ТИПОВОЙ ПРОЕКТ

902-2-366.83

СЛИВНАЯ СТАНЦИЯ НА 1 И 2 ПРИЕМНЫХ МЕСТА

СОСТАВ ПРОЕКТА

Альбом I - Архитектурно - строительные решения. Конструкции железобетонные и металлические.
Внутренний водопровод и канализация. Отопление и вентиляция. Электроосвещение и электрооборудование. Связь и радиофикация. Автоматизация санитарно-технических систем.
Альбом II - Изделия заводского изготовления.
Альбом III - Металлические изделия.
Альбом IV - Заказные спецификации.
Альбом V - Сметы.
Ч. I и II.

АЛЬБОМ - III

Разработан
проектным институтом
"Гипрокоммунстрой"

Техно-рабочий проект
утвержден минжилкомхозом
Приказ N 12-ТД от 14.05. 1982 г.
Введен в действие Гипрскоммунстроем
Приказ N 116 от 19.05. 1983 г.

Главный инженер института В.П. Сапроненков
Главный инженер проекта В.П. Барсуков

Привязан

Инв. №

gost.e-ecolog.ru

Типовой проект 902-2-356.83 Альбом III

Обозначение	Наименование	Стр.
	Содержание альбома	3
	Решетка ручная	
м 301. 00. 00	Технические требован. на изготовление. Лист 1	4
м 301. 00. 00	Технические требован. на изготовление. Лист 2	4
м 301. 00. 00	Технические требован. на изготовление. Лист 3	4
м 301. 00. 00	Технические требован. на изготовление. Лист 4	4
м 301. 00. 00 СБ	Ручная решетка	5
м 301. 01. 00 СБ	Решетка	5
м 301. 00. 00	Ручная решетка. Спецификация	6
м 301. 01. 00	Решетка. Спецификация	6
м 801. 02. 00	Направляющая рама. Спецификация	6
м 301. 03. 00	Корыто. Спецификация	6
м 801. 03. 00	Корыто	7
м 801. 02. 00 СБ	Направляющая рама	7
м 801. 04. 00	Ведро. Спецификация	8
м 801. 04. 00	Ведро	8
м 801. 04. 05	Петля	8
м 801. 01. 01	Прут	9
м 801. 01. 02	Ушко	9
м 801. 01. 03	Уголок	9
м 801. 01. 05	Упор	9
м 801. 02. 01	Уголок	10
м 801. 03. 01	Косынка	10
м 801. 03. 04	Косынка	10
м 801. 03. 05	Решетка	10
м 801. 04. 01	Ручка	11
м 801. 04. 02	Развертка	11
м 801. 04. 03	Накладка	11
м 801. 04. 04	Дно ведра	11
	Шибера	
м 802. 00. 00 СБ	Шибер тип I	12
м 802. 01. 00 СБ	Рукоятка	12
м 802. 00. 00	Шибер тип I. Спецификация	13
м 802. 01. 00	Рукоятка. Спецификация	13
м 802. 01. 01	Опора	13
м 802. 01. 02	Косынка	13
м 802. 00. 01	Доска	14
м 802. 00. 02	Доска	14
м 802. 00. 03	Доска	14
м 802. 00. 04	Накладка	14
м 803. 00. 00 СБ	Шибер тип II	15
м 803. 00. 00	Шибер тип II. Спецификация	15
м 803. 00. 01	Доска	15
м 803. 00. 02	Доска	16
м 803. 00. 03	Доска	16
м 803. 00. 04	Накладка	16

Изм.	Лист	Nодокум.	Подп.	Дата	Содержание альбома	Лит.	Лист	Листов
Разраб		Михайлов						
Пров.		Смоляков				Гипрокоммунстрой г. Москва		
Рук. гр.		Смоляков						

Типовой проект 902-2-366.83 Альбом III

1. Общие указания

1. Настоящие технические условия совместно с комплектом рабочих чертежей предназначается для изготовления ручной решетки.
2. При изготовлении ручной решетки кроме чертежей и настоящих технических условий, надлежит руководствоваться действующими в период изготовления ГОСТами, на которые имеются ссылки в чертежах и технических условиях
3. Все изменения проекта в процессе изготовления или монтажа конструкции должны быть письменно согласованы с институтом „Гипрокоммунстрой" МЖКХ РСФСР.

2. Требование к прокату

1. Настоящие требования распространяются на профильный прокат, применяемый при изготовлении деталей.
2. Размеры профилей и листового прокатного материала должны соответствовать техническим условиям, действующим в период изготовления ГОСТ'ов.
3. Весь прокатный материал перед изготовлением из него деталей должен быть очищен от окалены ржавчины и грязи
4. Торцы деталей и прокатных профилей после резки должны быть зачищены

Изм.	Лист	№ докум.	Подп.	Дата	М 801.00.00 Д		
Разраб.		Михайлов			Технические требования	Лит.	Лист 1 / Листов 4
Пров.		Смоляков				ГИПРОКОММУНСТРОЙ г. Москва	
Рук. гр.		Смоляков					
Н. контр.		Смоляков					

Инв. № подл. | Подп. и дата | Взам. инв. № | Инв. № дубл. | Подп. и дата

Формат 11

Типовой проект 902-2-366.83 Альбом III

под размер по чертежу.
Острые и рваные края не допускаются.
Все детали из проката перед сборкой должны быть отрихтованы.
5 Поверхность прокатного материала должна быть ровной, чистой, без пузырей, плен, раковин, закатов, расслоений и других пороков.
Наличие поверхностных пороков определяется тщательным осмотром и применением, в случае необходимости, зачистки сомнительных мест напильником или наждачным кругом.
6. Местные незначительные пороки должны быть удалены путем вырубки или зачистки наждачным кругом, причем толщина профиля после вырубки должна быть в пределах допускаемых ГОСТ'ом
7. На необрабатываемых поверхностях прокатного материала допускаются следующие дефекты:
а) Незначительная местная рябоватость
б) Незначительная шероховатость
в) Неглубокие царапины механического происхождения.

3. Требование к сварке

1. При изготовлении узлов решетки допускается применение всех промышленных методов сварки, обеспечивающих качество сварных соединений удовлетворяющих требованиям настоящих технических условий.

Изм	Лист	№ докум.	Подп.	Дата	М 801.00.00 Д	Лист 2

Инв. № подл. | Подп. и дата | Взам. инв. № | Инв. № дубл. | Подп. и дата

Формат 11

Типовой проект 902-2-366.83 Альбом III

Технология процесса сварки и порядок контроля устанавливается до начала изготовления.
2. Сварка узлов и деталей должна производиться, если нет особых указаний на чертежах, электродами типа Э42А по ГОСТ 9467-75 „Электроды металлические для дуговой сварки конструкционных и теплоустойчивых сталей."
3. Электроды должны иметь сертификаты, а поступившие на завод без сертификатов должны быть испытаны на свариваемость.
4. Обработка материалов под сварку может производиться механическим способом или газовой резкой, при условии обеспечения необходимой формы и размеров обрабатываемых элементов и кромок сварных швов в соответствии с требованиями проекта.
5. Поверхность металла подготовленная под сварку, должна быть сухой, очищенной от окалены, ржавчины, грязи, масла и т.п. до металлического блеска. Очистку поверхности металла допуск производить любым способом.
6. Кромки деталей, подготовленные к сварке не должны иметь трещин или вырыв
7. Подлежащие сварке детали должны быть отрихтованы
8. При наложении швов по контуру должно быть тщательно выполнено сопряжение швов, один шов должен являться продолжением другого.

Изм.	Лист	№ докум.	Подп.	Дата	М 801.00.00 Д	Лист 3

Инв. № подл. | Подп. и дата | Взам. инв. № | Инв. № дубл. | Подп. и дата

Формат 11

Типовой проект 902-2-366.83 Альбом III

9 После окончания сварки швы должны быть тщательно очищены от брызг, наплывов, окалины, шлака и т.п.
Контроль качества швов должен производиться после их очистки.
10. По наружному виду поверхность шва должна быть ровной без кратеров, закатов, свищей, наплывов и т.п.
Нормальная чашуйчатость шва является одним из признаков его доброкачественности. Переход от шва к основному материалу должен быть плавным, трещины в швах не допускаются.
Не допускается наличие непроваров внутри металла шва и пережог основного металла свариваемых деталей.
11. Допускаются местные отклонения толщины шва по сечению, но не более 25% от номинала.
12. Обнаруженные дефекты в сварных швах допускается устранить следующим образом:
а) Открытые кратеры должны быть заварены
б) подрезы должны быть заварены с предварительной вырубкой до основания металла; непровары, трещины, раковины, пористость и другие дефекты шва исправляются путем полного вырубания дефектного участка шва с последующей заваркой его вновь.
13. Исправление дефектов в одном и том же месте допускается не более двух раз, в случае появления трещин в основном металле рядом с наплавленным швом, детали или сборки бракуются.

Изм.	Лист	№ докум.	Подп.	Дата	М 801.00.00 Д	Лист 4

Инв. № подл. | Подп. и дата | Взам. инв. № | Инв. № дубл. | Подп. и дата

Формат 11

М 801.01.00СБ

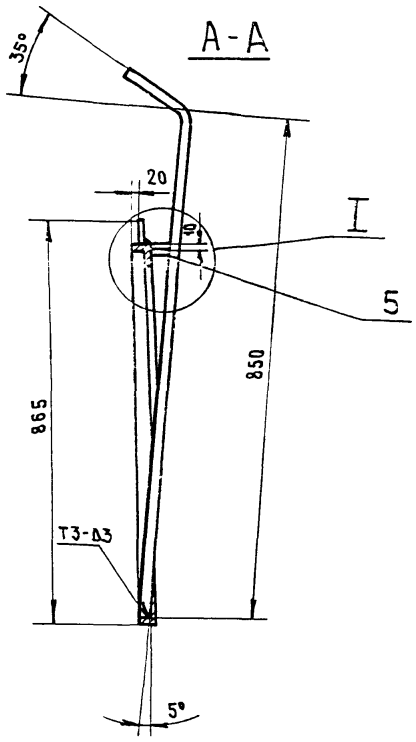

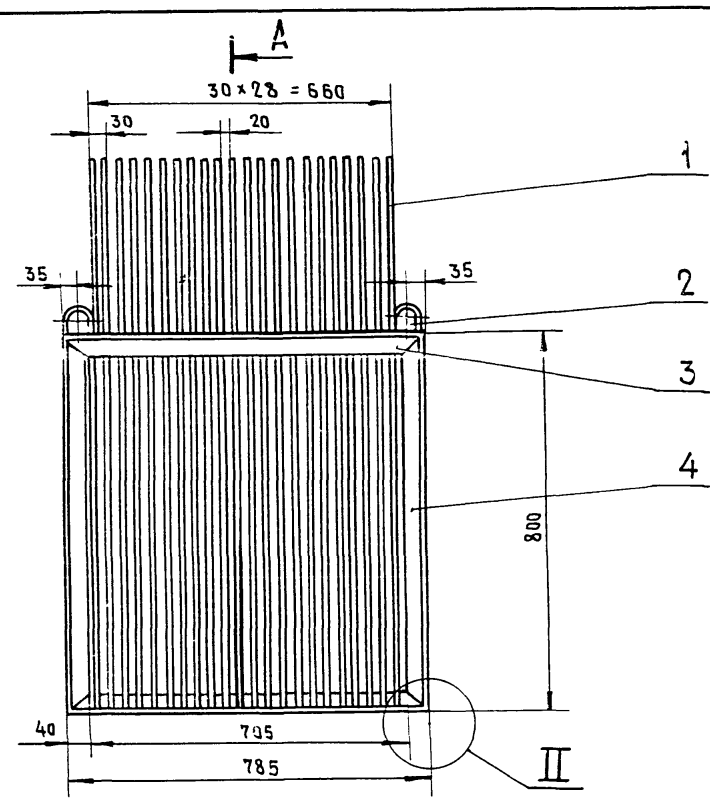

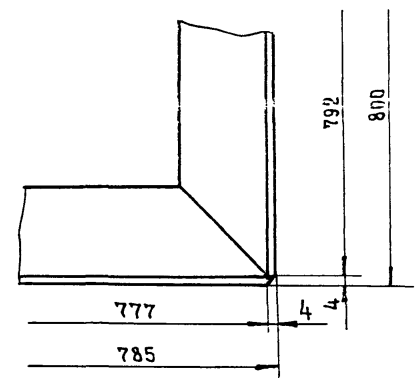

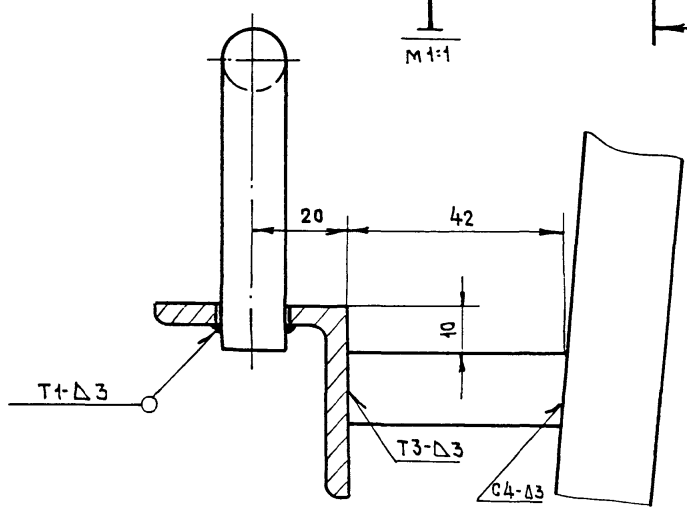

Сварные швы по ГОСТ 5264-80
*Размеры для справок.

					М 801.01.00СБ			
Изм.	Лист	№ докум.	Подп.	Дата	Решетка Сборочный чертеж	Лит.	Масса	Масштаб
Разраб.		Михайлов					79	1:10
Пров.		Смоляков				Лист	Листов 1	
Рук. гр.		Смоляков				ГИПРОКОММУНСТРОЙ г. Москва		
Н. контр.		Смоляков						

Формат 12

М 801.00.00СБ

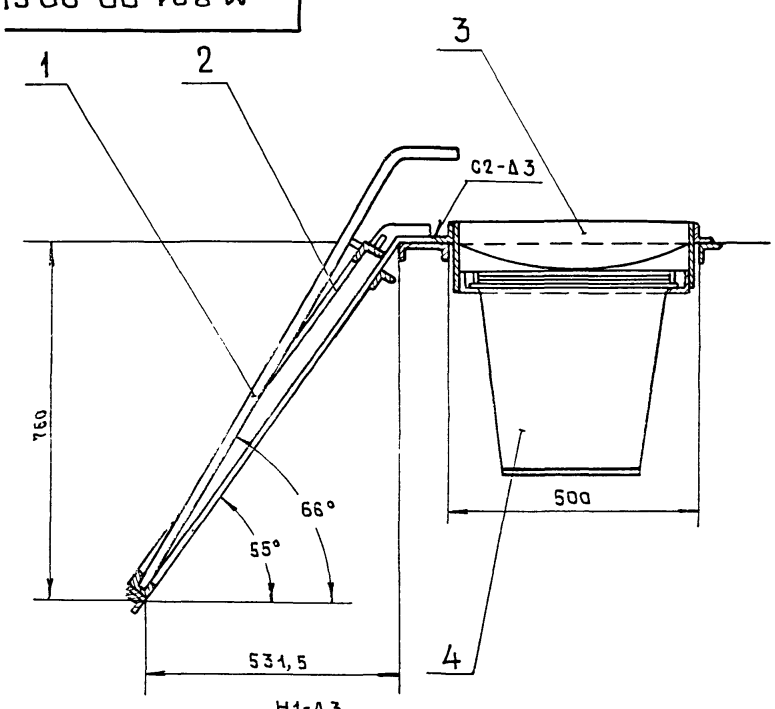

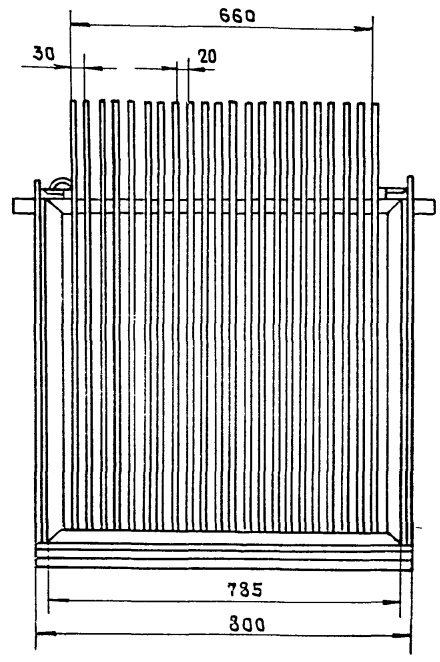

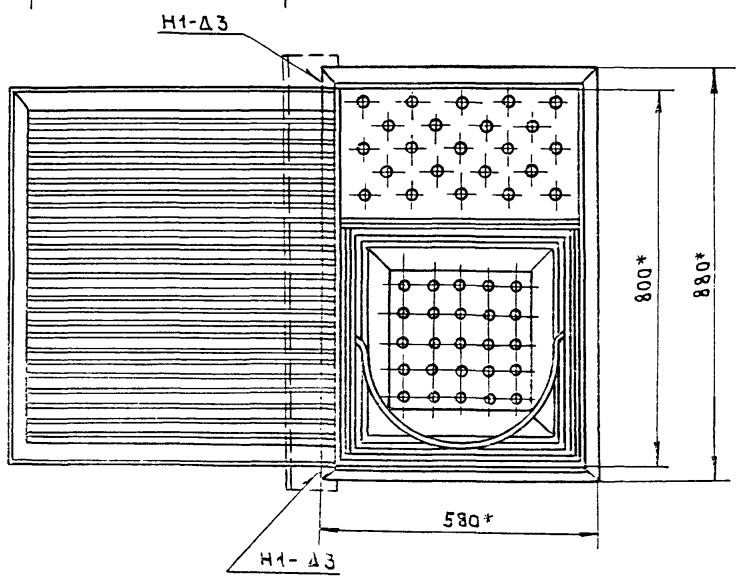

Сварные швы по ГОСТ 5264-80
*Размеры для справок

					М 801.00.00СБ			
Изм.	Лист	№ докум.	Подп.	Дата	Решетка ручная 300 × 760 Сборочный чертеж	Лит.	Масса	Масштаб
Разраб.		Михайлов					132,0	1:10
Пров.		Смоляков				Лист	Листов 1	
Рук. гр.		Смоляков				ГИПРОКОММУНСТРОЙ г. Москва		
Н. контр.		Смоляков						

Формат 12

Типовой проект 902-2-366.83 Альбом III

Формат	Зона	Позиц.	Обозначение	Наименование	Кол-во	Примечание
				Документация		
12			М 801.03.00СБ	Сборочный чертеж	1	
				Детали		
11		1	М 801.03.01	Косынка	1	
54		2	М 801.03.02	Лист 3 ГОСТ 19903-74* / Лист Ст3 ГОСТ 19903-74* 125 × 495	3	1.1кг
54		3	М 801.03.03	Угол 5-40×40×4 ГОСТ 8509-72* / Ст3 ГОСТ 535-79 L=800	2	3.3кг
11		4	М 801.03.04	Косынка	1	
11		5	М 801.03.05	Решетка	1	
11		6	М 801.01.03-02	Уголок	4	
54		7	М801.03.07	Угол 5-40×40×4 ГОСТ 8509-72* / Ст3 ГОСТ 535-79 L=580 +0.5	2	2.4кг

Инв.№ подл. | Подпись и дата | Взам.инв.№ | Инв.№ дубл. | Подпись и дата

Изм.	Лист	№ докум.	Подп.	Дата
Разраб.		Михайлов		
Провер.		Смоляков		
Рук.гр.		Смоляков		
Н.контр.		Смоляков		

М 801.03.00

Корыто

Лит.	Лист	Листов 3
		1

ГИПРОКОММУНСТРОЙ г. МОСКВА

Типовой проект 902-2-366.83 Альбом III

Формат	Зона	Позиц.	Обозначение	Наименование	Кол-во	Примечание
				Документация		
12			М 801.02.00СБ	Сборочный чертеж	1	
				Детали		
11		1	М 801.02.01	Угольник	1	
11		2	-01	Угольник	1	
11		3	М 801.02.03	Уголок	1	
54		4	М 801.02.04	Уголок Уголок 5-40×40×4 ГОСТ 8509-72* / Ст.3 ГОСТ 535-79 L=790 +0.8	1	1.9кг
54		5	М 801.02.05	Уголок Уголок 5-40×40×4 ГОСТ 8509-72* / Ст.3 ГОСТ 535-79 L=200 +0.2	1	0.4кг

Инв.№ подл. | Подпись и дата | Взам.инв.№ | Инв.№ дубл. | Подпись и дата

Изм.	Лист	№ докум.	Подп.	Дата
Разраб.		Михайлов		
Провер.		Смоляков		
Рук.гр.		Смоляков		
Н.контр.		Смоляков		

М 801.02.00

Направляющая рама

Лит	Лист	Листов 1
		1

ГИПРОКОММУНСТРОЙ г. Москва

Типовой проект 902-2-366.83 Альбом III

Формат	Зона	Позиц.	Обозначение	Наименование	Кол-во	Примечание
				Документация		
12			М 801.01.00СБ	Сборочный чертеж	1	
				Детали		
11		1	М 801.01.01	Прут	23	
11		2	М 801.01.02	Ушко	2	
11		3	М 801.01.03	Угольник	2	
11		4	-01	Угольник	2	
11		5	М801.01.05	Упор	23	

Инв.№ подл. | Подпись и дата | Взам.инв.№ | Инв.№ дубл. | Подпись и дата

Изм.	Лист	N докум.	Подп.	Дата
Разраб.		Михайлов		
Провер.		Смоляков		
Рук.гр.		Смоляков		
Н.контр.		Смоляков		

М. 801.01.00

Решетка

Лит	Лист	Листов 1
		1

ГИПРОКОММУНСТРОЙ г. Москва

Типовой проект 902-2-366.83 Альбом III

Формат	Зона	Позиц.	Обозначение	Наименование	Кол-во	Примечание
				Документация		
12			М 801.00.00СБ	Сборочный чертеж	1	
11			М 801.00.00ТУ	Технические		
				Сборочные единицы		
11		1	М 801.01.00	Решетка	1	
11		2	М 801.02.00	Направляющая рамс	1	
11		3	М 801.03.00	Корыто	1	
11		4	М 801.04.00	Ведро	1	

Инв.№ подл. | Подпись и дата | Взам.инв.№ | Инв.№ дубл. | Подпись и дата

Изм.	Лист	№докум.	Подп.	Дата
Разраб.		Михайлов		
Провер.		Смоляков		
Рук.гр.		Смоляков		
Н.контр.		Смоляков		

М 801.00.00

Решетка ручная 300 × 760

Лит	Лист	Листов 1
		1

ГИПРОКОММУНСТРОЙ г. Москва.

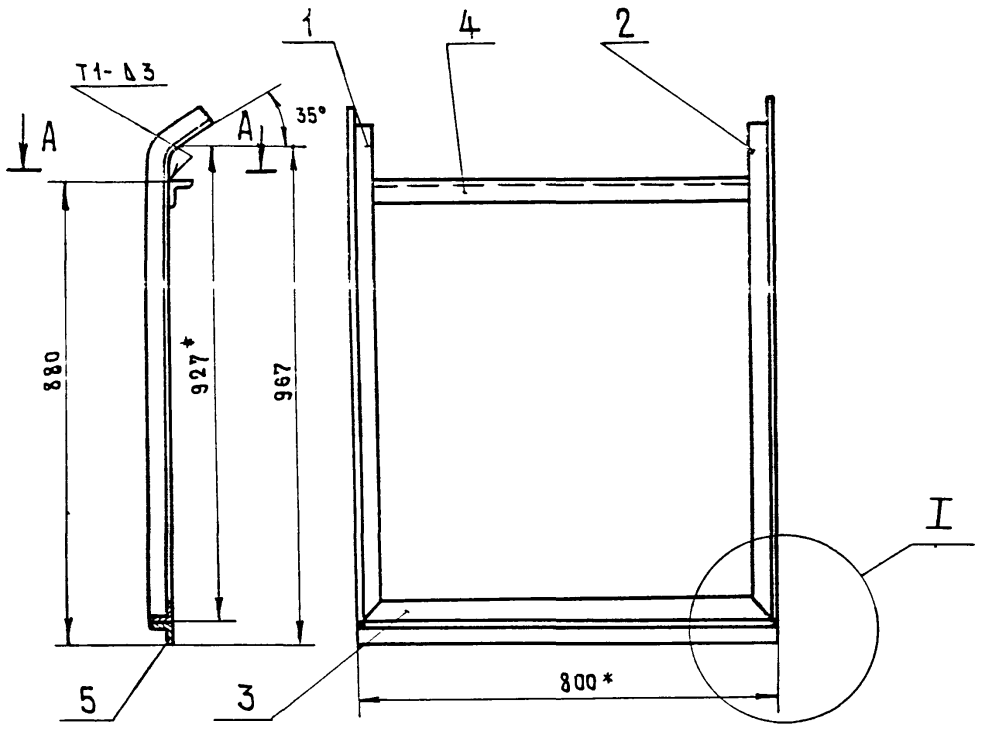

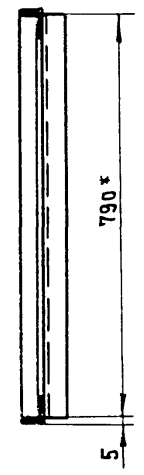

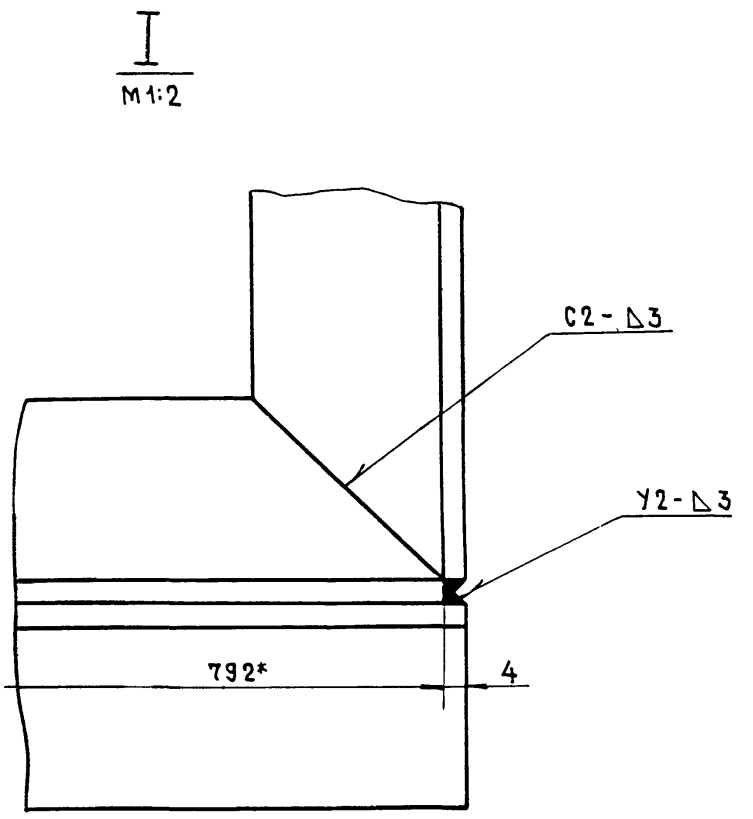

* Сварные швы по ГОСТ 5264-80
* Размеры для справок.

Изм	Лист	№ докум.	Подп.	Дата	М801.02.000СБ			
Разраб.		Михайлов			Направляющая рама Сборочный чертеж	Лит.	Масса	Масштаб
Пров.		Смоляков					12,0	1:10
Рук. гр.		Смоляков				Лист	Листов 1	
Н. контр.		Смоляков				ГИПРОКОММУНСТРОЙ г. Москва		

Формат 12

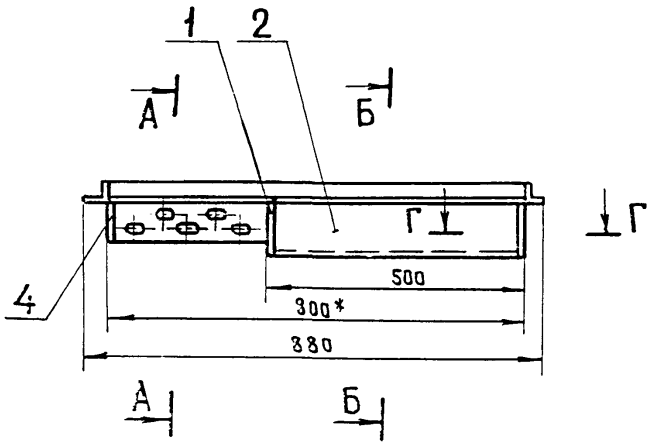

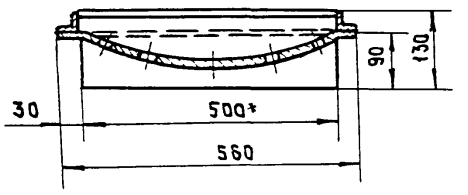

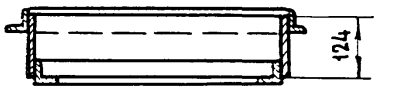

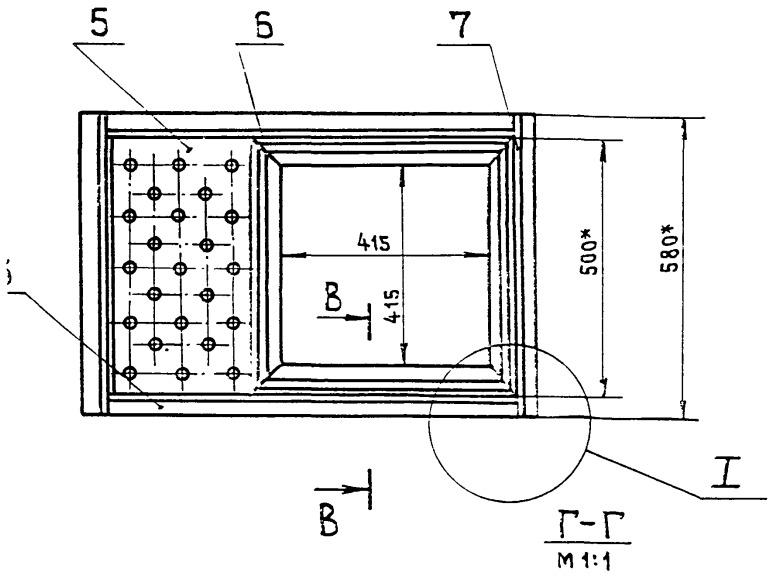

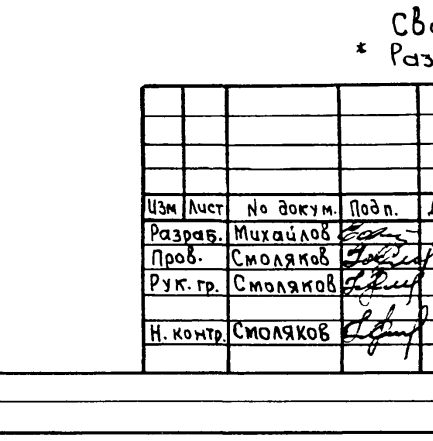

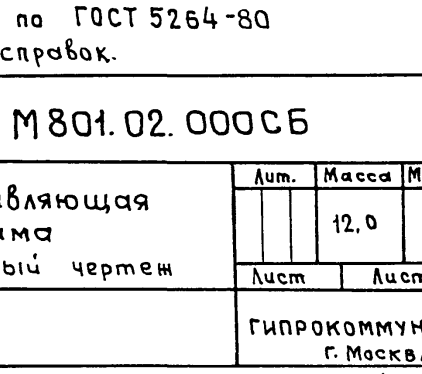

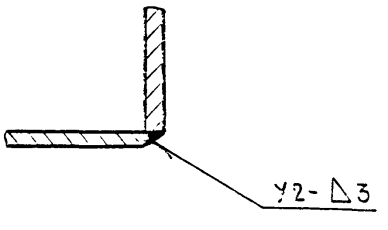

* Сварные швы по ГОСТ 5264-80
* Размеры для справок.

Изм	Лист	№ докум.	Подп.	Дата	М801.03.00 СБ			
Разраб.		Михайлов			Корыто Сборочный чертеж	Лит.	Масса	Масштаб
Пров.		Смоляков					22,0	1:10
Рук. гр.		Смоляков				Лист	Листов 1	
Н. контр.		Смоляков				ГИПРОКОММУНСТРОЙ г. Москва		

Формат 12

М 801.04.00

Типовой проект 902-2-356.83 Альбом III

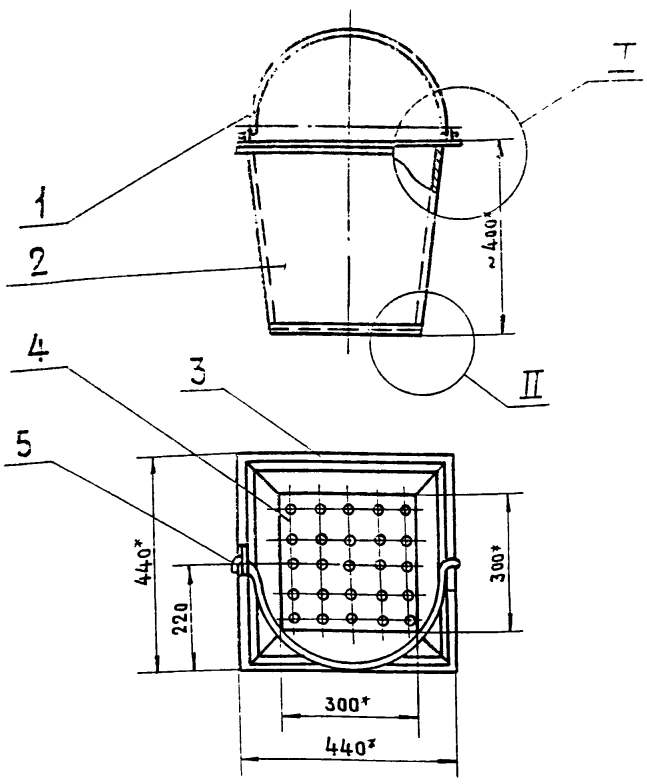

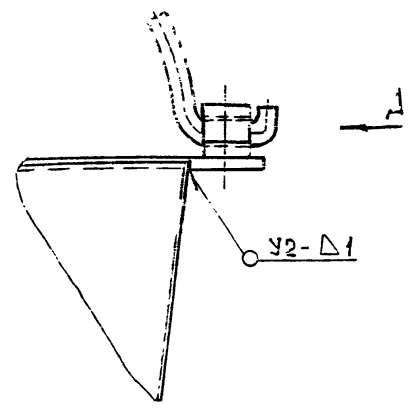

Вид А

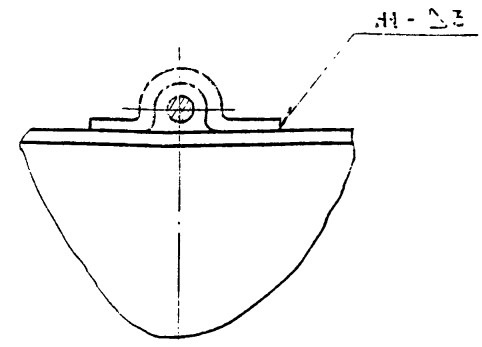

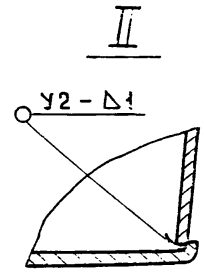

Сварные швы по ГОСТ 5264-80
* Размеры для справок.

Изм	Лист	№ докум.	Подп.	Дата	М 801 04 00 СБ			
Разраб.		Михайлов			Ведро	Лит.	Масса	Масштаб
Пров.		Смоляков					5.0	1:10
Рук. гр.		Смоляков			Сборочный чертеж	Лист	Листов 1	
Н. контр.		Смоляков				ГИПРОКОММУНСТРОЙ г. Москва		

Формат А1

Инв. № подл. | Подп. и дата | Взам. инв. № | Инв. № дубл. | Подп. и дата

М 801.04.05

Типовой проект 902-2-356.83 Альбом III

25 (√)

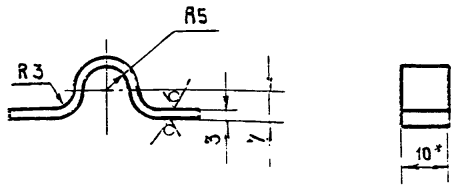

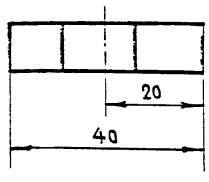

Длина заготовки L = 50
* Размер для справок

Изм	Лист	№ докум.	Подп.	Дата	М 801.04.05			
Разраб.		Михайлов			Петля	Лит.	Масса	Масштаб
Пров.		Смоляков					0.02	1:1
Рук. гр.		Смоляков				Лист	Листов	
Н. контр.		Смоляков			Полоса 3×10 ГОСТ 103-76 Ст 3 ГОСТ 535-79	ГИПРОКОММУНСТРОЙ г. Москва		

Формат А1

Инв. № подл. | Подп. и дата | Взам. инв. № | Инв. № дубл. | Подп. и дата

Типовой проект 902-2-356.83 Альбом III

Формат	Зона	Поз.	Обозначение	Наименование	Кол.	Примечание
				Документация		
12			М 801. 04. 00 СБ	Сборочный чертеж	1	
				Детали		
11		1	М 801. 04. 01	Ручка	1	
11		2	М 801. 04. 02	Развертка	1	
11		3	М 801. 04. 03	Накладка	1	
11		4	М 801. 04. 04	Дно ведра	1	
12		5	М 801. 04. 05	Петля	2	

Изм	Лист	№ докум.	Подп.	Дата	М 801. 04. 00			
Разраб.		Михайлов			Ведро	Лит.	Лист	Листов
Пров.		Смоляков						1
Рук. гр.		Смоляков				ГИПРОКОММУНСТРОЙ г. Москва		
Н. контр.		Смоляков						

Инв. № подл. | Подп. и дата | Взам. инв. № | Инв. № дубл. | Подп. и дата

М801.01.01

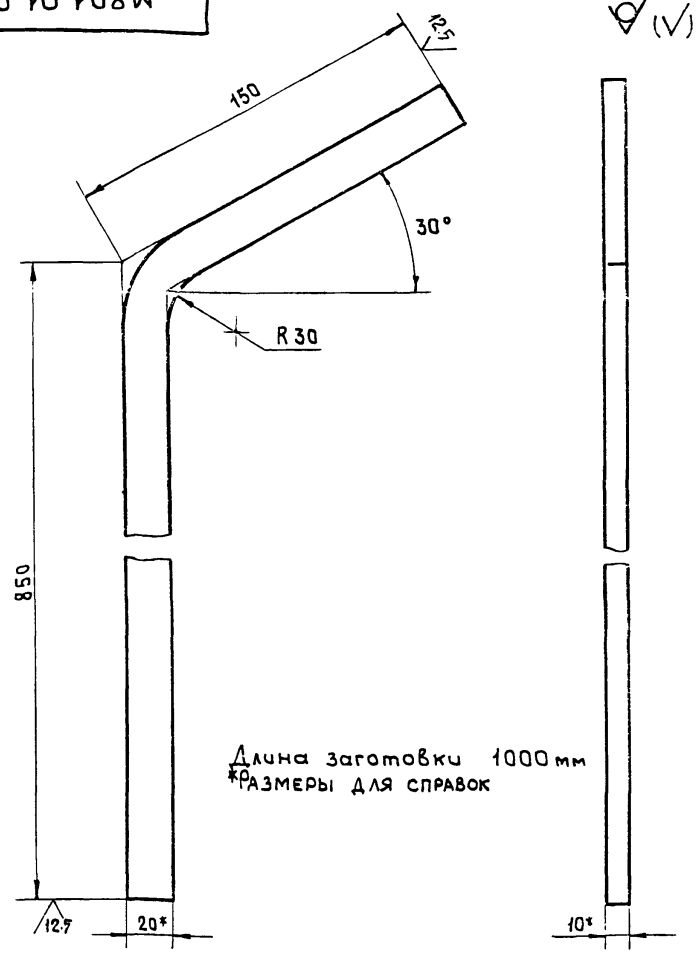

Длина заготовки 1000 мм
*Размеры для справок

Изм.	Лист	№ докум.	Подп.	Дата
Разраб.		Михайлов		
Пров.		Смоляков		
Рук. гр.		Смоляков		
Н. контр.		Смоляков		

М 801.01.01

Прут

Лит.	Масса	Масштаб
	1,57	1:2
Лист	Листов 1	

Полоса 10×20 ГОСТ 103-76 / Ст3 ГОСТ 535-79

ГИПРОКОММУНСТРОЙ г. Москва

Формат 11

Типовой проект 902-2-366.83 Альбом III

Подп. и дата | Инв. № дубл. | Взам. инв. № | Подп. и дата | Инв. № подл.

М801.01.02

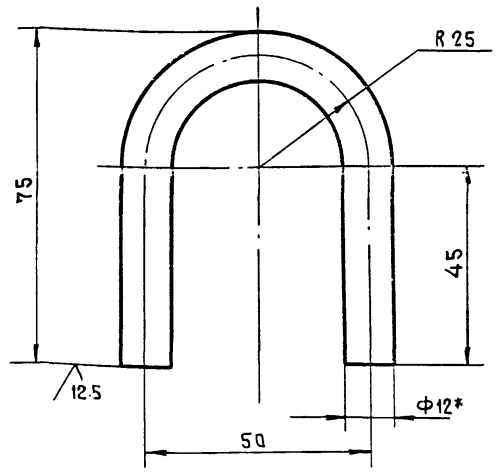

Длина заготовки L = 170 мм
*Размер для справок

Изм.	Лист	№ докум.	Подп.	Дата
Разраб.		Михайлов		
Пров.		Смоляков		
Рук. гр.		Смоляков		
Н. контр.		Смоляков		

М 801.01.02

Ушко

Лит.	Масса	Масштаб
	0,15	1:1
Лист	Листов 1	

Круг 12 ГОСТ 2590-71* / Ст 3 ГОСТ 535-79

ГИПРОКОММУНСТРОЙ г. Москва

Формат 11

М801.01.05

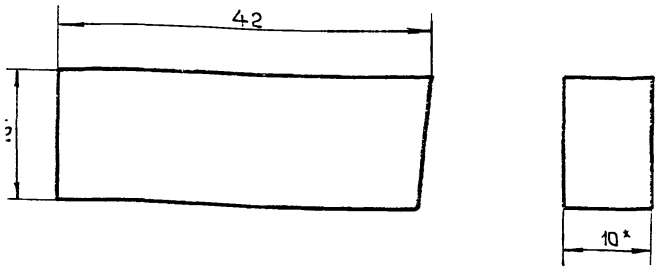

*Размеры для справок

Изм.	Лист	№ докум.	Подп.	Дата
Разраб.		Михайлов		
Пров.		Смоляков		
Рук. гр.		Смоляков		
Н. контр.		Смоляков		

М 801.01.05

Упор

Лит.	Масса	Масштаб
	0,05	2:1
Лист	Листов 1	

Полоса 10×15 ГОСТ 103-76 / Ст3 ГОСТ 535-79

ГИПРОКОММУНСТРОЙ г. Москва

Формат 11

Типовой проект 902-2-366.83 Альбом III

Подп. и дата | Инв. № дубл. | Взам. инв. № | Подп. и дата | Инв. № подл.

М801.01.03

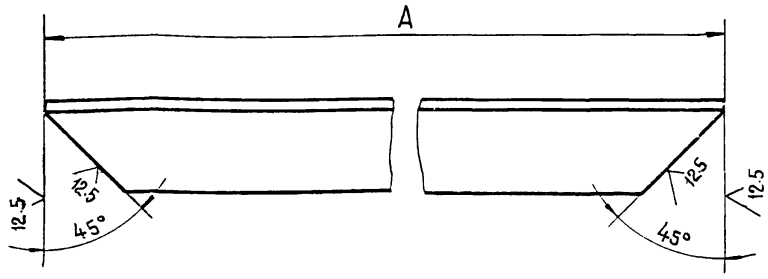

Обозначение	Размеры в мм A	Масса, кг
М 801.01.03	775	2,9
-01	790	3,0
-02	495	1,9

Изм.	Лист	№ докум.	Подп.	Дата
Разраб.		Михайлов		
Пров.		Смоляков		
Рук. гр.		Смоляков		
Н. контр.		Смоляков		

М 801.01.03

Уголок

Лит.	Масса	Масштаб
	См. табл.	1:2
Лист	Листов 1	

Уголок ⌐ 40×40×4 ГОСТ 8509-72* / Ст 3 ГОСТ 535-79

ГИПРОКОММУНСТРОЙ г. Москва

Формат 11

Типовой проект 902-2-366.83 Альбом III

М801.03.05

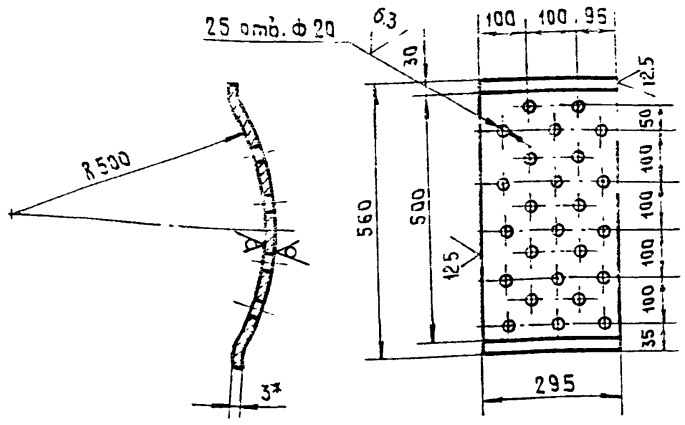

*Размер для справок

Изм.	Лист	№ докум.	Подп.	Дата	М 801.03.05			
Разраб.		Михайлов			Решетка	Лит.	Масса	Масштаб
Пров.		Смоляков					3,7	1:10
Рук. гр.		Смоляков				Лист	Листов 1	
Н. контр.		Смоляков			Лист 3 ГОСТ 19903-74* / Ст 3 ГОСТ 16523-70*	ГИПРОКОММУНСТРОЙ г. Москва		

Подп. и дата | Инв. № подл. | Взам. инв. № | Инв. № дубл. | Подп. и дата

Формат 11

Типовой проект 902-2-366.83 Альбом III

М801.03.04

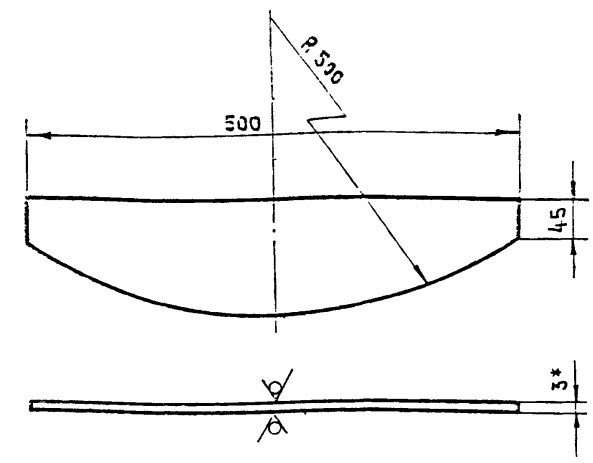

*Размер для справок

Изм.	Лист	№ докум.	Подп.	Дата	М 801.03.04			
Разраб.		Михайлов			Косынка	Лит.	Масса	Масшт
Пров.		Смоляков					0,35	1:5
Рук. гр.		Смоляков				Лист	Листов 1	
Н. контр.		Смоляков			Лист 3 ГОСТ 19903-74* / Ст 3 ГОСТ 16523-70*	ГИПРОКОММУНСТРО г. Москва		

Подп. и дата | Инв. № подл. | Взам. инв. № | Инв. № дубл. | Подп. и дата

Формат 11

Типовой проект 902-2-366.83 Альбом III

М 801.03.01

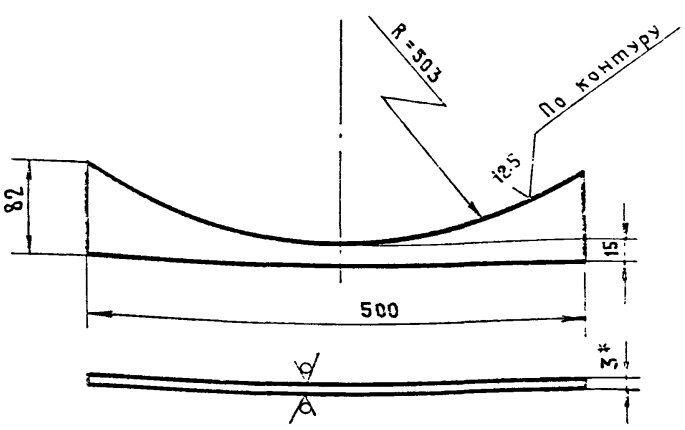

*Размер для справок

Изм.	Лист	№ докум	Подп.	Дата	М 801.03.01			
Разраб.		Михайлов			Косынка	Лит.	Масса	Масштаб
Пров.		Смоляков					0,9	1:5
Рук. гр.		Смоляков				Лист	Листов 1	
Н. контр.		Смоляков			Лист 3 ГОСТ 19903-74* / Ст 3 ГОСТ 16523-70*	ГИПРОКОММУНСТРОЙ г. Москва		

Подп. и дата | Инв. № подл. | Взам. инв. № | Инв. № дубл. | Подп. и дата

Формат 11

Типовой проект 902-2-366.83 Альбом III

М 801.02.01

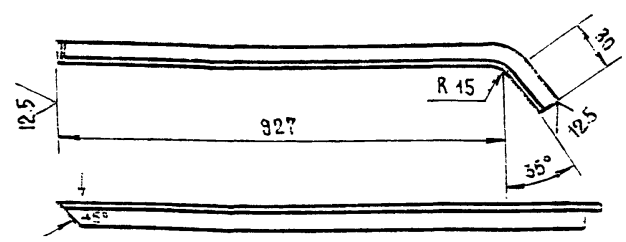

М801.02.01-01 Зеркальное отражение
остальное см. М 801.02.01



Изм.	Лист	№ докум.	Подп.	Дата	М 801.02.01			
Разраб.		Михайлов			Уголок	Лит.	Масса	Масшт
Пров.		Смоляков					3,3	1:1
Рук. гр.		Смоляков				Лист	Листов	
Н. контр.		Смоляков			Уголок Б-40×40×4 ГОСТ 8509-72* / Ст3 ГОСТ 535-79	ГИПРОКОММУНСТРО г. Москва		

Подп. и дата | Инв. № подл. | Взам. инв. № | Инв. № дубл. | Подп. и дата

18733-03 10

Формат 11

М 801.04.01

(√)

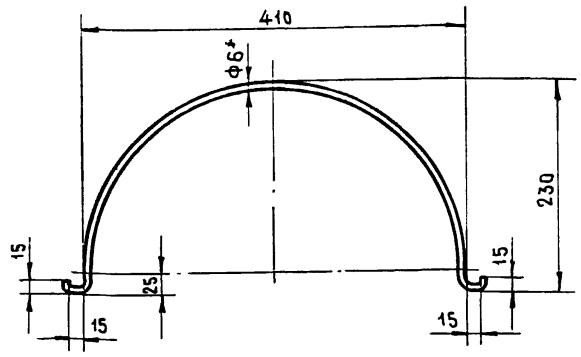

Развернутая длина L = 725 мм
*Размер для справок

Изм.	Лист	№ докум.	Подп.	Дата	
Разраб.		Михайлов			М 801.04.01
Пров.		Смоляков			Ручка
Рук. гр.		Смоляков			Лит. / Масса 0,16 / Масштаб 1:5
Н. контр.		Смоляков			Лист / Листов 1
					Круг 6 ГОСТ 2590-71* / Ст3 ГОСТ 535-79
					ГИПРОКОММУНСТРОЙ г. Москва

Формат 11

М 801.04.01

Типовой проект 902-2-366.83 Альбом III

Подп. и дата | Инв. № подл. | Взам. инв. № | Инв. № дубл. | Подп. и дата

12.5 (√)

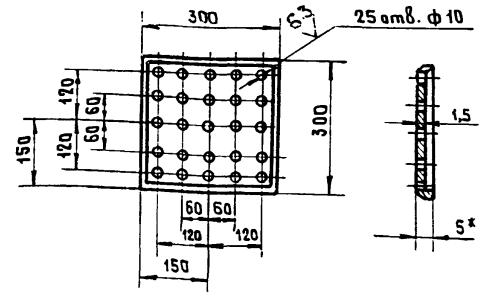

*Размер для справок

Изм.	Лист	№ докум.	Подп.	Дата	
Разраб.		Михайлов			М 801.04.04
Пров.		Смоляков			Дно ведра
Рук. гр.		Смоляков			Лит. / Масса 0,7 / Масштаб 1:10
Н. контр.		Смоляков			Лист / Листов 1
					Лист 5 ГОСТ 19903-74* / Ст.3 ГОСТ 14637-69
					ГИПРОКОММУНСТРОЙ г. Москва

Формат 11

М 801.04.02

(√)

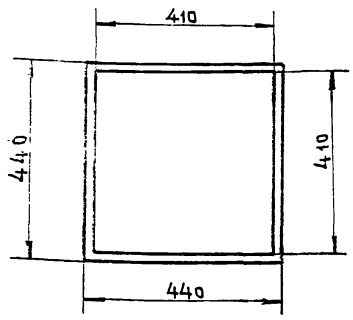

*Размер для справок

Изм.	Лист	№ докум.	Подп.	Дата	
Разраб.		Михайлов			М 801.04.03
Пров.		Смоляков			Накладка
Рук. гр.		Смоляков			Лит. / Масса 0,6 / Масштаб 1:10
Н. контр.		Смоляков			Лист / Листов 1
					Лист 3 ГОСТ 19903-74* / Ст 3 ГОСТ 16523-70*
					ГИПРОКОММУНСТРОЙ г. Москва

Формат 11

М 801.04.02

Типовой проект 902-2-366.83 Альбом III

Подп. и дата | Инв. № подл. | Взам. инв. № | Инв. № дубл. | Подп. и дата

(√)

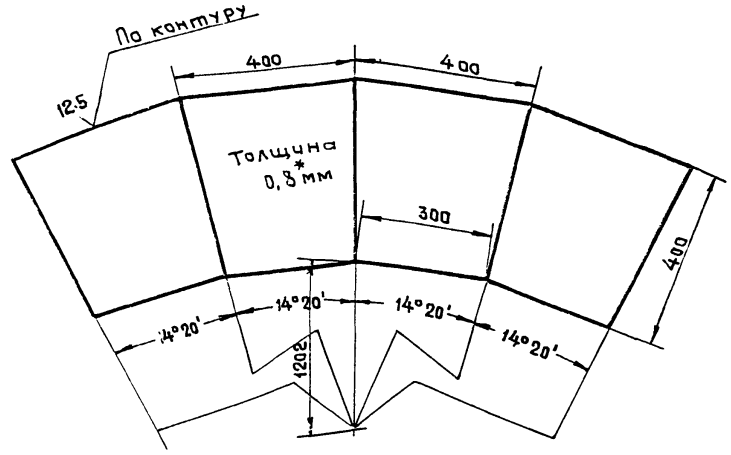

*Размер для справок

Изм.	Лист	№ докум.	Подп.	Дата	
Разраб.		Михайлов			801.04.02
Пров.		Смоляков			Разверстка
Рук. гр.		Смоляков			Лит. / Масса 3,5 / Масштаб 1:10
Н. контр.		Смоляков			Лист / Листов 1
					Лист 0,3 ГОСТ 19903-74* / Ст 3 ГОСТ 16523-70*
					ГИПРОКОММУНСТРОЙ г. Москва

16733-03 11

Формат 11

М 802.01.00 СБ

Типовой проект 902-2-365.83 Альбом III

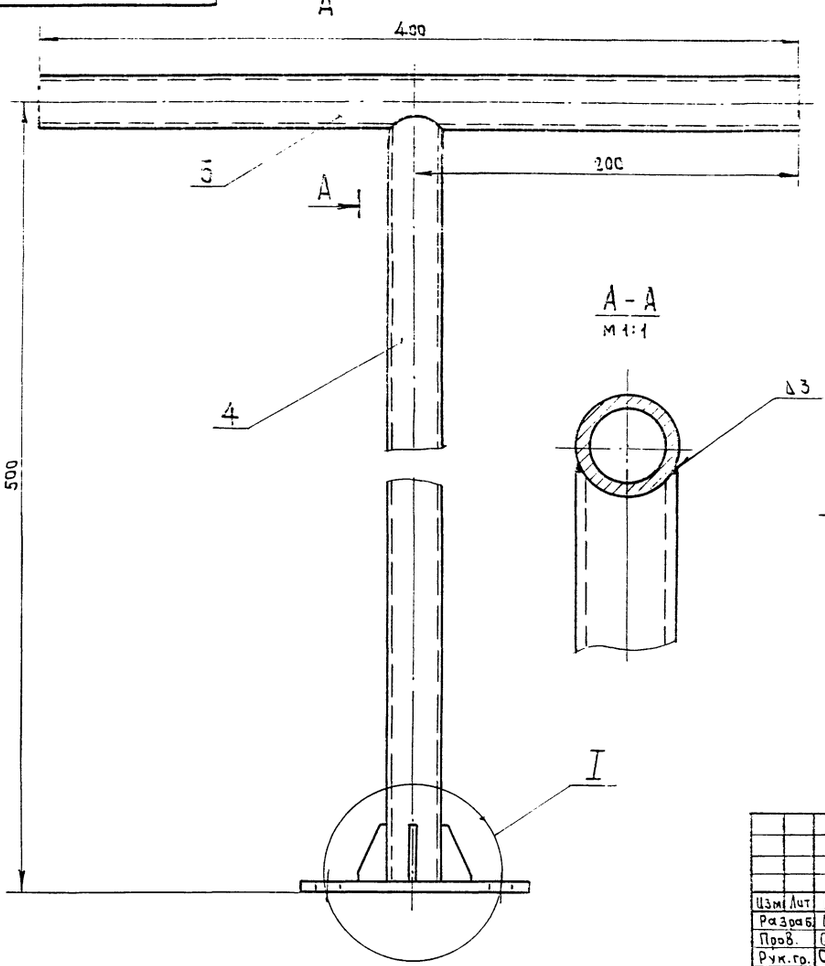

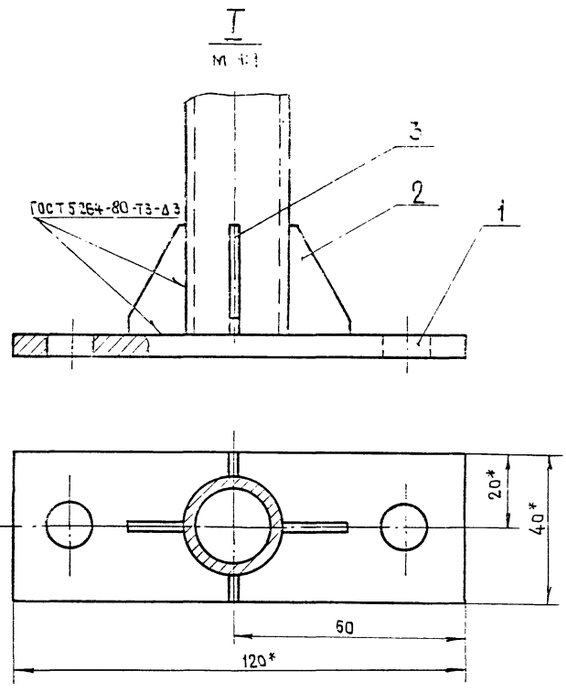

Сварка ручная электродуговая
*Размеры для справок

Изм.	Лит.	№ докум.	Подп.	Дата
Разраб.		Михайлов		
Пров.		Смоляков		
Рук. гр.		Смоляков		
Н. контр.		Смоляков		

М 802.01.00 СБ

Рукоятка
Сборочный чертеж

Лит.	Масса	Масштаб
	2.0	1:2

Лист | Листов 1

ГИПРОКОММУНСТРОЙ
г. Москва

Формат 12

Инв. № подл. | Подп. и дата | Взам. инв. № | Инв. № дубл. | Подп. и дата

М 802.00.00 СБ

Типовой проект 902-2-366.83 Альбом III

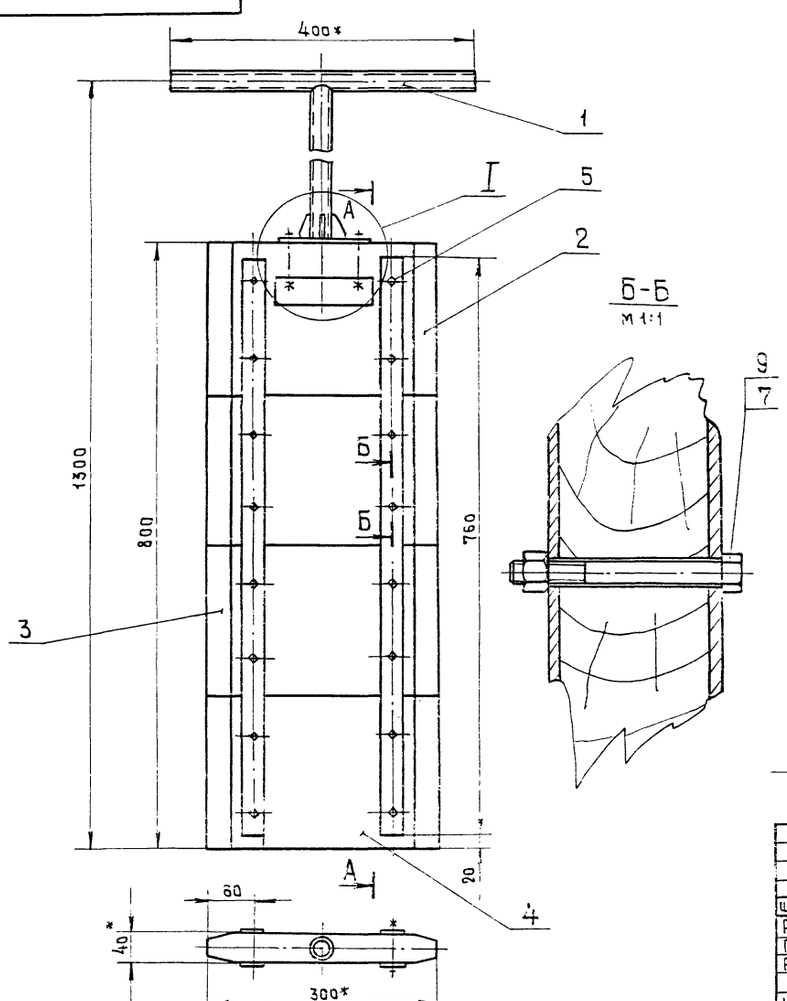

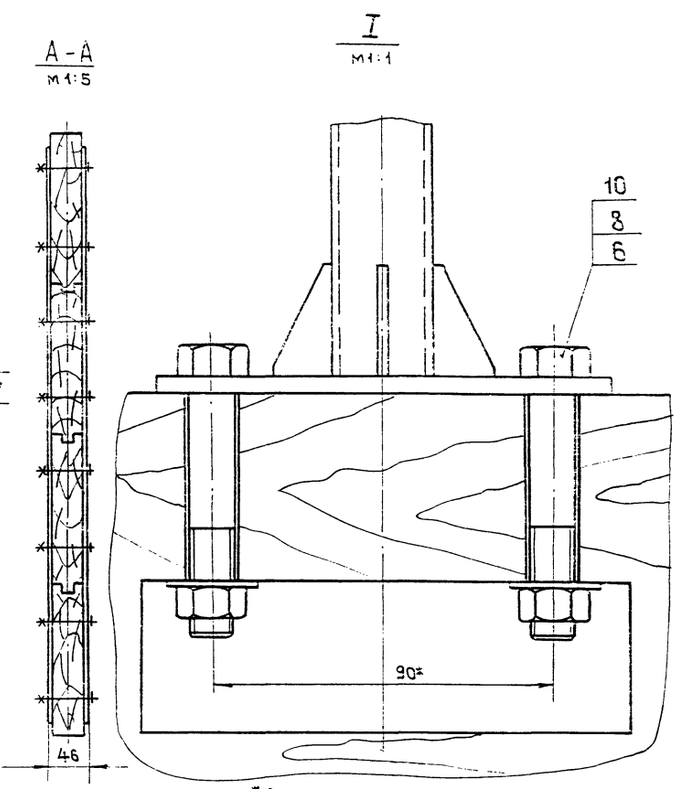

*Размеры для справок

Изм.	Лист	№ докум.	Подп.	Дата
Разраб.		Михайлов		
Пров.		Смоляков		
Рук. гр.		Смоляков		
Н. контр.		Смоляков		

М 802.00.00 СБ

Шибер тип I
Сборочный чертеж

Лит.	Масса	Масштаб
	12.3	1:5

Лист | Листов 1

Гипрокоммунстрой
г. Москва

18733-03 12 Формат

М 802 01.01

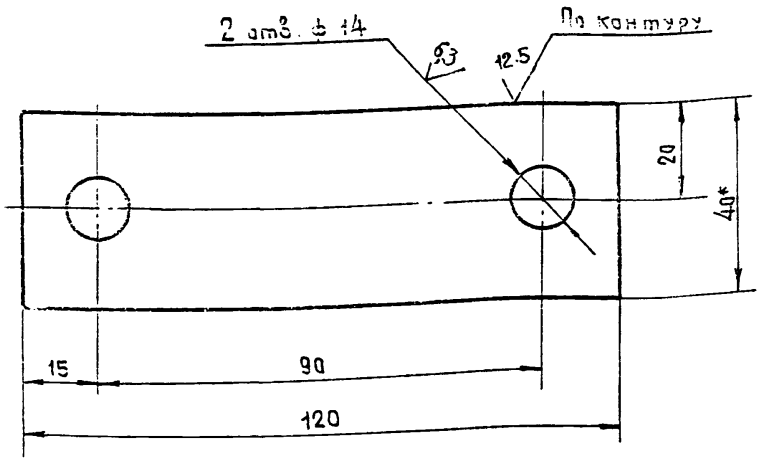

*Размер для справок

Изм.	Лист	№ докум.	Подп.	Дата
Разраб.		Михайлов		
Пров.		Смоляков		
Рук. гр.		Смоляков		
Н. контр.		Смоляков		

М 802.01 01

Опора

Лит.	Масса	Масштаб
	0.2	1:1
Лист	Листов	

Полоса 5×40 / Ст 3 ГОСТ 103-76 ГОСТ 535-79

Гипрокоммунстрой г. Москва

Формат 11

Типовой проект 902-2-366.83 Альбом III

Подп. и дата | Инв. № дубл. | Взам. инв. № | Подп. и дата | Инв. № подл.

М 802 01.02

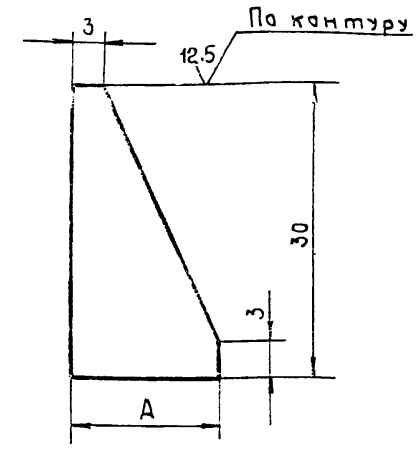

Обозначение	Размеры в мм	Масса кг
	A	
М 802.01.02	15	0,2
" –1	7	0,06

Изм.	Лист	№ докум.	Подп.	Дата
Разраб.		Михайлов		
Пров.		Смоляков		
Рук. гр.		Смоляков		
Н. контр.		Смоляков		

М 802.01.02

Косынка

Лит.	Масса	Масштаб
	См. табл.	2:1
Лист	Листов 1	

Лист 3 ГОСТ 19903-74* / Ст 3 ГОСТ 16523-70*

Гипрокоммунстрой г. Москва

Формат 11

Зона	Поз.	Обозначение	Наименование	Кол.	Примечание
			Документация		
	1	М802 01. 00 СБ	Сборочный чертеж	1	
			Детали		
	1	М802. 01. 01	Опора	1	
	2	М802. 01. 02	Косынка	2	
	3	–01	Косынка	2	
	4	М 302. 01. 03	Стойка		
			Труба 20×3,2 ГОСТ 3262-75* L=490+0.5	1	0.7кг
	5	М 802. 01. 04	Ручка		
			Труба 20×3,2 ГОСТ 3262-75* L=400+0.5	1	0.6кг

Изм.	Лист	№ докум.	Подп.	Дата
Разраб.		Михайлов		
Пров.		Смоляков		
Рук. гр.		Смоляков		
Н. контр.		Смоляков		

М 802.01.00

Рукоятка

Лит.	Лист	Листов

Гипрокоммунстрой г. Москва

Формат 11

Типовой проект 902-2-366.83 Альбом III

Подп. и дата | Инв. № дубл. | Взам. инв. № | Подп. и дата | Инв. № подл.

Формат	Зона	Поз.	Обозначение	Наименование	Кол	Примечание
				Документация		
12			М802. 00. 00 СБ	Сборочный чертеж	1	
				Сборочные единицы		
12		1	М 302. 01. 00	Рукоятка	1	
				Детали		
11		2	М 302. 00. 01	Доска	1	
11		3	М802. 00. 02	Доска	2	
11		4	М 802. 00. 03	Доска	1	
11		5	М 802. 00. 04	Накладка	4	
				Стандартные изделия		
				Болт М12×70.36.096 ГОСТ 7798-70*	2	
				Болт М6×50.36.096 ГОСТ 7798-70*	16	
				Гайка М12.36.096 ГОСТ 5915-70*	2	
				Гайка М6.36.096 ГОСТ 5915-70*	16	
				Шайба 12.01.05 ГОСТ 11371-78	2	

Изм.	Лист	№ докум.	Подп.	Дата
Разраб.		Михайлов		
Пров.		Смоляков		
Рук. гр.		Смоляков		
Н. контр.		Смоляков		

М 802 00 00

Шивер тип I

Лит.	Лист	Листов
		1

Гипрокоммунстрой г. Москва

Формат 13

Альбом III

Типовой проект 902-2-366.83

М 802.00.01

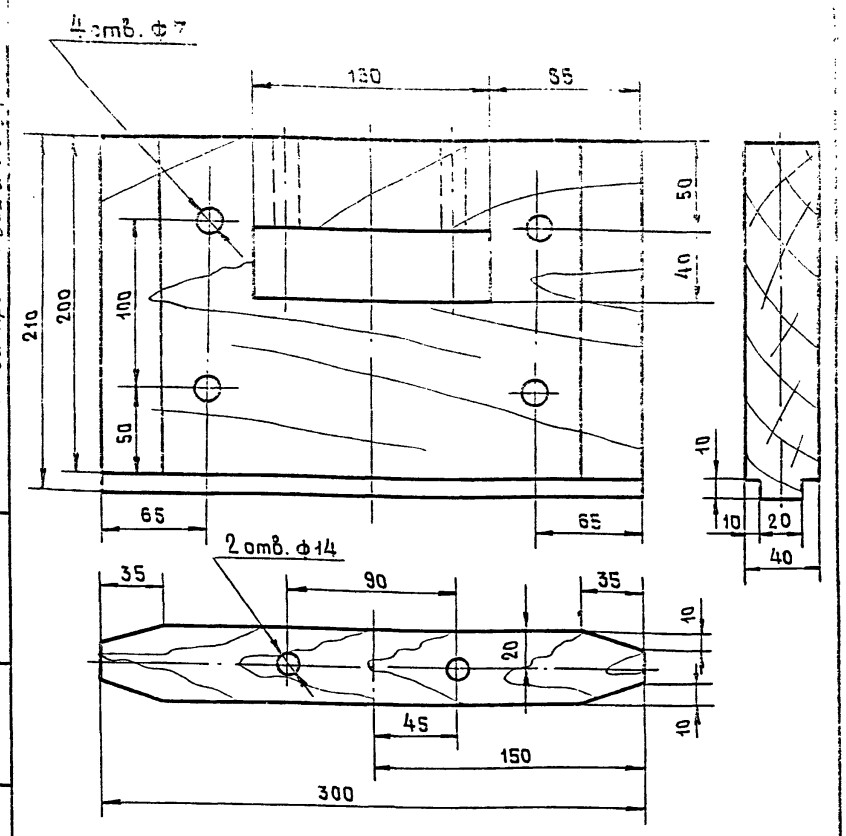

Изм.	Лист	№ докум.	Подп.	Дата
Разраб.		Михайлов		
Пров.		Смоляков		
Рук. гр.		Смоляков		
Н. контр.		Смоляков		

М 802.00.01

Доска

Лит.	Масса	Масштаб
	1,6	1:2,5

Лист | Листов 1

Дуб ГОСТ 2695-71*

ГИПРОКОММУНСТРОЙ г. Москва

Формат 11

Подп. и дата | Инв. № дубл. | Взам. инв. № | Подп. и дата | Инв. № подл.

Альбом III

Типовой проект 902-2-366.83

М 802.00.02

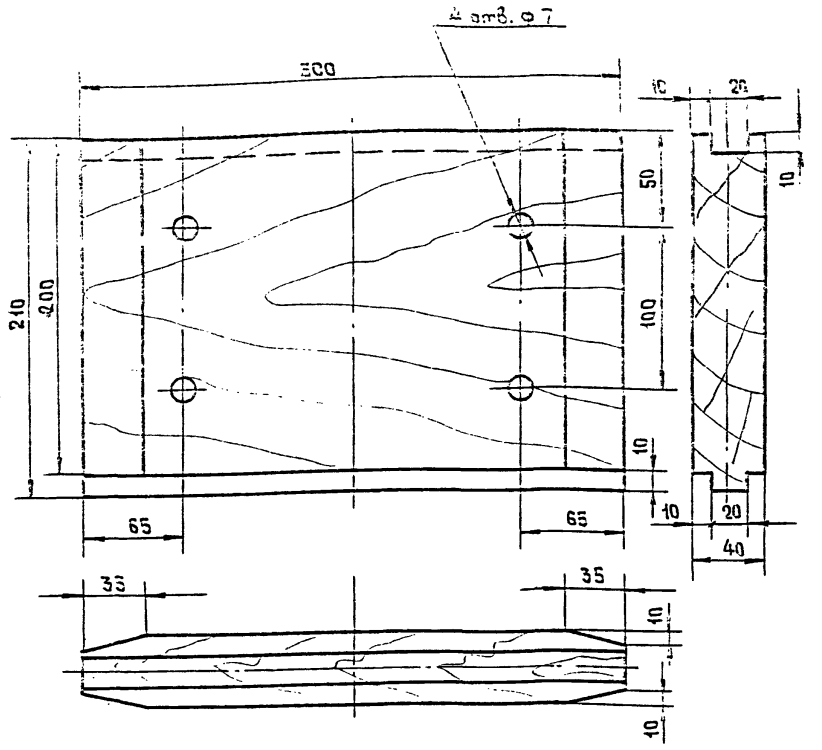

Изм.	Лист	№ докум.	Подп.	Дата
Разраб.		Михайлов		
Пров.		Смоляков		
Рук. гр.		Смоляков		
Н. контр.		Смоляков		

М 802.00.02

Доска

Лит.	Масса	Масшт
	1.6	1:2,

Лист | Листов 1

Дуб ГОСТ 2695-71*

ГИПРОКОММУНСТРО г. Москва

Формат 11

Подп. и дата | Инв. № дубл. | Взам. инв. № | Подп. и дата | Инв. № подл.

Альбом III

Типовой проект 902-2-366.83

М 802.00.03

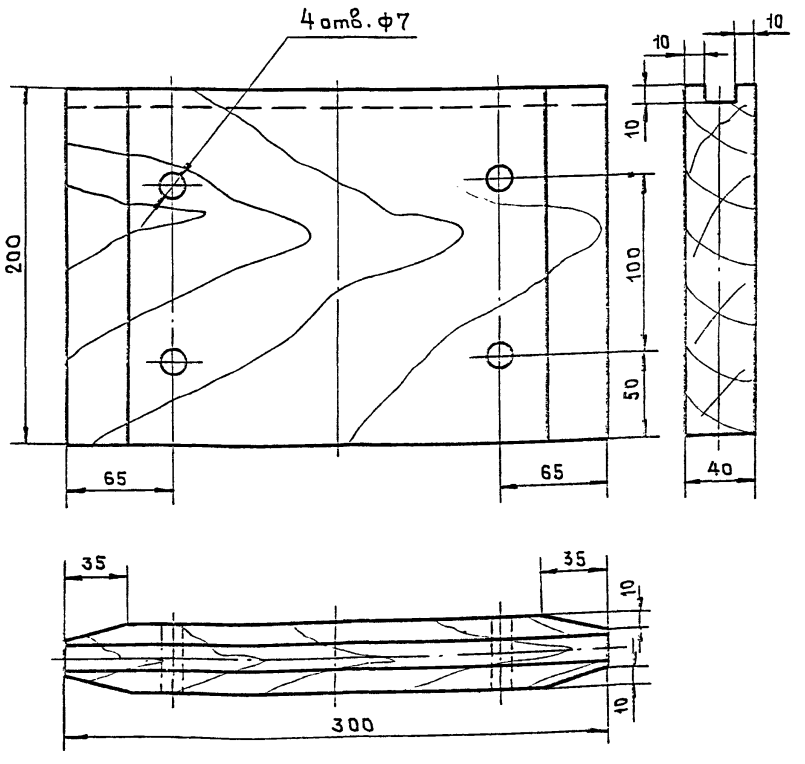

Изм.	Лист	№ докум.	Подп.	Дата
Разраб.		Михайлов		
Пров.		Смоляков		
Рук. гр.		Смоляков		
Н. контр.		Смоляков		

М 802.00.03

Доска

Лит.	Масса	Масштаб
	1.5	1:2,5

Лист | Листов 1

Дуб ГОСТ 2695-71*

ГИПРОКОММУНСТРОЙ г. Москва

Формат 11

Подп. и дата | Инв. № дубл. | Взам. инв. № | Подп. и дата | Инв. № подл.

Альбом III

Типовой проект 902-2-366.83

М 802.00.04

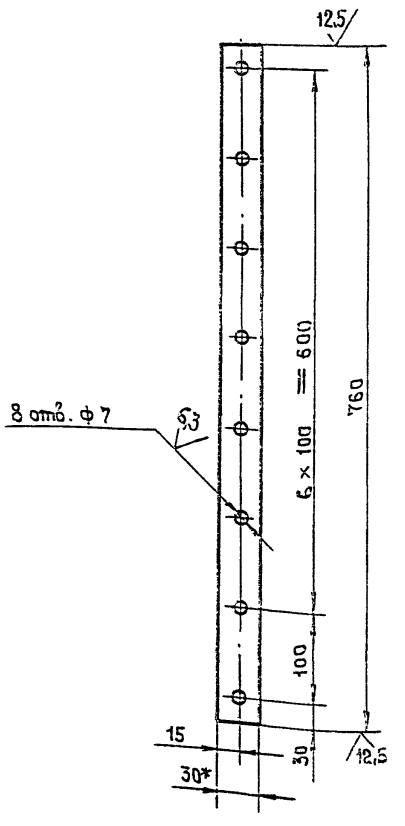

*Размер для справок

Изм.	Лист	№ докум.	Подп.	Дата
Разраб.		Михайлов		
Пров.		Смоляков		
Рук. гр.		Смоляков		
Н. контр.		Смоляков		

М 802.00.04

Накладка

Лит.	Масса	Масш.
	1.0	1:5

Лист | Листов

Полоса 3×30 ГОСТ 103-76 / Ст.3 ГОСТ 535-79

ГИПРОКОММУНСТРО г. Москва

Формат

М803.00.00СБ

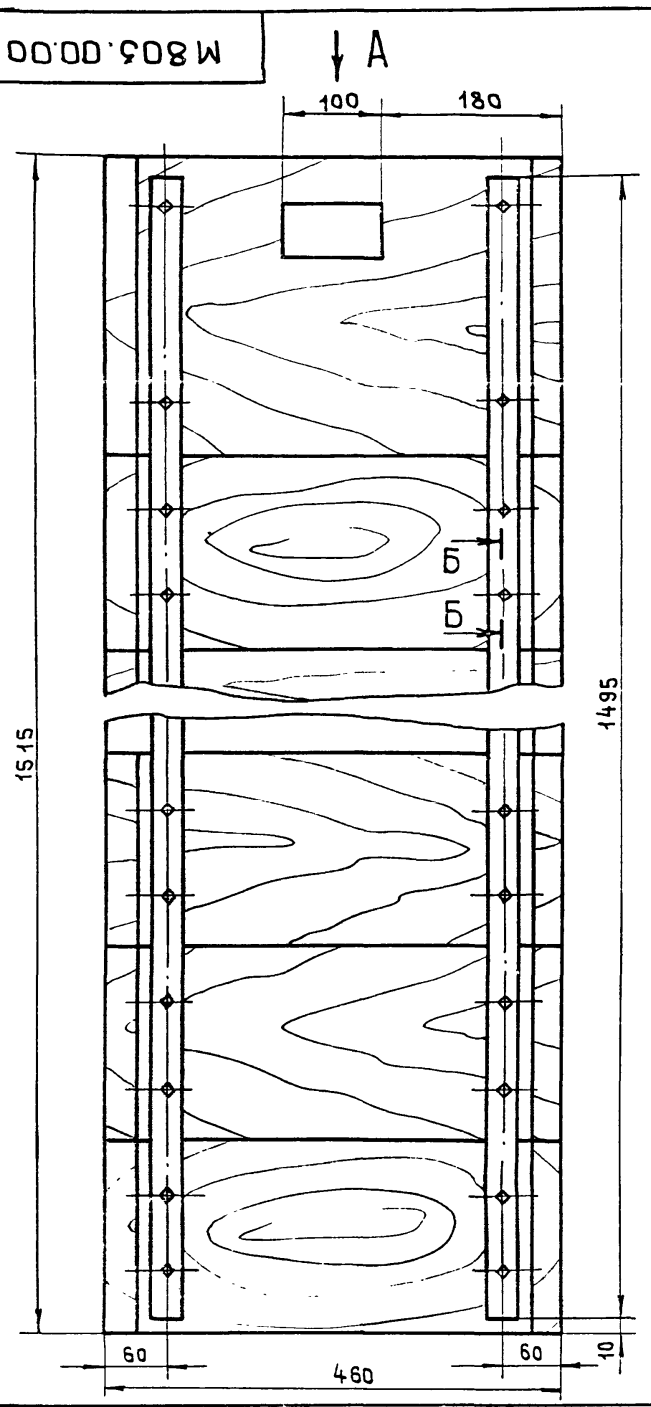

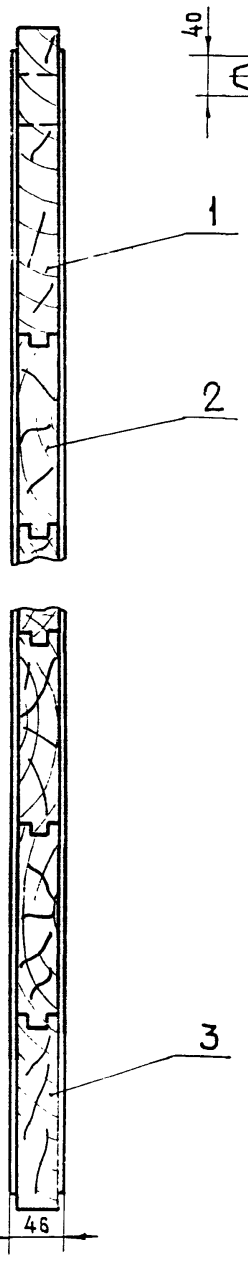

Вид А

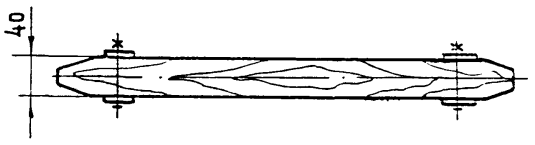

Б-Б
М 1:1

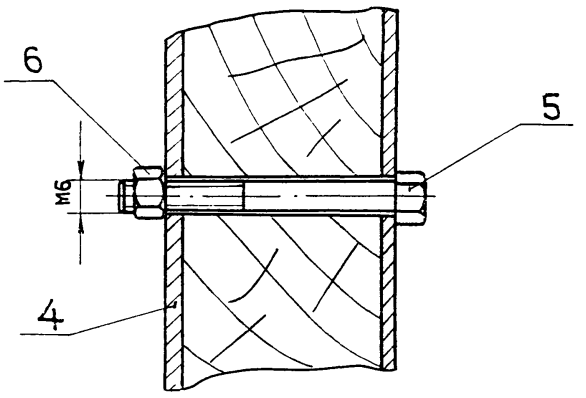

					М 803.00.00СБ	
Изм.	Лист	№ докум.	Подп.	Дата	Шибер тип II Сборочный чертеж	Лит. / Масса / Масштаб 27.0 / 1:5
Разраб.		Михайлов				Лист / Листов 1
Пров.		Смоляков				ГИПРОКОММУНСТРОЙ г. Москва
Рук. гр.		Смоляков				
Н. контр.		Смоляков				

Формат 12

М803.00.01

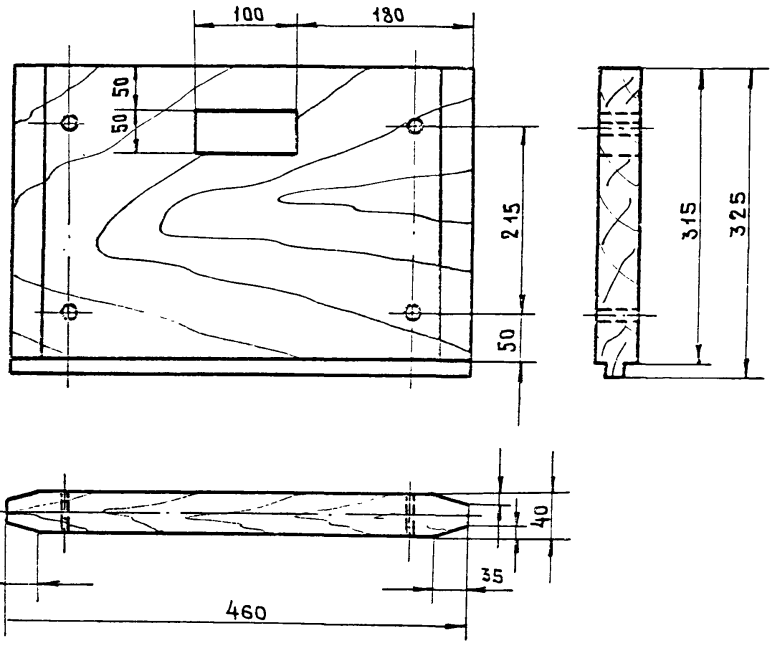

					М 803.00.01	
Изм.	Лист	№ докум.	Подп.	Дата	Доска	Лит. / Масса / Масштаб 3,4 / 1:5
Разраб.		Михайлов				Лист / Листов 1
Пров.		Смоляков				ГИПРОКОММУНСТРОЙ г. Москва
Рук. гр.		Смоляков				
Н. контр.		Смоляков			Дуб ГОСТ 2695-71*	

Формат 11

Типовой проект 902-2-366.83 Альбом III

Формат	Зона	Поз.	Обозначение	Наименование	Кол.	Примечание
				Документация		
12			М 803.00.00 СБ	Сборочный чертеж	1	
				Детали		
11		1	М 803.00.01	Доска	1	
11		2	М 803.00.02	Доска	5	
11		3	М 803.00.03	Доска	1	
11		4	М 803.00.04	Накладка	4	
				Стандартные изделия		
		5		Болт М6×50.36.096 ГОСТ 7798-70*	28	
		6		Гайка М6.36.096 ГОСТ 5915-70*	28	

Подп. и дата | Инв. № дубл. | Взам. инв. № | Подп. и дата | Инв. № подл.

					М 803.00.00	
Изм.	Лист	№ докум.	Подп.	Дата	Шибер тип II	Лит. / Лист / Листов 1
Разраб.		Михайлов				
Пров.		Смоляков				ГИПРОКОММУНСТРОЙ г. Москва
Рук. гр.		Смоляков				
Н. контр.		Смоляков				

Типовой проект 902-2-356.83 Альбом III

М 803.00.02

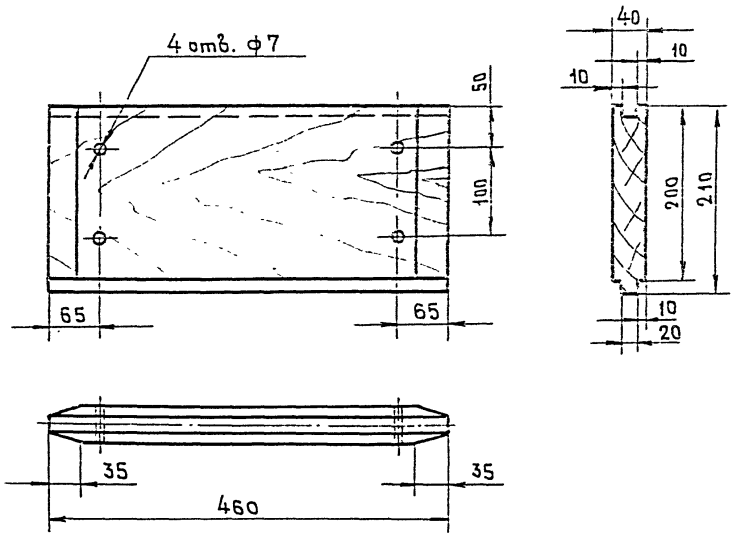

Изм.	Лист	№ докум.	Подп.	Дата
Разраб.	Михайлов			
Пров.	Смоляков			
Рук. гр.	Смоляков			
Н. контр.	Смоляков			

М 803.00.02

Доска

Лит.	Масса	Масштаб
	2,6	1:5
Лист	Листов 1	

Дуб ГОСТ 2695-71*

ГИПРОКОММУНСТРОЙ г. Москва

Формат 11

Типовой проект 902-2-356.83 Альбом III

М 803.00.03

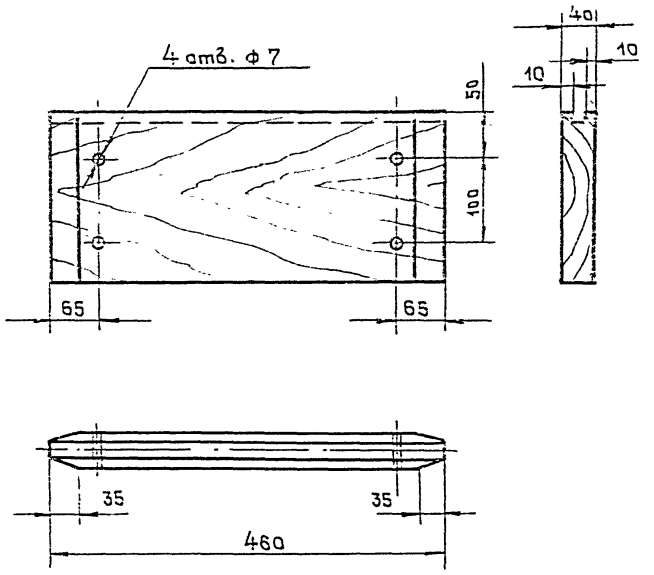

Изм.	Лист	№ докум.	Подп.	Дата
Разраб.	Михайлов			
Пров.	Смоляков			
Рук. гр.	Смоляков			
Н. контр.	Смоляков			

М 803.00.03

Доска

Лит.	Масса	Масштаб
	2,6	1:5
Лист	Листов 1	

Дуб ГОСТ 2695-71*

ГИПРОКОММУНСТРОЙ г. Москва

Формат 11

Типовой проект Альбом III

Типовой проект 902-2-356.83 Альбом III

М 803.00.04

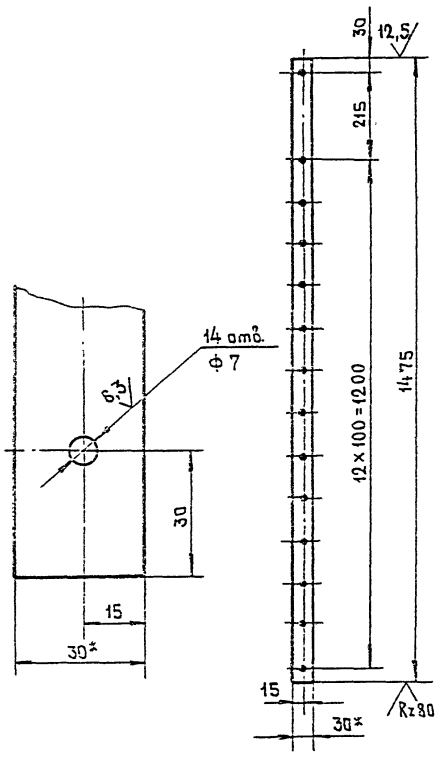

*Размер для справок

Изм.	Лист	№ докум.	Подп.	Дата
Разраб.	Михайлов			
Пров.	Смоляков			
Рук. гр.	Смоляков			
Н. контр.	Смоляков			

М 803.00.04

Наклаадка

Лит.	Масса	Масштаб
	2.0	1:10
Лист	Листов 1	

Полоса 3×30 ГОСТ 103-76 / Ст3 ГОСТ 535-79

ГИПРОКОММУНСТРОЙ г Москва

16733-03 (16) Формат

gost.e-ecolog.ru