ТИПОВОЙ ПРОЕКТ
902-2-336.83

СЛИВНАЯ СТАНЦИЯ НА 1 И 2 ПРИЕМНЫХ МЕСТА

АЛЬБОМ - II

ИЗДЕЛИЯ
ЗАВОДСКОГО ИЗГОТОВЛЕНИЯ

Разработан
проектным институтом
„Гипрокоммунстрой"
Главный инженер
института Сапроненков
Главный инженер
проекта Барсуков

Техно рабочий
проект утвержден
Минжилкомхозом
приказ N 12-ТД от 14.05.1982 г.
введен в действие
Гипрокоммунстроем
приказ N 116 от 19.05.1983 г.

Привязан

Инв. №

gost.e-ecolog.ru

Содержание альбома

Обозначение	Наименование	Примечание
	Перечень чертежей	3-4
КЖИ-ТТ	Технические требования к изго-	
	товлению арматурных и заклад-	
	ных изделий	5
КЖИ-01.00.0	Каркас пространственный КП-1	6
КЖИ-01.00.0СБ	Каркас пространственный КП-1	7
	Сборочный чертеж	
КЖИ-01.01.0	Сетка арматурная С-1	8
КЖИ-02.00.0	Каркас пространственный КП-2	9
КЖИ-02.00.0СБ	Каркас пространственный КП-2	10
	Сборочный чертеж	
КЖИ-02.01.0	Сетка арматурная С-2	11
КЖИ-03.00.0	Каркас пространственный КП-3	12
КЖИ-03.00.0СБ	Каркас пространственный КП-3	13
	Сборочный чертеж	
КЖИ-03.01.0	Сетка арматурная С-3	14
КЖИ-04.00.0	Сетка арматурная С-4	15
КЖИ-05.00.0	Сетка арматурная С-5	16
КЖИ-06.00.0	Сетка арматурная С-6	17
КЖИ-07.00.0	Сетка арматурная С-7	18
КЖИ-08.00.0	Сетка арматурная С-8	19

Обозначение	Наименование	Примечание
КЖИ-09.00.0	Сетка арматурная С-9	20
КЖИ-10.00.0	Сетка арматурная С-10	21
КЖИ-11.00.0	Сетка арматурная С-11	22
КЖИ-12.00.0	Сетка арматурная С-12	23
КЖИ-13.00.0	Сетка арматурная С-13	24
КЖИ-14.00.0	Сетка арматурная С-14	25
КЖИ-15.00.0	Сетка арматурная С-15	26
КЖИ-16.00.0	Сетка арматурная С-16	27
КЖИ-17.00.0	Сетка арматурная С-17	28
КЖИ-18.00.0	Сетка арматурная С-18	29
КЖИ-19.00.0	Сетка арматурная С-19	30
КЖИ-20.00.0	Сетка арматурная С-20	31
КЖИ-21.00.0	Сетка арматурная С-21	32
КЖИ-22.00.0	Сетка арматурная С-22	33
КЖИ-23.00.0	Сетка арматурная С-23	34
КЖИ-24.00.0	Шиберная рамка Р-1	35
КЖИ-24.00.0СБ	Шиберная рамка Р-1.Сборочный черт.	36
КЖИ-25.00.0	Шиберная рамка Р-2	37
КЖИ-25.00.0СБ	Шиберная рамка Р-2.Сборочный черт.	38
КЖИ-26.00.0	Закладная деталь М-1	39
КЖИ 27.00.0	Щит Щ-1	40

Инв. № подл. | Подп. и дата | Взам. инв. №

Технические требования к изготовлению арматурных и закладных изделий

Плоские арматурные изделия следует изготавливать при помощи контактной точечной сварки. Сварку сеток производить во всех точках пересечения стержней. Замена контактной сварки на электродуговую сварку не допускается.

Объединение плоских элементов в пространственные каркасы производить при помощи электросварных клещей.

Арматурные изделия запроектированы из условия изготовления их на многоэлектродных машинах заводов железобетонных конструкций.

Сварку сеток и каркасов производить с нормируемой прочностью в соответствии с требованиями ГОСТ 10922-75 и ГОСТ 19292-73.

При изготовлении закладных деталей руководствоваться СН 393-78.

Сварку шиберных рамок, щита производить электродами типа Э-42 по ГОСТ 9467-75.

Антикоррозийное покрытие шиберных рамок выполнять путем горячего цинкования $\delta = 100$ мкм согласно СНиП-II-28-73*, сварные швы соединений конструкций должны быть защищены путем металлизации или протекторным грунтом марки ЭП-057 по ТУ 6-10-1117-75.

ГИП	Барсуков		КЖИ-ТТ
Нач. отд.	Иванчиков		
Гл. констр.	Харламов		
Гл. спец.	Бабиков		Технические требования к изготовлению арматурных и закладных изделий
Исполн.	Никитина		Стадия: Р; Лист: ; Листов: 1
Н. контр	Бабиков		ГИПРОКОММУНСТРОЙ г. Москва

Формат	Зона	Позиц	Обозначение	Наименование	Кол.	Примеч.
				Документация		
11			КЖИ-ТТ	Технические требования		
				к изготовлению арма-		
				турных и закладн. изд.		
11			КЖИ-01.00.0 СБ	Сборочный чертеж		
				Сборочные единицы		
11		1	КЖИ-01.01.0	Сетка С-1	2	
				Детали		
БЧ		2	КЖИ-01.00.1	ФБАI ГОСТ 5781-81 Е=290	121	0,06 кг

ГИП	Барсуков			КЖИ-01.00.0			
Нач.отд.	Иванчиков						
Гл констр	Харламов						
Гл.спец.	Бабиков			Каркас пространственный КП-1	Стадия	Лист	Листов
Исполн.	Никитина				Р		1
Н.контр	Бабиков				ГИПРОКОММУНСТРОЙ г. Москва		

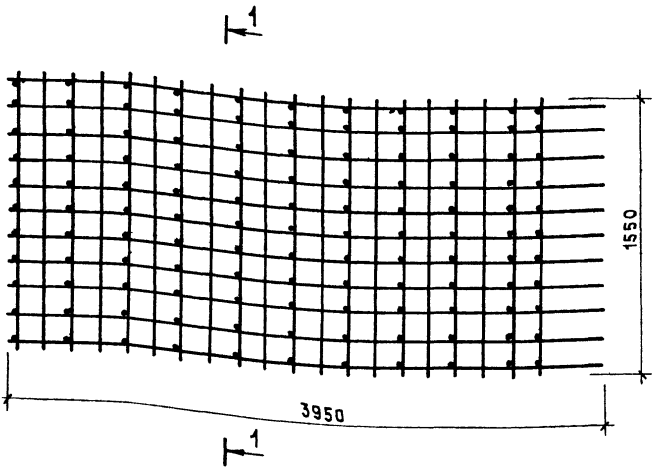

1-1 повернуто

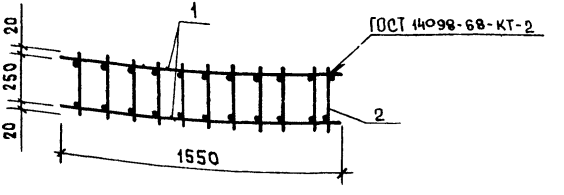

ГИП	Барсуков		КЖИ-01.00.0СБ		
Нач отд.	Иванчиков				
Гл.констр.	Харлатов				
Гл.спец.	Бабиков				
Исполн.	Никитина		Каркас пространственный КП-1 Сварочный чертеж	Стадия: Р	Масса: 135.22	Масштаб:
				Лист	Листов 1
				ГИПРОКОММУНСТРОЙ г. Москва	
Н.контр.	Бабиков				

Типовой проект 902-2-366.83 Альбом III

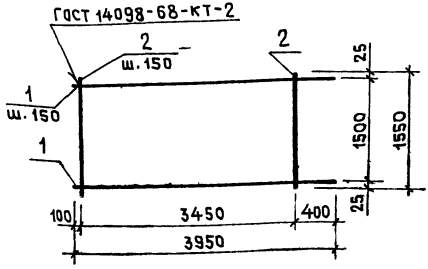

Формат	Зона	Поз.	Обозначение	Наименование	Кол.	Примеч.
				Документация		
11			КЖИ-ТТ	Технические требования к изготовлению арматурных и закладных изделий		
				Детали		
БЧ		1	КЖИ-01.01.1	ф16AII ГОСТ 5781-81 ℓ=3950	11	6,24 кг
БЧ		2	КЖИ-01.01.1-01	ф16AII ГОСТ 5781-81 ℓ=1550	24	2,44 кг

Взам. инв. №

Подп. и дата

Инв. № подл.

ГИП	Барсуков	
Нач. отд.	Иванчиков	
Гл. конст.	Харланов	
Гл. спец.	Бабиков	
Исполн.	Никитина	
Н. контр	Бабиков	

КЖИ-01.01.0

Сетка арматурная С-1

Стадия	Масса	Масштаб
Р	127.43	
Лист	Листов 1	

ГИПРОКОММУНСТРОЙ г. Москва

Формат	Зона	Позиц.	Обозначение	Наименование	Кол.	Примеч.
				Документация		
11			КЖИ-ТТ	Технические требования		
				к изготовлению армату-		
				рных и закладных изделий		
11			КЖИ-02.00.0СБ	Сборочный чертеж		
				Сборочные единицы		
11		1	КЖИ-02.01.0	Сетка С-2	2	
				Детали		
БЧ		2	КЖИ-02.00.1	ф6 AI ГОСТ 5781-81* L=290	70	0,06 кг

ГИП	Барсуков	
Нач. отд.	Иванчиков	
Гл. констр.	Харламов	
Гл. спец.	Бабиков	
Исполн.	Никитина	
Н. контр.	Бабиков	

КЖИ-02.00.0

Каркас пространственный КП-2

Стадия	Лист	Листов
Р		1

ГИПРОКОММУНСТРОЙ г. Москва

Альбом III

Типовой проект 902-2-366.83

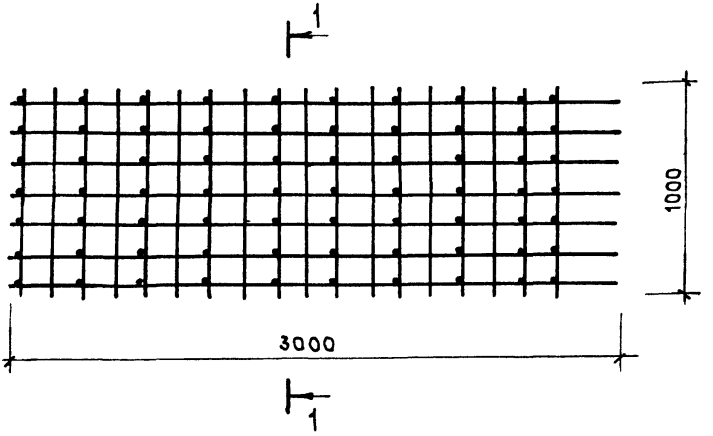

1-1 повернуто

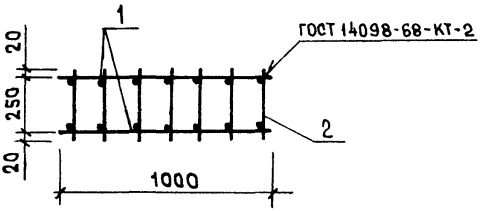

ГИП	Барсуков	
Нач. отд.	Иванчиков	
Гл. конст.	Харлатов	
Гл. спец.	Бабиков	
Исполн.	Никитина	
Н. контр.	Бабиков	

КЖИ-02.00.006

Каркас пространственный КП-2
Сборочный чертеж

Стадия	Масса	Масштаб
Р	6771	
Лист	Листов 1	

ГИПРОКОММУНСТРОЙ
г. Москва

Инв. № подл. | Подп. и дата | Взам. инв. №

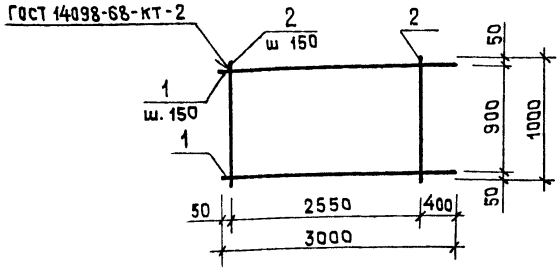

Формат	Зона	Поз.	Обозначение	Наименование	Кол.	Примеч
				Документация		
11			КЖИ-ТТ	Технические требования к изготовлению арматурных и закладных изделий		
				Детали		
БЧ		1	КЖИ-02.01.1	Ф16 AII ГОСТ 5781-81 ℓ=3000	7	4,74 кг
БЧ		2	КЖИ-02 01.1-01	Ф16 AII ГОСТ 5781-81 ℓ=1000	19	1,58 кг

ГИП	Барсуков		КЖИ-02.01.0
Нач. отд.	Иванчиков		
Гл. констр.	Харламов		Сетка арматурная С-2
Гл. спец.	Бабиков		
Исполн.	Никитина		
Н. контр.	Бабиков		

Стадия	Масса	Масштаб
Р	63.20	
Лист	Листов 1	

ГИПРОКОММУНСТРОЙ г. Москва

Альбом II

Типовой проект 902-2-366.83

Формат	Зона	Поз.	Обозначение	Наименование	Кол.	Примеч.
				Документация		
11			КЖИ-ТТ	Технические требования		
				к изготовлению армату-		
				рных и закладных изделий		
11			КЖИ-03.00.0СБ	Сборочный чертеж		
				Сборочные единицы		
11		1	КЖИ-03.01.0	Сетка С-3	2	
				Детали		
11		2	КЖИ-03.00.1	ФБАI ГОСТ 5781-81 ℓ=290	63	0,06 кг

Инв. № подл. | Подп. и дата | Взам. инв. №

ГИП	Барсуков		КЖИ-03.00.0
Нач. отд	Иванчиков		
Гл. констр	Харлампов		
Гл. спец.	Бабиков		Каркас пространственный КП-3
Исполн.	Никитина		Стадия: Р; Лист: ; Листов: 1
Н. контр	Бабиков		ГИПРОКОММУНСТРОЙ г. Москва

18739-02 12

Типовой проект 902-2-366.83 Альбом II

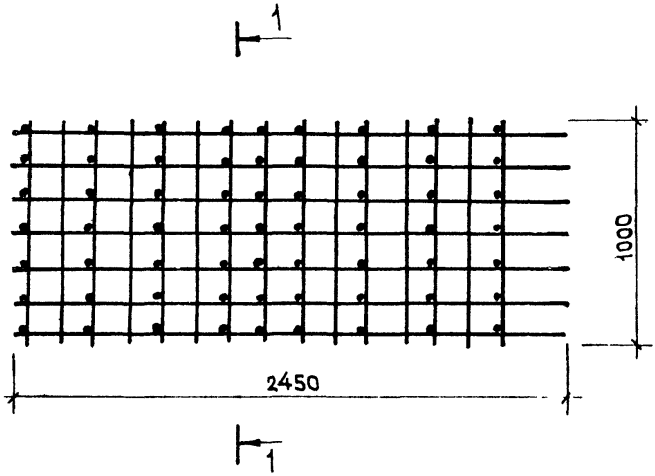

1-1 повернуто

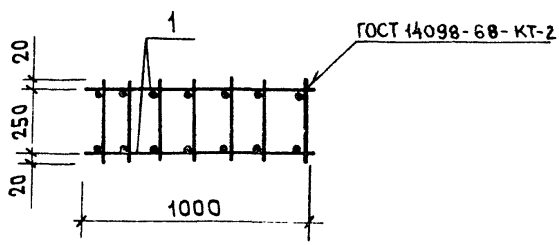

ГИП	Барсуков			КЖИ-03.00.0СБ			
Нач отд.	Иванчиков						
Гл. констр.	Харламов			Каркас пространственный КП-3 Сборочный чертеж	Стадия	Масса	Масштаб
Гл. спец	Бабиков				Р	49,21	
Исполн	Никитина				Лист	Листов 1	
Н контр	Бабиков				ГИПРОКОММУНСТРОЙ г. Москва		

Типовой проект 902-2-366.83 Альбом III

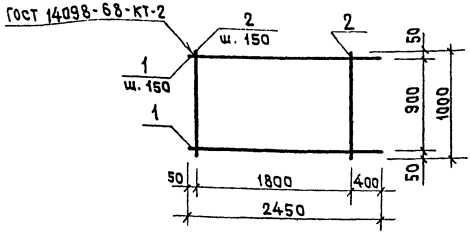

Формат	Зона	Позиц.	Обозначение	Наименование	Кол.	Примеч.
				Документация		
11			КЖИ-ТТ	Технические требования к изготовлению арматурных и закладных изделий		
				Детали		
БЧ		1	КЖИ-03.01.1	ф16 А II ГОСТ 5781-81 ℓ=2450	7	3,87 кг
БЧ		2	КЖИ-03.01.1-01	ф16 А II ГОСТ 5781-81 ℓ=1000	14	1,58 кг

Взам. инв. №

Подп. и д.

Инв. № подл.

ГИП	Барсучев		КЖИ-03.01.0
Нач. отд.	Иванчиков		
Гл. констр.	Харламов		
Гл. спец.	Бабиков		
Исполнит	Никитина		Сетка арматурная С-3
Н. контр	Бабиков		

Стадия	Масса	Масштаб
Р	49,21	
Лист	Листов 1	

ГИПРОКОММУНСТРОЙ г. Москва

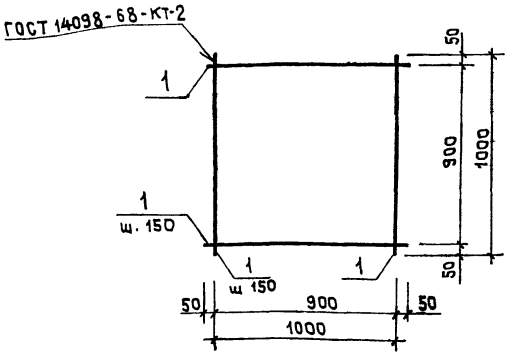

Формат	Зона	Поз.	Обозначение	Наименование	Кол.	Примеч.
				Документация		
11			-КЖИ-ТТ	Технические требования к изготовлению арматурных и закладных деталей		
				Детали		
БЧ		1	КЖИ-04.00.1	ФБА-I ГОСТ 5781-81 ℓ=1000	14	0.22 кг

ГИП	Барсуков	
Нач отд.	Иванчиков	
Гл констр	Харламов	
Гл спец.	Бабиков	
Инженер	Пасынкова	
Н.контр	Бабиков	

КЖИ-04.00.0

Сетка арматурная С-4

Стадия	Масса	Масштаб
Р	3,11	
Лист	Листов 1	

ГИПРОКОММУНСТРОЙ г. Москва

Типовой проект 902-2-366.83 Альбом III

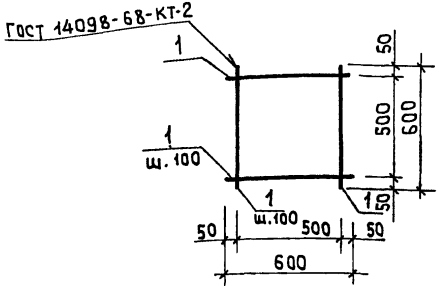

Формат	Зона	Поз.	Обозначение	Наименование	Кол.	Примеч.
				Документация		
11			-КЖИ-ТТ	Технические требования к изготовлению арматурных и закладных деталей		
				Детали		
БЧ		1	КЖИ-04.00.1	ФБА-I ГОСТ 5781-81 ℓ=600	12	0.13кг

ГИП	Барсуков		КЖИ-05.00.0
Нач. отд.	Ивончиков		
Гл. констр.	Харламов		
Гл. спец.	Бабиков		
Инженер	Пасынкова		Сетка арматурная С-5
Н. контр.	Бабиков		

Стадия	Масса	Масштаб
Р	1.60	
Лист	Листов 1	

ГИПРОКОММУНСТРОЙ г. Москва

Инв. № подл. | Подп. и дата | Взам. инв. №

Развертка

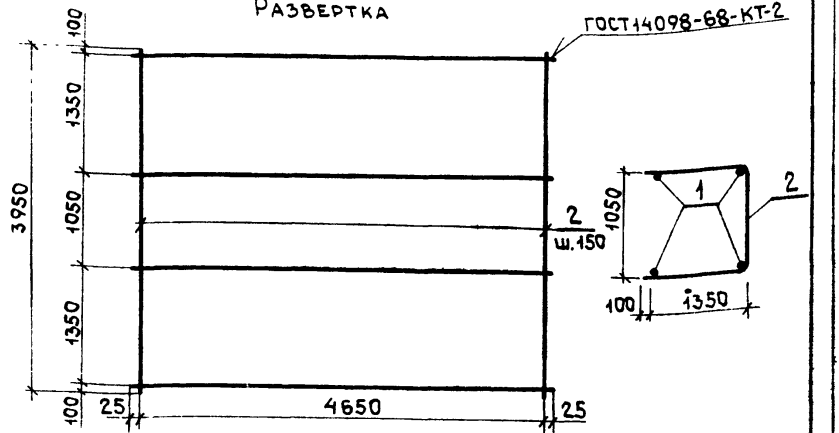

Формат	Зона	Поз.	Обозначение	Наименование	Кол.	Примеч.
				Документация		
11			-КЖИ-ТТ	Технические требования к изготовлению арматурных и закладных деталей		
				Детали		
Бч		1	КЖИ-06-00.1	ФБА-I ГОСТ 5781-81 ℓ=4700	26	1,03 кг
Бч		2	КЖИ-06 00.1-01	ФБА-I ГОСТ 5781-81 ℓ=3950	32	0,87 кг

ГИП	Барсуков	
Нач. отд.	Иванчиков	
Гл. конст.	Харламов	
Гл. спец.	Бабиков	
Инжен.	Пасынкова	
Н. контр.	Бабиков	

КЖИ-06 00.0

Сетка арматурная С-6

Стадия	Масса	Масштаб
Р	55,19	
Лист	Листов 1	

ГИПРОКОММУНСТРОЙ г. Москва

Альбом III

Типовой проект 902-2-366.83

РАЗВЕРТКА

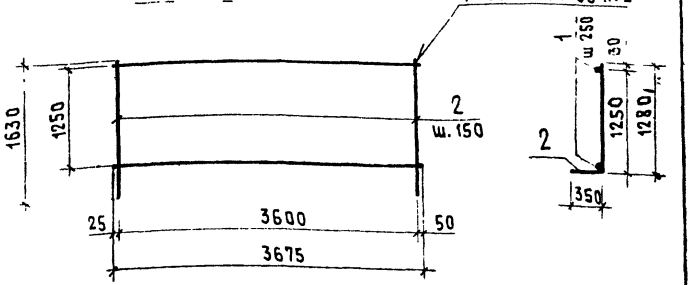

			Обозначение	Наименование	Кол.	Примеч.
				Документация		
11			-КЖИ-ТТ	Технические требования к изготовлению арматурных и закладных деталей		
				Детали		
БЧ		1	КЖИ-07.00.1	ФБА-I ГОСТ 5781-81 ℓ=3675	4	0,81кг
БЧ		2	КЖИ-07.00.2	Ф12А-I ГОСТ 5781-81 ℓ=1630	25	0,36кг

Инв. № подл. | Подп. и дата | Взам. инв. №

ГИП	Барсучков	
Нач. отд.	Иванчиков	
Гл. констр.	Харламов	
Гл. спец.	Бабиков	
Инженер	Гасымкулиев	
Н. контр.	Бабиков	

КЖИ-07.00.0

Сетка арматурная С-7

Стадия	Масса	Масштаб
Р	39,45	
Лист	Листов 1	

ГИПРОКОММУНСТРОЙ г. Москва

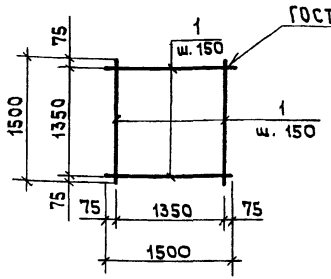

Формат	Зона	Поз	Обозначение	Наименование	Кол.	Примеч.
				Документация		
11			КЖИ-ТТ	Технические требования к изготовлению арматурных и закладных деталей		
				Детали		
БЧ		1	КЖИ-08.00.1	ф16А-II ГОСТ 5781-81 ℓ=1500	20	2.37кг

ГИП	Барсуков		КЖИ-08.00.0
Нач. отд.	Иванчиков		
Гл. констр.	Харламов		
Гл. спец.	Бабиков		
Инженер	Пасынкова		Сетка арматурная С-8
Н. контр.	Бабиков		

Стадия	Масса	Масштаб
Р	47,40	
Лист	Листов 1	

ГИПРОКОММУНСТРОЙ
г. Москва

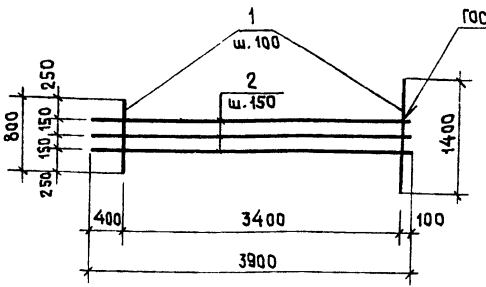

Формат	Зона	Поз	Обозначение	Наименование	Кол	Прим.
				Документация		
11			КЖИ-ТТ	Технические требования к изготовлению арматурных и закладных деталей		
				Детали		
БЧ		1	КЖИ-09.00.1	ф12А-II ГОСТ 5781-81 ℓ=ср 1100	35	0,97кг
БЧ		2	КЖИ-09.00.2	ф8А-I ГОСТ 5781-81 ℓ=3900	3	1,56кг

Взам. инв. №

Подп. и дата

Инв. № подл.

ГИП	Барсук	
Нач. отд.	Иванчиков	
Гл. констр	Харламов	
Гл. спец	Бабиков	
Инженер	Пасынкова	
Н. контр	Бабиков	

КЖИ-09.00.0

Сетка арматурная С-9

Стадия	Масса	Масштаб
Р	39,81	
Лист	Листов 1	

ГИПРОКОММУНСТРОЙ г. Москва

Типовой проект 902-2-360.83, Альбом II

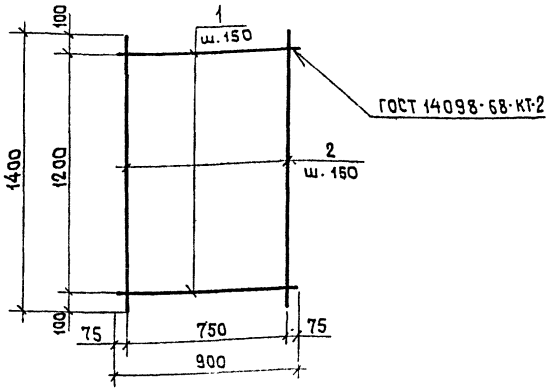

Формат	Зона	Поз.	Обозначение	Наименование	Кол.	Прим.
				Документация		
11			- КЖИ-ТТ	Технические требования		
				к изготовлению арматур		
				ных и закладных деталей		
				Детали		
6Ч		1	КЖИ-10.00.1	ф6А-I ГОСТ 5781-81 ℓ=900	9	0.20кг
6Ч		2	КЖИ-10.00.1-01	ф6А-I ГОСТ 5781-81 ℓ=1400	6	0.31кг

ГИП	Барсуков		
Нач. отд.	Иванчиков		
Гл. констр	Харламов		
Гл. спец.	Бабиков		
Инженер	Пасынкова		
Н. контр	Бабиков		

КЖИ-10.00.0

Сетка арматурная С-10

Стадия	Масса	Масштаб
Р	3.66	
Лист	Листов 1	

ГИПРОКОММУНСТРОЙ г. Москва

Альбом II

Типовой проект 902-2-366.83

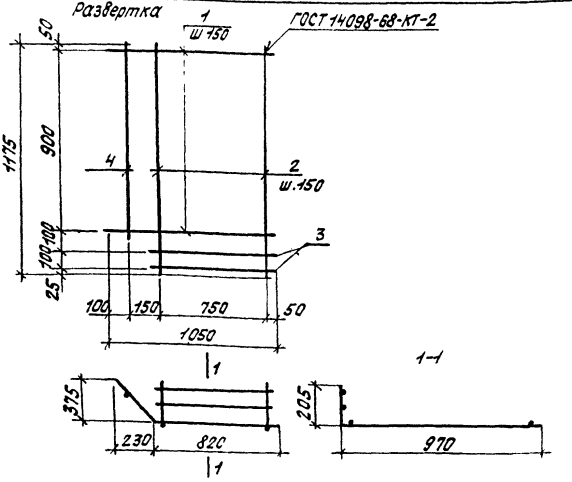

Формат	Зона	Позиц.	Обозначение	Наименование	Кол.	Примечание
				Документация		
11			-КЖИ-ТТ	Технические требования к изготовлению арматурных и закладных деталей		
				Детали		
Б.Ч		1	КЖИ-11-00.1	ф 6 А-I ГОСТ 5781-75 ℓ=1050	7	0.23кг
Б.Ч		2	КЖИ-11-00.1-01	ф 6 А-I ГОСТ 5781-75 ℓ=1175	6	0.26кг
Б.Ч		3	-02	ф 6 А I ГОСТ 5781-75 ℓ=850	2	0.19кг
Б.Ч		4	-03	ф 6 А I ГОСТ 5781-75 ℓ=1000	1	0.22кг

Инв.№ подл. | Подпись и дата | Взам.инв.№

ГИП	Барсуков	
Нач.отд	Иванчиков	
Гл.конст	Харламов	
Гл.спец	Бадиков	
Инж.	Пасынкова	
Н.контр	Бадиков	

КЖИ-11-00-0

Сетка арматурная С-11

Стадия	Масса	Масштаб
Р	3.77	
Лист	Листов	

ГИПРОКОММУНСТРОЙ г. МОСКВА.

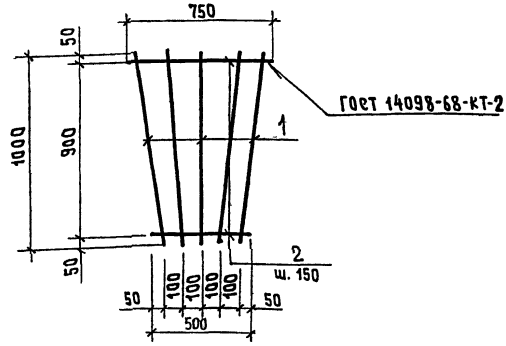

Формат	Зона	Поз.	Обозначение	Наименование	Кол.	Прим.
				Документация		
11			-КЖИ-ТТ	Технические требования к изготовлению арматурных и закладных деталей		
				Детали		
БЧ		1	КЖИ-12 00 1	ФбАI ГОСТ 5781-81 ℓ=1000	5	0,22кг
БЧ		2	КЖИ-12.00.1-01	ФбАI ГОСТ 5781-81 ℓ=ср.625	7	0,14кг

ГИП	БАРСУКОВ		КЖИ-12.00.0
Нач.отд.	ИВАНЧИКОВ		
Гл. конст.	ХАРЛАМОВ		
Гл. спец.	БАБИКОВ		Стадия: Р; Масса: 2,08; Масштаб:
Инженер	ПАСЬНКОВА		Сетка арматурная С-12
			Лист; Листов 1
Н.контр.	БАБИКОВ		ГИПРОКОММУНСТРОЙ г. Москва

Типовой проект 902-2-366.83 Альбом II

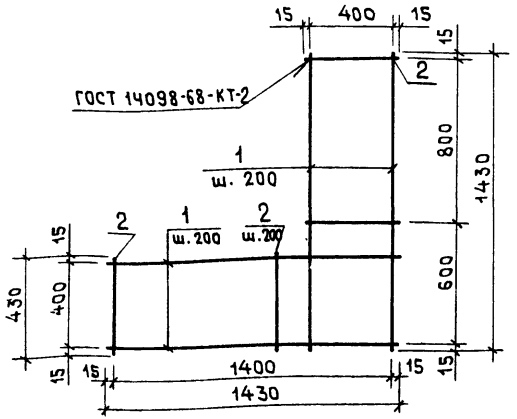

Формат	Зона	Поз.	Обозначение	Наименование	Кол.	Прим.
				Документация		
11			- КЖИ-ТТ	Технические требования к изготовлению арматурных и закладных деталей		
				Детали		
БЧ		1	КЖИ-13.00.1	ф10 AI ГОСТ 5781-81 ℓ=1430	6	0.88кг
БЧ		2	КЖИ-13.00.1-01	ф10 AI ГОСТ 5781-81 ℓ=430	10	0.27кг

ГИП	Барсуков	
Нач. отд.	Иванчиков	
Гл. констр.	Харламов	
Гл. спец.	Бабиков	
Инженер	Пасынкова	
Н. контр.	Бабиков	

Инв. № подл. | Подп. и дата | Взам. инв. №

КЖИ-13.00.0

Сетка арматурная С-13

Стадия	Масса	Масштаб
Р	11.65	
Лист	Листов 1	

ГИПРОКОММУНСТРОЙ г. Москва

18733-02 24

Развертка

ГОСТ 14098-68-КТ-2

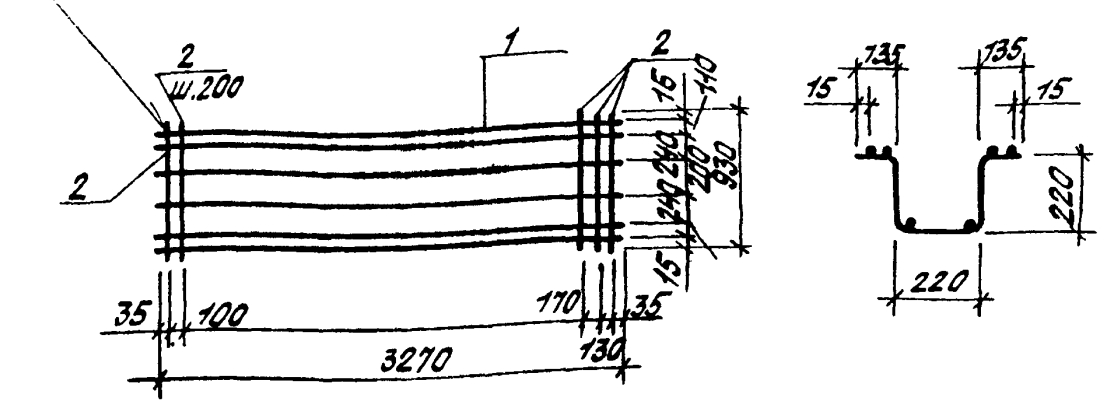

Формат	Зона	Позиц.	Обозначение	Наименование	Кол.	Примеч.
				Документация		
11			-КЖН-ТТ	Технические требования		
				к изготовлению армату		
				рных и закладных деталей		
				Детали		
БЧ		1	КЖН-14.00.1	ФБАI ГОСТ 5781-81 ℓ=3270	6	0.73кг
БЧ		2	КЖН-14.00.1-01	ФБАI ГОСТ 5781-81 ℓ=930	19	0.20кг

ГИП	Барсуков		КЖН-14.00.0
Нач.отд	Иванчикова		
Гл.конст.	Тарламов		
Гл.спец.	Бабиков		
Инженер	Пасынкова		
Ч.контр.	Бабиков		

Сетка арматурная С-14

Стадия	Масса	Масштаб
Р	8.10	
Лист	Листов 1	

ГИПРОКОММУНОТРОЙ г. МОСКВА

Альбом II

Типовой проект 902-2-366.83

Развертка

ГОСТ 14098-68-КТ-2

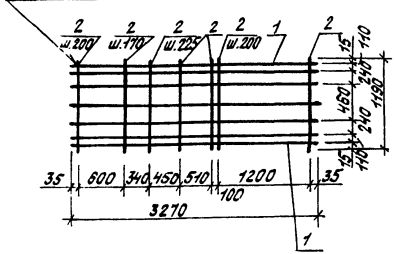

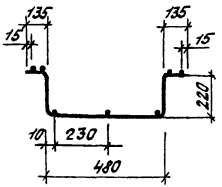

Формат	Зона	Позиц.	Обозначение	Наименование	Кол.	Примеч.
				Документация		
А4			-КЖИ-ТТ	Технические требования к изготовлению арматурных и закладных деталей		
				Детали		
БЧ		1	КЖИ-15.00.1	ф6 AI ГОСТ 5781-81 ℓ=3270	1	0.12кг
БЧ		2	КЖИ-15.00.1-01	ф 6 AI ГОСТ 5781-81 ℓ=1190	11	0.26кг

Инв.№подл. | Подпись и дата | Взам.инв.№

ГИП	Барсуков		КЖИ-15.00.0
Нач.от.7	Иванчиков		
Гл.конст.	Харламов		
Гл.спец.	Бабиков		Сетка арматурная С-15
Н.мж.	Пасынкова		
Н.контр.	Бабиков		

Стадия	Масса	Масштаб
Р	9.39	
Лист	Листов 1	

ГИПРОКОММУНСТРОЙ г. МОСКВА

18733-02 26

Альбом II

Типовой проект 902-2-366.83

Развертка

ГОСТ 14098-68-КТ-2

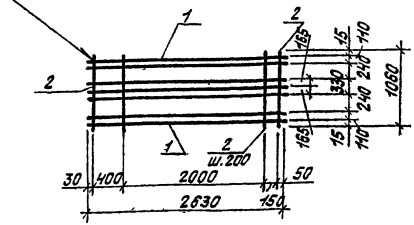

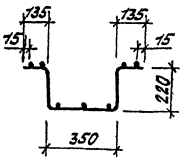

Формат	Зона	Позиц.	Обозначение	Наименование	Кол.	Примеч.
				Документация		
11			-КЖИ-ТТ	Технические требования к изготовлению арматурных и закладных деталей		
				Детали		
БЧ		1	КЖИ-16.00.1	ФБАI ГОСТ 5781-81 ℓ=2630	1	0.58кг
БЧ		2	КЖИ-16.00.1-01	ФБАI ГОСТ 5781-81 ℓ=1060	13	0.23кг

ГИП	Барсуков		КЖИ-16.00.0
Нач.отд	Иванчиков		
Гл.конст.	Харламов		
Гл.спец.	Бабиков		
Инженер	Пасынкова		Сетка арматурная С-16
Н.контр.	Бабиков		

Стадия	Масса	Масштаб
Р	7.02	
Лист	Листов 1	

ГИПРОКОММУНСТРОЙ г. Москва.

Альбом II

Типовой проект 902-2-366.83

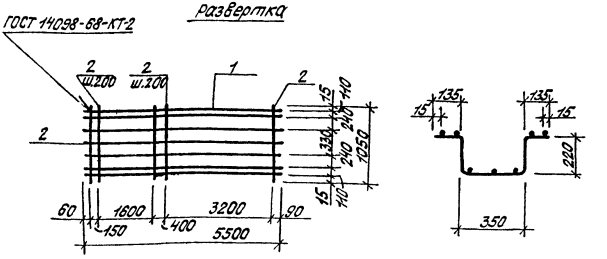

Форма	Зона	Позиц.	Обозначение	Наименование	Кол.	Примеч.
				Документация		
11			-КЖИ-ТТ	Технические требования		
				к изготовлению арматур-		
				ных и закладных деталей		
				Детали		
Б4		1	КЖИ-17.00.1	ф6АI ГОСТ 5781-81 ℓ=5500	7	1.23кг
Б4		2	КЖИ-17.00.1-01	ф6АI ГОСТ 5781-81 ℓ=1050	27	0.23кг

ГИП	Барсуков		
Нач.отд.	Иванчиков		
Гл.конс.	Харламов		
Гл.спец.	Бабиков		
Инж.	Пасынкова		
Н.контр.	Бабиков		

КЖИ-17.000

Сетка арматурная С-17

Стадия	Масса	Масштаб
Р	14.69	
Лист	Листов 1	

ГИПРОКОММУНСТРОЙ г. МОСКВА.

Инв.№ подл. | Подпись и дата | Взам.инв.№

18733-02 28

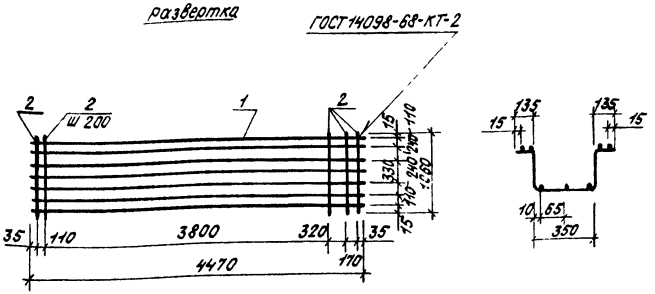

Формат	Зона	Поз. ищ.	Обозначение	Наименование	Кол.	Примеч.
				Документация		
11			-КЖИ-ТТ	Технические требования к изготовлению арматурных и закладных деталей		
				Детали		
Б4		1	КЖИ-18.00.1	ф6А I ГОСТ 5781-81 ℓ=4470	7	0.98 кг
Б4		2	КЖИ-18.00.1-01	ф6А I ГОСТ 5781-81 ℓ=1060	23	0.22 кг

ГИП	Барсуков		
Нач.отд.	Иванчиков		
Гл.конст.	Харламов		
Гл.спец.	Бабиков		
Инженер	Пасынкова		
Н.контр.	Бабиков		

КЖИ-18.00.0

Сетка арматурная С-18

Стадия	Масса	Масштаб
Р	12.16	

Лист | Листов 1

ГИПРОКОММУНСТРОЙ г. Москва.

18733-02 29

Типовой проект 902-2-..83 Альбом II

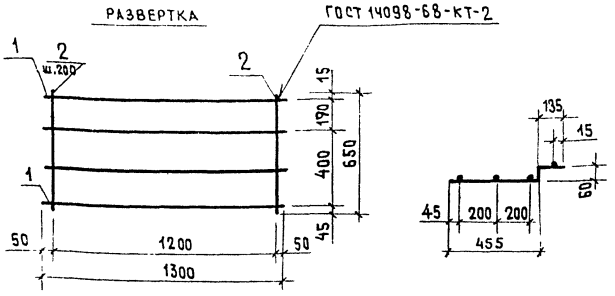

Формат	Зона	Поз.	Обозначение	Наименование	Кол.	Примеч.
				Документация		
11			- КЖИ-ТТ	Технические требования		
				к изготовлению арматур-		
				ных и закладных деталей		
				Детали		
БЧ		1	КЖИ-19.00.1	ф6АI ГОСТ 5781-75 ℓ=1300	4	0,29кг
БЧ		2	КЖИ-19.00.1 - 01	ф6АI ГОСТ 5781-75 ℓ=650	7	0,14кг

ГИП	БАРСУКОВ		
Нач. отд.	ИВАНЧИКОВ		
Гл. констр	ХАРЛАМОВ		
Гл. спец.	БАБИКОВ		
Инженер	ПАСЫНКОВА		
Н. контр	БАБИКОВ		

КЖИ-19.00.0

Сетка арматурная С-19

Стадия	Масса	Масштаб
Р	2.13	
Лист	Листов 1	

ГИПРОКОММУНСТРОЙ г. МОСКВА

Инв. № подл. | Подп. и дат. | Взам. инв. №

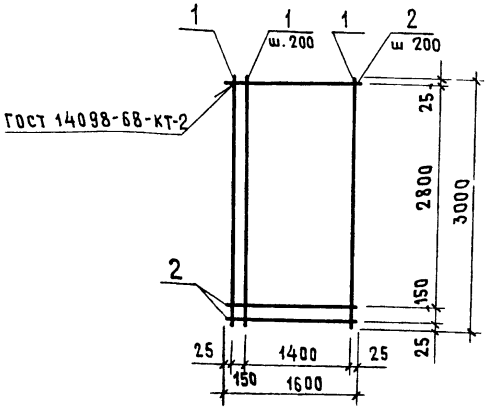

Формат	Зона	Поз.	Обозначение	Наименование	Кол.	Примеч.
				Документация		
11			-КЖИ-ТТ	Технические требования к изготовлению арматурных и закладных деталей		
				Детали		
БЧ		1	КЖИ-20.00.1	ф12А-I ГОСТ 5781-81 ℓ=3000	9	2.66кг
БЧ		2	КЖИ-20.00.1-01	ф12А-I ГОСТ 5781-81 ℓ=1600	16	1.42кг

ГИП	Барсуков		КЖИ-20.00.0
Нач. отд.	Иванчиков		
Гл. констр.	Харламов		
Гл. спец.	Бабиков		
Инженер	Пасынкова		Сетка арматурная С-20
Н. контр.	Бабиков		

Стадия	Масса	Масштаб
Р	46.7	
Лист	Листов 1	

ГИПРОКОММУНСТРОЙ г. Москва

Типовой проект 902-2-366.83 Альбом III

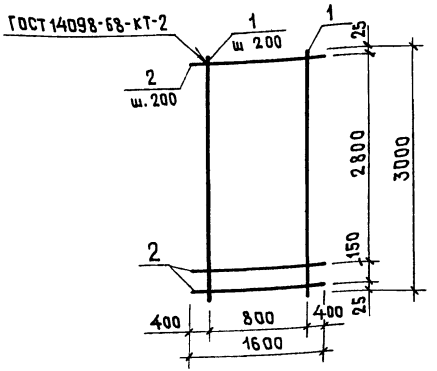

Формат	Зона	Поз.	Обозначение	Наименование	Кол.	Примечан
				Документация		
11			КЖИ-ТТ	Технические требования к изготовлению арматурных и закладных изделий		
				Детали		
БЧ		1	КЖИ-21.00.1	ф12АI ГОСТ 5781-81 ℓ=3000	5	2.66кг
БЧ		2	КЖИ-21.00.1-01	ф12АI ГОСТ 5781-81 ℓ=1600	16	1.42кг

Инв. № подл. | Подп. и дата | Взам. инв. №

ГИП	Арсунов		КЖИ-21.00.0
Нач. отд.	Иванов		
Гл. констр.	Хардамов		
Гл. спец.	Бабиков		
Исполн.	Пасынкова		Сетка арматурная С-21
Н. контр.	Бабиков		

Стадия	Масса	Масштаб
Р	36.0	
Лист	Листов 1	

ГИПРОКОММУНСТРОЙ г. Москва

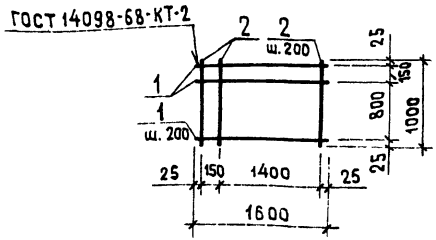

Формат	Зона	Поз.	Обозначение	Наименование	Кол.	Примеч
				Документация		
11			-КЖИ-ТТ	Технические требования		
				к изготовлению арматур		
				ных и закладных деталей		
				Детали		
БЧ		1	КЖИ-22.00.1	ф12А-I ГОСТ 5781-81 ℓ=1600	6	1,42кг
БЧ		2	КЖИ-22.00.1-01	ф12А-I ГОСТ 5781-81 ℓ=1000	9	0.89кг

ГИП	Барсуков	
Нач отд	Иванчиков	
Гл констр	Харламов	
Гл. спец.	Бабиков	
Инженер	Пасынкова	
Н контр	Бабиков	

КЖИ-22.00.0

Сетка арматурная С-22

Стадия	Масса	Масштаб
Р	1.66	
Лист	Листов 1	

ГИПРОКОММУНСТРОЙ г. Москва

Типовой проект 902-2-366.83 Альбом III

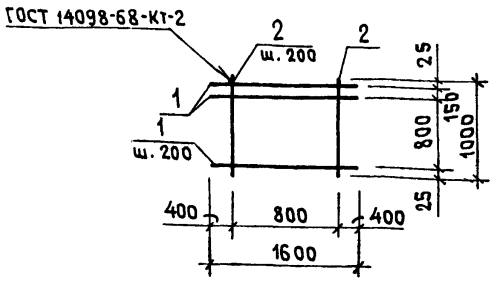

Формат	Зона	Поз.	Обозначение	Наименование	Кол.	Примеч.
				Документация		
11			КЖИ-ТТ	Технические требования к изготовлению арматурных и закладных деталей		
				Детали		
БЧ		1	КЖИ-23.00.1	Ф12А-I ГОСТ 5781-81 ℓ=1600	6	1.42кг
БЧ		2	КЖИ-23.00.1-01	Ф12А-I ГОСТ 5781-81 ℓ=1000	5	0.89кг

Взам. инв. №

Подп. и дата

Инв. № подл.

ГИП	Барсуков	
Нач. отд.	Иванчиков	
Гл. констр.	Харламов	
Гл. спец.	Бабиков	
Инженер	Пасынкова	
Н. контр.	Бабиков	

КЖИ-23.00.0

Сетка арматурная С-23

Стадия	Масса	Масштаб
Р	13.1	
Лист	Листов 1	

ГИПРОКОММУНСТРОЙ г. Москва

Альбом II

Типовой проект 902-2-366.83

Формат	Зона	Поз.	Обозначение	Наименование	Кол.	Примеч.
				Документация		
11			КЖИ-ТТ	Технические требования		
				на изготовление арма-		
				турных и закладных изделий		
11			КЖИ-24.00.0СБ	Сборочный чертеж		
				Детали		
				5 ГОСТ 8240-72		
				Швеллер 18кп ГОСТ 23570-79		
БЧ		1	КЖИ-24.00.1	ℓ = 1020	1	4,94кг
БЧ		2	КЖИ-24.00.2	ℓ = 1365	4	6,61кг
БЧ		3	КЖИ-24.00.3	Пластина δ=6, сталь 18кп ГОСТ 23570-79	4	0,37кг
БЧ		4	КЖИ-24.00.4	ф6А-I ГОСТ 5781-75 ℓ=370	4	0,08кг

Инв.№ подл. | Подп. и дата | Взам. инв.№

ГИП	Барсуков	
Нач.отд.	Иванчи	
Гл.констр.	Харламов	
Гл.спец.	Бабиков	
Исполн.	Никитина	
Н.контр.	Бабиков	

КЖИ-24.00.0

Шиберная рамка Р-1

Стадия	Лист	Листов
Р		1

ГИПРОКОММУНСТРОЙ г. Москва

Типовой проект 902-2-366.83 Альбом II

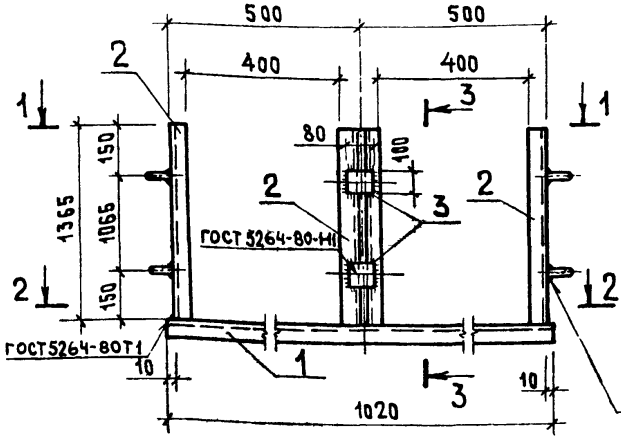

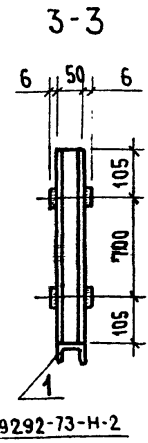

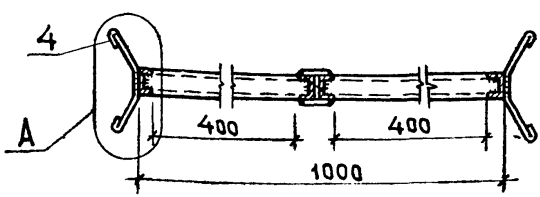

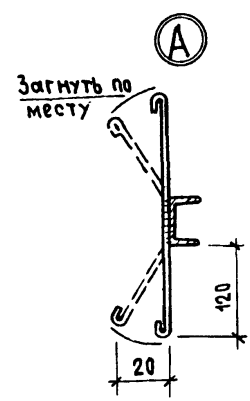

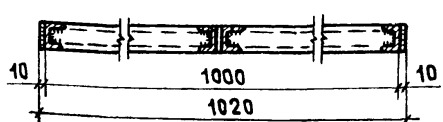

ГИП	Барсуков	
Нач. отд.	Иванчиков	
Гл. констр.	Харламов	
Гл. спец.	Бабиков	
Исполн.	Никитина	
Н. контр.	Бабиков	

КЖИ-24.00.0СБ

Шиберная рамка Р-1
Сборочный чертеж

Стадия	Масса	Масштаб
Р	33,57	
Лист	Листов 1	

ГИПРОКОММУНСТРОЙ г. Москва

Инв. № подл. | Подп. и дата | Взам. инв. №

18733-02 36

Альбом III

Типовой проект 902-2-366.

Формат	Зона	Поз.	Обозначение	Наименование	Кол.	Примеч.
				Документация		
11			КЖИ-ТТ	Технические требования		
				на изготовление армату-		
				рных и закладных изделий		
11			КЖИ-25.00.0 СБ	Сборочный чертеж		
				Детали		
				Швеллер 5 ГОСТ 8240-72 / 18кп ГОСТ 23570-79		
БЧ		1	КЖИ-25.00.1	ℓ = 1150	2	5,57 кг
БЧ		2	КЖИ-25.00.2	ℓ = 350	1	1,70 кг
БЧ		3	КЖИ-25.00.3	Полоса δ=6, сталь 18кп ГОСТ 23570-79	2	0,76 кг
БЧ		4	КЖИ-25.00.4	Пластина δ=6, сталь ГОСТ 23570-79	4	0,14 кг

Инв. № подл. | Подп. и дата | Взам. инв. №

ГИП	Барсуков	
Нач. отд.	Иванчиков	
Гл. констр.	Харламов	
Гл. спец.	Бавиков	
Исполн.	Никитина	
Н. контр.	Бабиков	

КЖИ-25.00.0

Шиберная рамка Р-2

Стадия	Лист	Листов
Р		1

ГИПРОКОММУНСТРОЙ г. Москва

Альбом II

Типовой проект 902-2-366.83

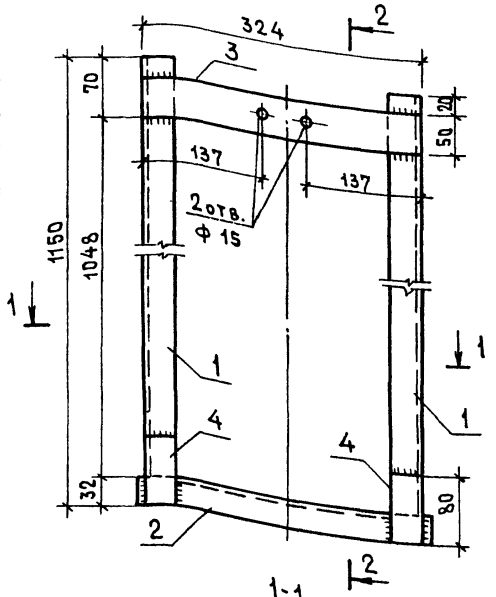

1-1

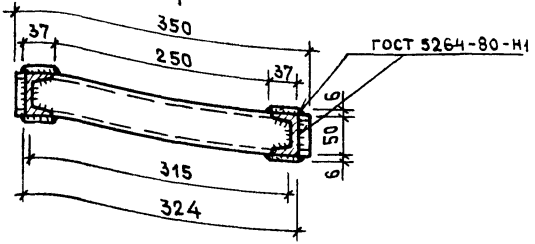

Инв. № подл. | Подп. и дата | Взам. инв. №

ГИП	БАРСУКОВ	
Нач. отд.	ИВАНЧИКОВ	
Гл. констр.	ХАРЛАМОВ	
Гл. спец.	БАБИКОВ	
Исполн.	НИКИТИНА	
Н. контр.	БАБИКОВ	

КЖИ-25.00.0 СБ

Шиберная рамка Р-2

Сборочный чертеж

Стадия	Масса	Масштаб
Р	14.56	
Лист	Листов 1	

ГИПРОКОММУНСТРОЙ г. Москва

18793-02 38

Типовой проект 902-2-366.83 Альбом III

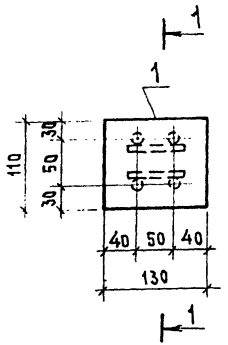

Формат	Зона	Поз.	Обозначение	Наименование	Кол.	Прим.
				Документация		
11			-КЖИ-ТТ	Технические требования к изготовлению арматурных и закладных деталей		
				Детали		
БЧ		1	КЖИ-26.00.1	Пластина δ=10, сталь 18кп ГОСТ 2350-79	1	0,03 кг
БЧ		2	КЖИ-26.00.2	Ф10 А III ГОСТ 5.1459-72* ℓ=80	4	0,05 кг
		3	КЖИ-26.00.2-01	Ф10 А III ГОСТ 5.1459-72* ℓ=110	2	0,07 кг

Взам. инв. №

Подп. и дата

Инв. № подл.

ГИП	Барсуков		КЖИ-26.00.0
Нач. отд.	Иванчиков		
Гл. констр.	Харламов		Стадия: Р; Масса: 0,37; Масштаб:
Гл. спец.	Бабиков		Закладная деталь М 1:1
Инженер	Часынкова		Лист; Листов 1
Н. контр.	Бабиков		ГИПРОКОММУНСТРОЙ г. Москва

Альбом II

Типовой проект 902-2-366.83

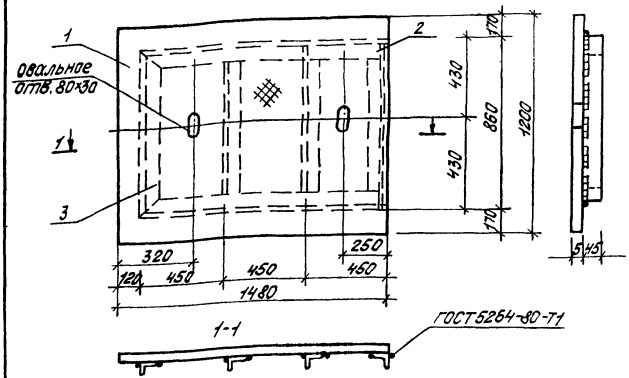

Формат	Зона	Позиц.	Обозначение	Наименование	Кол.	Примечание
				Документация		
11			КЖИ-ТТ	Технические требования к изготовлению арматурных и закладных деталей		
				Детали		
5.4		1	КЖИ-27.00.1	Рулон.ромб $\frac{К5\times1200Б\ Ст3сп}{ГОСТ\ 8568-77}$	1	75.40кг
5.4		2	КЖИ-27.00.2	Уголок $\frac{Б\text{-}45\times4\ ГОСТ\ 8509-72}{Ст\ 18кп\ ГОСТ\ 23570-79}$	2	3.55кг
5.4		3	КЖИ-27.00.2-01	Уголок $\frac{Б\text{-}45\times4\ ГОСТ\ 8509-72}{Ст\ 18кп\ ГОСТ\ 23570-79}$	4	2.82кг

ГИП	Барсуков	
Нач.отд.	Ивановский	
Гл.конс.	Харламов	
Н.контр.	Бабиков	

КЖИ-27.00.0

Щит Щ-1

Стадия	Масса	Масштаб
Р	93.0	

Лист | Листов 1

ГИПРОКОММУНСТРОЙ г. Москва

Инв. № подл. | Подпись и дата | Взам. инв. №

gost.e-ecolog.ru