ТИПОВОЙ ПРОЕКТ

416-1-141.83

АДМИНИСТРАТИВНО-ПРОИЗВОДСТВЕННОЕ ЗДАНИЕ

ДЛЯ СТАНЦИЙ БИОЛОГИЧЕСКОЙ ОЧИСТКИ СТОЧНЫХ ВОД С ЕМКОСТЯМИ ИЗ СБОРНОГО ЖЕЛЕЗОБЕТОНА ДЛЯ СТРОИТЕЛЬСТВА В СЕВЕРНОЙ СТРОИТЕЛЬНО-КЛИМАТИЧЕСКОЙ ЗОНЕ (ВКЛЮЧАЯ ЗОНУ ВЛИЯНИЯ БАМ) ПРОИЗВОДИТЕЛЬНОСТЬЮ 1,4; 2,7; 4,2; 7,0 ТЫС.$м^3$/СУТКИ

АЛЬБОМ IV

Строительная часть Изделия

19109-04
ЦЕНА 1 10

gost.e-ecolog.ru

ЦЕНТРАЛЬНЫЙ ИНСТИТУТ ТИПОВОГО ПРОЕКТИРОВАНИЯ
ГОССТРОЯ СССР

Москва. А-445. Смольная ул., 22

Сдано в печать XI 1983 года

Заказ № 13042 Тираж 605 экз.

ТИПОВОЙ ПРОЕКТ
416-1-141.83

АДМИНИСТРАТИВНО-ПРОИЗВОДСТВЕННОЕ ЗДАНИЕ

ДЛЯ СТАНЦИИ БИОЛОГИЧЕСКОЙ ОЧИСТКИ СТОЧНЫХ ВОД С ЕМКОСТЯМИ ИЗ СБОРНОГО ЖЕЛЕЗОБЕТОНА ДЛЯ СТРОИТЕЛЬСТВА В СЕВЕРНОЙ СТРОИТЕЛЬНО-КЛИМАТИЧЕСКОЙ ЗОНЕ (ВКЛЮЧАЯ ЗОНУ ВЛИЯНИЯ БАМ)

ПРОИЗВОДИТЕЛЬНОСТЬЮ 1,4; 2,7; 4,2; 7,0 ТЫС. $м^3$/СУТКИ

СОСТАВ ПРОЕКТА:

Альбом I – Пояснительная записка
Альбом II – Технологическая часть. Санитарно-техническая часть. Нестандартизированное оборудование.
Альбом III – Архитектурно-строительные решения
Альбом IV – Строительная часть. Изделия
Альбом V – Электротехническая часть. Чертежи монтажной зоны и заготовительного участка.
Альбом VI – Электротехническая часть. Задание заводу-изготовителю.
Альбом VII – Спецификации оборудования
Альбом VIII – Сборник спецификаций оборудования
Альбом IX – Ведомости потребности в материалах
Альбом X – Сметы

Альбом IV

Утвержден Госгражданстроем
приказ №: 49 от 14 февраля 1983 г.
Рабочие чертежи введены в действие
ЦНИИЭП инженерного оборудования
приказ №: 57 от 27 июня 1983 г.

РАЗРАБОТАН
ПРОЕКТНЫМ ИНСТИТУТОМ
ЦНИИЭП инженерного оборудования
Главный инженер института А. Кетаов
Главный инженер проекта Н. Бондаренко

Привязан

Инв. №:

Содержание альбома

Формат	Обозначение	Наименование	Стр.	Примечание
12	ТП КЖИ К1	Колонна	3	
12	К4	Колонна	4	
12	К7	Колонна	5	
12	К10	Колонна	6	
12	Р1а	Ригель перекрытия	7	
12	Р2а	Ригель перекрытия	8	
12	Р2в	Ригель перекрытия	9	
12	Р5а	Ригель покрытия	10	
12	Р7а	Ригель покрытия	11	
12	П11	Панель перекрытия	12	
12	П12	Панель перекрытия	13	
12	П13	Панель перекрытия	14	
12	П14	Панель перекрытия	15	
12	П15	Панель перекрытия	16	
12	П16	Панель перекрытия	17	
12	П17	Панель перекрытия	18	
12	П21	Панель перекрытия	19	
11	Д3	Диафрагма жесткости	20	
12	Б4; Б5	Фундаментная балка	20	
11	БТ1	Балка	21	
11	С1	Сетка арматурная	22	
11	С2	Сетка арматурная	22	
11	С3	Сетка арматурная	23	
11	МН1	Изделие закладное	24	
11	МН11	Изделие закладное	24	
11	МН5	Изделие закладное	25	
11	МН6	Изделие закладное	25	
11	МН8	Изделие закладное (МН8; МН9; МН10)	26	
11	МН8СБ	Изделие закладное (МН8; МН9; МН10) сборочный чертеж.	26	
11	Щ1	Щит металлический (Щ1; Щ2; Щ3)	27	
11	Щ1СБ	Щит металлический (Щ1; Щ2; Щ3) сборочный чертеж.	27	

Рис. 1

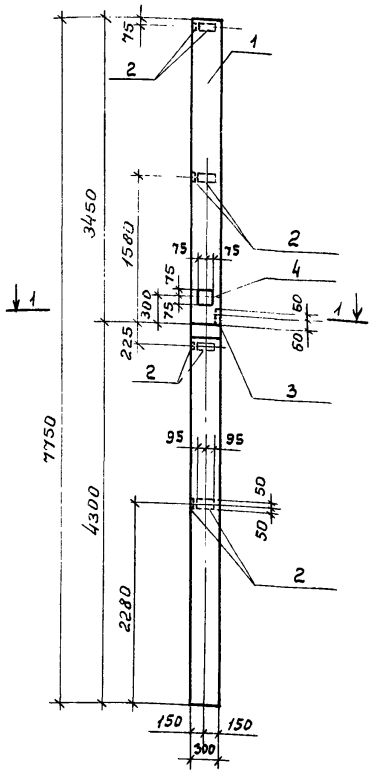

Рис. 2

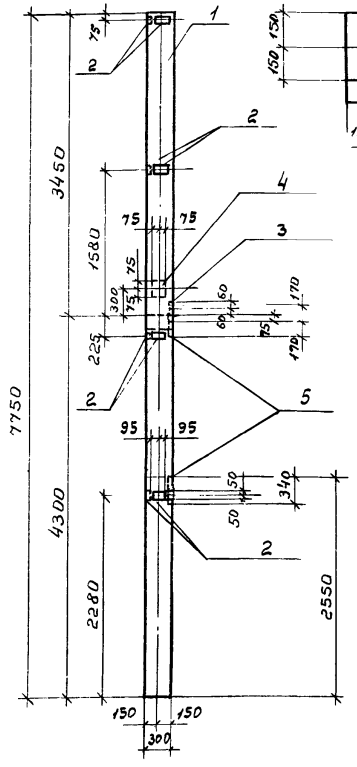

1-1

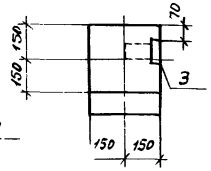

Формат	Зона	Поз.	Обозначение	Наименование	Кол.	Примеч.
				Документация.		
			1.020-1 Вып 0-1 часть I	Указания по применению изделий		
				Сборочные единицы.		
		1	1.020-1 Вып. 2-1	Колонна 2КО3.36	1	
		2	1.020-1 Вып. 2-5	Изделие закладное МН 31	8	
				Переменные данные для исполнений.		
				ТП 902 КЖИ К1		
				Изделие закладное.		
		3	1.020-1 Вып. 2-5	МН 34	1	
		4	1.020-1 Вып. 2-5	МН 39	1	
				ТП 902 КЖИК 1-01		
				Изделие закладное.		
		3	1.020-1 Вып. 2-5	МН 34	1	
		4	1.020-1 Вып. 2-5	МН 39	1	
				ТП 902 КЖИК 1-02		
				Изделие закладное.		
		5	1.020-1 Вып. 2-5	МН 30	2	

Ведомость расхода стали на дополнительные закладные изделия кг.

Марка эл-та	Изделия закладные							Всего
	Арматура класса A III				Прокат марки Вст3			
	ГОСТ 6.1459-78*				ГОСТ 103-76			
	ф8	ф10	ф14	ф16	-δ=6	-δ=8	-δ=12	
К1	3.2	0.7	1.5	—	7.2	0.75	2.1	15.35
К2	3.2	0.7	1.5	—	7.2	0.75	2.1	15.35
К3	3.2	0.54	—	6.0	7.2	—	17.0	33.9

Обозначение	Марка	Рис.
ТП 902 КЖИК1	К1	1
-01	К2	2
-02	К3	2

1. Колонна К1 отличается от серийной наличием дополнительных закладных деталей.

Привязан

Инв №

Н. контр.	Лоуцкер	
Провер.	Краснова	
Инженер	Стригина	
Рук. гр.	Краснова	
ГИП	Лоуцкер	
Гл. инж.	Шапиро	
Нач. отд.	Красавин	

ТП 416-1-141.83 КЖИ К1

КОЛОННА

Стадия	Масса	Масштаб
Р	1.76т	1:50
Лист	Листов	

ЦНИИЭП инженерного оборудования г. Москва

19109-04 4

Типовой проект 4.416-1-141.83 Альбом IV

Инв.№ подл. | Подпись и дата | Взам. инв.№

Рис. 1

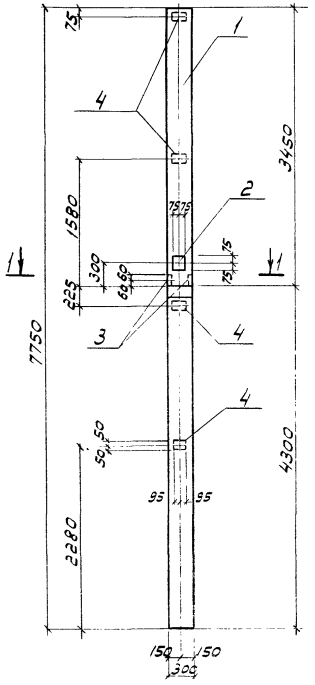

Рис. 2

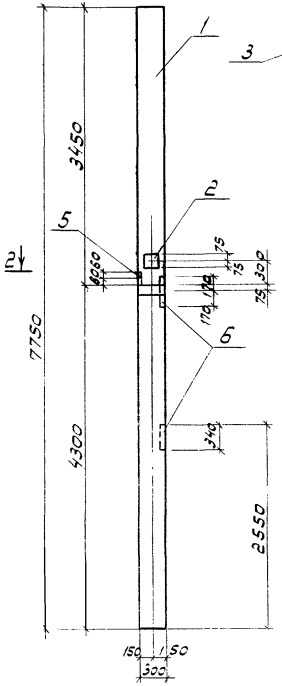

1-1

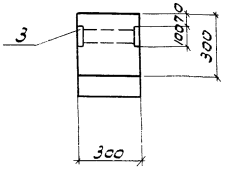

2-2

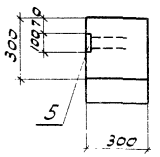

Форма	Зона	Поз	Обозначение	Наименование	Кол.	Примечание
				Документация		
			1.020-1 Вып. 0-1 часть I	Указания по применению изделий		
				Сборочные единицы		
		1	1.020-1 Вып. 2-1	Колонна 2КО3.36	1	
				Изделие закладное		
		2	1.020-1 Вып. 2-5	МН39	1	
				Переменные данные для исполнений		
				ТП902 КЖИ К4		
				Изделие закладное		
		3	1.020-1 Вып. 2-5	МН35	1	
		4	1.020-1 Вып. 2-5	МН31	4	
				ТП902 КЖИ К4-01		
				Изделие закладное		
		5	1.020-1 Вып. 2-5	МН34	1	
		6	1.020-1 Вып. 2-5	МН30	2	

1. Колонна К4 отличается от серийной наличием дополнительных закладных деталей.

Ведомость расхода стали на дополнительные закладные изделия, кг

Марка эл-та	Изделия закладные							Всего
	Арматура класса AIII, ГОСТ 5.1459-72				Прокат марки Вст3, ГОСТ 103-76			
	ф8	ф10	ф14	ф16	δ=6	δ=8	δ=12	
К4	24	0,72	1,5	—	5,4	1,5	2,1	13,6
К6	—	1,24	1,5	5,1	—	0,75	18,8	28,4

Обозначение	Марка	Рис
ТП902-КЖИК4	К4	1
-01	К6	2

Привязан

Инв.№

Н. контр.	Лоучкер	
Проверил	Краснова	
Инженер	Стригина	
Рук. гр.	Краснова	
ГИП	Лоучкер	
Гл. констр.	Шапиро	
Нач. отд.	Красавин	

ТП 416-1-141.83 КЖИ К4

Колонна

Стадия	Масса	Масштаб
Р	1,76т	1:50
Лист	Листов	

ЦНИИЭП инженерного оборудования г. Москва

19.09-04 5

Рис.1

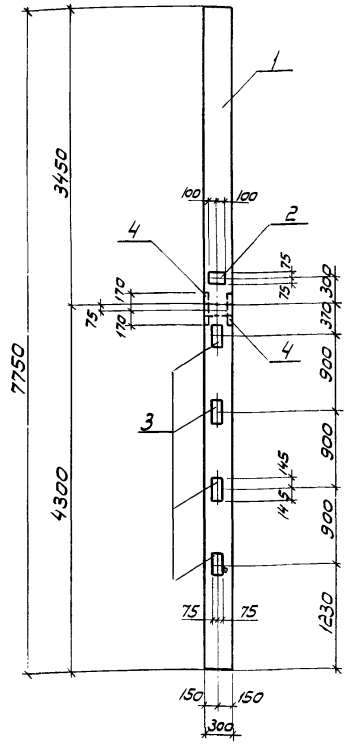

Рис.2

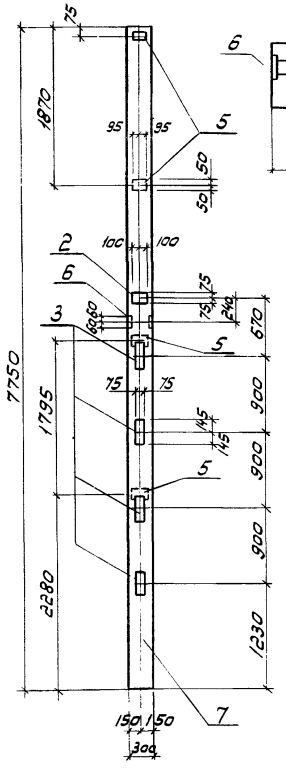

1-1

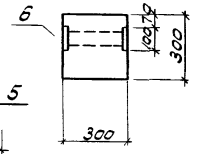

Формат	Зона	Поз.	Обозначение	Наименование	Кол.	Примеч.
				К8		
				Документация		
			1.020-1 Вып. 0-1 часть I	Указания по применению изделий		
				Сборочные единицы		
		1	1.020-1 Вып. 2-1	Колонна 2КО3.36	1	
				Переменные данные для исполнений		
				ТП КЖИК7		
				Изделие закладное		
		2	1.020-1 Вып. 2-5	МН19	1	
		3	1.020-1 Вып. 2-5	МН13	4	
				ТП КЖИК7-01		
				Изделие закладное		
		4	1.020-1 Вып. 2-5	МН30	2	
				ТП КЖИК7-02		
				Изделие закладное		
		4	1.020-1 Вып. 2-5	МН30	1	
		2	"	МН19	1	
		3	"	МН13	4	
				ТП КЖИК7-03		
				Документация		
				Указания по применению изделий		
				Сборочные единицы		
				Колонна 2К3.36		
				Изделие закладное		
		2	1.020-1 Вып. 2-5	МН19	1	
		3	"	МН13	4	
		5	"	МН31		
		6	"	МН35	1	

Ведомость расхода стали на дополнительные закладные изделия, кг

Марка эл-та	Изделия закладные							Всего
	Арматура класса AIII ГОСТ 5.1459-72				Прокат марки Вст3 ГОСТ 103-76			
	ф8	ф10	ф12	ф16	-δ=6	-δ=8	-δ=12	
К5	—	—	1.1	14.0	—	—	19.1	34.2
К7	—	0.54	—	6.1	—	—	16.6	23.2
К8	—	0.3	1.1	17.0	—	—	27.6	46.0
К9	1.6	0.7		14.0	3.6	1.5	13.1	40.5

Обозначение	Марка	Рис.
ТП902 КЖИК7	К7	1
-01	К8	1
-02	К9	1
-03	К5	2

Колонна К7 отличается от серийной наличием дополнительных закладных деталей

Привязан.

Н.контр.	Лоцкер	
Провер.	Краснова	
Инженер	Стригина	
Рук. гр.	Краснова	
ГИП	Лоцкер	
Гл.констр.	Шапиро	
Нач.отд.	Красавин	

ТП 413-1-141.83 КЖИ К7

Колонна

Стадия	Масса	Масштаб
Р	1,76т 1,74т	1:50
Лист	Листов	

ЦНИИЭП инженерного оборудования г.Москва

Альбом IV

Типовой проект 416-1-141.83

Инв.№ подл. | Подпись и дата | Взам.инв.№

Рис. 1

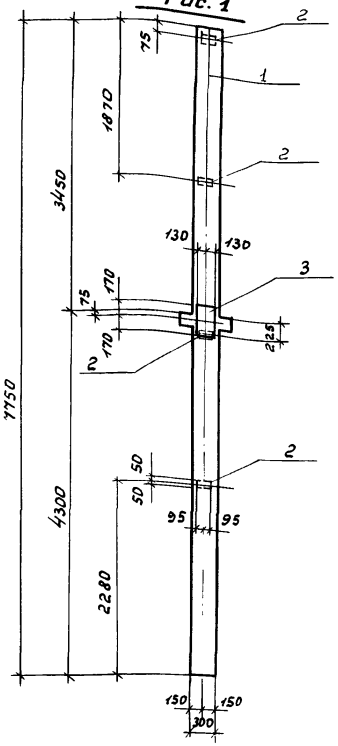

Рис. 2

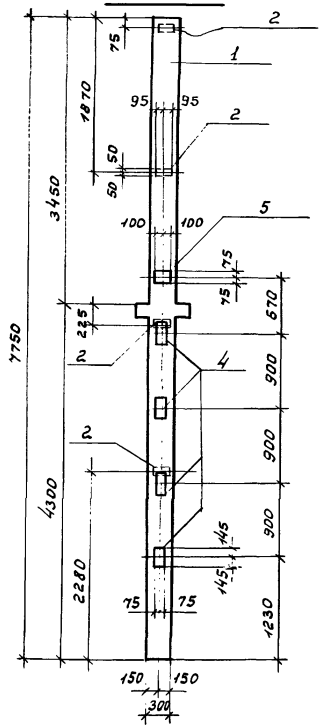

Формат	Зона	Поз.	Обозначение	Наименование	Кол.	Примеч.
				Документация.		
			1.020-1 Вып.0-1 часть I	Указания по применению изделий		
				Сборочные единицы.		
		1	1.020-1 Вып. 2-1	Колонна 2КД3.36	1	
				Переменные данные для исполнений.		
				ТП КЖИК 10		
				Изделие закладное		
		2	1.020-1 Вып. 2-5	МН 31	4	
		3	1.020-1 Вып. 2-5	МН 30	1	
				ТП 902 КЖИ К10-01		
				Изделие закладное.		
		4	1.020-1 Вып. 2-5	МН 13	4	
		5	1.020-1 Вып. 2-5	МН 19	1	
				ТП 902 КЖИ К 10-02		
				Изделие закладное		
		2	1.020-1 Вып. 2-5	МН 31	4	
		4	1.020-1 Вып. 2-5	МН 13	4	
		5	1.020-1 Вып. 2-5	МН 19	1	
				ТП 902 КЖИК 10-03		
				Изделие закладное.		
		2	1.020-1 Вып. 2-5	МН 31	4	

1. Колонна К10 отличается от серийной наличием дополнительных закладных деталей.

Ведомость расхода стали на дополнительные закладные изделия кг.

Марка эл-та	Изделия закладные: Арматура класса A III ГОСТ 5.1459-72 Ø8	Ø10	Ø12	Ø16	Прокат марки В ст.3кп2 ГОСТ 103-76 -δ=6	-δ=12	Всего
К10	1.8	0.27	—	3.03	3.6	8.3	16.8
К11	—	—	1.1	14.0	—	19.1	34.2
К12	1.6	—	1.1	14.0	3.6	19.1	39.4
К13	1.6	—	—	—	3.6	—	5.2

Обозначение	Марка	Рис.
ТП 902 КЖИК 10	К10	1
-01	К11	2
-02	К12	2
-03	К13	1

Привязан

Инв.№:

Н.контр.	Лоуцкер		
Провер.	Краснова		
Инженер	Стригина		
Рук.гр	Краснова		
ГИП	Лоуцкер		
Гл.контр	Шапиро		
Нач.отд	Красавин		

ТП 416-1-141.83 КЖИ К10

Колонна

Стадия	Масса	Масштаб
Р	1,78т	1:50

Лист | Листов

ЦНИИЭП инженерного оборудования г. Москва

Рис.1

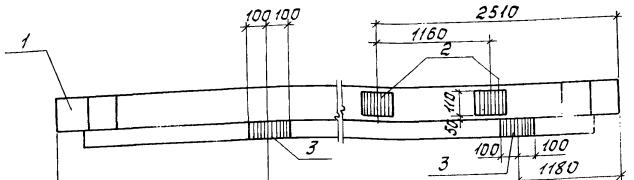

Рис.2

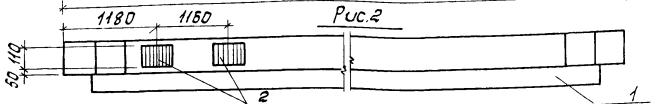

Рис.3

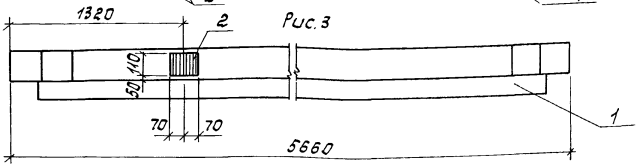

Марка элемента	Изделия закладные							Всего
	Арматура класса AIII ГОСТ 5.1459-72*			Прокат марки Вст3кп2 ГОСТ 103-76				
	ф8	ф10	Итого	-0=6	-5=8		Итого	
Р1^{а}	0,6	1,85	2,5	2,8	1,94		4,7	7,2
Р1^{б}	—	1,85	1,85	—	1,94		1,94	3,8
Р1^{в}	—	0,92	0,92	—	0,97		0,97	1,9

Обозначение	Марка	Рис.
ТП -кжи Р1^{а}	Р1^{а}	1
-01	Р1^{б}	2
-02	Р1^{в}	3

Формат	Зона	Поз.	Обозначение	Наименование	Кол.	Примечание
				Документация		
		—	1.020-1 Вып. 0-1	Указания по применению		
				Сборочные единицы		
		1	1.020-1 Вып. 3-1	Ригель 1РОП4.57-35АтУ	1	
			Переменные данные	для исполнений		
				ТП -кжи Р1^{а}		
				Сборочные единицы		
		2	1.020-1 Вып. 3-7	МН-38	2	
		3	1.400-15 В1.120-50	МН113-3	2	
				ТП -кжи Р1^{а}-01		
				Сборочные единицы		
		2	1.020-1 Вып. 3-7	МН-38	2	
				ТП -кжи Р1^{а}-02		
				Сборочные единицы		
		2	1.020-1 Вып. 3-7	МН-38	1	

Ригель Р1^{а} отличается от серийного наличием дополнительных закладных деталей.

Привязан

Инв. №

Н.контр	Лоуцкер	
Пров.	Краснова	
Инж.	Стригина	
Рук.гр	Краснова	
ГИП	Лоуцкер	
Гл.конст.	Шапиро	
Нач.отд.	Красавин	

ТП 416-1-141.83 КЖИ.Р1^{а}

Ригель перекрытия

Стадия	Масса	Масштаб
Р	1,90т	1:20
Лист	Листов 1	

ЦНИИЭП инженерного оборудования г. Москва

Рис.1

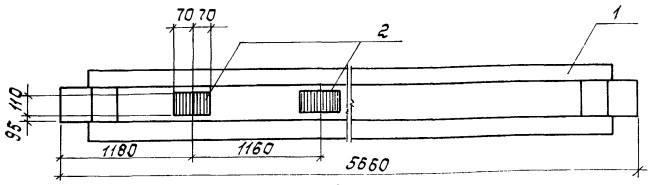

Рис.2

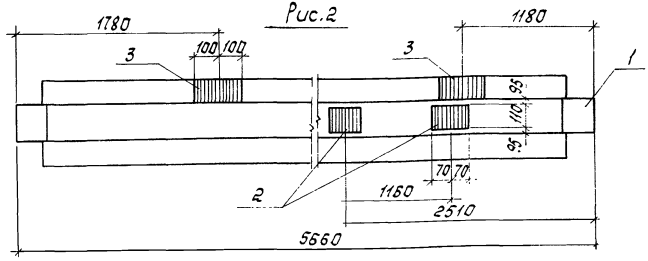

Формат	Зона	Поз.	Обозначение	Наименование	Кол.	Примечание
				Документация		
		-	1.020-1 Вып. 01	Указания по применению изделий		
				Сборочные единицы		
		1	1.020-1 Вып.3-1	Ригель 1РДП4,57-69 Ат V	1	
			Переменные данные для исполнений			
				ТП КЖИ Р2а		
				Сборочные единицы		
				Изделие закладное		
		2	1.020-1 Вып. 3-7	МН-38	2	
				ТП КЖИ Р2а-01		
				Сборочные единицы		
		2	1.020-1 Вып. 3-7	Изделие закладное МН-38	2	
		3	1.400-15 Вып.1	МН113-3	2	

Ригель Р2а отличается от серийного наличием дополнительных закладных деталей.

Ведомость расхода стали на дополнительные закладные изделия, кг

Марка элемента	Изделия закладные								Всего
	Арматура класса				Прокат марки				
	А III				ВСт 3 кп2				
	ГОСТ 5.1459-72 *				ГОСТ 103-76				
	ф8	ф10		Итого	δ=6	δ=8		Итого	
Р2а	—	1,85	—	1,85	—	1,94		1,94	3,8
Р2б	0,6	1,85		2,5	2,8	1,94		4,7	7,2

Обозначение	Марка	Рис.
ТП -кжи Р2а	Р2а	1
-01	Р2б	2

Привязан

Инв. №

Н. контр.	Лоуцкер	
Пров.	Краснова	
Инж.	Стригина	
Рук. гр.	Краснова	
ГИП	Лоуцкер	
Гл. конст.	Шапиро	
Нач. отд.	Красавин	

ТП 416-1-141.83 КЖИ. Р2а

Ригель перекрытия

Стадия	Масса	Масштаб
Р	2,52т	1:20

Лист | Листов 1

ЦНИИЭП инженерного оборудования г. Москва

Типовой проект 416-1-141.83 Альбом IV

Инв. № подл. | Подпись и дата | Взам. инв. №

Рис. 1

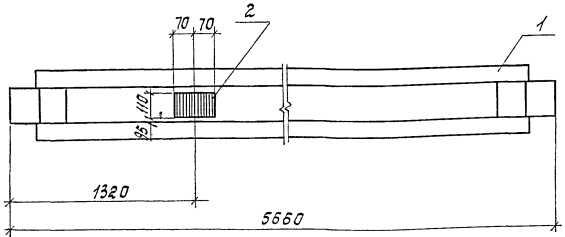

Рис. 2

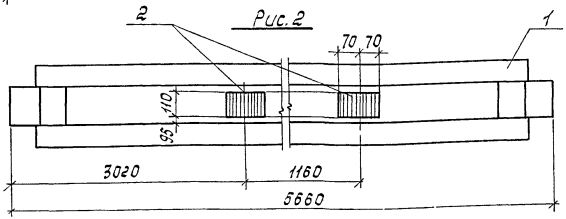

Ведомость расхода стали на дополнительные закладные изделия

Марка элемента	Изделия закладные								Всего
	Арматура класса AIII ГОСТ 5.1459-72*				Прокат марки ВСт3 кп2 ГОСТ 103-76				
	ф10			Итого	-δ=8			Итого	
Р2В	0,92			0,92	0,97			0,97	1,9
Р2С	1,85			1,85	1,94			1,94	3,8

Обозначение	Марка	Рис.
ТП -КЖИ Р2В	Р2В	1
-01	Р2С	2

Формат	Зона	Поз.	Обозначение	Наименование	Кол.	Примечание
				Документация		
			1.020-1 Вып. 01	Указания по применению изделий		
				Сборочные единицы		
		1	1.020-1 Вып. 3-1	Ригель 1РДП 57-69Ат V	1	
			Переменные данные	для исполнений		
				ТП КЖИ Р2В		
				Сборочные единицы		
		2	1.020-1 Вып. 3-7	Изделие закладное МН38	1	
				ТП КЖИ Р2В-01		
				Сборочные единицы		
		2	1.020-1 Вып. 3-7	Изделие закладное МН38	2	

Ригель Р2В отличается от серийного наличием дополнительных закладных деталей.

Привязан

Инв. №

Н. контр.	Лоуцкер	
Пров.	Колесова	
Инж.	Стригина	
Рук. гр.	Краснова	
ГИП	Лоуцкер	
Гл. констр.	Шапиро	
Нач. отд.	Красавин	

ТП 416-1-141.83 КЖИ. Р2В

Ригель перекрытия.

Стадия	Масса	Масштаб
Р	2,52 т	1:20
Лист	Листов 1	

ЦНИИЭП инженерного оборудования г. Москва

Альбом IV

Типовой проект 416-1-141.83

Рис. 1

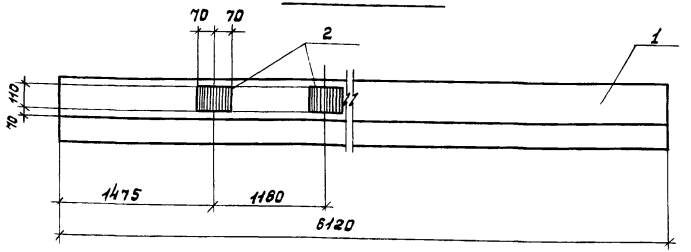

Рис. 2

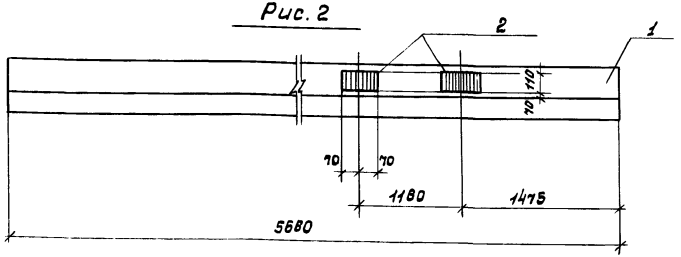

Ведомость расхода стали на дополнительные закладные изделия кг.

Марка элемента	Изделия закладные						Всего
	Арматура класса A III			Прокат марки Вст3кп2			
	ГОСТ 5.1459-72*			ГОСТ 103-76			
	ф10		Итого	-б=8		Итого	
Р 5а	1.85		1.85	1.94		1.94	3.8
Р 8а	1.85		1.85	1.94		1.94	3.8

Обозначение	Марка	Рис.
ТП КЖИ 5а	Р 5а	1
-01	Р 6а	2

Форм.	Зона	Поз.	Обозначение	Наименование	Кол.	Примеч.
				Документация.		
			1.020-1 Вып. 0-1	Указания по применению изделия.		
				Р 5а		
				Сборочные единицы.		
		1	1.020-1 Вып. 3-5	Ригель 2РО4.62-30АтV л	1	
		2	1.020-1 Вып. 3-7	Изделие закладное МН-38	2	
				Р 5а		
				Сборочные единицы.		
			1.020-1 Вып. 3-5	Ригель 2РО4.62-30АтV п		
		2	1.020-1 Вып. 3-7	Изделие закладное МН-38	2	

1. Ригель Р 5а отличается от серийного наличием дополнительных закладных деталей.

Привязан

Инв. №

Н. контр.	Лоуцкер	
Провер.	Краснова	
Инженер	Стригина	
Рук. гр.	Краснова	
ГИП	Лоуцкер	
Гл. конст.	Шалидо	
Нач. отд.	Красавин	

ТП 416-1-141.83 КЖИ Р 5а

Ригель покрытия

Стадия	Масса	Масштаб
Р	2,0т	1:20

Лист Листов

ЦНИИЭП инженерного оборудования г. Москва

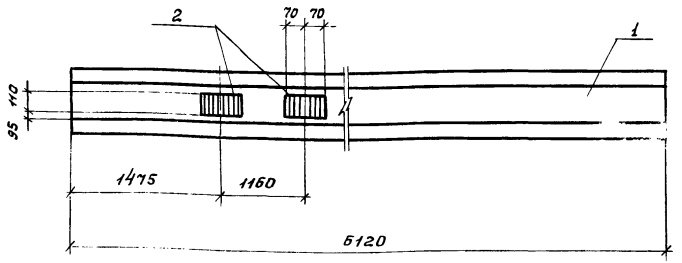

Формат	Зона	Поз.	Обозначение	Наименование	Кол.	Примеч.
				Документация.		
			1.020-1 Вып. 0-1	Указания по применению изделий.		
				Сборочные единицы.		
		1	1.020-1 Вып. 3-5	Ригель 2РД4.62-51АтV	1	
		2	1.020-1 Вып. 3-7	Изделие закладное МН-38	2	

Ведомость расхода стали на дополнительные закладные изделия кг.

Марка элемента	Изделия закладные								Всего
	Арматура класса A III				Прокат марки Вст3кп2				
	ГОСТ 5.1459-72*				ГОСТ 103-76				
	ф10			Итого	Б-8			Итого	
Р 7а	1.85			1.85	1.94			1.94	3.8

1. Ригель Р 7а отличается от серийного наличием дополнительных закладных деталей.

Привязан

Инв №

Н. контр	Лоуцкер	
Провер	Краснова	
Инженер	Стригина	
Рук. гр.	Краснова	
ГИП	Лоуцкер	
Гл. констр	Шапиро	
Нач. отд	Красавин	

ТП 416-1-141.83 КЖИ Р7а

Ригель покрытия

Стадия	Масса	Масштаб
Р	2.87т	1:20
Лист	Листов	

ЦНИИЭП инженерного оборудования г. Москва

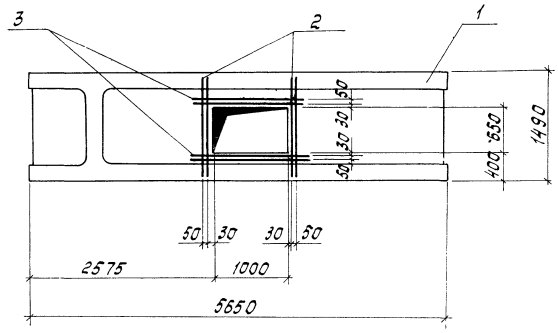

Формат	Зона	Поз.	Обозначение	Наименование	Кол.	Примечание
				Документация		
		–	1.041-1 Вып. 4	Указания по применению изделий		
				Сборочные единицы		
		1	1.041-1 Вып. 4	панель перекрытия ПРС 56.15-10Ат V п	1	
				Детали		
				ф6А III ГОСТ 5781-75		
64		2		ℓ = 1450	4	0,33 кг
64		3		ℓ = 1520	4	0,12 кг

Панель перекрытия П13 отличается от серийной наличием отверстий.

Ведомость расхода стали на дополнительные закладные изделия, кг.

Марка элемента	Изделия арматурные								Всего
	Арматура класса								
	А III								
	ГОСТ 5781-75								
	ф 6			Итого				Итого	
П11	1,80			1,80					1,80

Привязан

Инв №

Н. контр.	Лоуцкер	
Пров.	Краснова	
Инж.	Стригина	
Рук. гр.	Краснова	
ГИП	Лоуцкер	
Гл. конст.	Шапиро	
Нач. отд.	Красавин	

ТП 416-1-141.83 КЖИ. П11

Панель перекрытия

Стадия	Масса	Масштаб
Р	2,0т	1:50

Лист | Листов 1

ЦНИИЭП Инженерного оборудования г. Москва

19109-04 13

Типовой проект 416-1-141.83 Альбом IV

Взам. инв. №

Подпись и дата

Инв. № подл.

Формат 12

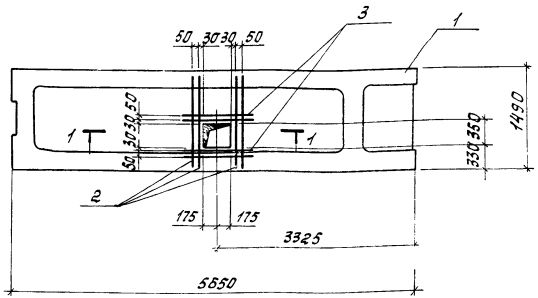

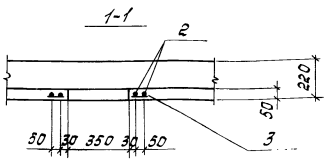

Формат	Зона	Поз.	Обозначение	Наименование	Кол.	Примечание
				Документация		
		—	1.041-1 Вып. 4	Указания по применению изделий		
				Сборочные единицы		
		1	1.041-1 Вып. 4	Панель перекрытия ПРС36.15-10АIVП	1	
				Детали		
				ф6AIII ГОСТ 5781-75		
Б4		2		ℓ = 1450	4	0,322 кг
Б4		3		ℓ = 580	4	0,12 кг

Панель перекрытия П12 отличается от серийной наличием отверстия.

Ведомость расхода стали на дополнительные закладные изделия, кг

Марка элемента	Изделия арматурные								Всего
	Арматура класса								
	AIII								
	ГОСТ 5781-75								
	ф6			Итого	ф			Итого	
П12	1,77			1,77					1,77

Привязан

Инв. №

Н. контр	Лоуцкер	
Пров.	Краснова	
Инж.	Стригина	
Рук гр.	Краснова	
ГИП	Лоуцкер	
Гл. конст.	Шапиро	
Нач. отд.	Красавин	

ТП 416-1-141.83 Кни. П12

Панель перекрытия

Стадия	Масса	Масштаб
Р	2,0т	1:50
Лист	Листов 1	

ЦНИИЭП инженерного оборудования г. Москва

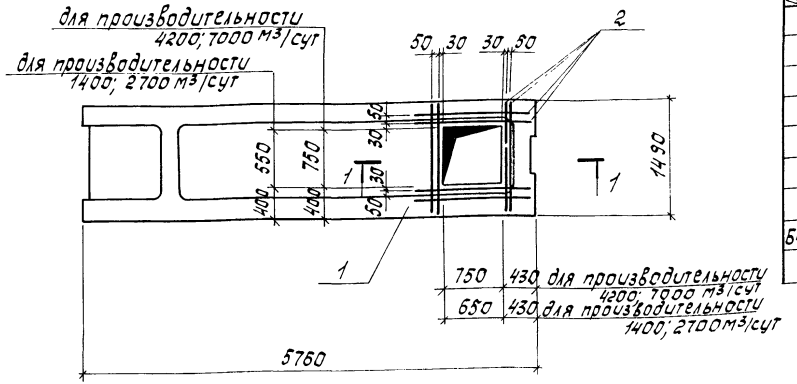

1-1

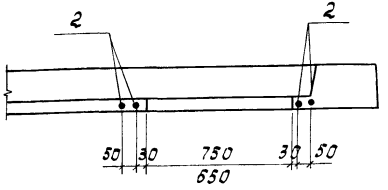

Формат	Зона	Поз.	Обозначение	Наименование	Кол.	Примечание
				Документация		
		–	1.041-1 Вып. 4	Указания по применению изделий		
				Сборочные единицы		
		1	1.041-1 Вып. 4	Панель перекрытия ПРС56.15-16АIIIт	1	
				Детали		
				ф6 AIII ГОСТ 5781-75		
Б4		2		ℓ=1450	8	0,32 кг

Панель перекрытия П13 отличается от серийной наличием отверстия.

Ведомость расхода стали на дополнительные закладные изделия, кг

Марка элемента	Изделия арматурные							Всего
	Арматура класса							
	AIII							
	ГОСТ 5781-75							
	ф 6			Итого	ф		Итого	
П13	2,56			2,56				2,56

Привязан

Инв. №

Н. контр.	Лоуцкер	
Пров.	Краснова	
Инж.	Стригина	
Рук. гр.	Краснова	
Гип	Лоуцкер	
Гл. констр.	Шапиро	
Нач. отд.	Красавин	

ТП 416-1-141.83 КЖИ, П13

Панель перекрытия

Стадия	Масса	Масштаб
Р	2,0т	1:50
Лист	Листов 1	

ЦНИИЭП инженерного оборудования г. Москва

Альбом IV

Типовой проект 416-1-141.83

Взам. инв. № | Подпись и дата

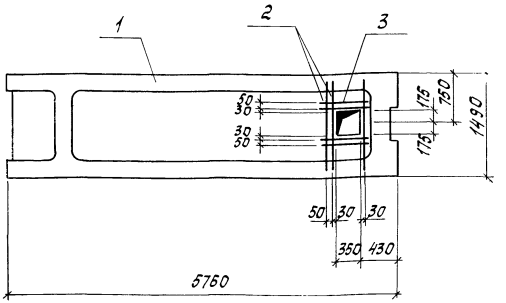

Формат	Зона	Поз.	Обозначение	Наименование	Кол.	Примечание
				Документация		
		—	1.041-1 Вып.4	Указания по применению изделий		
				Сборочные единицы		
		1	1.041-1 Вып.4	Панель перекрытия ПРС56.15-16АIIIП	1	
				Детали		
				ф6 AIII ГОСТ 5781-75		
64		2		ℓ = 1450	3	0,322 кг
64		3		ℓ = 580	4	0,12 кг

Панель перекрытия П14 отличается от серийной наличием отверстия.

Ведомость расхода стали на дополнительные закладные изделия, кг

Марка элемента	Изделия арматурные								Всего
	Арматура класса								
	AIII								
	ГОСТ 5781-75								
	ф6			Итого				Итого	
П 14	1,45			1,45					1,45

Привязан

Инв. №

Н. контр.	Лоуцкер	
Пров.	Краснова	
Инж.	Сгригина	
Рук. гр.	Краснова	
ГИП	Лоуцкер	
Гл. конст.	Шапиро	
Нач. отд.	Красавин	

ТП 416-1-141.83 КЖИ.П14

Панель перекрытия

Стадия	Масса	Масштаб
Р	2,0т	1:50
Лист	Листов 1	

ЦНИИЭП инженерного оборудования г. Москва

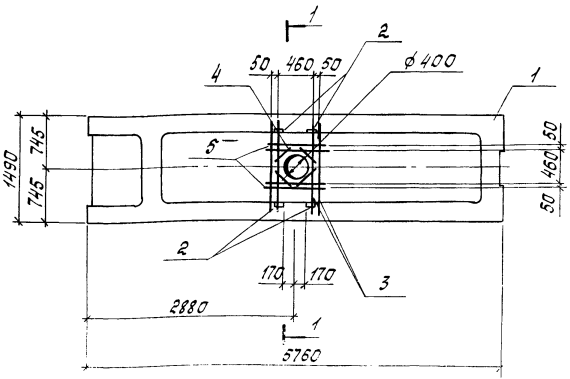

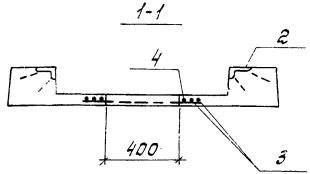

Формат	Зона	Поз.	Обозначение	Наименование	Кол.	Примечание
				Документация		
			1.041-1 Вып. 4	Указания по применению изделий		
				Сборочные единицы		
		1	1.041-1 Вып. 4	Панель перекрытия ПРС56.15-6АIIIл-1	1	
–		2	1.400-15 8.1 510-08	Изделие закладное МН509	4	
				Детали		
				ф6 AIII ГОСТ 5781-75		
Б4		3		ℓ = 1450	4	0,32 кг
Б4		4		ℓ = 250	4	0,22 кг
Б4		5		ℓ = 650	4	0,145 кг

Панель перекрытия П15 отличается от серийной наличием дополнительных закладных деталей и отверстием.

Ведомость расхода стали на дополнительные закладные изделия, кг

Марка элемента	Арматурные изделия			Изделия закладные							Общ. расход
	Арматура класса AIII ГОСТ 5781-75		Всего	Арматура класса AIII ГОСТ 5781-75			Прокат марки ВСт3кп2 ГОСТ 8510-72*			Всего	
	ф6	Итого		ф8		Итого	∠ 100×63×6		Итого		
П15	2,74	2,74	2,74	2,8		2,8	9,2		9,2	12,0	14,74

Привязан

Инв. №

Н. контр.	Коуцкер	
Пров.	Краснова	
Инж.	Стригина	
Рук. гр.	Краснова	
ГИП	Коуцкер	
Гл. конс.	Шапиро	
Нач. отд.	Красавин	

ТП 416-1-141.83 КЖИ. П15

Панель перекрытия

Стадия	Масса	Масштаб
Р	20т	1:50
Лист	Листов 1	

ЦНИИЭП инженерного оборудования г. Москва

Копировал: Корецкая 79709-04 Формат 12

Инв. № подл. | Подпись и дата | Взам. инв. №

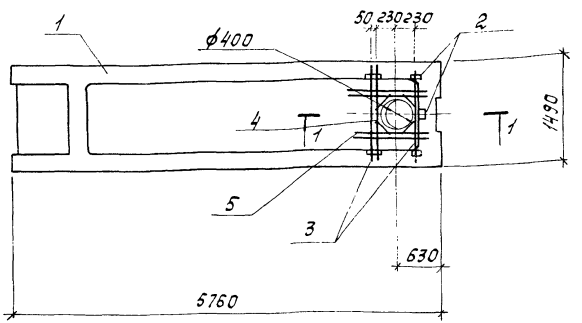

1-1

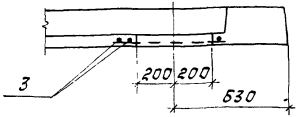

Формат	Зона	Поз.	Обозначение	Наименование	Кол.	Примечание
				Документация		
		–	1.041-1 Вып. 4	Указания по применению изделий		
				Сборочные единицы		
		1	1.041-1 Вып. 4	Панель перекрытия ПРС 56.15-6АIVп-1	1	
		2	1.400-15. В1. 510-08	Изделие закладное МН509	5	
				Детали		
				ф6 AIII ГОСТ 5781-75		
Б4		3		ℓ = 1450	3	0,32 кг
Б4		4		ℓ = 250	4	0,22 кг
Б4		5		ℓ = 650	4	0,145 кг

Панель перекрытия П16 отличается от серийной наличием дополнительных закладных деталей и отверстием.

Ведомость расхода стали на дополнительные закладные изделия, кг

Марка элемента	Изделия арматурные				Изделия закладные				Всего
	Арматура класса				Арматура класса		Прокат марки		
	AIII				AIII		ВСт3кп2		
	ГОСТ 5781-75				ГОСТ 5781-75		ГОСТ 8510-72*		
	ф6			Итого	ф8	Итого	Уголок 63х6	Итого	
П16	2,42			2,42	3,5	3,5	11,5	11,5	17,42

Привязан

Инв. №

Н. контр.	Лоучкер		
Пров.	Краснова		
Инж.	Стригина		
Рук. гр.	Краснова		
ГИП	Лоучкер		
Гл. конст.	Шапиро		
Нач. отд.	Красавин		

ТП 416-1-141.83 КЖИ.П16

Панель перекрытия

Стадия	Масса	Масштаб
Р	2,0т	1:50

Лист | Листов 1

ЦНИИЭП инженерного оборудования г. Москва

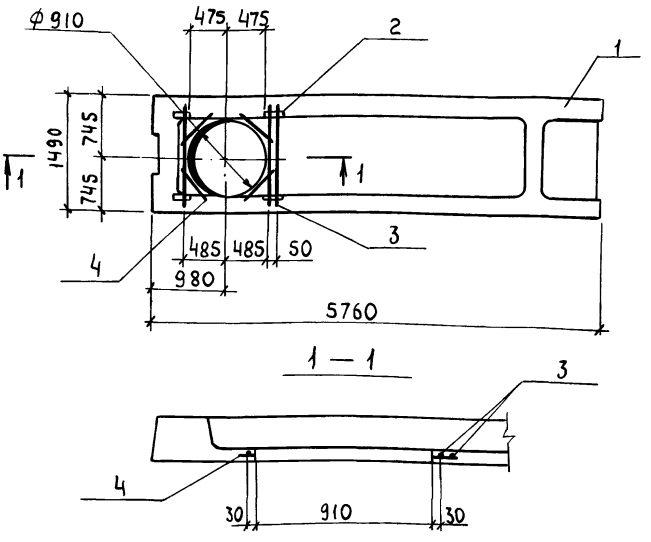

Формат	Зона	Поз.	Обозначение	Наименование	Кол.	Примечания
				Документация		
		—	1.041-1 вып.4	Указания по применению изделий		
				Сборочные единицы		
		1	1.041-1 вып. 4	Панель перекрытия ПРС56.15-6АIIIп-1	1	
		2	1.400-15.81.510-08	Изделие закладное ОМН509	4	
				Детали		
				ф6 А III ГОСТ 5781-75		
Бч		3		ℓ=1450	3	0,32 кг
Бч		4		ℓ=300	4	0,07 кг

1. Панель перекрытия П17 отличается от серийной наличием дополнительных закладных деталей и отверстием.

Ведомость расхода стали на дополнительные закладные изделия, кг

Марка элемента	Изделия арматурные				Изделия закладные								Всего
	Арматура класса				Арматура класса				Прокат марки				
	A III				A III				Вст 3 кп 2				
	ГОСТ 5781-75				ГОСТ 5781-75				ГОСТ 8510-72*				
	ф 6			Итого	ф 8			Итого	∠ 100×63×6			Итого	
П17	1,2			1,2	2,8			2,8	9,2			9,2	13,2

Привязан

Инв. №

Подпись и дата | Взам. инв. №

Н.контр.	Лоуцкер	
Проверил	Краснова	
Инженер	Стрыгина	
Рук.гр.	Краснова	
ГИП	Лоуцкер	
Гл.констр	Шапиро	
Нач.отд.	Красавин	

ТП 416-1-141.83 -КЖИ, П17

Панель перекрытия

Стадия	Масса	Масштаб
Р	2,00т	1:50
Лист	Листов 1	

ЦНИИЭП Инженерного оборудования г. Москва

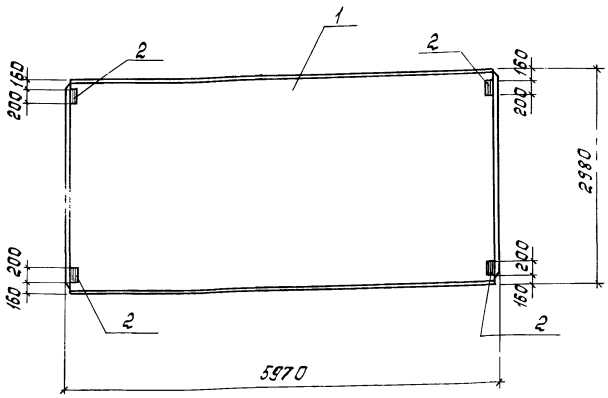

Формат	Зона	Поз.	Обозначение	Наименование	Кол.	Примечание
				Документация		
			ГОСТ 22701.0-77	указания по применению изделий		
				Сборочные единицы		
		1	ГОСТ 22701.1-77	панель перекрытия ПГ-6АIVТ	1	
		2	ГОСТ 22701.5-77	Изделие закладное М8	4	

Панель перекрытия П21 отличается от панели по ГОСТу наличием дополнительных закладных изделий.

Ведомость расхода стали на дополнительные закладные изделия, кг

Марка элемента	Изделия закладные								Всего
	Арматура класса				Прокат марки				
	А III				ВСт3 кп2				
	ГОСТ 5.1459-72 *				ГОСТ 103-76				
	ф10			Итого	-δ=8			Итого	
П21	6,4			6,4	20,8			20,8	27,2

Н контр	Лоуцкер		
Пров	Краснова		
Инж.	Стригина		
Рук.гр	Краснова		
ГИП	Лоуцкер		
Гл констр	Шапиро		
Нач отд	Красавин		

Привязан

Инв №

ТП 416-1-141.83 -КЖИ.П21

Панель перекрытия

Стадия	Масса	Масштаб
Р	2,65т	1:50
Лист	Листов	

ЦНИИЭП инженерного оборудования г Москва

19109-04 20

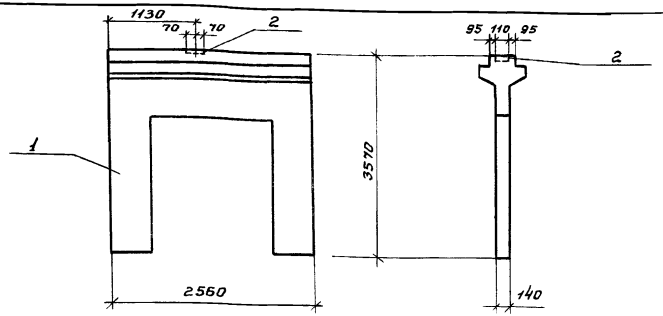

Формат	Зона	Поз.	Обозначение	Наименование	Кол.	Примеч.
				Документация.		
			1.020-1 Вып. 0-1	Указания по изменению изделий.		
				Сборочные единицы.		
		1	1.020-1 Вып. 6-2	Диафрагма жесткости 2ДП 26.36	1	
		2	1.020-1 Вып. 3-7	Изделие закладное МН38	1	

Ведомость расхода стали на дополнительные закладные изделия кг.

Марка эл-та	Изделие закладные						
	Арматура класса			Прокат марки			Всего
	A III			Вст3 кп2			
	Гост 5.1459-72*			Гост 103-76			
	ф10		Итого	Б-8		Итого	
ДЗ	0.92		0.92	0.97		0.97	1.9

1. Диафрагма жесткости ДЗ отличается от серийной наличием дополнительных закладных деталей.

Привязан

Инв.№

Н. контр.	Лоуцкер		
Провер.	Краснова		
Инженер	Стригина		
Рук. гр.	Краснова		
ГИП	Лоуцкер		
Гл. констр.	Шапиро		
Нач. ОТА	Красавин		

ТП 416-1-141.83 -КЖИ ДЗ

Диафрагма жесткости

Стадия	Масса	Масштаб
Р	3.062т	1:50
Лист	Листов	

ЦНИИЭП инженерного оборудования г. Москва

Инв.№ подл. | Подпись и дата | Взам.инв.№

Рис 1

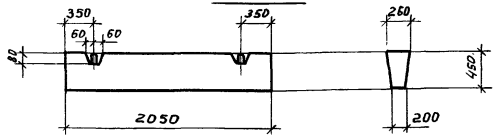

Рис 2

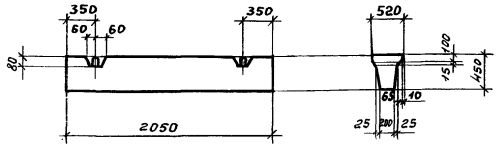

Формат	Зона	Поз.	Обозначение	Наименование	Кол.	Примеч.
				Документация.		
			1.415-1 Вып. 1	Железобетонная фундаментная балка.		
				ТП 902 - КЖИ Б4		
				Сборочные единицы.		
		–	1.415-1 Вып. 1	Фундаментная балка ФБ6-5	1	
				ТП 902 - КЖИ Б5		
				Сборочные единицы.		
		–	1.415-1 Вып. 1	Фундаментная балка ФБ6-15	1	

Обозначение	Марка	Рис.
ТП 902 КЖИ Б4	Б4	1
Б5	Б5	2

1. Фундаментные балки Б4 и Б5 отличаются от серийной укороченной длиной.

Привязан

Инв.№

Н. контр.	Лоуцкер		
Провер.	Краснова		
Инженер	Стригина		
Рук. гр.	Краснова		
ГИП	Лоуцкер		
Гл. констр.	Шапиро		
Нач. ОТА	Красавин		

ТП 416-1-141.83 КЖИ Б4, Б5

Фундаментная балка

Стадия	Масса	Масштаб
Р	–	1:50
Лист	Листов	

ЦНИИЭП инженерного оборудования г. Москва

Инв.№ подл. | Подпись и дата | Взам.инв.№

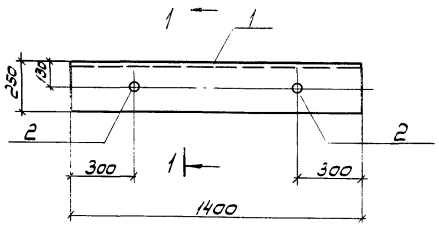

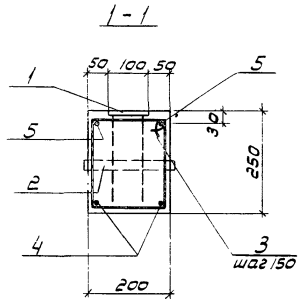

Марка элемента	Изделия арматурные						Изделия закладные						Общий расход
	Арматура класса					Всего	Арматура класса	Прокат марки			Всего		
	AI		AIII				AI	BCт3кп2					
	ГОСТ 5781-75		ГОСТ 5.1459-72*				ГОСТ 5781-75	ГОСТ 10704-76		ГОСТ 103-76			
	ф8		ф10	ф15			ф8	Труба ду 40		-δ=6			
Балка БТ-	3.2		1.7	4.2		9.1	1.12	0.72		6.6	8.44		17.54

Формат	Зона	Поз.	Обозначение	Наименование	Кол.	Примеч.
				Сборочные единицы		
				Изделия закладные		
		1	1.460-15. В1. 140-02	МН127-3	1.4	п.м
		2	1.400-15. В1. 810-04	МН805	2	
				Детали		
Б4		3		ф8 AI ГОСТ 5781-75 ℓ=820	10	0.32
Б4		4		ф16 AIII ГОСТ 5.1459-72* ℓ=1350	2	2.1
Б4		5		ф10 AIII ГОСТ 5.1459-72* ℓ=1350	2	0.83
				Материал		
				Бетон марки 200		0.07м³

Поз. 3
М 1:2

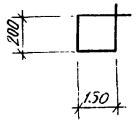

ТП 416-1-141.83 КЖИ БТ

БАЛКА

Н. контр.	Лоцкер	
Провер.	Краснова	
Рук. гр.	Краснова	
Инженер	Стригина	
ГИП	Лоцкер	
Гл. констр.	Шапиро	
Нач. отд.	Красавин	

Стадия	Масса	Масштаб
Р	80 кг	1:20
Лист	Листов 1	

ЦНИИЭП инженерного оборудования г. Москва

Привязан

Инв. №

Типовой проект 416-1-141.83 Альбом IV

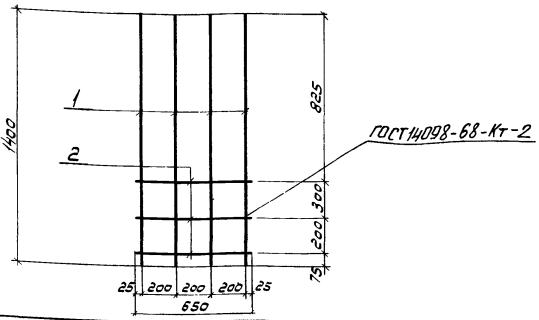

Формат	Зона	Поз.	Обозначение	Наименование	Кол.	Примечание
				Детали		
Б4		1		ф12 AIII ГОСТ 5.1459-72* ℓ=1400	4	1.24кг
Б4		2		ф8 AI ГОСТ 5781-75 ℓ=650	3	0.26кг

Арматура кл. AIII ГОСТ 5.1459-72* принята из стали марки 25 Г2С, арматура кл. AI по ГОСТ 5781-75 из стали марки ВСт3сп2.

Привязан:

Инв. №

Инв. № подл. | Подпись и дата | Взам. инв. №

ТП 416-1-141.83 КЖИ С1

Сетка арматурная

Стадия	Масса	Масштаб
Р	5,7 кг	1:20

Лист: Листов: 1

ЦНИИЭП инженерного оборудования г. Москва

Н. контр.	Лоуцкер	
Провер.	Краснова	
Инженер	Стритина	
Рук. гр.	Краснова	
ГИП	Лоуцкер	
Гл. констр.	Шапиро	
Нач. отд.	Красавин	

Типовой проект 416-1-141.83 Альбом IV

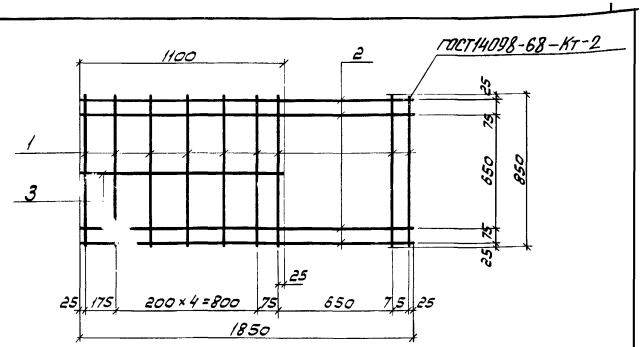

Формат	Зона	Поз.	Обозначение	Наименование	Кол.	Примеч.
				Детали		
				ф8 AI ГОСТ 5781-75		
Б4		У		ℓ=850	9	0.29кг
Б4		2		ℓ=1850	4	0.73кг
Б4		3		ℓ=1100	1	0.44кг

Арматура кл. AI по ГОСТ 5781-75 принята из стали марки ВСт3сп2.

Привязан:

Инв. №

Инв. № подл. | Подпись и дата | Взам. инв. №

ТП 416-1-141.83 КЖИ С2

Сетка арматурная

Стадия	Масса	Масштаб
Р	6,0 кг.	1:20

Лист Листов: 1

ЦНИИЭП инженерного оборудования г. Москва

Н. контр.	Лоуцкер	
Провер.	Краснова	
Инженер	Стритина	
Рук. гр.	Краснова	
ГИП	Лоуцкер	
Гл. констр.	Шапиро	
Нач. отд.	Красавин	

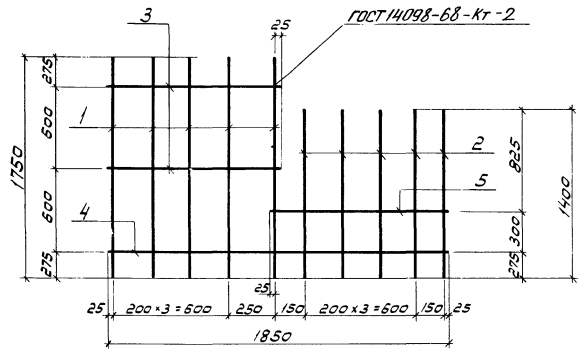

Формат	Зона	Поз.	Обозначение	Наименование	Кол.	Примеч.
				Детали		
				ф 12 А III ГОСТ 5.1459-72*		
Б4		1		ℓ = 1750	5	1,6 кг
Б4		2		ℓ = 1400	5	1,24 кг
				ф 8 А I ГОСТ 5781-75		
Б4		3		ℓ = 900	2	0,36 кг
Б4		4		ℓ = 1850	1	0,73 кг
Б4		5		ℓ = 950	1	0,38 кг

Арматура кл. А III по ГОСТ 5.1459-72* принята из стали марки 25 Г2С.
Арматура кл. А I по ГОСТ 5781-75 – из стали марки ВСт3сп2

Привязан

Инв.№

Н. контр.	Лоуцкер	
Провер.	Краснова	
Инженер	Стригина	
Рук. гр.	Краснова	
ГИП	Лоуцкер	
Гл. констр.	Шалиро	
Нач. отд.	Красавин	

ТП 413-1-141.83 КЖИ СЗ

СЕТКА АРМАТУРНАЯ

Стадия	Масса	Масштаб
Р	15,9 кг	1:20
Лист 1	Листов 1	

ЦНИИЭП инженерного оборудования г. Москва

Типовой проект 416-1-141.83 Альбом IV

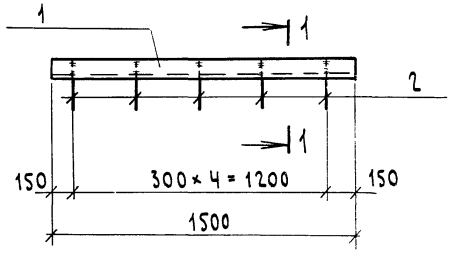

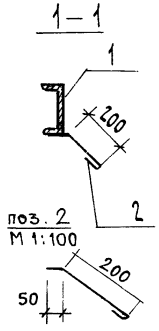

Формат	Зона	Поз	Обозначение	Наименование	Кол.	Примеч.
				Детали		
БЧ		1		Швеллер $\frac{24\ ГОСТ\ 8240\text{-}72}{Вст3кп2\ ГОСТ\ 535\text{-}79}$ ℓ=1500	1	36,0 кг
БЧ		2		Ф8 А III ГОСТ 5.1459-72 ℓ = 300	7	0,12 кг

Закладное изделие окрасить масляной краской ГОСТ 695-77 за 2 раза по грунтовке

Привязан

Инв. №

Взам. инв. № | Подпись и дата | Инв. № подл.

Н. контр.	Лоуцкер	ТП 416-1-141.83	КЖИ МН1
Провер.	Краснова	Изделие закладное	Стадия: Р; Масса: 48,8; Масштаб: 1:20
Инж.	Стригина		Лист; Листов
Рук. гр.	Краснова		ЦНИИЭП Инженерного Оборудования г. Москва
ГИП	Лоуцкер		
Гл. констр.	Шапиро		
Нач. отд.	Красавин		

Копировал Формат

Типовой проект 416-1-141.83 Альбом IV

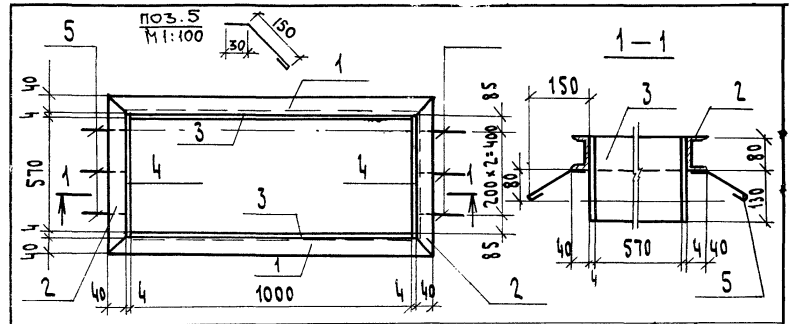

Формат	Зона	Поз	Обозначение	Наименование	Кол	Примеч.
				Документация		
			ТП 902 КЖИ МН II	Сборочный чертеж		
				Переменные данные для исполнения		
				ТП 902 КЖИ МН II		
				Детали		
БЧ		1		Швеллер $\frac{8\ ГОСТ\ 8240\text{-}72}{Ст3\ ГОСТ\ 535\text{-}79}$ ℓ=1090	2	7,7 кг
БЧ		2		Швеллер $\frac{8\ ГОСТ\ 8240\text{-}72}{Ст3\ ГОСТ\ 535\text{-}79}$ ℓ= 660	2	4,7 кг
БЧ		3		Полоса $\frac{Б\text{-}24\times210\ ГОСТ\ 103\text{-}76}{Вст3кп2\text{-}1\ ГОСТ\ 535\text{-}79}$ ℓ=1090	2	7,2 кг
БЧ		4		Полоса $\frac{Б\text{-}24\times210\ ГОСТ\ 103\text{-}76}{Вст3кп2\text{-}1\ ГОСТ\ 535\text{-}79}$ ℓ= 660	2	4,3 кг
БЧ		5		Ф6 А I ГОСТ 5781-75 ℓ=220	6	0,04 кг

1. Закладное изделие окрасить масляной краской ГОСТ 695-77 за 2 раза по грунтовке.

Привязан

Инв. №

Взам. инв. № | Подпись и дата | Инв. № подл.

Н. контр.	Лоуцкер	ТП 416-1-141.83	КЖИ МН II
Провер.	Краснова	Изделие закладной	Стадия: Р; Масса: 48,04 кг; Масштаб:
Инженер	Стригина		Лист; Листов 1
Рук. гр.	Краснова		ЦНИИЭП Инженерного Оборудования г. Москва
ГИП	Лоуцкер		
Гл. констр.	Шапиро		
Нач. отд.	Красавин		

Копировал Формат

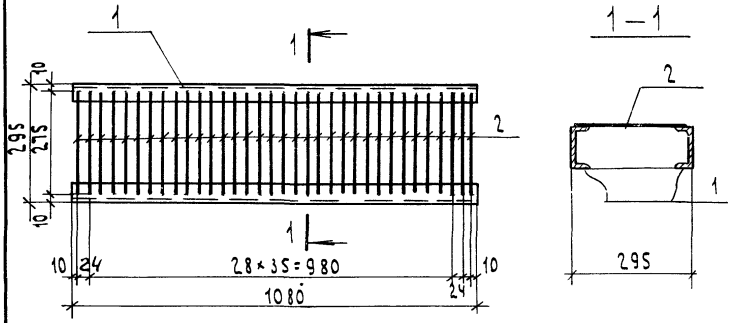

Формат	Зона	Поз.	Обозначение	Наименование	Кол.	Примеч.
				ДЕТАЛИ		
БЧ		1		Швеллер $\frac{10\ ГОСТ\ 8240-72}{Ст3кп2\ ГОСТ\ 535-79}$ ℓ=1080	2	9,3 кг
БЧ		2		ФВАI ГОСТ 5781-75 ℓ=275	39	0,11 кг

Изделие закладное окрасить масляной краской за 2 раза (ГОСТ 695-77) по грунтовке.

Привязан

Инв. №

			ТП416-1-141.83 КЖИ МН5			
Н. контр.	Лоучкер		Изделие закладное	Стадия	Масса	Масштаб
Провер.	Краснова			Р	27,2кг	1:10
Инженер	Стригина			Лист	Листов 1	
Рук. гр.	Краснова			ЦНИИЭП Инженерного Оборудования г. Москва		
ГИП	Лоучкер					
Гл. конст.	Шапиро					
Нач. отд.	Красавин					

Формат

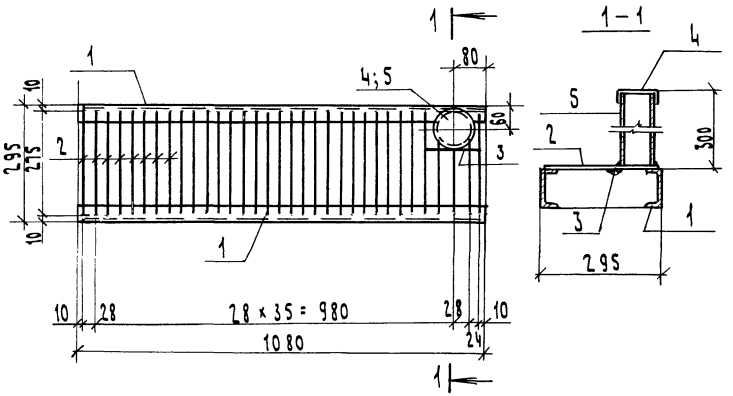

Формат	Зона	Поз.	Обозначение	Наименование	Кол.	Примеч.
				ДЕТАЛИ		
БЧ		1		Швеллер $\frac{10\ ГОСТ\ 8240-72}{Ст3кп2\ ГОСТ\ 535-79}$ ℓ=1080	2	9,3 кг
				ФВАI ГОСТ 5781-75		
БЧ		2		ℓ=275	39	0,11 кг
БЧ		3		ℓ=120	1	0,05 кг
БЧ		4		Полоса $\frac{Б-2\ ч\times130\ ГОСТ\ 103-76}{В\ Ст3\ сп-2-1\ ГОСТ\ 535-79}$ ℓ=130	1	0,53 кг
БЧ		5	ГОСТ 8732-70	Труба $d_н$76×4 ℓ=285	1	2,0 кг

Изделие закладное окрасить масляной краской. за 2 раза. (ГОСТ 695-77) по грунтовке.

Привязан

Инв. №

			ТП416-1-141.83 КЖИ МН6			
Н. контр.	Лоучкер		Изделие закладное	Стадия	Масса	Масштаб
Провер.	Краснова			Р	25,5кг	1:10
Инженер	Стригина			Лист	Листов 1	
Рук. гр.	Краснова			ЦНИИЭП Инженерного Оборудования г. Москва		
ГИП	Лоучкер					
Гл. конст.	Шапиро					
Нач. отд.	Красавин					

Инв. № подл. | Подпись и дата | Взам. инв. №

Копировал Формат

Альбом IV

Типовой проект 416-1-141.83

Формат	Зона	Поз.	Обозначение	Наименование	Кол.	Примечание
			ТП 902 КЖИ МН8 СБ	Документация		
				Сборочный чертеж		
			Переменные данные для исполнения			
				ТП 902 КЖИ МН8		
				Детали		
Б4		1		Уголок Б-50х50х5 ГОСТ 8509-72 / Ст3 кп-2-1 ГОСТ 535-79 ℓ=1365	2	5,15 кг
Б4		2		Уголок Б-50х50х5 ГОСТ 8509-72 / Ст3 кп-2-1 ГОСТ 535-79 ℓ=615	2	2,32 кг
Б4		3		Полоса Б-2 4х130 ГОСТ 103-76 / Ст3 кп2-1 ГОСТ 535-79 ℓ=615	2	2,51 кг
Б4		4		Полоса Б-2 4х130 ГОСТ 103-76 / Ст3 кп2-1 ГОСТ 535-79 ℓ=1365	2	5,57 кг
Б4		5		ФБАТ ГОСТ 5781-75 ℓ=220	12	0,04 кг
				ТП 902 КЖИ МН8-01		
				Детали		
Б4		1		Уголок Б-50х50х5 ГОСТ 8509-72 / Ст3 кп-2-1 ГОСТ 535-79 ℓ=1155	2	4,35 кг
Б4		2		Уголок Б-50х50х5 ГОСТ 8509-72 / Ст3 кп-2-1 ГОСТ 535-79 ℓ=1155	2	4,35 кг
Б4		3		Полоса Б-2 4х130 ГОСТ 103-76 / Ст3 кп2-1 ГОСТ 535-79 ℓ=1155	2	4,70 кг
Б4		4		Полоса Б-2 4х130 ГОСТ 103-76 / Ст3 кп2-1 ГОСТ 535-79 ℓ=1155	2	4,70 кг
Б4		5		ФБАТ ГОСТ 5781-75 ℓ=220	10	0,04 кг
				ТП 902 КЖИ МН8-02		
				Детали		
Б4		1		Уголок Б-50х50х5 ГОСТ 8509-72 / Ст3 кп-2-1 ГОСТ 535-79 ℓ=635	2	2,4 кг
Б4		2		Уголок Б-50х50х5 ГОСТ 8509-72 / Ст3 кп-2-1 ГОСТ 535-79 ℓ=1155	2	4,35 кг
Б4		3		Полоса Б-2 4х130 ГОСТ 103-76 / Ст3 кп2-1 ГОСТ 535-79 ℓ=1155	2	4,70 кг
Б4		4		Полоса Б-2 4х130 ГОСТ 103-76 / Ст3 кп2-1 ГОСТ 535-79 ℓ=635	2	2,6 кг
Б4		5		ФБАТ ГОСТ 5781-75 ℓ=220	6	0,04 кг

Привязан

Инв. №

Подпись и дата | Взам. инв. №

Н. контр.	Лоучкер	
Провер.	Краснова	
Инженер	Стригина	
Рук. гр.	Краснова	
ГИП	Лоучкер	
Гл. конст.	Шапиро	
Нач. отд.	Красавин	

ТП 416-1-141.83 КЖИ МН8

Изделие закладное (МН8; МН9; МН10)

Стадия	Лист	Листов
Р	1	1

ЦНИИЭП Инженерного Оборудования г. Москва

Копировал Формат

Альбом IV

Типовой проект 416-1-141.83

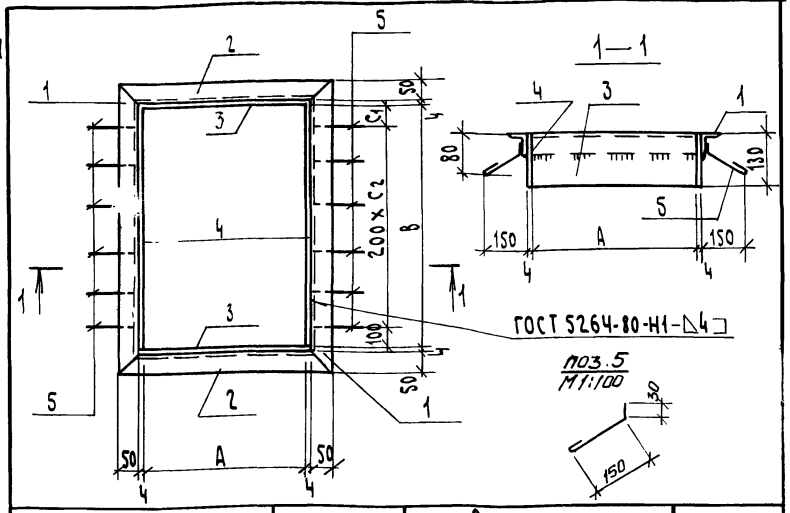

Обозначение	Марка	Размеры, мм A	B	C_1	C_2		Масса, кг
ТП 902 КЖИ МН8	МН8	505	1255	155	5		30,6
ТП - 01	МН9	1045	1045	145	4		35,6
ТП - 02	МН10	1045	525	125	2		29,3

Изделие закладное окрасить масляной краской за 2 раза (ГОСТ 695-77) по грунтовке.

Привязан

Инв. №

Подпись и дата | Взам. инв. №

Н. контр.	Лоучкер	
Провер.	Краснова	
Инженер	Стригина	
Рук. гр.	Краснова	
ГИП	Лоучкер	
Гл. конст.	Шапиро	
Нач. отд.	Красавин	

ТП 416-1-141.83 КЖИ МН8. СБ

Изделие закладное (МН8; МН9; МН10) Сборочный чертеж

Стадия	Масса	Масштаб
Р	см. табл.	—
Лист	Листов 1	

ЦНИИЭП Инженерного Оборудования г. Москва

Копировал Формат

Формат	Зона	Поз	Обозначение	Наименование	Кол.	Примеч.
				Документация		
			ТП КЖИ Щ1	Сборочный чертеж		
				Переменные данные для исполнения		
				ТП 902 КЖИ Щ1		
				Детали		
БЧ		1		Лист РОМБ К-5,0×1100×1550 Бст3сп ГОСТ 8568-77*	м² 1,71	72,1 кг.
БЧ		2		Полоса $\frac{Б\text{-}24\times40\ ГОСТ\ 103\text{-}76}{Вст3кп2\text{-}III\ ГОСТ\ 535\text{-}79}$ ℓ=960	4	1,21 кг.
БЧ		3		ф10 AI ГОСТ 5781-75 ℓ=370	2	0,23 кг
				ТП 902 КЖИ Щ1-01		
				Детали		
БЧ		1		Лист РОМБ К-5,0×1300×1500 Бст3сп ГОСТ 8568-77*	м² 1,95	82,5 кг
БЧ		2		Полоса $\frac{Б\text{-}24\times40\ ГОСТ\ 103\text{-}76}{Вст3кп2\text{-}III\ ГОСТ\ 535\text{-}79}$ ℓ=1160	4	1,5 кг
БЧ		3		ф10 AI ГОСТ 5781-75 ℓ=370	2	0,23 кг
				ТП 902 КЖИ Щ1-02		
				Детали		
БЧ		1		Лист РОМБ К-5,0×1300×1450 Бст3сп ГОСТ 8568-77*	м² 1,89	80,0 кг
БЧ		2		Полоса $\frac{Б\text{-}24\times40\ ГОСТ\ 103\text{-}76}{Вст3кп2\text{-}III\ ГОСТ\ 535\text{-}79}$ ℓ=1160	4	1,5 кг
БЧ		3		ф10 AI ГОСТ 5781-75 ℓ=370	2	0,23 кг

Привязан

Инв. №

Провер.	Краснова		ТП 416-1-141.83 КЖИ Щ1
Инженер	Стригина		Щит металлический (Щ1, Щ2, Щ3)
Рук. гр	Краснова		Стадия Р; Лист; Листов 1
ГИП	Лоуцкер		ЦНИИЭП Инженерного Оборудования г. Москва
Гл. конст	Шапиро		
Нач. отд.	Красавин		

gost.e-ecolog.ru

Альбом IV

Типовой проект 416-1-141.83

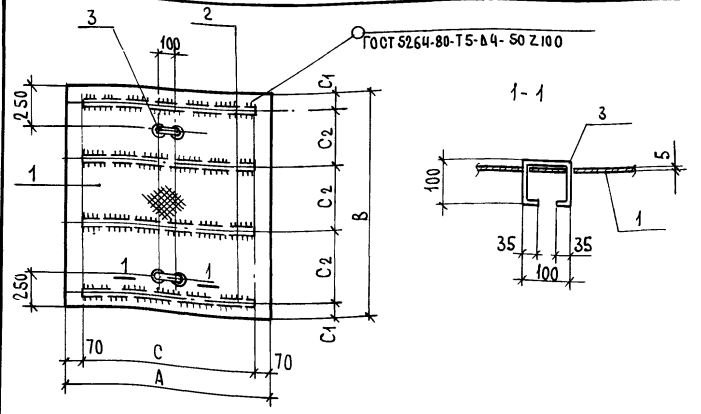

Обозначение	Марка	Размеры A	B	C	C1	C2	Масса кг
ТП 902 КЖИ Щ1	Щ1	1100	1550	960	100	450	77,4
-01	Щ2	1300	1500	1160	100	400	89,0
-02	Щ3	1300	1450	1160	125	400	86,5

Металлические щиты окрасить масляной краской за 2 раза (ГОСТ 695-77) по грунтовке.

Привязан

Инв. №

Взам. инв. № | Подпись и дата | Инв. № подл.

Н. констр	Лоуцкер		ТП 416-1-141.83 КЖИ Щ1 СБ
Провер.	Краснова		Щит металлический (Щ1, Щ2, Щ3) Сборочный чертеж.
Инженер	Стригина		Стадия Р; Масса см. таблицу; Масштаб 1:25
Рук. гр	Краснова		Лист; Листов 1
ГИП	Лоуцкер		ЦНИИЭП Инженерного оборудования г. Москва
Гл. конст	Шапиро		
Нач. отд.	Красавин		