МО ★ СССР
ВОЙСКОВАЯ ЧАСТЬ
5 4 0 5 4

ОБЪЕКТ Т-6044 ШИФР Б-III-87

ТИПОВОЙ ПРОЕКТ

НАВИГАЦИОННЫЕ ЗНАКИ С ТРЕХГРАННОЙ БАШНЕЙ ИЗ СТАЛЬНЫХ ТРУБ ВЫСОТОЙ 10,15,20,25,30,35,40,50 М

Приложение № 2 к ИНВ. № 27Б052

КРАН-УКОСИНА Q=0,5тс
(КА 13.000)

1987 г

gost.e-ecolog.ru

Шифр: ТР-9/1Б-83

№ строки	Формат	Обозначение	Наименование	Кол. листов	№ экз.	Примечание
1						
2			Документация			
3			вновь разработанная			
4						
5	А4	КА13.000	Кран-укосина Q=0,5т	3		77910
6	*)	КА13.000СБ	Сборочный чертеж	1		*) А2×3
7						77911
8	А3	КА13.000ВС	Ведомость специ-			
9			фикаций	2		77908
10	А4	КА13.000ВД	Ведомость ссылоч-			
11			ных документов	2		77909
12	А4	КА13.000ПС	Паспорт	13		78316
13						
14	А4	КА13001	Ось	1		78184
15	А4	КА13100	Основание	1		77912
16	А4	КА13.100СБ	Сборочный чертеж	1		77913
17						
18						
19						
20						
21						
22						
23						
24						
25						
26						

Подпись и дата | Взам. инв. № | Инв. № дубл. | Подпись и дата

Инв. № подл. | Подпись и дата | 03.84

Изм	Лист	№ докум.	Подпись	Дата
Разраб.		Липская		03.84
Проверил		Кривобоков		
Рук.		Кривобоков		03.84
Н. контр.				
Утверж.				

КА13.000СД

Кран-укосина Q=0,5тс

Список документов

Литера	Лист	Листов
	1	

Войсковая часть

№ строки	Формат	Обозначение	Наименование	Кол. листов	№ экз.	Примечание
1						
2	А3	КА13.101	Подшипник	1		77914
3	А4	КА13.102	Ребро	1		77915
4	А4	КА13.103	Ребро	1		77916
5	А4	КА13.104	Основание	1		77917
6	А4	КА13.105	Бобышка	1		77918
7						
8	А4	КА13.200	Вертлюг	1		77919
9	А2	КА13.200СБ	Сборочный чертеж	1		77920
10	А3	КА13.201	Вилка	1		77921
11	А4	КА13.202	Фланец	1		77922
12						
13	А4	КА13.300	Укосина	1		77923
14	А2	КА13.300СБ	Сборочный чертеж	1		77924
15	А4	КА13.301	Уголок	1		77925
16	А4	КА13.302	Рукоятка	1		77926
17	А3	КА13.303	Стойка	1		77927
18	А4	КА13.304	Основание	1		77928
19	А4	КА13.305	Вварыш	1		77929
20	А4	КА13.306	Скоба	1		77930
21	А4	КА13.307	Ребро	1		78335
22	А4	КА13.308	Ребро	1		78336
23	А4	КА13.310	Опора	1		77931
24	А3	КА13.310СБ	Сборочный чертеж	1		77932
25	А4	КА13.311	Основание	1		77933
26	А4	КА13.312	Ребро	1		77934
27	А4	КА13.400	Блок направляющий	1		77935
28	А2	КА13.400СБ	Сборочный чертеж	1		77936
29	А4	КА13.410	Блок	1		77937
30	А3	КА13.410СБ	Сборочный чертеж	1		77938
31						

Инв. № подл. 78161 | Подпись и дата 03.84 | Взам. инв. № | Инв. № дубл. | Подпись и дата

Изм. Лист № докум. Подпись Дата

КА13.000СД

Лист 2

№ строки	Формат	Обозначение	Наименование	Кол. листов	№ ж.з.	Примечание
1						
2	А4	КА13.420	Обойма	1		77939
3	А2	КА13.420СБ	Сборочный чертеж	1		77940
4	А4	КА13.421	Ребро	1		77941
5	А4	КА13.422	Щека	1		77942
6	А4	КА13.430	Ограничитель	1		77943
7	А4	КА13.430СБ	Сборочный чертеж	1		77944
8	А4	КА13 431	Крышка	1		77945
9	А4	КА13.432	Стенка	1		77946
10						
11	А4	КА13.500	Барабан направляющий	1		77947
12	А2	КА13.500СБ	Сборочный чертеж	1		77948
13	А4	КА13 510	Барабан	1		77949
14	А3	КА13.510СБ	Сборочный чертеж	1		77950
15	А4	КА13.511	Стакан	1		77951
16	А4	КА13.512	Обечайка	1		77952
17	А4	КА13.513	Стенка	1		77953
18	А4	КА13.520	Обойма	1		77954
19	А2	КА13.520СБ	Сборочный чертеж	1		77955
20	А4	КА13.530	Ограничитель	1		77956
21	А4	КА13.530СБ	Сборочный чертеж	1		77957
22						
23	А4	КА13.600	Стопор	1		77958
24	А4	КА13.600СБ	Сборочный чертеж	1		77959
25	А4	КА13.601	Штырь	1		77960
26	А4	КА13.602	Кольцо	1		77961
27						77962
28	А4	КА13.700	Опора	1		77963
29	А4	КА13.700СБ	Сборочный чертеж	1		77964
30	А4	КА13.701	Основание	1		77965
31						

Инв. № подл. 48761 | Подпись и дата | Инв. № дубл. | Взам. инв. № | Подпись и дата | 13.84

Изм. | Лист | № докум. | Подпись | Дата

КА13.000СД

Лист 3

Формат А4

№ строки	Формат	Обозначение	Наименование	Кол. листов	№ ж.з.	Примечание
1						
2	А4	КА13.800	Штырь	1		77965
3	А4	КА13.800СБ	Сборочный чертеж	1		77966
4						
5			Документация			
6			применения			
7						
8	А2	ОУ1.370.101	Крюк чалочный 8-0,63т	1		73938
9	А4	ОУ1.370.103	Замок	1		73940
10						
11	А3	НП31.000	Табличка фирменная	1		43552
12						
13						
14						
15						
16						
17						
18						
19						
20						
21	А1	932-03.071	Втулка тип3 ф16-71			
22			ОСТ5.9221-75	1		4550
23	А1	932-03.083	Втулка тип9			
24			ОСТ 5.9221-75	1		4562
25	А1	932-03.085	Втулка тип10ф80-			
26			-250ОСТ5.9221-75	1		4564
27						
28		Общее количество листов формата А4,				
29			вновь разработанных	121		
30			примененных	29		
31						

Инв.№ подл. | Подпись и дата | Взам. инв.№ | Инв.№ дубл. | Подпись и дата

48161

Изм.	Лист	№ докум.	Подпись	Дата	КА13.000СД	Лист 4

Формат А4

Формат	Зона	Позиция	Обозначение	Наименование	Кол.	Примеч.
				Документация		
*1			КА13.000СБ	Сборочный чертеж		*1 А2х3
А3			КА13.000ВС	Ведомость спецификаций		
А4			КА13.000ВД	Ведомость ссылочных документов		
А4			КА13.000ПС	Паспорт		
				Сборочные единицы		
А4		1	КА13.100	Основание	1	
А4		2	КА13.200	Вертлюг	1	
А4		3	КА13.300	Укосина	1	
А4		4	КА13.400	Блок направляющий	1	
А4		5	КА13.500	Барабан направляющий	1	
А4		6	КА13.600	Стопор	1	
А4		7	КА13.700	Опора	1	
А4		8	КА13.800	Штырь	1	
				Детали		
А2		9	ОУ1.370.101	Крюк чалочный Q=0,63т	1	
А4		10	ОУ1.370.103	Замок	1	
А4		11	КА13.001	Ось	1	

Инв. № подл. | Подпись и дата | Взам. инв. № | Инв. № дубл. | Подпись и дата

77910 Лит 63.84

Изм.	Лист	№ докум.	Подпись	Дата
Разраб.		Липская		01.84
Проверил				
Руков. гр.		Кривобоков		03.84
Гл. спец.		Быков		03.84
Утвердил		Якиди		

КА13.000

Кран-укосина Q=0,5т

Литера	Лист	Листов
	1	3

ВОЙСКОВАЯ ЧАСТЬ 58054

Формат	Зона	Позиция	Обозначение	Наименование	Кол	Примеч.
Б4		12	КА13.002	Упор 25×25		
				Лист Б6 ГОСТ19903-74		
				Ст3сп2 ГОСТ14637-79	2	0,03кг
А3		13	НП31.000	Табличка фирменная	1	
				Стандартные изделия		
				Болты по ГОСТ7798-70		
		15		М12×30.46.029	12	
		16		М20×45.46.029	6	
		17		Винт 2М2,5×9.46.026		
				ГОСТ17473-72	4	
				Гайки по ГОСТ5915-70		
		18		М12.4.029	12	
		19		М20 4.029	6	
		20		Гайка М24.4.0212		
				ГОСТ5918-73	1	
		21		Коуш С12 ОСТ5.2313-79	1	
		22		Скоба СА8 ОСТ52312-79	1	
		23		Шайба 12.65Г.029		
				ГОСТ6402-70	12	
		24		Шайба 20.65Г.029		
				ГОСТ6402-70	6	
		25		Шплинт 5×45-00218		
				ГОСТ 397-79	1	

Инв. № подл. | Подпись и дата | Взам. инв. № | Инв. № дубл. | Подпись и дата

Изм. | Лист | № докум. | Подпись | Дата

КА13.000

Лист 2

Формат	Зона	Позиция	Обозначение	Наименование	Кол.	Примеч.
		26		Лебёдка ЛР800А		
				ОМ1 ОСТ5.2234-77	1	
				Материал 61		
		27		Канат 9-Г-I-Ж-С-Н-		
				-180 ГОСТ 3071-74	164 кг	60 м
		28		Проволока Ø8-I Ц		
				ГОСТ 3282-74	202 кг	5 м

Инв. № подл. | Подпись и дата | Взам. инв. № | Инв. № дубл. | Подпись и дата

Изм. | Лист | № докум. | Подпись | Дата

КА13.000

Лист 3

КА13.000СБ

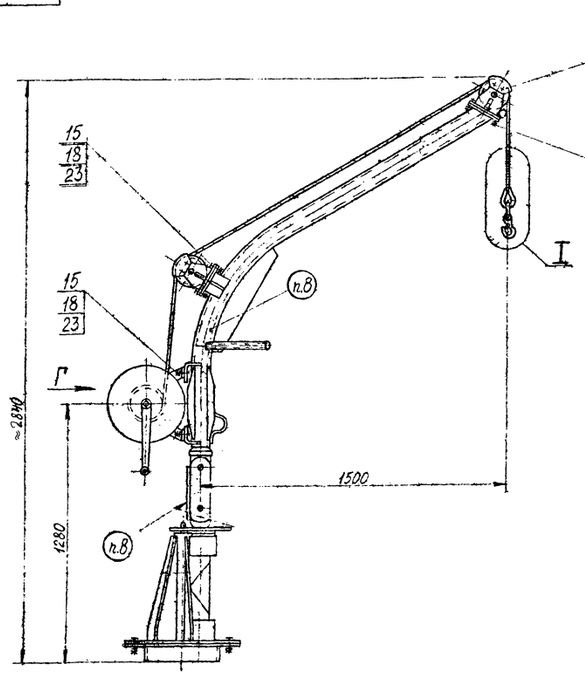

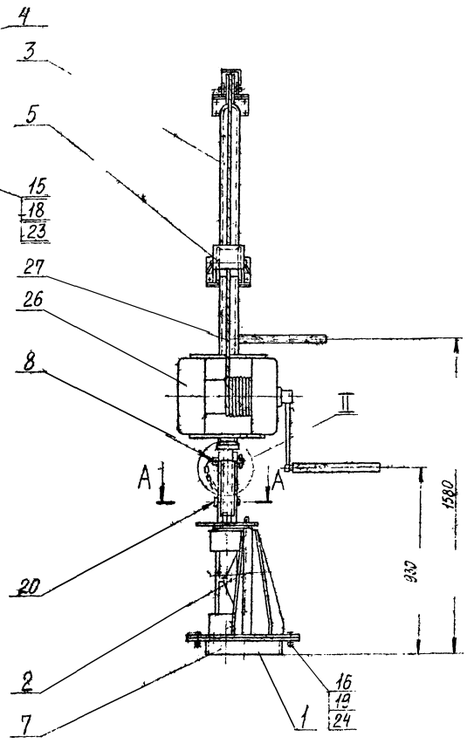

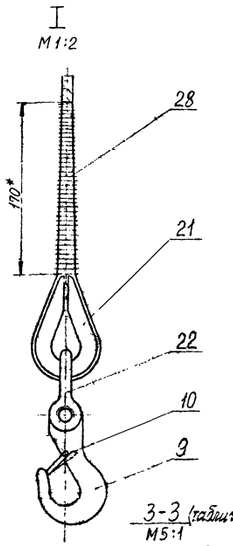

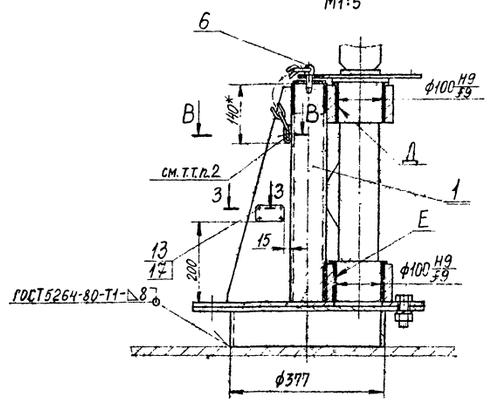

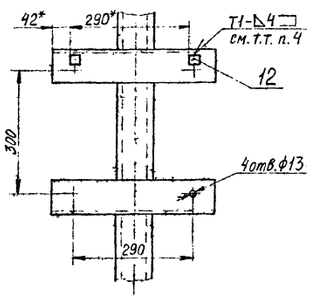

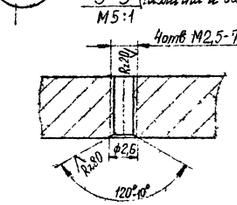

Техническая характеристика

1. Грузоподъемность, кгс	500
2. Вылет, мм	1500
3. Угол поворота, град.	360
4. Диаметр каната, мм	9
5. Усилие на рукоятке при повороте кран-укосины с грузом, кгс	17
6 Усилие на рукоятке лебедки, кгс	11
7. Канатоемкость лебедки, м	60
8. Максимальная высота подъема груза, м	55

Технические требования

1. Размеры, кроме обозначенных „*" - для справок
2. Сварка ручная электродуговая
3. Электрод Э42А ГОСТ 9467-75
4. Дет. поз. 12 приварить после установки лебедки.
5. ** Обработать по сопрягаемой дет. НП31.000
6. Кран-укосину испытать на прочность подъемом груза массой 625 кг с поворотом на 360°. Поворот должен быть плавным, без заеданий. Время выдержки под нагрузкой не менее 10мин. После испытания кран-укосину подвергнуть внешнему осмотру, при этом остаточные деформации не допускаются.
7. Дет. поз. 8, 11 и поверхн. Д, Е смазать смазкой МС-90 ГОСТ 9762-76 и заполнить смазкой МС-90 канавки втулок.
8. Маркировать: Q=0,5т ударным способом. Шрифт 28 ГОСТ 2.304-81.
9. В таблицу поз. 13 вписать: индекс изделия КА13, заводской номер изделия, год выпуска изделия.

Лебедка условно не показана

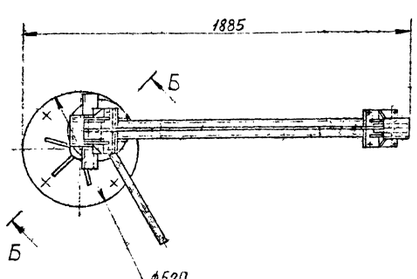

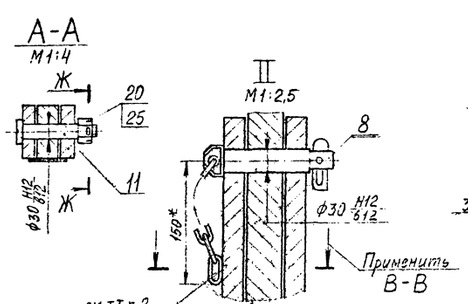

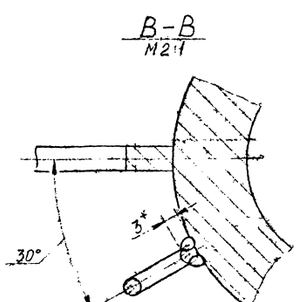

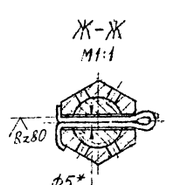

| | | |

№ строки	Обозначение	Наименование	Куда входит: Обозначение	Кол.	Общее кол.	Примечание
1						
2	КА13.000	Кран-укосина Q=0,5т				
3						
4	КА13.100	Основание			1	
5						
6	КА13.200	Вертлюг			1	
7						
8	КА13.300	Укосина			1	
9	КА13.310	Опора	КА13.300	1	1	
10	КА13.400	Блок направляющий			1	
11						
12	КА13.410	Блок	КА13.400	1	1	
13						
14	КА13.420	Обойма	КА13.400	1	1	
15						
16	КА13.430	Ограничитель	КА13.400	1	1	
17						
18	КА13.500	Барабан направляющий			1	
19						
20	КА13.510	Барабан	КА13.500	1	1	
21						
22	КА13.520	Обойма	КА13.500	1	1	
23						
24	КА13.530	Ограничитель	КА13.500	1	1	

Изм.	Лист	№ докум.	Подпись	Дата
Разраб.		Лупская		03.84
Водкон.		Криворучко		03.84
Рук. гр.		Криворучко		03.84
Нач. отд.		Якуба		03.84

КА13.000ВС

Кран-укосина Q=0,5т. Ведомость спецификаций.

Литер.	Лист	Листов
	1	2

ВОЙСКОВАЯ ЧАСТЬ 54034

Инв. № подл. 47808 | Подпись и дата | Взам. инв. № | Инв. № дубл. | Подпись и дата | Лит. 03.84

Позиция	Обозначение	Наименование	Куда входит: Обозначение	Куда входит: Кол.	Общее кол.	Примечание
1						
2	КА13.600	Стопор			1	
3						
4	КА13.700	Втора			1	
5						
6	КА13.800	Штырь			1	
7						
8						
9						
10						
11						
12						
13						
14						
15						
16						
17						
18						
19						
20						
21						
22						
23						
24						
25						
26						
27						
28						
29						

Инв. № подл. | Подпись и дата | Взам. инв. № | Инв. № дубл. | Подпись и дата

Изм. Лист № докум. Подпись Дата

КА13.000ВС

Лист 8

№ строки	Обозначение	Наименование
1		
2		Отраслевые документы
3		
4	ОСТ5.2234-77	Лебедки судовые с ручным приводом. Технические условия
5		
6	ОСТ5.9048-78	Покрытия металлические и неметаллические неорганические. Технические требования
7		
8		
9	ОСТ5.9209-75	Отливки из цветных сплавов. Классификация и технические требования
10		
11		
12	ОСТ59221-75	Втулки подшипников скольжения бронзовые
13		
14	ОСТ5.9250-76	Материалы антифрикционные, применяемые в судостроении. Технические требования
15		
16		
17		
18	ТУ 6-10-774-79	Лак АС-528
19		
20	ТУ 6-10-896-75	Эмаль АС-131 белая, черная
21		
22		
23		
24		

Подпись и дата | Взам. инв. № | Инв. № дубл. | Подпись и дата | Инв. № подл.

Изм.	Лист	№ докум.	Подпись	Дата
Разраб.		Липская		03.84
Ред. кон.		Кривобоков		03.84
Рук. гр.		Кривобоков		03.84
Нач. отд.		Якуба		03.84

КА13.000ВД

Кран-укосина g=0,5т. Ведомость ссылочных документов

Лит.	Лист	Листов
	1	2

ВОЙСКОВАЯ ЧАСТЬ 54034

Копировал

Формат А4

№ строки	Обозначение	Наименование
1	Государственные	
2	документы	
3		
4	2.304-81	
5	380-71	
6	397-79	
7	535-79	
8	1050-74	
9	2300-81	
10	2590-71	
11	2930-62	
12	3071-74	
13	3262-75	
14	3282-74	
15	5264-80	
16	5915-70	
17	6402-70	
18	7070-75	
19	7798-70	
20	8479-70	
21	8731-74	
22	8732-78	
23	9467-75	
24	9649-78	
25	9650-80	
26	9762-76	
27	11534-75	
28	12707-77	
29	14637-79	
30	18175-78	
31	19903-74	

Инв. № подл. | Подпись и дата | Взам. инв. № | Инв. № дубл. | Подпись и дата

Изм. | Лист | № докум. | Подпись | Дата

КА13.000ВД

Лист 2

Кран-укосина
Паспорт
КА13.000 ПС
на 13 листах

1984 г.

Инв. № подл.	Подпись и дата	Взам. инв. №	Инв. № дубл.	Подпись и дата
78316	1м 04.84			

Изм	Лист	№ докум.	Подп	Дата
Разроб.		Липская		11.84
Рук. гр.		Кривобоков		04.85
Нач отд		Якуба		04.84

КА13.000ПС

Кран - укосина
Q=0,5тс.
Паспорт.

Лит.	Лист	Листов
	2	13

ВОЙСКОВАЯ ЧАСТЬ
54034

Инв № подл 78316

Подпись и дата

Взам. инв №

Инв. № дубл.

Подпись и дата

Копировал

Формат А4

Содержание

	Лист
1. Введение	4
2. Общие сведения	4
3. Основные технические данные и характеристики	4
4. Состав изделия и комплект поставки	6
5. Свидетельство о приемке	7
6. Указание мер безопасности	8
7. Техническое обслуживание	8
8 Учет технического обслуживания	11
9. Гарантийные обязательства	12
10. Лист регистрации изменений	13

1. Введение

1.1. В настоящем документе приведены необходимые указания по эксплуатации крана-укосины.

1.2. Настоящим документом следует пользоваться совместно с эксплуатационной документацией на покупные изделия.

1.3. Паспорт должен постоянно находиться в организации, эксплуатирующей кран-укосину.

1.4. Все записи в паспорте производят только чернилами или тушью отчетливо и аккуратно. Подчистки, помарки и незаверенные исправления не допускаются.

2. Общие сведения

2.1. Предприятие - изготовитель .

2.2. Тип крана - укосины — ручная

2.3. Заводской номер .

2.4. Год изготовления .

3. Основные технические данные и характеристики

3.1. Общие указания	
3.1.1 Грузоподъемность, кгс	500
3.1.2. Максимальная высота подъема, м	55
3.1.3. Скорость подъема, м/с	0,02
3.1.4. Угол поворота, град	360
3.1.5. Лебедка	ЛР800А0МI ОСТ 5.2234-77
3.1.6. Канатоемкость лебедки, м	60

3.1.7. Усилие на рукоятке лебедки, кгс	11
3.1.8. Усилие на рукоятке крана-укосины при повороте, кгс	17
3.1.9. Собственная масса, кг	350
3.2. Стальные канаты	
3.2.1. Конструкция каната и обозначение стандарта	6×37(1+6+12+18)+НС ГОСТ 3071-74
3.2.2. Диаметр, мм	9
3.2.3. Длина, м	60
3.2.4. Временное сопротивление проволоки разрыву, Н/мм^2	1774
3.2.5. Действительное разрывное усилие каната, Н	40600
3.2.6. Расчетное натяжение каната, Н	4900
3.2.7. Поверхность проволок	оцинкованная
3.2.8. Коэффициент запаса прочности	8,3
3.3. Крюк	
3.3.1. Обозначение стандарта	ГОСТ 25573-82
3.3.2. Номер крюка по стандарту	К$_4$-0,63
3.3.3. Грузоподъемность, тс	0,63
3.3.4. Изображение клейма ОТК	
3.4. Тормоз лебедки	тормоз безопасной рукоятки

Инв. № подл. | Подпись и дата | Взам. инв. № | Инв. № дубл. | Подпись и дата

Т8316 | Кш 04.94

4. Состав изделия и комплект поставки

Обозначение	Наименование	Кол.	Примеч.
КА13.000	Кран-укосина Q = 0,5 т	1 комп.	
	Эксплуатационные документы		
КА13.000	Кран-укосина Q = 0,5 т	—	На 3 листах
КА13.000 СБ	Сборочный чертеж	—	На одном листе

Инв. № подл. | Подпись и дата | Взам. инв. № | Инв. № дубл. | Подпись и дата
78316 | Лин 04.84

5. Свидетельство о приемке

Кран-укосина, заводской номер изготовлена в соответствии с требованиями нормативно-технической документации КА13.000.
Кран-укосина признана годной к эксплуатации с указанными в паспорте параметрами.

Место печати

Начальник отдела технического контроля предприятия-изготовителя

Дата

Начальник цеха

Кран-укосина была подвергнута испытаниям:
— в течение 10 минут статической нагрузкой, равной 625 кгс
— поворачиванием стрелы вручную на 360°.
При этом усилие на рукоятке не превышало 17 кгс
— трехкратным подъемом и опусканием груза, равного 550 кгс.

Инв. № подл.	Подпись и дата	Взам. инв. №	Инв. № дубл.	Подпись и дата
78316	Лин 04.84			

Изм.	Лист	№ докум.	Подп.	Дата	КА13.000 ПС	Лист 7

Формат А4

6. Указание мер безопасности

6.1. В части эксплуатации и надзора за кранон-
-укосиной необходимо руководствоваться (применительно) соответствующими разделами
„Правил устройства и безопасной эксплуатации грузоподъемных машин."

6.2. На кране-укосине должна быть нанесена грузоподъемность. (См. черт. КА13.000 СБ).

6.3. Лица, допущенные к обслуживанию крана-
-укосины, должны пройти обучение и проверку в соответствии с указаниями выше приведенных правил и указаниями настоящего документа

6.4. На месте обслуживания крана-укосины не допускается нахождения лиц, не имеющих прямого отношения к обслуживанию крана-укосины.

6.5. Во время подъема и опускания груза, а также во время заваливания крана-укосины (установки в нерабочее положение) она должна быть застопорена штырем.

7. Техническое обслуживание

Техническое обслуживание крана-укосины включает в себя следующий перечень работ:

7.1 Проверка плавности вращения крана-укосины, роликов.

7.2. Смазка узлов трения по карте смазки (лист 10).

7.3. При наличии неисправностей в работе того или иного узла крана-укосины, обслуживающий персонал проверяет ее состояние, выявляет причины неисправностей и принимает меры к их устранению.

7.4. Осмотр крана-укосины с целью выявления коррозии металла и устранения причин, вызывающих коррозию: стальные конструкции всегда должны быть окрашены.

Инв. № подл.	Подпись и дата	Взам. инв. №	Инв. № дубл.	Подпись и дата
78316	04.84			

Изм. Лист № докум. Подп. Дата

Карта смазки узлов крана-укосины

Наименование узла	Наименование точек смазки	Условное обозначение: Основная	Условное обозначение: Заменяющая	Периодичность добавления смазки в период эксплуатации	Периодичность полной смены смазки	Указания по проведению смазки
Ось поворота крана-укосины	Подшипники скольжения	Смазка МС-70 ГОСТ 9782-78		2 раза в год		Заполнить канавки втулок смазкой вручную
Блоки направляющие	—"—			—"—		Заполнить свободные полости и канавки втулок вручную

КА13.000 ПС

Лист 10

Формат А4

8. Учет технического обслуживания

Дата	Вид технического обслуживания	Замечание о техническом состоянии	Должность фимилия и подпись

Инв. № подл. | Подпись и дата | Взам. инв. № | Инв. № дубл. | Подпись и дата
78316 | Июн 04.84

9. Гарантийные обязательства

9.1. Завод-изготовитель несет ответственность за:

— надежную работу крана-укосины в течение установленного срока службы при условии их правильной эксплуатации;

— в течение гарантийного срока завод-изготовитель обязуется безвозмездно устранять дефекты и неполадки при условии соблюдения требований по эксплуатации.

9.2. Гарантийный срок устанавливается 12 месяцев со дня ввода в эксплуатацию, но не более 24 месяцев со дня подписания свидетельства о приемке. Гарантийный срок на покупные изделия - в соответствии с гарантиями предприятий - поставщиков.

9.3. Завод-изготовитель не несет ответственности за неисправности и поломки крана-укосины, происшедшие не по вине изготовителя.

10. Лист регистрации изменений

Изм.	Номера листов: измененных	Номера листов: замененных	Номера листов: новых	Номера листов: изъятых	Всего листов в докум.	№ документа	Входящий № сопроводительного докум. и дата	Подпись	Дата

Инв № подл. | Подпись и дата | Взам. инв. № | Инв № дубл. | Подпись и дата

78316 | Лин 04.84

КА13.001

Rz80 (√) 26

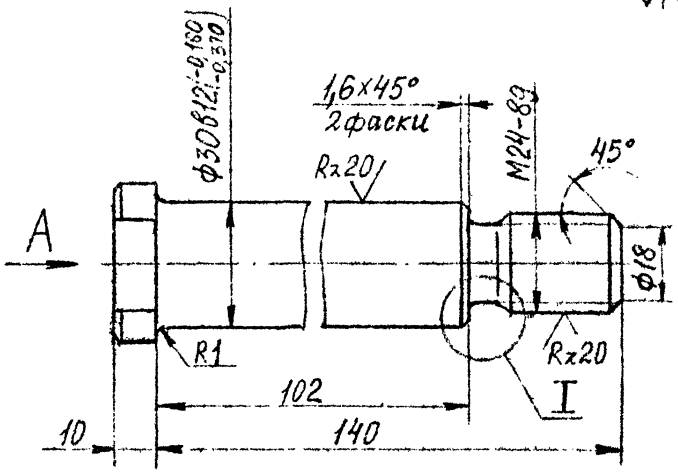

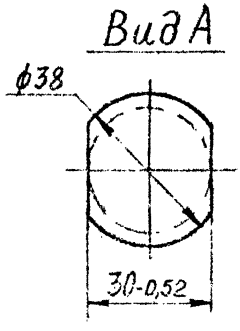

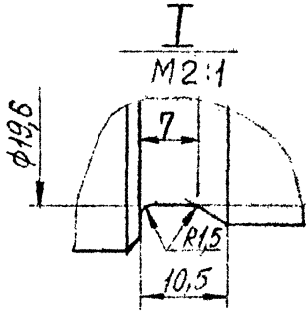

Изм	Лист	№ докум.	Подп.	Дата
Констр.		Дипская		04.84
Вед.кон.		Кривобоков		04.84
Рук. гр.		Кривобоков		04.84
Контр.				

КА13.001

Ось

Лит	Масса	Масштаб
	0,8	1:1

Лист | Листов 1

Круг В ГОСТ 2590-71 / 45-2-Б ГОСТ 1050-74

ВОЙСКОВАЯ ЧАСТЬ 54034

Инв. № подл. 78184 | Подпись и дата | Взам. инв. № | Инв. № дубл. | Подпись и дата

Копировал: Формат А4

Формат	Зона	Позиция	Обозначение	Наименование	Кол.	Примечание
				Документация		
А2			КА13.100СБ	Сборочный чертеж		
				Детали		
А4		1	КА13.101	Подшипник	2	
А4		2	КА13.102	Ребро	4	
А4		3	КА13.103	Ребро	3	
А4		4	КА13.104	Основание	1	
А4		5	КА13.105	Бобышка	1	
Б4		6	КА13.106	Стойка ℓ=534		
				Труба 89×18 ГОСТ 8732-78 / В-20 ГОСТ 8731-74	1	17 кг.
				Стандартные изделия		
		7	932-03.085-04	Втулка 10.1-100×100 ОСТ 5.9221-75	2	см. черт 932-03.085

Изм.	Лист	№ докум.	Подпись	Дата
Разраб.		Липская		02.84
Вед. кон.		Кривобоков		03.84
Рук. гр.		Кривобоков		03.84
Нач. отд.		Якуба		04.84

КА13.100

Основание

Литера	Лист	Листов
		1

ВОЙСКОВАЯ ЧАСТЬ 54034

Формат А4

Инв. № подл. 77912 | Подпись и дата Ли 03.84 | Взам. инв. № | Инв. № дубл. | Подпись и дата

КА13.100СБ

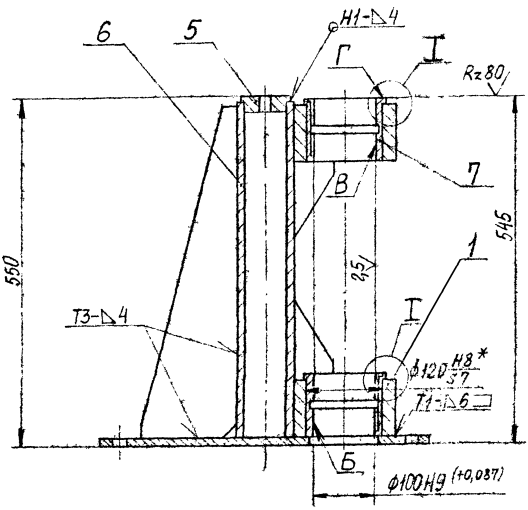

Вид А
М1:4

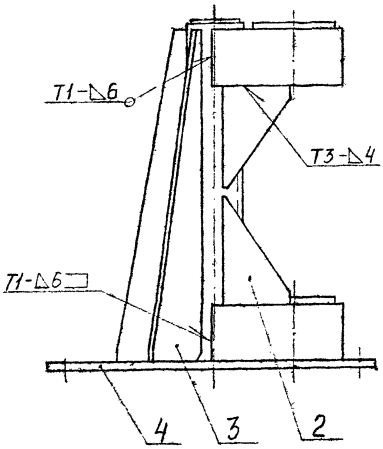

I (втулка условно не показана)
М1:2

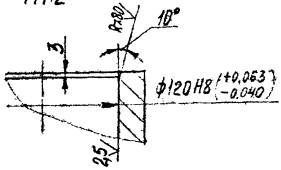

ГОСТ 11534-75-Т1-◺4

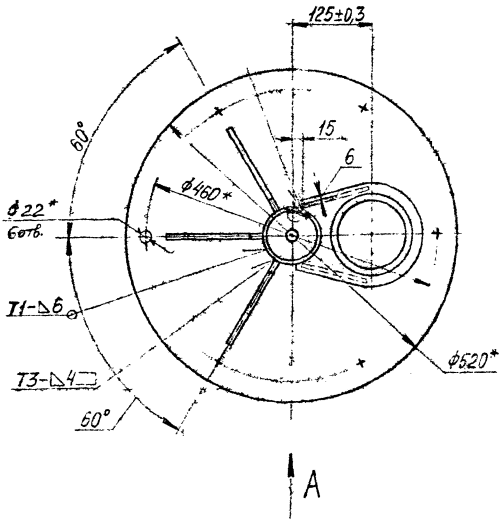

1. *Размеры для справок.
2. Сварные швы - по ГОСТ 5264-80, кроме швов, обозначенных особо.
3. Электрод Э42А ГОСТ 9467-75.
4. Неперпендикулярность поверхн. Г относительно оси поверхн. В не более 0,5мм.
5. Несоосность отв Б относительно отв. В не более 0,4 мм
6. Покрытие: Грунтовка ВЛ-02 ГОСТ 12707-77 1слой. Эмаль АС-131 белая ТУ6-10-896-75. 4слоя Лак АС-528 ТУ6-10-774-79 2слоя - наружные поверхности.

Изм.	Лист	№ докум.	Подпись	Дата	КА13.100СБ			
Разраб.		Липская			Основание	Литера	Масса	Масштаб
Вед.кон.		Кривобокова					66	1:4
Рук.гр.		Кривобокова				Лист	Листов 1	
Нач.отд.		Якуба				ВОЙСКОВАЯ ЧАСТЬ 54034		

КА13.101

Rz 80 (√)

29

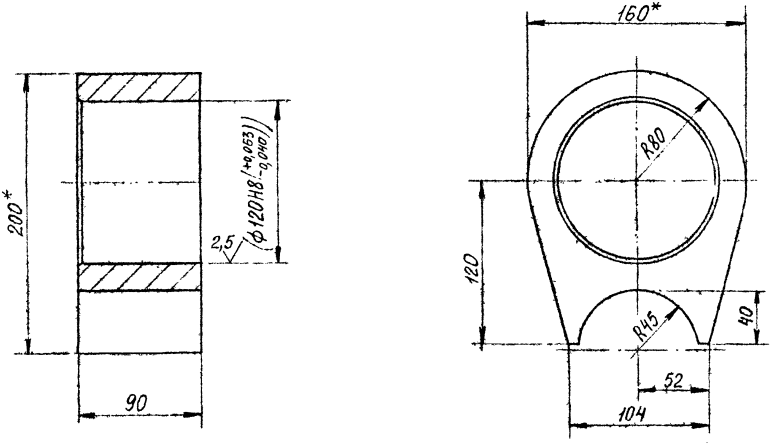

1.* Размеры для справок.
2. Размеры в скобках – после сварки

Изм.	Лист	№ докум.	Подпись	Дата	КА13.101		
Разраб.		Липская		02.84	Подшипник	Литера	Масса 10	Масштаб 1:2
Вед. конт.		Кривобоков		02.84		Лист	Листов 1
Рук. гр.		Кривобоков		02.84	Вст.3сп2 ГОСТ 380-71	ВОЙСКОВАЯ ЧАСТЬ 54034	

Формат А3

Инв. № подл. 77 9.14 | Подпись и дата | Взам. инв. № | Инв. № дубл. | Подпись и дата

6-77

КА13.102

30

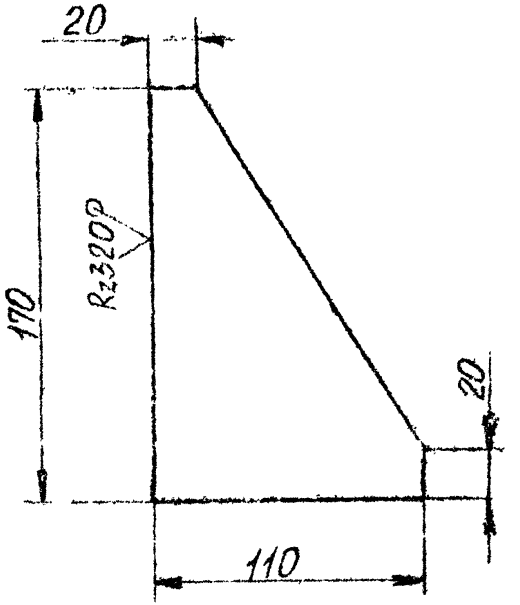

Инв. № подл.	Подпись и дата	Взам. инв. №	Инв. № дубл.	Подпись и дата			
77315	03.84						

Изм.	Лист	№ докум.	Подп.	Дата
Констр.		Липская		02.84
Вед. кон.		Кривобоков		02.84
Рук. гр.		Кривобоков		02.84
Контр.				

КА13.102

Ребро

Лит.	Масса	Масштаб
	0,58	1:2
Лист	Листов 1	

Лист Б-6 ГОСТ19903-74
ВСт3сп2 ГОСТ14637-79

ВОЙСКОВАЯ ЧАСТЬ 54034

Копировал:

Формат А4

КА13.103

Изм.	Лист	№ докум.	Подпись	Дата
Разраб.	Липская			02.84
Вед. конс.	Кривобоков			03.84
Рук. гр.	Кривобоков			03.84

Инв. № подл. | Подпись и дата | Взам. инв. № | Инв. № дубл. | Подпись и дата
17916 | Ли 03.84

КА13.103

Ребро

Литера	Масса	Масштаб
	23	1:4

Лист | Листов 1

Лист Б-6 ГОСТ 19903-74 / ВСТ3сп2 ГОСТ 14637-79

ВОЙСКОВАЯ ЧАСТЬ 54034

Формат А4

6-77

КА13.104

32

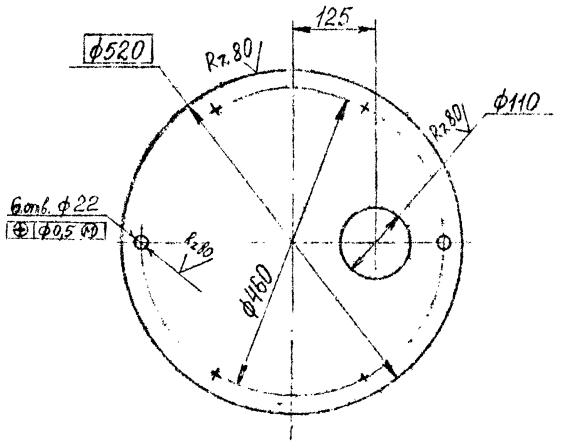

Изм.	Лист	№ докум.	Подп.	Дата
Констр.		Липская		03.84
Вед. кон.		Кривобоков		03.84
Рук. ср.		Кривобоков		03.84
Контр.				

КА13.104

Основание

Лит.	Масса	Масштаб
	16	1:5

Лист | Листов 1

Лист Б-10 ГОСТ 19903-74 / ВСТ3 сп2 ГОСТ 14637-79

ВОЙСКОВАЯ ЧАСТЬ 54034

Инв. № подл. 779/7 | Подпись и дата Лин 03.84 | Взам. инв. № | Инв. № дубл. | Подпись и дата

Копировал: Формат А4

Rz80

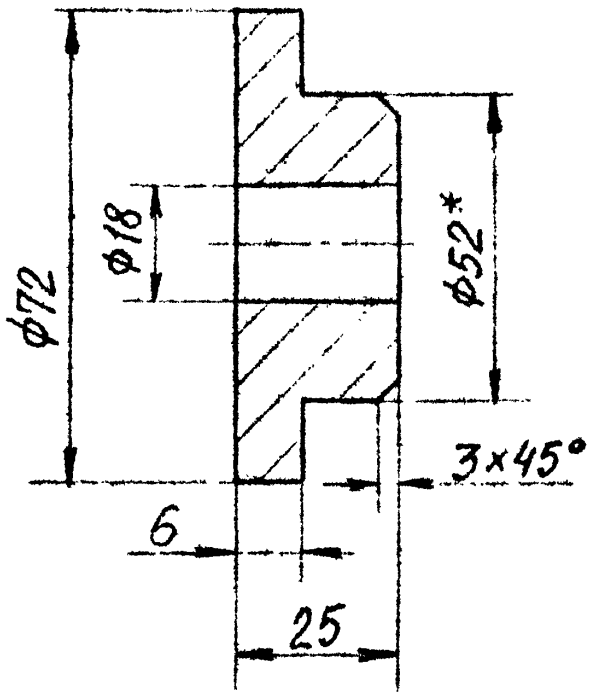

* Размер уточнить по диаметру трубы

Изм.	Лист	№ докум.	Подпись	Дата
Разраб.		Липская		02.84
Вед.конс.		Кривобоков		03.84
Рук.гр.		Кривобоков		03.84

КА13.105

Бобышка

Литера	Масса	Масштаб
	0,47	1:1

Лист 1 Листов 1

ВСт3сп2 ГОСТ 380-71

ВОЙСКОВАЯ ЧАСТЬ 54034

Инв.№ подл. | Подпись и дата | Взам.инв.№ | Инв.№ дубл. | Подпись и дата

7791

Формат	Зона	Позиция	Обозначение	Наименование	Кол.	Примечание
				Документация		
А2			КА13.200СБ	Сборочный чертеж		
				Детали		
А3		1	КА13.201	Вилка	1	
А4		2	КА13.202	Фланец	1	
Б4		3	КА13.203	Наварыш Б4×260		
				Лист 6 ГОСТ 19903-74		
				ВСт3сп2 ГОСТ 14637-79	1	0,8 кг

Изм.	Лист	№ докум.	Подпись	Дата
Разраб.		Липская	Лип	02.84
Пров.				
Т.ков. пр.		Кривобокова	[signature]	03.84
Н.контр.				
Утвердил		Якуба	[signature]	02.84

КА13.200

Вертлюг

Литера	Лист	Листов
		1

ВОЙСКОВАЯ ЧАСТЬ 54034

Инв. № подл. 77919 | Подпись и дата Лип 03.84 | Взам. инв. № | Инв. № дубл. | Подпись и дата

Копировал

Формат А4

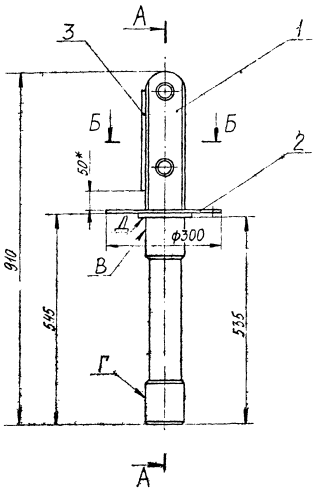

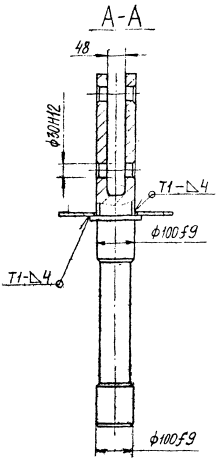

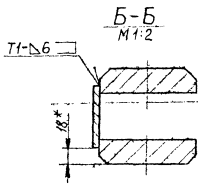

1. Размеры, кроме обозначенных „*"- для справок.
2. Сварные швы - по ГОСТ 5264-80
3. Электрод Э42А ГОСТ 9467-75.
4. Покрытие: Грунтовка ВЛ-02 ГОСТ 12707-77 1 слой. Эмаль АС-131 белая ТУ6-10-896-75. 4 слоя. Лак АС-528 ТУ6-10-1774-79. 2 слоя — — наружные поверхности, кроме поверхн В, Г, Д.

						КА13.200СБ			
						Вертлюг	Литера	Масса	Масштаб
								50	1:5
							Лист	Листов 1	
							Войсковая часть 7024		

КА13.201

Rz80 (√)

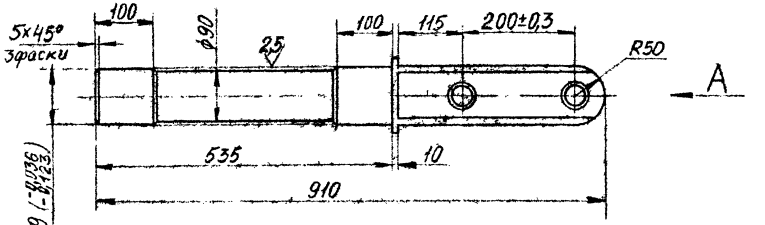

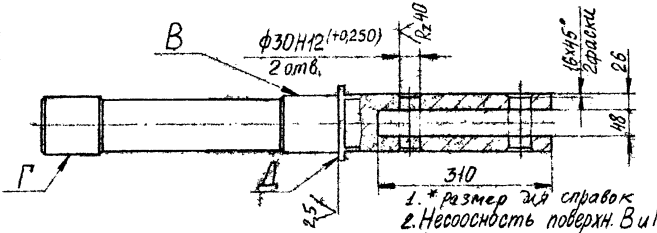

1. * размер для справок
2. Несоосность поверхн. В и Г не более 0,5мм
3. Неперпендикулярность поверхн. Д относительно поверхн. В не более 0,3мм

Вид А
М1:5

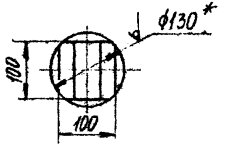

Изм.	Лист	№ докум.	Подпись	Дата	КА13.201			
Разраб.		Липская		03.84	Вилка	Литера	Масса	Масштаб
Вед. кон.		Кривобоков		03.84			46	1:5
Рук. гр.		Кривобоков		03.84		Лист	Листов	
					Круг В.130 ГОСТ2590-71 / ВСТ3сп2 ГОСТ535-79	ВОЙСКОВАЯ ЧАСТЬ 54034		

Инв. № подл. | Подпись и дата | Взам. инв. № | Инв. № дубл. | Подпись и дата

6-77

КА13.202

37

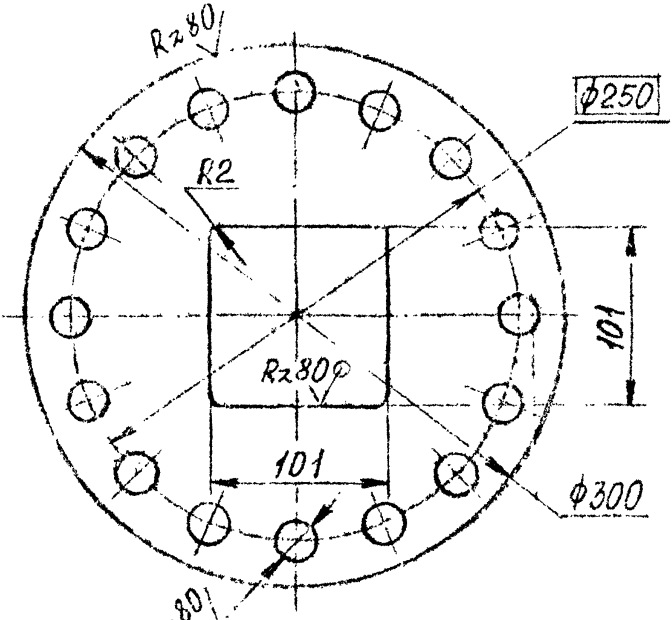

Изм.	Лист	№ докум.	Подп.	Дата	
Констр.		Липская		02.84	
Вед. кон.		Кривецкая		02.84	
Рук. гр.		Кривецкая		02.84	
Контр.					

КА13.202

Фланец

Лит.	Масса	Масштаб
	2,7	1:2,5

Лист | Листов 1

Лист Б-6 ГОСТ 19903-74
Вст3сп2 ГОСТ 14637-79

ВОЙСКОВАЯ ЧАСТЬ 54034

Копировал: Формат А4

Инв. № подл. 17922 | Подпись и дата 6.3.84 | Взам. инв. № | Инв. № дубл. | Подпись и дата

Формат	Зона	Позиция	Обозначение	Наименование	Кол	Примеч.
				Документация		
А2			КА13.300СБ	Сборочный чертеж		
				Сборочные единицы		
А4		1	КА13.310	Опора	1	
				Детали		
А4		2	КА13.301	Уголок	2	
А4		3	КА13.302	Рукоятка	1	
А3		4	КА13.303	Стойка	1	
А4		5	КА13.304	Основание	1	
А4		6	КА13.305	Вварыш	1	
А4		7	КА13.306	Скоба	1	
А4		8	КА13.307	Ребро	1	
А4		9	КА13.308	Ребро	4	

Инв. № подл. 47923 | Подпись и дата Ли 03.84 | Взам. инв. № | Инв. № дубл. | Подпись и дата

Изм	Лист	№ докум.	Подпись	Дата
Разраб		Липская	[signature]	03.84
Проверил		Кривобоков	[signature]	03.84
Руков. гр		Кривобоков	[signature]	03.84
Н. контр				
Утвердил		Якуба	[signature]	[illegible]

КА13.300

Укосина

Литера	Лист	Листов
		1

ВОЙСКОВАЯ ЧАСТЬ
Г 4034

Формат А4

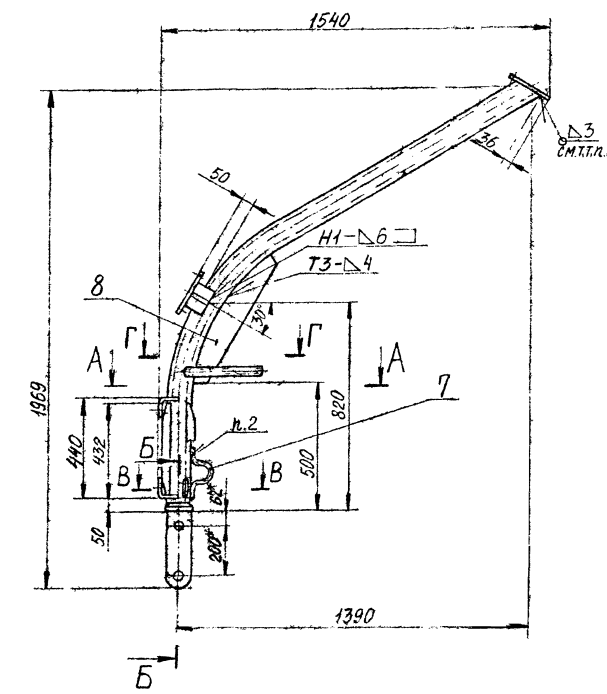

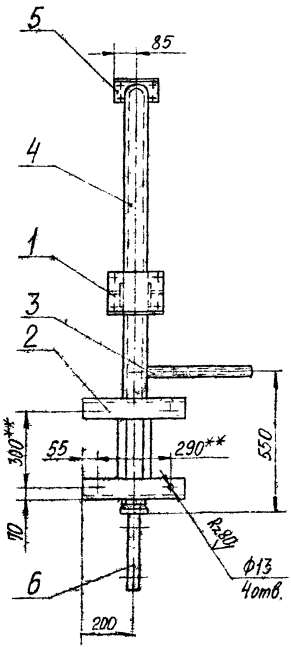

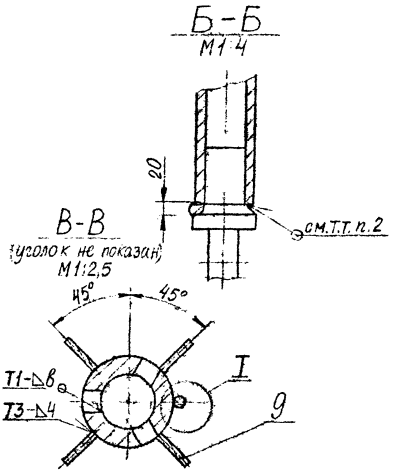

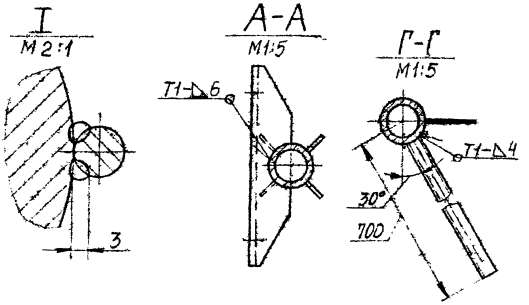

1. *Размеры для справок
2. Сварка ручная электродуговая.
3. Сварные швы - по ГОСТ 5264-80
4. Электрод Э42А ГОСТ 9467-75
5. **Размеры уточнить по устанавливаемой лебедке

6. Грунтовка ВЛ-02 ГОСТ 12707-77. 1 слой Эмаль АС-131 белая ТУ6-10-895-75. 4 слоя. Лак АС-528 ТУ6-10-774-79. 2 слоя - наружные поверхности.

					КА13,300СБ		
Изм	Лист	№ докум.	Подпись	Дата	Укосина	Литера	Масса	Масштаб
Разраб		Липскаго		12.84			105	1:10
Вед.кон		Кривобоков				Лист 1	Листов 1	
Рук.ср		Кривобоков				ВОЙСКОВАЯ ЧАСТЬ 54034		
Нач.отд		Якуба						

6-77

КА13.301

Rz 320 (√)

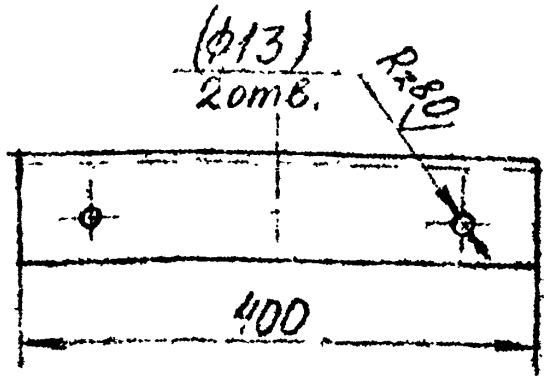

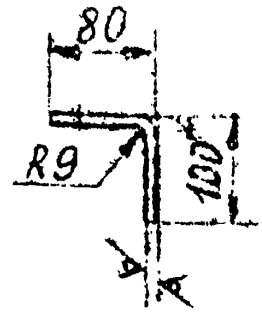

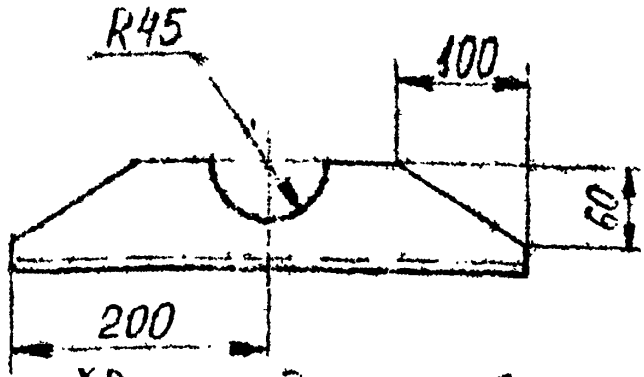

1. *Размер для справок
2. Длина развертки – 170 мм
3. Размеры в скобках – после сборки

Изм.	Лист	№ докум.	Подп.	Дата
Констр.		Липская		03.84
Вед. кон.		Кривобокая		
Рук. гр.		Кривобокая		
Контр.				

КА13.301

Уголок.

Лит	Масса	Масштаб
	3,2	1:5
Лист	Листов 1	

Лист Б-6 ГОСТ 19903-74 / ВСт3сп2 ГОСТ 14637-79

ВОЙСКОВАЯ ЧАСТЬ 54034

Инв. № подл. 7925 | Подпись и дата 03.84 | Взам. инв. № | Инв. № дубл. | Подпись и дата

Копировал:

Формат А4

КА13.302

Rz320 (V)

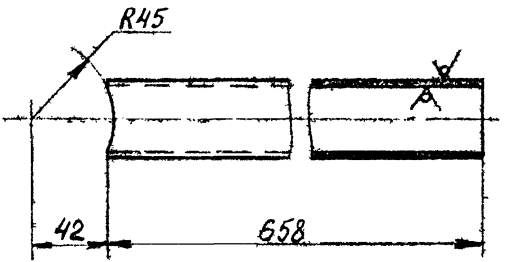

Изм.	Лист	№ докум.	Подпись	Дата
Разраб.		Липская		03.84
Вед. конс.		Кривобокова		03.84
Рук. гр.		Кривобокова		03.84

КА13.302

Рукоятка

Труба 32х3,2 ГОСТ3262-75

Литера	Масса	Масштаб
	2,1	1:2

Лист	Листов 1

ВОЙСКОВАЯ ЧАСТЬ 54034

Формат А4

Инв. № подл. | Подпись и дата | Взам. инв. № | Инв. № дубл. | Подпись и дата

КА13.303

Rz320 (√)

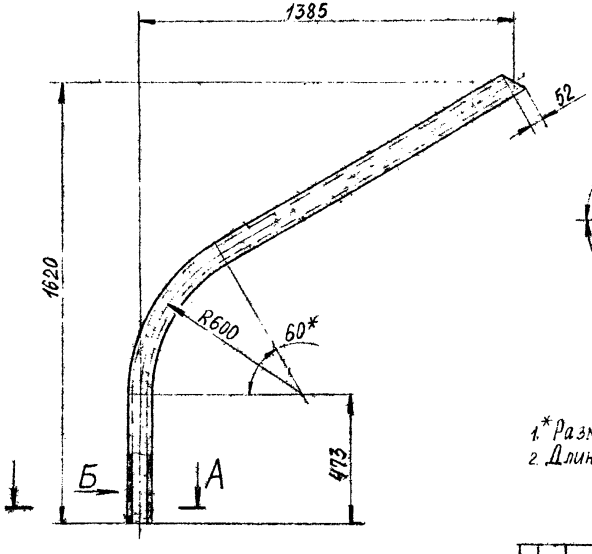

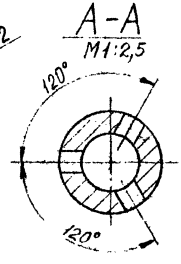

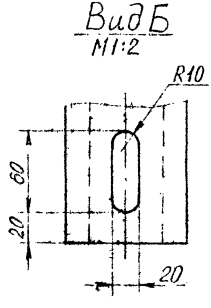

1.* Размеры для справок
2. Длина развертки — 2380мм

Изм.	Лист	№ докум.	Подпись	Дата	КА13.303		
Разраб.		Липская		03.84	Стойка	Литера	Масса 75	Масштаб 1:10
Вед. кон.		Кривобоков		03.84		Лист	Листов 1
Пр.					Труба 89×18 ГОСТ 8732-78 / В-20 ГОСТ 8731-74	ВРИСКОВАЯ ЧАСТЬ 54034	

Инв. № подл. 47927 | Подпись и дата | Взамен инв. № | Инв. № дубл. | Подпись и дата

КА13.304

Инв. № подл. | Подпись и дата | Взам. инв. № | Инв. № дубл. | Подпись и дата

17928 Лш 03.84

Изм.	Лист	№ докум.	Подпись	Дата
Разраб.		Лирская	Лш	02.84
Вед.конс.		Кривобоков		03.84
Рук.гр.		Кривобоков		03.84

КА13.304

Основание

Литера	Масса	Масштаб
	1	1:2

Лист 1 Листов 1

Лист Б-6 ГОСТ 19903-74
Вст3сп2 ГОСТ 14637-79

ВОЙСКОВАЯ ЧАСТЬ 54034

Формат А4

6-77

КА13.305

Rz80 (√)

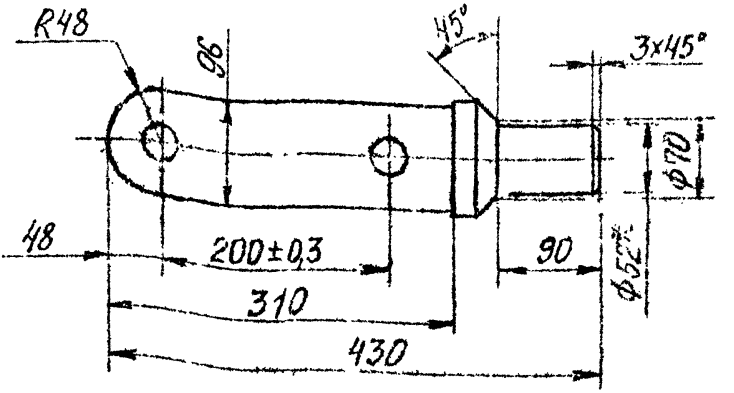

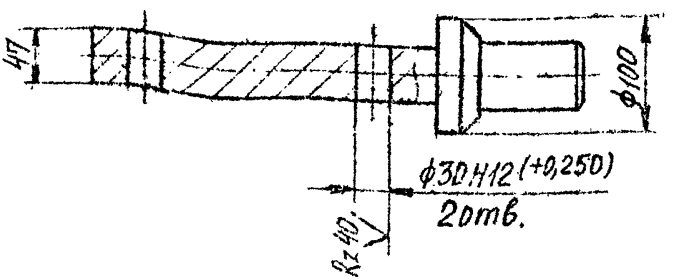

* Размер уточнить по диаметру трубы

Изм.	Лист	№ докум.	Подп.	Дата
Констр.		Липская		03.84
Вед. кон.		Кривобоков		03.84
Рук. гр.		Кривобоков		03.84
Контр.				

КА13.305

Варыш

ВСт3сп2 ГОСТ 380-71

Лит.	Масса	Масштаб
	15	1:4
Лист	Листов 1	

Войсковая часть 54034

Копировал:

Формат А4

Инв. № подл. 7729 | Подпись и дата | Взам. инв. № | Инв. № дубл. | Подпись и дата | Лит. 03.84

6-77

КА13.306

45

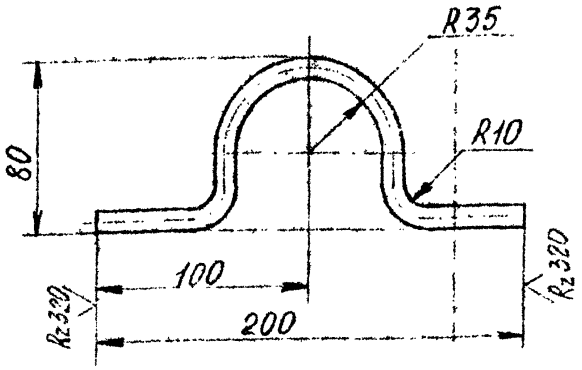

Длина развертки — 293мм

Изм.	Лист	№ докум.	Подп.	Дата
Констр.		Липская		
Вед. кон.		Кривоборов		
Рук. гр.		Кривоборов		
Контр.				

КА13.306

Скоба

Лит.	Масса	Масштаб
	0,18	1:2

Лист | Листов 1

Круг В10 ГОСТ 2590-71 / ВСт3сп2 ГОСТ 535-79

ВОЙСКОВАЯ ЧАСТЬ 54034

Инв. № подл. 47930 | Подпись и дата | Взам. инв. № | Инв. № дубл. | Подпись и дата

Копировал: Формат А4

6-77

КА13.307

46

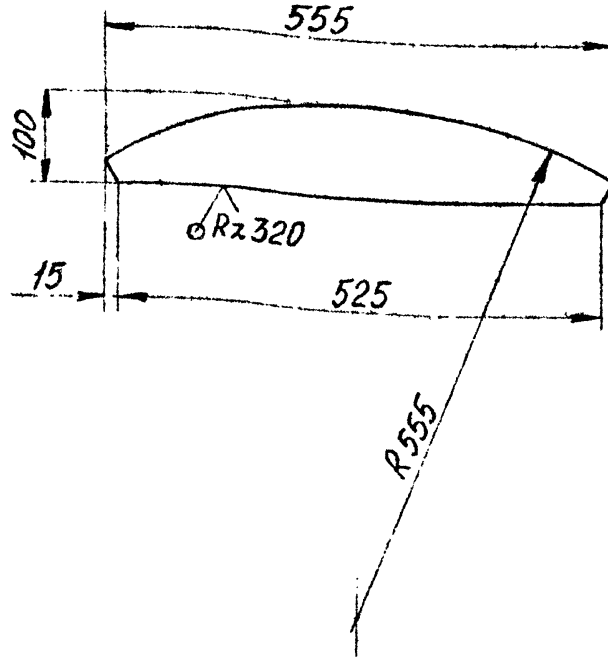

Изм	Лист	№ докум.	Подп	Дата
Констр		Липская		04.84
Вед кон.		Кривобоков		04.84
Рук. гр.		Кривобоков		04.84
Контр.				

КА13.307

Ребро

Лит.	Масса	Масштаб
	2	1:5

Лист | Листов 1

Лист Б-6 ГОСТ 19903-74
ВСт3сп2 ГОСТ 14637-79

ВОЙСКОВАЯ ЧАСТЬ 54034

Копировал: Формат А4

Инв. № подл. 78335 | Подпись и дата 04.84 | Взам. инв. № | Инв. № дубл. | Подпись и дата

6-77

КА13.308

47

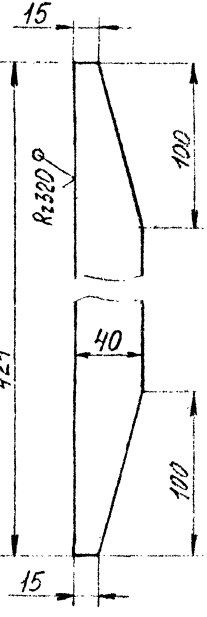

Изм	Лист	№ докум.	Подп.	Дата
Констр.		Липовый		04.84
Вед. кон.		Кривобок		04.84
Рук. гр.		Кривобок		04.84
Контр.				

КА13.308

Ребро

Лит	Масса	Масштаб
	0,68	1:2

Лист | Листов 1

Лист Б-6 ГОСТ 19903-74 / Вст3сп2 ГОСТ 14637-79

ВОЙСКОВАЯ ЧАСТЬ 54034

Инв. № подл. 78336 | Подпись и дата | Взам. инв. № | Инв. № дубл. | Подпись и дата

Копировал: Формат А4

Формат	Зона	Позиция	Обозначение	Наименование	Кол.	Примечание
				Документация		
А3			КА13.310СБ	Сборочный чертеж		
				Детали		
А4		1	КА13.311	Основание	1	
А4		2	КА13.312	Ребро	2	
Б4		3	КА13.313	Стенка 90×120		
				Лист Б-6 ГОСТ19903-74 ВСт3сп2 ГОСТ14637-79	2	0,51 кг

Инв.№ подл.	Подпись и дата	Взам. инв.№	Инв.№ дубл.	Подпись и дата
7793	03.84			

Изм.	Лист	№ докум.	Подпись	Дата
Разраб.		Липская		03.84
Провер.		Кривобоков		03.84
Рук.гр.		Кривобоков		03.84
Н.контр.				
Утвердил		Якуба		03.84

КА13.310

Опора

Литера	Лист	Листов
		1

ВОЙСКОВАЯ ЧАСТЬ 54034

Копировал

Формат А4

КА13.310СБ

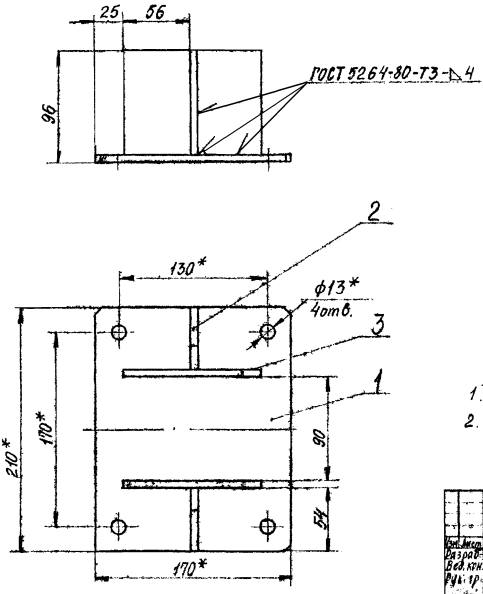

1.* Размеры для справок.
2. Электрод Э42А ГОСТ 9467-75.

Изм.	Лист	№ докум.	Подпись	Дата	КА13.310СБ		
Разраб.		Липская		03.84	Опора	Литера	Масса	Масштаб
Вед. кон.		Крибоносов		03.84			2,8	1:2
Рук. гр.		Крибоносов		03.84		Лист	Листов 1
Нач. отд.		Укуба		03.84		ВОИСКОВАЯ ЧАСТЬ 54034	

6-77

КА13.311

50

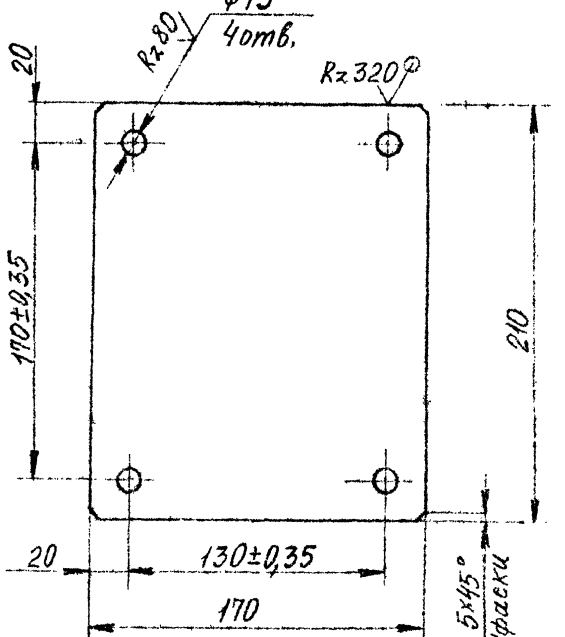

Изм.	Лист	№ докум.	Подп.	Дата
Констр.		Липская		03.84
Вед. кон.		Кривобоков		03.84
Рук. гр.		Кривобоков		03.84
Контр.				

КА13.311

Основание

Лит.	Масса	Масштаб
	1,4	1:2

Лист | Листов 1

Лист Б-6 ГОСТ 19903-74 / ВСт3сп2 ГОСТ 14637-79

ВОЙСКОВАЯ ЧАСТЬ 54034

Инв. № подл. 17933 | Подпись и дата | Взам. инв. № | Инв. № дубл. | Подпись и дата

Копировал: Формат А4

6-77

КА13.312

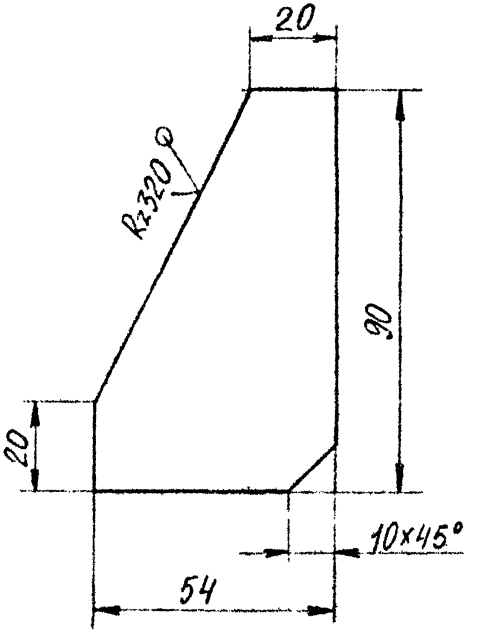

					КА13.312		
					Ребро	Лит.	Масса 0,17	Масштаб 1:1
Изм.	Лист	№ докум.	Подп.	Дата		Лист	Листов 1
Констр.		Липская		03.84			
Вед. кон.		Кривецков		03.84			
Рук. гр.		Кривецков		03.84			
Контр.							
Инв. № подл. 17834	Подпись и дата 03.84	Взам. инв. №	Инв. № дубл.	Подпись и дата	Б-6 ГОСТ 19903-74 / Ст3 сп2 ГОСТ 14637-79		ВОЙСКОВАЯ ЧАСТЬ 54034

Копировал: Формат А4

Формат	Зона	Позиция	Обозначение	Наименование	Кол.	Примечание
				Документация		
А2			КА13.400СБ	Сборочный чертеж		
				Сборочные единицы		
А4		1	КА13.410	Блок	1	
А4		2	КА13.420	Обойма	1	
А4		3	КА13.430	Ограничитель	1	
				Стандартные изделия		
		5		Болт М8х10.46.026 ГОСТ 7798-70	2	
		6		Ось 6-20в12х60.45.Кд.9хр ГОСТ 9650-80	1	
		7		Шайба 8.65Г.026 ГОСТ 6402-70	2	
		8		Шайба 20.01.0218 ГОСТ 9649-78	1	
		9		Шплинт 4х28-00218 ГОСТ 397-79	1	

Инв. № подл. 77935 | Подпись и дата | Взам. инв. № | Инв. № дубл. | Подпись и дата

Изм.	Лист	№ докум.	Подпись	Дата
Разраб.		Липская	[signature]	03.84
Приведена		Кривобоков	[signature]	03.84
Рук. гр.		Кривобоков	[signature]	03.84
Н. контр.				
Утвердил		Якуба	[signature]	

КА13.400

Блок направляющий

Литера	Лист	Листов
		1

ВОЙСКОВАЯ ЧАСТЬ 5404

формат А4

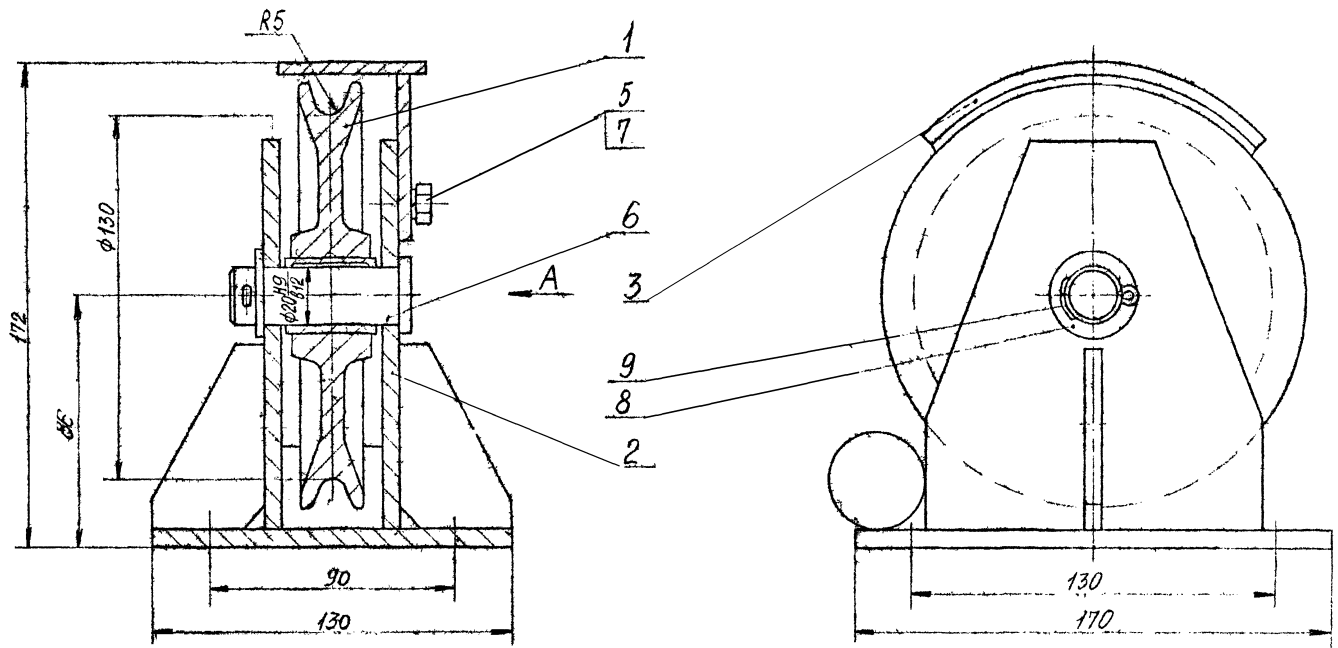

Вид А

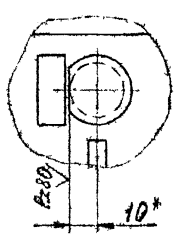

4. Покрытие: Грунтовка ВЛ-02 ГОСТ 12707-77 1 слой. Эмаль АС-131 белая ТУ 6-10-896-75 4 слоя Лак АС-528 ТУ 6-10-774-79. 2 слоя - кроме смазанных поверхностей.

1. Размеры, кроме обозначенных „*", - для справок.
2. В дет. поз. 6 снять лыску под планку (см. Вид А)
3. Смазать смазкой МС-70 ГОСТ 9762-76 дет. поз. 6 и заполнить смазкой МС-70 канавку втулки.

					КА13.400СБ			
Изм.	Лист	№ докум.	Подпись	Дата	Блок направляющий	Литера	Масса	Масштаб
Разраб.		Липская					6.5	1:1
Вед.конст.		Гриневский				Лист 1	Листов 1	
Рук.гр.		Гриневский				ВОЙСКОВАЯ ЧАСТЬ 54034		
Нач.отд.		Якуба						

77936	03.84	

Формат	Зона	Позиция	Обозначение	Наименование	Кол.	Примечание
				Документация		
А3			КА13.410СБ	Сборочный чертеж		
				Детали		
Б4		1	КА13.411	Блок		
				ВСт3сп2 ГОСТ380-71	1	1,46кг
				Стандартные изделия		
		2	932-03.071-02	Втулка 3.1-20×32		ГМ черт. 932-03.071
				ОСТ5.9221-75	1	

Изм.	Лист	№ докум.	Подпись	Дата
Разраб.		Липская	[illegible]	02.84
Проверил		Кривобоков	[illegible]	03.84
Т.контр.		Кривобоков	[illegible]	03.84
Н. контр.				
Утвердил		Якуба	[illegible]	[illegible]

КА13.410

Блок

Литера	Лист	Листов
		1

ВОЙСКОВАЯ ЧАСТЬ 54034

Инв. № подл. 77937 | Подпись и дата | Взам. инв. № | Инв. № дубл. | Подпись и дата

Ф.М. 03.84

Формат: А4

КА13.410СБ

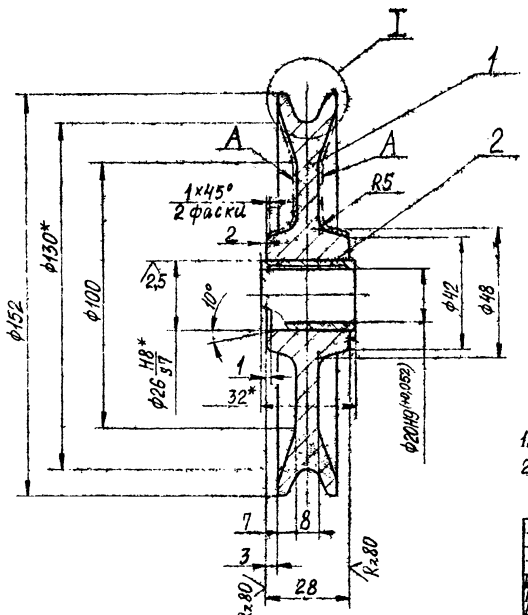

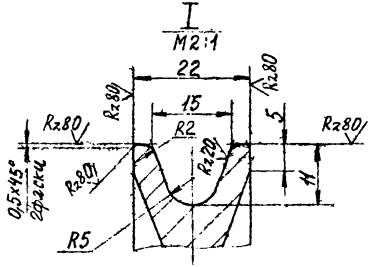

1.* Размеры для справок.
2. Шероховатость поверхностей А — Rz80.

Изм.	Лист	№ докум.	Подпись	Дата	КА13 410СБ		
Разраб.		Лунская		11.84	Блок	Лит.	Масса	Масштаб
Вед.конст.		Кривобоков		03.84			1,5	1:1
Рук.гр.		Кривобоков		03.84		Лист	Листов 1
Нач.отд.		Якуба		1989		ВОЙСКОВАЯ ЧАСТЬ 54034	

Инв. № подл. 77938 | Подпись и дата | Взам. инв. № | Инв. № дубл. | Подпись и дата

Формат	Зона	Позиция	Обозначение	Наименование	Кол.	Примечание
				Документация		
А2			КА13.420 СБ	Сборочный чертеж		
				Детали		
А4		1	КА13.304	Основание	1	
А4		2	КА13.421	Ребро	2	
А4		3	КА13.422	Щека	2	
Б4		4	КА13.423	Упор 10×25		
				Лист Б-4 ГОСТ 19903-74 / ВСт3сп2 ГОСТ 14637-79	1	0,008 кг
Б4		5	КА13.424	Опора $l=44$		
				Круг В36 ГОСТ 2590-71 / ВСт3сп2 ГОСТ 535-79	1	0,35 кг

Изм.	Лист	№ докум.	Подпись	Дата
Разраб.		Липская	[illegible]	02.84
Проверил		[illegible]	[illegible]	[illegible]
Рук. ср.		[illegible]	[illegible]	[illegible]
Н. контр.				
Утвердил		Якита	[illegible]	[illegible]

КА13.420

Обойма

Литера	Лист	Листов
		1

ВОЙСКОВАЯ ЧАСТЬ 1404

Инв. № подл. | Подпись и дата | Взам. инв. № | Инв. № дубл. | Подпись и дата

77939 | [illegible] | 03.84

Формат А4

КА13.420СБ

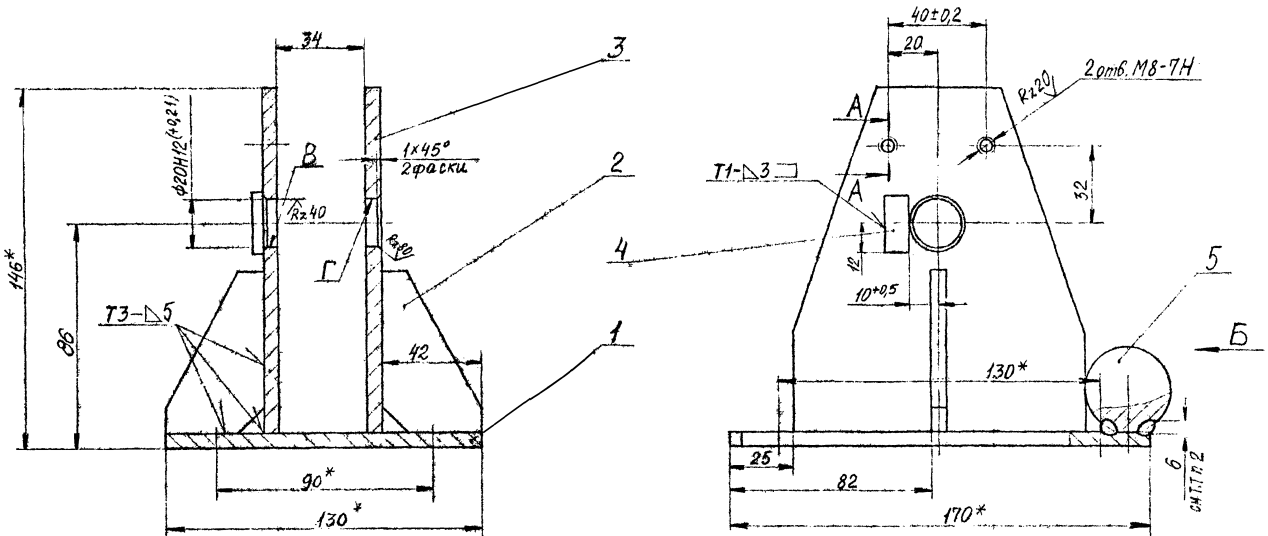

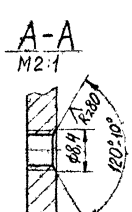

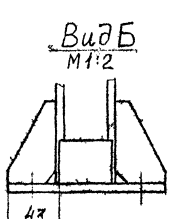

1* Размеры для справок.
2. Сварка ручная электродуговая.
3. Сварные швы – по ГОСТ 5264-80.
4. Электрод Э42 А ГОСТ 9467-75
5. Несоосность отверстий В и Г относительно общей оси – не более 0,5 мм.

Изм.	Лист	№ докум.	Подпись	Дата	КА13.420СБ		
Разраб.		Литвинов		19.11	Обойма	Литера	Масса 4,4	Масштаб 1:1
Пров.		Кривоносов					
Рук. гр.		Кривоносов					
Нач. отд.		Якуба				Войсковая часть 54034	

КА13.421

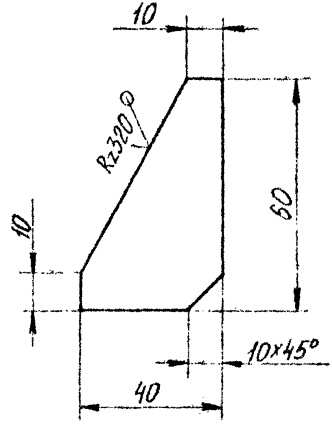

Изм	Лист	№ докум.	Подпись	Дата
Разраб.		Липская		12.84
Вед. конс.		Кривобоков		03.84
Рук. гр.		Кривобоков		07.84

КА13.421

Ребро

Литера	Масса	Масштаб
	0,55	1:1

Лист | Листов 1

Лист Б-6 ГОСТ 19903-74
ВСт3сп2 ГОСТ 14637-79

ВОЙСКОВАЯ ЧАСТЬ 54034

Инв. № подл. 77941 | Подпись и дата | Взам. инв. № | Инв. № дубл. | Подпись и дата

Лит 03.84

КА13.422

(1)

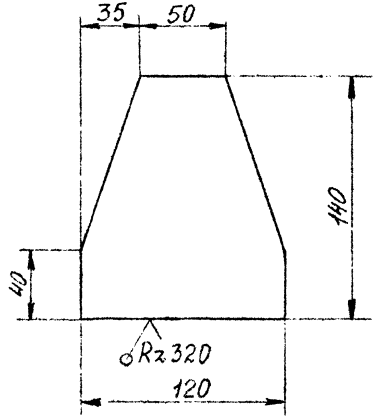

Изм	Лист	№ докум	Подпись	Дата
Разраб		Липская		02.84
Вед.кон		Кривобоков		02.84
Рук.гр		Кривобоков		02.84

КА13.422

Щека

Литера	Масса	Масштаб
	0,63	1:2

Лист | Листов 1

Лист Б-6 ГОСТ 19903-74
ВСт3сп2 ГОСТ 14637-79

ВОЙСКОВАЯ ЧАСТЬ 54034

Формат: А4

Инв. № подл.	Подпись и дата	Взам. инв. №	Инв. № дубл.	Подпись и дата
77942	Лш 03.84			

Формат	Зона	Позиция	Обозначение	Наименование	Кол.	Примечание
				Документация		
А4			КА13.430СБ	Сборочный чертеж		
				Детали		
А4		1	КА13.431	Крышка	1	
А4		2	КА13.432	Стенка	1	

Инв. № подл. 47943 | Подпись и дата | Взам. инв. № | Инв. № дубл. | Подпись и дата

Изм	Лист	№ докум.	Подпись	Дата
Разраб		Липская	[illegible]	02.84
Проверил		Кривобоков	[illegible]	02.84
Рук. гр.		Кривобоков	[illegible]	02.84
Н. контр.				
Утвердил		Якуба	[illegible]	[illegible]

КА13.430

Ограничитель

Литера	Лист	Листов
1		1

ВОЙСКОВАЯ ЧАСТЬ 54034

Формат: А4

КА13.430СБ

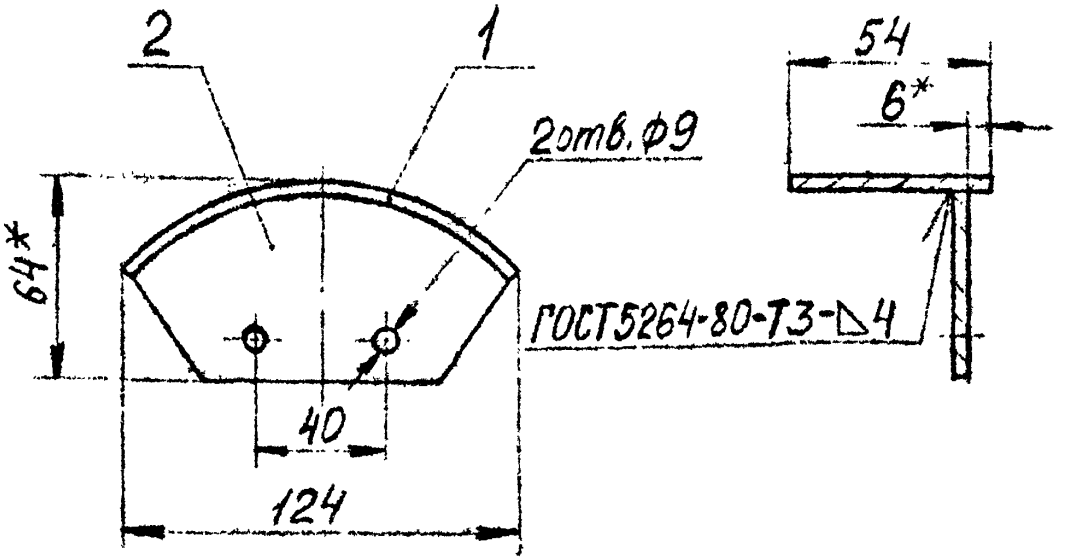

1. Размеры, кроме обозначенных „*"- для справок.
2 Электрод Э42А ГОСТ 9467-75.

Изм	Лист	№ докум.	Подпись	Дата
Разраб.		Липская		02.84
Вед. кон		Кривобоков		03.84
Рук. гр		Кривобоков		03.84
Нач. отд.		Якуба		04.84

КА13.430СБ

Ограничитель

Литера	Масса	Масштаб
	0,36	1:2

Лист | Листов 1

ВОЙСКОВАЯ ЧАСТЬ 54034

Формат А4

Инв. № подл. 77944 | Подпись и дата Лин 03.84 | Взам. инв. № | Инв. № дубл. | Подпись и дата

КА13.431

62

Rz320 (√)

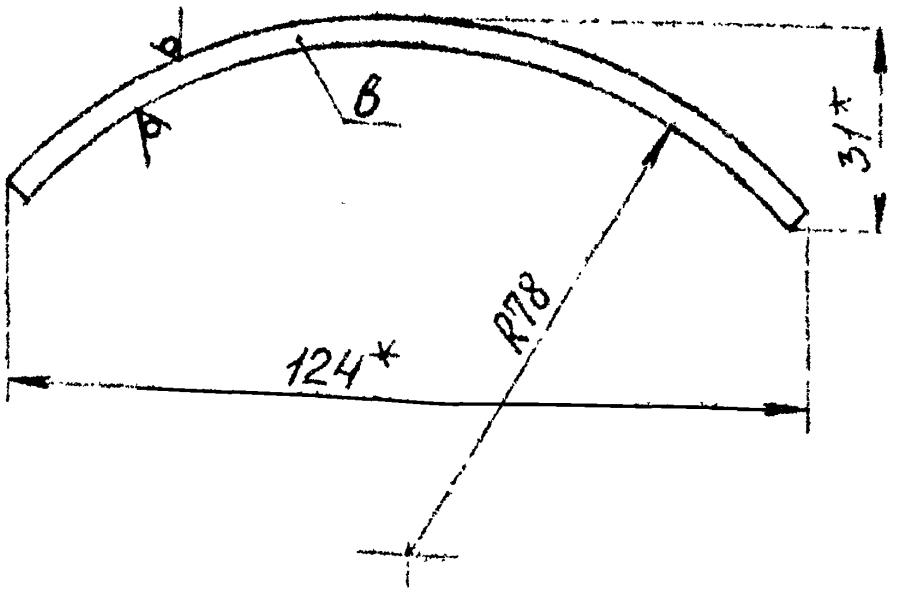

Обозначение	В, мм	Масса, кг
КА13.431	54	0,24
-01	148	0,65

1. * Размеры для справок
2. Длина развертки — 137 мм

Инв. № подл. | Подпись и дата | Взам. инв. № | Инв. № дубл. | Подпись и дата

Лит 03 84

Изм.	Лист	№ докум.	Подпись	Дата
Разраб.		Линская		02.84
Вед. конс.		Кривобоков		03.84
Рук. гр.		Кривобоков		03.84

КА13.431

Крышка

Литера	Масса	Масштаб
	См. табл	1:1

Лист | Листов 1

Лист Б-4 ГОСТ 19903-74
Вст3сп2 ГОСТ 14637-79

ВОЙСКОВАЯ ЧАСТЬ 54С34

Формат А4

КА13.432

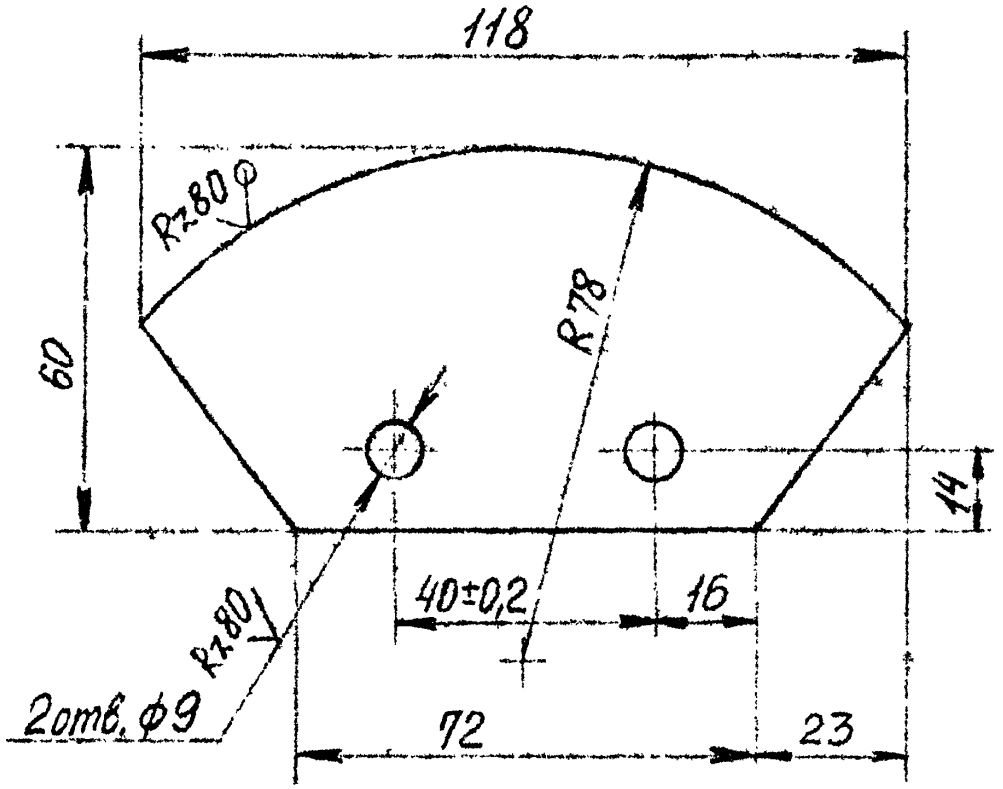

Изм.	Лист	№ докум.	Подпись	Дата
Разраб		Липская		02.84
Вед.конс		Кривобоков		03.84
Рук.гр		Кривобоков		05.84

КА13.432

Стенка

Литера	Масса	Масштаб
	0,12	1:1

Лист | Листов 1

Лист Б-4 ГОСТ 19903-74
Вст3сп2 ГОСТ 14637-79

ВОЙСКОВАЯ ЧАСТЬ 54034

Формат: А4

Инв. № подл. 17946 | Подпись и дата | Взам. инв. № | Инв. № дубл. | Подпись и дата

Формат	Зона	Позиция	Обозначение	Наименование	Кол.	Примеч.
				Документация		
А2			КА13.500СБ	Сборочный чертеж		
				Сборочные единицы		
А4		1	КА13.510	Барабан	1	
А4		2	КА13.520	Обойма	1	
А4		3	КА13.530	Ограничитель	1	
				Стандартные изделия		
		5		Болт М8х10.46.026 ГОСТ 7798-70	4	
		6		Ось 6-20в12х140.45.Кд.9хр ГОСТ 9650-80	1	
		7		Шайба 8.65Г.026 ГОСТ 6402-70	4	
		8		Шайба 20.01.0218 ГОСТ 9649-78	1	
		9		Шплинт 4х28-00218 ГОСТ 397-79	1	

Инв. № подл. 77947 | Подпись и дата | Взам. инв. № | Инв. № дубл. | Подпись и дата

Изм.	Лист	№ докум.	Подпись	Дата
Разраб.		Липская		02.84
Проверил		Кривобоков		03.84
Руков. гр.		Кривобоков		03.84
Н. контр.				
Утвердил		Якуба		

КА13.500

Барабан направляющий

Литера	Лист	Листов
		1

ВОЙСКОВАЯ ЧАСТЬ 54034

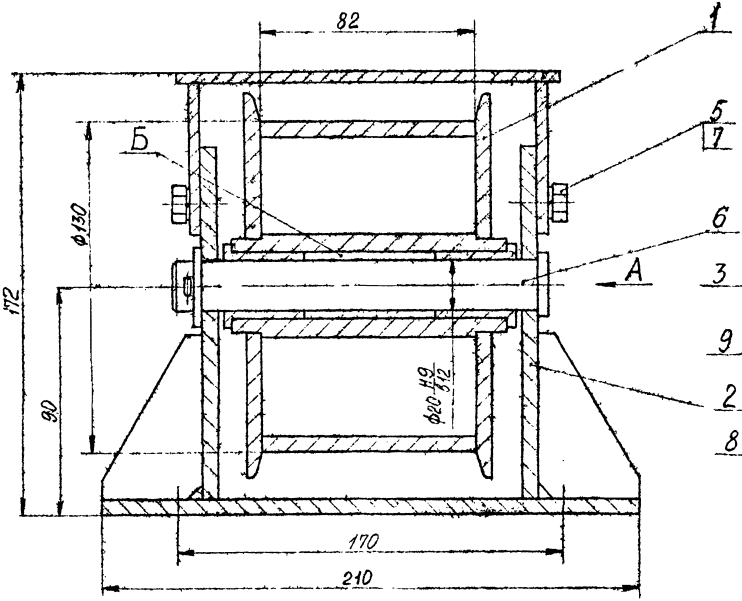

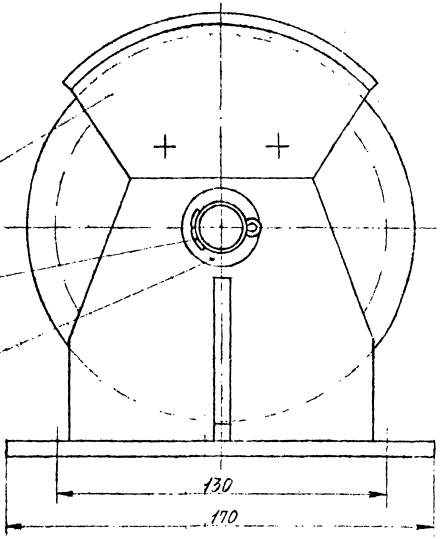

Вид А

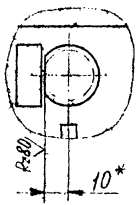

3. Покрытие: Грунтовка ВЛ-02 ГОСТ 12707-77. 1 слой. Эмаль АС-131 белая ТУ 6-10-896-75. 4 слоя. Лак АС-528 ТУ 6-10-774-79. 2 слоя, кроме смазанных поверхностей.

1. Размеры, кроме обозначенных * – для справок.
2. Смазать смазкой МС-70 ГОСТ 9162-76 дет. поз. 6 и заполнить смазкой МС-70 полость Б.

Изм.	Кол.уч.	Лист	№ док.	Подпись	Дата	КА13.500СБ		
Разраб.						Барабан направляющий	Материал	Масса	Масштаб
Пров.								8,8	1:1
Т.контр.							Лист	Листов 1	
Н.контр.							ВОЙСКОВАЯ ЧАСТЬ 54034		
Рук.гр.									
Нач.отд.									

Формат	Зона	Позиция	Обозначение	Наименование	Кол.	Примеч.
				Документация		
А3			КА13.510СБ	Сборочный чертеж		
				Детали		
А4		1	КА13.511	Стакан	1	
А4		2	КА13.512	Обечайка	1	
А4		3	КА13.513	Стенка	2	
				Стандартные изделия		
		4	932-03.083-02	Втулка 9.1-20×32		ЕМ. черт. 932-03.083
				ОСТ 5.9221-75	2	

Инв. № подл. | Подпись и дата | Взам. инв. № | Инв. № дубл. | Подпись и дата

77948 | 03.84

Изм.	Лист	№ докум.	Подпись	Дата
Разраб.		Липская		02.84
Проверил		Кривобоков		03.84
Руков. гр.		Кривобоков		03.84
Н. контр.				
Утвердил		Якуба		02.84

КА13.510

Барабан

Литера	Лист	Листов
		1

ВОЙСКОВАЯ ЧАСТЬ 54034

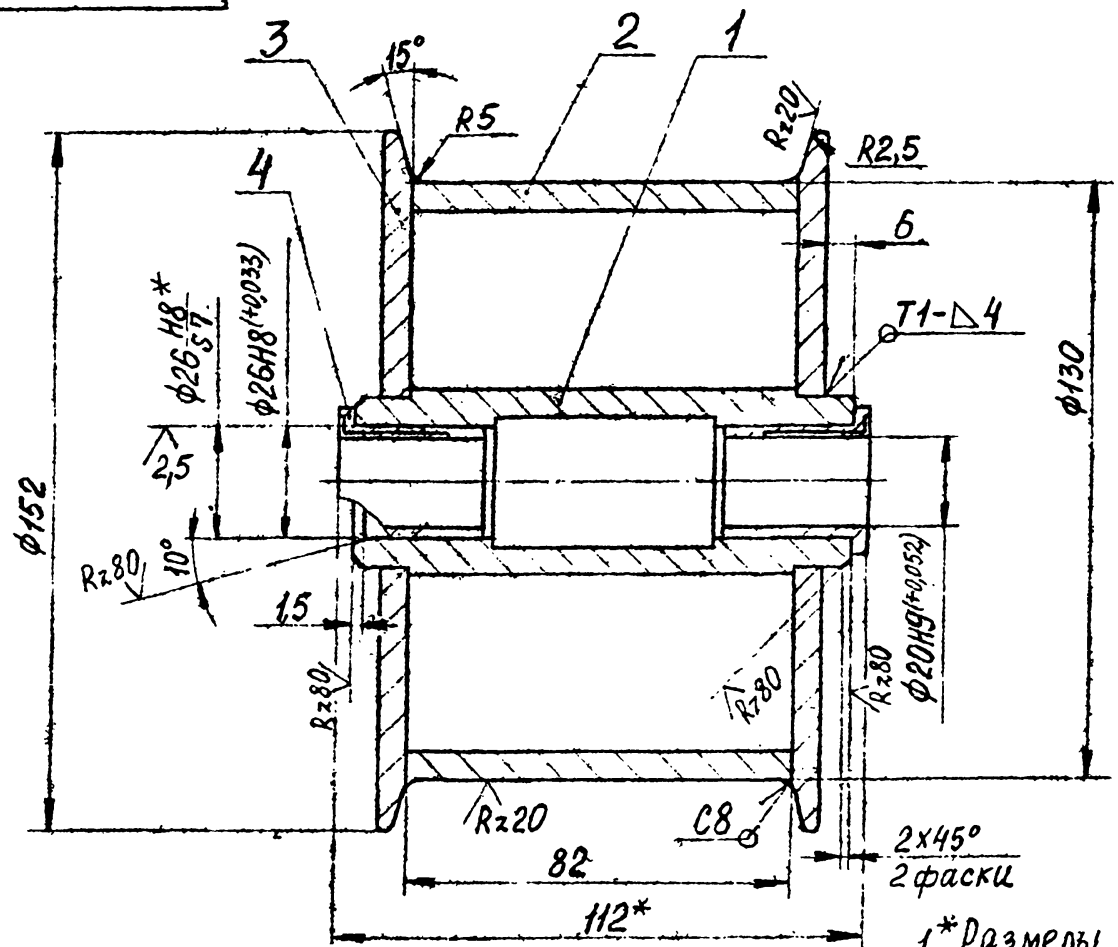

1.* Размеры для справок.

2. Электрод Э42А ГОСТ9467-75.

				КА13.510СБ	
Изм.	Лист	№ докум.	Подпись	Дата	
Разраб.		Липская		02.84	Барабан
Всп. конт.		Кривобоков		03.84	
Рук. гр.		Кривобоков		03.84	
Нач. отд.		Якуба		03.84	
					Литера: 1
					Масса: 3,6
					Масштаб: 1:1
					Лист
					Листов 1
					ВОЕСКОВАЯ ЧАСТЬ 54034

Инв. № подл. | Подпись и дата | Взам. инв. № | Инв. № дубл. | Подпись и дата
77950 | 03.84

КА13.511

68

Rz80 √(√)

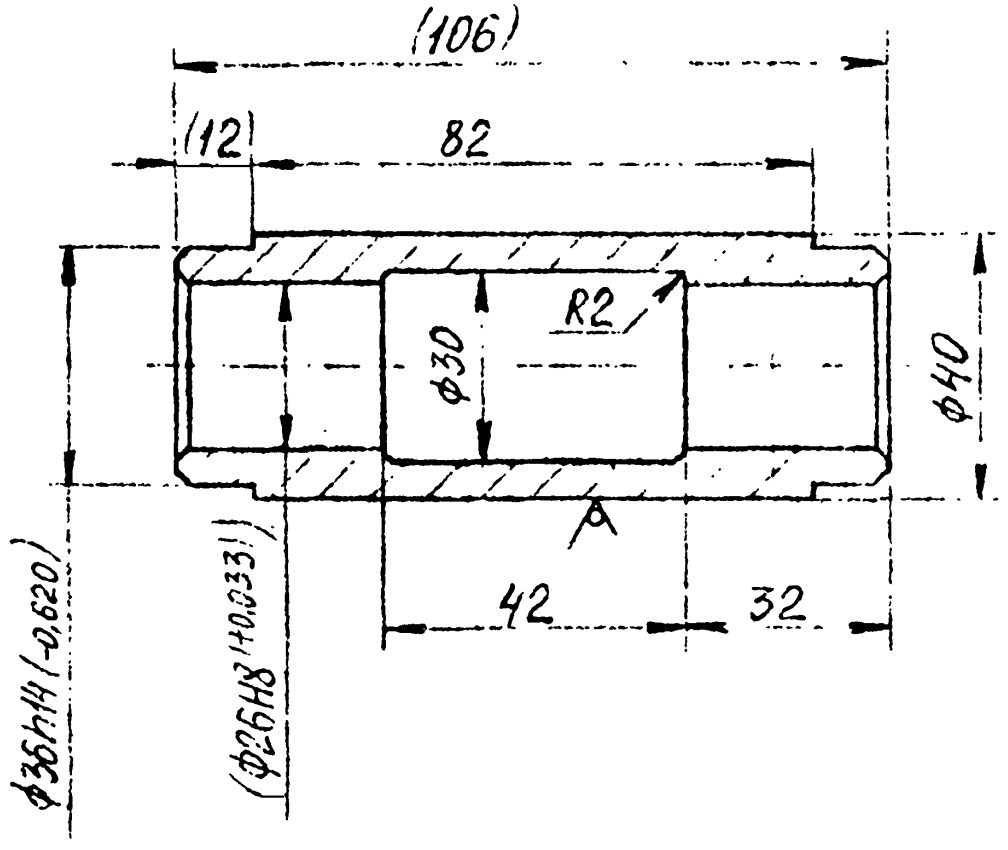

Размеры в скобках — после сварки

Изм	Лист	№ докум.	Подпись	Дата
Разраб	Липская			02.84
Вед.кон	Кривобоков			03.84
Рук.гр	Кривобоков			03.84

КА13.511

Стакан

Литера	Масса	Масштаб
	0,58	1:1

Лист | Листов 1

Круг В ГОСТ 2590-71
ВСт3сп2ГОСТ 535-79

ВОЙСКОВАЯ ЧАСТЬ 54034

Формат А4

Инв № подл	Подпись и дата	Взам инв №	Инв № дубл	Подпись и дата
77951	Лц 03.84			

Rz320 (√)

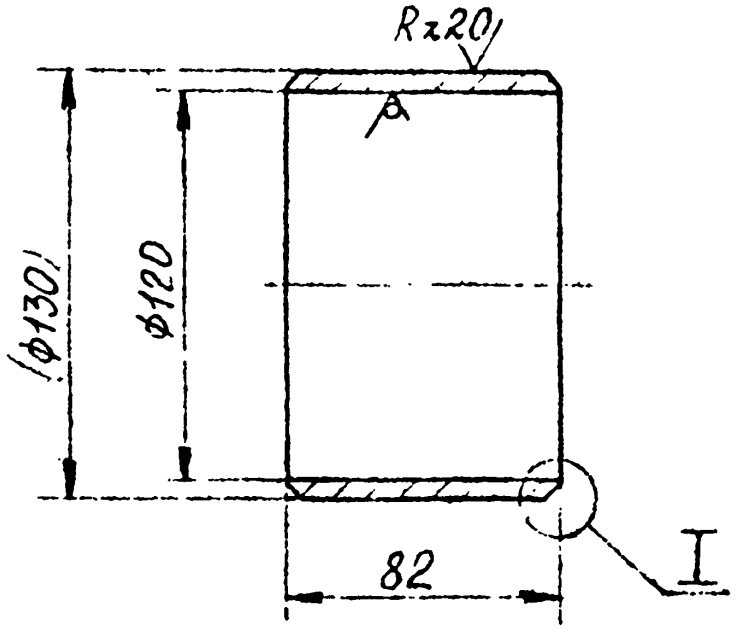

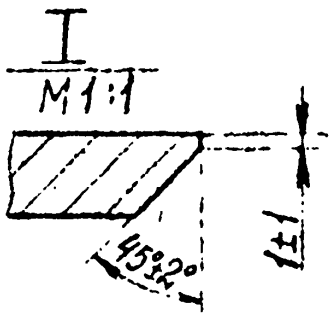

Размер в скобках - после сварки

Инв.№подл. | Подпись и дата | Взам.инв.№ | Инв.№дубл. | Подпись и дата

Изм. 03.84

Изм.	Лист	№ докум.	Подпись	Дата
Разраб.		Липская		02.84
Всд. кон.		Кривобоков		03.84
Рук гр.		Кривобоков		03.84

КА13.512

Обечайка

Литера	Масса	Масштаб
	1,3	1:2

Лист | Листов 1

Труба 140х10 ГОСТ 8732-78 / В-20 ГОСТ 8731-74

ВОЙСКОВАЯ ЧАСТЬ 54034

Формат А4

КА13.513

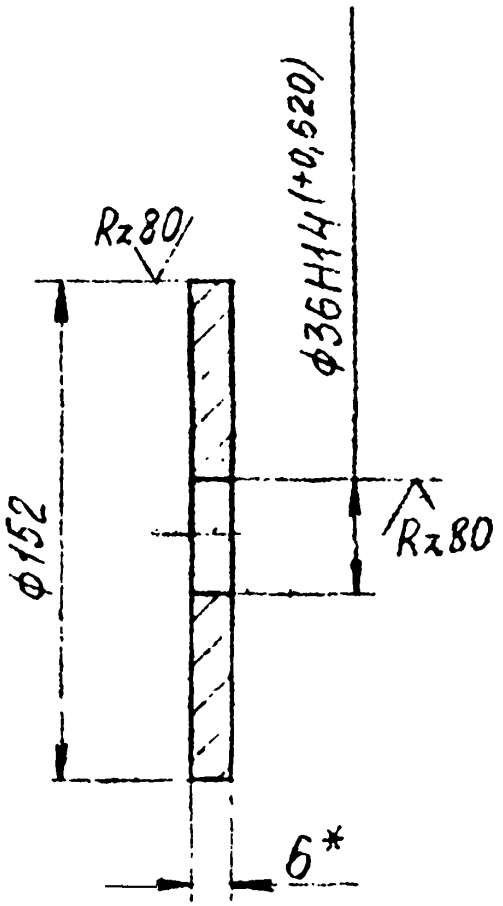

*Размер для справок

Изм.	Лист	№ докум.	Подпись	Дата
Разраб.		Липская		02.84
Вед. кон.		Кривобоков		03.84
Рук. гр.		Кривобоков		03.84

КА13.513

Стенка

Литера	Масса	Масштаб
	0,82	1:2

Лист | Листов 1

Лист Б-6 ГОСТ19903-74
ВСт3сп2 ГОСТ14637-79

ВОЙСКОВАЯ ЧАСТЬ 54034

Инв. № подл. 77953 | Подпись и дата | Взам. инв. № | Инв. № дубл. | Подпись и дата

Формат	Зона	Позиция	Обозначение	Наименование	Кол	Примечание
				Документация		
А2			КА13.520 СБ	Сборочный чертеж		
				Детали		
А4		1	КА13.311	Основание	1	
А4		2	КА13.421	Ребро	2	
А4		3	КА13.422	Щека	2	
Б4		4	КА13.521	Упор 10×25		
				Лист Б-4 ГОСТ 19903-74 ВСТ3сп2 ГОСТ 14637-79	1	0,008 кг

Изм	Лист	№ докум	Подпись	Дата
Разраб.		Литская		02.84
Проверил		Присобоков		03.84
Рукон. гр.		Присобоков		03.84
Н. контр.				
Утвердил		Якуба		04.84

КА13.520

Обойма

Литера	Лист	Листов
		1

ВОЙСКОВАЯ ЧАСТЬ 54034

Инв. № подл. 77954 | Подпись и дата Лис 03.84 | Взам. инв. № | Инв. № дубл. | Подпись и дата

КА13.520СБ

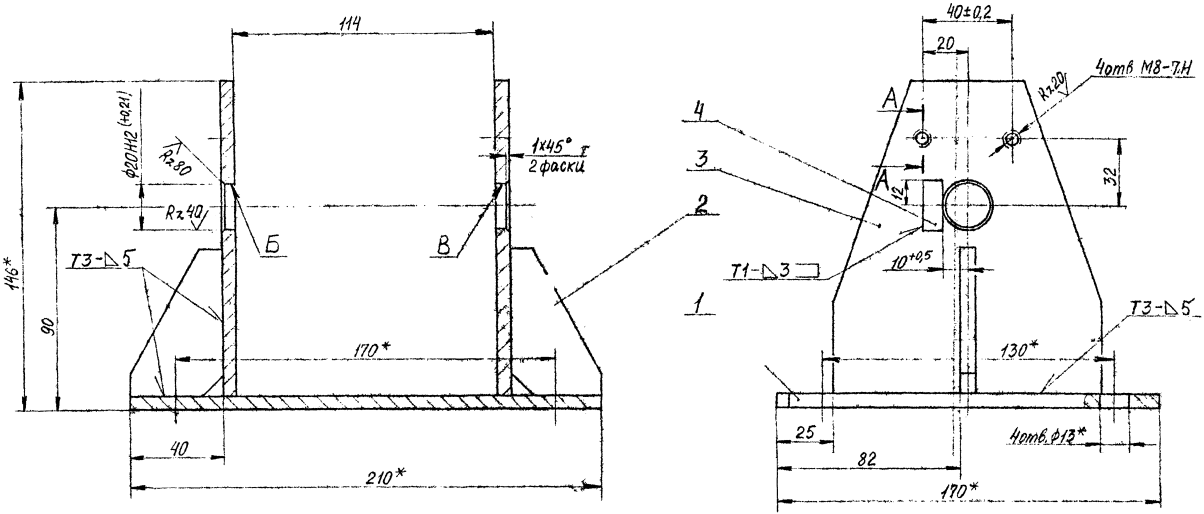

А-А
М2:1

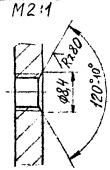

4. Несоосность отверстий Б и В относительно общей оси не более 0,5мм

1.* Размеры для справок.
2. Сварные швы-по ГОСТ 5264-80.
3 Электрод Э42 А ГОСТ 9467-75.

Изм.	Лист	№ докум.	Подпись	Дата	КА13.520СБ		
Разраб.		Мясников		03.84	Обойма	Литера	Масса 3,8	Масштаб 1:1
Вед.инж.		Кривобоков		03.84		Лист	Листов
Рук.пр.		Кривобоков		03.84		ВОЙСКОВАЯ ЧАСТЬ 54034	
Нач.отд.		Якуба		03.84			

Инв. № подл. | Подп. и дата | Взам. инв. № | Инв. № дубл. | Подп. и дата
77955 | Ли 03.84

Формат	Зона	Позиция	Обозначение	Наименование	Кол.	Примечание
				Документация		
А4			КА13.530 СБ	Сборочный чертеж		
				Детали		
А4		1	КА13.431-01	Крышка	1	см. черт КА13.431
А4		2	КА13.432	Стенка	2	

Инв. № подл. 74956 | Подпись и дата | Взам. инв. № | Инв. № дубл. | Подпись и дата

Лис 03.84

Изм.	Лист	№ докум.	Подпись	Дата
Разраб.		Липская		03.84
Проверил		Крыжобенко		03.84
Рук. гр.		Крыжобенко		03.84
Н. контр.				
Утвердил		Якуба		03.84

КА13.530

Ограничитель

Стр.	Лист	Листов
		1

ВОЙСКОВАЯ ЧАСТЬ 54034

КА13.530СБ

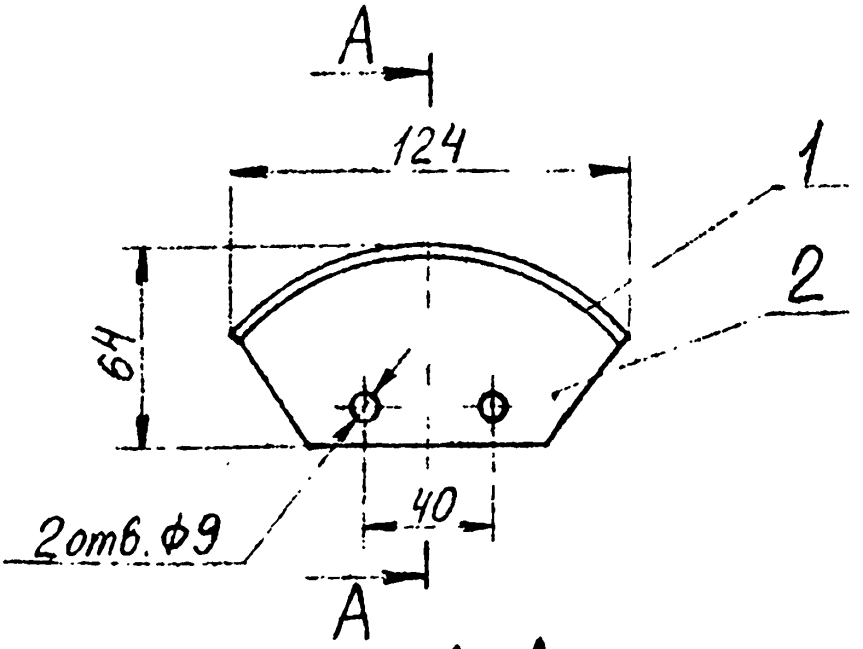

А-А

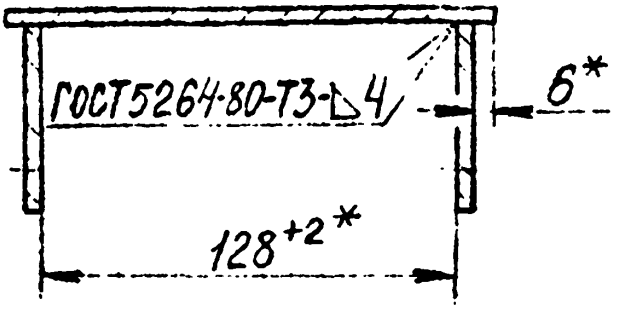

1. Размеры, кроме обозначенных „*" - для справок.
2. Электрод Э42А ГОСТ 9467-75

Изм	Лист	№ докум	Подпись	Дата
Разраб		Липский		02.84
Вед. кон		Кривобоков		03.84
Рук. гр		Кривобоков		03.84
Нач. отд		Якута		04.84

КА13.530СБ

Ограничитель

Литера	Масса	Масштаб
	0,9	1:2

Лист | Листов 1

ВОЙСКОВАЯ ЧАСТЬ 54034

Формат: А4

Инв. № подл. 77957 | Подпись и дата 03.84 | Взам. инв. № | Инв. № дубл. | Подпись и дата

Формат	Зона	Позиция	Обозначение	Наименование	Кол.	Примечание
				Документация		
А4			КА13.600СБ	Сборочный чертеж		
				Детали		
А4		1	КА13.601	Штырь	1	
А4		2	КА13.602	Кольцо	1	
				Стандартные изделия		
		3		Цепь 4-4×22; ℓ=252 ГОСТ 7070-75	1	Количество звеньев n=9

Инв.№ подл. 77958 | Подпись и дата 03.84 | Взам. инв.№ | Инв.№ дубл. | Подпись и дата

Изм.	Лист	№ докум.	Подпись	Дата
Разраб.		Липская		03.84
Провер.		Кривецкий		03.84
Рук. гр.		Кривецкий		03.84
Н. контр.				
Утвердил		Якуба		03.84

КА13.600

Стопор

Литера	Лист	Листов
		1

ВОЙСКОВАЯ ЧАСТЬ 54034

Копировал

Формат А4

6-77

КА13.600СБ

76

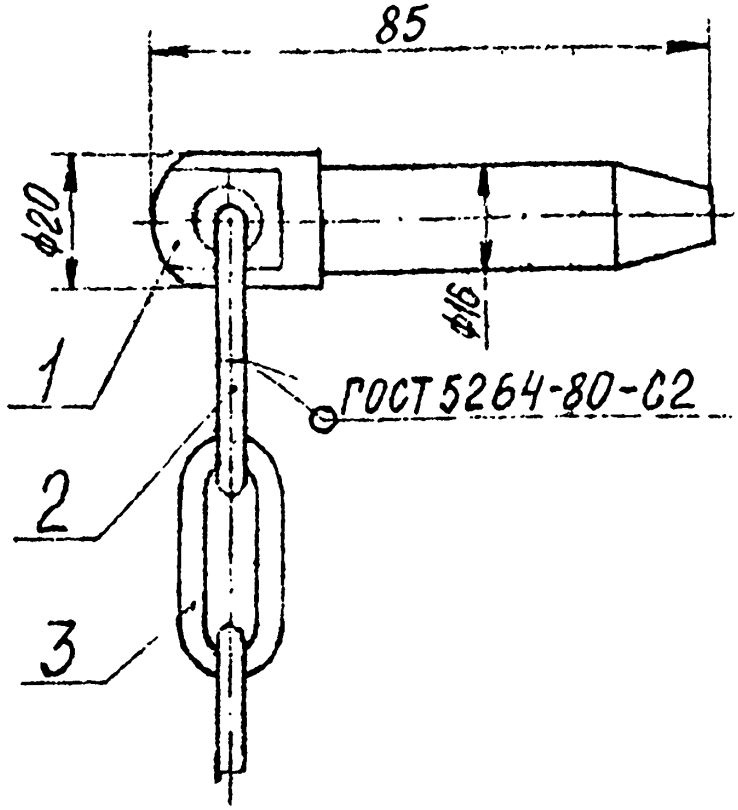

1. Размеры для справок
2. Электрод Э42А ГОСТ 9467-75.
3. Покрытие: Кд.12хр.

Изм.	Лист	№ докум.	Подп.	Дата
Констр.		Липская		03.84
Вед. кон		Кривобоков		03.84
Рук. гр		Кривобоков		03.84
Контр				
Нач. отд.		Якуба		07.84

КА13.600СБ

Стопор

Лит.	Масса	Масштаб
	2,1	1:1

Лист | Листов 1

ВОЙСКОВАЯ ЧАСТЬ 54034

Инв. № подл. 77959 | Подпись и дата 03.84 | Взам. инв. № | Инв. № дубл. | Подпись и дата

Копировал:

Формат А4

КА13.601

Rz 80

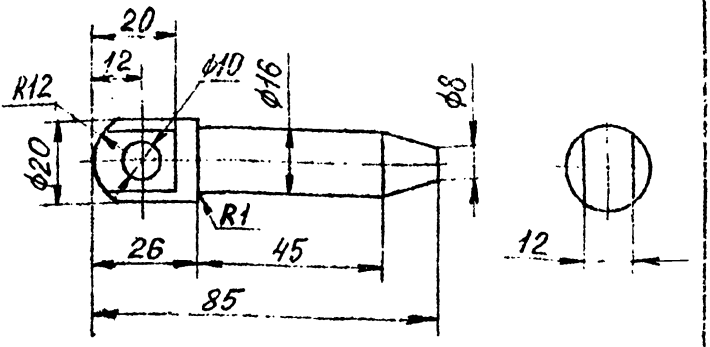

Инв. № подл.	Подпись и дата	Взам. инв. №	Инв. № дубл.	Подпись и дата			
77960	Лш 03.84						

Изм.	Лист	№ докум.	Подп.	Дата	КА13.601			
Констр.		Липский	Лш	03.84	Штырь	Лит.	Масса	Масштаб
Вед. кон.		Бриверский		03.84			0,14	1:1
Рук. гр.		Бриверский		03.84		Лист	Листов 1	
Контр.					Круг В ГОСТ 2590-71 / Вст3сп2 ГОСТ 535-79	ВОЙСКОВАЯ ЧАСТЬ 54034		

Копировал: Формат А4

6-77

КА13.602

78

Rz320 (V)

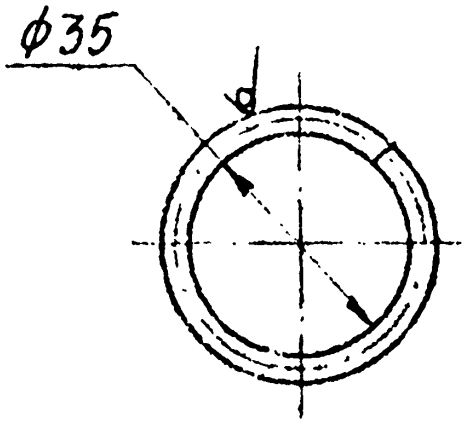

Длина развертки — 122мм

					КА13.602		
Изм.	Лист	№ докум.	Подп.	Дата	Кольцо	Лит	Масса	Масштаб
Констр.		Луцкая		03.84			0,012	1:1
Вед.кон		Кривобок		03.84		Лист	Листов 1
Рук. гр.		Кривобок		03.84			
Контр.					Круг В4 ГОСТ2590-71 / Ст3сп2 ГОСТ535-79	ВОЙСКОВАЯ ЧАСТЬ 54073	

Инв.№ подл. | Подпись и дата | Взам.инв.№ | Инв.№ дубл. | Подпись и дата

77961 | Ли 03.84

Копировал:

Формат	Зона	Позиция	Обозначение	Наименование	Кол.	Примечание
				Документация		
А4			КА13.700СБ	Сборочный чертеж		
				Детали		
А4		1	КА13.701	Основание	1	
Б4		2	КА13.702	Стойка $l=90$		
				Труба 377×9 ГОСТ 8732-78 В-20 ГОСТ 8731-74	1	7,4 кг

Подпись и дата | Инв. № дубл. | Взам. инв. № | Подпись и дата | Инв. № подл.

77962 | Ли 03.84

Изм.	Лист	№ докум.	Подпись	Дата
Разраб.		Липская	Ли	03.84
Проверил		Кривобоков	[illegible]	03.84
Руков. гр.		Кривобоков	[illegible]	03.84
Н. контр.				
Утвердил		Якуба	[illegible]	03.84

КА13.700

Опора

Литера	Лист	Листов
		1

ВОЙСКОВАЯ ЧАСТЬ 34034

Копировал

Формат А4

6-77

КА13.700СБ

80

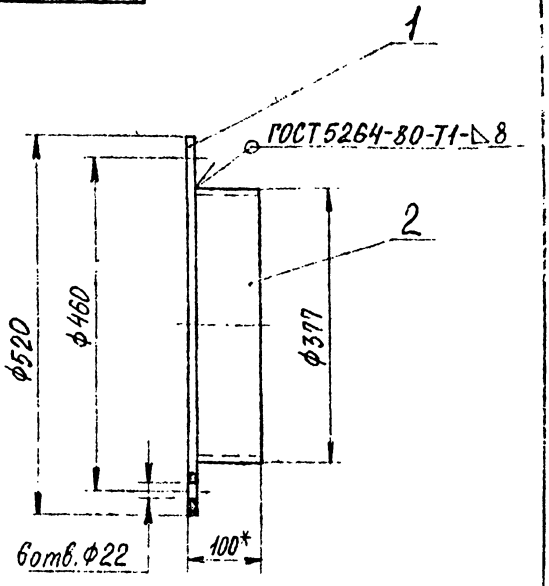

1. Размеры, кроме обозначенных „*" - для справок
2. Электрод Э42 А ГОСТ 9467-75
3. Покрытие: Грунтовка ВЛ-02 ГОСТ 12707-77. 1 слой. Эмаль АС-131 белая ТУ6-10-896 75. 4 слоя. Лак АС-528 ТУ6-10-774-79. 2 слоя.

Изм.	Лист	№ докум.	Подп.	Дата
Констр.		Липская		03.84
Вед. кон.		Кривобоков		03.84
Рук. гр.		Кривобоков		03.84
Контр.				
Нач. лист		Якуба		03.84

КА13.700 СБ

Опора

Лит	Масса	Масштаб
	Е,8	1:5

Лист | Листов 1

ВОЙСКОВАЯ ЧАСТЬ 54034

Инв. № подл. 77963 | Подпись и дата | Взам. инв. № | Инв. № дубл. | Подпись и дата

Копировал: Формат А4

КА13.701

81

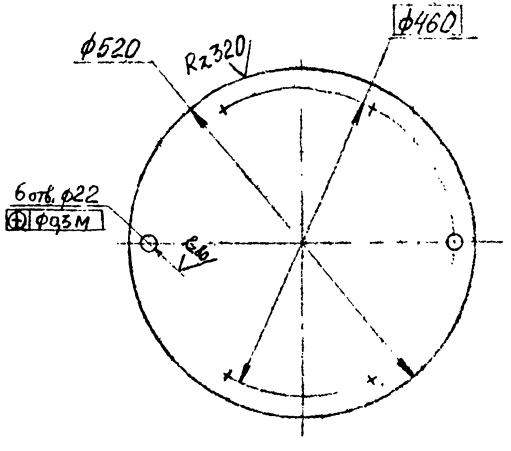

Изм	Лист	№ докум.	Подпись	Дата
Разраб.		Липская		13.84
Пов. кон.		Кривобоков		03.84
Рук. гр.		Кривобоков		03.84
Контр.				

КА13.701

Основание

Литера	Масса	Масштаб
	17	1:5

Лист 1 Листов 1

Лист Б-10 ГОСТ 19903-74 / ВСт3сп2 ГОСТ 14637-79

ВОЙСКОВАЯ ЧАСТЬ 54034

Формат: А4

Изм.	Лист	№ докум.	Подпись	Дата
77964				

Подпись и дата | Взам. инв. № | Инв. № дубл. | Подпись и дата

Формат	Зона	Позиция	Обозначение	Наименование	Кол.	Примечание
				Документация		
А4			КА13 800СБ	Сборочный чертеж		
				Детали		
А4		1	КА13.602	Кольцо	1	
				Стандартные изделия		
		2		Штырь 2-30×110 Кд.12 хр ГОСТ 2300-81	1	
		3		Цепь 4-4×28; l=252 ГОСТ 7070-75	1	Количество звеньев n=9

Подпись и дата | Взам. инв. № | Инв. № дубл. | Подпись и дата

Инв. № подл. 77962 | Подпись и дата Ли 03.84

Изм.	Лист	№ докум.	Подпись	Дата
Разраб.		Липская	[illegible]	03.84
Проверил		[illegible]	[illegible]	[illegible]
Руковод.		[illegible]	[illegible]	[illegible]
Н. контр.				
Утвердил		Якуба	[illegible]	[illegible]

КА13.800

Штырь

Литера	Лист	Листов
		1

ПОЙСКОВАЯ ЧАСТЬ 34034

Копировал

Формат А4

КА13.800СБ

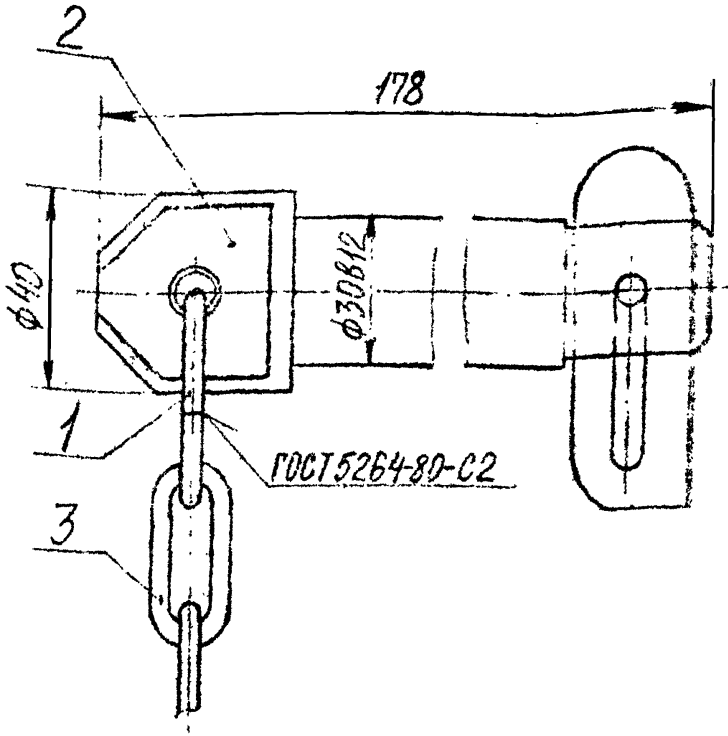

1 Размеры для справок.
2. Электрод Э42А ГОСТ 9467-75.
3. Покрытие: Кд.12хр – дет. поз. 1,3

Изм.	Лист	№ докум.	Подп.	Дата
Констр.		Липская		03.84
Вед. кон.		Кривобоков		03.84
Рук. гр.		Кривобоков		03.84
Контр.				
Нач. отд.		Якуба		03.84

КА13.800СБ

Штырь

Лит.	Масса	Масштаб
	2,8	1:1

Лист | Листов 1

ВОЙСКОВАЯ ЧАСТЬ 54034

Инв. № подл. 77966 | Подпись и дата Ли 03.84 | Взам. инв. № | Инв. № дубл. | Подпись и дата

0У1.370.101

Rz 500 (√)

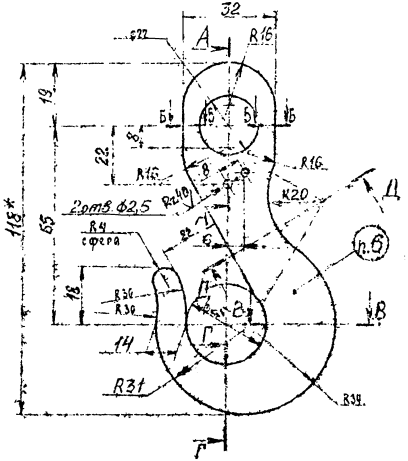

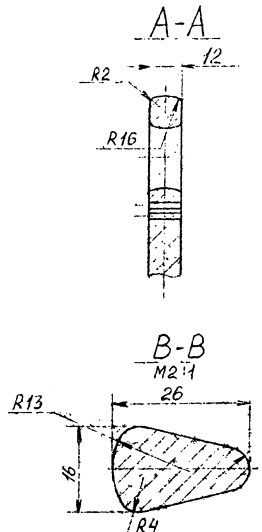

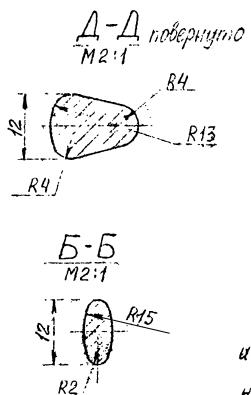

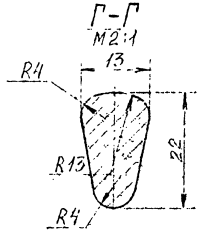

1.* Размеры для справок
2. Гр. IV - КП25 ГОСТ 8479-70
3. Применение сварки при изготовлении не допускается
4. После ковки крюк должен быть нормализован и очищен от окалины
5. Крюк испытать на прочность статической нагрузкой 800 кгс. Время выдержки под нагрузкой не менее 10 мин.

После испытания крюк подвергнуть наружному осмотру, при этом остаточные деформации не допускаются

6. Маркировать: 0У1 370 101; Q=0,63 т; дату испытания ударным способом. Шрифт 7 ГОСТ 2.304-81
7. Покрытие: Ц.9.хр

Инв. № подл.	Подпись и дата	Взам. инв. №	Инв. № дубл.	Подпись и дата		
73938	Лит. 03.83					

Изм.	Лист	№ докум.	Подпись	Дата	0У1.370.101	
Разраб.		Липская		03.83	Крюк	Литера / Масса / Масштаб
Вед.конст.		Дмитриева		03.83	чалочный Q=0,63т	0,35 / 1:1
Рук.гр.		Кравобеков		03.83		Листов 1 / Листов 1
					Сталь 20-2-а ГОСТ 1050-74	Войсковая часть 54034

Формат А4Х3

ОУ1.370.103

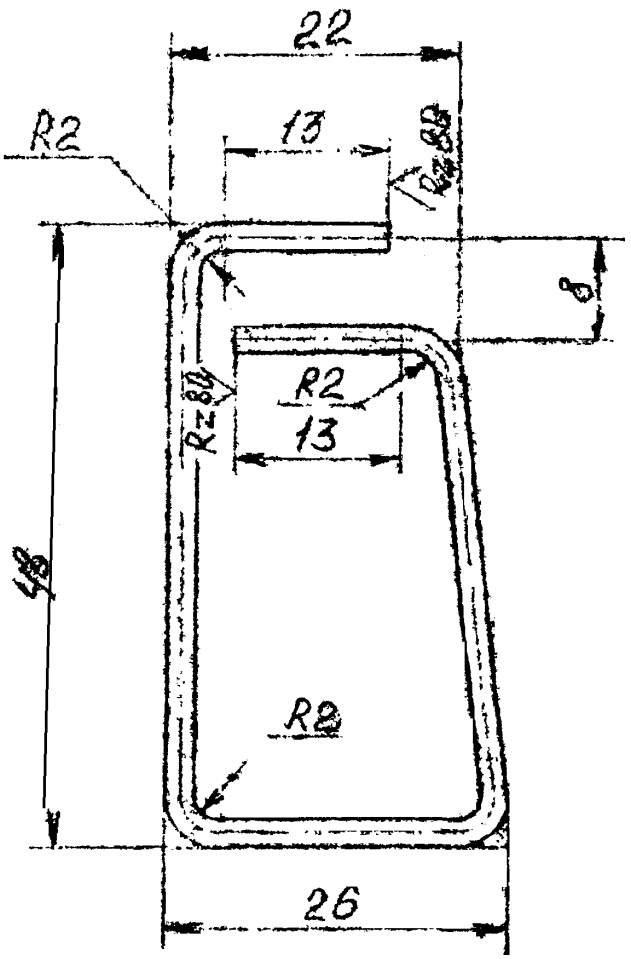

1. Длина развертки - 130 мм
2. Покрытие Ц 18.хр

	ОУ1.370.103	
Липская Ли 03.83 Дмитриева 03.83 Кривобоков 03.83	Замок	0,004 2:1 1
	Проволока II-2 ГОСТ 9389-75	

73940 Ли 03.83

ООО "ЕЭЛП"

$R_z 80$ ▽ (▽)

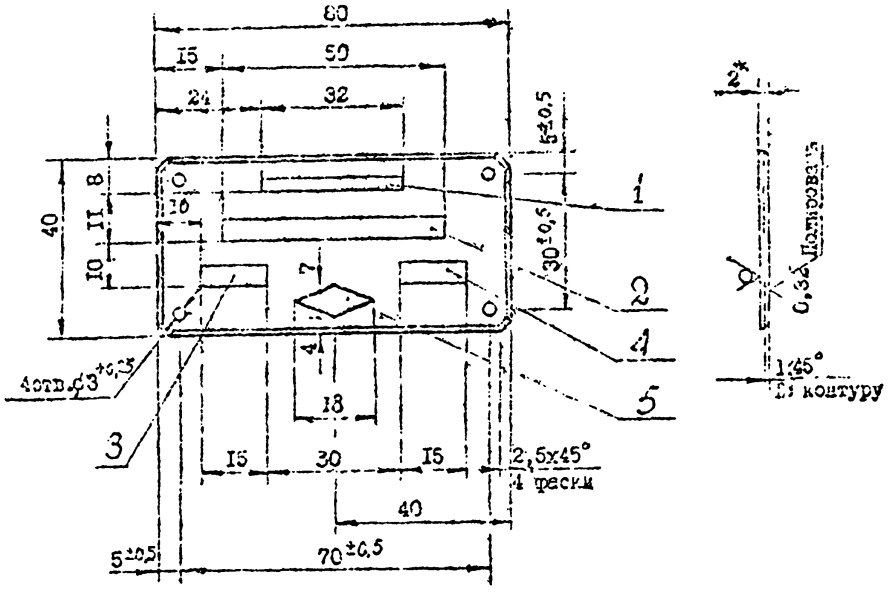

№ надписи	Содержание надписи	Шрифт по ГОСТ 2930-62
I	"СДЕЛАНО В СССР" *I	ПО-3
2	"ИНДЕКС ..." *2	ПО-5
3	"№ ... " *3	ПО-5
4	"19... г" *4	ПО-5 и ПО-3 для "г"
5	" ... " *5	-

I. *I На изделии , поставляемые для внутрисоюзного потребления надпись допускается не делать.

2. *2 Индекс изделия указывается в технических требованиях документации, по которому устанавливается табличка.

3. *3 Заводской номер изделия.

4. *4 Год выпуска изделия.

5. *5 Товарный знак предприятия соответственно для внутрисоюзных или экспортных поставок.

6. Надпись и контур ромба гравировать на глубину 0,3-0,5 мм до покрытия. Размер шрифтов и содержание надписей см. таблицу.
Допускается выполнять надписи методом фотохимического травления.

7. Покрытие: 22I.X.6 - лицевая поверхность.
Эмаль ЭП-5I черная ГОСТ 9640-75 втравить в гравировку.

8. *5 Размер для справок.

| | | |

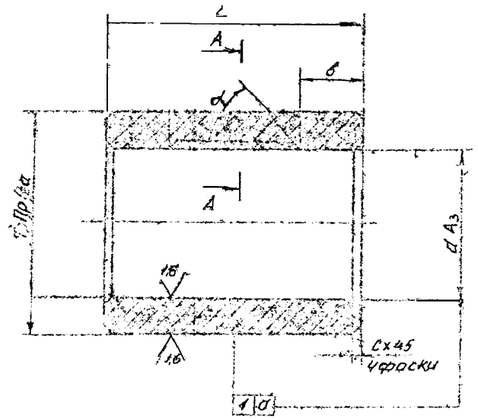

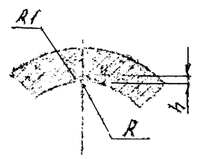

Обозначение	Код	Размеры, мм									Материал	масса кг
		d	D	L	R	R1	L	h	c	a		
932-03071	1.932 03. 2078	16	80	25	2	5	3	1,0	0,5	0,035	Бр АМц 9-2 ГОСТ 19175-72	0,018
-01	1.932 03. 2079	18	82									0,023
-02	1.932 03. 2080	20	24	39						0,04		0,032
-03	1.932 03. 2081	22	25	20								[illegible]
-04	1.932 03. 2082			32								0,035
-05	1.932 03. 2083	25	30	20								0,040
-06	1.932 03. 2084			40								0,054
-07	1.932 03. 2085	28	34	25	3	8	4	1,5	1,6	0,050		0,052
-08	1.932 03. 2086			40								0,086
-09	1.932 03. 2087	32	38	32								0,075
-10	1.932 03. 2088			50								[illegible]
-11	1.932 03. 2089	35	42	38								0,053
-12	1.932 03. 2090			50								0,13[illegible]
-13	1.932 03. 2091	40	48	40			5					0,15[illegible]
-14	1.932 03. 2092			53								0,253
-15	1.932 03. 2093	45	53	40								0,177
-16	1.932 03. 2094			63								0,2[illegible]2
-17	1.932 03. 2095	50	58	50					1,5	[illegible]		0,245
-18	1.932 03. 2096			[illegible]								0,395
-19	1.932 03. 2097	56	65	50								0,313
-20	1.932 03. 2098			80								0,505
-21	1.932 03. 2099	63	73	53	4	12	5	2,0				0,492
-22	1.932 03. 2100			100								0,[illegible]
-23	1.932 03. 2101	71	85	83								0,[illegible]11
-24	1.932 03. 2102			100								1,290

Обозначение	Код	Размеры, мм									Материал	масса кг
		d	D	L	R	R1	L	h	c	a		
932-03071-25	1.932 03. 2103	18	20	25	2	5	3	1,0	0,5	0,03	Бр. АМц 9 2 ТУ 48-21-197-74	0,
-26	1.932 03. 2104	18	[illegible]									0,023
-27	1.932 03. 2105	20	24	32								0,032
-28	1.932 03. 2106	22	25	20						0,045		0,022
-29	1.932 03. 2107			2								0,035
-30	1.932 03. 2108	25	30	25								0,040
-31	1.932 03. 2109			40								0,054
-32	1.932 03. 2110	28		25	3	8	4		1,[illegible]			0,052
-33	1.932 03. 2111			40								0,085
-34	1.932 03. 2112	32	38	32								0,075
-35	1.932 03. 2113			30								0,119
-36	1.932 03. 2114	38	49	42								0,026
-37	1.932 03. 2115			50								0,134
-38	1.932 03. 2116	40	48	40			5	1,5	1,5	0,060		0,15[illegible]
-39	1.932 03. 2117			63								0,253
-40	1.932 03. 2118	45	53	40								0,171
-41	1.932 03. 2119			63								0,[illegible]2
-42	1.932 03. 2120	50	58	50								0,[illegible]
-43	1.932 03. 2121			80								0,366
-44	1.932 03. 2122	56	65	50								0,313
-45	1.932 03. 2123			80								0,505
-46	1.932 03. 2124	63	73	68	4	12	6	2,0				0,492
-47	1.932 03. 2125			100								0,786
-48	1.932 03. 2126	71	75	63								0,811
-49	1.932 03. 2127			100								1,290
-50	1.932 03. 2128	18	20	[illegible]	2	6	3	1,0	0,5	0,035	Бр ОФ7 0,8 ГОСТ 5017-74	0,030
-51	1.932 03. 2129	18	22									0,026
-52	1.932 03. 2130	20	24	32						0,045		0,036
-53	1.932 03. 2131	22	26	20								0,025
-54	1.932 03. 2132			32								0,040
-55	1.932 03. 2133	25	30	25								0,045
-56	1.932 03. 2134			40								0,073
-57	1.932 03. 2135	28	34	25	3	3	4	1,5	1,0	0,050		0,059
-58	1.932 03. 2136			40								0,098
-59	1.932 03. 2137	32	38	32								0,088
-60	1.932 03. 2138			50								0,139
-61	1.932 03. 2139	35	4[illegible]	32								0,120
-62	1.932 03. 2140			50								0,1[illegible]
-63	1.932 03. 2141	40		40					1,6			0,183
-64	1.932 03. 2142			63								0,2[illegible]6
-65	1.932 03. 2143	45		40								0,205
-66	1.932 03. 2144			53								[illegible]
-67	1.932 03. 2145	4	5	[illegible]								0,284
-68	1.932 03. 2146			80								0,4[illegible]7
-69	1.932 03. 2147	56	65	[illegible]								0,[illegible]3
-70	1.932 03. 2148			80								0,[illegible]85
-71	1.932 03. 2149	63	7	[illegible]	4	12	6	[illegible]		0,03[illegible]		0,[illegible]50
-72	1.932 03. 2150			[illegible]								0,90[illegible]
-73	1.932 03. 2151	[illegible]	[illegible]	68								0,440
-74	1.932 03. 2152			100								1,495

1. Неуказанные предельные отклонения размеров - по СМ
2. Допускается обработку поверхности d A3 производить после запрессовки втулки в корпус.
3. Угол α и профиль выхода смазочной канавки не регламентируются.
4. Технические условия на материал - по ОСТ 5.9250-76

1	00-32-104-1693	[illegible]	[illegible]	932.03.071
				Втулка [illegible]

Восстановленный поплавник N1

63 V (V)

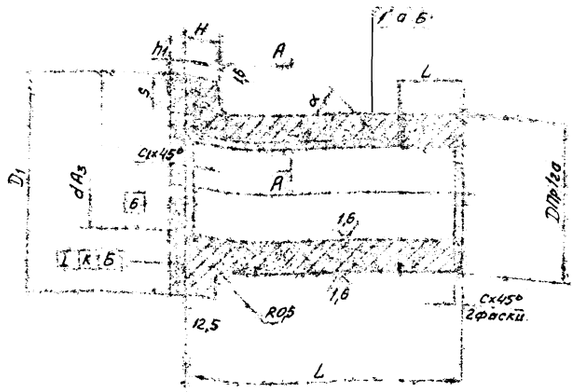

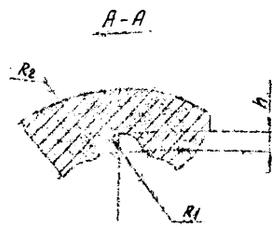

Обозначение	Код	d	D	D1	L	H	R1	R2	L	h-h1	S	C	C1	a	K	Материал	Масса кг
932-03.083-25	1.932.09.2066	16	22	28	16								1,0	0,025			0,026
-26	1.932.09.2067	18	24	30													0,031
-27	1.932.09.2068	20	26	32	20	3	2	6	3	1,0		0,5			0,025		0,037
-28	1.932.09.2069	22	28	34							2		2,0	0,045			0,040
-29	1.932.09.2070	25	32	38	25												0,053
-30	1.932.09.2071	28	36	42		4											0,083
-31	1.932.09.2072	32	40	46	32				4			1,0				Бр. АМц 9-2	0,116
-32	1.932.09.2073	36	45	52				8					2,5	0,050			0,152
-33	1.932.09.2074	40	50	52	40	3			5	1,5					0,040	ТУ48-21-397-74	0,230
-34	1.932.09.2075	45	55	63		5											0,255
-35	1.932.09.2076	50	60	68	50			10					3,0				0,343
-36	1.932.09.2077	56	67	75					6		3			0,060			0,423
-37	1.932.09.2078	63	78	86	63	8						1,6					0,825
-38	1.932.09.2079	71	90	100			4	12		2,0			4,0				1,230
-39	1.932.09.2080	80	100	110	80												1,800
-40	1.932.09.2081	90	110	120			5			2,5							2,000
-41	1.932.09.2082	100	120	130	100	10		16						0,070	0,060		2,530
-42	1.932.09.2083	110	130	140			6		8	3,0			5,0				2,930
-43	1.932.09.2084	125	145	155	125			20		3,5							4,140
-44	1.932.09.2085	140	160	170										0,080		Бр. АМц 9-2Л	4,550
-45	1.932.09.2086	160	185	195	160		8	25		4,0	4	2,0				ГОСТ 493-54	8,210
-46	1.932.09.2087	180	210	220													11,300
-47	1.932.09.2088	200	230	240	200	15	10	32	10	5,0			6,0	0,090	0,100		15,400
-48	1.932.09.2089	220	250	260													16,900
-49	1.932.09.2090	250	280	290	250												23,700
-50	1.932.09.2091	16	22	28	15								1,0	0,035			0,030
-51	1.932.09.2092	18	24	30													0,036
-52	1.932.09.2093	20	26	32	20	3	2	6	3	1,0		0,5			0,025		0,043
-53	1.932.09.2094	22	28	34							2		2,0	0,045			0,046
-54	1.932.09.2095	25	32	38	25												0,073
-55	1.932.09.2096	28	36	42		4										Бр. ОФ 7-0,2	0,098
-56	1.932.09.2097	32	40	46	32				4			1,0				ГОСТ 5017-74	0,134
-57	1.932.09.2098	36	45	52				8					2,5	0,050			0,176
-58	1.932.09.2099	40	50	58	40				5						0,040		0,266
-59	1.932.09.2100	45	55	63		5	3			1,5							0,295
-60	1.932.09.2104	50	60	68	50			10					3,0				0,397
-61	1.932.09.2102	56	67	75					6		3	1,6		0,080			0,490
-62	1.932.09.2103	63	78	86	63	8											0,840
-63	1.932.09.2104	71	90	100		10	4	12		2,0			4,0		0,060	Бр. ОФ 6,5-0,15 ГОСТ 5017-74	1,420
-64	1.932.09.2105	80	100	110	80												2,030
-65	1.932.09.2106	80	100	110	80		4	12	8	2,0	3			0,060			2,040
-66	1.932.09.2107	90	110	120			5			2,5		1,6	4,0				2,260
-67	1.932.09.2108	100	120	130	100	10		16						0,070	0,060		2,870
-68	1.932.09.2109	110	130	140			6		8	3,0			5,0				3,320
-69	1.932.09.2110	125	145	155	125			20		3,5						Бр. ОФ 10-1	4,680
-70	1.932.09.2111	140	160	170							4					ОСТ 5.9208-75	5,150
-71	1.932.09.2112	160	185	195	160		8	25		4,0		2,0		0,080			9,300
-72	1.932.09.2113	180	210	220									6,0				12,800
-73	1.932.09.2114	200	230	240	200	15	10	32	10	5,0				0,090	0,100		17,400
-74	1.932.09.2115	220	250	260													19,100
-75	1.932.09.2116	250	280	290	250												25,900
-76	1.932.09.2117	80	100	110	80		4	12	6	2,0	3		4,0	0,060			2,080
-77	1.932.09.2118	90	110	120			5			2,5		1,6					2,320
-78	1.932.09.2119	100	120	130	100	10		16	8	3,0				0,070			2,940
79	1.932.09.2120	110	130	140			6						5,0		0,060		3,400
-80	1.932.09.2121	125	145	155	125			20		3,5						Бр. 04,10-2	4,800
-81	1.932.09.2122	140	160	170							4					ОСТ 5.9208-75	5,260
-82	1.932.09.2123	160	185	195	150		8	25		4,0		2,0		0,080			9,500
-83	1.932.09.2124	180	210	220					10				6,0				13,100
-84	1.932.09.2125	200	230	240	200	15	10	32		5,0				0,090	0,100		17,300
-85	1.932.09.2126	220	250	260	250												19,500
-86	1.932.09.2127	250	280	290													27,500

Обозначение	Код	d	D	D1	L	H	R1	R2	L	h-h1	S	C	C1	a	K	Материал	Масса кг
932-03.083	1.932.09.2041	16	22	28	16								1,0	0,035			0,026
-01	1.932.09.2042	18	24	30													0,031
-02	1.932.09.2043	20	26	32	20	3	2	6	3	1,0		0,5			0,025		0,037
-03	1.932.09.2044	22	28	34							2		2,0	0,045			0,040
-04	1.932.09.2045	25	32	38	25												0,053
-05	1.932.09.2046	28	36	42		4										Бр. АМц 9-2	0,083
-06	1.932.09.2047	32	40	46	32				4			1,0					0,116
-07	1.932.09.2048	36	45	52				8					2,5	0,050		ГОСТ 18175-72	0,152
-08	1.932.09.2049	40	50	58	40		3		5	1,5					0,040		0,230
-09	1.932.09.2050	45	55	63		5											0,255
-10	1.032.09.2051	50	60	68	50			10					3,0				0,343
-11	1.932.09.2052	56	67	75					6		3			0,060			0,423
-12	1.932.09.2053	63	78	86	63	8						1,6					0,825
-13	1.932.09.2054	71	90	100			4	12		2,0			4,0				1,230
-14	1.932.09.2055	80	100	110	80												1,800
-15	1.932.09.2056	90	110	120			5			2,5							2,000
-16	1.932.09.2057	100	120	130	100	10		16						0,070	0,060		2,530
-17	1.932.09.2058	110	130	140			6		8	3,0			5,0				2,930
-18	1.932.09.2059	125	145	155	125			20		3,5						Бр. 04,10-2	4,140
-19	1.932.09.2060	140	160	170							4					ГОСТ 18175-72	4,550
-20	1.932.09.2061	160	185	195	160		8	25		4,0		2,0		0,080			8,210
-21	1.932.09.2062	180	210	220					10				6,0				11,300
-22	1.932.09.2063	200	230	240	200	15	10	32		5,0				0,090	0,100		15,400
-23	1.932.09.2064	220	250	260	250												16,900
-24	1.932.09.2065	250	280	290													23,700

1. Неуказанные предельные отклонения размеров по СМ7.
2. Допускается обработку поверхности производить после запрессовки втулки в корпус.
3. Угол α и профиль выхода смазочной канавки не регламентируются. ОСТ5.9260-76
4. Технические условия на материал-по ОТУ 9-835-66. ①
5. Отливка по группе IV ОСТ5 9209-75. ①

1	03-82-107/1113					
Изм.	Лист	№ докум.	Подпись	Дата		
Разраб.	Майорникая				Втулка тип 9 ОСТ 5. 9221-75	Лит. Масса Масштаб
Пров.	Мишуренко					5 См. табл.
Т. контр.						Лист Листов 1
Вып.	Лесков				См. табл.	Предприятие
Н. контр.	Сигов					п/я М-5016
Утв.	Кочарянц					

(подпись)

15.01

932-03.083

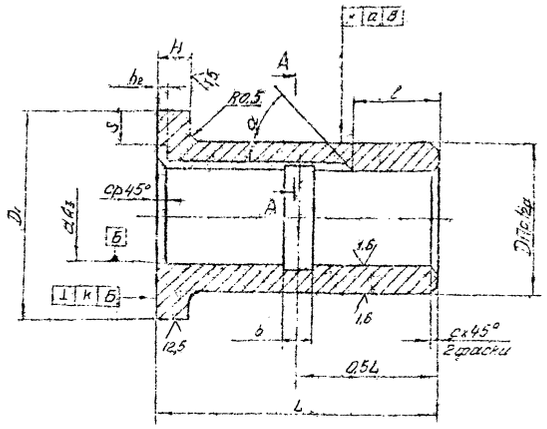

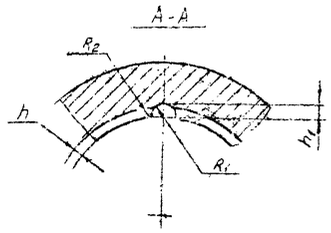

Обозначение	Код	Размеры, мм																Материал	Масса, кг
		a	D	D₁	L	H	R₁	R₂	b	L	K	h-h	S	c	c₁	a	k		
932.03.085-30	1.932.10.2151	125	145	155	125	10	6	20	14	8	2,0	3,5	4	2,0	5	0,08	0,06	Бр.АМц9-2 ГОСТ 493-64	4,04
-31	1.932.10.2152				200														6,39
-32	1.932.10.2153	140	160	170	125														4,43
-33	1.932.10.2154				200														7,08
-34	1.932.10.2155	160	185	195	160		8	25	16	10	3,0	4,0			6	0,08	0,10		8,03
-35	1.932.10.2156				200														10,10
-36	1.932.10.2157	180	210	230	160	15													11,10
-37	1.932.10.2158				200														13,90
-38	1.932.10.2159	200	230	240	200		10	32	20			5,0				0,09			15,10
-39	1.932.10.2160				250														19,00
-40	1.932.10.2161	220	250	260	200														16,60
-41	1.932.10.2162				350														20,70
-42	1.932.10.2163	250	280	290	250														23,40
-43	1.932.10.2164				320														25,90
-44	1.932.10.2165	80	100	110	80	10	4	12	8	6	2,0	2,0	3	1,6	4	0,06	0,06	Бр.ОФ6,5-0,15 ГОСТ 5017-74	2,05
-45	1.932.10.2166				125														0,16
-46	1.932.10.2167	80	100	110	80		4	12	8	6	2,0	2,0	3	1,6	4	0,06	0,06	Бр.ОФ10-1 ОСТ5.9208-75	2,00
-47	1.932.10.2168				125														3,09
-48	1.932.10.2169	90	110	120	80		5	16	10	8	2,5	2,0				0,07			2,21
-49	1.932.10.2170				125														3,40
-50	1.932.10.2171	100	120	130	100		6		12			3,0	4		5				2,79
-51	1.932.10.2172				150														4,72
-52	1.932.10.2173	110	130	140	100														3,23
-53	1.932.10.2174				160														5,15
-54	1.932.10.2175	125	145	155	125			20	14			3,5							4,58
-55	1.932.10.2176				200														7,22
-56	1.932.10.2177	140	160	170	125														5,02
-57	1.932.10.2178				200														8,03
-58	1.932.10.2179	160	185	195	160		8	25	16	10	3,0	4,0			6	0,08			9,10
-59	1.932.10.2180				200														11,40
-60	1.932.10.2181	180	210	220	160														12,60
-61	1.932.10.2182				200														15,70
-62	1.932.10.2183	200	230	240	200	15	10	32	20			5,0				0,09	0,10		17,10
-63	1.932.10.2184				250														21,50
-64	1.932.10.2185	220	250	250	200														18,80
-65	1.932.10.2186				250														23,40
-66	1.932.10.2187	250	280	290	250														26,50
-67	1.932.10.2188				320														29,40
-68	1.932.10.2189	80	100	110	80	10	4	12	8	6	2,0	2,0	3	1,6	4	0,06	0,06	Бр.Ф4 10-2 ОСТ5.9208-75	2,05
-69	1.932.10.2190				125														3,16
-70	1.932.10.2191	90	110	120	80		5	16	10	8	2,5	2,5				0,07			2,26
-71	1.932.10.2192				125														3,48
-72	1.932.10.2193	100	120	130	100		6		12			3,0			5				2,85
-73	1.932.10.2194				160														4,82
-74	1.932.10.2195	110	130	140	100														3,30
-75	1.932.10.2196				160														5,27
-76	1.932.10.2197	125	145	155	125			20	14			3,5							4,68
-77	1.932.10.2198				200														7,40
-78	1.932.10.2199	140	160	170	125														5,14
-79	1.932.10.2200				200														8,22
-80	1.932.10.2201	160	185	195	160		8	25	16	10	3,0	4,0			6	0,08			9,30
-81	1.932.10.2202				200														11,70
-82	1.932.10.2203	180	210	220	160														12,80
-83	1.932.10.2204				200														16,10
-84	1.932.10.2205	200	230	240	200	15	10	32	20			5,0				0,09	0,10		17,50
-85	1.932.10.2206				250														22,00
-86	1.932.10.2207	210	250	260	200														19,20
-87	1.932.10.2208				250														24,00
-88	1.932.10.2209	250	280	290	250														27,10
-89	1.932.10.2210				320														30,00

Обозначение	Код	Размеры, мм																Материал	Масса, кг
		a	D	D₁	L	H	R₁	R₂	b	L	K	h-h	S	c	c₁	a	k		
932.03.085	1.932.10.2121	80	100	110	80	10	4	12	8	6	2,0	2,0	3	1,6	4	0,06	0,06	Бр.АМц9-2 ГОСТ 493-64	1,77
-01	1.932.10.2122				125														2,73
-02	1.932.10.2123	90	110	120	80		5	16	10	8	2,5	2,5				0,07			1,95
-03	1.932.10.2124				125														3,00
-04	1.932.10.2125	100	120	130	100		6		12			3,0			5				2,46
-05	1.932.10.2126				160														4,17
-06	1.932.10.2127	110	130	140	100														2,85
-07	1.932.10.2128				150														4,55
-08	1.932.10.2129	125	145	155	125			20	14			3,5				0,09			4,04
-09	1.932.10.2130				200														6,39
-10	1.932.10.2131	140	160	170	125														4,43
-11	1.932.10.2132				200														7,08
-12	1.932.10.2133	160	180	190	160		8	25	15	10	3,0	4,0			6	0,08			8,03
-13	1.932.10.2134				200														10,10
-14	1.932.10.2135	180	210	220	160														11,10
-15	1.932.10.2136				200														13,90
-16	1.932.10.2137	200	230	240	200		10	32	20			5,0				0,09	0,10		15,10
-17	1.932.10.2138				250														19,00
-18	1.932.10.2139	220	250	260	200														16,60
-19	1.932.10.2140				250														20,70
-20	1.932.10.2141	250	280	290	250														23,40
-21	1.932.10.2142				300														25,90
-22	1.932.10.2143	80	100	110	80	10	4	12	8	6	2,0	2,0	3	1,6	4	0,06	0,06	Бр.АМц9-2 ГОСТ 493-64	1,71
-23	1.932.10.2144				125														2,73
-24	1.932.10.2145	100	110	120	80		5	16	10	8	2,5	2,5				0,07			1,96
-25	1.932.10.2146				125														3,00
-26	1.932.10.2147	100	120	130	100		6		12			3,0			5				2,46
-27	1.932.10.2148				160														4,17
-28	1.932.10.2149	110	130	140	100														2,86
-29	1.932.10.2150				150														4,55

1. Неуказанные предельные отклонения размеров по СМ₂
2. Допускается обработку поверхности d_{A_3} производить после запрессовки втулки в корпус
3. Угол α и профиль выхода сказанной канавки не регламентируются
(2) 4. Технические условия на материал по ~~ОСТ 5.9250-75~~ ОСТ5.9250-76
(2) 5. Отливка по группе IV ОСТ5.9209-75.

2	03-82-10Y.1693			932-03.085
1				Втулка тип 10 ф80-250 ОСТ5.9221-75
				См. табл.

gost.e-ecolog.ru