МО ★ СССР

ВОЙСКОВАЯ ЧАСТЬ

54034

ОБЪЕКТ Т-6044 ШИФР Б-III-87

ТИПОВОЙ ПРОЕКТ

НАВИГАЦИОННЫЕ ЗНАКИ С ТРЕХГРАННОЙ БАШНЕЙ ИЗ СТАЛЬНЫХ ТРУБ ВЫСОТОЙ 10,15,20,25,30,35,40,50 М

Приложение № I к ИНВ. № 272052

ФОНАРНОЕ СООРУЖЕНИЕ (МФС 4.0000)

1987 г

gost.e-ecolog.ru

Инв. № подл. | Подпись и дата | Взам. инв. № | Инв. № дубл. | Подпись и дата

Поз.	Формат	Обозначение	Наименование	Кол. листов	№ экз.	Примечание
1						
2			Документация			
3			вновь разработанная			
4						
5	Б2		Обложка типового			
6			проекта	1		
7	А2		Титульный лист			
8			типового проекта	1		
9	А2		Состав проекта	1		
10						
11	А4	МФСЧ. 0000	Фонарное сооруже-			
12			ние	4		
13	А3	МФСЧ. 0000 МЧ	Монтажный чертеж	3		*) А2х3, А3
14						
15	А3	МФСЧ. 0000 ВС	Ведомость			
16			спецификаций	4		
17	А4	МФСЧ. 0000 ВД	Ведомость			
18			ссылочных			
19			документов	4		
20	А4	МФСЧ. 0000 ТУ	Технические			Издано отдельной брошюрой
21			условия			
22						
23						
24						
25						
26						

Изм.	Лист	№ докум.	Подпись	Дата
Разраб.				
Пров.				
Рук. гр.				
Н. контр.				
Нач. отд.				

МФСЧ. 0000 СД

Фонарное сооружение
Список документов

Лит.	Лист	Листов
	1	1

Войсковая часть 54034

Копировал А4

№	Форм	Обозначение	Наименование	Кол. листов	№ экз.	Примечание
1	А4	МФС4. 0001	Стекло	1		
2	А4	МФС4. 0002	Стекло	1		
3	А4	МФС4. 0003	Труба	1		
4	А4	МФС4. 0004	Труба	1		
5	А4	МФС4. 0005	Муфта	1		
6	А4	МФС4. 0006	Скоба	1		
7	А4	МФС4. 0007	Хомут	1		
8	А4	МФС4. 0008	Гайка	1		
9	А4	МФС4. 0009	Планка			
10			соединительная	1		
11	А4	МФС4. 0011	Шайба	1		
12						
13						
14	А4	МФС4. 0020	Зонт	1		
15	А3	МФС4. 0020 СБ	Сборочный чертеж	1		
16	А4	МФС4. 0021	Обечайка	1		
17	А4	МФС4. 0023	Ручка	1		
18						
19	А4	МФС4. 0030	Крышка	1		
20	А3	МФС4. 0030 СБ	Сборочный чертеж	1		
21						
22	А4	МФС4. 0040	Щит	1		
23	А4	МФС4. 0040 СБ	Сборочный чертеж	1		
24	А4	МФС4. 0041	Лист	1		
25	А4	МФС4. 0042	Планка	1		
26	А4	МФС4. 0043	Планка	1		
27						
28	А4	МФС4. 0050	Щит	1		
29	А4	МФС4. 0050 СБ	Сборочный чертеж	1		
30	А4	МФС4. 0051	Лист	1		
31	А4	МФС4. 0052	Планка	1		

Подпись и дата | Инв № дубл | Взам инв № | Подпись и дата | Инв № подл. 76861

Изм	Лист	№ докум.	Подпись	Дата

МФС4.0000 СД

Лист 2

№ строки	Формат	Обозначение	Наименование	Кол. листов	№ экз.	Примечание
1						
2	А4	МФС4. 0060	Сетка от птиц	1		
3	А4	МФС4. 0060 СБ	Сборочный чертеж	1		
4						
5	А4	МФС4. 0070	Стойка	1		
6	А3	МФС4. 0070 СБ	Сборочный чертеж	1		
7	А4	МФС4. 0071	Труба	1		
8	А4	МФС4. 0072	Скоба	1		
9						
10	А4	МФС4. 0100	Поддон	1		
11	А3	МФС4. 0100 СБ	Сборочный чертеж	1		
12	А4	МФС4. 0101	Патрубок	1		
13	А3	МФС4. 0102	Конус	1		
14	А4	МФС4. 0103	Проушина	1		
15	А4	МФС4. 0104	Ребро	1		
16						
17						
18	А4	МФС4. 0200	Кронштейн для штор	1		
19	А3	МФС4. 0200 СБ	Сборочный чертеж	1		
20	А4	МФС4. 0201	Труба	1		
21	А4	МФС4. 0202	Труба	1		
22	А4	МФС4. 0203	Фланец	1		
23	А4	МФС4. 0204	Труба	1		
24						
25	А4	МФС4. 0300	Кронштейн	1		
26	А4	МФС4. 0300 СБ	Сборочный чертеж	1		
27	А4	МФС4. 0301	Планка	1		
28	А4	МФС4. 0302	Петля	1		
29						
30						
31						

Подпись и дата

Инв. № дубл.

Взам. инв. №

Подпись и дата

Инв. № подл. 26861

Изм	Лист	№ докум.	Подпись	Дата

МФС4. 0000 СД

Лист 3

№ отдел.	Формат	Обозначение	Наименование	Кол. листов	№ экз.	Прим.
1	А4	МФС4.0400	Лестница	1		
2	А1	МФС4.0400 СБ	Сборочный чертеж	1		
3	А4	МФС4.0401	Нога	1		
4	А4	МФС4.0402	Поперечина	1		
5	А4	МФС4.0403	Диск	1		
6	А4	МФС4.0404	Крюк	1		
7	А4	МФС4.0405	Планка	1		
8						
9	А4	МФС4.0500	Зажим	1		
10	А4	МФС4.0500 СБ	Сборочный чертеж	1		
11	А4	МФС4.0501	Планка	1		
12	А4	МФС4.0502	Скоба	1		
13						
14	А4	МФС4.0600	Подставка	1		
15	А2	МФС4.0600 СБ	Сборочный чертеж	1		
16	А4	МФС4.0601	Пробка	1		
17	А4	МФС4.0602	Стойка	1		
18	А4	МФС4.0603	Ступенька	1		
19	А4	МФС4.0604	Поперечина	1		
20	А4	МФС4.0605	Труба	1		
21	А4	МФС4.0606	Труба	1		
22	А4	МФС4.0607	Планка	1		
23						
24						
25	А4	МФС4.0700	Основание	1		
26	А2	МФС4.0700 СБ	Сборочный чертеж	1		
27	А4	МФС4.0701	Фланец	1		
28	А4	МФС4.0702	Фланец	1		
29	А4	МФС4.0703	Скоба	1		
30						
31						

Инв.№ подл. | Подпись и дата | Взам. инв.№ | Инв.№ дубл. | Подпись и дата

Изм. | Лист | № докум. | Подпись | Дата

МФС4.0000 СД

Лист 4

Формат А4

№строки	Формат	Обозначение	Наименование	Кол. листов	№ экз.	Примечание
1						
2	А4	МФС4. 0800	Крючок для гигр	1		
3	А4	МФС4. 0800СБ	Сборочный чертеж	1		
4	А4	МФС4. 0801	Крючок	1		
5	А4	МФС4. 0802	Шарик	1		
6						
7	А4	МФС4. 1000	Цоколь. Секция	2		
8	*)	МФС4. 1000СБ	Сборочный чертеж	1		*) А2х3
9	А4	МФС4. 1001	Кольцо	1		
10	А4	МФС4. 1002	Опора	1		
11	А4	МФС4. 1003	Опора	1		
12	А4	МФС4. 1004	Доска	1		
13	А4	МФС4. 1005	Доска	1		
14	А4	МФС4. 1006	Доска	1		
15				1		
16	А4	МФС4. 1010	Решетка	1		
17	А3	МФС4. 1010СБ	Сборочный чертеж	1		
18	А4	МФС4. 1011	Лист	1		
19	А4	МФС4. 1012	Штифт	1		
20	А4	МФС4. 1100	Каркас	1		
21	*)	МФС4. 1100СБ	Сборочный чертеж	1		*) А2х3
22	А3	МФС4. 1102	Полоса	1		
23	А4	МФС4. 1103	Ребро	1		
24	А4	МФС4. 1104	Лист	1		
25	А3	МФС4. 1105	Лист	1		
26	А4	МФС4. 1106	Кольцо	1		
27	А4	МФС4. 1108	Полоса	1		
28						
29	А3	МФС4. 1112	Лист	1		
30	А4	МФС4. 1113	Козырек	1		
31						

Инв. № подл. | Подпись и дата | Взам. инв. № | Инв. № дубл. | Подпись и дата

Изм.	Лист	№ докум.	Подпись	Дата

МФС4.0000 СД

Лист 5

№строки	Формат	Обозначение	Наименование	Кол. листов	№ экз.	Примечание
1						
2	А4	МФС4. 1200	Сборник вадк	1		
3	А3	МФС4. 1200 СБ	Сборочный чертеж	1		
4	А3	МФС4. 1201	Коробка	1		
5	А4	МФС4. 1202	Труба	1		
6						
7						
8						
9	А4	МФС4. 2000	Цоколь. Секция с			
10			дверью	4		
11	*)	МФС4. 2000 СБ	Сборочный чертеж	1		*) А2х4
12						
13	А4	МФС4. 2001	Скоба	1		
14	А2х	МФС4. 2002	Таблица фирменная	1		
15	А4	МФС4. 2003	Ручка	1		
16	А4	МФС4. 2004	Пружина	1		
17	А4	МФС4. 2005	Кольцо	1		
18	А4	МФС4. 2006	Доска	1		
19	А4	МФС4. 2007	Доска	1		
20	А4	МФС4. 2008	Доска	1		
21	А4	МФС4. 2009	Доска	1		
22	А4	МФС4. 2011	Доска	1		
23	А4	МФС4. 2012	Доска	1		
24	А4	МФС4. 2013	Доска	1		
25	А4	МФС4. 2014	Доска	1		
26	А4	МФС4. 2015	Доска	1		
27						
28						
29	А4	МФС4. 2100	Каркас	1		
30	А1	МФС4. 2100 СБ	Сборочный чертеж	1		
31						

Подпись и дата

Инв. № дубл.

Взам. инв. №

Подпись и дата 11.13

Инв. № подл. 16861

Изм.	Лист	№ докум.	Подпись	Дата

МФС4.0000СД

Лист 6

№ строки	Формат	Обозначение	Наименование	Кол. листов	№ экз.	Примечание
1						
2	А4	МФСЧ. 2110	Каркас.			
3			Металлоконструкция	2		
4	*)	МФСЧ. 2110 СБ	Сборочный чертеж	1		*) А2х3
5	А3	МФСЧ. 2111	Полоса	1		
6	А3	МФСЧ. 2112	Полоса	1		
7	А3	МФСЧ. 2113	Уголок	1		
8	А3	МФСЧ. 2114	Уголок	1		
9	А4	МФСЧ. 2115	Ребро	1		
10	А4	МФСЧ. 2116	Лист	1		
11	А4	МФСЧ. 2117	Лист	1		
12						
13						
14	А4	МФСЧ. 2120	Коробка	1		
15	А2	МФСЧ. 2120 СБ	Сборочный чертеж	1		
16	А4	МФСЧ. 2121	Лист	1		
17	А4	МФСЧ. 2122	Ребро	1		
18	А4	МФСЧ. 2123	Ребро	1		
19	А4	МФСЧ. 2124	Ребро	1		
20	А4	МФСЧ. 2125	Вставка	1		
21	А4	МФСЧ. 2126	Лист	1		
22	А4	МФСЧ. 2127	Ребро	1		
23	А4	МФСЧ. 2128	Лист	1		
24						
25						
26	А4	МФСЧ. 2140	Петля	1		
27	А3	МФСЧ. 2140 СБ	Сборочный чертеж	1		
28	А3	МФСЧ. 2141	Полупетля	1		
29	А3	МФСЧ. 2142	Полупетля	1		
30	А4	МФСЧ. 2143	Ось	1		
31	А4	МФСЧ. 2144	Заглушка	1		

Инв. № подл. | Подпись и дата | Взам. инв. № | Инв. № дубл. | Подпись и дата

Изм. | Лист | № докум. | Подпись | Дата

МФСЧ. 0000. СД

Лист 7

Формат А4

№ строки	Формат	Обозначение	Наименование	Кол. листов	№ экз.	Примечание
1						
2	А4	МФС4. 2200	Накладка	1		
3	А3	МФС4. 2200 СБ	Сборочный чертеж	1		
4						
5	А4	МФС4. 2300	Накладка	1		
6	А3	МФС4. 2300 СБ	Сборочный чертеж	1		
7						
8						
9	А4	МФС4. 2400	Ручка с клином	1		
10	А3	МФС4. 2400 СБ	Сборочный чертеж	1		
11	А4	МФС4. 2401	Ручка	1		
12	А4	МФС4. 2402	Клин	1		
13						
14						
15						
16						
17						
18	А4	МФС4. 3000	Рама	2		
19	А1	МФС4. 3000 СБ	Сборочный чертеж	1		
20	А4	МФС4. 3001	Накладка	1		
21	А4	МФС4. 3002	Планка	1		
22	А4	МФС4. 3003	Планка	1		
23	А4	МФС4. 3004	Таблица	1		
24						
25						
26						
27	А4	МФС4. 3010	Штапик	1		
28	А3	МФС4. 3010 СБ	Сборочный чертеж	1		
29	А4	МФС4. 3011	Скоба	1		
30						
31						

Подпись и дата

Инв № дубл.

Взам инв №

Подпись и дата

Инв № подл. 76861

Изм	Лист	№ докум.	Подпись	Дата

МФС4. 0000 СД

№ строки	Формат	Обозначение	Наименование	Кол. листов	№ экз.	Примечание
1						
2	А4	МФСЧ. 3030	Штапик	1		
3	А4	МФСЧ. 3030 СБ	Сборочный чертеж	1		
4						
5	А4	МФСЧ. 3040	Штапик	1		
6	А4	МФСЧ. 3040 СБ	Сборочный чертеж	1		
7						
8	А4	МФСЧ. 3050	Штапик	1		
9	А4	МФСЧ. 3050 СБ	Сборочный чертеж	1		
10						
11	А4	МФСЧ. 3060	Штапик	1		
12	А4	МФСЧ. 3060 СБ	Сборочный чертеж	1		
13						
14						
15	А4	МФСЧ. 3100	Каркас	1		
16	А1	МФСЧ. 3100СБ	Сборочный чертеж	1		
17	А2	МФСЧ. 3101	Полоса	1		
18	А2	МФСЧ. 3102	Полоса	1		
19	А3	МФСЧ. 3103	Полоса	1		
20	А3	МФСЧ. 3104	Полоса	1		
21	А4	МФСЧ. 3105	Уголок	1		
22	А4	МФСЧ. 3106	Ребро	1		
23						
24						
25	А4	МФСЧ. 4000	Крыша. Секция	1		
26	А1	МФСЧ. 4000 СБ	Сборочный чертеж	1		
27	А2	МФСЧ. 4001	Лист кровельный	1		
28						
29						
30						
31						

Инв. № подл. | Подпись и дата | Взам. инв. № | Инв. № дубл. | Подпись и дата

Изм. | Лист | № докум. | Подпись | Дата

МФСЧ. 0000 СД

Лист 9

Формат А4

№строки	Формат	Обозначение	Наименование	Кол. листов	№ экз.	Примечание
1						
2	А4	МФС4. 4100	Металлоконструкция	2		
3	А1	МФС4. 4100 СБ	Сборочный чертеж	1		
4	А3	МФС4. 4101	Балка	1		
5	А4	МФС4. 4102	Ребро центральное	1		
6	А4	МФС4. 4103	Ребро	1		
7	А4	МФС4. 4104	Лист	1		
8	А3	МФС4. 4105	Лист	1		
9	А4	МФС4. 4106	Фланец	1		
10	А4	МФС4. 4107	Лист	1		
11	А4	МФС4. 4108	Лист	1		
12	А4	МФС4. 4109	Лист	1		
13						
14						
15	А4	МФС4. 4120	Сегмент	1		
16	А3	МФС4. 4120 СБ	Сборочный чертеж	1		
17	А4	МФС4. 4121	Сегмент	1		
18	А4	МФС4. 4122	Лист	1		
19						
20						
21	А4	МФС4. 4130	Кожух	1		
22	А3	МФС4. 4130 СБ	Сборочный чертеж	1		
23	А4	МФС4. 4131	Лист	1		
24	А3	МФС4. 4132	Кожух	1		
25						
26						
27	А4	МФС4. 4140	Леер	1		
28	А3	МФС4. 4140 СБ	Сборочный чертеж	1		
29						
30						
31						

Инв. № подл. | Подпись и дата | Взам. инв. № | Инв. № дубл. | Подпись и дата

Изм. | Лист | № докум. | Подпись | Дата

МФС4.0000 СД

Лист 10

№ строк.	Формат	Обозначение	Наименование	Кол. листов	№ экз.	Примечание
1						
2	А4	МФС4.5000	Крыша. Секция			
3			с лазом	2		
4	А1	МФС4.5000 СБ	Сборочный чертеж	1		
5	А2	МФС4.5001	Лист			
6			кровельный	1		
7	А4	МФС4.5004	Ухо	1		
8	А4	МФС4.5100	Металлоконструкция	2		
9	А1	МФС4.5100 СБ	Сборочный чертеж	1		
10	А4	МФС4.5101	Лист	1		
11	А4	МФС4.5104	Скоба	1		
12						
13						
14	А4	МФС4.5200	Крышка	1		
15	А3	МФС4.5200 СБ	Сборочный чертеж	1		
16	А3	МФС4.5201	Лист	1		
17	А4	МФС4.5202	Ребро	1		
18	А4	МФС4.5203	Ребро	1		
19	А4	МФС4.5204	Ручка	1		
20						
21						
22	А4	МФС4.5300	Петля	1		
23	А4	МФС4.5300 СБ	Сборочный чертеж	1		
24	А3	МФС4.5301	Полупетля	1		
25	А3	МФС4.5302	Скоба	1		
26						
27						
28	А4	МФС4.6000	Молниеприемник с			
29			рулбукказателем	1		
30	А3	МФС4.6000 СБ	Сборочный чертеж	1		
31						

Инв. № подл. | Подпись и дата | Взам. инв. № | Инв. № дубл. | Подпись и дата

Изм. | Лист | № докум. | Подпись | Дата

МФС4.0000 СД

Лист 11

Формат А4

№ строки	Формат	Обозначение	Наименование	Кол. листов	№ экз.	Примечание
1						
2	А4	МФС4. 6100	Основание	1		
3	А3	МФС4. 6100 СБ	Сборочный чертеж	1		
4	А4	МФС4. 6101	Фланец	1		
5	А4	МФС4. 6102	Гайка	1		
6	А4	МФС4. 6103	Фетро	1		
7						
8						
9	А4	МФС4. 6200	Пульвизатель	1		
10	А3	МФС4. 6200 СБ	Сборочный чертеж	1		
11	А4	МФС4. 6201	Ротулка	1		
12	А4	МФС4. 6202	Ось	1		
13	А4	МФС4. 6203	Стрелка	1		
14	А4	МФС4. 6204	Палец	1		
15	А4	МФС4. 6205	Клуг	1		
16	А4	МФС4. 6206	Гайка	1		
17						
18						
19						
20						
21						
22						
23						
24						
25						
26						
27						
28						
29						
30						
31						

Инв. № подл. | Подпись и дата | Взам. инв. № | Инв. № дубл. | Подпись и дата

Изм. | Лист | № докум. | Подпись | Дата

МФС4.0000 СД

Лист 12

Формат А4

№ строки	Ф. формат	Обозначение	Наименование	Кол. листов	№ экз.	Примечание
1						
2						
3			Документация			
4			применяемая			
5						
6	А4	934-01.075	Фит - Болт			
7			ГОСТ 4751-73	1		
8						
9						
10						
11						
12						
13						
14						
15						
16						
17						
18						
19						
20						
21						
22						
23						
24						
25		Общее количество	листов формата А4			
26			в том разработанных	457		
27			применяемых	8		
28						
29						
30						
31						

Взам. инв. № | Подпись и дата | Инв. № подл. | Подпись и дата

Изм.	Лист	№ докум.	Подпись	Дата	МФС4. 0000 С.Д.	Лист 13

Формат А4

Формат	Зона	Позиция	Обозначение	Наименование	Кол	Прим
				Документация		
А4			МФСЧ.0000 МЧ	Монтажный чертеж		*) А2х3. А2.А2
А3			МФСЧ.0000 ВС	Ведомость спецификаций		
А4			МФСЧ.0000 ВД	Ведомость ссылочных документов		
А4			МФСЧ.0000 ТУ	Технические условия		
				Сборочные единицы		
А4		1	МФСЧ.0020	Зонт	1	
А4		2	МФСЧ.0030	Крышка	15	
А4		3	МФСЧ.0040	Щит	3	
А4		4	МФСЧ.0050	Щит	3	
А4		5	МФСЧ.0060	Сетка от птиц	8	
А4		6	МФСЧ.0070	Стойка	8	
А4		9	МФСЧ.0100	Поддон	1	
А4		10	МФСЧ.0200	Кронштейн для шторо	8	
А4		11	МФСЧ.0300	Кронштейн	8	
А4		12	МФСЧ.0400	Лестница	1	

Инв. № подл. | Подпись и дата | Взам. инв. № | Инв. № дубл. | Подпись и дата

Ж774 | 12.83

Изм.	Лист	№ докум.	Подпись	Дата
Разраб.		Яковлев		12.83
Провери				
Руковод. гр		Кривобоков		12.83
Гл.спец		Горнышев		12.83
Т.контр.		Якиба		

МФСЧ.0000

Фонарное сооружение

Литера	Лист	Листов
	1	4

ВОЙСКОВАЯ ЧАСТЬ 51031

Формат	Зона	Позиция	Обозначение	Наименование	Кол.	Примечание
А4		13	МФСЧ. 0500	Зажим	4	
А4		14	МФСЧ. 0600	Подставка	1	
А4		15	МФСЧ. 0700	Основание	1	
А4		16	МФСЧ. 0800	Крючок для штор	40	
А4		18	МФСЧ. 1000	Цоколь. Секция	3	
А4		19	МФСЧ 2000	Цоколь.		
				Секция с дверью	1	
А4		20	МФСЧ. 3000	Рама	4	
А4		21	МФСЧ. 4000	Крыша. Секция	7	
А4		22	МФСЧ. 5000	Крыша.		
				Секция с лазом	1	
А4		23	МФСЧ. 6000	Молниеприемник		
				с рымбоуказателем	1	
				Детали		
А4		28	МФСЧ. 0001	Стекло	5	
А4		29	МФСЧ. 0002	Стекло	5	
А4		30	МФСЧ. 0003	Труба	1	
А4		31	МФСЧ 0004	Труба	1	
А4		32	МФСЧ. 0005	Муфта	2	
А4		33	МФСЧ. 0006	Скоба	2	
А4		34	МФСЧ. 0007	Хомут	8	
А4		35	МФСЧ. 0008	Гайка	56	
А4		36	МФСЧ. 0009	Планка соединительная	8	
А4		37	МФСЧ. 0011	Шайба	16	

Инв. № подл. 16774 | Подпись и дата 12.87 | Взам. инв. № | Инв. № дубл. | Подпись и дата

Изм | Лист | № докум. | Подпись | Дата

МФСЧ. 0000

Лист 12

Формат	Зона	Позиция	Обозначение	Наименование	Кол.	Пр.
				Стандартные изделия		
				Болты по ГОСТ 7798-70		
		42		М10×16.46.029	16	
		43		М10×25.46.029	36	
		44		М12×25.46.029	58	
		45		М12×35.46.029	6	
		46		М12×75.46.029	15	
		47		М16×40.46.029	8	
		48		М16×100.46.029	16	
		49		М20×60.46.029	3	
		50		М20×75.46.029	12	
		51		М20×85.46.029	101	
		54		Винт М8×14.46.025		
				ГОСТ 17473-80	2	
				Гайки по ГОСТ 5915-70		
		56		М10.4.029	36	
		57		М12.4.029	24	
		58		М16.4.029	32	
		59		М20.4.029	113	
		60		М24.4.0212	16	
		62		Гайка М20×2.4.029		
				ГОСТ 5916-70	1	
		63		Заклепка 5×16.38М3		
				ГОСТ 10299-80	168	

Инв. № подл. | Подпись и дата | Взам. инв. № | Инв. № дубл. | Подпись и дата

Изм. | Лист | № докум. | Подпись | Дата

МФСЧ. 0000

Лист 3

Формат	Зона	Позиция	Обозначение	Наименование	Кол.	Примеч.
				Материалы		
		70		Глет свинцовый Г-1 ГОСТ 5539-73	5	кг
		72		Канат капроновый ККК25мм 45Ктекс ОБ ГОСТ 10293-77	40	м
		74		Лист свинцовый ДПРНМ2С1 ГОСТ 9559-75	100	кг
		75		Шнур капроновый крученый ФЗин.быт ТУ6-06-5-15-74	120	м
		76		Проволока ДКРНМ4 163 ГОСТ 1066-80	2	м
				Комплекты		
				Комплект запасных частей		
			МФСУ.0001	Стекло	5	
			МФСУ.0002	Стекло	5	

Инв. № подл. 7674 | Подпись и дата 12.83 | Взам. инв. № | Инв. № дубл. | Подпись и дата

Изм. Лист № докум. Подпись Дата

МФСУ.0000

Лист 4

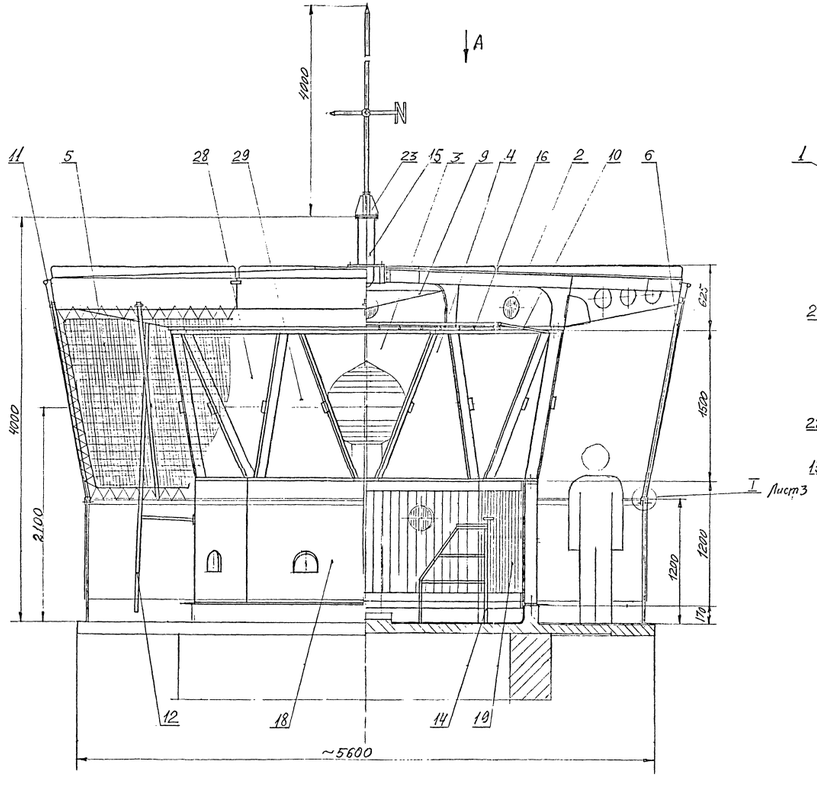

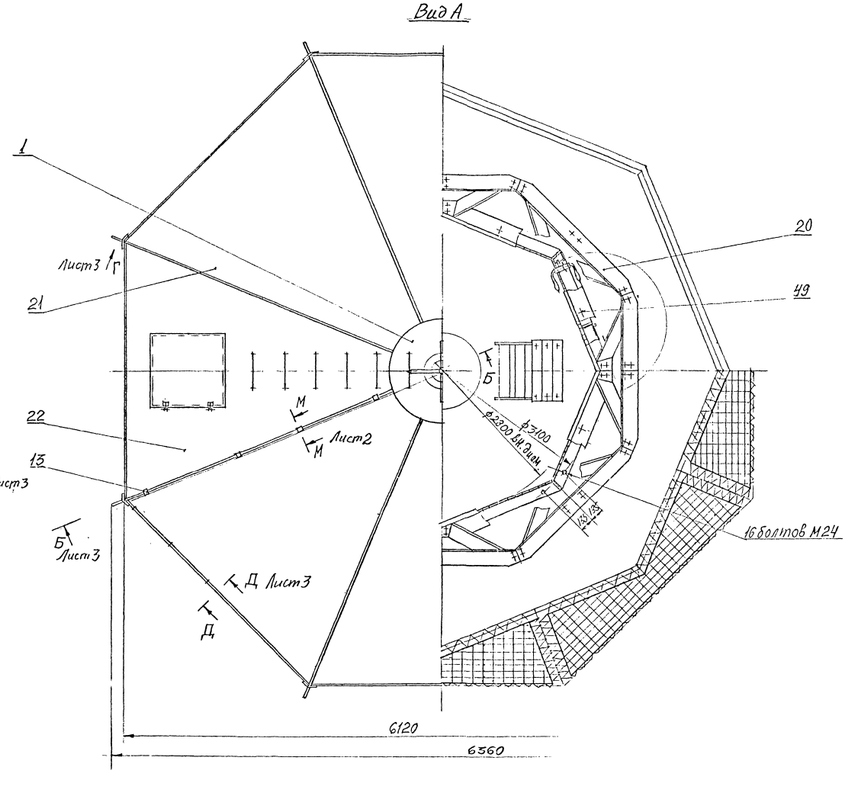

Перечень монтажных элементов.

Поз.	Обозначение	Наименование	Кол	Примечание
1	МФС4.0020	Зонт	1	
2	МФС4.0030	Крышка	15	
3	МФС4.0040	Щит	3	
4	МФС4.0050	Щит	3	
5	МФС4.0060	Сетка от птиц	8	
6	МФС4.0070	Стойка	8	
9	МФС4.0100	Поддон	1	
10	МФС4.0200	Кронштейн для штор	8	
11	МФС4.0300	Кронштейн	8	
12	МФС4.0400	Лестница	1	
13	МФС4.0500	Зажим	4	
14	МФС4.0600	Подставка	1	
15	МФС4.0700	Основание	1	
16	МФС4.0800	Крючок для штор	40	
18	МФС4.1000	Цоколь. Секция	3	
19	МФС4.2000	Цоколь. Секция		
		с дверью.	1	
20	МФС4.3000	Рама.	4	
21	МФС4.4000	Крыша. Секция	7	
22	МФС4.5000	Крыша. Секция		
		с лазом.	1	
23	МФС4.6000	Молниеприёмник		
		с румбоуказателем	1	
28	МФС4.0001	Стекло	5	
29	МФС4.0002	Стекло	5	
30	МФС4.0003	Труба	1	
31	МФС4.0004	Труба	1	
32	МФС4.0005	Муфта	2	
33	МФС4.0006	Скоба	2	
34	МФС4.0007	Хомут	8	
35	МФС4.0008	Гайка	56	
36	МФС4.0009	Планка соедини-		
		тельная.	8	
37	МФС4.0011	Шайба	16	
		Болты по ГОСТ 7798-70		
42		М10×16.4.6.029	16	
43		М10×25.4.6.029	36	
44		М12×25.4.6.029	58	
45		М12×35.4.6.029	6	
46		М12×75.4.6.029	16	
47		М16×40.4.6.029	8	
48		М16×100.4.6.029	16	
49		М20×60.4.6.029	3	
50		М20×75.4.6.029	12	
51		М20×85.4.6.029	101	

1. Размеры для справок, кроме обозначенных *.

2. Конструкция фонарного сооружения-сборная на болтах и заклепках. Наибольшие размеры и масса монтажного элемента составляют соответственно 625×2035×3060 и 570 кг.

3. Количество стекол поз. 28, 29 и щитов поз. 3, 4 фонарного сооружения может быть изменено заказчиком в зависимости от требуемого сектора освещения.

4. После контрольной сборки смежные секции цоколя, рам и крыши замаркировать. Вертикальные стыки цоколя не должны совпадать со стыками рам.

5. Требования к монтажу:

5.1. Горизонтальность оснований секций цоколя проверить по уровню.

5.2. При монтаже цоколя обеспечить водонепроницаемость стыка между цоколем и верхним основанием маячной башни (выполняется в соответствии со строительной частью проекта).

5.3. По периметру стекол, при установке их в раму надеть предохранительные скобы из листового свинца поз. 74 размерами 2×10×30 с шагом 300 мм.

5.4. Концы канатов поз. 72 и шнуров поз. 75 от раскручивания оплавить.

5.5. Молниеприемник с румбоуказателем поз. 23 установить по меридиану и в этом положении закрепить гайкой.

5.6. Крышки поз. 2 установить на вентиляционные отверстия в цоколе и крыше при консервации фонарного сооружения.

5.7. Токоотвод от молниеприемника поз. 23 заказан в электротехнической части проекта. Токоотвод на периметре крыши, к стойке поз. 6 и леерному ограждению крепить проволочными скрутками поз. 76 с шагом 500 мм.

6. Покрытия: Грунтовка ВЛ-02 ГОСТ 12707-77 1 слой. Эмаль АС-131 белая ТУ6-10-896-75. 4 слоя. Лак АС-528 ТУ6-10-774-79. 2 слоя – наружные поверхности, кроме хромированных деталей и стекол. Покрытия, поврежденные при транспортировании и монтаже, восстановить по следующей схеме: Грунтовка ФЛ-03К ГОСТ 9109-81. 1 слой. Эмаль ПФ-218ХС белая ГОСТ 21227-75. 3 слоя – Внутренние металлические поверхности, кроме хромированных деталей. Лак МЧ-52 ТУ6-10-767-80. 4 слоя – деревянные детали.

7. Остальные технические требования – по МФС4.0000ТУ.

Поз	Обозначение	Наименование	Кол	Примечание
74		Лист свинцовый		
		ДПРНМ 2С1 ГОСТ 9559-75	100	кг
75		Шнур капроновый		
		крученый ф3мм бывш.		
		ТУ6-06-5-15-74	120	м
76		Проволока ДПРНМ4Л63		
		ГОСТ 1066-80	2	м
		Комплект запасных		
		частей		
	МФС4.0001	Стекло	5	
	МФС4.0002	Стекло	5	

Поз.	Обозначение	Наименование	Кол	Примечание
62		Гайка М20×2.4.029		
		ГОСТ 5916-70	1	
63		Заклепка 5×16.38 М3		
		ГОСТ 10299-80	168	
70		Плет свинцовый Г-1		
		ГОСТ 5539-73	5	кг
72		Канат капроновый		
		КК25мм 45КТЕКС Об.		
		ГОСТ 10293-77	40	м

Поз.	Обозначение	Наименование	Кол	Примечание
54		Винт М8×14.46.026	2	
		ГОСТ 17473-80	2	
		Гайки по ГОСТ 5915-70		
56		М10.4.029	36	
57		М12.4.029	24	
58		М16.4.029	32	
59		М20.4.029	113	
60		М24.4.0212	16	

Изм.	Лист	№ докум.	Подпись	Дата	МФС4.0000 МЧ
разраб.		Яковлев		12.81	Фонарное сооружение
Пров.		Кривобоков		12.81	
Рук. гр.		Кривобоков		12.81	
Гл. спец.		Тельмаков		12.81	
Нач. отд.		Якуба		12.81	

Литера	Масса	Масштаб
	6750	1:20

Лист 1 Листов 3

Воисковая часть 54034

Формат А2×3

Узел соединения секций крыши с рамами.
М1:2

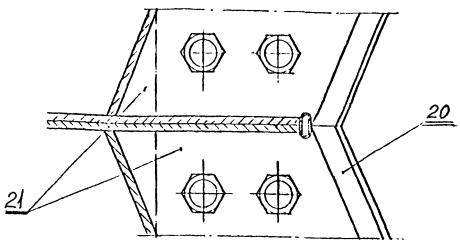

Узел соединения крыши с рамой.
М1:2

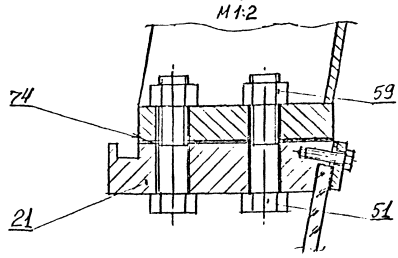

Узел соединения рамы с цоколем.
М1:2

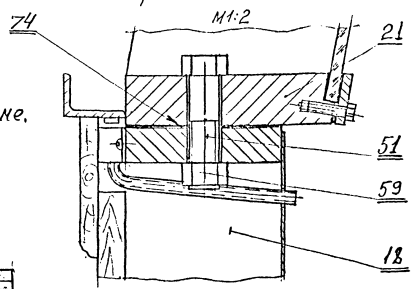

Узел соединения секций цоколя.
М1:2

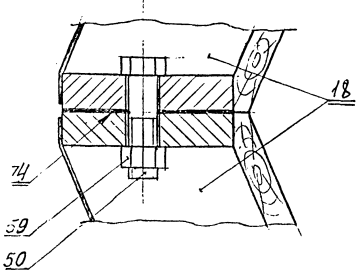

Узел крепления стекла и щита к раме.
М1:1

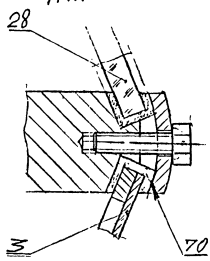

Узел соединения цоколя с фундаментом.
М1:2

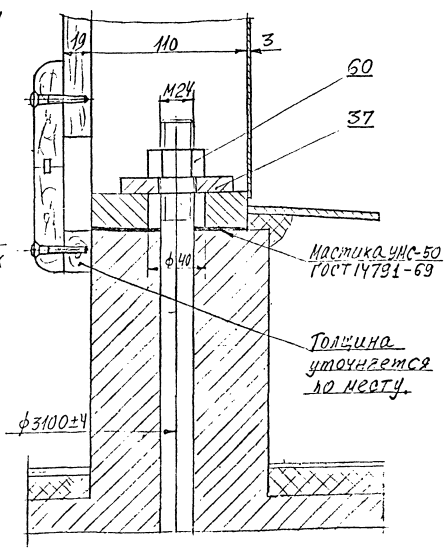

Ручка двери
М1:5

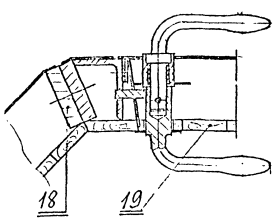

Вентиляционные карманы в цоколе и крыше.
1:5

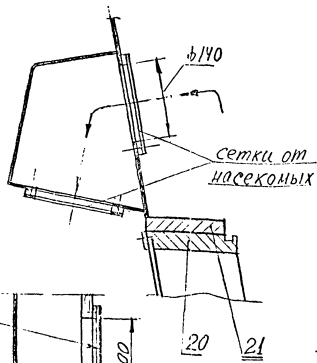

М-М повернуто, лист 1
М1:1

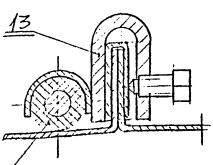

Пластина I, лист, ТМКЦ-М-6Х30Х44 ГОСТ 7338-77

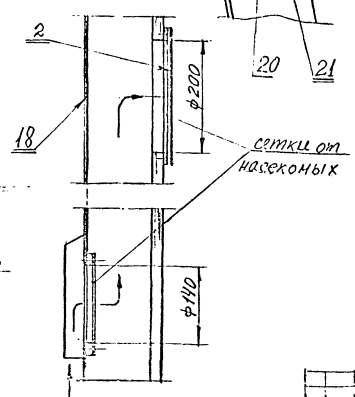

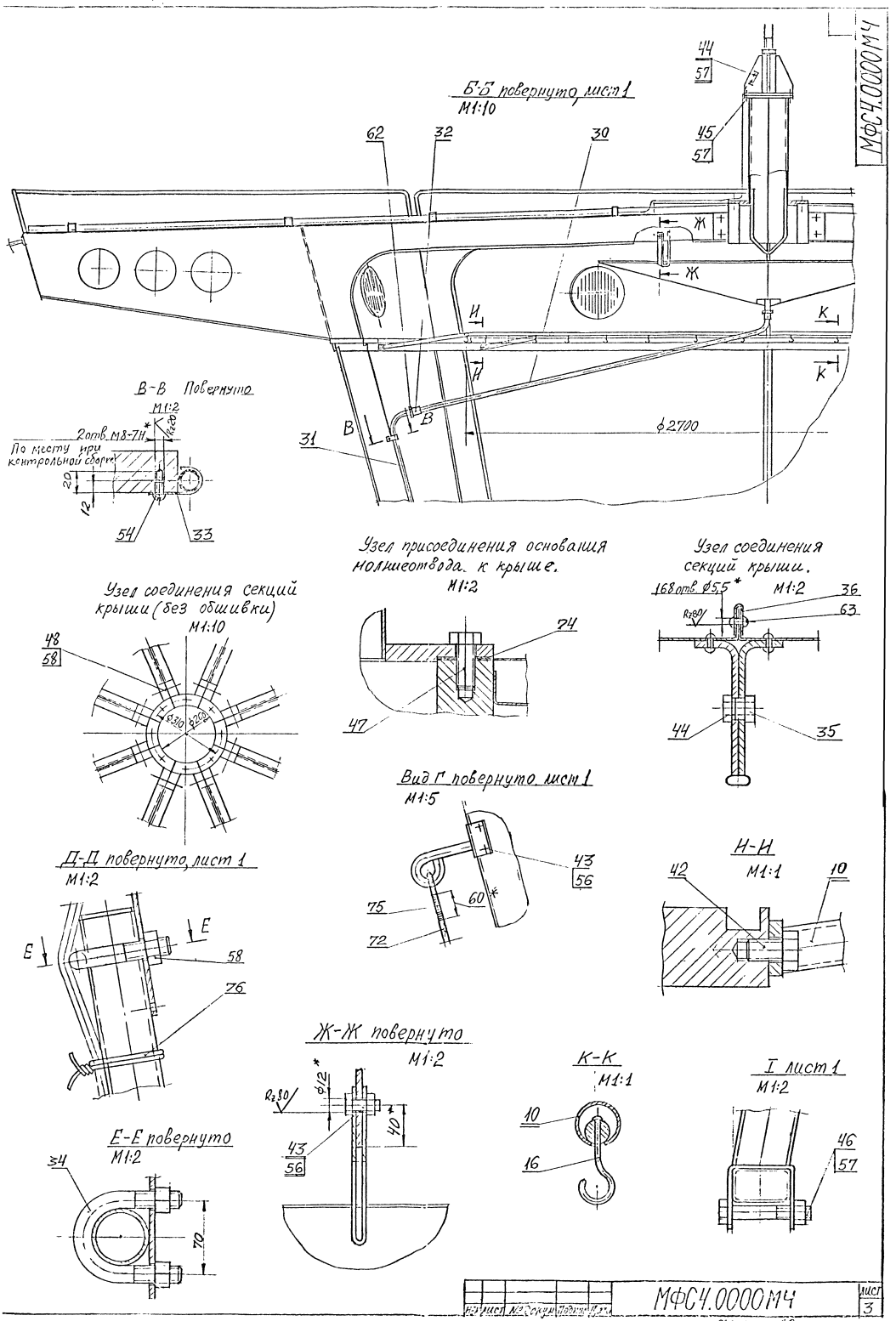
МФС4.0000М4
Б-Б повернуто, лист 1
М1:10
44
57
45
57
62
32
30
Ж
Ж
И
И
К
К
В
В
31
ф2700
В-В Повернуто
М1:2
2отв. М8-7Н
По месту при контрольной сборке
20
12
54
33
Узел присоединения основания молниеотвода к крыше.
М1:2
74
47
Узел соединения секций крыши.
М1:2
168отв. ф5,5
36
63
44
35
Узел соединения секций крыши (без обшивки)
М1:10
48
58
ф310
ф200
Вид Г повернуто, лист 1
М1:5
43
56
75
60
72
Н-Н
М1:1
42
10
Д-Д повернуто, лист 1
М1:2
Е
Е
58
76
Ж-Ж повернуто
М1:2
ф12
40
43
56
К-К
М1:1
10
16
I лист 1
М1:2
46
57
Е-Е повернуто
М1:2
34
70
МФС4.0000М4
лист
3
Формат А2

№ строки	Обозначение	Наименование	Куда входит: Обозначение	Кол.	Общее кол.	Примечание
1						
2	МФС4.0000	Фонарное сооружение				
3						
4	МФС4.0020	Зонт			1	
5						
6	МФС4.0030	Крышка			15	
7						
8	МФС4.0040	Щит			3	
9						
10	МФС4.0050	Щит			3	
11						
12	МФС4.0060	Сетка от птиц			8	
13						
14	МФС4.0070	Стойка			8	
15						
16	МФС4.0100	Поддон			1	
17						
18	МФС4.0200	Кронштейн для штор			8	
19						
20	МФС4.0300	Кронштейн			8	
21						
22	МФС4.0400	Лестница			1	
23						
24	МФС4.0500	Зажим			4	

Изм.	Лист	№ докум.	Подпись	Дата
Разраб.		Тухомиров	[signature]	12.83
Ведкон.				
Рук.ер.		Кривобоков	[signature]	12.83
Нач.отд		Якуба	[signature]	12.83

МФС4.0000 ВС

Фонарное сооружение. Ведомость спецификаций

Литер.	Лист	Листов
	1	4

Войсковая часть 54034

Инв. № подл.	Подпись и дата	Взам. инв. №	Инв. № дубл.	Подпись и дата
76896	[signature] 12.83			

№ строки	Обозначение	Наименование	Куда входит: Обозначение	Кол.	Общее кол.	Примечание
1						
2	МФС4.0600	Подставка			1	
3						
4	МФС4.0700	Основание			1	
5						
6	МФС4.0800	Крючок для штор			40	
7						
8	МФС4.1000	Цоколь. Секция			3	
9						
10	МФС4.1010	Решетка	МФС4.1000	2	6	
11			МФС4.2000	1	1	
12			МФС4.4000	1	7	
13			МФС4.5000	1	1	
14					14	
15	МФС4.1100	Каркас	МФС4.1000	1	3	
16						
17	МФС4.1200	Сборник воды	МФС4.1000	1	3	
18			МФС4.2000	1	1	
19					4	
20	МФС4.2000	Цоколь. Секция с дверью			1	
21						
22	МФС4.2100	Каркас	МФС4.2000	1	1	
23						
24	МФС4.2110	Каркас. Металлоконструкция	МФС4.2100	1	1	
25						
26	МФС4.2120	Коробка	МФС4.2100	1	1	
27						
28	МФС4.2140	Петля.	МФС4.2100	2	2	
29						
30	МФС4.2200	Накладка	МФС4.2000	2	2	

Инв. № подл. | Подп. и дата | Взам. инв. № | Инв. № дубл. | Подпись и дата

76896

Изм	Лист	№ докум.	Подпись	Дата	МФС4.0000 ВС	Лист 2

№ стр.	Обозначение	Наименование	Куда входит: Обозначение	Кол.	Общее кол.	Примечание
1						
2	Мфс4. 2300	Накладка	Мфс4. 2000	2	2	
3						
4	Мфс4. 2400	Ручка с клином	Мфс4. 2000	1	1	
5						
6						
7						
8	Мфс4. 3000	Рама			4	
9						
10	Мфс4. 3010	Штаник	Мфс4. 3000	2	8	
11						
12	-01	Штаник	Мфс4. 3000	2	8	
13						
14	Мфс4. 3030	Штаник	Мфс4. 3000	1	4	
15						
16	Мфс4. 3040	Штаник	Мфс4. 3000	2	8	
17						
18	Мфс4. 3050	Штаник	Мфс4. 3000	2	8	
19						
20	Мфс4. 3060	Штаник	Мфс4. 3000	4	16	
21						
22	Мфс4. 3100	Каркас	Мфс4. 3000	1	4	
23						
24	Мфс4. 4000	Крыша. Секция			7	
25						
26	Мфс4. 4100	Металлоконструкция	Мфс4. 4000	1	7	
27						
28	Мфс4. 4120	Сегмент	Мфс4. 4100	1	7	
29			Мфс4. 5100	1	1	

Инв. № подл. 70896 | Подпись и дата | Взам. инв. № | Инв. № дубл. | Подпись и дата

Изм.	Лист	№ докум.	Подпись	Дата	Мфс4.0000ВС	Лист 3

Формат А3

№ строки	Обозначение	Наименование	Куда входит: Обозначение	Кол.	Общее кол.	Примечание
1						
2	МФС4.4130	Кожух	МФС4.4100	1	7	
3			МФС4.5100	1	1	
4					8	
5	МФС4.4140	Лесер	МФС4.4100	1	7	
6			МФС4.5100	1	1	
7					8	
8	МФС4.5000	Крыша. Секция с лазом			1	
9						
10	МФС4.5100	Металлоконструкция	МФС4.5000	1	1	
11						
12	МФС4.5200	Крышка	МФС4.5000	1	1	
13						
14	МФС4.5300	Пенпя	МФС4.5000	2	2	
15						
16	МФС4.6000	Молниеприемник с румбоуказателем			1	
17						
18	МФС4.6100	Основание	МФС4.6000	1	1	
19						
20	МФС4.6200	Румбоуказатель	МФС4.6000	1	1	
21						
22						
23						
24						
25						
26						
27						
28						
29						

Инв. № подл. | Подпись и дата | Взам. инв. № | Инв. № дубл. | Подпись и дата

16896

Изм. | Лист | № докум. | Подпись | Дата

МФС4.0000 ВС

Лист 4

№ строки	Обозначение	Наименование
1		
2		Отраслевые документы
3		
4	ОСТ5.9272-77	Швы сварных конструкций из меди и сплавов на её основе. Типы, конструктивные элементы и технические требования
5		
6		
7		
8		
9		
10	ТУ6-06-5-15-74	Шнуры капроновые крученые
11		
12	ТУ6-10-767-80	Лак МЧ-52
13		
14	ТУ6-10-774-79	Лак АС-528
15		
16	ТУ6-10-896-75	Эмаль АС-131 белая, черная
17		
18	ТУ 21 УССР 034-81	Стекла штормовые к фонарным сооружениям маяков. Технические условия
19		
20		
21		
22		
23		
24		

Подпись и дата

Инв. № дубл.

Взам. инв. №

Подпись и дата 12.83

Инв. № подл. 76893

Изм.	Лист	№ докум.	Подпись	Дата
Разраб.		Липская		12.83
Вед кон.		Криводоков		12.83
Рук. гр.		Криводоков		12.83

МФС 4.0000 ВД

Фонарное сооружение. Ведомость ссылочных документов

Лит.	Лист	Листов
	1	4

ВОЙСКОВАЯ ЧАСТЬ 54034

Копировал

Формат А4

№ строки	Обозначение	Наименование
1		
2	Государственные	
3	документы	
4		
5	2.304-81	
6	9.014-78	
7	12.2.003-74	
8	СТ СЭВ 144-75	
9	380-71	
10	397-79	
11	493-79	
12	494-76	
13	495-77	
14	535-79	
15	931-78	
16	1066-80	
17	1144-80	
18	1146-80	
19	1476-75	
20	2060-73	
21	2590-71	
22	3262-75	
23	4751-73	
24	5264-80	
25	5539-73	
26	5582-75	
27	5632-72	
28	5915-70	
29	5916-70	

Подпись и дата

Инв. № подл. 76893 | Подпись и дата 12.83 | Взам. инв. № | Инв. № дубл. | Подпись и дата

№ строки	Обозначение	Наименование
1		
2	6465-76	
3	6613-73	
4	6636-69	
5	7338-77	
6	7798-70	
7	7801-81	
8	7897-83	
9	7931-76	
10	8479-70	
11	8509-72	
12	8510-72	
13	8644-68	
14	9109-81	
15	9330-76	
16	9389-75	
17	9465-79	
18	9467-75	
19	9559-75	
20	9650-80	
21	9685-61	
22	9762-76	
23	10198-78	
24	10293-77	
25	10299-80	
26	11371-78	
27	11534-75	
28	12707-77	
29	12920-67	

Подпись и дата

Инв. № дубл.

Взам. инв. №

Подпись и дата 14.12.83

Инв. № подл. 46893

Изм	Лист	№ докум.	Подпись	Дата

МФСН.0000ВД

Лист 3

Формат А4

№ строки	Обозначение	Наименование
1	14791-69	
2	14192-77	
3	14637-79	
4	15527-70	
5	16037-80	
6	16130-72	
7	16523-70	
8	17473-80	
9	17475-80	
10	17712-72	
11	19119-80	
12	19903-74	
13	21227-75	
14	24454-80Е	
15		
16		
17		
18		
19		
20		
21		
22		
23		
24		
25		
26		
27		
28		
29		

Подпись и дата

Инв. № дубл.

Взам. инв. №

Подпись и дата

Инв. № подл. 76893

Лш 12.83

Изм.	Лист	№ докум.	Подпись	Дата	МФС4.0000ВД	Лист 4

Копировал

Формат 11

МИНИСТЕРСТВО ОБОРОНЫ СССР

ФОНАРНОЕ СООРУЖЕНИЕ

ТЕХНИЧЕСКИЕ УСЛОВИЯ

МФС4.0000ТУ

ГЛАВНЫЙ ИНЖЕНЕР
ВОЙСКОВОЙ ЧАСТИ 54034

Б.Н.ЕРМАЧЕНКОВ

1983

Инв.№ подл. | Подпись и дата | Взам.инв.№ | Инв.№ дубл. | Подпись и дата
47081 | 01.04

СОДЕРЖАНИЕ

	Лист
I. Технические требования	3
2. Правила приемки	7
3. Методы контроля	8
4. Транспортирование и хранение	8
5. Указания по эксплуатации	8
6. Гарантии поставщика	9
7. Перечень нормативно-технической документации, на которую даны ссылки в технических условиях	10
8. Лист регистрации изменений.	12

Инв. № подл. 77081 | Подпись и дата | Взам. инв. № | Инв. № дубл. | Подпись и дата

Изм	Лист	№ докум	Подп	Дата
Разраб.		Кривобоков		12.85
Рук. гр.		Кривобоков		12.85
Гл. спец.		Быков		12.85
Нач отд		Ялуба		12.85

МФС4.0000ТУ

Фонарное сооружение
Технические условия

Лит	Лист	Листов
	2	12

Войсковая часть 54034

Копировал

Формат 11

Настоящие технические условия распространяются на фонарное сооружение, предназначенное для установки светооптического аппарата в условиях умеренного климата при категории размещения I по ГОСТ 15150-69.

Пример записи при заказе фонарного сооружения:

Обозначение	Наименование
МФС4.0000	Фонарное сооружение

I. ТЕХНИЧЕСКИЕ ТРЕБОВАНИЯ

I.I. Фонарное сооружение должно соответствовать требованиям настоящих технических условий и комплекту конструкторской документации на него.

I.2. Характеристики

I.2.I. Конструкция фонарного сооружения должна обеспечивать водонепроницаемость стыков между цоколем фонарного сооружения и верхним основанием маячной башни, между цоколем и рамой, между рамой и крышей, а также между рамой и стеклами.

I.2.2. Для борьбы с обмерзанием остекленной части фонарного сооружения в конструкции должны быть предусмотрены естественная вентиляция и отвод конденсата от поверхности крыши внутри помещения.

I.2.3. Для защиты остекленной части от птиц в конструкции должны быть предусмотрены съемные капроновые сетки.

I.2.4. Для установки и замены оптической системы должна быть обеспечена выемка одной из секций остекленной части рамы.

I.3. Требования к качеству

I.3.I. Обработанные детали не должны иметь острых кромок за исключением оговоренных на чертеже. Притупление острых кромок допускается выполнить любым способом:

Инв. № подл. | 77081 | Подпись и дата | Взам. инв. № | Инв. № дубл. | Подпись и дата

фаской или любой кривой радиусом, равным 0,3 ± 0,2 мм.

I.3.2. Неуказанные предельные отклонения размеров механически обрабатываемых деталей:

охватывающих – по H14;

охватываемых – по $\frac{h}{2}$ I4;

остальных – по $\pm\frac{IT}{2}$ I4 по СТ СЭВ I44-75;

Необрабатываемых деталей:

охватывающих – по H16;

охватываемых – по $\frac{h}{2}$ I6;

остальных – по $\pm\frac{IT}{2}$ I6.

I.4. Требования к материалам

I.4.I. Основные элементы фонарного сооружения должны изготавливаться из материалов, указанных в таблице I.

Таблица I

Наименование элементов	Марка материала
Цокольная часть с дверью	Сталь толстолистовая $S>4$ Вст3 сп2 ГОСТ 380-7I, $S<4$ – ВСТ3 пс, Дуб – заготовка I сорта, ГОСТ 7897-83
Рама	Сталь толстолистовая Вст3сп2 ГОСТ 380-7I, Стекло штормовое к фонарным сооружениям маяков ТУ2I УССР 034-8I
Крыша	Сталь толстолистовая Вст3 сп2 ГОСТ 380-7I ※ Медный лист М3 ГОСТ 495-77

Примечание: ※ С разрешения заказчика допускается замена медных листов на листы из нержавеющей стали 08Х18Н10Т по ГОСТ 5582-75

Инв. № подл. | 7708I | Подпись и дата | Взам. инв. № | Инв. № дубл. | Подпись и дата

I.4.2. Качество и марка материала должны быть установлены на основании заводской маркировки и сертификатов (паспортов) заводов-поставщиков, а при отсутствии их - актами соответствующих механических испытаний и химического анализа.
Независимо от маркировки, поступающий для изготовления фонарного сооружения материал должен быть подвергнут тщательному внешнему осмотру для установления доброкачественности.

I.5. Требования к сварным соединениям

I.5.I. Допускается применять все промышленные способы сварки при обеспечении свойств сварных соединений в соответствии с требованиями конструкторской документации и нормативно-технических документов на сварку.

I.6. Требования к покрытиям

I.6.I. Металлические конструкции, а также деревянные элементы фонарного сооружения должны быть загрунтованы и окрашены на предприятии-изготовителе и на монтаже в соответствии с требованиями конструкторской документации.

I.6.2. Поверхности, недоступные или малодоступные для грунтовки после сборки, должны быть загрунтованы до сборки.

I.6.3. Крепеж и мелкие детали должны иметь защитные покрытия в соответствии с требованиями конструкторской документации.

I.7. Требование безопасности

Конструкция и компановка элементов и устройств фонарного сооружения должны обеспечивать безопасность при их монтаже, эксплуатации, техническом обслуживании и ремонте в соответствии с требованиями ГОСТ I2.2.003-74.

Инв.№ подл. 77081 | Подпись и дата | Взам.инв.№ | Инв.№ дубл. | Подпись и дата

I.8. Комплектность

Комплект поставки фонарного сооружения - по перечню монтажных элементов, приведенном на черт.МФС4.0000МЧ.

I.9. Маркировка

I.9.I. Маркировка составных частей фонарного сооружения должна выполняться в соответствии с требованиями, приведенными на чертежах.

I.9.2. Маркировку фонарного сооружения в целом выполнить на фирменной таблице.

Фирменная таблица должна содержать:

- наименование изделия;
- наименование или товарный знак предприятия-изготовителя;
- порядковый номер фонарного сооружения по системе нумерации предприятия-изготовителя;
- год выпуска.

I.9.3. Маркировка грузовых мест должна выполняться по ГОСТ I4I92-77.

I.I0. Упаковка

I.I0.I. Элементы фонарного сооружения должны быть законсервированы по группе П ГОСТ 9.0I4-78.

I.I0.2. Элементы фонарного сооружения должны поставляться заказчику в упакованном виде в деревянных ящиках.

I.I0.3. Конструкция ящиков для упаковки принимается предприятием-изготовителем с учетом требований ГОСТ I0I98-7I и действующих отраслевых нормативно-технических документов.

I.I0.4. Упаковка элементов фонарного сооружения должна гарантировать защиту ~~их от~~ механических повреждений, попадания пыли и влаги во время хранения и транспортирования.

I.IO.5. Элементы фонарного сооружения в ящиках должны быть надежно закреплены.

I.IO.6. Упаковка сопроводительной документации должна исключать попадание на нее влаги.

I.IO.7. На упаковочных ящиках должны быть нанесены надписи, в которых указываются:

а) номер ящика;

б) обозначение фонарного сооружения,

в) местоположение чалочных устройств при погрузочно-разгрузочных операциях;

г) масса брутто.

I.IO.8. В упаковочный ящик должен быть вложен упаковочный лист.

В упаковочном листе должно быть указано:

а) номер ящика;

б) номенклатура и количество укладываемых элементов.

2. ПРАВИЛА ПРИЕМКИ

2.I. Контроль качества изготовления и приемки готового фонарного сооружения включает:

2.I.I. Входной контроль материалов на соответствие их требованиям конструкторской документации.

2.I.2. Приемочный контроль готового фонарного сооружения.

2.2. Основными документами при приемке затвора являются настоящие технические условия и конструкторская документация.

2.3. Приемочный контроль проводится с целью проверки соответствия фонарного сооружения требованиям технических условий и конструкторской документации.

Приемочному контролю должен подвергаться каждый образец фонарного сооружения.

3. МЕТОДЫ КОНТРОЛЯ

3.1. Все контрольные операции должны проводиться с соблюдением действующих правил по технике безопасности.

3.2. Каждое фонарное сооружение в рамках приемочного контроля должно подвергаться контрольной сборке на предприятии-изготовителе.

3.3. При контрольной сборке произвести:

- обмер и проверку формы конструкции на соответствие ее размеров требованиям конструкторской документации и настоящих технических условий;
- внешний осмотр элементов фонарного сооружения в целях выявления вмятин, бухтин, оценки качества покрытий.

4. ТРАНСПОРТИРОВАНИЕ И ХРАНЕНИЕ

4.1. Транспортирование элементов фонарного сооружения всеми видами транспорта должно обеспечивать их сохранность и исправность.

4.2. Во время погрузочно-разгрузочных операций не допускается сбрасывание и волочение элементов фонарного сооружения.

4.3. Хранение элементов фонарного сооружения в одном помещении с химически активными веществами, разрушающими металл и покрытия, не допускается .

4.4. Остальные требования по транспортированию и хранению элементов фонарного сооружения по ГОСТ 9.014-78.

5. УКАЗАНИЯ ПО ЭКСПЛУАТАЦИИ

5.1. Монтаж фонарного сооружения.

5.1.1. Перед монтажом фонарного сооружения должна быть проверена комплектность в соответствии с комплектом поставки.

5.I.2. Монтаж фонарного сооружения должен производиться в следующей последовательности:

а) на опорную поверхность маячного сооружения установить секции цоколя, на цокольную часть установить секции рам под остекленную часть, на секции рам установить секции крыши. Все вышеуказанные элементы собрать на болтах. При монтаже между секциями цоколя, рам и крыши проложить свинцовые прокладки в соответствии с конструкторской документацией;

б) произвести монтаж остальных узлов: молниеприемника с румбоуказателем , поддона, лестницы и др. узлов по перечню монтажных элементов черт.МФС4.0000МЧ, расчеканить свинцовые прокладки, остеклить раму и навесить сетки от птиц;

в) монтаж фонарного сооружения должен быть осуществлен грузоподъемными средствами, предусмотренными в проекте организации работ по строительству маяков.

5.2. Эксплуатация фонарного сооружения

5.2.I. Петли, двери и крышки должны периодически смазываться смазкой МС-70.

5.2.2. Обнаруженные в процессе эксплуатации фонарного сооружения участки ржавчины на поверхностях должны быть зачищены, загрунтованы и окрашены.

5.2.3. Периодически производить осмотр всех креплений и, при необходимости, их подтягивать.

6. ГАРАНТИИ ПОСТАВЩИКА

6.I. Поставщик (изготовитель) гарантирует соответствие фонарного сооружения требованиям настоящих технических условий при соблюдении потребителем условий эксплуатации, транспортиро-

вания и хранения, установленных техническими условиями.

6.2. Срок гарантии устанавливается 18 месяцев с момента ввода в эксплуатацию фонарного сооружения.

6.3. В течение гарантийного срока предприятие-изготовитель (поставщик) обязано безвозмездно заменять или ремонтировать вышедшие из строя детали, узлы или изделия в целом при условии выполнения потребителем всех эксплуатационных требований технической документации и настоящих технических условий.

6.4. Внесение потребителем каких-либо изменений в конструкцию отдельных элементов или изделие без предварительного согласования с предприятием-изготовителем (поставщиком) категорически запрещается.

При несоблюдении этого условия или нарушении правил эксплуатации предприятие-изготовитель (поставщик) не несет ответственности как за возможные аварии или выход из строя отдельных элементов, так и за выход из строя изделия в целом.

7. ПЕРЕЧЕНЬ НОРМАТИВНО-ТЕХНИЧЕСКОЙ ДОКУМЕНТАЦИИ, НА КОТОРУЮ ДАНЫ ССЫЛКИ В ТЕХНИЧЕСКИХ УСЛОВИЯХ

Обозначение	Наименование
ГОСТ 9.014-78	Противокоррозионная защита изделий. Общие технические требования.
ГОСТ 12.2.003-74	ССБТ. Оборудование производственное. Общие требования безопасности.
ГОСТ 380-71	Сталь углеродистая обыкновенного качества. Марки и общие технические требования.
ГОСТ 495-77	Листы и полосы медные. Технические условия.

Обозначение	Наименование
ГОСТ 5582-75	Сталь тонколистовая, коррозионностойкая, жаростойкая, жаропрочная.
ГОСТ 7897-83	Заготовки из древесины лиственных пород. Технические условия.
ГОСТ 10198-78	Ящики деревянные для грузов массой св.5 до 20000 кг. Общие технические условия.
ГОСТ 14192-77	Маркировка грузов.
ГОСТ 15150-69	Машины, приборы и другие технические изделия. Исполнения для различных климатических районов. Категории условия эксплуатации. Хранение и транспортирование в части воздействий климатических факторов внешней среды.
СТСЭВ 144-75	Единая система допусков и посадок СЭВ. Поля допусков и рекомендуемые посадки.
ТУ21.УССР 034-81	Стекла штормовые к фонарным сооружениям маяков. Технические условия.

8. Лист регистрации изменений

Изм.	Номера листов: измененных	Номера листов: замененных	Номера листов: новых	Номера листов: изъятых	Всего листов в докум.	№ документа	Входящий № сопроводительного докум. и дата	Подпись	Дата

Инв. № подл. | 7708 1 | Подпись и дата | 01.84 | Взам. инв. № | Инв. № дубл. | Подпись и дата

Изм.	Лист	№ докум.	Подпись	Дата

МФСЧ.0000 ТУ

МФС4.0001

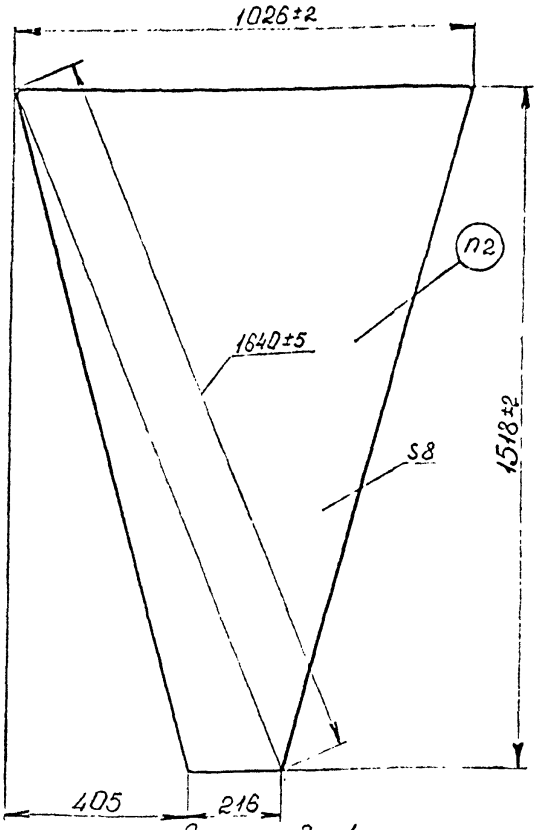

1. Углы скруглить радиусом до 4мм
2. Маркировать: „МФС4.0001" эмалью ПФ-115 черной ГОСТ6465-76
Шрифт 7 ГОСТ 2.304-81.

Изм.	Лист	№ докум.	Подпись	Дата
Разраб.		Куприянов		12.85
В.констр.		Куприянов		12.85
Проверил				
Рук. гр.		Макаров		12.85
Н. контр.				

МФС4.0001

Стекло

Литера	Масса	Масштаб
	7,5	1:10
Лист	Листов 1	

Стекло шторное ТУ21 УССР 034-81

ВОЙСКОВАЯ ЧАСТЬ 64034

Инв.№ подл. 76266 | Подпись и дата | Взам. инв.№ | Инв.№ дубл. | Подпись и дата

Формат А4

МФС4.0002

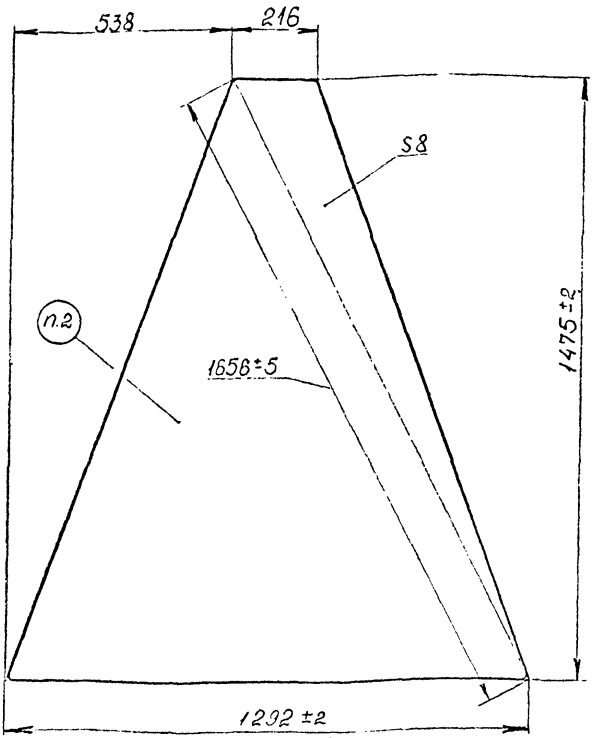

1. Углы скруглить радиусом до 4мм
2. Маркировать: „МФС4.0002" эмалью ПФ-115 черной ГОСТ 6465-76
Шрифт 7 ГОСТ 2.304-81

Изм.	Лист	№ докум.	Подпись	Дата
Разраб.		Кудрявцев	[signature]	12.83
В.контр.		Кудрявцев	[signature]	12.83
Проверил				
Рук.гр.		Тарстов	[signature]	12.83
Н.контр.				

МФС4.0002

Стекло

Литера	Масса	Масштаб
	7,0	1:10

Лист | Листов 1

Стекла штормовое ТУ 21 УССР 034-81

ВОЙСКОВАЯ ЧАСТЬ 34034

Инв. № подл. 76267 | Подпись и дата | Взам. инв. № | Инв. № дубл. | Подпись и дата

Копировал

Формат А4

МФС4.0003

1 Длина развертки – 1623 мм

2.* Размеры уточнить при контрольной сборке.

				МФС4.0003	
Изм.	Лист	№ докум.	Подпись	Дата	
Разраб.		Кудрявцев		11.83	Труба
В. констр.				11.83	
Проверил					
Рук. гр.				11.83	Труба ДКРНМ20×3 Л63 ГОСТ 494-76
Н. контр.					

Литера	Масса	Масштаб
	2,0	1:2
Лист	Листов 1	

ВОЙСКОВАЯ ЧАСТЬ 54034

Формат А4

Инв. № подл. 76268 | Подпись и дата | Взам. инв. № | Инв. № дубл. | Подпись и дата

МФСЧ.0004

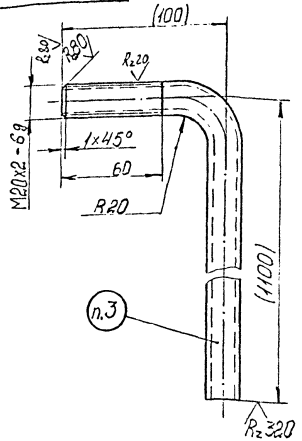

1. Длина развертки – 1187мм.
2. Размеры в скобках уточнить по месту.
3. Маркировать „МФСЧ.0004" эмалью ПФ-115 гр-ц ГОСТ 6465-76. Шрифт 7 ГОСТ 2.304-81.

						МФСЧ.0004		
Изм.	Лист	№докум.	Подпись	Дата	Труба	Литера	Масса	Масштаб
Разраб.		Шишкова		11.83			1,6	1:2
Н.контр.		Артамонов		11.83		Лист	Листов 1	
Провер.								
Рук.гр.		Артамонов		11.83	Труба ДКРН 20х3 Л63 ГОСТ 494-76	Войсковая часть 540341		
Н.контр.								
Начальн.								

Инв.№ подл. | Подпись и дата | Взам.инв.№ | Инв.№ дубл. | Подпись и дата

Формат А4

МФС4.0005

Rz 80

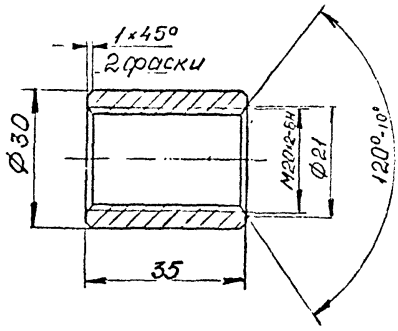

Изм.	Лист	№ докум.	Подпись	Дата
Разраб.				
Пров.				
Т. контр.				
Н. контр.				
Утв.				

МФС4.0005

Муфта

Литера	Масса	Масштаб
	0,11	1:1

Лист | Листов 1

Л163 ГОСТ 15527-70

ВОЙСКОВАЯ ЧАСТЬ 54034

Копировал

Формат А4

Инв. № подл. | Подпись и дата | Взам. инв. № | Инв. № дубл. | Подпись и дата

МФС4.0006

R 320 V (V)

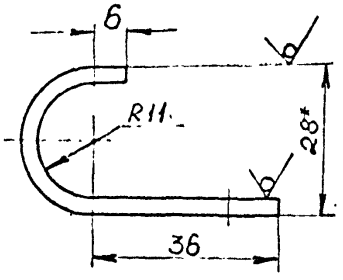

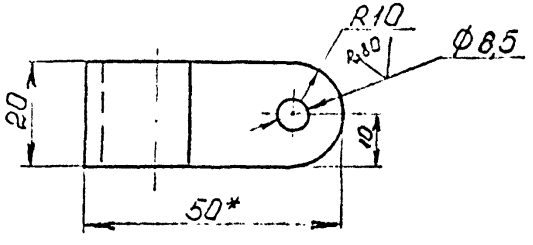

1. Длина развертки - 81 мм
2. *Размеры для справок

					МФС4.0006			
Изм.	Лист	№ докум.	Подпись	Дата	Скобы	Литера	Масса	Масштаб
Разраб.		Кобрицев		11.83			0,04	1:1
Н. контр.		Кобрицев		11.83				
Проверил						Лист	Листов 1	
Рук. гр.		Толстов		11.83				
Н. контр					Лист ГНЗЛ83 ГОСТ931-78	ВОЙСКОВАЯ ЧАСТЬ 61031		

Инв. № подл. 46270 | Подпись и дата | Взам. инв. № | Инв. № дубл. | Подпись и дата

Копировал

Формат А4

МФС4.0007

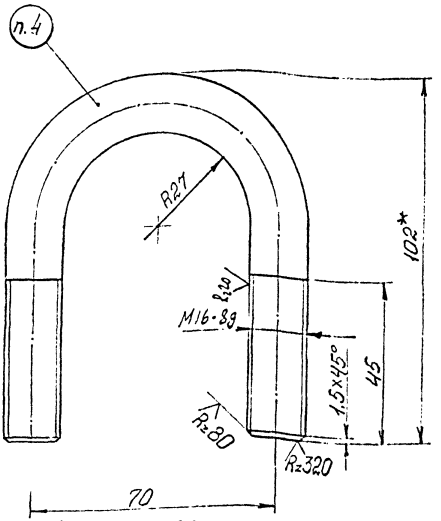

1. Длина развертки.- 228 мм.
2* Размер для справок
3. Покрытие Кд.9хр.
4 Маркировать „МФС4.0007" эмалью ПФ-115 черной ГОСТ 6465-76. Шрифт 7 ГОСТ 2.304-81

Изм	Лист	№ докум.	Подпись	Дата
Разраб		Шикова		11.83
В.контр.		Артамонов		11.83
Провер.				
Рук.гр.		Артамонов		11.83
Н.контр.				
Нач.отд.				

МФС4.0007

Хомут

Литера	Масса	Масштаб
	0,36	1:1

Лист | Листов 1

Кр-т В 16 ГОСТ 2590-71
ВСт3сп2 ГОСТ 535-79

Войсковая часть 54034

Формат А4

Инв.№ подл. 76545 | Подпись и дата | Взам.инв.№ | Инв.№ дубл. | Подпись и дата

МФЧ4. 0008

$R_z 80$ (V)

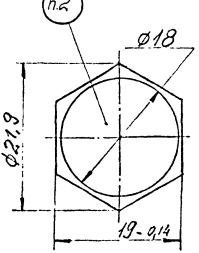

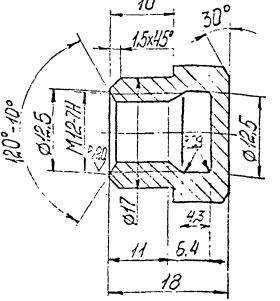

1. Покрытие: Кад хр
2. Маркировать „МФЧ4.0008" ударным способом на глубину 0,5 мм. Шрифт 3,5 ГОСТ 2.304-81.

						МФЧ4. 0008		
Изм.	Лист	№ докум.	Подпись	Дата				
Разраб.		Шишова		11.83	Гайка	Литера	Масса	Масштаб
Т.контр.							0,03	2:1
Н.контр.						Лист	Листов 1	
Утв.		Артамонов		11.83	ВСт3сп2 ГОСТ 380-71	Войсковая часть 54034		

Инв.№ подл. | 76250 | Подпись и дата | Взам.инв.№ | Инв.№ дубл. | Подпись и дата

Формат А4

МФС4.0009

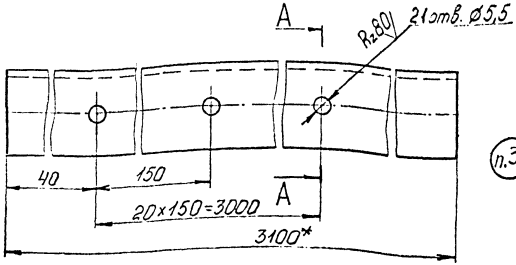

А-А

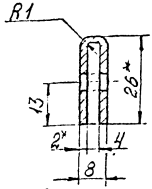

1. Ширина развертки - 56 мм
2. *Размеры для справок.
3. Маркировать „МФС4.0009" эмалью ПФ-115 черной ГОСТ 6465-76. Шрифт 7 ГОСТ 2.304-81.

					МФС4.0009			
Изм.	Лист	№ докум.	Подпись	Дата	Планка соединительная	Лит.	Масса	Масштаб
Разраб.		Шикова	Шик	11.83			2,6	1:1
Р.контр.		Арганов	Арг	11.83		Лист	Листов 1	
Провер.								
Рукотр.		Арганов	Арг	11.83	Лист ГПрН2 М3 ГОСТ 495-77	Войсковая часть 64034		
Н.контр.								
Нач.отд.								

Инв. № подл. 76 5 43 | Подпись и дата | Взам. инв. № | Инв. № дубл. | Подпись и дата

Формат А4

МФС4.0011

(V)

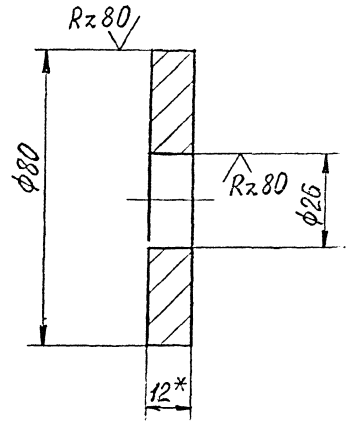

Изм.	Лист	№ докум.	Подпись	Дата
Разраб.		Липская		12.83
Вед. кон.		Кривобоков		12.83
Рук. гр.		Кривобоков		12.83

МФС4.0011

Шайба

Литера	Масса	Масштаб
	0,42	1:1

Лист | Листов 1

Лист Б-12 ГОСТ 19903-74 / ВСТ3сп2 ГОСТ 14637-79

ВОЙСКОВАЯ ЧАСТЬ 54034

Формат А4

Инв. № подл. 76780 | Подпись и дата | Взам. инв. № | Инв. № дубл. | Подпись и дата

Формат	Зона	Позиция	Обозначение	Наименование	Кол.	Примечание
				Документация		
А3			МФС4.0020СБ	Сборочный чертеж		
				Детали		
А4		1	МФС4.0021	Обечайка	1	
Б4		2	МФС4.0022	Фланец Ø1000		
				Лист ГПРНМХ 2 М3	1	13,0 кг
				ГОСТ 495-77		
А4		3	МФС4.0023	Ручка	1	
				Стандартные изделия		
		4		Заклепка 5х16.38.М3		
				ГОСТ 10299-80	2	

Подпись и дата | Инв. № дубл. | Взам. инв. № | Подпись и дата 12.83

Инв. № подл. 76348

Изм.	Лист	№ докум.	Подпись	Дата
Разраб.		Шикова	[signature]	11.83
Проверил				
Руков. гр.		Арзамасов	[signature]	12.83
Н. контр.				
Утвердил		Якуба	[signature]	12.83

МФС4.0020

Зонт

Литера	Лист	Листов
		1

ВОЙСКОВАЯ ЧАСТЬ 34034

Формат А4

МФС4.0020 СБ

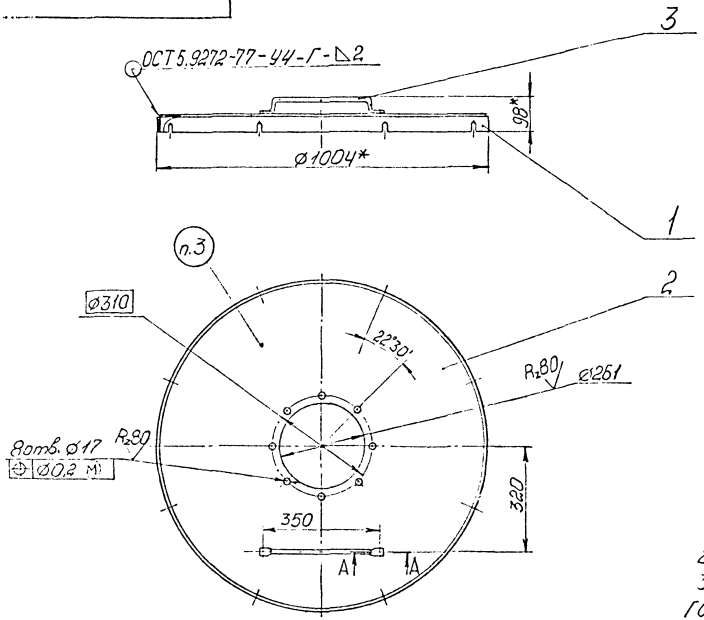

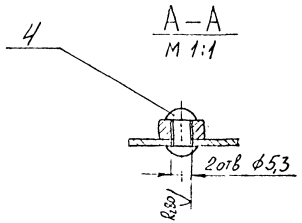

1* Размеры для справок.
2 Присадочный пруток М3р ГОСТ 16130-72.
3. Маркировать „МФС4.0020" эмалью ПФ-115 черной ГОСТ 6465-76. Шрифт 7 ГОСТ 2.304-81.

Изм	Лист	№ докум.	Подпись	Дата	МФС4.0020 СБ		
Разраб.		Шикова		11.83	Зонт	Литера	Масса	Масштаб
Вл.конструк.		Артамонов		11.83			15,8	1:10
Проверил						Лист	Листов 1
Рук.ср.		Артамонов		11.83		Войсковая часть 54034	
Н.контр.							
Нач.отд.							

Инв. № подл. 76349 | Подпись и дата | Взам. инв. № | Инв. № дубл. | Подпись и дата

Формат А3

МФС4.0021

(√)

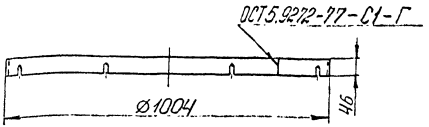

Развертка

М 1:2

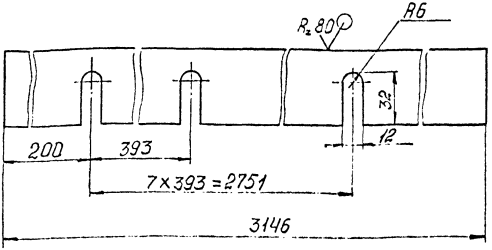

Присадочный пруток М3р ГОСТ16130-72

Изм	Лист	N докум.	Подпись	Дата
Разраб.		Шикова	[signature]	11.83
Вконтр.		Арсеньев	[signature]	12.83
Провер.				
Рук.гр.		Арсеньев	[signature]	12.83
Н.контр.				
Нач.отд.				

МФС4.0021

Обечайка

Литера	Масса	Масштаб
	2,5	1:10

Лист | Листов 1

Лист ГПРНМХ 2 М3 ГОСТ495-72

Войсковая часть 54034

Инв.№ подл. 76350 | Подпись и дата 9/ 12 83 | Взам.инв.№ | Инв.№ дубл. | Подпись и дата

Формат А4

МФЧ.0023

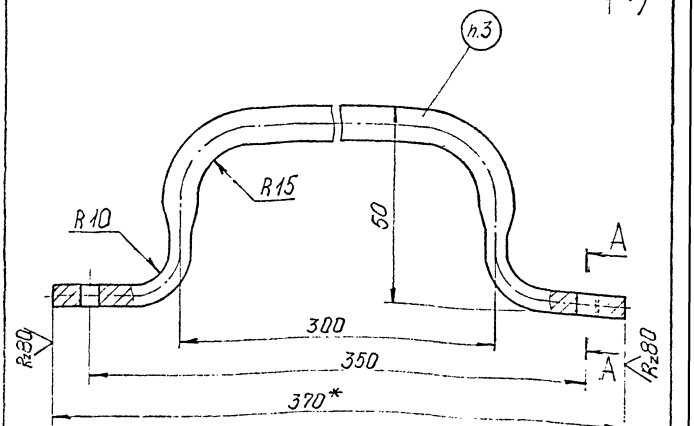

А-А

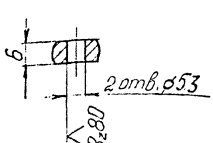

1. Длина развертки – 426 мм.
2. * Размер для справок
3. Маркировать „МФЧ.0023" эмаль ПФ-115 черная ГОСТ 6465-76. Шрифт 7 ГОСТ 2.304-81.

Изм.	Лист	№ докум.	Подпись	Дата
Разраб.		Шикова		12.83
Контр.		Артамонов		12.83
Провер.				
Рук. гр.		Артамонов		12.83
Н. контр.				
Нач. отд.				

МФЧ.0023

Ручка

Литера	Масса	Масштаб
	0,28	1:1
Лист	Листов 1	

Пруток Л63 Т кр. Н-10 ГОСТ 2060-73

Войсковая часть 54037

Формат А4

Инв. № подл. | Подпись и дата | Взам. инв. № | Инв. № дубл. | Подпись и дата

Формат	Зона	Позиция	Обозначение	Наименование	Кол.	Примечание
				Документация		
А3			МФС4.0030 СБ	Сборочный чертеж		
				Детали		
Б4		1	МФС4.0031	Круг ℓ=20		
				Пруток Л63 т.кр.Н-8		
				ГОСТ 2060-73	2	0,008 кг
Б4		2	МФС4.0032	Диск ф 210		
				Лист ГПР 1,5 Л63		
				ГОСТ 931-78	1	0,4 кг

Подпись и дата | Инв. № дубл. | Взам. инв. № | Подпись и дата 9/ПВ 12.83 | Инв. № подл. 76243

Изм	Лист	№ докум.	Подпись	Дата
Разраб.		Шикова		11.83
Проверил				
Рукоп.гр		Артамонов		11.83
Н.контр.				
Утвердил		Якуба		11.83

МФС4.0030

Крышка

Литера	Лист	Листов
		1

ВОЙСКОВАЯ ЧАСТЬ 34034

Формат А4

МФС4.0030 СБ

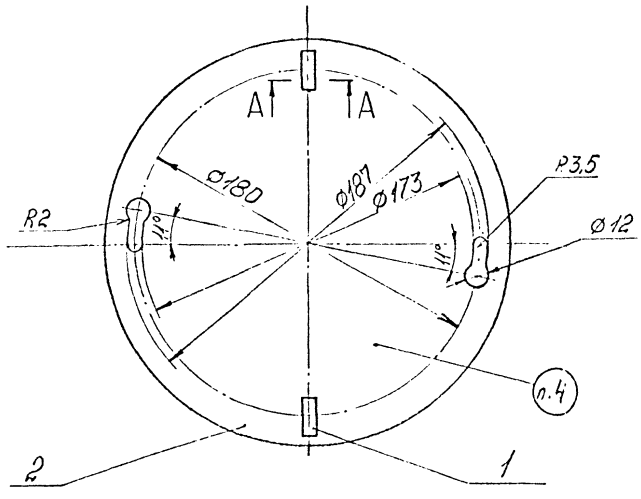

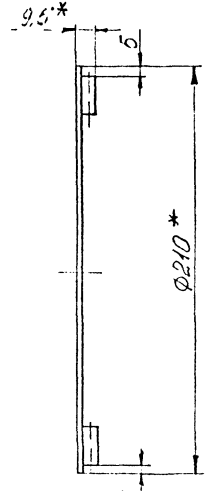

1. * Размер для справок
2 Сварка газовая присадочный материал – сварочная проволока Л63 ГОСТ 16130-72.
3 Покрытие: Х6
4. Маркировать „МФС4.0030" эмалью ПФ-115 черной ГОСТ 6465-76. Шрифт 7 ГОСТ 2304-81.

А – А
М 2:1

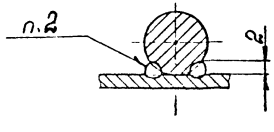

Изм	Лист	№ докум	Подпись	Дата
Разраб		Шикова	[illegible]	11.83
В. констр		Артамонов	[illegible]	11.83
Проверил				
Рук. гр.		Артамонов	[illegible]	11.83
Н. контр.				
Нач. отд.		Якуба	[illegible]	11.83

МФС4.0030 СБ

Крышка

Литера	Масса	Масштаб
	0,42	1:2

Лист | Листов

Войсковая ч 54034

Инв. № подл. 76249 | Подпись и дата | Взам. инв. № | Инв. № дубл. | Подпись и дата

Формат	Зона	Позиция	Обозначение	Наименование	Кол.	Примечание
				Документация		
А4			МФС4.0040СБ	Сборочный чертеж		
				Детали		
А4		1	МФС4.0041	Лист	1	
А4		2	МФС4.0042	Планка	1	
		3	-01	Планка	1	
А4		4	МФС4.0043	Планка	2	

Подпись и дата

Инв. № дубл.

Взам. инв. №

Подпись и дата

Инв. № подл. 16271

Изм.	Лист	№ докум.	Подпись	Дата
Разраб.		Кудрявцев		11.83
Проверил				
Рук.гр.		Толстов		11.83
Н.контр.				
Утвердил		Якуба		11.83

МФС4.0040

Щит

Литера	Лист	Листов
		1

ВОЙСКОВАЯ ЧАСТЬ 54034

Копировал

Формат А4

МФС4.0040СБ

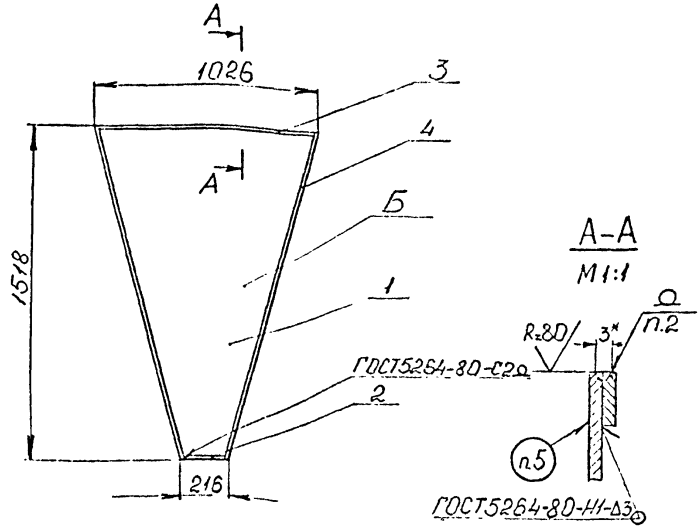

1. Размеры, кроме отмеченного „*"-для справок
2. Сварка ручная электродуговая, кроме швов, обозначенных особо.
3. Электрод Э42А ГОСТ 9467-75
4. Покрытие: Грунтовка ФЛ-03К ГОСТ 9109-81, 1 слой Эмаль ПФ-218 ХС белая ГОСТ 21227-75. 3 слоя - поверх. Б. Грунтовка ФЛ-03К. 2 слоя. Эмаль ПФ-115 белая ГОСТ 6465-76 3 слоя - остальное.
5. Маркировать: „МФС4.0040 эмалью ПФ-115 черной. Шрифт 7 ГОСТ 2304-81.

Изм.	Лист	№ докум.	Подпись	Дата
Разраб.		Кудрявцев		11.83
В.констр.		Кудрявцев		11.83
Проверил				
Рук. гр.		Толстов		11.83
Н. контр.				

МФС4.0040СБ

Щит

Литера	Масса	Масштаб
	23	1:10
Лист	Листов 1	

ВОЙСКОВАЯ ЧАСТЬ 54034

Инв. № подл. 76272 | Подпись и дата | Взам. инв. № | Инв. № дубл. | Подпись и дата

МФС4.0041

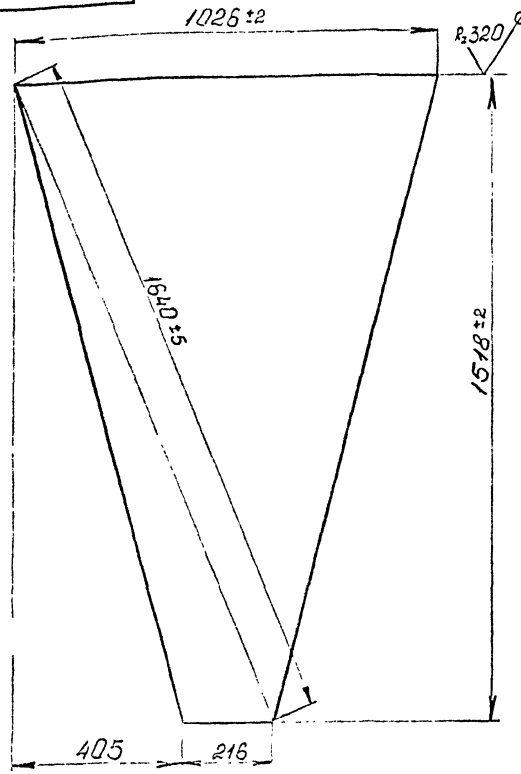

Изм.	Лист	№ докум.	Подпись	Дата	МФС4.0041			
Разраб.		[illegible]	[illegible]	11.83	Лист	Литера	Масса	Масшта
Вн.констр.		[illegible]	[illegible]	11.83			22	1:10
Проверил						Лист	Листов 1	
Рук.гр.		Толстов	[illegible]	11.83	Лист Б-3ГОСТ 19903-74 ВСт3пс ГОСТ 16523-70	ВОЙСКОВАЯ ЧАСТЬ 34034		
Н.контр.								

Инв. № подл. | Подпись и дата | Взам. инв. № | Инв. № дубл. | Подпись и дата

76273

Копировал

Формат А4

МФС4.0042

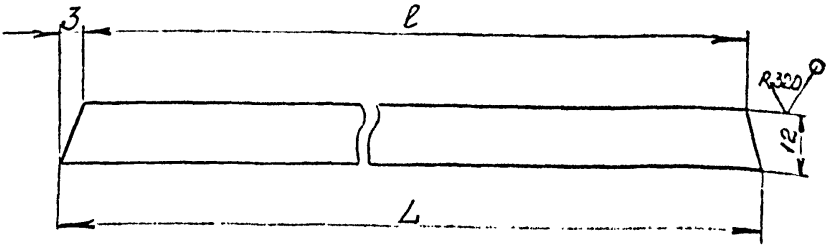

Обозначение	l, мм	L, мм	Масса, кг
МФС4.0042	190	196	0,05
-01	994	1000	0,26

Изм	Лист	№ докум.	Подпись	Дата
Разраб.		Кудрявцева		11.85
В.контр		Кудрявцева		11.85
Проверил				
Рук.гр.		Толстов		11.85
Н.контр.				

МФС4.0042

Планка

Литера	Масса	Масштаб
	см. табл	1:1

Лист | Листов 1

Лист Б-4 ГОСТ 19903-74 / ВСт3сп2 ГОСТ 14637-79

ВОЙСКОВАЯ ЧАСТЬ 54034

Формат

Инв. № подл. 76274 | Подпись и дата | Взам. инв. № | Инв. № дубл. | Подпись и дата

МФС4.0043

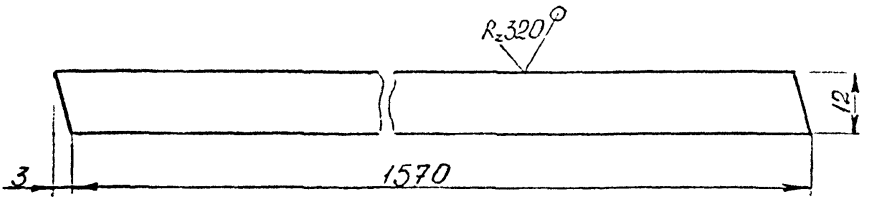

Изм	Лист	№ докум.	Подпись	Дата
Разраб.		Кудрявцев	Кудрявцев	11.83
В.контр		Кудрявцев	Кудрявцев	11.83
Проверил				
Рук.гр.		Толстов	Толстов	11.83
Н.контр.				

МФС4,0043

Планка

Литера	Масса	Масштаб
	0,4	1:1

Лист | Листов 1

Лист Б-3 ГОСТ 19903-74 / ВСт3пс ГОСТ 16523-70

ВОЙСКОВАЯ ЧАСТЬ 54034

Формат А4

Инв. № подл. 70275 | Подпись и дата | Взам. инв. № | Инв. № дубл. | Подпись и дата

Формат	Зона	Позиция	Обозначение	Наименование	Кол.	Примечание
				Документация		
Н			МФС4.0050СБ	сборочный чертеж		
				Детали		
А4		1	МФС4.0051	Лист	1	
А4		2	МФС4.0052	Планка	1	
		3	-01	Планка	1	
А4		4	МФС4.0053	Планка	2	

Изм.	Лист	№ докум.	Подпись	Дата	МФС4.0050
Разраб.		Куфравцев		11.83	Щит
Проверил		Куфравцев		11.83	
Рук.гр.		Толстов		11.83	
Н.контр.					
Утвердил		Якубо		11.83	

Литера	Лист	Листов
		1

ВОЙСКОВАЯ ЧАСТЬ 54034

Инв.№ подл. | 76276 | Подпись и дата | Взам. инв.№ | Инв.№ дубл. | Подпись и дата

Формат А4

МФС4.0050СБ

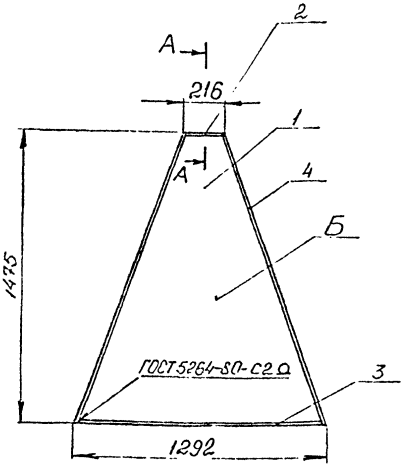

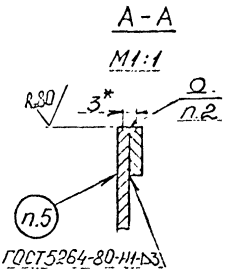

1. Размеры, кроме обозначенного „*"-для справок.
2. Сварка ручная электродуговая, кроме швов, обозначенных особо
3. Электрод Э42А. ГОСТ 9467-75
4. Покрытие: Грунтовка ФЛ-03к ГОСТ 9109-81. 1 слой. Эмаль ПФ-218ХС белая ГОСТ 21227-75. 3 слоя-поверхн Б
Грунтовка ФЛ-03к 2 слоя. Эмаль ПФ-115 белая ГОСТ 6465-76. 3 слоя. - остальное.
5. Маркировать: „МФС4.0050" эмалью ПФ-115 черной. Шрифт 7 ГОСТ 2.304-81.

Изм	Лист	№ докум.	Подпись	Дата
Разраб.		Кудрявцев		11.83
В. констр.		Кудрявцев		11.83
Проверил				
Рук. гр.		Толстов		11.83
Н. контр.				

МФС4.0050СБ

Щит

Литера	Масса	Масштаб
	27,5	1:10

Лист | Листов 1

ВОЙСКОВАЯ ЧАСТЬ 54034

Подпись и дата | Взам. инв. № | Инв. № дубл. | Подпись и дата | Инв. № подл.

6277

МФС4.0051

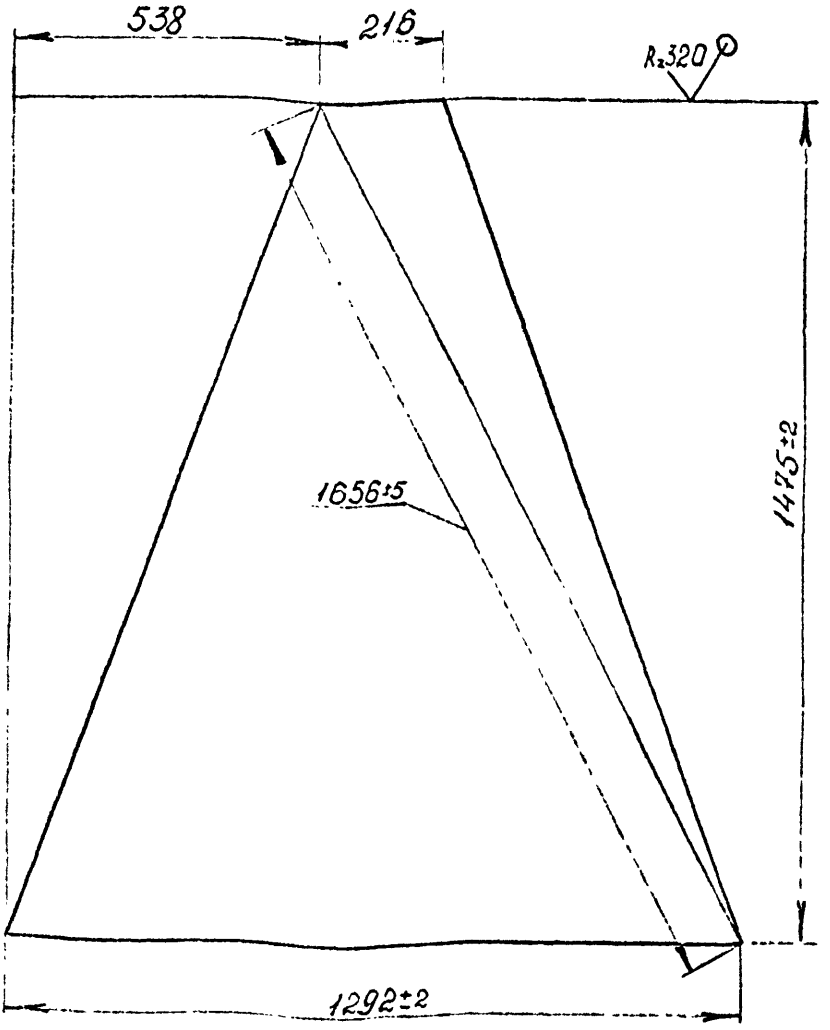

Инв.№ подл.	Подпись и дата	Взам.инв.№	Инв.№ дубл.	Подпись и дата
46278				

Изм.	Лист	№ докум.	Подпись	Дата
Разраб.		Куртуков		11.83
Н.контр.		Куртуков		11.83
Проверил				
Рук.гр.		Толстов		11.83
Н.контр.				

МФС4.0051

Лист III

Литера	Масса	Масштаб
	26	1:10
Лист	Листов 1	

Лист 5-3 ГОСТ 19903-74
3Ст3пс ГОСТ 16523-70

ВОЙСКОВАЯ ЧАСТЬ 54034

Копировал

Формат А4

МФС4.0052

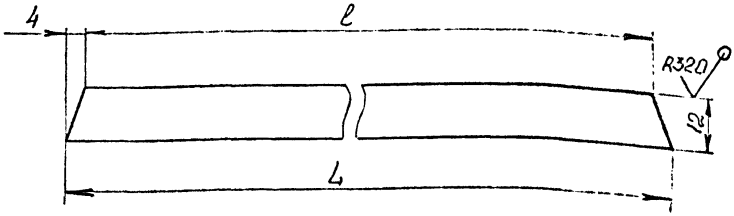

Обозначение	ℓ, мм	L, мм	Масса, кг
МФС4.0052	190	198	0,05
-01	1258	1266	0,32

Изм.	Лист	№ докум.	Подпись	Дата	МФС4.0052
Разраб.		Кудрявцева		11.83	Планка
Н.контр.		Кудрявцева		11.83	Литера / Масса / Масштаб: см. чертёж / 1:1
Проверил					Лист / Листов 1
Рук. гр.		Толстов		11.83	ВОЙСКОВАЯ ЧАСТЬ 54034
Н. контр.					

Копировал

Формат А4

Инв. № подл. 76279 | Подпись и дата | Взам. инв. № | Инв. № дубл. | Подпись и дата

Формат	Зона	Позиция	Обозначение	Наименование	Кол.	Примечание
				Документация		
А4			МФС 4.0060 СБ	Сборочный чертеж		
				Материалы		
		1		Канат капроновый КК25мм 45КТЕКС 08 ГОСТ 10293-77	8	м
		2		Шнур капроновый крученый Ф3мм бытовой ТУ6-06-5-15-74	95	м

Подпись и дата

Инв. № дубл.

Взам. инв. №

Подпись и дата

Инв. № подл. 76781

Изм.	Лист	№ докум.	Подпись	Дата
Разраб.		Тимофеева		12.83
Проверил				
Руков. гр.		Артамонов		12.83
Н. контр.				
Утвердил				12.83

МФС 4.0060

Сетка от птиц

Литера	Лист	Листов
		1

ВОЙСКОВАЯ ЧАСТЬ 54034

Формат А4

МФС 4.0060 СБ

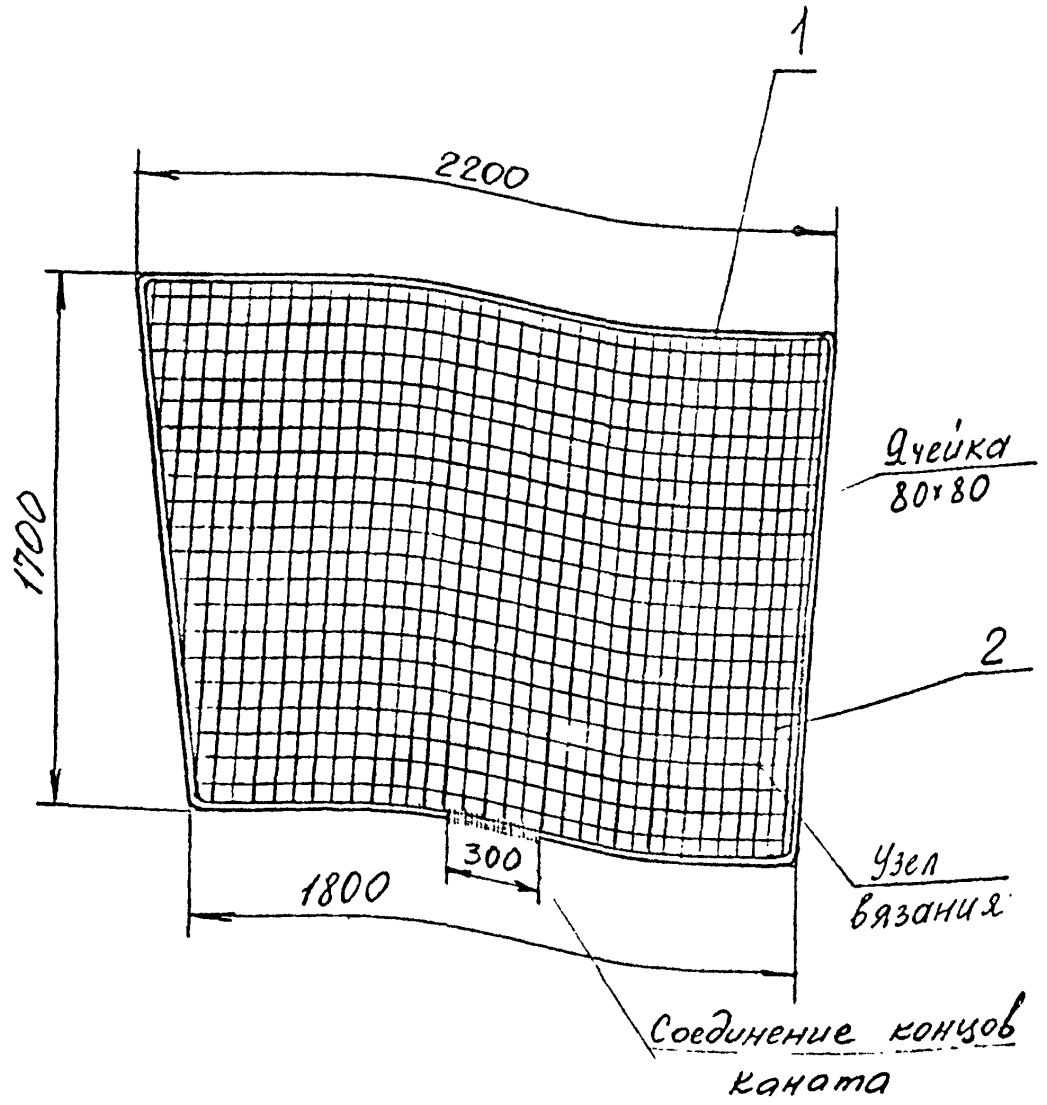

Инв № подл	Подп и дата	Взам инв №	Инв № дубл	Подп и дата
76782	[signature] XII.83			

Изм	Лист	№ докум	Подп.	Дата
Разраб		Тимофеева	[signature]	12.83
Рук. гр.		Артамонов	[signature]	12.83
Нач. отд		Якуба	[signature]	12.83

МФС 4.0060 СБ

Сетка от птиц

Лит	Масса	Масштаб
	1,0	1:20

Лист | Листов 1

Войсковая часть 54034

Формат А4

Формат	Зона	Поз.	Обозначение	Наименование	Кол.	Примечание
				Документация		
А3			МФС4.0070СБ	Сборочный чертеж		
				Детали		
А4		1	МФС4.0071	Труба	1	
А4		2	МФС4.0072	Скоба	1	
		3	-01	Скоба	1	
Б4		4	МФС4.0073	Заглушка Ф42		
				Лист Б-3 ГОСТ19903-74		
				ВСТ3пс ГОСТ16523-70	1	0,033кг

Подпись и дата | Инв. № дубл. | Взам. инв. № | Подпись и дата | Инв. № подл. 16776

Изм.	Лист	№ докум.	Подпись	Дата
Разраб.		Линская		12.83
Вед. кон.		Кривобоков		12.83
Рук. гр.		Кривобоков		12.83
Нач. отд.		Якуба		12.83

МФС4.0070

Стойка

Литера	Лист	Листов
		1

ВОЙСКОВАЯ ЧАСТЬ 54034

Формат А4

МФС4.0070СБ

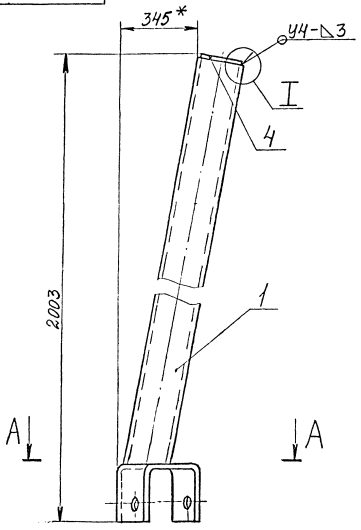

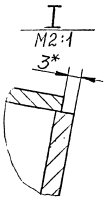

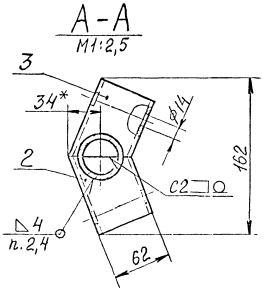

1. Размеры, кроме обозначенных „*", - для справок.
2. Сварка ручная электродуговая
3. Сварные швы - по ГОСТ 5264-80.
4. Электрод Э42А ГОСТ 9467-75.
5. Покрытие: Грунтовка ФЛ-03к ГОСТ 9109-81. 1 слой.

Изм.	Лист	№ докум.	Подпись	Дата	МФС4.0070СБ		
Разраб.		Липская		12.83	Стойка	Литера	Масса	Масштаб
Вед.конст.		Кривобоков		12.83			3,4	1:25
Рук.гр.		Кривобоков		12.83		Лист	Листов 1
Нач.отд.		Якубов		12.83		ВСЕ ... ЧАСТЬ ... 1	

Инв. № подл. | Подпись и дата | Взам. инв. № | Инв. № дубл. | Подпись и дата

76797 | Лит. 12.83

МФС4.0071

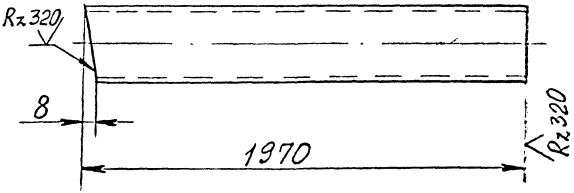

Изм.	Лист	№ докум.	Подпись	Дата
Разраб.		Липская	Лип	12.83
Вед. кон.		Кривобоков	[illegible]	12.83
Рук. гр.		Кривобоков	[illegible]	12.83

МФС4.0071

Труба

Литера	Масса	Масштаб
	7,6	1:2,5

Лист | Листов 1

Труба 40х3,5 ГОСТ 3262-75

ВОЙСКОВАЯ ЧАСТЬ 54034

Формат А4

Инв. № подл. 76778 | Подпись и дата Лип 12.83 | Взам. инв. № | Инв. № дубл. | Подпись и дата

МФС4.0072

Rz320 (√)

МФС4.0072 изображено
МФС4.0072-01 — зеркальное отражение

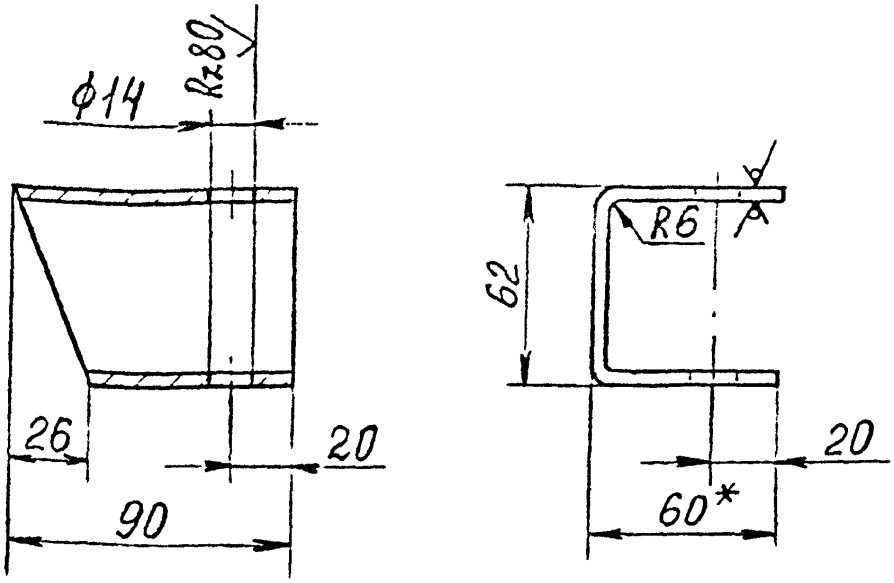

1.* Размер для справок.
2. Длина развертки – 168мм

Изм.	Лист	№ докум.	Подпись	Дата
Разраб.		Липская		12.83
Вед.конс.		Кривобоков		12.83
Рук.гр.		Кривобоков		12.83

МФС4.0072

Скоба

Литера	Масса	Масштаб
	0,41	1:2
Лист	Листов 1	

Лист Б-4 ГОСТ 19903-74
Вст3сп2 ГОСТ 14637-79

ВОЙСКОВАЯ ЧАСТЬ 54034

Формат А4

Инв.№ подл. 16479 | Подпись и дата 12.83 | Взам.инв.№ | Инв.№ дубл. | Подпись и дата

Формат	Зона	Позиция	Обозначение	Наименование	Кол.	Примечание
				Документация		
А3			МФС 4.0100СБ	Сборочный чертеж		
				Детали		
А4		1	МФС4.0101	Патрубок	1	
А4		2	МФС4.0102	Конус	1	
А4		3	МФС4.0103	Прочшина	4	
А4		4	МФС4.0104	Ребро	4	
Б4		5	МФС4.0106	Обрамление. $\ell = 4685$		
				Пруток Л63т.кр. Н-8		
				ГОСТ 2060-73	1	2,0кг

Подпись и дата | Инв. № дубл. | Взам. инв. № | Подпись и дата 12.83 | Инв. № подл. 76х55

Изм.	Лист	№ докум.	Подпись	Дата
Разраб.		Логичёв		XI.83
Проверил				
Руков.гр		Артемов		11.83
Н.контр.				
Утвердил				

МФС4.0100

Поддон

Литера	Лист	Листов
		1

ВОЙСКОВАЯ ЧАСТЬ 54034

Копировал

Формат А4

МФС4.0100СБ

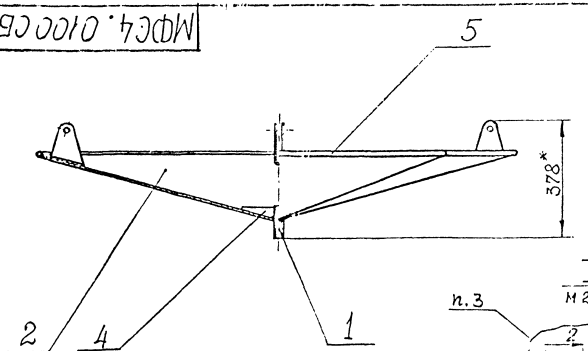

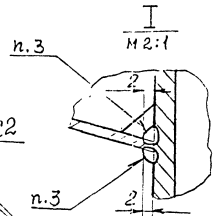

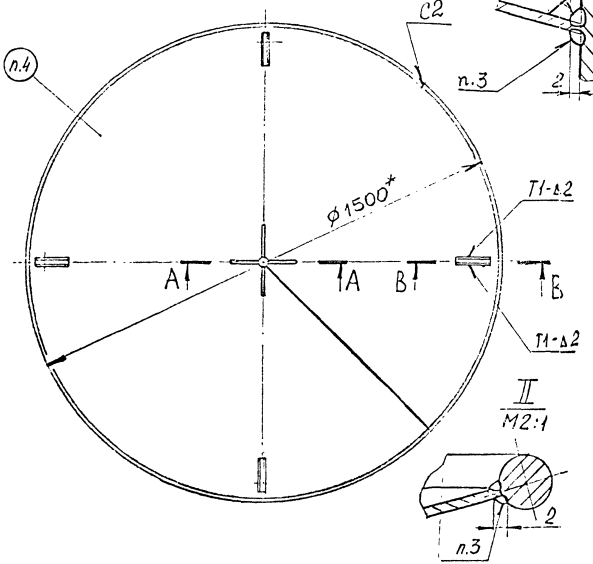

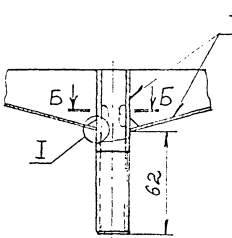

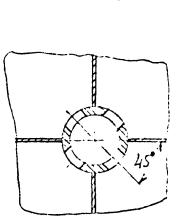

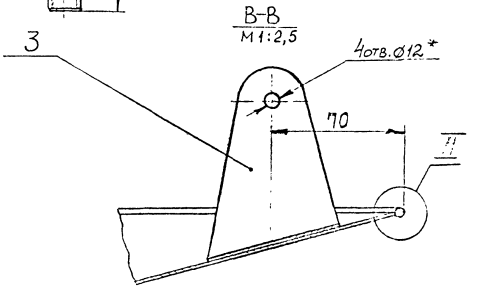

1. * Размеры для справок.
2. Сварные швы по ОСТ5.9272-77. Присадочный материал - сварочная проволока Ø63 ГОСТ 16130-72.
3. Сварка ручная газовая.
4. Маркировать „МФС4.0100" эмалью ПФ-115 черной ГОСТ 6465-76. Шрифт 7 ГОСТ 2.304-81.

						МФС4.0100СБ	
Изм.	Лист	№ докум.	Подпись	Дата			
Разраб.						Поддон	Литера / Масса / Масштаб: 26,0 / 1:10
Н.контр.							Лист / Листов
Проверил							
Рук. гр.							ВОЙСКОВАЯ ЧАСТЬ 64034
Гл.конструктор							
Нач. отд.							

Инв.№ подл. | Подпись и дата | Взам.инв.№ | Инв.№ дубл. | Подпись и дата

МФС4.0101

$R_2 80$ (✓)

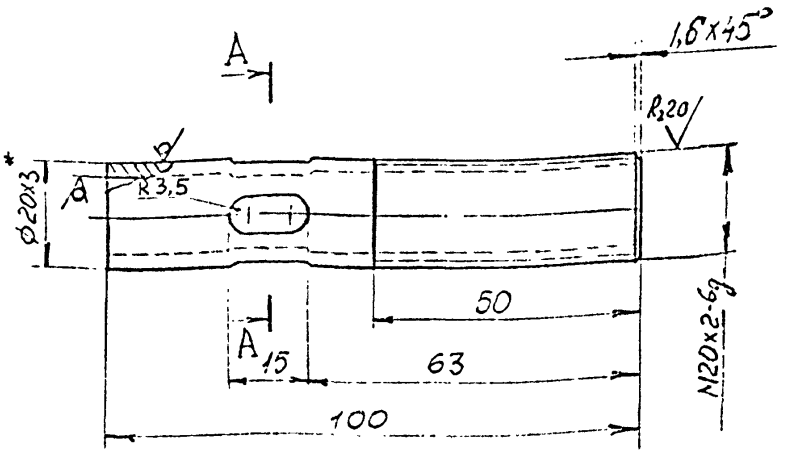

А–А

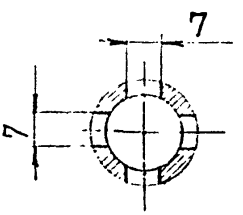

* Размер для справок.

					МФС4.0101			
Изм.	Лист	№ докум.	Подпись	Дата	Патрубок	Литера	Масса	Масшт
Разраб.		Логинова		XI.83			0,13	1:1
В. констр.		Артемьева		11 83		Лист		Листов 1
Проверил								
Рук. гр.		Артемьева		11 83	Труба ДКРНМ20×3 Л-63 ГОСТ 494-76	ВОЙСКОВАЯ ЧАСТЬ 54034		
Н. контр.								

Инв. № подл. 76257 | Подпись и дата Апрель 1983 | Взам. инв. № | Инв. № дубл. | Подпись и дата

МФС4.0102

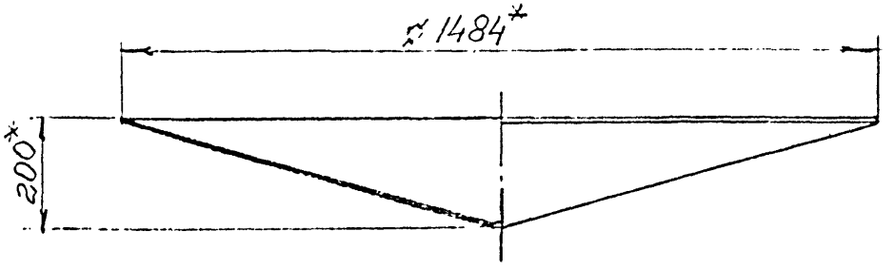

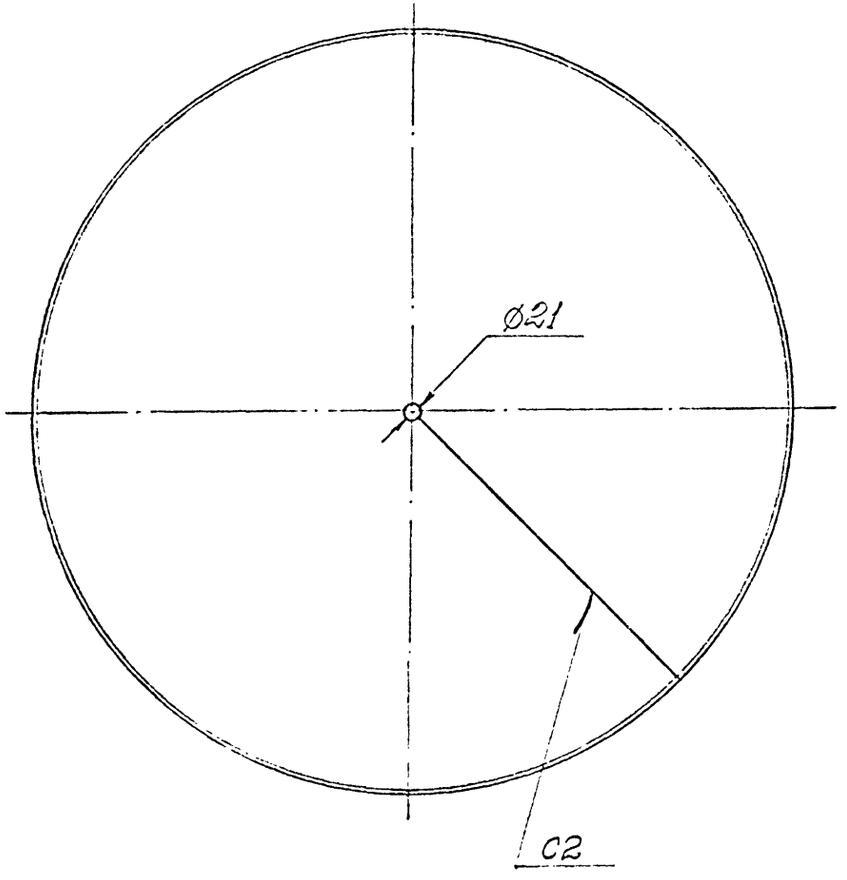

Развертка

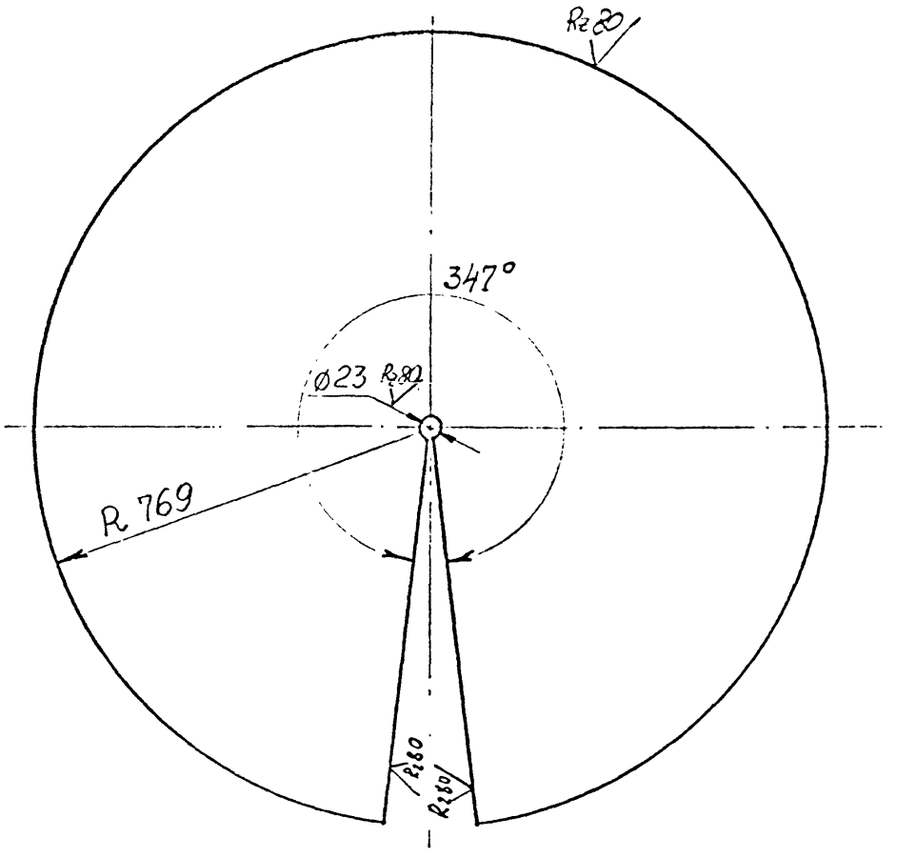

1. *Размеры для справок.
2. Сварной шов по ОСТ5.9272-77. Присадочный материал - сварочная проволока Л63 ГОСТ16130-72.

Изм	Лист	№ докум.	Подпись	Дата	МФС4.0102			
Разраб.		Лозанова		XI.83	Конус	Литера	Масса	Масштаб
В.констр.		Артамонов		11.83			23,0	1:10
Проверил						Лист	Листов 1	
Рук.гр.		Артамонов		11.83	Лист ГН 1,5 Л63 ГОСТ 931-78	ВОЙСКОВАЯ ЧАСТЬ 54034		
Н.контр								

Копировал

Формат А3

Инв. № подл. 76262 | Подпись и дата | Взам. инв. № | Инв. № дубл. | Подпись и дата

МФС4.0103

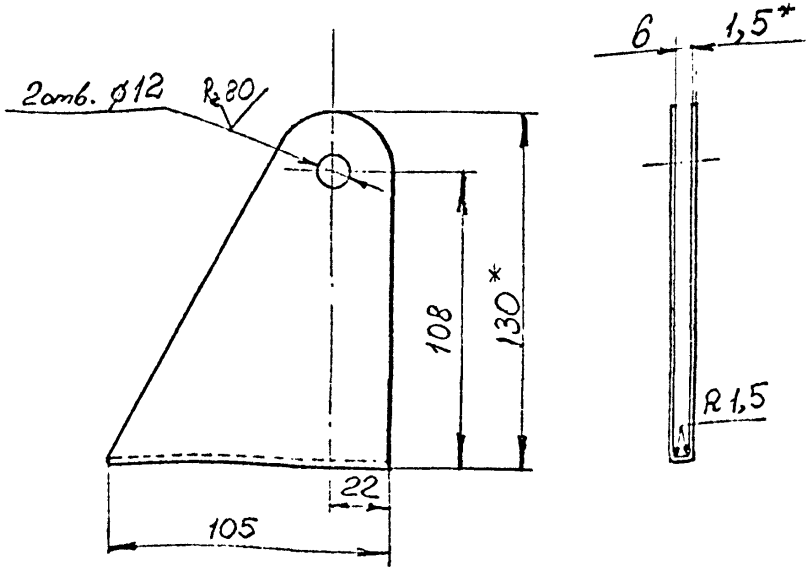

Развертка

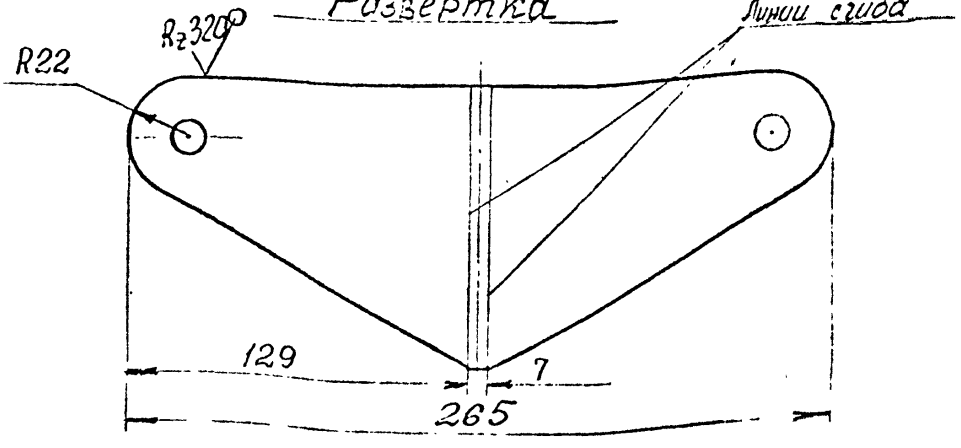

* Размеры для справок.

Изм	Лист	№ докум.	Подпись	Дата	МФС4.0103		
Разраб.		Логинова		17.83	Проушина	Литера	Масса 0,26	Масштаб 1:2
В.контр		Артемова		11.83		Лист	Листов 1
Проверил							
Рук.гр.		Артемова		11.83	Лист ГН1,5 ЛЕ3 ГОСТ 931-78	ВОЙСКОВАЯ ЧАСТЬ 54034	
Н.контр.							

Инв. № подл. 76263 | Подпись и дата | Взам. инв. № | Инв. № дубл. | Подпись и дата

Формат А1

МФС 4.0104

(√)

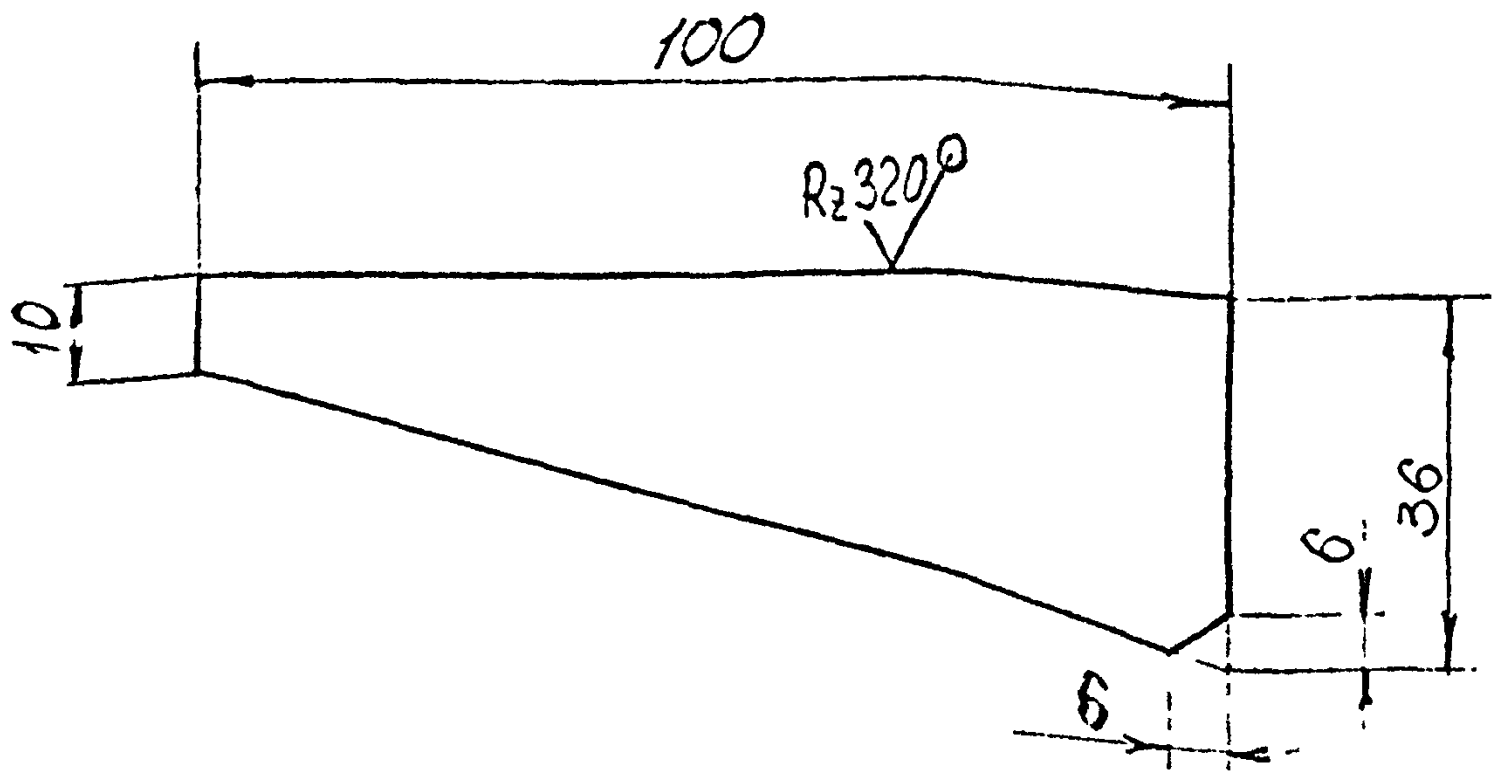

Изм.	Лист	№ докум.	Подпись	Дата	МФС 4.0104
Разраб.		[illegible]	[illegible]	XI.83	Ребро
Н.контр.		[illegible]	[illegible]	11.83	
Проверил					
Рук.гр.		[illegible]	[illegible]	11.83	Лист ГН 1,5 Л63 ГОСТ 931-78
Н.контр.					

Литера	Масса	Масштаб
	0,03	1:1

Лист | Листов 1

ВОЙСКОВАЯ ЧАСТЬ 34034

Формат А4

Инв. № подл. 76264 | Подпись и дата | Взам. инв. № | Инв. № дубл. | Подпись и дата

Формат	Зона	Позиция	Обозначение	Наименование	Кол.	Примечание
				Документация		
А3			МФС4.0200 СБ	Сборочный чертеж		
				Детали		
А4		1	МФС4.0201	Труба	1	
А4		2	МФС4.0202	Труба	1	
А4		3	МФС4.0203	Фланец	1	
А4		4	МФС4.0204	Труба	1	

Инв. № подл. 76838 | Подпись и дата 14.83 | Взам. инв. № | Инв. № дубл. | Подпись и дата

Изм.	Лист	№ докум.	Подпись	Дата
Разраб.		Тимофеева		11.83
Провер.				
Рук.гр.		Абрамов		11.83
Н.контр.				
Утвердил		Якуба		11.83

МФС4.0200

Кронштейн для штор

Литера	Лист	Листов
		1

ВОЙСКОВАЯ ЧАСТЬ 64034

МФС 4.0200 С6

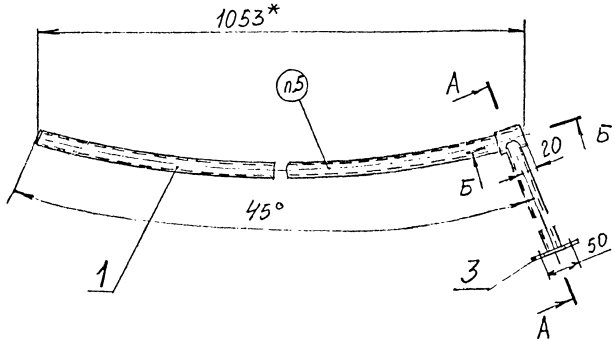

А–А повернуто
М1:2

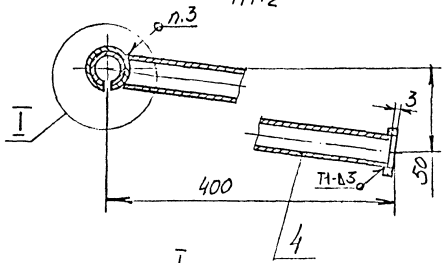

I
М1:1

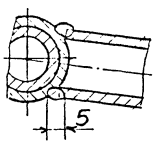

Б–Б
М1:2

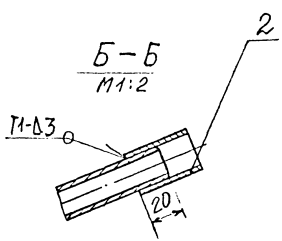

1. *Размер для справок.
2. Сварные швы по ОСТ 5.9272-77. Присадочный материал – сварочная проволока Л63 ГОСТ 16130-72.
3. Сварка ручная газовая.
4 Покрытие: Грунтовка ВЛ-02 ГОСТ 12707-77. 2 слоя.
5. Маркировать „МФС 4.0200" эмалью ПФ-115 черной ГОСТ 6465-76. Шрифт 7 ГОСТ 2.304-81.

					МФС 4.0200 С6			
Изм.	Лист	№ докум.	Подп.	Дата	Кронштейн для штор	Лит.	Масса	Масштаб
Разраб.		Тимофеева		1.83			2,5	1:1
В. Констр.		Артамонов		1.83		Лист	Листов 1	
Рук. гр.		Артамонов		12.83		Войсковая часть 54034		
Нач. отд.		Якова		12.83				

Подп.	Подп. и дата	Взам. инв. №	Инв. № дубл.	Подп. и дата
9	17.83			

МФС 4.0201

Rz320 (√)

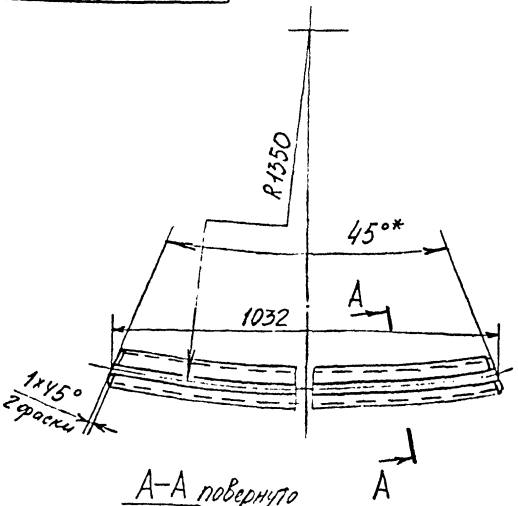

А–А повернуто
М1:1

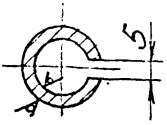

1. Длина развертки — 1060 мм
2* Размер для справок

Изм	Лист	№ докум	Подп	Дата
Разраб.		Тимофеева		11.83
В. констр		Артамонов		12.83
Рук. гр		Артамонов		12.83

МФС 4.0201

Труба

Лит	Масса	Масштаб
	1,4	1:2

Лист | Листов 1

Труба ДКРНМ 20×3 Л63 ГОСТ 494-76

Войсковая часть 54034

Инв. № подл. 76840 | Подп. и дата 12.83 | Взам. инв. № | Инв. № дубл. | Подп. и дата

Формат А4

МФС 4.0202

Rz320 √(√)

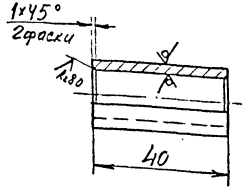

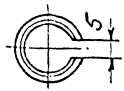

Изм.	Лист	№ докум.	Подп.	Дата
Разраб.		Тимофеева		11.83
В.конт.		Артамонов		12.83
Рук. гр.		Артамонов		12.83

МФС 4.0202

Труба

Лит	Масса	Масштаб
	0,07	1:1

Лист | Листов 1

Труба ДКРНМ 26×3 Л63 ГОСТ 494-76

Войсковая часть 54034

Подп. и дата 12.83

Взам. инв. №

Инв. № дубл.

Подп. и дата

Инв. № подл. 76841

МФС4.0203

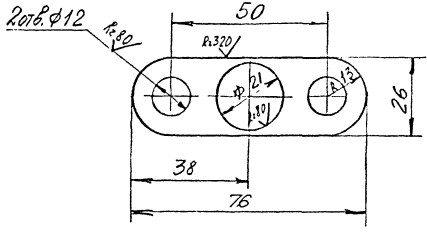

Изм.	Лист	№ докум.	Подп.	Дата	МФС4.0203		
Разраб.		Тимофеева		11.83	Фланец	Лит.	Масса 0,12	Масштаб 1:1
Н. контр.		Артамонов		11.83		Лист	Листов 1
Рук. гр.		Артамонов		11.83			
					Лист ГН 5.0 Л63 ГОСТ 931-78	Войсковая часть 54034	

Инв. № подл. | Подп. и дата | Взам. инв. № | Инв. № дубл. | Подп. и дата

Формат А4

МФС 4. 0204

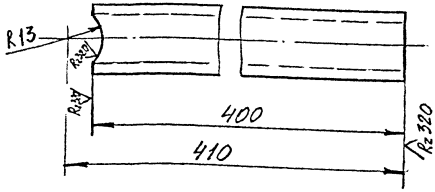

Инв № подл.	Подп. и дата	Взам. инв №	Инв № дубл.	Подп. и дата
76843	12.83			

Изм.	Лист	№ докум.	Подп.	Дата
Разраб.		Тимофеева		12.83
Б. инженер		Артамонов		12.83
Рук. гр.		Артамонов		12.83

МФС 4. 0204

Труба

Лит	Масса	Масштаб
	0,54	1:1

Лист | Листов 1

Труба ДКРНМ 20×3 ЛБЗ ГОСТ 494-76

Войсковая часть 54034

Формат А4

Формат	Зона	Позиция	Обозначение	Наименование	Кол.	Примечание
				Документация		
А4			МФС4.0300 СБ	Сборочный чертеж		
				Детали		
А4		1	МФС4.0301	Планка	1	
А4		2	МФС4.0302	Петля	1	

Подпись и дата | Инв. № дубл. | Взам. инв. № | Подпись и дата | Инв. № подл. 76251

Изм.	Лист	№ докум.	Подпись	Дата
Разраб.		Шикова		11.83
Проверил				
Руков. гр.		Артемов		11.83
Н. контр.				
Утвердил				

МФС4.0300

Кронштейн

Литера	Лист	Листов
		1

ВОЙСКОВАЯ ЧАСТЬ 5 4 0 3 4

Формат А4

МФС4.0300СБ

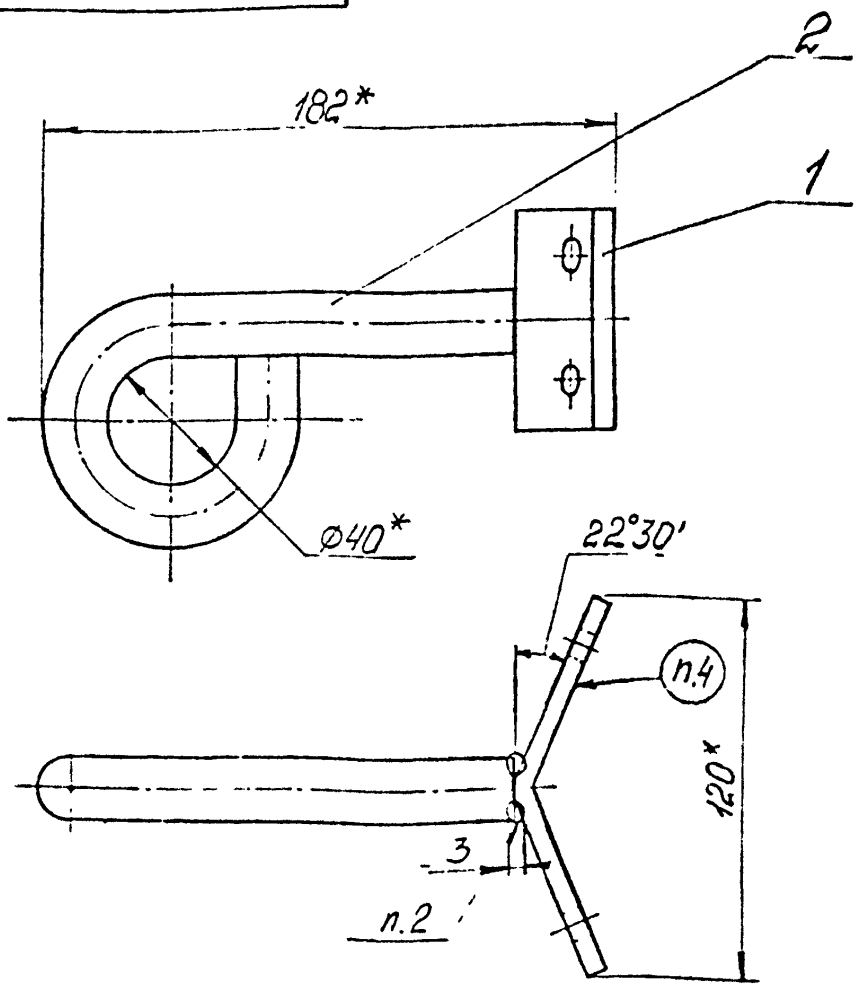

1.* Размеры для справок.
2. Сварка ручная электродуговая.
3. Электрод Э42А ГОСТ 9467-75.
4. Маркировать „МФС4.0300" эмалью ПФ-115 черной ГОСТ 6465-76. Шрифт 7 ГОСТ 2.304-81

Изм	Лист	N докум.	Подпись	Дата
Разраб.		Шикова		11.83
В.констр.		Артамонов		11.83
Провер.				
Рук.гр.		Артамонов		11.83
Н.контр.				
Начотд.		Якуба		12.83

МФС4.0300 СБ

Кронштейн

Литера	Масса	Масштаб
	1,2	1:2

Лист | Листов 1

Войсковая часть 54034

Формат А4

Инв. № подл. 76252 | Подпись и дата | Взам. инв. № | Инв. № дубл. | Подпись и дата

МФС4.0301

Rz80 √(√)

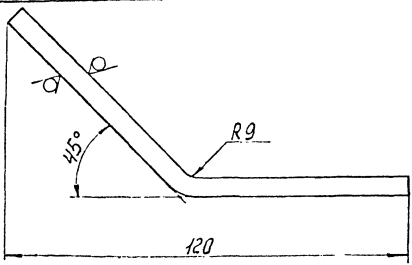

Развертка

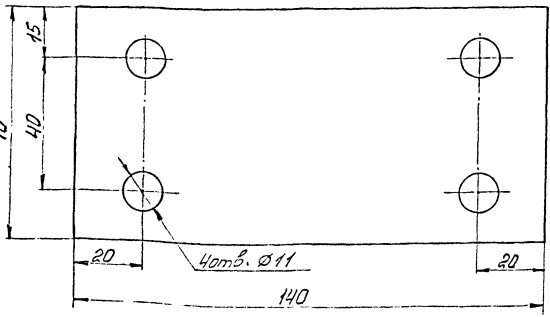

Инв. № подл.	Подпись и дата	Взам. инв. №	Инв. № дубл.	Подпись и дата			
76253	12.83						

Изм.	Лист	№ докум.	Подпись	Дата	МФС4.0301		
Разраб.		Шикова		11.83	Планка	Литера	Масса 0,45	Масшт. 1:1
Пров.		Артамонов		11.83		Лист	Листов 1
Рук.							
Н. контр.		Артамонов		11.83			
Нач. отд.							

Лист Б6 ГОСТ 19903-74 / В Ст3сп2 ГОСТ 14637-79

Войсковая часть 54034

Формат А4

МФС4.0302

Rz 160 (√)

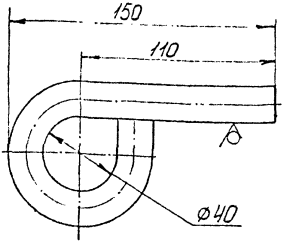

Длина развертки -272мм

Изм.	Лист	№ докум.	Подпись	Дата	МФС4.0302			
Разраб.		Шукова		11.83	Петля	Литера	Масса 0,67	Масштаб 1:2
В.контр.		Артамонов		11.83		Лист	Листов 1	
Провер.								
Рук.гр.		Артамонов		11.83	Круг В20 ГОСТ 2590-71 / ВСт3сп2 ГОСТ 535-79	Войсковая часть 540.34		
Н.контр.								
Нач.стр.								

Инв.№ подл. 76254 | Подпись и дата | Взам.инв.№ | Инв.№ дубл. | Подпись и дата

Формат А4

Формат	Зона	Позиция	Обозначение	Наименование	Кол.	Примечание
				Документация		
А2			МФС4.0400СБ	Сборочный чертеж		
				Детали		
А4		1	МФС4.0401	Нога	2	
А4		2	МФС4.0402	Поперечина	9	
А4		3	МФС4.0403	Диск	2	
А4		4	МФС4.0404	Крюк	2	
А4		5	МФС4.0405	Планка	2	
54		6	МФС4.0406	Стойка l=3047		
				Труба 20×2,8 ГОСТ 3262-75	2	5,1кг
54		7	МФС4.0407	Заглушка Ø23		
				Лист Б-3 ГОСТ 19903-74 / ВСт.3пс ГОСТ 16523-70	2	0,03кг
				Стандартные изделия		
		8		Болт М10×30.46.026		
				ГОСТ 7798-70	4	
		9		Гайка М10. 4.026		
				ГОСТ 5915-70	4	
		10		Шайба 10.04.02.24		
				ГОСТ 11371-78	4	

Подпись и дата

Инв. № дубл.

Взам. инв. №

Подпись и дата

Инв. № подл. 16229

Изм.	Лист	№ докум.	Подпись	Дата
Разраб.		Лемешева		11.83
Проверил				
Руков. гр.				11.83
Н. контр.				
Утвердил				

МФС4.0400

Лестница

Литера	Лист	Листов
		1

ВОЙСКОВАЯ ЧАСТЬ 54034

МФС4.0400СБ

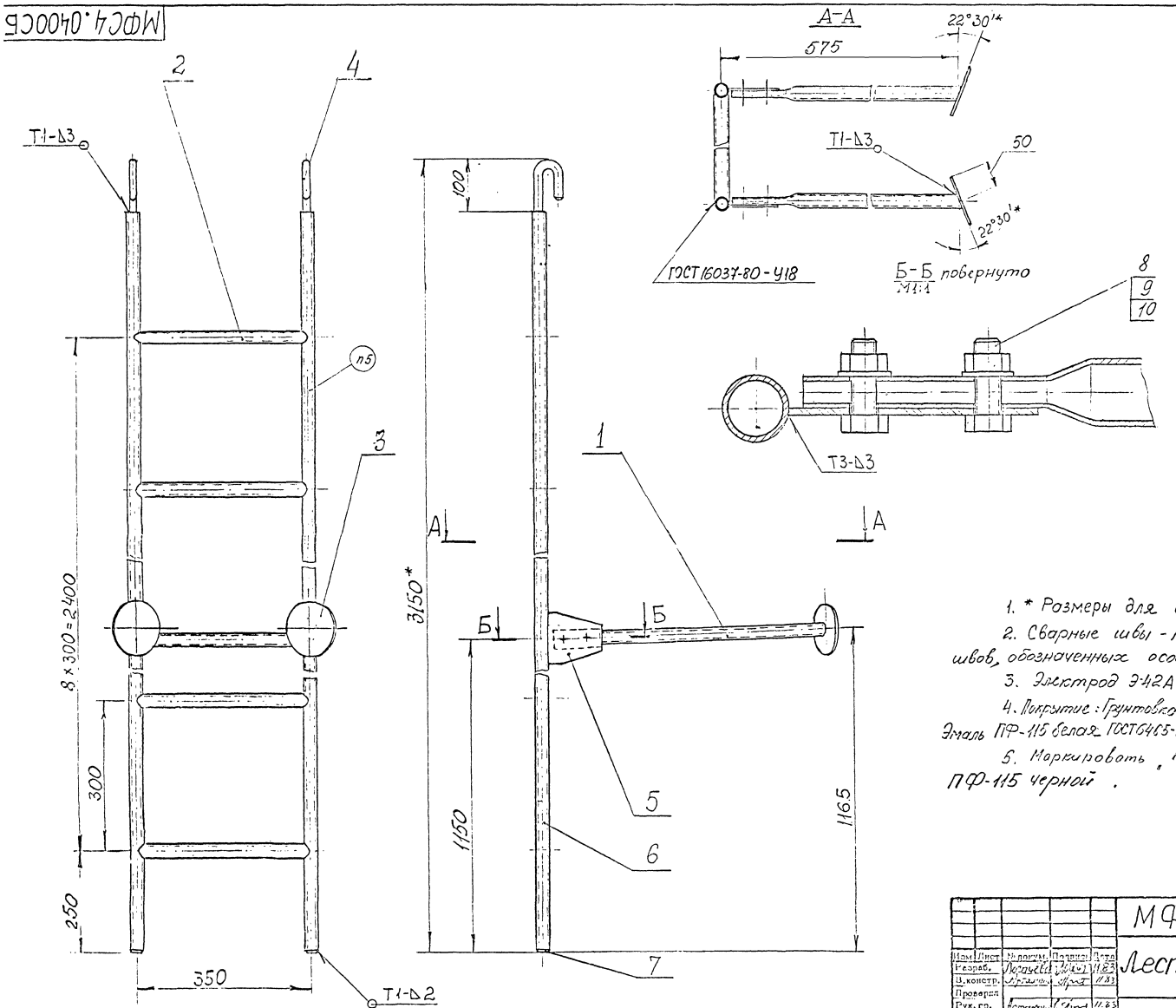

1. * Размеры для справок.
2. Сварные швы - по ГОСТ 5264-80, кроме швов, обозначенных особо.
3. Электрод Э-42А ГОСТ 9467-75.
4. Покрытие: Грунтовка ФЛ-03К ГОСТ 9109-81. 2 слоя. Эмаль ПФ-115 белая ГОСТ 6465-76. 3 слоя, кроме резьбовой пов...
5. Маркировать „МФС4. 0400" эмалью ПФ-115 черной. Шрифт 7 ГОСТ 2.304-81.

Изм.	Лист	№ докум.	Подпись	Дата	МФС4.0400 СБ			
Разраб.		Лосичева		11.83	Лестница	Литера	Масса	Масштаб
В. констр.				11.83			21	1:5
Проверил						Лист	Листов 1	
Рук. гр.				11.83		ВОЙСКОВАЯ ЧАСТЬ 54034		
Н. контр.								
Утв. отд.				11.83				

Копировал

Формат А2

МФС4.0401

$R_z 320$ (✓)

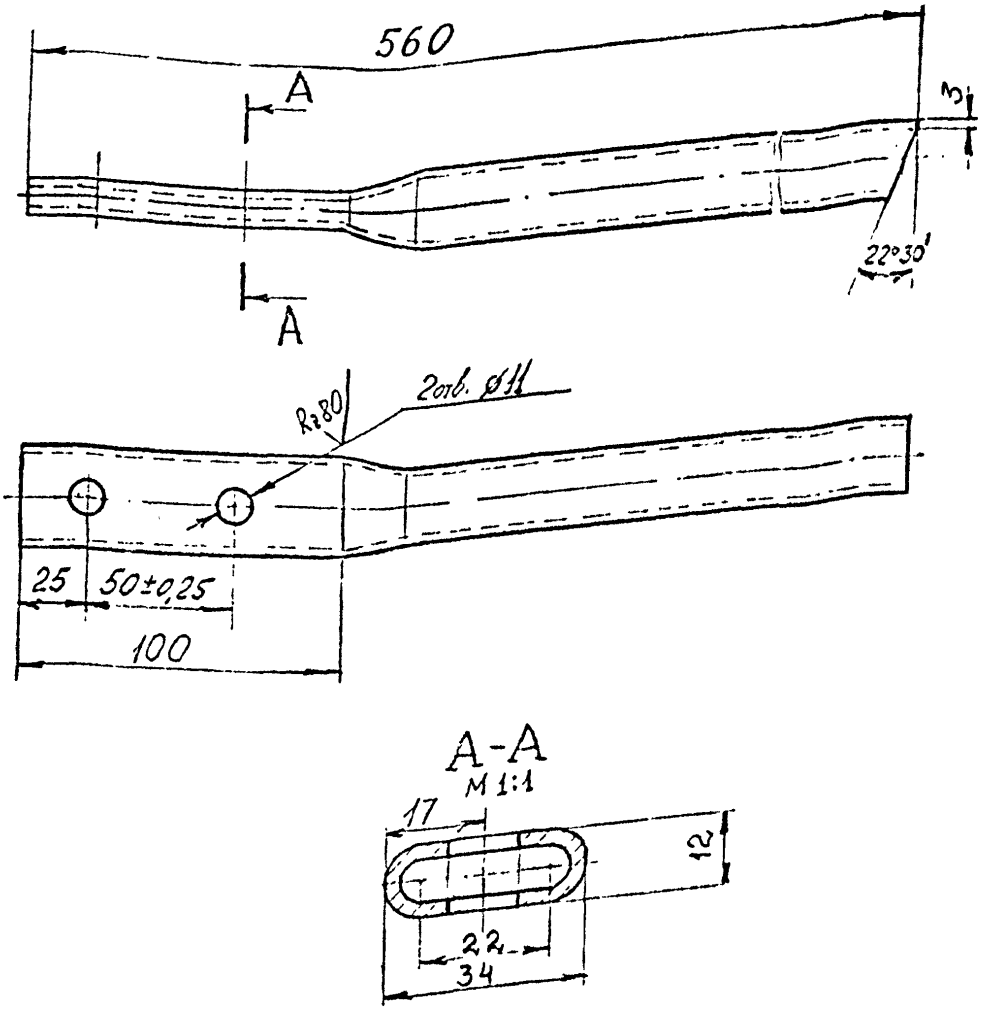

Изм	Лист	№ докум.	Подпись	Дата
Разраб.		[illegible]	[illegible]	11.83
В. констр.		[illegible]	[illegible]	11.83
Проверил				
Рук. гр.		[illegible]	[illegible]	11.83
Н. контр.				

МФС4.0401

Нога

Труб. 20х2,2 ГОСТ 3262-75

Литера	Масса	Масштаб
	0,8	1:2

Лист | Листов

ВОЙСКОВАЯ ЧАСТЬ 54034

Инв. № подл. 76232 | Подпись и дата Апрель 12.83 | Взам. инв. № | Инв. № дубл. | Подпись и дата

Копиров. Формат

МФС 4.0402

R_z 320 (✓)

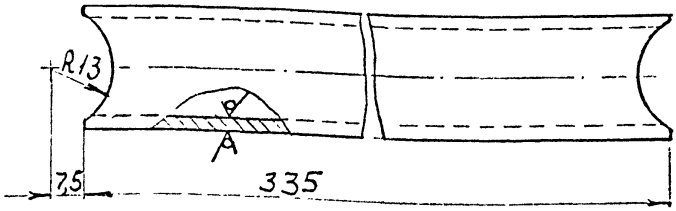

Изм.	Лист	№ докум.	Подпись	Дата
Разраб.		Лопачёва		11.83
В. констр.		Артемьев		11.83
Проверил				
Рук. гр.		Артемьев		11.83
Н. контр				

МФС 4.0402

Поперечина

Труба 20х2,8 ГОСТ 3262-75

Литера	Масса	Масштаб
	0,57	1:1

Лист | Листов 1

ВОЙСКОВАЯ ЧАСТЬ 54034

Копировал

Формат

Инв. № подл. 76231 | Подпись и дата 12.83 | Взам. инв. № | Инв. № дубл. | Подпись и дата

МФС 4.0403

Rz80 (√)

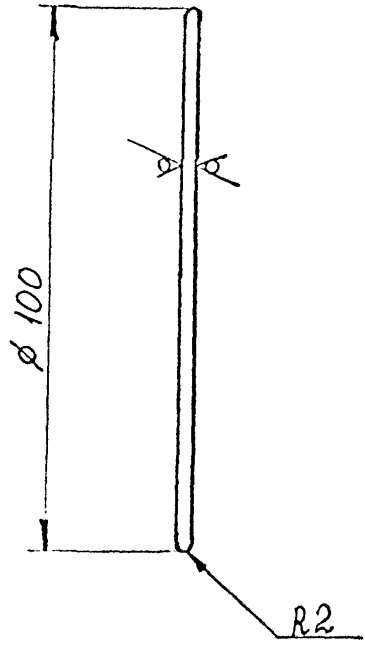

Инв.№ подл. | Подпись и дата | Взам.инв.№ | Инв.№ дубл. | Подпись и дата

Изм.	Лист	№ докум.	Подпись	Дата
Разраб.				11.83
Т.контр.				11.83
Проверил				
Рук. гр.				11.83
Н. контр.				

МФС 4.0403

Диск

Литера	Масса	Масштаб
	0,25	1:1

Лист | Листов

Б-3 ГОСТ 19903-74
Лист ВСт3пс ГОСТ 16523-70

ВОЙСКОВАЯ ЧАСТЬ 54034

МФС 4.0404

Rz 80 (√)

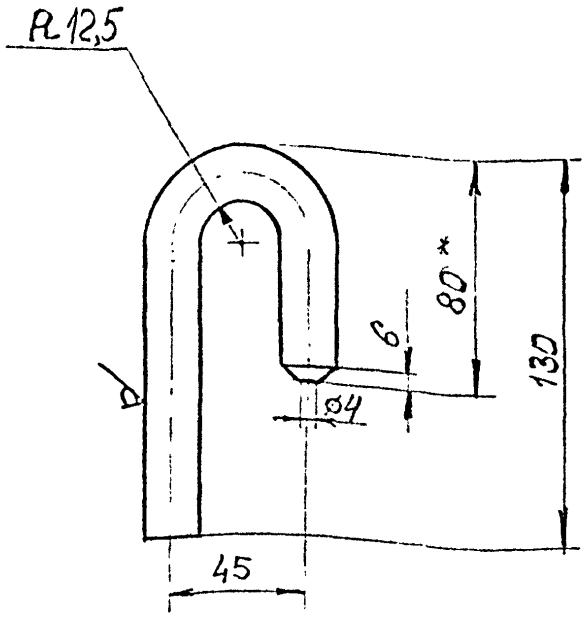

1. Длина развертки 216 мм.
2.* Размер для справок.

Изм.	Лист	№ докум.	Подпись	Дата	МФС 4.0404		
Разраб.				11.83	Крюк	Литера	Масса 0,6	Масштаб 1:2
В. констр.				11.83				
Проверил						Лист	Листов 1
Рук. гр.				11.83	Крюк В20 ГОСТ 2590-71	ВОЙСКОВАЯ ЧАСТЬ 54034	
Н. контр.					Сталь ВСт3кп2 ГОСТ 535-79		

Инв. № подл. | Подпись и дата | Взам. инв. № | Инв. № дубл. | Подпись и дата

МФС4.0405

(√)

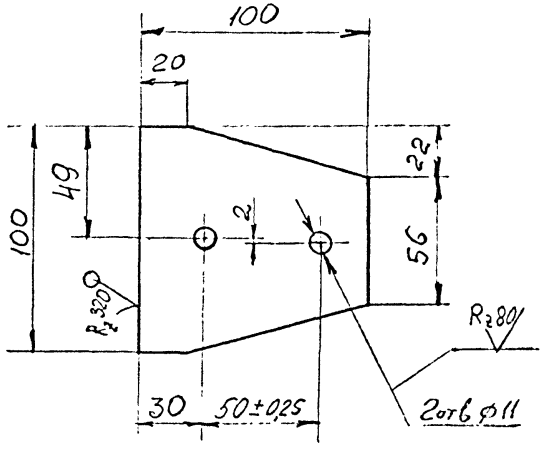

					МФС4.0405			
Изм.	Лист	№ докум.	Подпись	Дата	Планка	Литера	Масса	Масштаб
Разраб.				11.83			0,2	1:2
В.констр.						Лист	Листов 1	
Проверил								
Рук.гр.				12.83	Лист Б-3ГОСТ 19903-74	ВОЙСКОВАЯ ЧАСТЬ 54034		
Н.контр.					ВСт 3пс ГОСТ 16523-70			

Инв. № подл. 76246 | Подпись и дата | Взам. инв. № | Инв. № дубл. | Подпись и дата

Формат	Зона	Позиция	Обозначение	Наименование	Кол.	Примечание
				Документация		
А4			МФС4.0500 СБ	Сборочный чертеж		
				Детали		
А4		1	МФС4.0501	Планка	1	
А4		2	МФС4.0502	Скоба	1	
				Стандартные изделия		
		4		Винт М8×16.46.026 ГОСТ 1483-75	1	

Инв. № подл. 76234 | Подпись и дата | Взам. инв. № | Инв. № дубл. | Подпись и дата

Изм.	Лист	№ докум.	Подпись	Дата
Разраб.		Полочев		11.8
Проверил				
Рутов.гр		Абрамова		11.8
Н.контр.				
Утвердил		Друбо		11.8

МФС4.0500

Зажим

Литера	Лист	Листов
		1

ВОЙСКОВАЯ ЧАСТЬ 84034

МФС4.0500 СБ

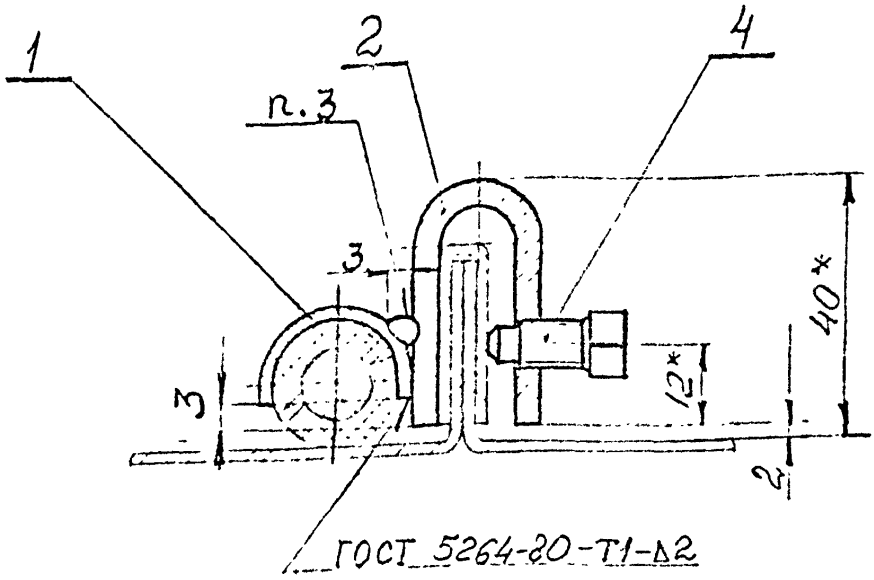

ГОСТ 5264-80-Т1-А2

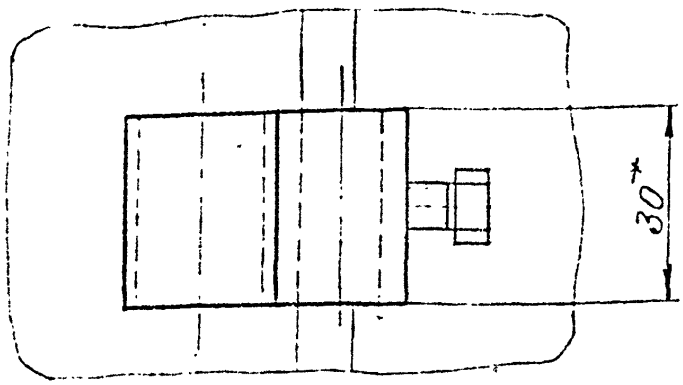

1. * Размеры для справок.
2. Электрод Э42А ГОСТ 9467-75.
3. Сборка ручная электродуговая.
4. Покрытие: Грунтовка ФЛ-03К ГОСТ 9109-81. 2 слоя Эмаль ПФ-115 белая ГОСТ 6465-76. 3 слоя, кроме резьбовых поверхн.

Изм.	Лист	№ докум.	Подпись	Дата
Разраб.	Логачёва			11.83
Провер.				
Вед. конс.	Артамонов			11 83
Рук. гр.	Артамонов			11 83
Нач. отд.	Яхина			11 83

МФС4.0500 СБ

Зажим

Литера	Масса	Масштаб
	0,1	1:1

Лист | Листов 1

Войсковая часть 54034

Инв. № подл. 76235 | Подпись и дата | Взам. инв. № | Инв. № дубл. | Подпись и дата

МФС4.0501

Rz320 (√)

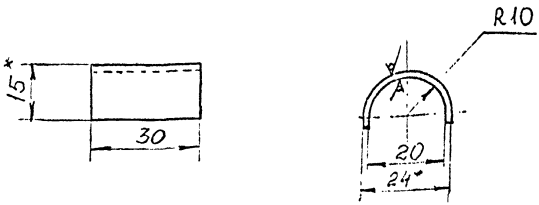

1. Длина развертки - 40 мм.
2. * Размеры для справок.

					МФС4.0501			
Изм.	Лист	№ докум.	Подпись	Дата	Планка	Литера	Масса	Масштаб
Разраб.		Лисичёв		11.83			0,02	1:1
В.контр.		Артамонов		11.83				
Провер.						Лист	Листов 1	
Рук.гр.		Артамонов		11.83	Лист Б-2,0 ГОСТ 19903-74	ВОЙСКОВАЯ ЧАСТЬ 54034		
Н.контр.					ВСт 3пс ГОСТ 16523-70			

Инв. № подл. 76236 | Подпись и дата | Взам. инв. № | Инв. № дубл. | Подпись и дата

Копировал

Формат А4

МФС4.0502

Rz320 (✓)

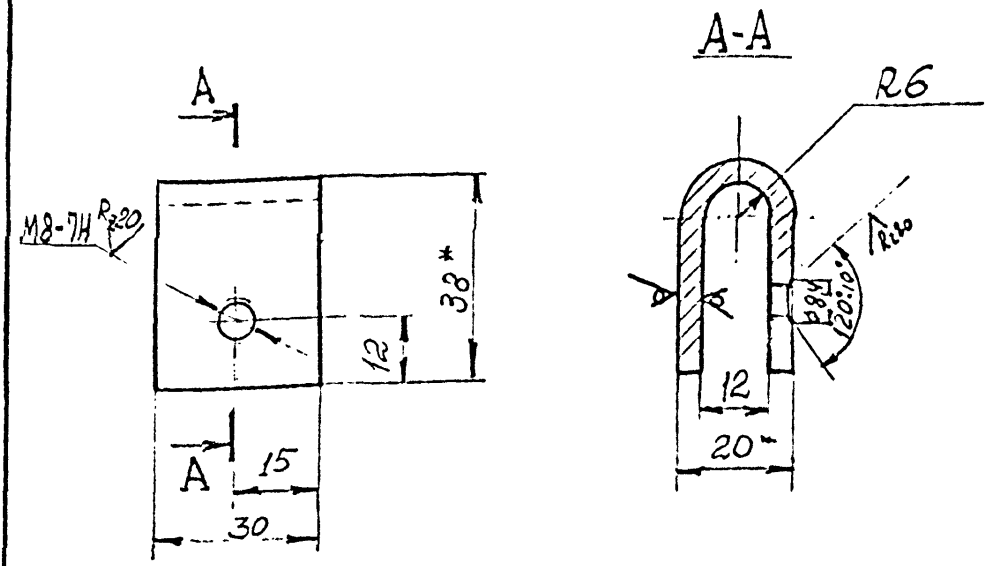

1. Длина развертки - 80 мм.
2. * Размеры для справок.

Изм.	Лист	№ докум.	Подп.	Дата
Констр.		Лазачева		11.83
Вед. кон.				11.83
Рук. гр.		Артемонов		11.83
Контр.				

МФС4.0502

Скоба

Лит.	Масса	Масштаб
	0,06	1:1

Лист | Листов 1

Лист Б-4 ГОСТ 19903-74
ВСт 3 сп 2 ГОСТ 14637-79

Войсковая часть 54034

Инв. № подл. 76237 | Подпись и дата 12.83 | Взам. инв. № | Инв. № дубл. | Подпись и дата

Копировал

Формат А4

Формат	Зона	Позиция	Обозначение	Наименование	Кол.	Примечание
				Документация		
А3			МФС4.0600 СБ	Сборочный чертеж		
				Детали		
А4		1	МФС4.0601	Пробка	4	
А4		2	МФС4.0602	Стойка	2	
А4		3	МФС4.0603	Ступенька	2	
А4		4	МФС4.0604	Поперечина	2	
А4		5	-01	Поперечина	2	
А4		6	МФС4.0605	Труба	2	
А4		7	-01	Труба	2	
А4		8	МФС4.0606	Труба	2	
А4		9	-01	Труба	1	
А4		10	МФС4.0607	Планка	2	
Б4		11	МФС4.0608	Доска 19×120×600		
				Сосна Борт		
				ГОСТ 24454-80Е	3	
				Стандартные		
				изделия		
		13		Шуруп 1-5×20.029		
				ГОСТ 1146-80	6	

Подпись и дата

Инв. № дубл.

Взам. инв. №

Подпись и дата

Инв. № подл. 76281

Изм.	Лист	№ докум.	Подпись	Дата
Разраб.		Кудрявцев		11.85
Проверил				
Руков. гр		Толстов		11.85
Н. контр.				
Утвердил		Якубы		12.85

МФС4.0600

Подставка

Литера	Лист	Листов
		1

ВОЙСКОВАЯ ЧАСТЬ 54034

Формат А4

МФС4.0600 СБ

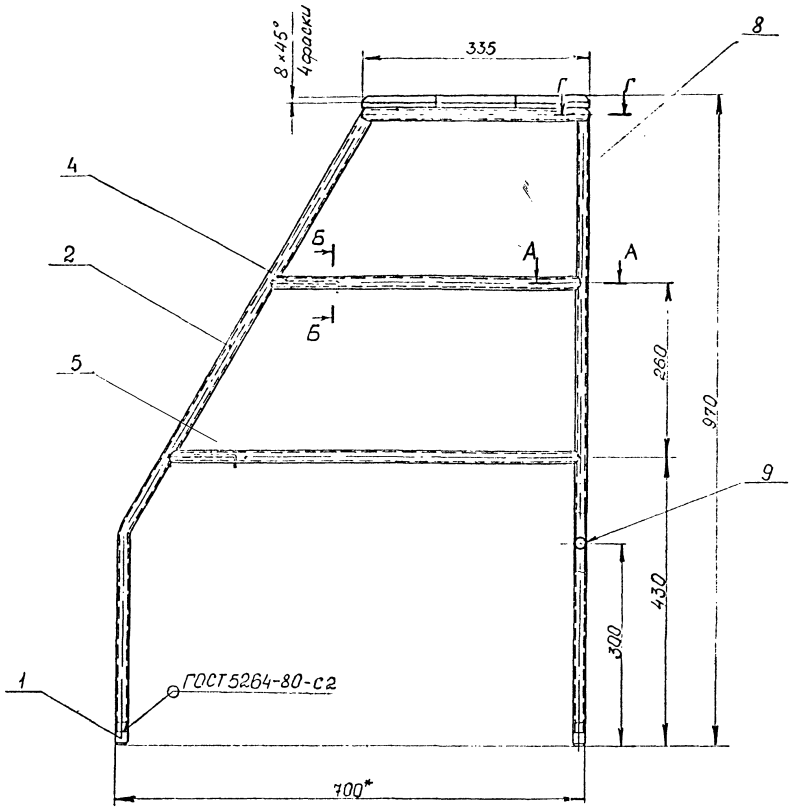

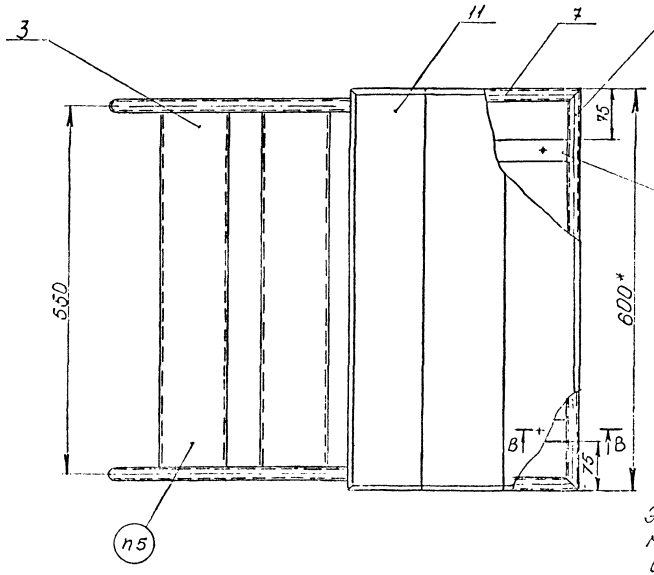

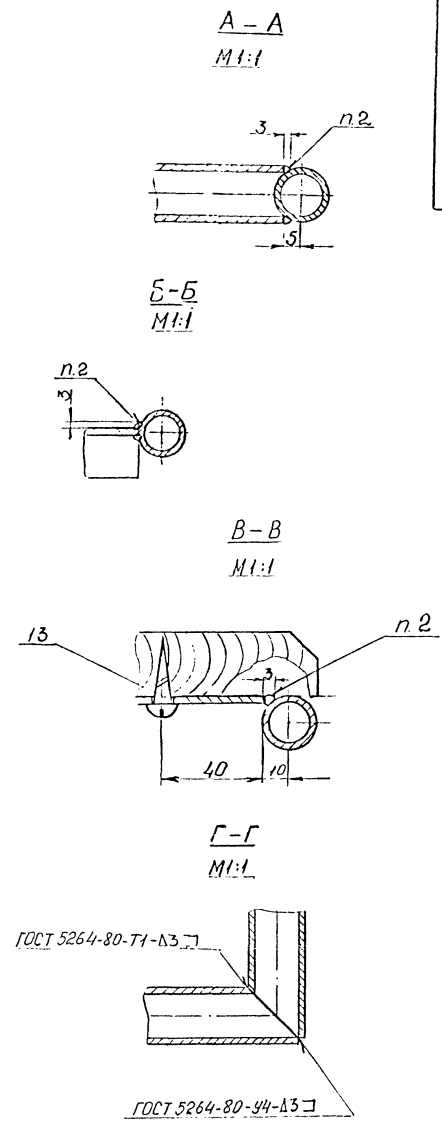

1. *Размеры для справок.
2. Сварка ручная электродуговая.
3. Электрод Э42А ГОСТ 9467-75.
4. Покрытие: Грунтовка ФЛ-03К ГОСТ 9109-81. 1 слой
Эмаль ПФ-218ХС белая ГОСТ 21227-75 3 слоя – металлические поверхности.
Олифа натуральная ГОСТ 7931-76. 2 слоя – деревянные поверхности.
5. Маркировать: „МФС4.0600" эмалью черной ГОСТ 6465-76. Шрифт 7 ГОСТ 2.304-81.

					МФС4.0600СБ			
Изм.	Лист	Подпись	Подпись	Дата	Подставка	Литера	Масса	Масштаб
Разраб.							13	1:5
В. констр.						Лист		Листов 1
Пр.						ВОЙСКОВАЯ ЧАСТЬ 54034		
Рук. гр.								
Н. контр.								
Утв.								

МФС4.0601

$R_z 80$

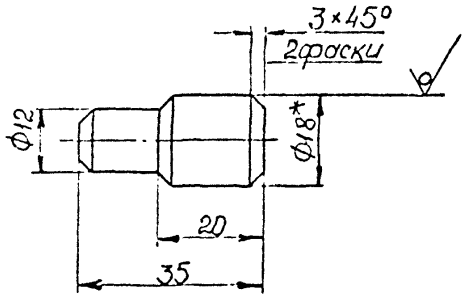

* Размер для справок

					МФС4.0601		
Изм.	Лист	№ докум.	Подпись	Дата	Пробка	Литера	Масса	Масштаб
Разраб.		Кудрявцева		11.83			0,05	1:1
В. констр.		Кудрявцева		11.83				
Проверил						Лист	Листов 1
Рук. гр.		Тамстов		11.83			
Н. контр.					Круг В-18 ГОСТ 2590-71 / ВСт3сп2 ГОСТ 535-79	ВОЙСКОВАЯ ЧАСТЬ 54054	

Инв. № подл. | Подпись и дата | Взам. инв. № | Инв. № дубл. | Подпись и дата

Копировал

МФС4.0602

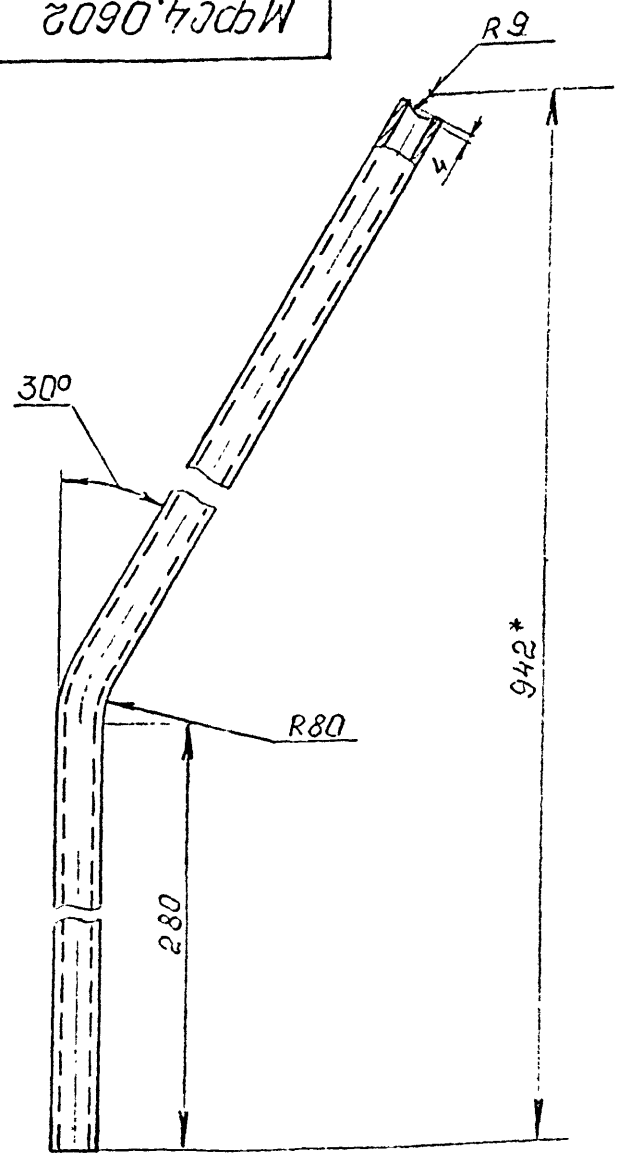

1. Длина развертки. – 1015мм
2. *Размер для справок.
3. Шероховатость поверхностей резов – R_z 320

МФС4.0602

Изм.	Лист	№ докум.	Подпись	Дата
Разраб.				11.83
В.контр.				11.83
Проверил				
Рук. гр.				
Н. контр.				

Стойка

Труба 10×2,2 ГОСТ 3262-75

Литера	Масса	Масштаб
	0,81	1:2

Лист | Листов 1

ВОЙСКОВАЯ ЧАСТЬ 64034

Копировал

Формат А4

Инв. № подл. 10284 | Подпись и дата | Взам. инв. № | Инв. № дубл. | Подпись и дата

МФС4.0603

$R_z 320$ (V)

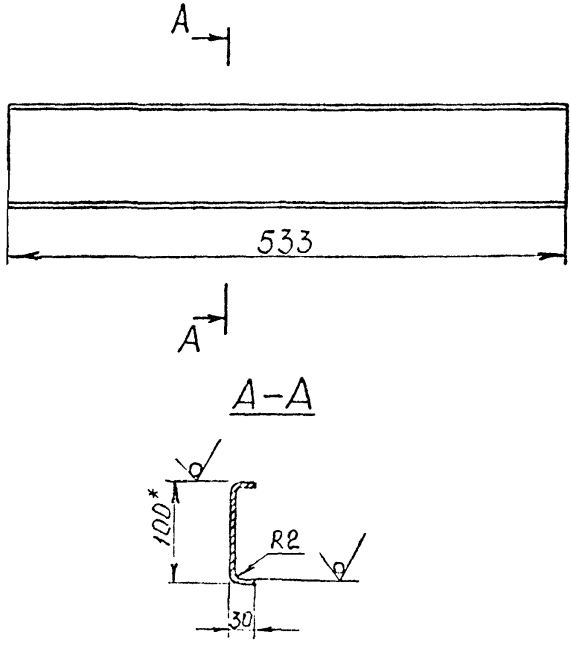

1. Ширина развертки – 152мм.
2. *Размер для справок.

					МФС4.0603			
Изм.	Лист	№ докум.	Подпись	Дата	Ступенька	Литера	Масса	Масштаб
Разраб.		Кудрявцев	[signature]	11.85			1,3	1:5
В. констр.		Кудрявцев	[signature]	11.85		Лист		Листов 1
Проверил								
Рук. гр.		Толстов	[signature]	11.85	Лист Б-2ГОСТ19903-74 / ВСт3спГОСТ16523-70	ВОЙСКОВАЯ ЧАСТЬ 54044		
Н. контр								

Копировал

Формат А4

Инв. № подл. 76285

Подпись и дата

Взам. инв. №

Инв. № дубл.

Подпись и дата

МФС4.0604

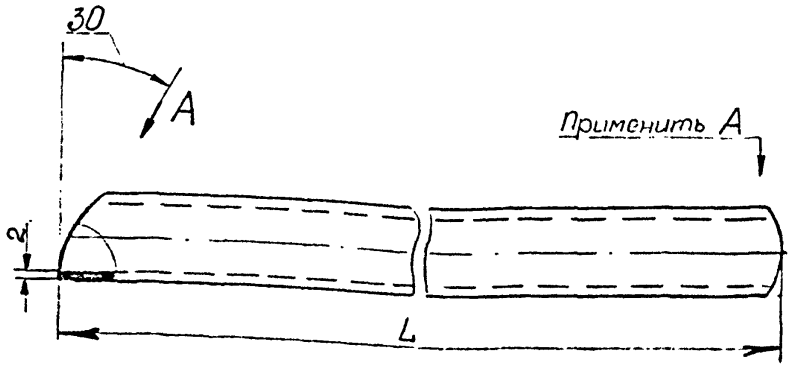

Вид А

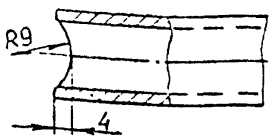

Обозначение	L, мм	Масса, кг
МФС4.0604	450	0,4
-01	600	0.5

Шероховатость поверхностей резов - $R_z 320$

Изм.	Лист	№ докум.	Подпись	Дата
Разраб.				11.83
Т.контр.				11.83
Проверил				
Рук. гр.				11.83
Н. контр				

МФС4.0604

Поперечина

Литера	Масса	Масштаб
	см. табл.	1:1

Лист | Листов 1

Труба 10×2,2 ГОСТ 3262-75

ВОЙСКОВАЯ ЧАСТЬ 51034

Инв. № подл. | Подпись и дата | Взам. инв. № | Инв. № дубл. | Подпись и дата

76286

Копировал

Формат А4

МФС4.0605

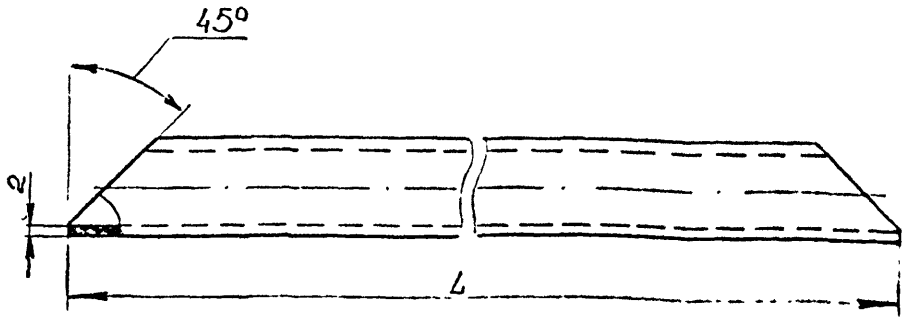

Обозначение	L, мм	Масса, кг
МФС4.0605	595	0,5
-01	335	0,3

Шероховатость поверхностей резов - Ra 320

Изм.	Лист	№ докум.	Подпись	Дата
Разраб.		Кудрявцев		11.83
В.констр		Кудрявцев		11.83
Проверил				
Рук.гр.		Толстова		11.83
Н.контр.				

МФС4.0605

Труба

Литера	Масса	Масштаб
	см. табл.	1:1
Лист	Листов 1	

Трубы 10×2,2 ГОСТ 3262-75

ВОЙСКОВАЯ ЧАСТЬ 34034

Копировал

Формат А4

Инв. № подл. 76282 | Подпись и дата | Взам. инв. № | Инв. № дубл. | Подпись и дата

МФС4.0606

Рис. 1

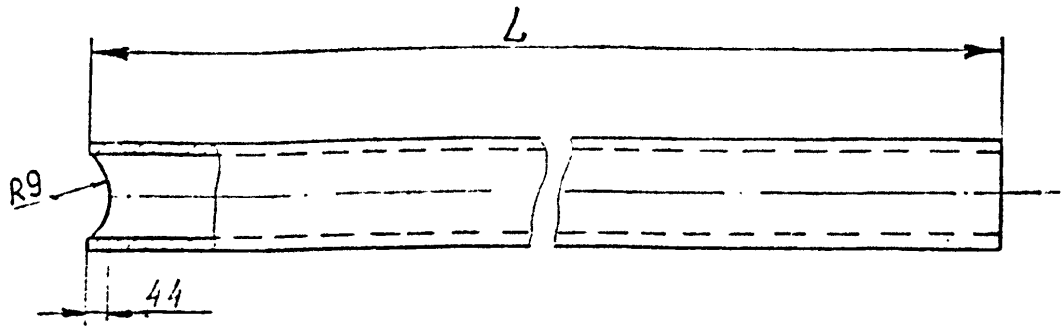

Рис. 2.

Остальное – см. рис. 1

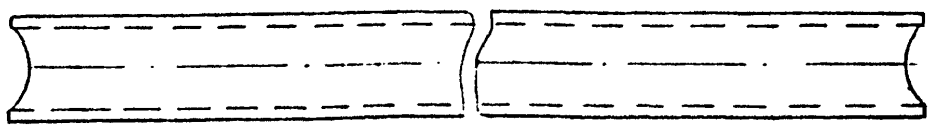

Обозначение	Рис	L, мм	Масса, кг
МФС4.606	1	920	0,74
-01	2	540	0,43

Шероховатость поверхностей резов – Rz 320

					МФС4.0606			
Изм	Лист	№ докум.	Подпись	Дата	Труба	Литера	Масса	Масштаб
Разраб.		[illegible]	[illegible]	11.83			см. табл.	1:1
В.констр.		[illegible]				Лист	Листов 1	
Проверил								
Рук. гр.		[illegible]	[illegible]	11.83	Труба 10×2,2 ГОСТ 3262-75	ВОЙСКОВАЯ ЧАСТЬ 54034		
Н. контр.								

Копировал

Формат А4

76288

МФС4.0607

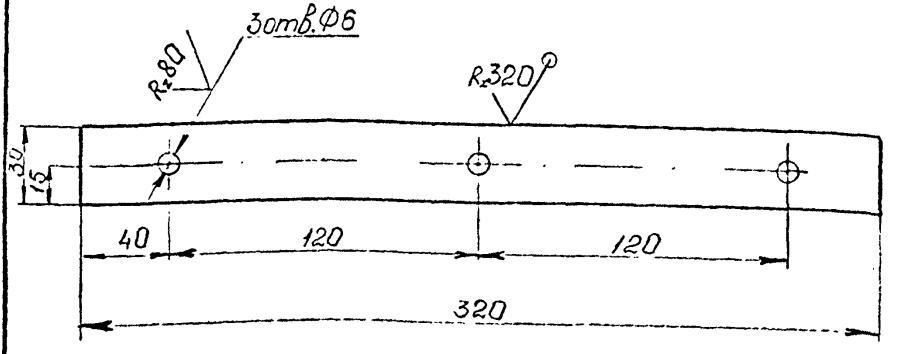

					МФС4.0607			
Изм.	Лист	№ докум.	Подпись	Дата	Пластина	Литера	Масса	Масштаб
Разраб.				11.83			0,02	1:2
Н. контр.				11.83		Лист	Листов 1	
Проверил								
Рук. гр.				11.83	Лист Б-2 ГОСТ 19903-74	ВОЙСКОВАЯ ЧАСТЬ 54034		
Н. контр.					Вст3пс ГОСТ 16523-70			

Копировал

Формат А4

Инв. № подл. | Подпись и дата | Взам. инв. № | Инв. № дубл. | Подпись и дата

96239

Формат	Зона	Позиция	Обозначение	Наименование	Кол.	Примечание
				Документация		
А3			МФС4.0700СБ	Сборочный чертеж		
				Детали		
А4		1	МФС4.0701	Фланец	1	
А4		2	МФС4.0702	Фланец	1	
А4		3	МФС4.0703	Скоба	1	
Б4		4	МФС4.0704	Патрубок L=500		
				Труба 150×4,5		
				ГОСТ 3262-75	1	11,0кг

Инв.№ подл. | 10294 | Подпись и дата | Взам.инв.№ | Инв.№ дубл. | Подпись и дата

Изм.	Лист	№ докум.	Подпись	Дата
Разраб.		Кудрявцева		11.83
Провери.				
Руков.гр		Торетов		К.83
Н.контр.				
Утвердил		Клубов		7.84

МФС4.0700

Основание

Литера	Лист	Листов
		1

ВОЙСКОВАЯ ЧАСТЬ 54034

МФС4.0700СБ

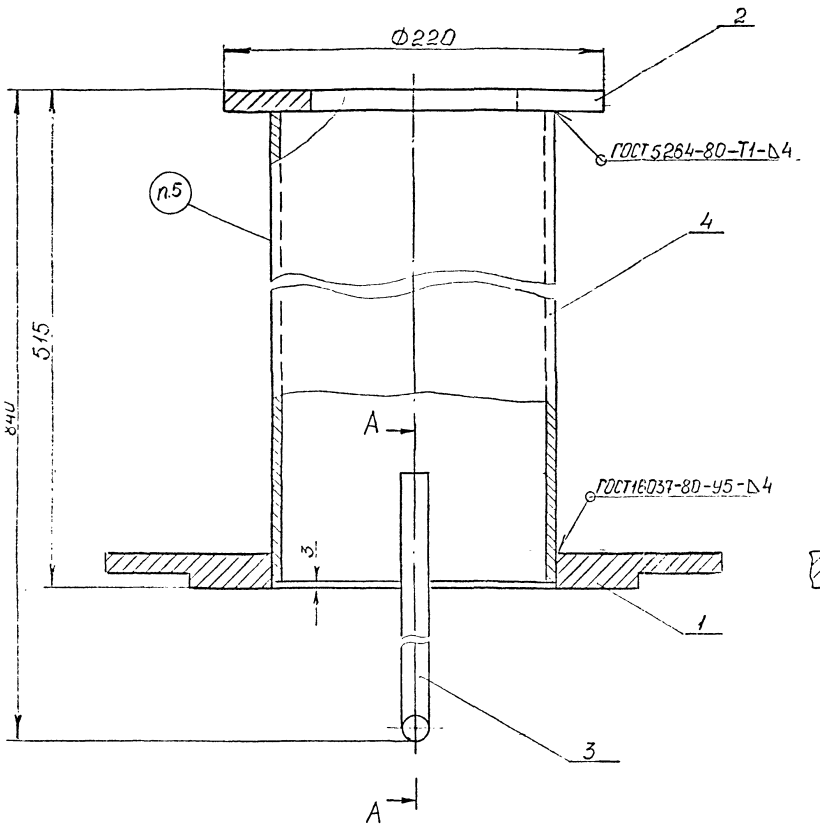

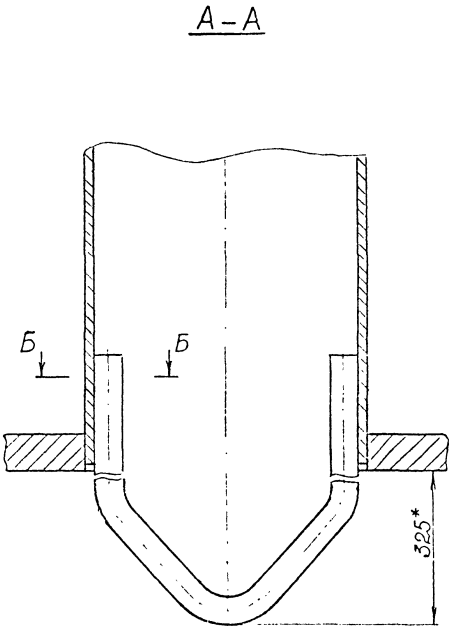

Б–Б
М1:1

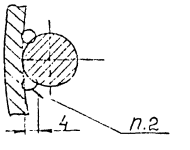

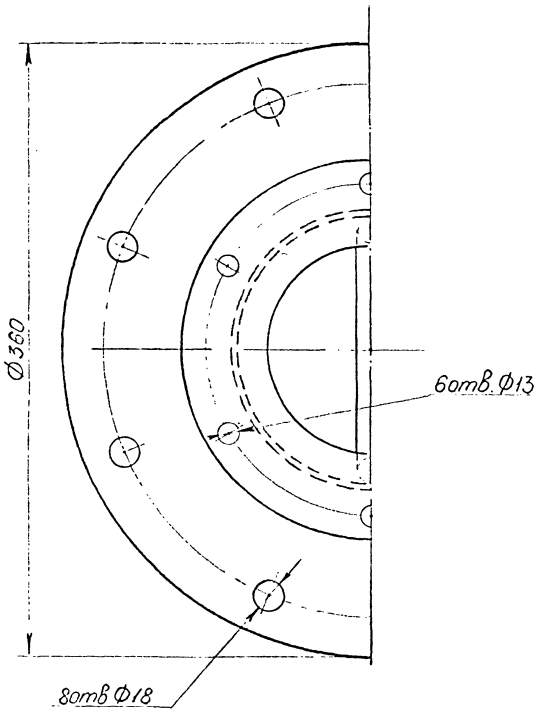

1. Размеры, кроме отмеченных „*" - для справок
2. Сварка ручная электродуговая.
3 Электрод Э 42А ГОСТ 9467-75
4. Покрытие: Грунтовка ФЛ-03к ГОСТ 9109-81. 2 слоя. Эмаль ПФ-115 белая ГОСТ 6465-76. 3 слоя.
5. Маркировать: „МФС4.0700" эмалью ПФ-115 черной. Шрифт 7 ГОСТ 2.304-81

					МФС4.0700СБ			
Изм.	Лист	№ докум.	Подпись	Дата	Основание	Литера	Масса	Масштаб
Разраб.							26	1:2
В.контр.						Лист	Листов 1	
Проверил						ВОЙСКОВАЯ ЧАСТЬ 54054		
Рук.гр.								
Н.контр.								
Нач.отд.								

МФС4.0701

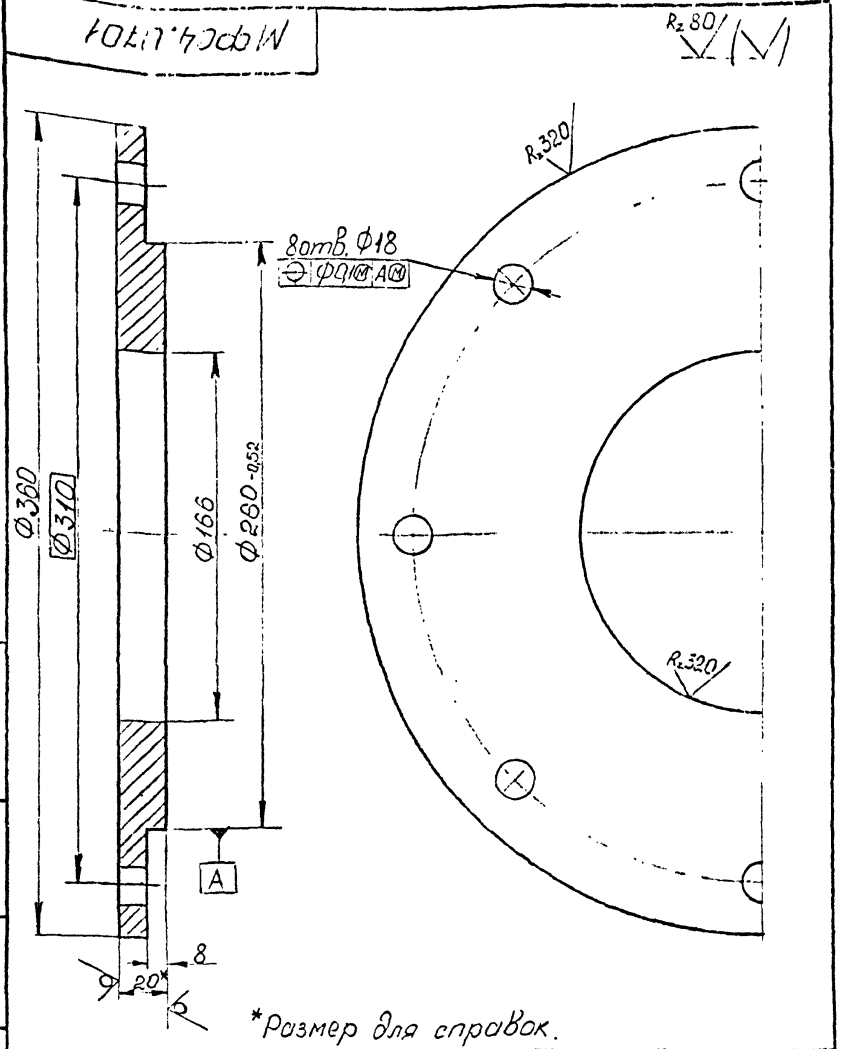

*Размер для справок.

Изм	Лист	№ докум.	Подпись	Дата
Разраб.		Кудрявцев		11.83
В.констр.		Кудрявцев		11.84
Проверил				
Рук.гр.		Толстов		11.84
Н.контр				

МФС4.0701

Фланец

Литера	Масса	Масштаб
	10,5	1:2

Лист | Листов 1

Лист Б20 ГОСТ 19903-74
ВСт3сп2ГОСТ14637-79

ВОЙСКОВАЯ ЧАСТЬ 64034

Подпись и дата | Взам инв № | Инв № дубл. | Подпись и дата | Инв № подл. 76296

МФС4.0702

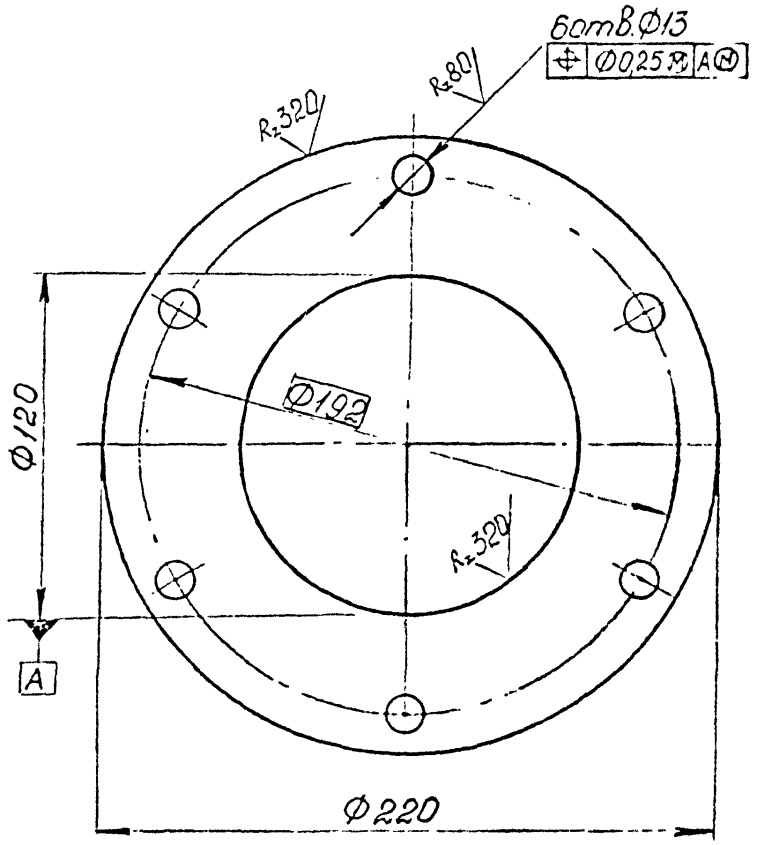

					МФС4.0702			
Изм.	Лист	№ докум.	Подпись	Дата		Литера	Масса	Масштаб
Разраб.		Куровцев		11.83	Фланец		2,5	1:2
В.констр.		Куровцев		11.83				
Пров. ил						Лист	Листов 1	
Рук. гр.		Толстов		11.83				
Н. контр.					Лист Б12 ГОСТ 19903-74 / Вст3кп2 ГОСТ 14637-79		ВОЙСКОВАЯ ЧАСТЬ 54034	

Инв. № подл. | Подпись и дата | Взам. инв. № | Инв. № дубл. | Подпись и дата

Копировал

Формат А4

МФС4.0703

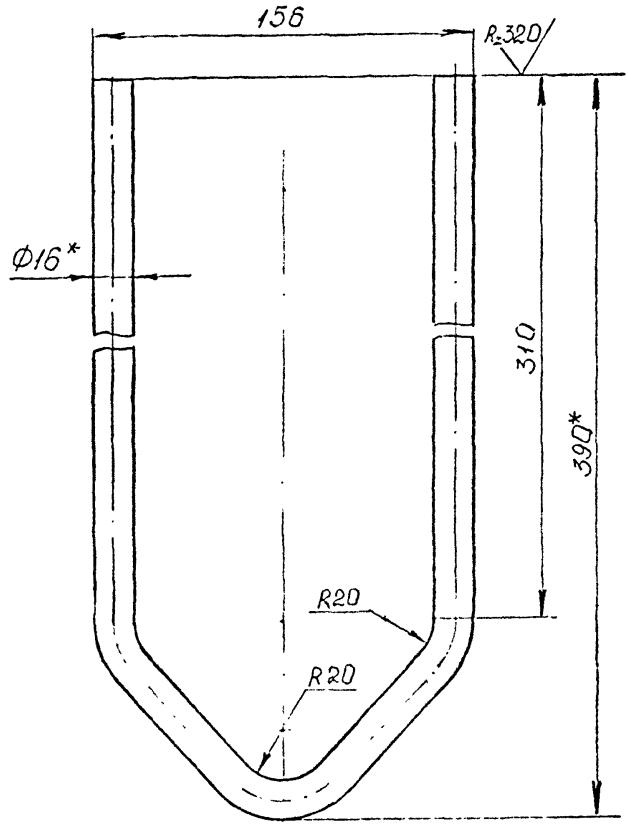

1. Длина развертки - 834 мм
2. *Размеры для справок

Изм.	Лист	№ докум.	Подпись	Дата
Разраб.		Кудрявцев	Кудр	11.83
В. констр.		Кудрявцев	Кудр	11.85
Проверил				
Рук. гр.		Толстов	[illegible]	11.87
Н. контр				

МФС4.0703

Скоба

Литера	Масса	Масштаб
	1,3	1:2

Лист | Листов 1

Круг Р-16ГОСТ2590-71
Вст3сп2ГОСТ535-79

ВОЙСКОВАЯ ЧАСТЬ
54034

Копировал

Формат А4

Инв. № подл. 76208 | Подпись и дата | Взам. инв. № | Инв. № дубл. | Подпись и дата

Формат	Зона	Позиция	Обозначение	Наименование	Кол.	Примечание
				Документация		
А4			МФС4.0800СБ	Сборочный чертеж		
				Детали		
А4		1	МФС4.0801	Крючок	1	
А4		2	МФС4.0802	Шарик	1	

Инв.№ подл. | Подпись и дата | Взам.инв.№ | Инв.№ дубл. | Подпись и дата

Изм.	Лист	№ докум.	Подпись	Дата
Разраб.		Куровский		11.83
Проверил				
Рук.гр.		Толстов		11.83
Н.контр.				
Утвердил		Чкуба		11.83

МФС4.0800

Крючок для штор

Литер	Лист	Листов
		1

ВОЙСКОВАЯ ЧАСТЬ 54031

Копировал

Формат А4

МФС4.0800СБ

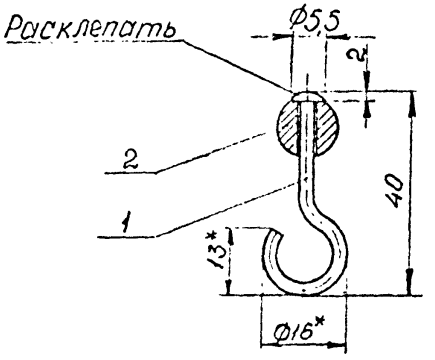

*Размеры для справок.

Изм	Лист	№ докум.	Подпись	Дата
Разраб.		Кудрявцев	Кудр	11 83
В.констр.		Кудрявцев	Кудр	11 83
Проверил				
Рук.гр.		Толстов	Толст	11 83
Н.контр.				

МФС4.0800СБ

Крючок для штор

Литера	Масса	Масштаб
	0,011	1:1

Лист | Листов 1

ВОЙСКОВАЯ ЧАСТЬ 54034

Инв. № подл. 6291 | Подпись и дата | Взам.инв. № | Инв. № дубл. | Подпись и дат

МФС4.0801

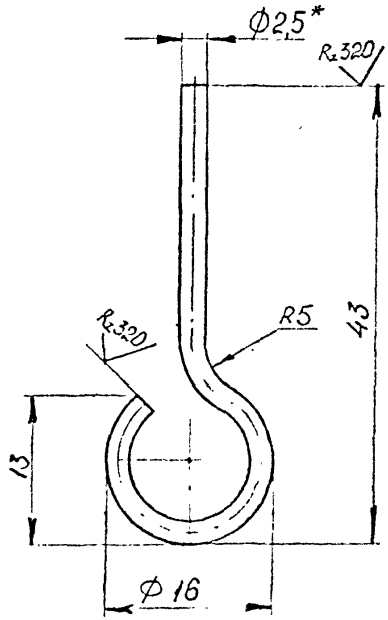

1. Длина развертки - 70мм
2. *Размеры для справок
3. Покрытие: Хр. 15

					МФС4.0801			
Изм.	Лист	№ докум.	Подпись	Дата		Литера	Масса	Масштаб
Разраб.		Куприянов		11.83	Крючок		0,004	2:1
В. констр.		Куприянов		11.83		Лист	Листов 1	
Проверил								
Рук. гр.		Толстов		11.83	ДКРНМ 2,5 ЕТ Л63 ГОСТ 12920-67	ВОЙСКОВАЯ ЧАСТЬ 54034		
Н. контр.								

Инв. № подл. 48292 | Подпись и дата | Взам. инв. № | Инв. № дубл. | Подпись и дата

Копировал

Формат А4

МФС4.0802

$R_z 40$ (√)

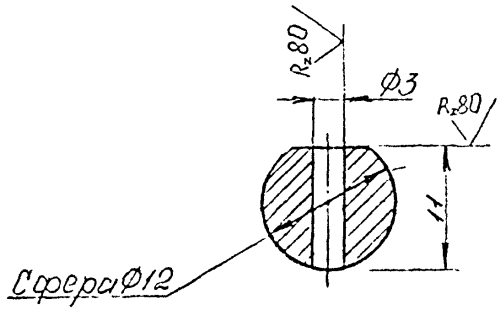

Покрытие: Хр. 15

				МФС4.0802	
Изм.	Лист	№ докум.	Подпись	Дата	
Разраб.		Куровецкий		11.83	Шарик
Н.контр.		Куровецкий		11.83	
Проверил					
Рук.гр.		Толстов		11.83	
Н.контр.					Л63 ГОСТ 15527-70

Литера	Масса	Масштаб
	0,007	2:1
Лист	Листов 1	

ВОЙСКОВАЯ ЧАСТЬ 5401

Инв. № подл. | Подпись и дата | Взам. инв. № | Инв. № дубл. | Подпись и дата

Копировал

Формат А4

Формат	Зона	Позиция	Обозначение	Наименование	Кол.	Примечание
				Документация		
*)			МФС4.1000СБ	Сборочный чертеж		*) А2х3
				Сборочные единицы		
А4		1	МФС4.1010	Решетка	2	
А4		2	МФС4.1100	Каркас	1	
А4		3	МФС4.1200	Сборник воды	1	
				Детали		
А4		6	МФС4.1001	Кольцо	2	
А4		7	МФС4.1002	Опора	2	
А4		8	МФС4.1003	Опора	2	
А4		9	МФС4.1004	Доска	4	
А4		10	МФС4.1005	Доска	2	
А4		11	МФС4.1006	Доска	24	
БЧ		12	МФС4.1007	Брус $l=960$		
				Заготовка 1-дуб-13х40 ГОСТ7897-83	2	0,35кг

Подпись и дата

Инв. № дубл.

Взам. инв. №

Подпись и дата Лин 01.12.83

Инв. № подл. 76303

Изм.	Лист	№ докум.	Подпись	Дата
Разраб.		Липская	[signature]	11.83
Проверил		Кривобоков	[signature]	12.83
Руков.гр		Кривобоков	[signature]	12.83
Н.контр.				
Утвердил		Якуба	[signature]	5.12.83

МФС4.1000

Цоколь. Секция

Литера	Лист	Листов
	1	2

ВОЙСКОВАЯ ЧАСТЬ 34034

формат А4

Формат	Зона	Позиция	Обозначение	Наименование	Кол	Примеч.
				Детали из		
				сосна II сорт		
				ГОСТ 9685-61		
Б4		13	МФС4.1008	Рейка 5×25×1140	2	0,06кг
Б4		14	МФС4.1009	Рейка 5×25×1080	22	0,07кг
Б4		15	МФС4.1011	Доска 19×80×300	4	0,22кг
Б4		16	МФС4.1012	Брус 40×80×1130	4	1,7кг
Б4		17	МФС4.1013	Сетка полутомпаковая		
				1,6; ф180 ГОСТ 6613-73	2	0,016кг
Б4		18	МФС4.1014	Сетка полутомпаковая		
				1,6; ф250 ГОСТ 6613-73	2	0,032кг
				Стандартные изделия		
		19				
				Болт М12×60.46.026		
		20		ГОСТ 7801-81	8	
				Винт М6×10.ЛС59-1.3226		
		21		ГОСТ 17473-80	14	
				Гайка М12.4.029		
		22	934-01.075-03	ГОСТ 5915-70	8	
				Рым-болт М16.029		
		23		ГОСТ 4751-73	2	
				Шуруп 2-5×20.326		
		24		ГОСТ 1144-80	12	
				Шуруп 2-5×35.326		
				ГОСТ 1146-80	96	

Инв. № подл. 76303 | Подпись и дата Лин 01.11.83 | Взам. инв. № | Инв. № дубл. | Подпись и дата

Изм | Лист | № докум. | Подпись | Дата

МФС4.1000

Лист 2

Формат А4

Мфсч 1000СБ

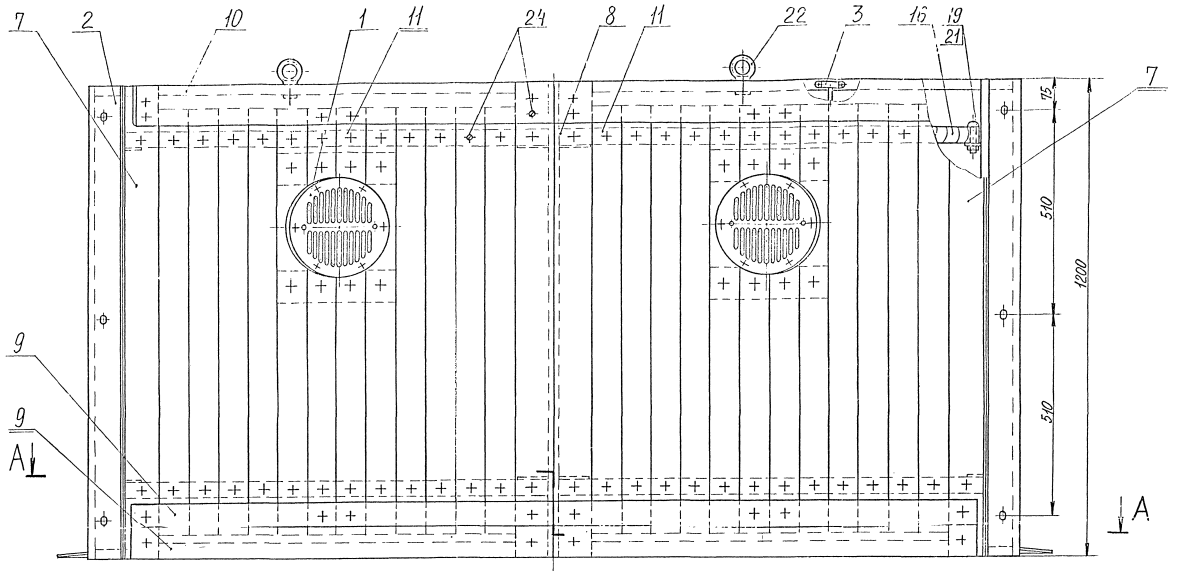

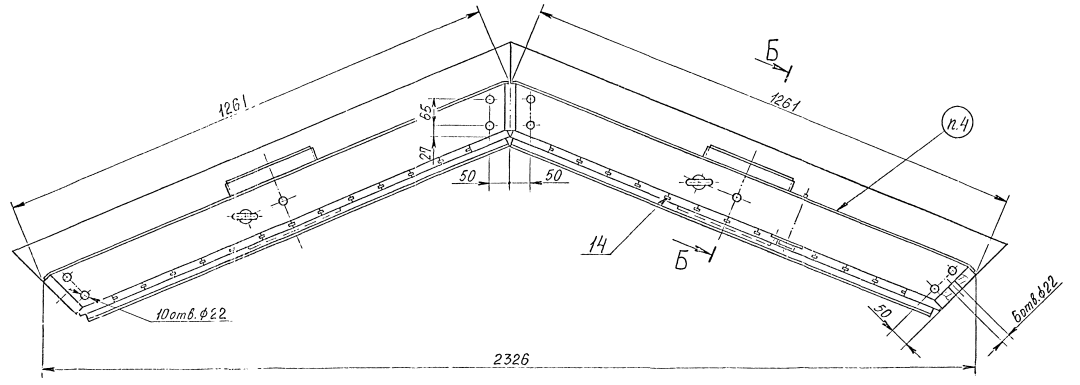

А-А
М1:5

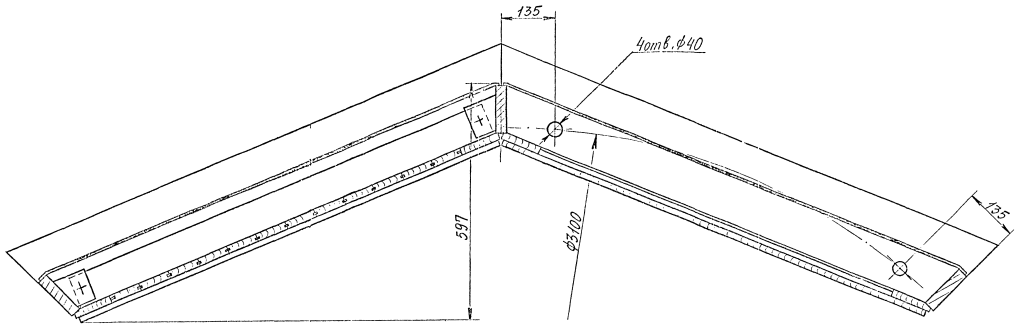

Б-Б повернуто
М1:5

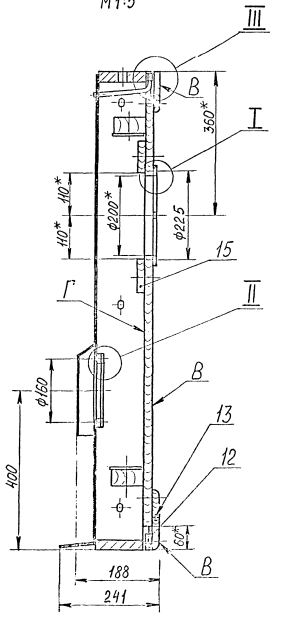

I
М1:1

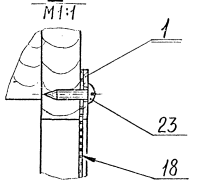

II
М1:1

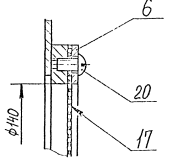

III
М1:1

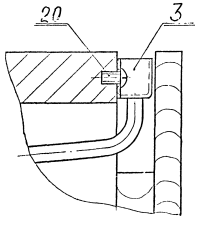

1. Размеры, кроме обозначенных „*" - для справок
2. Дет. поз. 9,11 соединить на рейку, тип К-1 ГОСТ 9330-76.
3. Покрытие: Олифа натуральная ГОСТ 7931-76. 2 слоя - дет. поз. 12,15,16 и поверхн. Г
Лак МЧ-52 ТУ 6-10-767-80. 4 слоя - поверхн. В
4. Маркировать: „МФСЧ.1000" эмаль ПФ-115 белая ГОСТ 6465-76. Шрифт 28 ГОСТ 2.304-81.

Изм.	Кол.уч.	Лист	№ док.	Подп.	Дата
Разраб.	Мелешко				
Пров.	Данилова				
Т.контр.	Кравцова				
Н.контр.	Кравцова				
ГИП	Кравцова				

МФСЧ.1000СБ

Цоколь. Секция.

Материал	Масса	Масштаб
	330	1:5

Лист | Листов 1

Брянская часть 54034

МФС4.1001

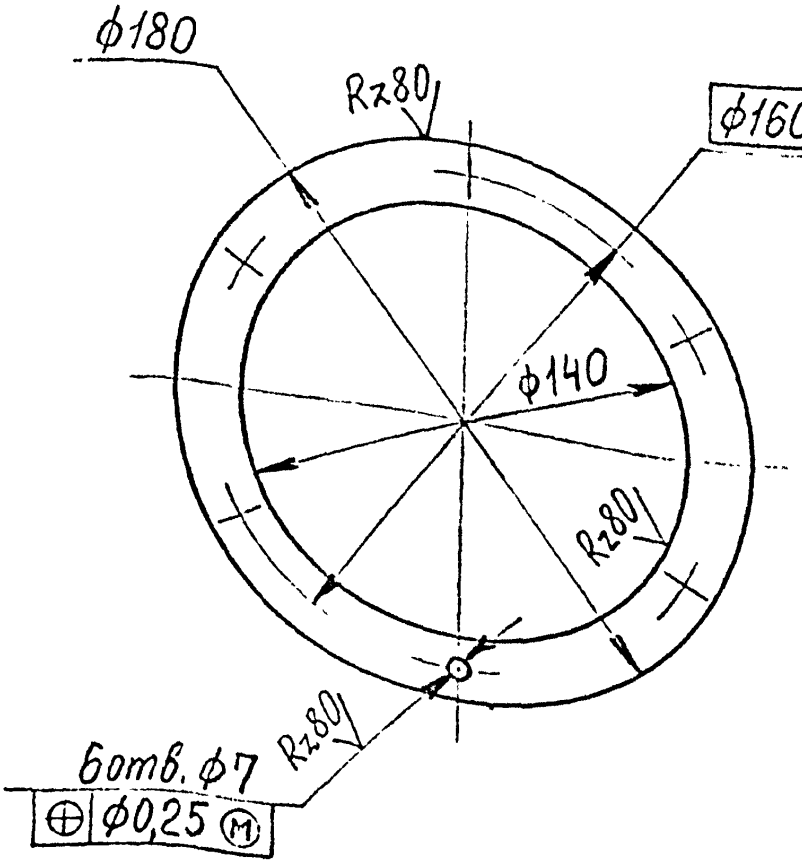

Изм.	Лист	№ докум.	Подпись	Дата
Разраб.		Липская		11.83
Вед. кон.		Кривобоков		12.83
Рук. гр.		Кривобоков		12.83

МФС4.1001

Кольцо

Литера	Масса	Масштаб
	0,17	1:2

Лист | Листов 1

ЛистРПрН2Л63 ГОСТ 931-78

ВОЙСКОВАЯ ЧАСТЬ 54034

Формат А4

Инв. № подл. 76305 | Подпись и дата 01.12.83 | Взам. инв. № | Инв. № дубл. | Подпись и дата

МФС4.1002

Rz max 200 √(√)

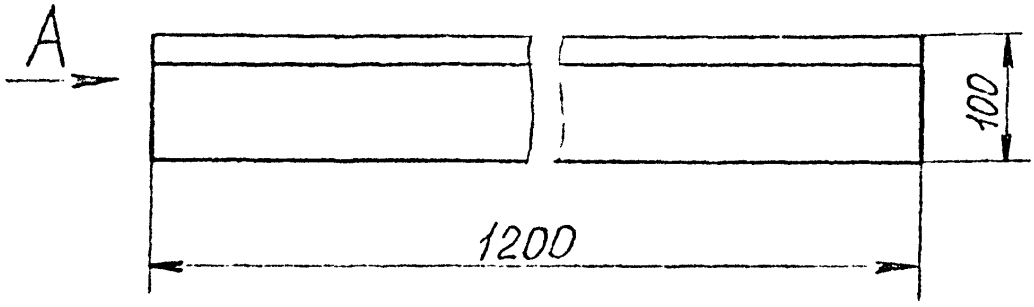

Вид А
М1:2

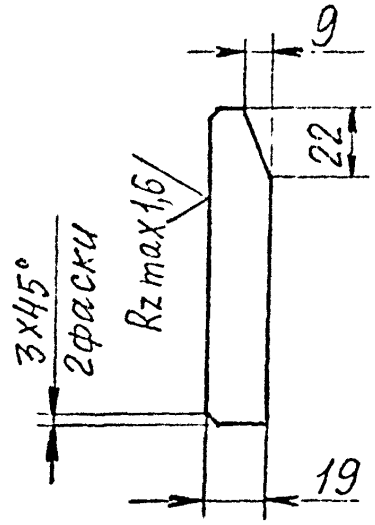

Изм	Лист	№ докум	Подпись	Дата
Разраб		Липская		11.83
Вед. кон		Кривобоков		12.83
Рук. гр.		Кривобоков		12.83

МФС4.1002

Опора

Литера	Масса	Масштаб
	1,6	1:5

Лист | Листов 1

Дуб 1 сорт ГОСТ 7897-83

ВОЙСКОВАЯ ЧАСТЬ 54034

Формат А4

Инв. № подл. 76306 | Подпись и дата | Взам. инв. № | Инв. № дубл. | Подпись и дата

МФС4.1003

Rz max 200 V(V)

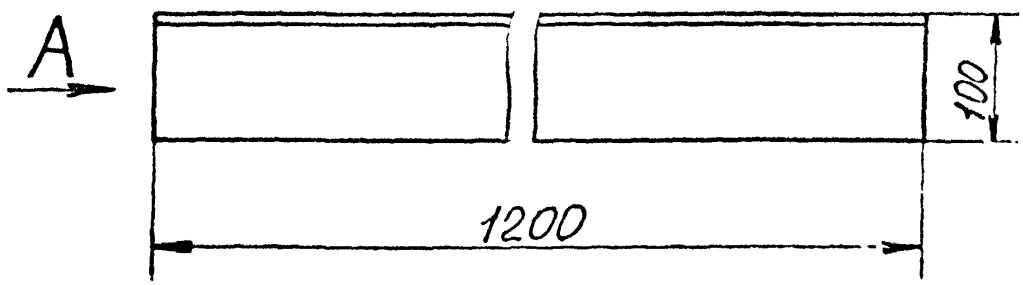

Вид А
М1:2

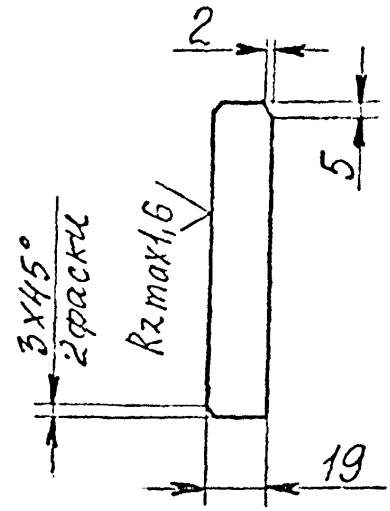

Изм.	Лист	№ докум.	Подпись	Дата	МФС4.1003		
Разраб.		Липская		11.83	Опора	Литера	Масса 1,6	Масштаб 1:5
Вед. кон.		Кривобоков		12.83		Лист	Листов 1
Рук. гр.		Кривобоков		12.83	Дуб 1 сорт ГОСТ 7897-83	ВОЙСКОВАЯ ЧАСТЬ 54034	

Лит 01.12.83

7630 17

Формат А4

МФС4.1004

Rz max 200 (√)

Вид А
М1:2

Изм.	Лист	№ докум.	Подпись	Дата	МФС4.1004		
Разраб.		Липская		12.83	Доска	Литера	Масса	Масштаб
Вед.конс.		Кривобоков		12.83			1,2	1:5
Рук.гр.		Кривобоков				Лист	Листов 1
					Дуб 1 сорт ГОСТ 7897-83	ВОЙСКОВАЯ ЧАСТЬ 54034	

Инв.№ подл. | Подпись и дата | Взам.инв.№ | Инв.№ дубл. | Подпись и дата

ТВ308

Формат А4

МФС4.1005

Rz max 200 √(√)

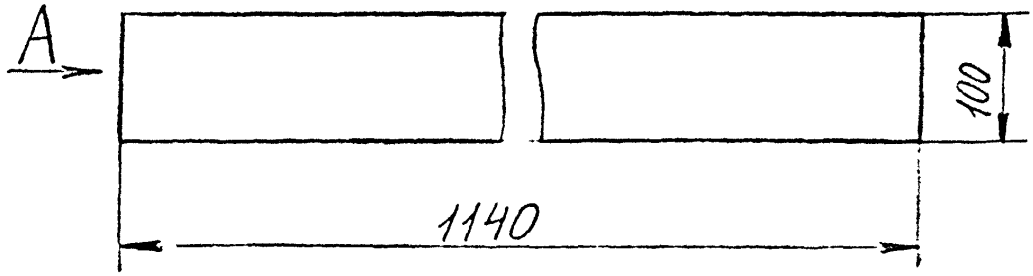

Вид А
М1:2

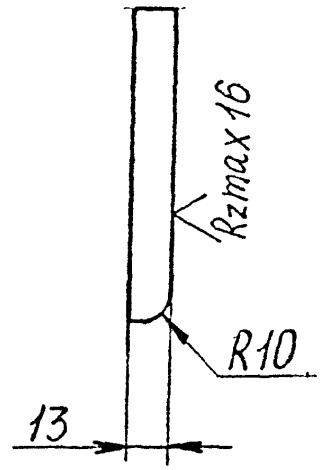

Изм	Лист	№ докум	Подпись	Дата
Разраб		Липская		12.83
Вед.кон		Кривобоков		12.83
Рук.гр.		Кривобоков		12.83

МФС4.1005

Доска

Литера	Масса	Масштаб
	1,1	1:5

Лист | Листов 1

Дуб 1 сорт ГОСТ 7897-83

ВОЙСКОВАЯ ЧАСТЬ 54034

Формат А4

Инв. № подл. 36309 | Подпись и дата 01.12.83 | Взам инв № | Инв. № дубл. | Подпись и дата

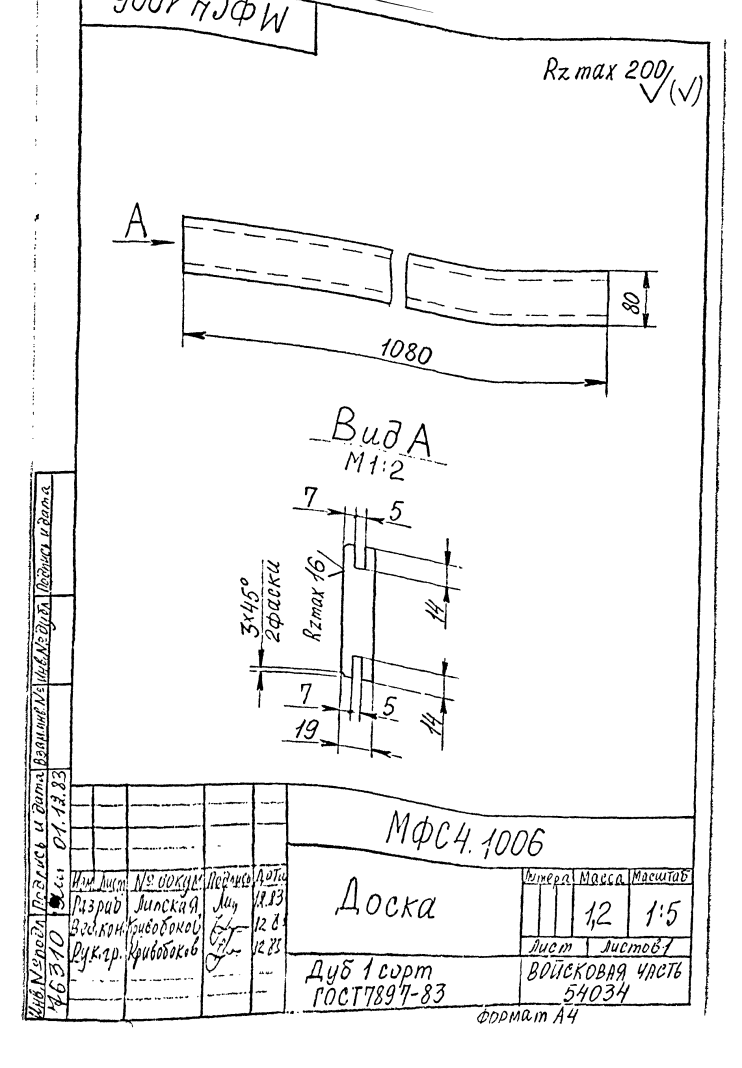

Rz max 200 (√)
A
80
1080
Вид А
М1:2
7
5
3x45°
2фаски
Rz max 16
14
7
5
19
14
МФС4.1006
Доска
Литера
Масса
Масштаб
1,2
1:5
Лист
Листов 1
Дуб 1 сорт
ГОСТ7897-83
ВОЙСКОВАЯ ЧАСТЬ
54034
Изм. Лист
№ докум.
Подпись
Дата
Разраб.
Вед.кон.
Рук.гр.
Липская
Кривобоков
Кривобоков
Инв. № подл.
46310
Подпись и дата
01.12.83
Взам.инв. №
Инв. № дубл.
Подпись и дата
Формат А4

Формат	Зона	Позиция	Обозначение	Наименование	Кол.	Примечание
				Документация		
А3			МФС4.1010 СБ	Сборочный чертеж		
				Сборочные единицы		
А4		1	МФС4.1011	Лист	1	
А4		2	МФС4.1012	Штифт	2	

Инв. № подл. | Подпись и дата | Взам. инв. № | Инв. № дубл. | Подпись и дата

01.12.83

Изм.	Лист	№ докум.	Подпись	Дата
Разраб.		Липская		12.83
Проверил		Кривобоков		12.83
Рук.гр.		Кривобоков		12.83
Н.контр.				
Утвердил		Якуба		12.83

МФС4.1010

Решетка

Литера	Лист	Листов
		1

ВОЙСКОВАЯ ЧАСТЬ 3-3234

МФС4.1010СБ

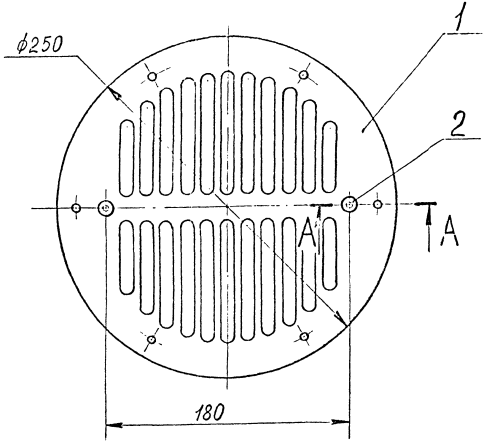

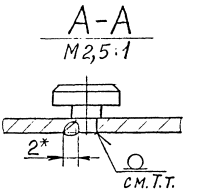

1. Размеры, кроме обозначенных „*"-для справок
2. Сварка газовая.
3. Проволока сварочная марки Л63 ГОСТ 16130-72

Изм.	Лист	№ докум.	Подпись	Дата	МФС4.1010 СБ		
Разраб.		Липская		11.83	Решетка	Литера	Масса 0,52	Масштаб 1:2
Вед. конс.		Кривобоков		12.83		Лист	Листов 1
Рук. гр.		Кривобоков		12.83		ВОЙСКОВАЯ ЧАСТЬ 54034	
Нач. отд.		Я. Куба		12.83			

Формат А3

Инв. № подл. 76312 | Подпись и дата | Взам. инв. № | Инв. № дубл. | Подпись и дата

МФС4.1011

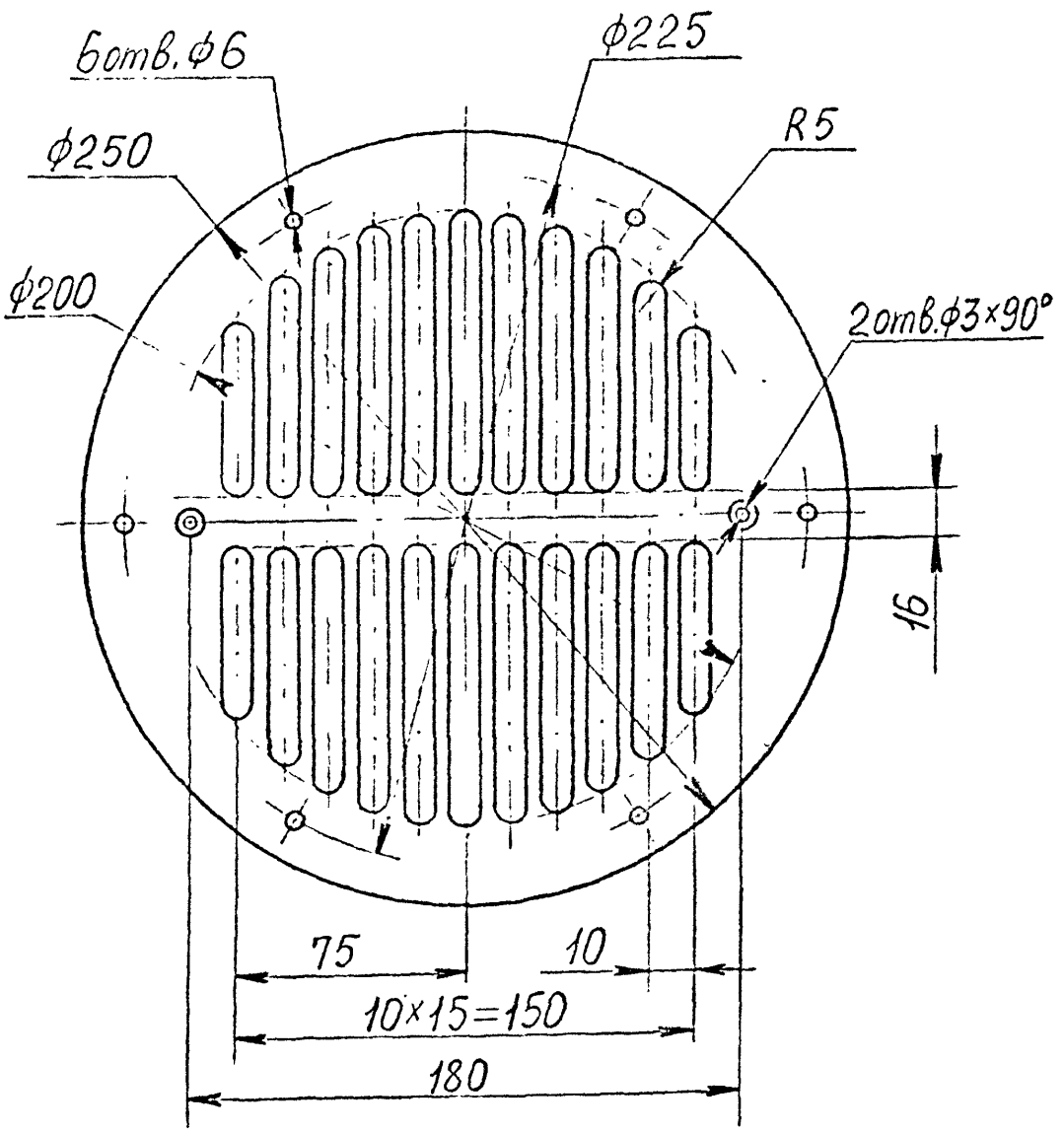

					МФС4.1011		
Изм.	Лист	№ докум.	Подпись	Дата	Лист	Литера	Масса	Масштаб
Разраб.		Липская		11.83			0,52	1:2
Вед. кон.		Кривобокова		12.83		Лист	Листов 1
Рук. гр.		Кривобокова		12.83			
					Лист ГПрН2 Л63 ГОСТ 931-78	ВОЙСКОВАЯ ЧАСТЬ 54034	

Инв. № подл. | Подпись и дата | Взам. инв. № | Инв. № дубл. | Подпись и дата
Ф6313 1.Ин. 01.12.83

Формат А4

МФС4.1012

Инв.№ подл.	Подпись и дата	Взам. инв.№	Инв.№ дубл.	Подпись и дата
16314				01.12.83

Изм.	Лист	№ докум.	Подпись	Дата
Разраб.		Липская		11.83
Вед.конс.		Кривобоков		12.83
Рук.гр.		Кривобоков		12.83

МФС4.1012

Штифт

Литера	Масса	Масштаб
	2,52	5:1
Лист	Листов 1	

Пруток Л63 Т.кр.А-10
ГОСТ 2060-73

ВОЙСКОВАЯ ЧАСТЬ 54034

Формат А4

Формат	Зона	Поз.	Обозначение	Наименование	Кол.	Примечание
				Документация		
*)			МФС4 1100СБ	Сборочный чертеж		*) А2×3
				Детали		
А3		2	МФС4.1102	Полоса	2	
А4		3	МФС4.1103	Ребро	8	
А4		4	МФС4.1104	Лист	2	
А3		5	МФС4.1105	Лист	2	
А4		6	МФС4.1106	Кольцо	2	
А4		8	МФС4.1108	Полоса	2	
Б4		9	МФС4.1109	Полоса 25×120×1200		
				Лист Б ГОСТ19903-74 ВСт3сп2ГОСТ14637-79	3	28кг
Б4		10	МФС4.1111	Бобышка ф36		
				Лист Б-8 ГОСТ19903-74 ВСт3сп2ГОСТ14637-79	2	0,06кг
А3		11	МФС4.1112	Лист	1	
		12	-01	Лист	1	
А4		13	МФС4.1113	Козырек	1	
		14	-01	Козырек	1	

Инв. № подл. 76315 | Подпись и дата Лм 01.12.83 | Взам. инв. № | Инв. № дубл. | Подпись и дата

Изм.	Лист	№ докум.	Подпись	Дата
Разраб.		Липскач		11.83
Провер.		Крисбенко		12.83
Руков. гр.		Крисбенко		12.83
Н. контр.				
Утвердил				

МФС4.1100

Каркас

Литера	Лист	Листов
		1

ВОЙСКОВАЯ ЧАСТЬ 5-4034

МФС4.1100СБ

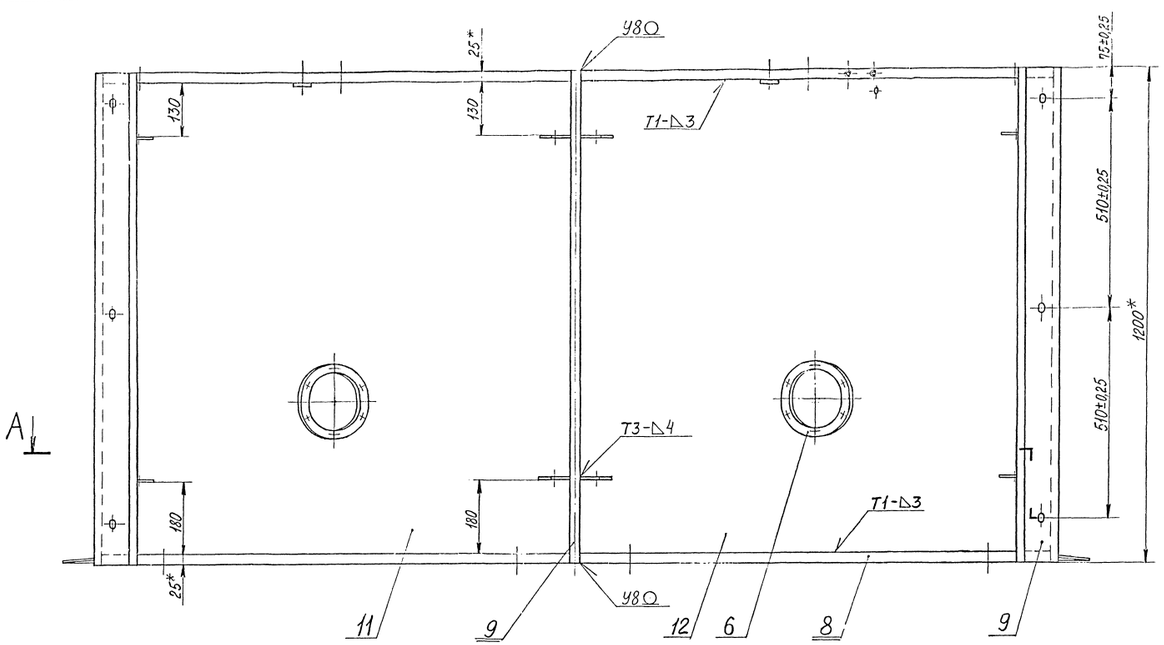

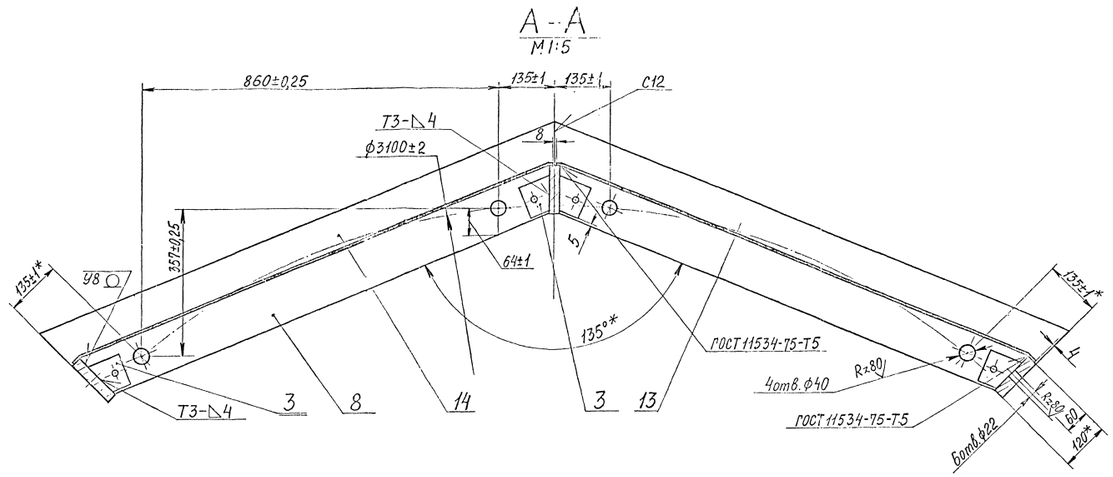

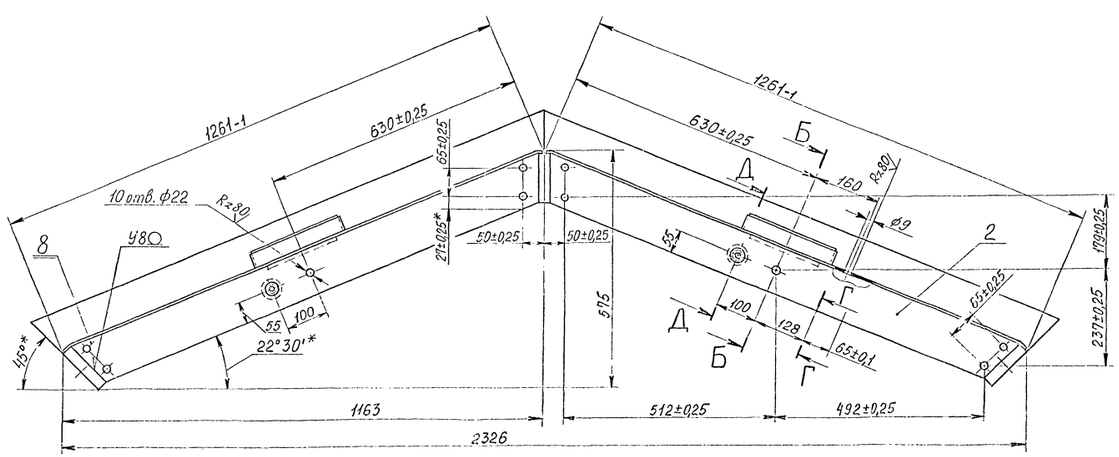

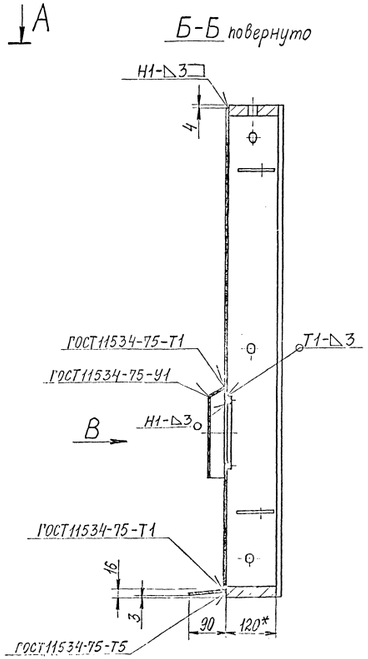

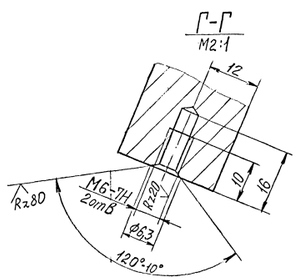

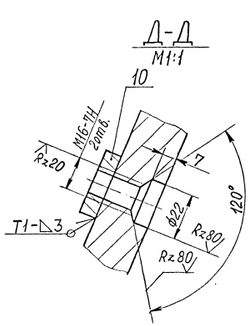

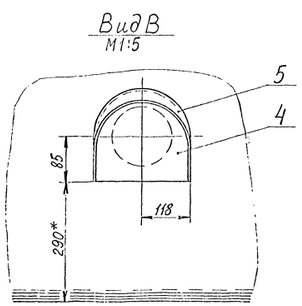

1.*Размеры для справок.
2. Сварные швы - по ГОСТ 5264-80, кроме швов, обозначенных особо.
3. Электрод Э42А ГОСТ 9467-75.
4. Покрытие: Грунтовка фл-03к ГОСТ 9109-81. 1 слой – внутренние поверхности, кроме резьбовых отверстий. Грунтовка ВЛ-02 ГОСТ 12707-77. 1 слой – – наружные поверхности.
5. Резьбовые отверстия смазать смазкой МС-70 ГОСТ 9762-76.

Изм.	Лист	№ докум.	Подп.	Дата	МФС4.1100СБ		
Разраб.		Литовка			Каркас	Литера	Масса	Масштаб
Пров.		Ковтун					270	1:5
Гл.спец.		Кравченко				Лист	Листов 1
Рук.гр.		Кравченко					
Н.контр.		Кулик				ВСИСС 3-й часть 5-234	

МФС4.1102

Rz320 (√)

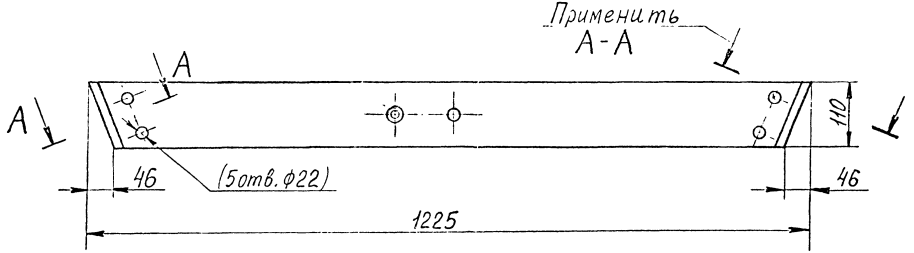

А-А
М1:2

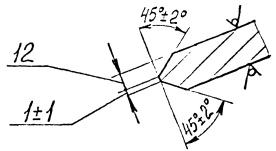

Размеры в скобках - после сборки

				МФС4.1102			
Изм. Лист	№ докум.	Подпись	Дата	Полоса	Литера	Масса	Масштаб
Разраб.	Липская		11.83			25	1:5
Вед.кон.	Кривобоков		12.83		Лист	Листов 1	
Рук.гр.	Кривобоков		12.83				
				Лист Б-25 ГОСТ 19903-74 / ВСТ3сп2 ГОСТ 14637-79	ВОЙСКОВАЯ ЧАСТЬ 54034		

Формат А3

Инв. № подл. 76318 | Подпись и дата | Взам. инв. № | Инв. № дубл. | Подпись и дата

МФС4.1103

(V)

Инв.№ подл. | Подпись и дата | Взам.инв.№ | Инв.№ дубл. | Подпись и дата
263-19 | 01.12.83

Изм.	Лист	№ докум.	Подпись	Дата
Разраб.		Липскман		11.83
Вед.кон.		Кривобоков		12.83
Рук.гр.		Кривобоков		12.83

МФС4.1103

Ребро

Литера	Масса	Масштаб
	0,23	1:1

Лист | Листов 1

Лист Б-6 ГОСТ 19903-74
ВСт3сп2 ГОСТ 14637-79

ВОЙСКОВАЯ ЧАСТЬ 54034

Формат А4

МФС4.1104

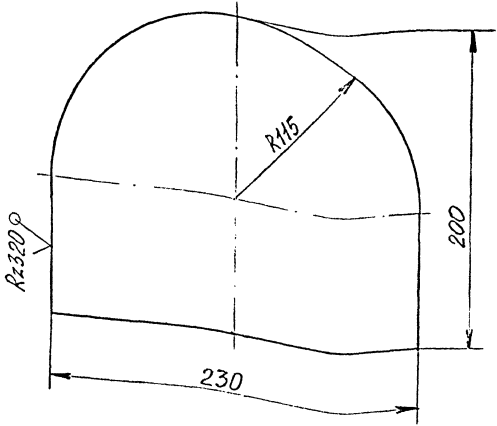

Изм.	Лист	№ докум.	Подпись	Дата
Разраб.	Липская			11.83
Вед. кон.	Кривобоков			12.83
Рук. гр.	Кривобоков			12.83

МФС4.1104

Лист

Литера	Масса	Масштаб
1	0,95	1:2

Лист | Листов 1

Лист Б-3 ГОСТ 19903-74
ВСТ3 пс ГОСТ 16523-70

ВОЙСКОВАЯ ЧАСТЬ 54034

Формат А4

Инв. № подл. 76390 | Подпись и дата | Взам. инв. № | Инв. № дубл. | Подпись и дата

01.12.83

МФС4.1105

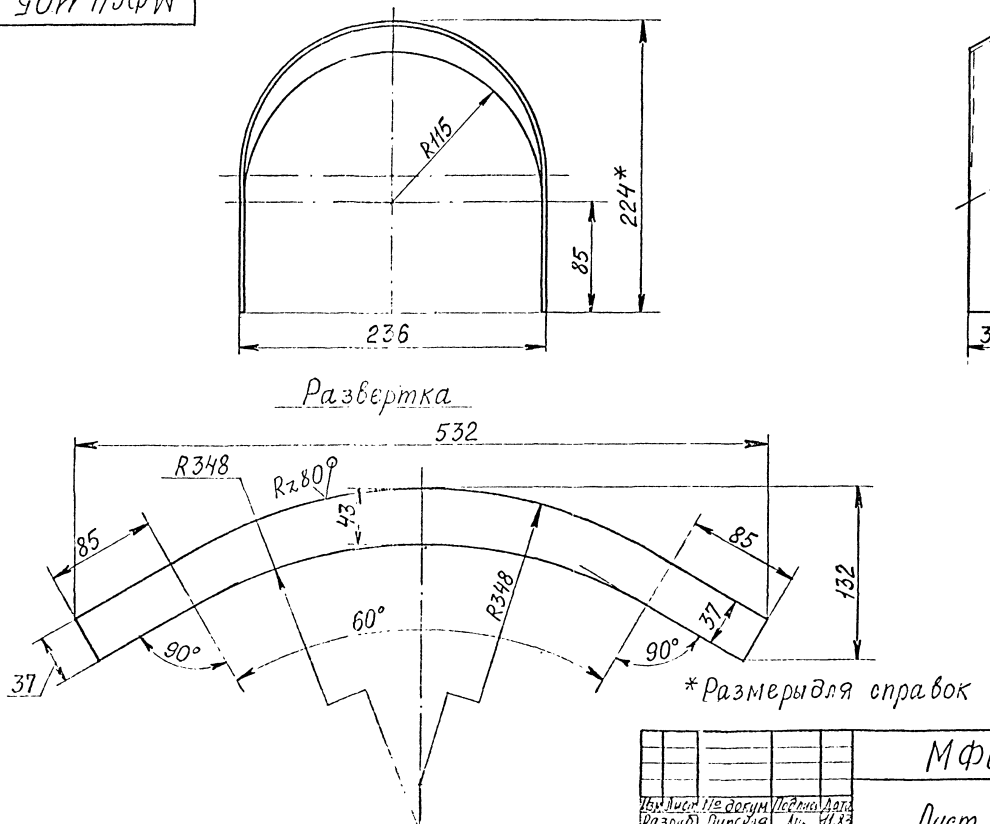

*Размеры для справок

Изм	Лист	№ докум	Подпись	Дата
Разраб		Липская		11.83
Вед.кон		Кривобоков		12.83
Рук.гр		Кривобоков		12.83

МФС4.1105

Лист

Литера	Масса	Масштаб
	0,5	1:2,5

Лист | Листов 1

Лист Б-3 ГОСТ 19903-74
ВСТ3пс ГОСТ 16523-70

ВОЙСКОВАЯ ЧАСТЬ 54С34

формат А3

Инв. № подл. 46321 | Подпись и дата | Взам. инв. № | Инв. № дубл. | Подпись и дата

МФСЧ.1106

Rz80 (V)

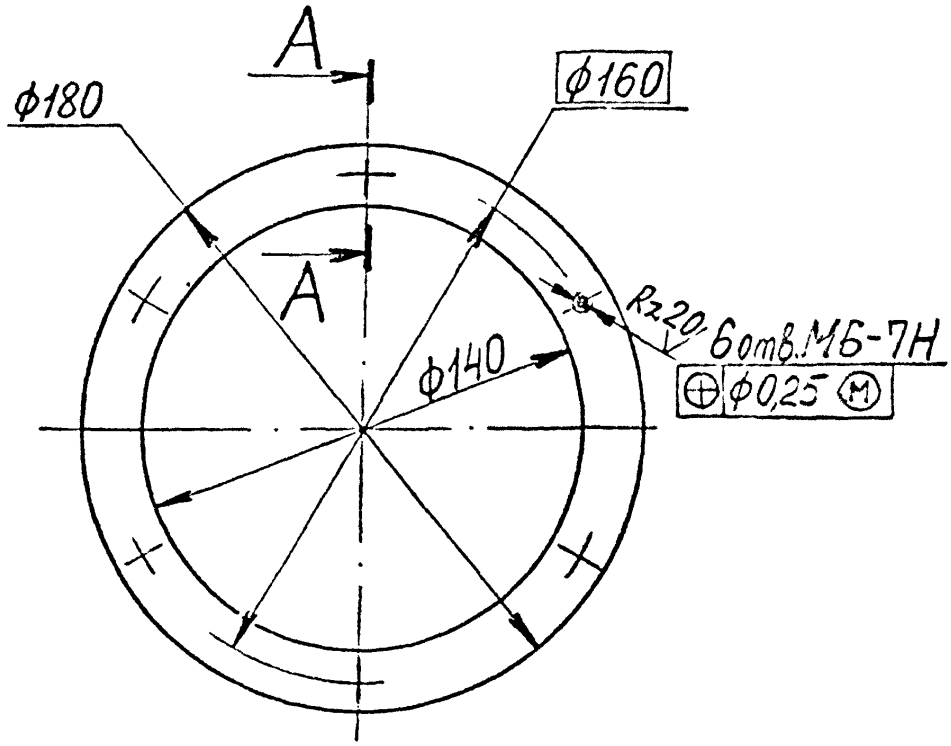

А-А
М1:1

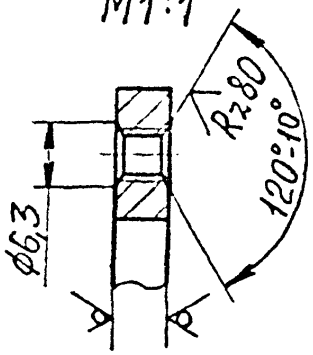

Инв.№ подл. | Подпись и дата | Взам.инв.№ | Инв.№ дубл. | Подпись и дата
46322 | 01.12.83

Изм.	Лист	№докум.	Подпись	Дата
Разраб.		Липская		11.83
Вед.кон.		Кривобок.в		12.83
Рук.гр.		Криводоков		12.83

МФСЧ.1106

Кольцо

Литера	Масса	Масштаб
	0,62	1:2

Лист | Листов 1

Лист Б-8 ГОСТ 19903-74 / ВСТ3сп2 ГОСТ 14637-79

ВОЙСКОВАЯ ЧАСТЬ 54034

МФС4.1108

Rz 320 (√)

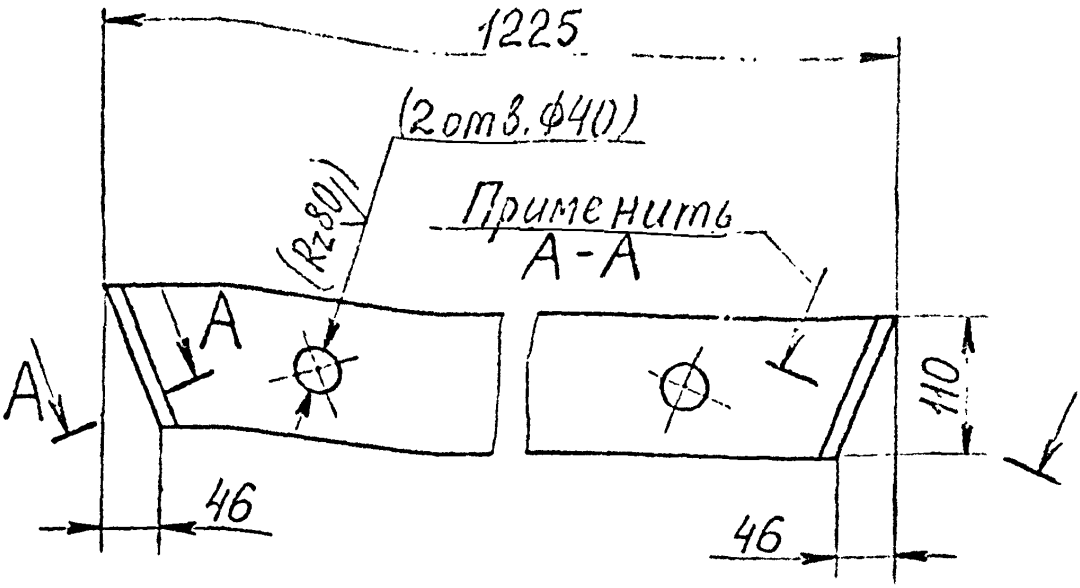

А-А
М1:2

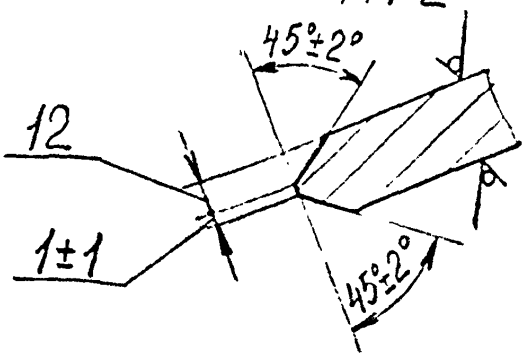

Размеры в скобках - после сборки

Инв.№ подл. | Подпись и дата | Взам.инв.№ | Инв.№ дубл. | Подпись и дата
16324 | 01.12.83

Изм.	Лист	№ докум.	Подпись	Дата
Разраб.		Липская		11.83
Вед.кон.		Кривобоков		12.83
Рук.гр.		Кривобоков		12.83

МФС4.1108

Полоса

Литера	Масса	Масштаб
	25	1:5
Лист	Листов 1	

Лист Б-25 ГОСТ 19903-74
Вст.3 сп2 ГОСТ14637-79

ВОЙСКОВАЯ ЧАСТЬ 54034

МФС4.1112

Rz320 (√)

МФС4.1112 — изображено,
МФС4.1112-01 — зеркальное отражение

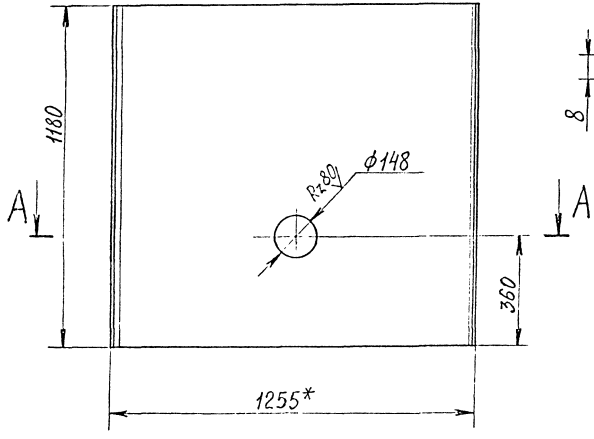

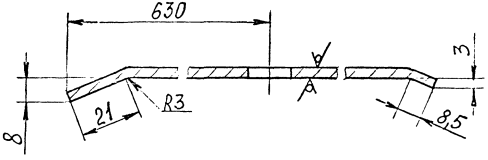

1.* Размер для справок.
2. Длина развертки – 1257 мм

Изм	Лист	№ докум	Подпись	Дата
Разраб		Липская		11.83
Вед. кон		Кривобоков		12.83
Рук. гр		Кривобоков		12.83

МФС4.1112

Лист

Литера	Масса	Масштаб
	35	1:10

Лист | Листов 1

Лист Б-3 ГОСТ 19903-74
Вст3пс ГОСТ 16523-70

ВОЙСКОВАЯ ЧАСТЬ 54034

формат А3

Инв. № подл. | Подпись и дата | Взам. инв. № | Инв. № дубл. | Подпись и дата

76317 | Лит 01.12.83

МФС4.1113

(V)

МФС4.1113 — изображено,
МФС4.1113-01 — зеркальное отражение

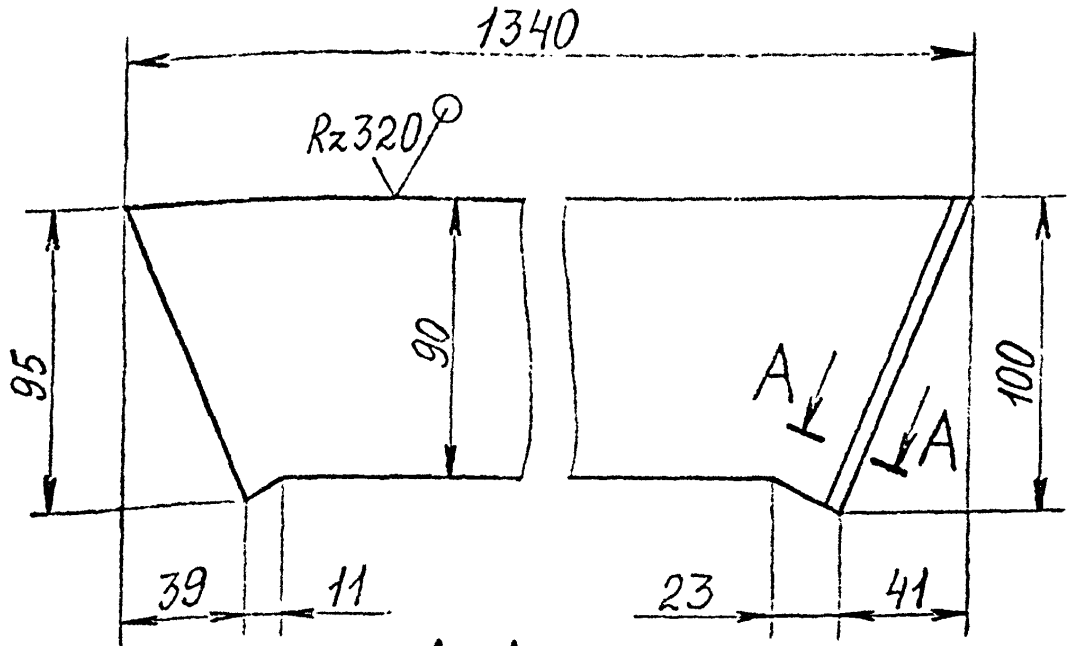

А-А
М2:1

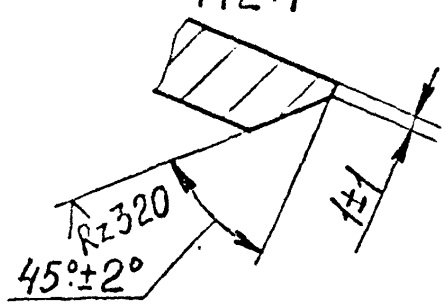

Изм	Лист	№ докум	Подпись	Дата
Разраб		Липская		11.83
Вед. кон		Кривобоков		12.83
Рук. гр.		Кривобоков		12.83

МФС4.1113

Козырек

Литера	Масса	Масштаб
	5,5	1:2

Лист | Листов 1

Лист Б-6 ГОСТ 19903-74
ВСТ3сп2 ГОСТ 14637-79

ВОЙСКОВАЯ ЧАСТ 54034

Инв. № подл. 76323 | Подпись и дата | Взам. инв. № | Инв. № дубл. | Подпись и дата

Формат	Зона	Позиция	Обозначение	Наименование	Кол.	Примечание
				Документация		
А3			МФС4.1200СБ	Сборочный чертеж		
				Детали		
А3		1	МФС4.1201	Коробка	1	
А4		2	МФС4.1202	Труба	1	

Изм.	Лист	№ докум.	Подпись	Дата
Разраб.		Липская	[illegible]	11.83
Проверил		Кривобоков	[illegible]	12.83
Рукоз. гр.		Кривобоков	[illegible]	12.83
Н. контр.				
Утвердил		Якуба	[illegible]	

МФС4.1200

Сборник воды

Литера	Лист	Листов

ВОЙСКОВАЯ ЧАСТЬ 3 4 0 1 4

Подпись и дата | Инв. № дубл. | Взам. инв. № | Подпись и дата

в. № подл. 6325 | Ли 01.12.83

формат А4

МФС4.1200СБ

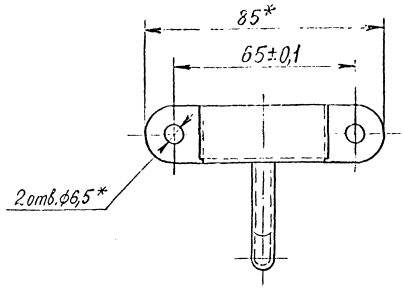

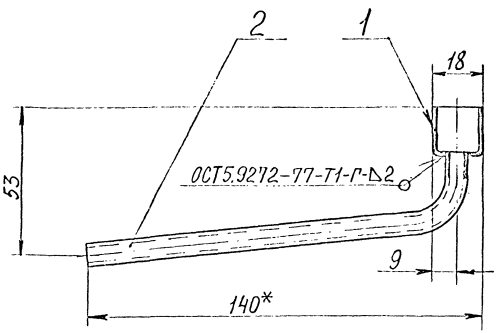

1. Размеры для справок.
2. Проволока сварочная марки Л63 ГОСТ16130-72.

				МФС4.1200СБ			
Изм. Лист	№ докум.	Подпись	Дата	Сборник воды	Литера	Масса	Масштаб
Разраб.	Липская		11.83			0,1	1:1
Вед. кон.	Кривобоков		12.83		Лист	Листов 1	
Рук. гр.	Кривобоков		12.83		ВОЙСКОВАЯ ЧАСТЬ 54034		
Нач. отд.	Якуба		12.83				

Формат А3

Инв. № подл.	Подпись и дата	Взам. инв. №	Инв. № дубл.	Подпись и дата
76326	Лил 01.12.83			

МФС4.1201

А(1)

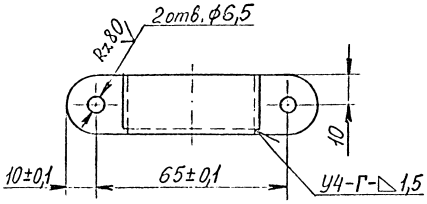

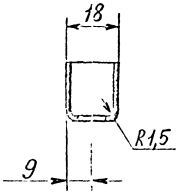

Развертка

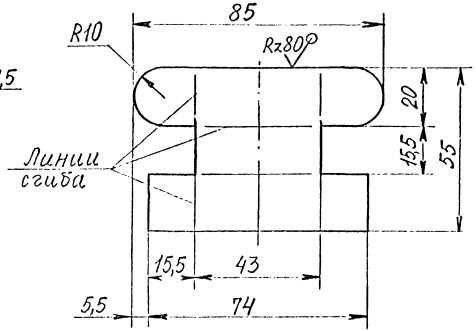

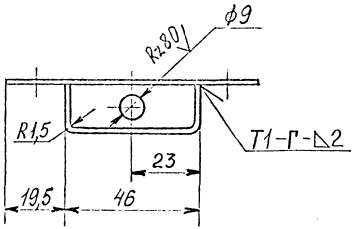

1. Сварные швы - по ОСТ 5.9272-77.
2. Проволока сварочная марки Л63 ГОСТ16130-72

Изм	Лист	№ докум	Подпись	Дата
Разраб		Липская		11.83
Вед.кон.		Кривобоков		12.83
Рук.гр.		Кривобоков		12.83

МФС4.1201

Коробка

Литера	Масса	Масштаб
	0,05	1:1

Лист 1 Листов 1

Лист ГГрН1,5Л63ГОСТ931-78

ВОЙСКОВАЯ ЧАСТЬ 54034

Формат А3

Инв. № подл. | Подпись и дата | Взам. инв. № | Инв. № дубл. | Подпись и дата

13632 Ин 01.12.83

МФС4.1202

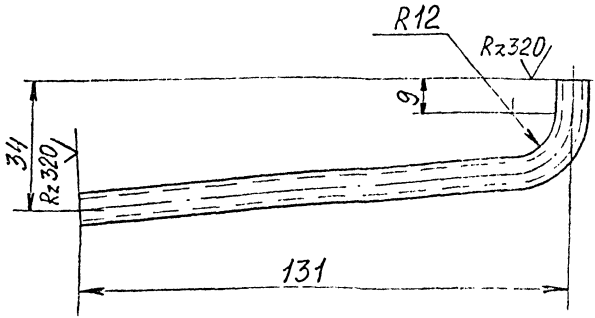

Длина развертки — 149 мм

					МФС4.1202			
Изм.	Лист	№ докум.	Подпись	Дата	Труба	Материал	Масса	Масштаб
Разраб.		Липская		11.83			2,04	1:1
Вед. конс.		Кривобоков		12.83		Лист	Листов 1	
Рук. гр.		Кривобоков		12.83				
					Труба ДКРН8×1,5 ЛВ3 ГОСТ 1494-76	ВОЙСКОВАЯ ЧАСТЬ 54034		

Инв. № подл. | Подпись и дата | Взам. инв. № | Инв. № дубл. | Подпись и дата

формат А4

Формат	Зона	Позиция	Обозначение	Наименование	Кол.	Примечание
				Документация		
*)			МФС4. 2000 СБ	Сборочный чертеж		*) А2×4
				Сборочные единицы		
А4		1	МФС4. 1010	Решетка	1	
А4		2	МФС4. 1200	Сборник воды	1	
А4		3	МФС4. 2100	Каркас	1	
А4		4	МФС4. 2200	Накладка	2	
А4		5	МФС4. 2300	Накладка	2	
А4		6	МФС4. 2400	Ручка с клином	1	
				Детали		
А4		10	МФС4. 1001	Кольцо	1	
А4		11	МФС4. 1002	Опора	1	
А4		12	МФС4. 1003	Опора	2	
А4		13	МФС4. 1004	Доска	2	
А4		14	МФС4. 1005	Доска	1	

Подпись и дата | Инв. № дубл. | Взам. инв. № | Подпись и дата | Инв. № подл. 76653

Изм.	Лист	№ докум.	Подпись	Дата
Разраб.		Тихомирова		11.83
Проверил		Кривобоков		12.83
Руков. гр.		Кривобоков		12.83
Н. контр.				
Утвердил		Якуба		12.83

МФС4. 2000

Цоколь. Секция с дверью

Литера	Лист	Листов
	1	4

ВОЙСКОВАЯ ЧАСТЬ 54034

Формат А4

Формат	Зона	Поз.	Обозначение	Наименование	Кол.	Примечание
А4		15	МФС4. 1006	Доска	15	
А4		17	МФС4. 2001	Скоба	4	
А2		18	МФС4. 2002	Таблица		
				фирменная	1	
А4		19	МФС4. 2003	Ручка	1	
А4		20	МФС4. 2004	Пружина	1	
А4		21	МФС4. 2005	Кольцо	1	
А4		22	МФС4. 2006	Доска	1	
А4		23	МФС4. 2007	Доска	2	
А4		24	МФС4. 2008	Доска	1	
А4		25	МФС4. 2009	Доска	1	
А4		26	МФС4. 2011	Доска	1	
А4		27	МФС4. 2012	Доска	1	
А4		28	МФС4. 2013	Доска	1	
А4		29	МФС4. 2014	Доска	1	
А4		30	МФС4. 2015	Доска	1	
Б4		33	МФС4. 2017	Парус ℓ=960		
				заготовка		
				1-дуб-13×40		
				ГОСТ 7897-83	1	0,35кг
				Детали из сосны		
				II сорт ГОСТ 9685-61		
Б4		34	МФС4. 2018	Рейка 5×25×1140	2	0,06кг
Б4		35	МФС4. 2019	Рейка 5×25×1080	14	0,07кг
Б4		36	МФС4. 2021	Рейка 5×25×1039	8	0,07кг
Б4		37	МФС4. 2022	Доска 19×80×300	2	0,22кг

Инв. № подл. | Подпись и дата | Взам. инв. № | Инв. № дубл. | Подпись и дата

Изм.	Лист	№ докум.	Подпись	Дата

МФС4. 2000

Лист 2

Формат А4

Формат	Зона	Поз.	Обозначение	Наименование	Кол.	Примечание
54		38	МФС4. 2023	Брус 40х80х1130	2	1,7 кг
54		39	МФС4. 2024	Брус 40х80х650	2	1,0 кг
54		40	МФС4. 2025	Брус 40х80х370	2	0,6 кг
54		41	МФС4. 2026	Доска 19х30х975	1	0,3 кг
54		43	МФС4. 2028	Сетка полуголпаковая 1,6; Ф180 ГОСТ 6613-73	1	0,16 кг
54		44	МФС4. 2029	Сетка полуголпаковая 1,6, Ф 250 ГОСТ 6613-73	1	0,32 кг
				Детали из пластины I, лист; ТМКЩ-М-4х30 ГОСТ 7338-77		
54		45	МФС4. 2031	Прокладка ℓ=1055	2	0,2 кг
54		46	МФС4. 2032	Прокладка ℓ=690	2	0,13 кг
				Стандартные изделия		
		47		Болт М12х60. 46.029 ГОСТ 7801-81	12	

Инв. № подл. | Подпись и дата | Взам. инв. № | Инв. № дубл. | Подпись и дата

Изм.	Лист.	№ докум.	Подпись	Дата	МФС4. 2000	Лит.	Лист 3

Формат А4

Поз.	Обозначение	Наименование	Кол.	Примечание
48		Винт М6×10.32.Л С59-1.026 ГОСТ 17473-80	16	
49		Винт В1.М6×16.32.Л С59-1.026 ГОСТ 17475-80	36	
50		Гайка М12.4.029 ГОСТ 5915-70	12	
51		Заклепка 6×18.32.026 ГОСТ 10299-80	4	
52	934-01.075-03	Рым-болт М16.029 ГОСТ 4751-73	2	
53		Шуруп 2-5×20.3.026 ГОСТ 1144-80	14	
54		Шуруп 2-5×36.3.026 ГОСТ 1146-80	91	
55		Штифт 10×70 ГОСТ 19119-80	1	

Инв. № подл. | Подпись и дата | Взам. инв. № | Инв. № дубл. | Подпись и дата

26653

Изм.	Лист	№ докум.	Подпись	Дата

МФС4.2000

Лист 4

Формат А4

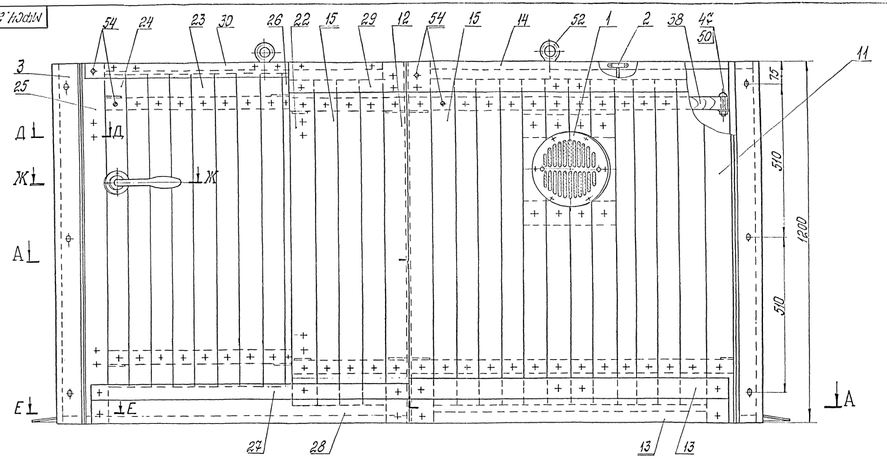

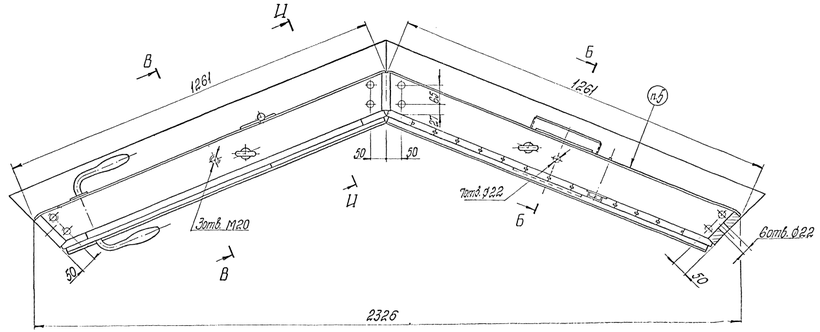

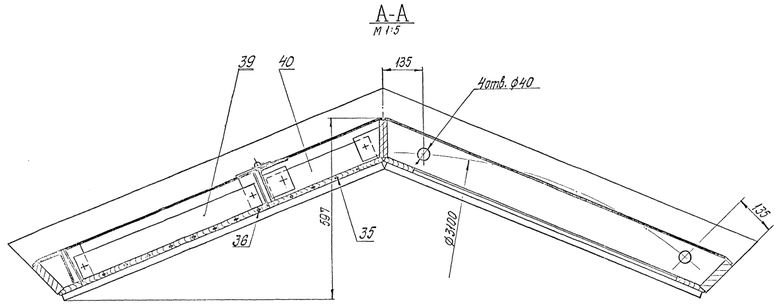

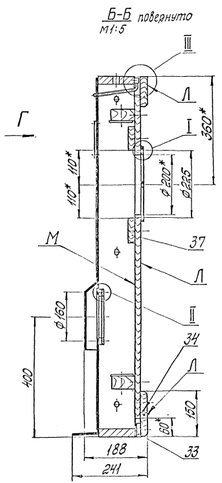

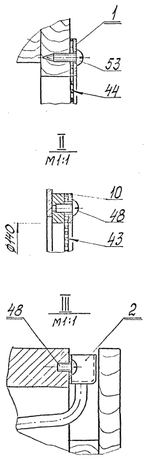

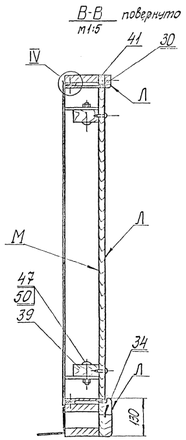

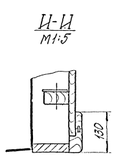

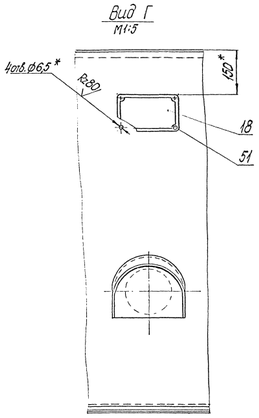

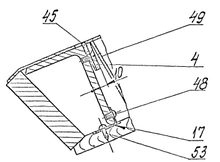

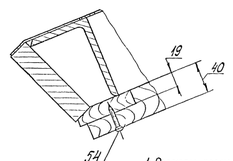

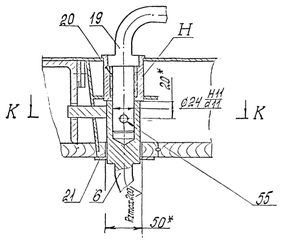

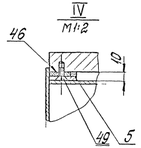

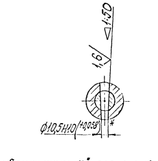

5. Маркировать: МФСН. 2000 клеймо ПФ-115 чёрной ГОСТ 6465-76. Шрифт 2,8 ГОСТ 2.304-81.
6. Таблицу у поз. 18 установить до установки деревянных деталей.

1. Размеры, кроме обозначенных „*" - для справок.
2. Детали поз. 13; 15; 22; 23; 24; 26; 27; 28 соединить на рейку тип К-1 ГОСТ 9330-76.
3. Покрытие: слизь натуральная ГОСТ 7231-76. 2 слоя - дет. поз. 33; 38 ÷ 41 и подрезн. М1. Лак МЧ-52 ТУ6-10-787-80. 1 слой - подрезн. Л.
4. Полость Н заполнить смолой МС-10 ГОСТ 9762-76.

Нач. отд.	Якубь		МФСН. 2000 СБ		
Гл. спец.			Цоколь.		
Нач. сект.			Секция с дверью	Лит.	Масса	Масштаб
Гл. конструктор					400	1:5
Пров.	Якубь			Лист	Листов	
Н. контр.				Войсковая часть 54031		

Сборочный чертеж

МФС4.2001

Rz80 (√)

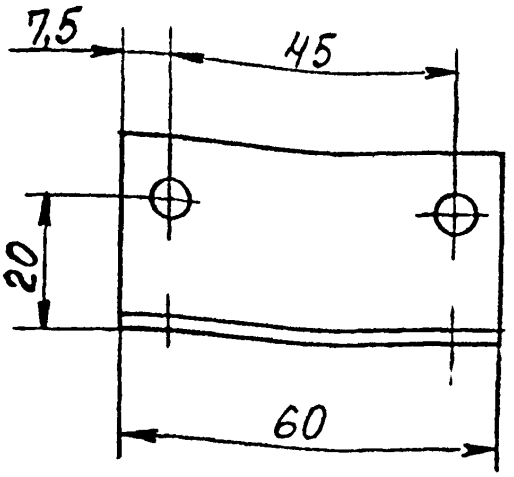

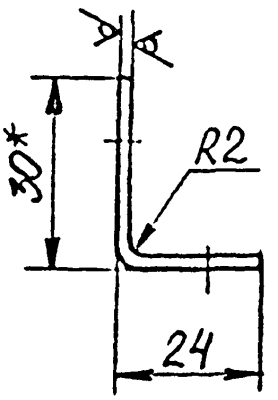

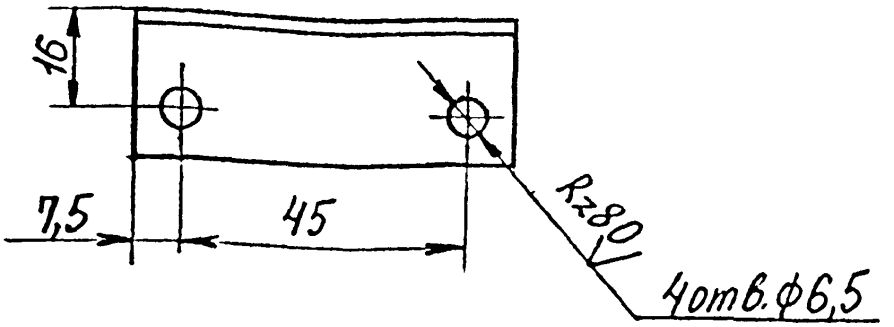

1.* Размер для справок.
2. Ширина развертки – 50мм

Инв.№ подл. | Подпись и дата | Взам.инв.№ | Инв.№ дубл. | Подпись и дата

Изм.	Лист	№ докум.	Подпись	Дата
Разраб.		Липская		12.83
Вед.конс.		Кривобоков		12.83
Рук.гр.		Кривобоков		12.83

МФС4.2001

Скоба

Литера	Масса	Масштаб
	51г	1:1

Лист | Листов 1

Лист ГПрН1,5Л63 ГОСТ 931-78

ВОЙСКОВАЯ ЧАСТЬ 54034

Формат А4

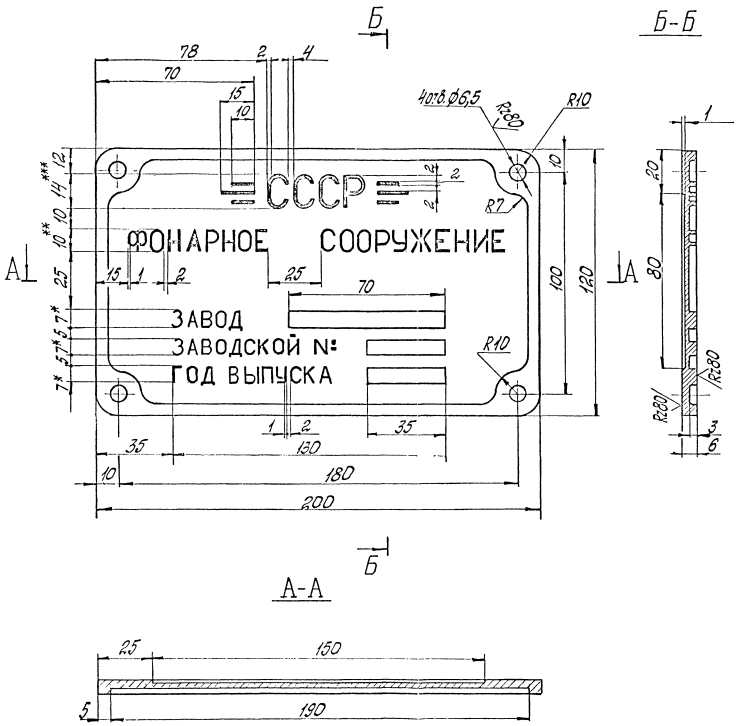
Б
Б-Б
78
2
4
70
15
10
4отв.Ø6,5
R2,80
R10
1
СССР
ФОНАРНОЕ СООРУЖЕНИЕ
ЗАВОД
ЗАВОДСКОЙ №:
ГОД ВЫПУСКА
R7
R10
R2,80
А
А
Б
А-А
25
150
5
190
1. Литейные радиусы и уклоны - по ГОСТ 6636-69.
2. Шрифты по ГОСТ 2.304-81:
*- шрифт 7
**- шрифт 10
***- шрифт 14

| | | |

МФС4.2003

Rz80 (√)

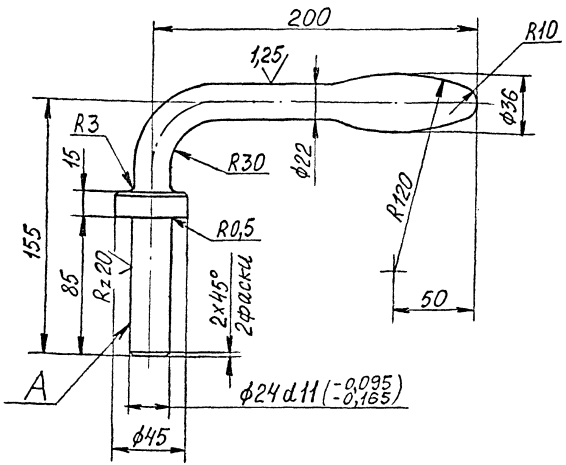

1. Длина развертки – 337 мм
2. Покрытие: Х.6, кроме поверхн. А

Изм.	Лист	№ докум.	Подпись	Дата
Разраб.		Липская		12.83
Вед.конс.		Крибобоков		12.83
Рук.гр.		Крибобоков		12.83

МФС4.2003

Ручка

Литера	Масса	Масштаб
	1,5	1:2
Лист	Листов 1	

Круг В ГОСТ 2590-71 / Вст3сп2 ГОСТ 535-79

ВОЙСКОВАЯ ЧАСТЬ 54034

Формат А4

Инв.№ подл. | Подпись и дата | Взам.инв.№ | Инв.№ дубл. | Подпись и дата

МФС4.2004

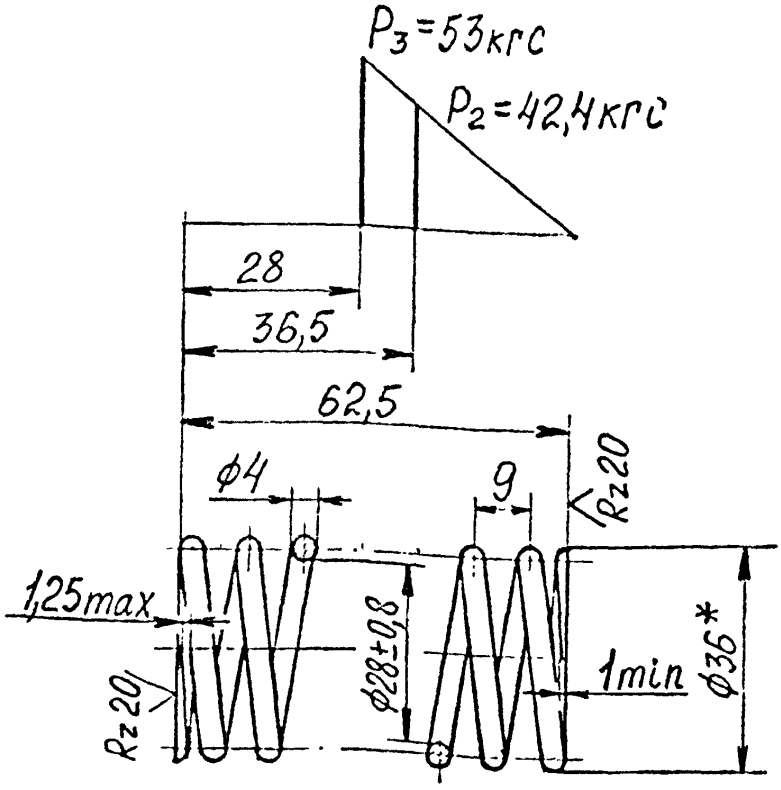

1. $G^* = 8 \cdot 10^3$ кгс/мм², $\tau^* = 96$ кгс/мм².
2. Направление навивки пружины - правое.
3. Длина развернутой пружины L = 710 мм.
4. Число рабочих витков n = 6,5.
5. Число витков полное $n_1 = 8$.
6. Твердость HRC 46÷52.
7. * Размеры и параметры для справок.

Изм.	Лист	№ докум.	Подпись	Дата
Разраб.		Липская		12.83
Вед.кон.		Кривобоков		12.83
Рук.гр.		Кривобоков		12.83

МФС4.2004

Пружина

Литера	Масса	Масштаб
	0,07	1:1
Лист	Листов 1	

Проволока II-4 ГОСТ 9389-75

ВОЙСКОВАЯ ЧАСТЬ 54034

Формат А4

Инв. № подл. 26665 | Подпись и дата | Взам. инв. № | Инв. № дубл. | Подпись и дата

МФС4.2005

Покрытие: Х.6

Изм	Лист	№ докум	Подпись	Дата
Разраб		Липская		11.83
Вед.конс		Кривобоков		12.83
Рук.гр.		Кривобоков		12.83

МФС4.2005

Кольцо

Литера	Масса	Масштаб
	57г	1:1

Лист	Листов 1

Лист ГПрН2Л63 ГОСТ 93-78

ВОЙСКОВАЯ ЧАСТЬ 54034

Инв.№ подл. | Подпись и дата | Взам.инв.№ | Инв.№ дубл. | Подпись и дата

МФС4.2006

Rz max 200 (√)

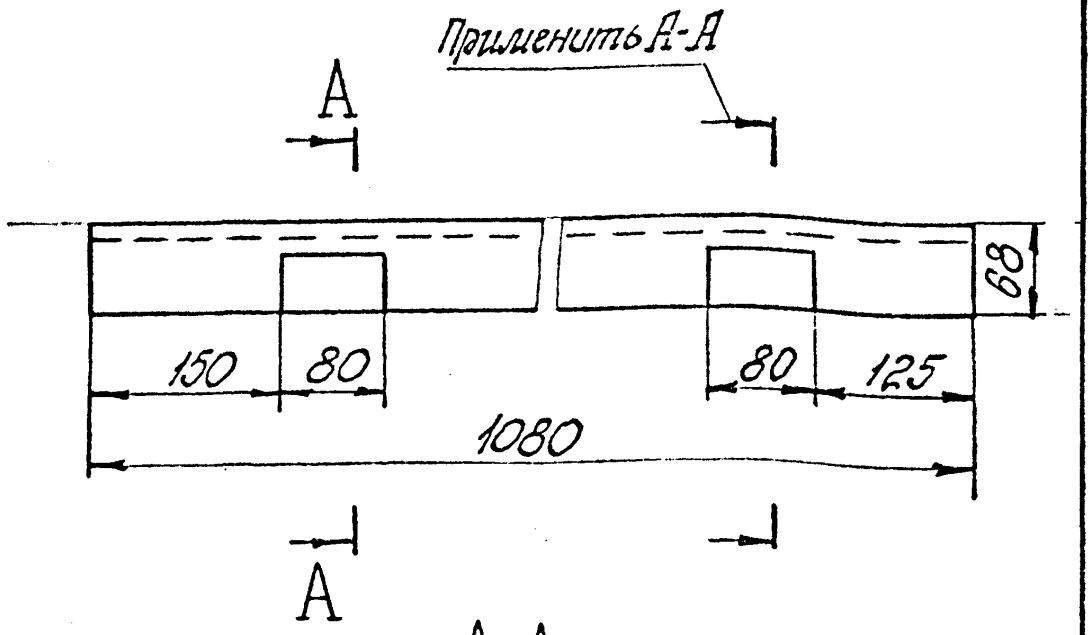

А-А
М1:2

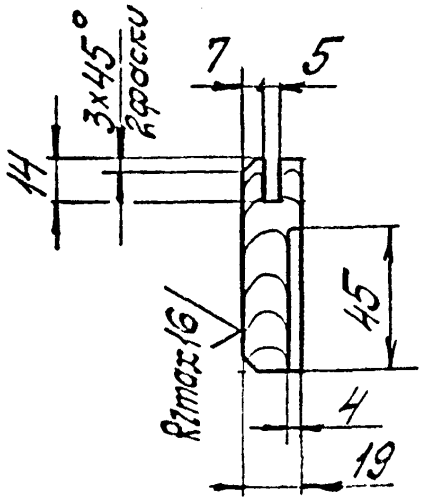

					МФС4.2006			
Изм	Лист	N докум.	Подпись	Дата	Доска	Литера	Масса	Масштаб
Разраб		Тихомирова		12.83			1,0	1:5
Провер						Лист	Листов 1	
Рук. гр.		Кривобоков		12.83	Дуб 1 сорт ГОСТ 7897-83	Войсковая часть 54034		

Инв. N подл. 76668 | Подпись и дата | Взам. инв. N | Инв. N дубл. | Подпись и дата

Формат А4

МФС4. 2007

Rzmax200 (✓)

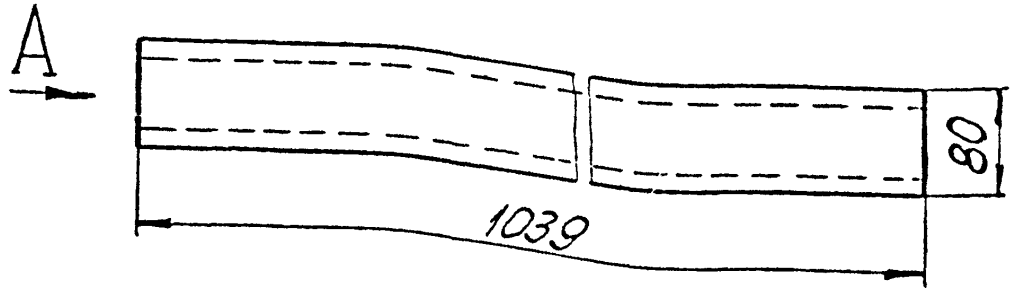

Вид А
М1:2

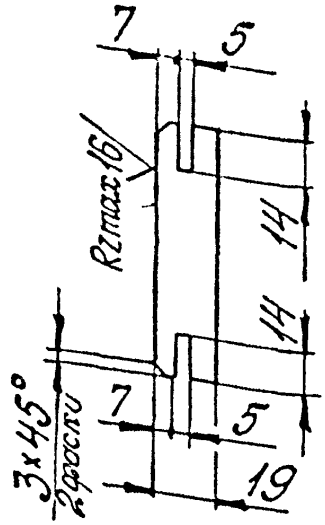

					МФС4. 2007			
Изм.	Лист	N докум.	Подпись	Дата	Доска	Литера	Масса	Масштаб
Разраб.		Тихомирова		11.83			1,1	1:5
Провер.								
Рук. гр.		Кривобоков		12.83		Лист	Листов 1	
					Дуб 1сорт ГОСТ 7897-83	Войсковая часть 54034		

Инв. № подл. 76669 | Подпись и дата | Взам. инв. № | Инв. № дубл. | Подпись и дата

МФСН. 2008

Rz max 200 (√)

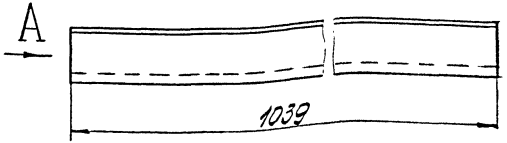

Вид А
М1:2

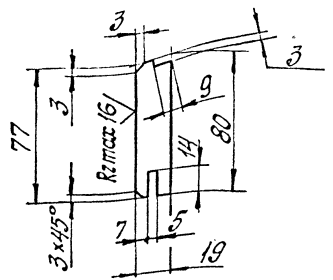

| | | |

МФСЧ. 2009

Rz max200 (V)

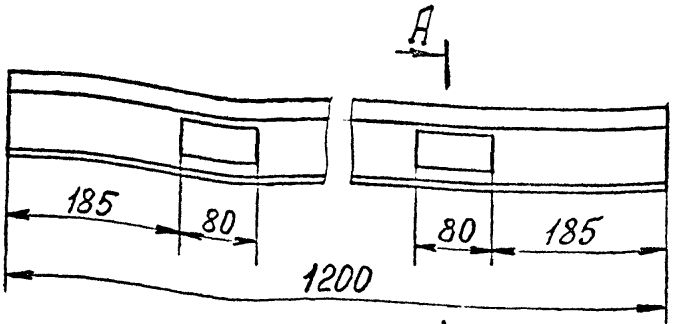

А-А
М1:2

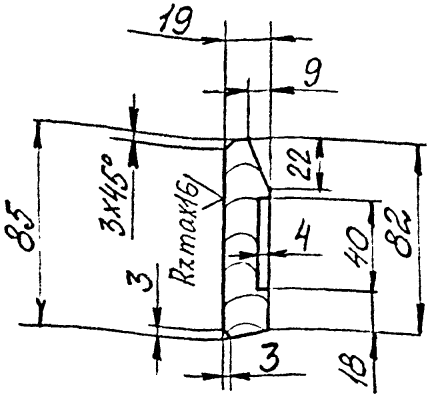

Изм.	Лист	№ докум.	Подпись	Дата	МФСЧ. 2009			
Разраб.		Липский		12.85	Доска	Литера	Масса	Масштаб
Провер.		Кривобоков		12.85			1,5	1:5
Рук.гр.		Кривобоков		12.85		Лист	Листов 1	
					Дуб 1 сорт ГОСТ 7897-83	ВОЙСКОВАЯ ЧАСТЬ 54034		

Инв.№ подл. | Подпись и дата | Взам.инв.№ | Инв.№ дубл. | Подпись и дата

МФС4. 2011

Rzmax200 (✓)

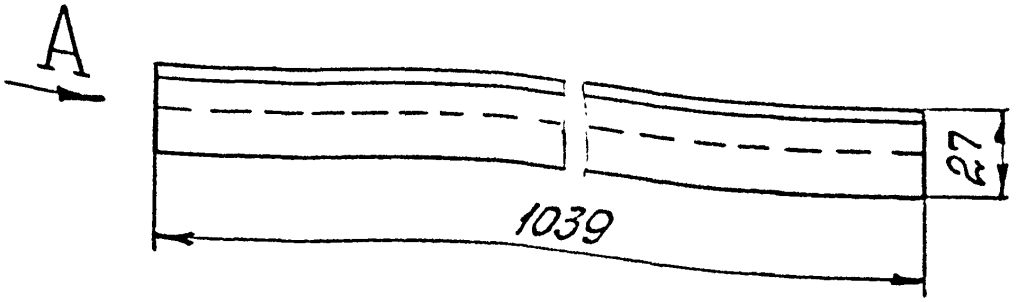

Вид А
М1:1

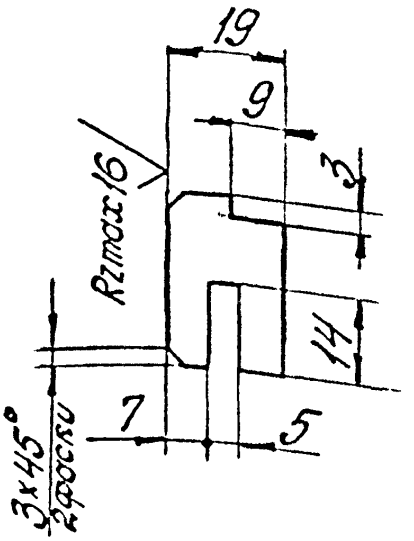

					МФС4. 2011		
Изм. Лист	№ докум.	Подпись	Дата	Доска	Литера	Масса	Масштаб
Разраб.	Тихомирова		11.83			0,34	1:2
Провер.					Лист	Листов 1	
Рук. гр.	Кривобоков		12.83				
				Дуб 1 сорт ГОСТ 7897-83	Войсковая часть 54034		

76677

МФСЧ.2012

Rz max 200 (√)

Применить А-А

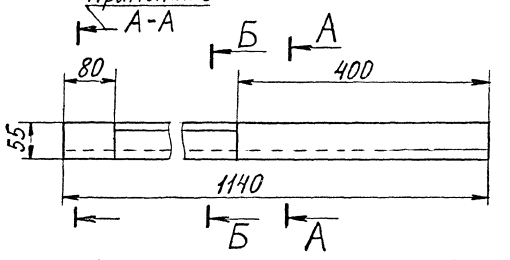

А-А
М1:2

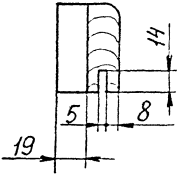

Б-Б
М1:2

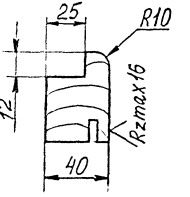

Изм.	Кол.уч.	№ докум.	Подпись	Дата	МФСЧ.2012
Разраб.		Лисицкая		12.11	
Ведущ.		Кривобоков		12.11	Доска
Рук. гр.		Кривобоков		12.11	

Литера	Масса	Масштаб
	1,5	1:5
Лист	Листов 1	

Дуб 1 сорт ГОСТ 7897-83

ВОЙСКОВАЯ ЧАСТЬ 54034

Формат А4

Инв.№ подл. | Подпись и дата | Взам.инв.№ | Инв.№ дубл. | Подпись и дата

МФС4.2.013

Rz max 200 (V)

А-А
М1:2

Б-Б
М1:2

Изм.	Лист	№ докум.	Подпись	Дата
Разраб.		Липская		12.83
Вед. конс.		Кривобоков		12.83
Рук. гр.		Кривобоков		12.83

МФС4.2.013

Доска

Литера	Масса	Масштаб
	2.	1:5
Лист	Листов 1	

Дуб 1 сорт ГОСТ 7897-83

ВОЙСКОВАЯ ЧАСТЬ 54034

Инв. № подл. | Подпись и дата | Взам. инв. №

МФСЧ. 2014

Rz max 200 / (▽)

Вид А
М1:2,5

Изм.	Лист	№ докум.	Подпись	Дата
Разраб.		Липская		12.83
Всд. кон		Кривобоков		12.83
Рук. гр.		Кривобоков		12.83

МФСЧ. 2014

Доска

Дуб 1 сорт ГОСТ 7897-83

Литера	Масса	Масштаб
	0,41	1:5
Лист	Листов 1	

ВОЙСКОВАЯ ЧАСТЬ 54034

Инв. № подл. | Подпись и дата | Взам. инв. № | Инв. № дубл. | Подпись и дата

Формат А4

МФС4.2015

Rz max 200 (V)

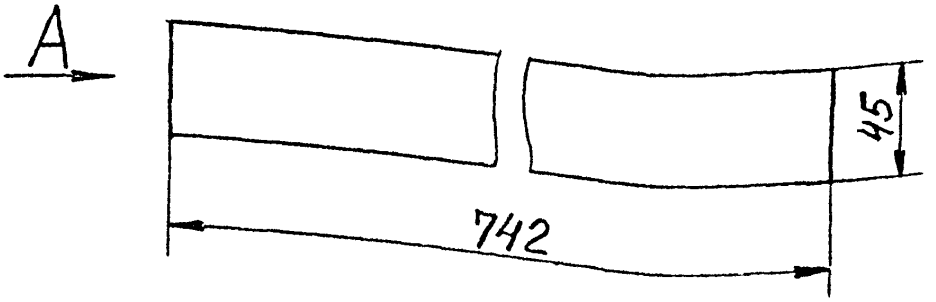

Вид А
М1:2

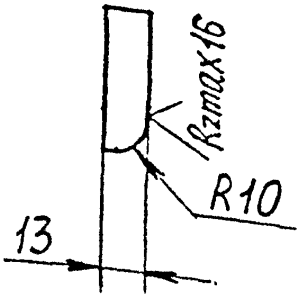

Изм.	Лист	№ докум.	Подпись	Дата
Разраб.		Липская		12.83
Вед. конс.		Кривобоков		12.83
Рук. гр.		Кривобоков		12.83

МФС4.2015

Доска

Литера	Масса	Масштаб
	0,34	1:2,5
Лист	Листов 1	

Дуб 1 сорт ГОСТ 7897-83

ВОЙСКОВАЯ ЧАСТЬ

Инв. № подл. | Подпись и дата | Взам. инв. № | Инв. № дубл. | Подпись и дата

Формат	Зона	Позиция	Обозначение	Наименование	Кол.	Примечание
				Документация		
А1	-		МФС4. 2100 СБ.	Сборочный чертеж		
				Сборочные единицы		
А4		1	МФС4. 2110	Каркас. Металлоконструкция	1	
А4	-	2	МФС4. 2120	Коробка	1	
А4	-	3	МФС4. 2140	Петля	2	

Инв. № подл. 96645 | Подпись и дата | Взам. инв. № | Инв. № дубл. | Подпись и дата

Изм.	Лист	№ докум.	Подпись	Дата
Разраб.				10.83
Проверил				
Руковод.				12.83
Н. контр.				
Утвердил				12.83

МФС4. 2100

Каркас

Литера	Лист	Листов
		1

ВОЙСКОВАЯ ЧАСТЬ 6-4034

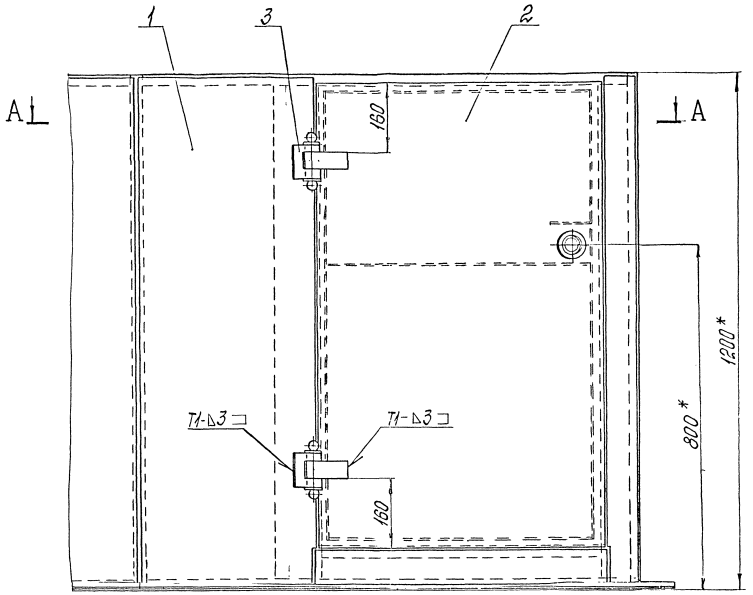

Б-Б повернуто
М1:5

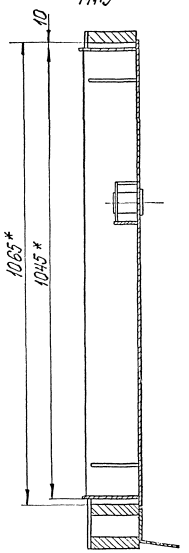

1.* Размеры для справок.
2. Сварные швы - по ГОСТ 5264-80.
3. Электрод Э-42А ГОСТ 9467-75.
4. Покрытие: Грунтовка ФЛ-03К ГОСТ 9109-81. 1 слой - внутренние поверхн.; грунтовка ВЛ-02 ГОСТ 12707-77. 1 слой - наружные поверхн. - всё кроме резьбовых и хромир. поверхн.
5. Резьбовые отверстия и петли смазать смазкой МС-70 ГОСТ 9762-76.
6. Петли поз. 3 приварить, обеспечив легкое, без заеданий открывание коробки поз. 2.

А-А
М1:5

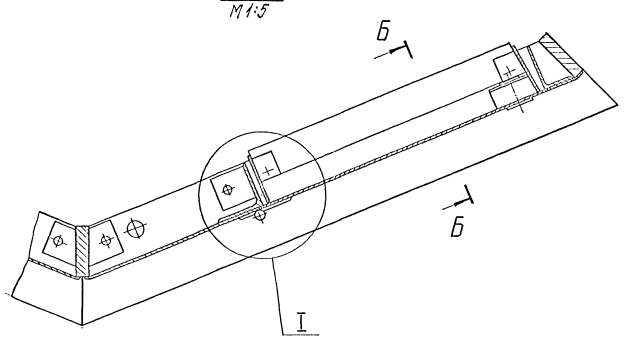

I
М1:25

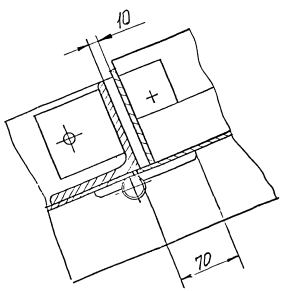

						МРСН 2100 СБ		
Изм.	Кол.уч.	Лист	№ док.	Подп.	Дата	Каркас	Лист	Масса	Масштаб
Разраб.								325	1:5
Пров.							Лист	Листов 1
Т.контр.							Войсковая часть 50934	
Н.контр.								
Утв.								

Копировал

Формат	Зона	Позиция	Обозначение	Наименование	Кол.	Примечание
				Документация		
*)			МФСЧ. 2110 СБ	Сборочный чертеж		*) А2х3
				Детали		
А4		1	МФСЧ. 1112-01	Лист	1	См. черт. МФСЧ. 1112
А3		2	МФСЧ. 1102	Полоса	1	
А4		3	МФСЧ. 1103	Ребро	6	
А4		4	МФСЧ. 1104	Лист	1	
А4		5	МФСЧ. 1105	Лист	1	
А4		6	МФСЧ. 1106	Кольцо	1	
А4		8	МФСЧ. 1108	Полоса	2	
А3		9	МФСЧ. 2111	Полоса	1	
А3		10	МФСЧ. 2112	Полоса	1	
А3		11	МФСЧ. 2113	Уголок	1	
А3		12	МФСЧ. 2114	Уголок	1	
А4		13	МФСЧ. 2115	Ребро	2	

Инв. № подл. | Подпись и дата | Взам. инв. № | Инв. № дубл. | Подпись и дат

Изм.	Лист	№ докум.	Подпись	Дата
Разраб.				11.83
Проверил				
Рук. гр.				12.83
Н. контр.				
Утвердил				12.83

МФСЧ. 2110

Каркас. Металлоконструкция

Литера	Лист	Листов
	1	2

ВОЙСКОВАЯ ЧАСТЬ 6-4034

Формат А4

Формат	Зона	Позиция	Обозначение	Наименование	Кол.	Примечан
А4		14	МФС4. 2116	Лист	1	
А4		15	МФС4. 2117	Лист	1	
А4		16	МФС4. 2118	Лист 3х85х720		
				Лист Б ГОСТ 19903-74 Вст3пс ГОСТ 16523-70	1	1,4 кг
А4		17	МФС4. 2119	Полоса 25х120х1200		
				Лист Б ГОСТ 19903-74 Вст3сп2 ГОСТ 14637-79	3	28 кг
А4		18	МФС4. 1111	Бобышка ф36		
				Лист Б-8 ГОСТ 19903-74 Вст3сп2 ГОСТ 14637-79	2	64 с
А4		19	МФС4. 1113	Козырек	1	
		20	-01	Козырек	1	

Инв. № подл. 28636 | Подпись и дата | Взам. инв. № | Инв. № дубл. | Подпись и дата

Изм	Лист	№ докум.	Подпись	Дата	МФС4. 2110	Лист 2

Формат А4

МДСН. 2110 СБ

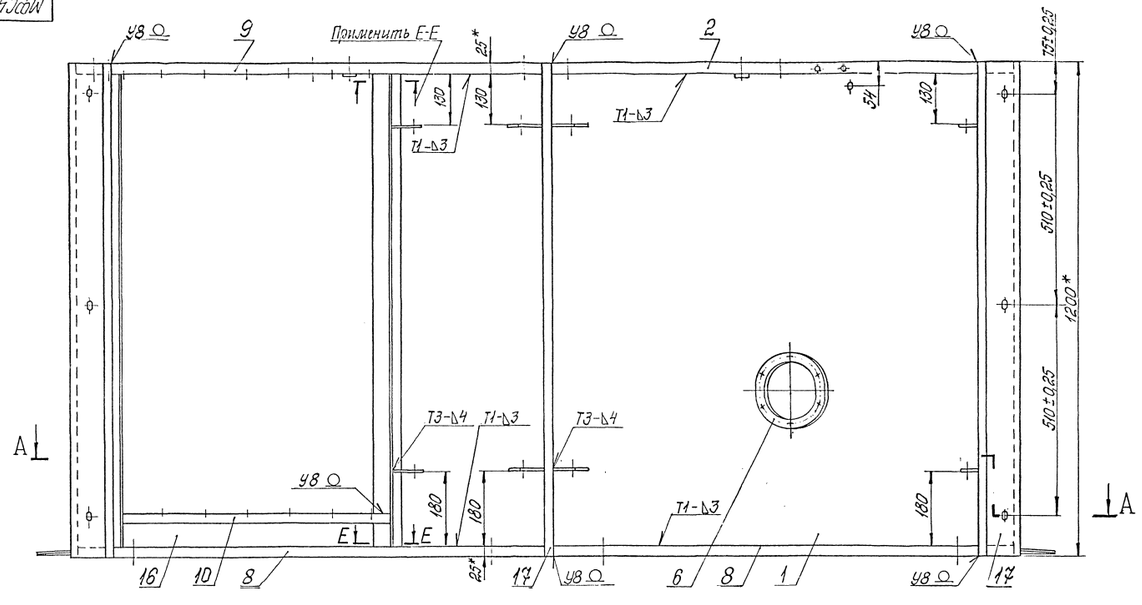

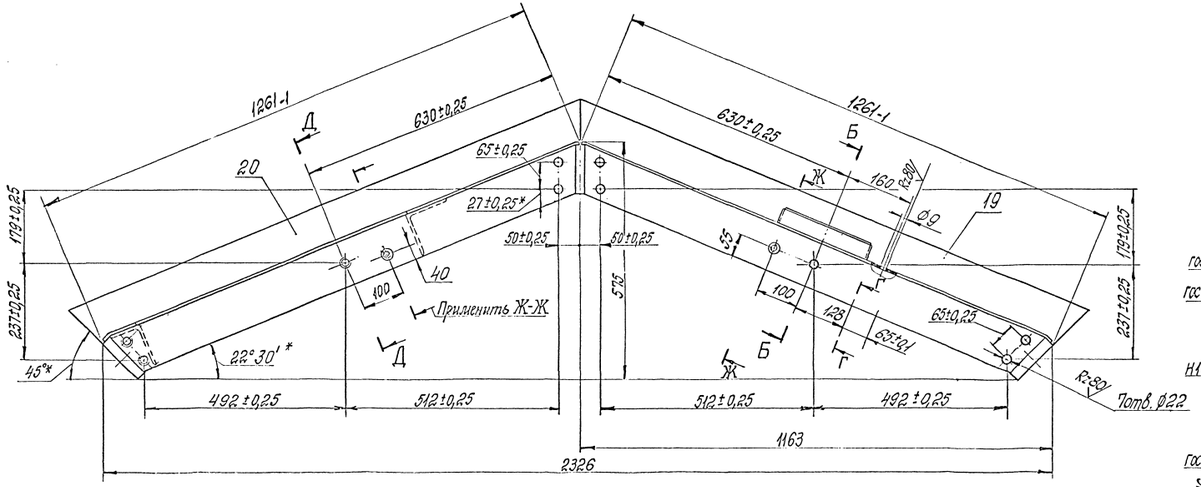

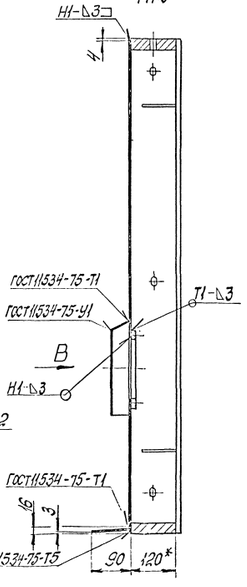

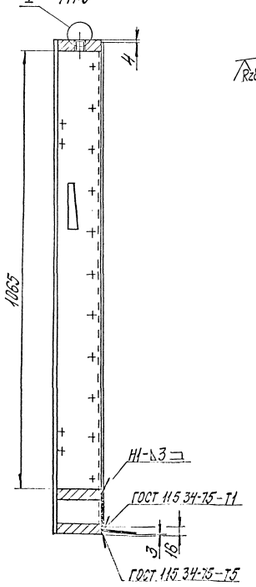

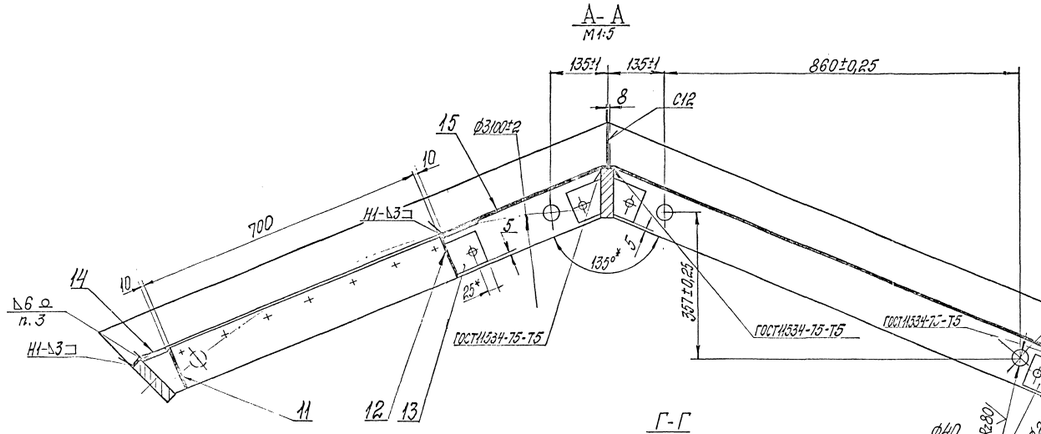

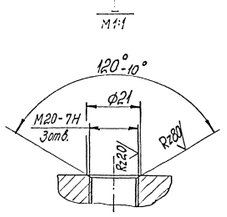

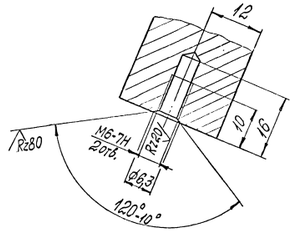

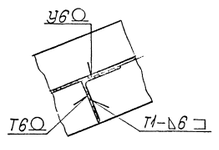

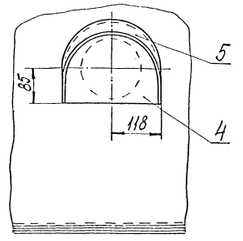

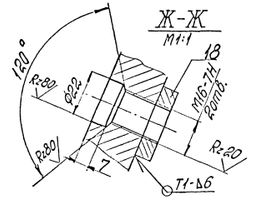

1. * Размеры для справок.
2. Сварные швы - по ГОСТ 5264-80, кроме швов, обозначенных особо.
3. Сварка ручная электродуговая.
4. Электрод Э42А ГОСТ 9467-75.

							МДСН. 2110 СБ		
Изм.	Кол.уч.	Лист	№ док.	Подп.	Дата				
Разраб.							Каркас	Лит.	Масса	Масштаб
Пров.							металлоконструкция		230	1:5
Т.контр.								Лист	Листов 1	
Н.контр.								Зайнкомсталь чтпк 5-034		
Утверд.										

МФС4. 2111

Rz 80 (✓)

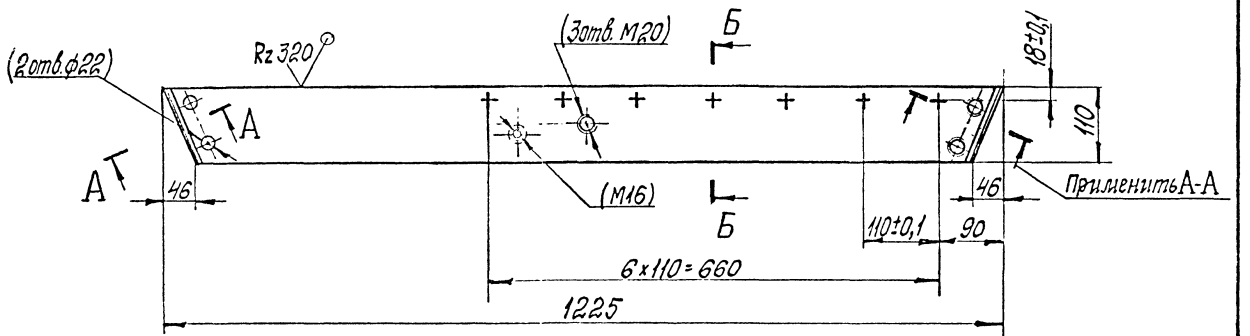

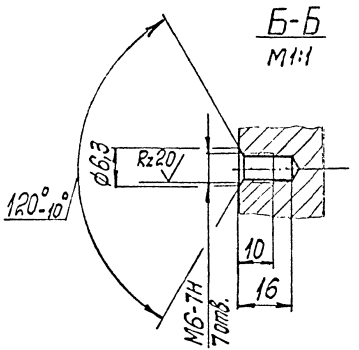

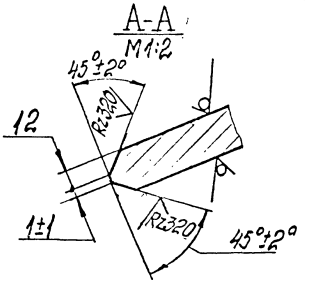

Размеры в скобках - после сборки

Изм	Лист	№ докум.	Подпись	Дата
Разраб.		Пахомова		10.83
Провер.				
Рук.гр.		Кривобоков		12.83

МФС4. 2111

Полоса

Литера	Масса	Масштаб
	25	1:5

Лист | Листов 1

Лист Б-25 ГОСТ 19903-74
ВСт3сп2 ГОСТ 14637-79

Войсковая часть 54034

Формат А3

Инв.№ подл. | Подпись и дата | Взам. инв. № | Инв. № дубл. | Подпись и дата

МФС4.2112

Rz80 (✓)

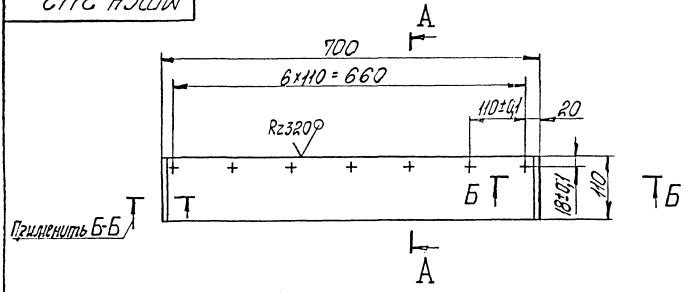

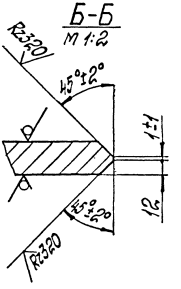

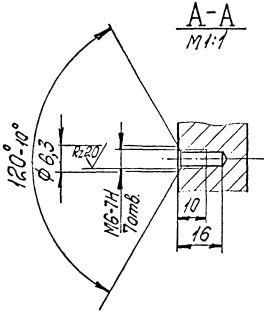

					МФС4.2112			
Изм.	Лист	№ докум.	Подпись	Дата	Полоса	Литера	Масса	Масштаб
Разраб.		Тихомирова		12.11			15	1:5
Провер.						Лист	Листов 1	
Рук. пр.		Кривобоков		12.11	Лист Б-25 ГОСТ 19903-74 ВСТ3сп2 ГОСТ 14637-79	Войсковая часть 54034		

Формат А3

Инв. № подл. 76639 | Подпись и дата | Взам. инв. № | Инв. № дубл. | Подпись и дата

МФС4. 2113

Rz80 (√)

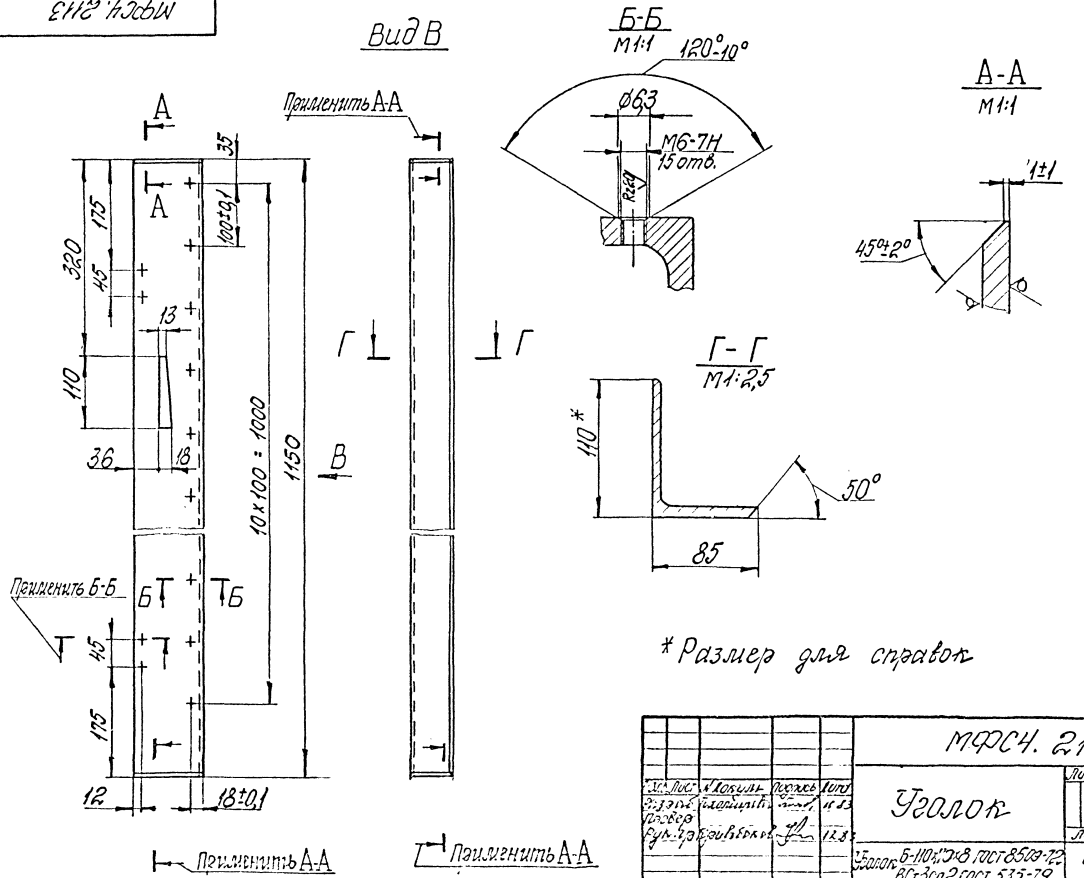

* Размер для справок

Изм.	Лист	№ докум.	Подпись	Дата	МФС4. 2113			
Разраб.		Пломбин		11.83	Уголок	Литера	Масса	Масштаб
Провер.							12,5	1:5
Рук. пр.		Кривобокова		12.83		Лист	Листов 1	
					Уголок Б-110×110×8 ГОСТ 8509-72 ВСт3сп2 ГОСТ 535-79	Войсковая часть 54034		

Инв. № подл. 76640 | Подпись и дата | Взам. инв. № | Инв. № дубл. | Подпись и дата

Формат А3

МФСЧ 2114

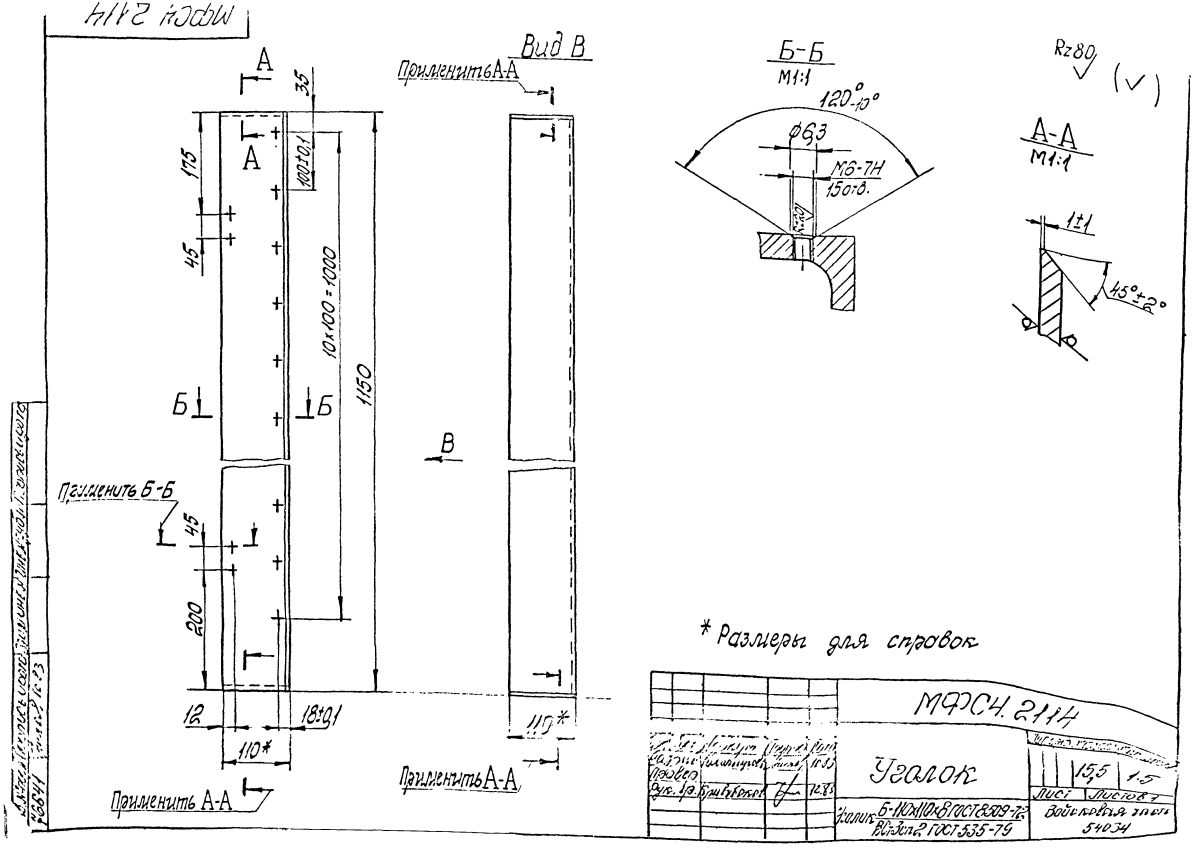

* Размеры для справок

				МФСЧ. 2114			
Разраб. Пфаев				Уголок		15,5	1-5
Рук. гр.	Бриньковский		12.83			Лист	Листов 1
				Уголок Б-110×110×8 ГОСТ 8509-72 / ВСт3сп2 ГОСТ 535-79		Войсковая часть 54034	

МФСЧ. 2115

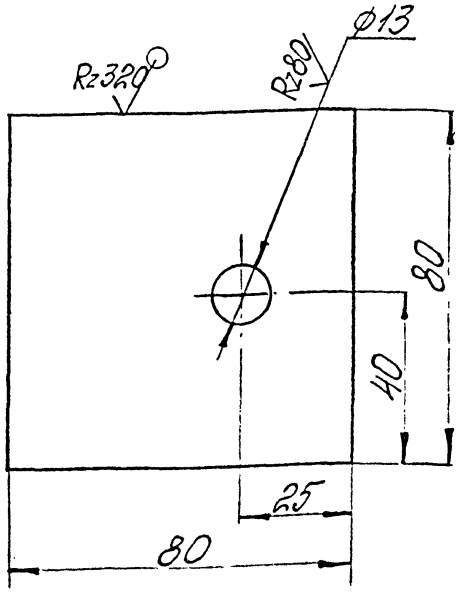

Изм	Лист	№ докум.	Подпись	Дата	МФСЧ. 2115			
Разраб.		Шамшилова		10.83	Ребро	Литера	Масса 0,3	Масштаб 1:1
Провер.						Лист	Листов 1	
Рук. гр.		Бриковская		12.83	Лист 5-6 ГОСТ 19903-74 ВСт3сп2 ГОСТ 14637-79	Войсковая часть 54034		

Формат А4

Инв. № подл. 76642 | Подпись и дата | Взам. инв. № | Инв. № дубл. | Подпись и дата

МФСЧ.2116

Rz320 (√)

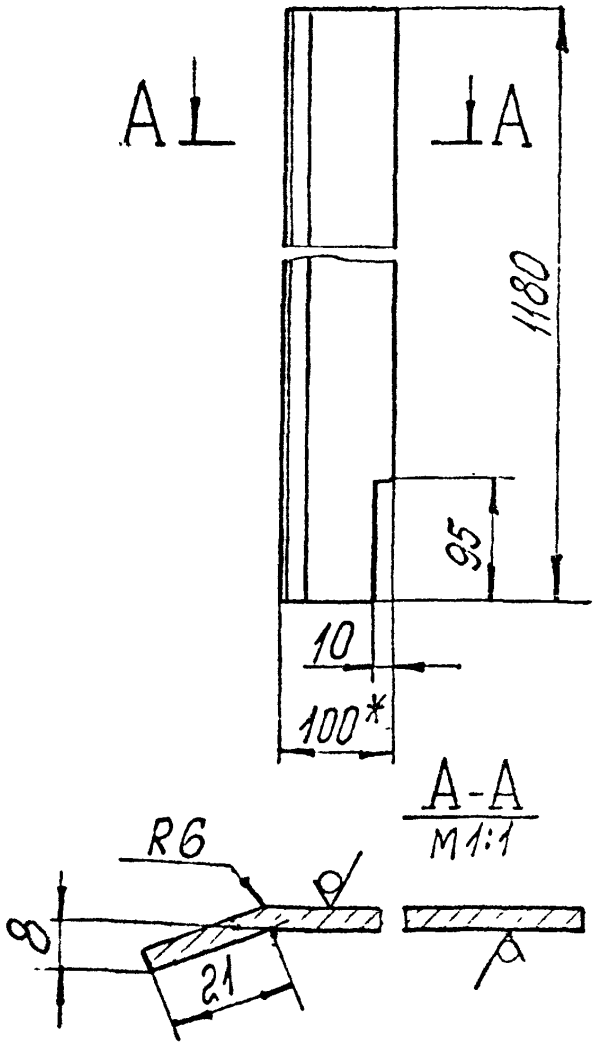

1.* Размер для справок
2. Ширина развертки - 102 мм.

					МФСЧ.2116			
Изм.	Лист	№ докум.	Подпись	Дата	Лист	Литера	Масса	Масштаб
Разраб.		Тихомирова		10.83			2,3	1:5
Провер.								
Рук. гр.		Кривобоков		12.83		Лист	Листов 1	
					Лист Б-3 ГОСТ19903-74 ВСт3пс. ГОСТ16523-70	Войсковая часть 54034		

Инв. № подл. 76643 | Подпись и дата | Взам. инв. № | Инв. № дубл. | Подпись и дата

МФСЧ. 2117

Rz320 (√)

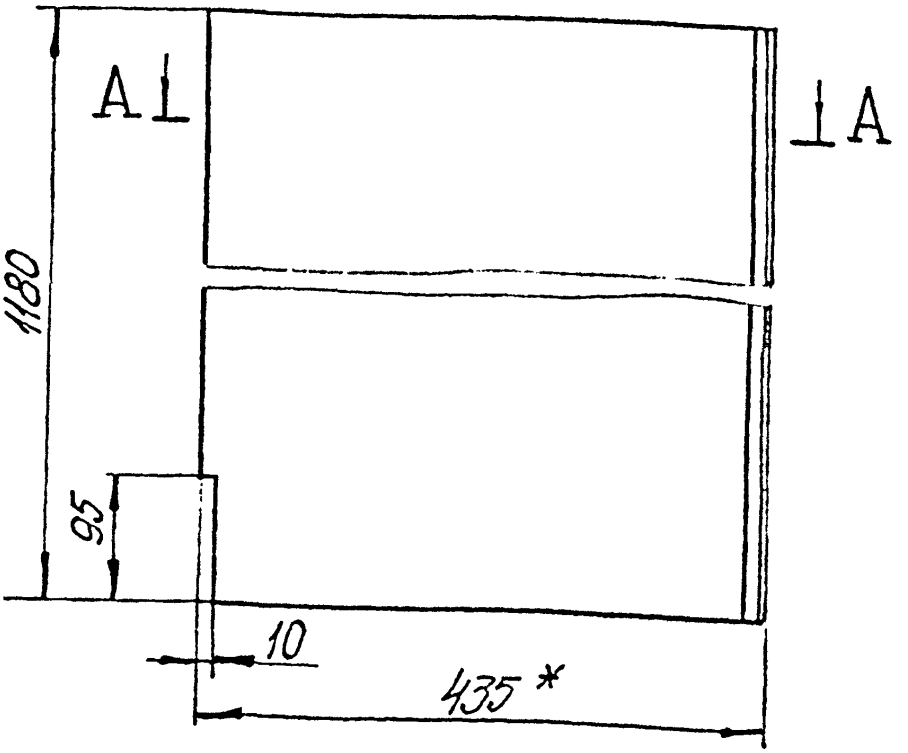

A-A
M1:1

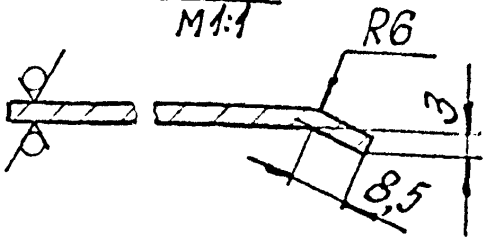

1.* Размер для справок.
2. Ширина развертки - 436 мм.

					МФСЧ. 2117			
Изм.	Лист	N докум.	Подпись	Дата	Лист	Литера	Масса	Масштаб
Разраб.		Тихомирова		10.83			12,5	1:5
Провер.						Лист	Листов 1	
Рук. гр.		Кривобоков		12.83	Лист Б-3 ГОСТ 19903-74 ВСтЗпс. ГОСТ 16523-70	Войсковая часть 54034		

Инв. N подл. 76644 | Подпись и дата | Взам. инв. N | Инв. N дубл. | Подпись и дата

Формат А4

Формат	Зон	Позиция	Обозначение	Наименование	Кол.	Примечание
				Документация		
А2			МФС4. 2120 СБ	Сборочный чертёж		
				Детали		
А4		1	МФС4. 2121	Лист	1	
А4		2	МФС4. 2122	Ребро	1	
А4		3	МФС4. 2123	Ребро	1	
А4		4	МФС4. 2124	Ребро	2	
А4		5	МФС4. 2125	Втулка	1	
А4		6	МФС4. 2126	Лист	1	
		7	-01	Лист	2	
А4		8	МФС4. 2127	Ребро	2	
А4		9	МФС4. 2128	Лист	1	
Б4		11	МФС4. 2129	Лист 120 × 1045		
				Лист Б-3 ГОСТ 19903-74 / ВСт3 пс ГОСТ 16523-70	1	3,0 кг

Инв. № подл. 76626 | Подпись и дата | Взам. инв. № | Инв. № дубл. | Подпись и дата

Изм.	Лист	№ докум.	Подпись	Дата
Разраб.		Тихомирова		10.83
Проверил				
Руков. гр.		Кривобокова		12.83
Н. контр.				
Утвердил		Якуда		

МФС4. 2120

Коробка

Литера	Лист	Листов
		1

ВОЙСКОВАЯ ЧАСТЬ 6 6 0 3 4

Формат А4

МФСЧ 2120СБ

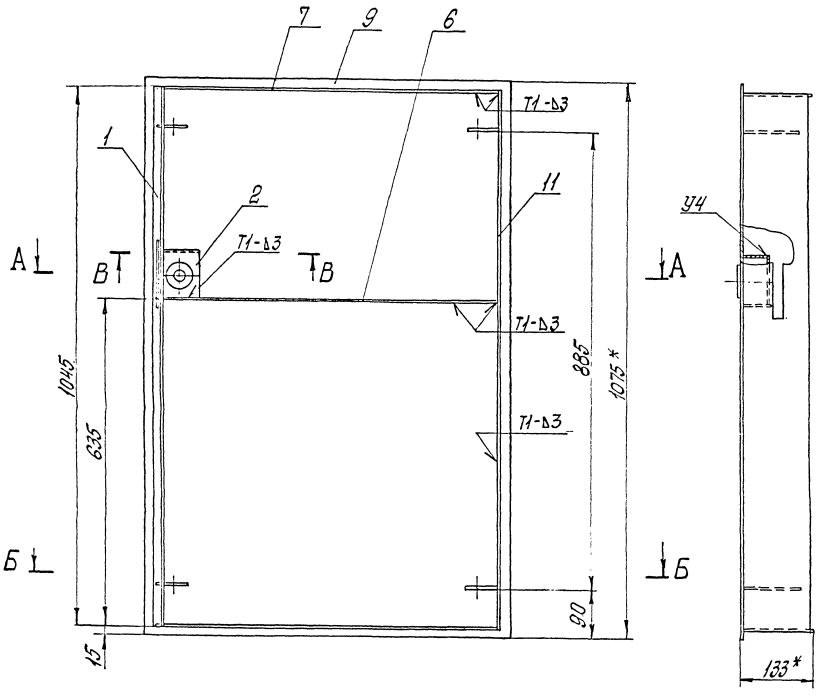

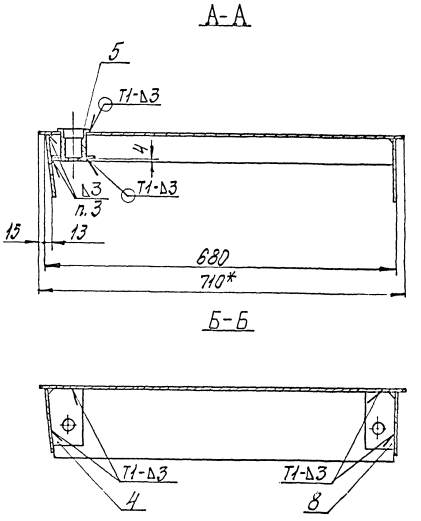

1. * Размеры для справок.
2. Сварные швы - по ГОСТ 5264-80, кроме швов, обозначенных особо.
3. Сварка ручная электродуговая.
4. Электрод Э-42А ГОСТ 9467-75.

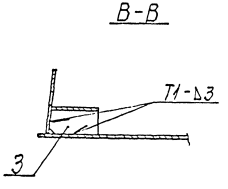

					МФСЧ. 2120 СБ			
Изм.	Лист	№ докум.	Подпись	Дата	Коробка	Литера	Масса	Масштаб
Разраб.	Пробер	Ахалкирова		10.83			31	1:5
Пров.						Лист	Листов 31	
Рук. гр.		Крикунов		12.85		Войсковая часть 54034		
Нач. отд.		Якуба						

Подпись и дата | Взам. инв. № | Инв. № дубл. | Подпись и дата | Инв. № подл.

МФС4. 2121

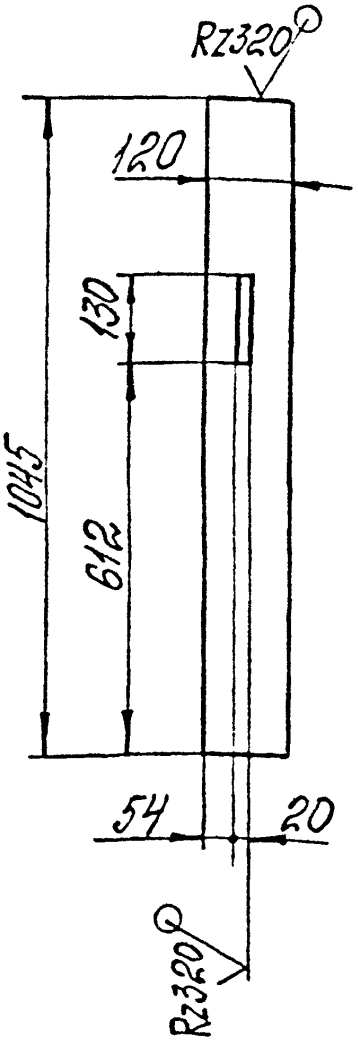

Изм	Лист	№ докум.	Подпись	Дата
Разраб.		Тихомирова		10.83
Провер.				
Рук. гр.		Кривобоков		12.83

МФС4. 2121

Лист

Литер	Масса	Масштаб
	2,9	1:10

Лист | Листов 1

Лист Б-3 ГОСТ19903-74
ВСт3 пс ГОСТ16523-70

Войсковая часть 54034

Формат А4

Инв. № подл. 76628 | Подпись и дата | Взам. инв. № | Инв. № дубл. | Подпись и дата

МФС4. 2122

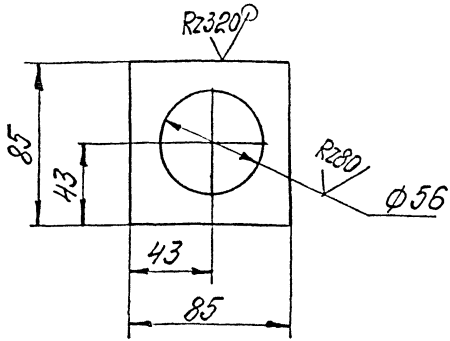

Изм.	Лист	№ докум.	Подпись	Дата
Разраб.		Тихомирова		10.83
Провер.				
Рук. гр.		Кривобоков		12.83

МФС4. 2122

Ребро

Литера	Масса	Масштаб
	0,11	1:2

Лист | Листов 1

Лист Б-3 ГОСТ 19903-74
ВСт3 пс ГОСТ 16523-70

Войсковая часть 54034

Инв. № подл. 76629 | Подпись и дата | Взам. инв. № | Инв. № дубл. | Подпись и дата

Формат А4

МФС4. 2123

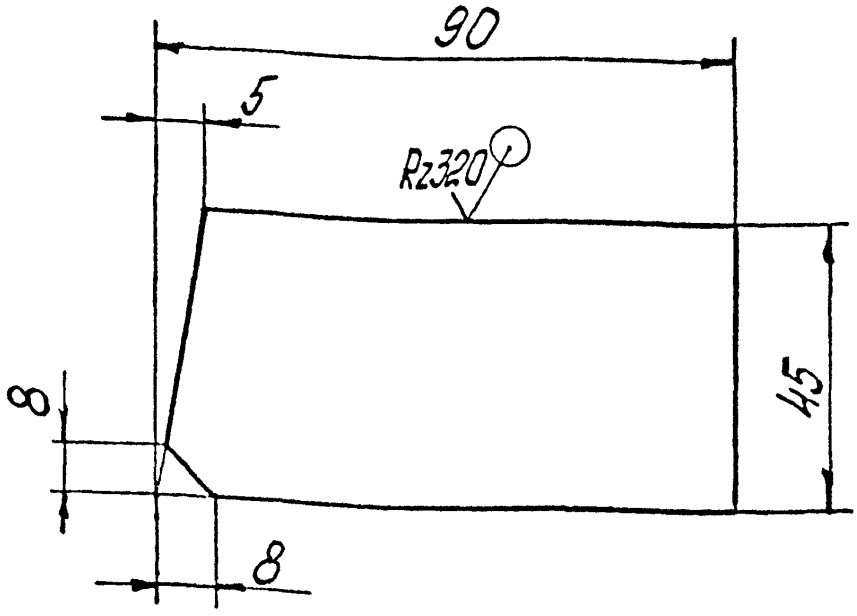

Изм	Лист	N докум.	Подпись	Дата
Разраб.		Тихомирова		10.83
Провер.				
Рук. гр.		Кривобоков		12.83

МФС4. 2123

Ребро

Литера	Масса	Масштаб
	0,09	1:1

Лист | Листов 1

Лист Б-3 ГОСТ 19903-74
ВСт3 пс ГОСТ 16523-70

Войсковая часть 54034

Формат А4

Инв. N подл. 76630 | Подпись и дата | Взам. инв. N | Инв. N дубл. | Подпись и дата

МФС4. 2124

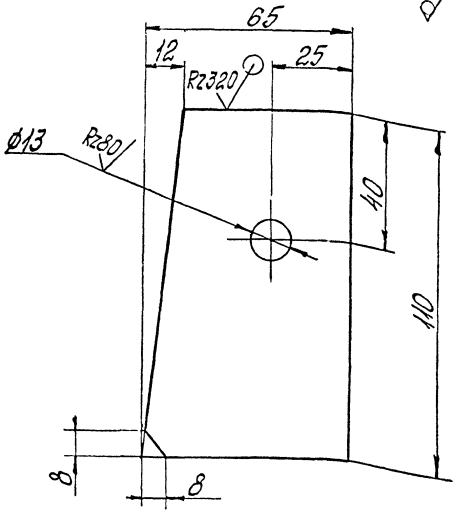

Изм.	Лист	№ докум.	Подпись	Дата
Разраб.	Тихомирова			10.83
Пэвер				
Рук. гр.	Кривобокова			12.83

МФС4. 2124

Ребро

Литера	Масса	Масштаб
	0,16	1:1

Лист | Листов 1

Лист Б-3 ГОСТ 19903-74
ВСт3 пс ГОСТ 16523-70

Войсковая часть 54034

Формат А4

Инв. № подл. 76631

Подпись и дата

Взам. инв. №

Инв. № дубл.

Подпись и дата

МФС4.2125

Rz80 (√)

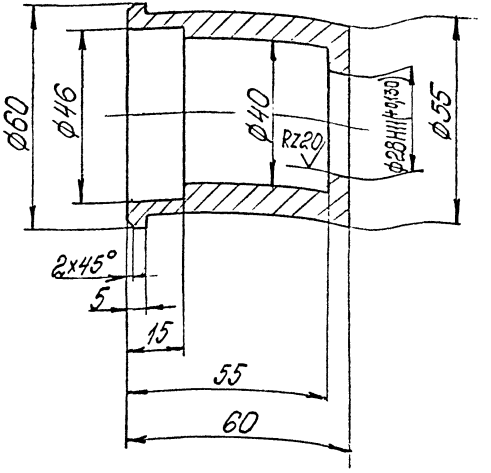

Изм.	Лист	№ докум.	Подпись	Дата
Разраб.		Тихомирова		12.83
Провер.				
Рук. гр.		Кривобоков		12.83

МФС4. 2125

Втулка

Литера	Масса	Масштаб
	0,55	1:1

Лист | Листов 1

Круг В ГОСТ 2590-71
ВСТ3 пс ГОСТ 535-79

Войсковая часть 54034

Формат А4

Инв. № подл. 76837

Подпись и дата

Взам. инв. №

Инв. № дубл.

Подпись и дата

МФСЧ. 2126

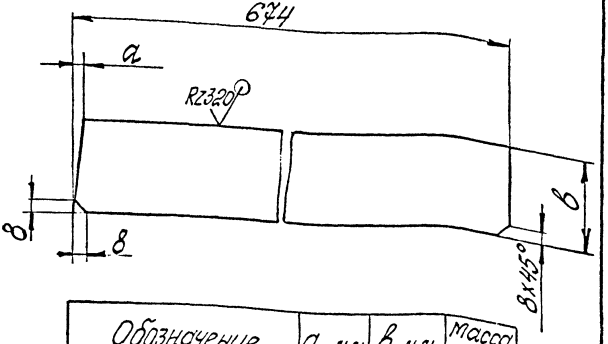

Обозначение	а, мм	в, мм	Масса, кг
МФСЧ. 2126	6	52	0,8
-01	15	130	2,0

Изм	Лист	№ докум.	Подпись	Дата
Разраб.		Тихомирова		12.83
Провер.				
Рук. гр.		Кривобоков		12.83

МФСЧ. 2126

Лист

Лист Б-3 ГОСТ 19903-74
ВСт3 пс ГОСТ 16523-70

Литера	Масса	Масштаб
	с.м. табл.	–

Лист Листов 7
Войсковая часть
54034

Формат А4

Инв. № подл. 46633 | Подпись и дата | Взам. инв. № | Инв. № дубл. | Подпись и дата

МФСЧ. 2127

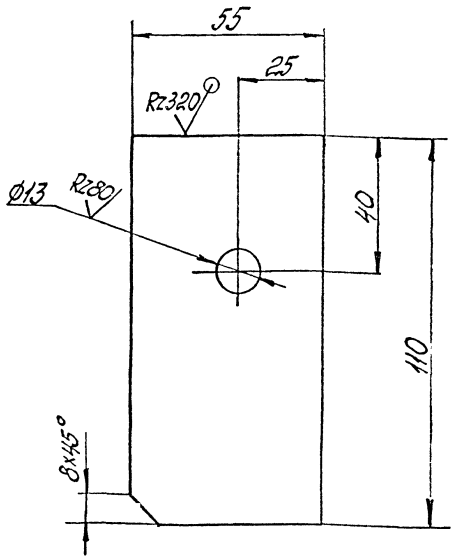

| | | |

МФС4. 2128

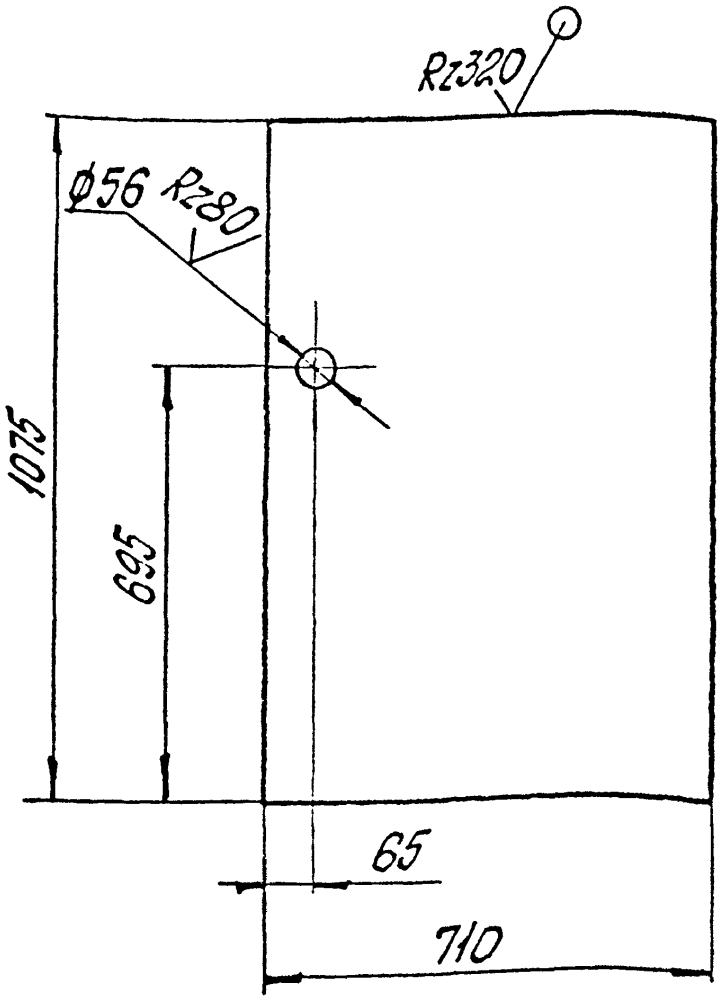

Изм.	Лист	N докум.	Подпись	Дата	МФС4. 2128		
Разраб.	Тихомирова			10.83	Лист	Литера	Масса 18	Масштаб 1:10
Пасвер						Лист	Листов 1
Рук. пр.	Кривобоков			12.83	Лист Б-3 ГОСТ 19903-74 ВСт3 пс ГОСТ 16523-70	Войсковая часть 54034	

Формат А4

Инв. № подл. 7663 | Подпись и дата | Взам. инв. № | Инв. № дубл. | Подпись и дата

Формат	Зона	Позиция	Обозначение	Наименование	Кол.	Примечание
				Документация		
А1			МФСЧ. 2140СБ	Сборочный чертеж		
				Детали		
А3		1	МФСЧ. 2141	Полупетля	1	
А3		2	МФСЧ 2142	Полупетля	1	
А4		3	МФСЧ.2143	Ось	1	
А4		4	МФСЧ.2144.	Заглушка	1	
				Стандартные изделия		
		В		Винт М6хВ.46.026 ГОСТ 1476-75	2	

Инв. № подл. | Подпись и дата | Взам. инв. № | Инв. № дубл. | Подпись и дата

Изм.	Лист	№ докум.	Подпись	Дата
Разраб.				
Проверил				
Руков.гр.				
Н.контр.				
Утвердил				

МФСЧ.2140

Петля

Литера	Лист	Листов
		1

ВОЙСКОВАЯ ЧАСТЬ 84023

Формат 11

МФСЧ.2140СБ

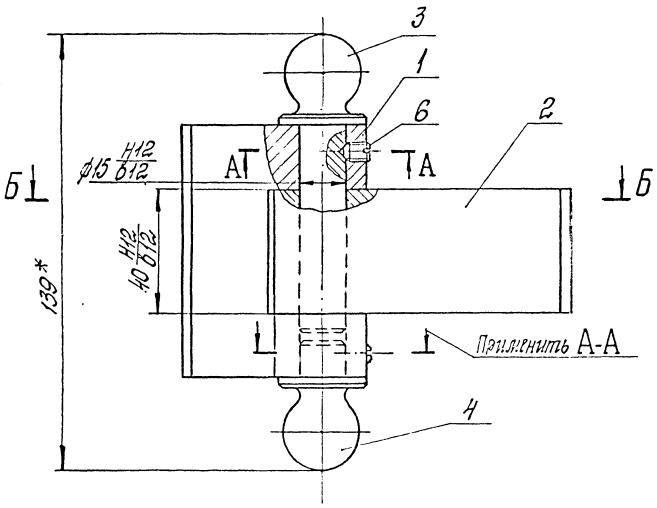

А - А

Полупетля поз. 1 и винт поз. 6 условно не показаны.

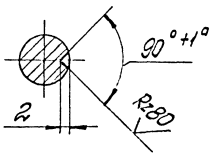

Б-Б

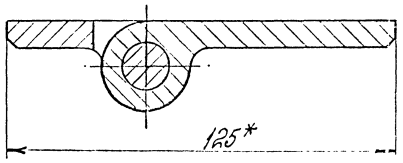

* Размеры для справок

Изм.	Лист	N докум.	Подпись	Дата	МФСЧ. 2140 СБ			
Разраб.		Ахомирский		10.03	Петля	Литера	Масса	Масштаб
Провер.							0,9	1:1
Рук. гр.		Крайтенков		12.03		Лист	Листов 1	
Нач. отд.		Якуба		12.03		Войсковая часть 54034		

Формат А3

Инв. № подл. 76648 | Подпись и дата | Взам. инв. № | Инв. № дубл. | Подпись и дата

МФС4. 2141

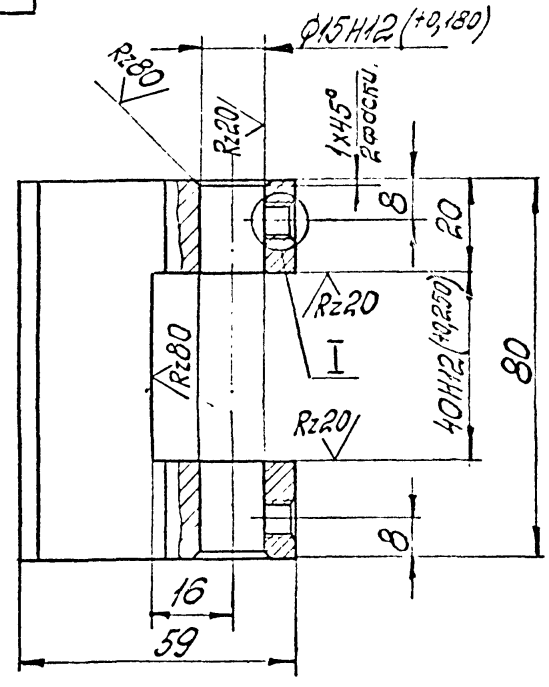

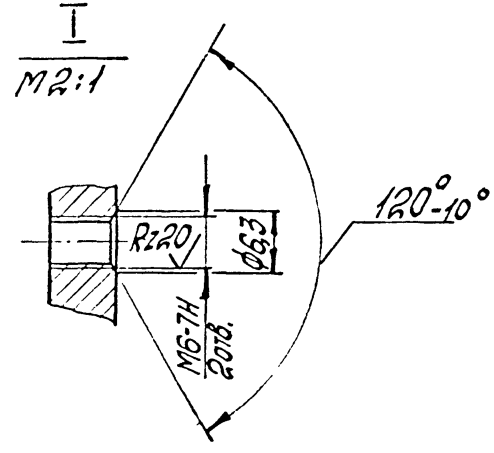

Вариант

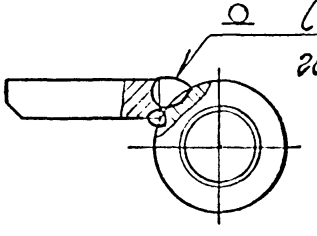

Сварка ручная электродуговая. Электрод Э-42А ГОСТ 9467-75

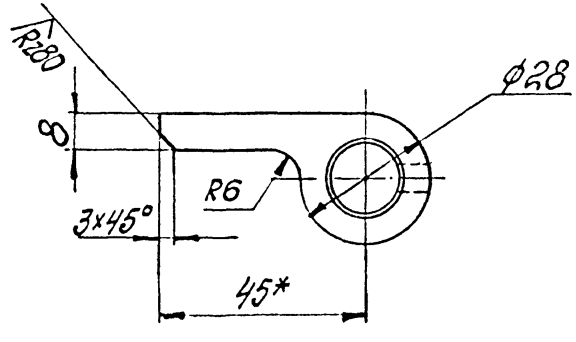

1. * Размер для справок
2. Гр I ГОСТ 8479-70

					МФС4. 2141			
Изм	Лист	№ докум.	Подпись	Дата	Полупетля	Литера	Масса	Масштаб
Разраб.		Тихомиров		11.83			0,3	1:1
В.констр.						Лист	Листов 1	
Проверил								
Рук. гр.		Кривобоков		12.83	Ст.3 ГОСТ 380-71	ВОЙСКОВАЯ ЧАСТЬ 54034		
Н. контр.								

Формат А3

Инв. № подл. 76649 | Подпись и дата | Взам. инв. № | Инв. № дубл. | Подпись и дата

МФСН 2142

√ (√)

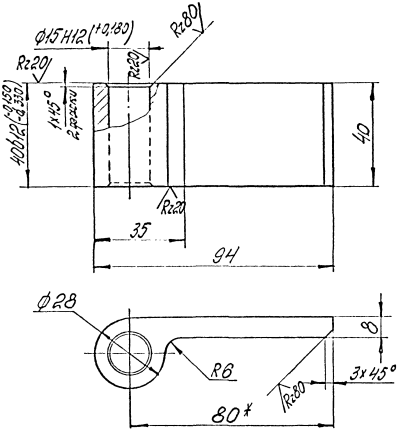

Вариант

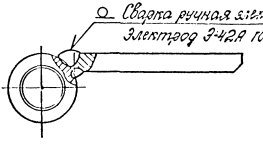

1. * Размер для справок.
2. Гр. I ГОСТ 8479-70

							МФСН. 2142		
Изм.	Лист	№ докум.	Подпись	Дата				Литер	Масса	Масштаб
Разраб.					Палупеталя			0,3	1:1
Пров.								Лист	Листов 1
Н. контр.									
Утв.					Ст3. ГОСТ 380-71			Войсковая часть 40034	

Копировал

Формат А3

МФС4.2143

Rz80 (√)

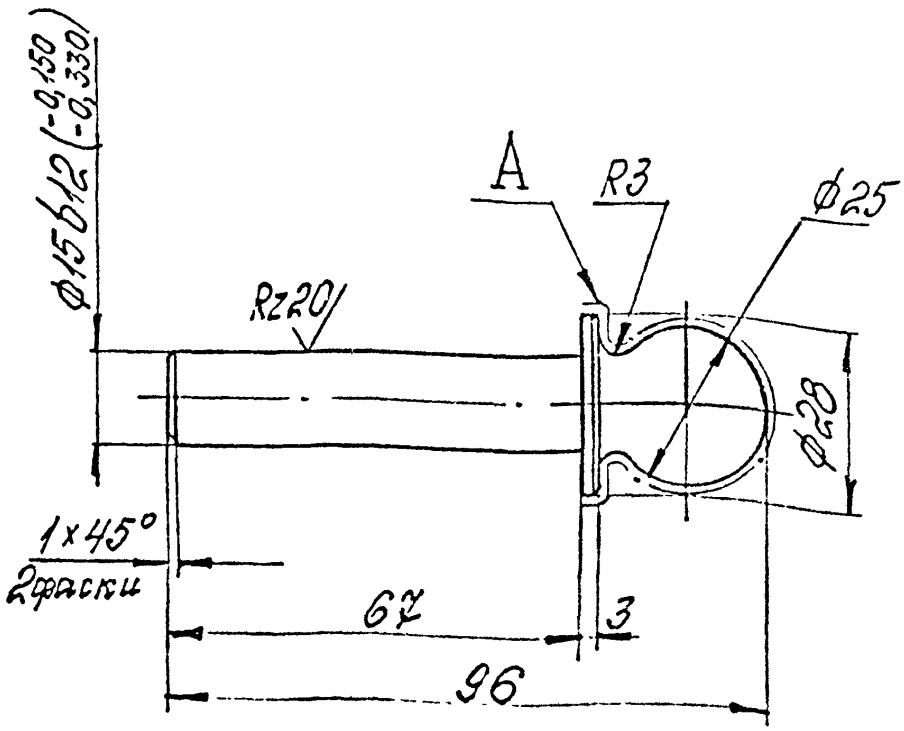

Покрытие : Х6 - поверхн. А

					МФС4.2143			
Изм	Лист	N докум.	Подпись	Дата	Ось	Литера	Масса	Масштаб
Разраб.		Тихомиров		11.83			0,17	1:1
Провер.						Лист	Листов 1	
Рук. пр.		Кривенков		12.83	Круг В ГОСТ 2590-71 ВСт3сп2 ГОСТ 535-79	Войсковая часть 54034		

Формат А4

Инв. № подл. 76651 | Подпись и дата | Взам. инв. № | Инв. № дубл. | Подпись и дата

МФСЧ. 2144

Rz80 (√)

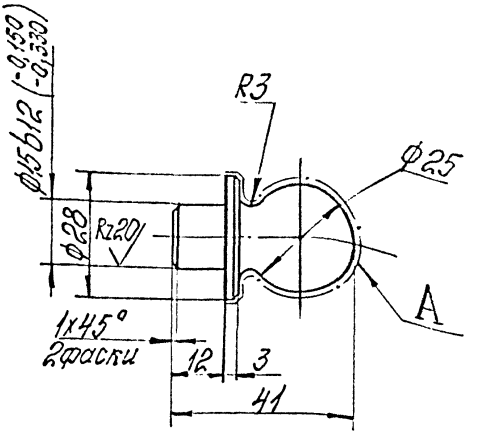

Покрытие: Х.6 - поверхн. А

Изм.	Лист	№ докум.	Подпись	Дата	МФСЧ. 2144			
Разраб.					Заглушка	Литера	Масса	Масштаб
Пров.							0,1	1:1
Т.контр.						Лист	Листов 1	
Н.контр.					Круг В ГОСТ 2590-71 Ст3 сп2 ГОСТ 535-79	Войсковая часть 54034		
Утв.								

Формат А4

Инв. № подл. | Подп. и дата | Взам. инв. №

Формат	Зона	Поз	Обозначение	Наименование	Кол.	Примечание
				Документация		
А3			МФС4.2200 СБ	Сборочный чертеж		
				Детали		
Б4		1	МФС4.2201	Полоса 8×1045		
				Лист Б-3 ГОСТ 19903-74		
				Вст3пс ГОСТ 16523-70	1	0,2кг
Б4		2	МФС4.2202	Основание 36×1045		
				Лист Б-6 ГОСТ 19903-74		
				Вст3сп2 ГОСТ 14637-79	1	1,8кг

Подпись и дата

Инв. № дубл.

Взам. инв. №

Подпись и дата 11.83

Инв. № подл. 8655

Изм.	Лист	№ докум.	Подпись	Дата
Разраб.		Липская		12.83
Вед. кон		Кривобоков		12.83
Рук. гр.		Кривобоков		12.83

МФС4.2200

Накладка

Литера	Лист	Листов
		1

ВОЙСКОВАЯ ЧАСТЬ 54034

МФС4.2200СБ

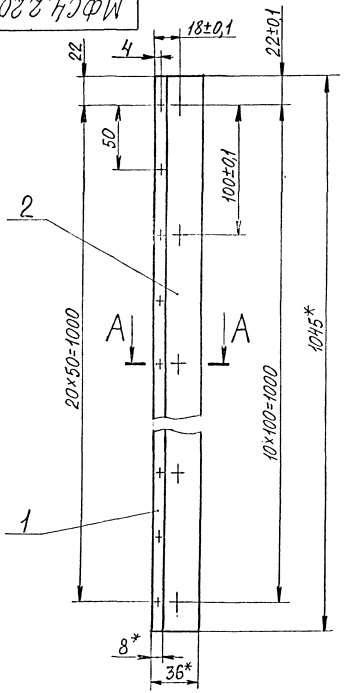

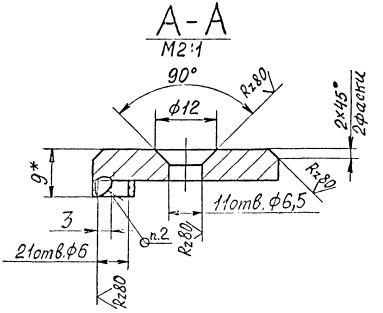

1.* Размеры для справок.
2. Сварка ручная электродуговая.
3. Электрод Э42АГОСТ 9467-75.

Изм.	Лист	№ докум.	Подпись	Дата
Разраб.		Липская		12.83
Провер.		Кривобоков		12.83
Рук. гр.		Кривобоков		12.83

МФС4.2200СБ

Накладка

Литера	Масса	Масштаб
	2	1:2

Лист | Листов 1

ВОЙСКОВАЯ ЧАСТЬ 54034

Формат А3

Инв. № подл.	Подпись и дата	Взам. инв. №	Инв. № дубл.	Подпись и дата
76656	Липская			

Формат	Зона	Поз.	Обозначение	Наименование	Кол.	Примечание
				Документация		
А3			МФС4.2300СБ	Сборочный чертеж		
				Детали		
Б4		1	МФС4.2301	Полоса 8×680		
				Лист Б-3 ГОСТ 19903-74		
				ВСт3пс ГОСТ 16523-70	1	0,13кг
Б4		2	МФС4.2302	Основание 36×680		
				Лист Б-6 ГОСТ 19903-74		
				ВСт3сп2 ГОСТ 14637-79	1	1,2кг

Подпись и дата | Инв. № дубл. | Взам. инв. № | Подпись и дата | Инв. № подл. 46657

Изм	Лист	№ докум.	Подпись	Дата
Разраб.		Липская		12.83
Вед кон		Кривобоков		12.83
Рук. гр.		Кривобоков		12.83
Нач отд		Якуба		12.83

МФС4.2300

Накладка

Литера	Лист	Листов

ВОЙСКОВАЯ ЧАСТЬ 54034

Копировал

Формат 11

МФС4.2300СБ

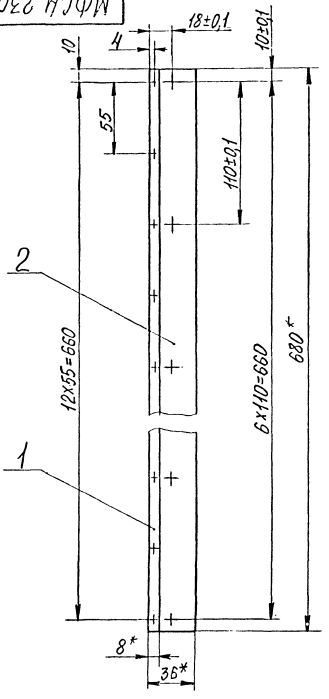

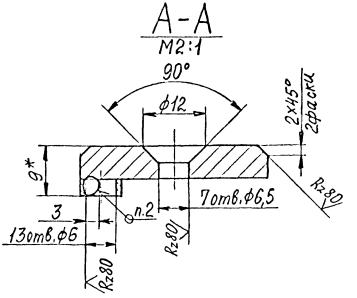

1. *Размеры для справок.
2. Сварка ручная электродуговая.
3. Электрод Э42АГОСТ 9467-75.

Изм. Лист	№ докум.	Подпись	Дата	МФС4.2300СБ		
Разраб.	Липская		12.83	Накладка	Литера	Масса 1,4	Масштаб 1:2
Вед.Кон.	Кривобоков		12.83		Лист	Листов 1
Рук.гр.	Кривобоков		12.83		ВОЙСКОВАЯ ЧАСТЬ 54034	
Нач.отд.						

Инв. № подл. 46658 | Подпись и дата | Взам. инв. № | Инв. № дубл. | Подпись и дата

Формат	Зона	Позиция	Обозначение	Наименование	Кол.	Примечание
				Документация		
А3			МФС4.2400 СБ	Сборочный чертеж		
				Детали		
А4		1	МФС4.2401	Ручка	1	
А4		2	МФС4.2402	Клин	1	

Изм.	Лист	№ докум.	Подпись	Дата
Разраб.		Липская	[signature]	12.83
Проверил		Кривобоков	[signature]	12.83
Руков. гр.		Кривобоков	[signature]	12.83
Н. контр.				
Утвердил		Якуба	[signature]	12.83

МФС4.2400

Ручка с клином

Литера	Лист	Листов
		1

ВОЙСКОВАЯ ЧАСТЬ 54034

формат А4

Инв. № подл. | Подпись и дата | Взам. инв. № | Инв. № дубл. | Подпись и дата

76659 [signature] 11.83

МФС4.2400СБ

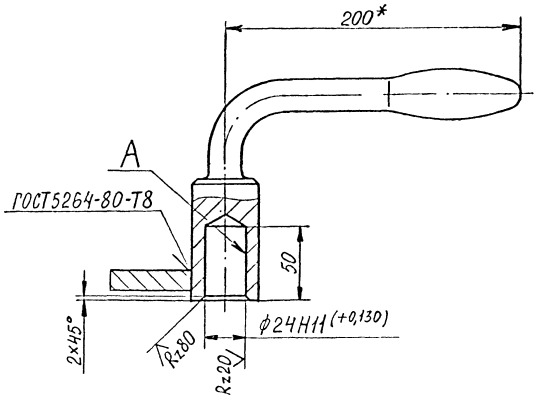

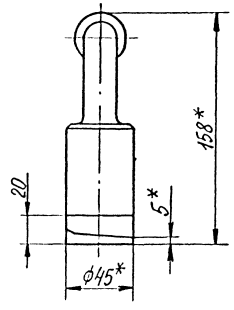

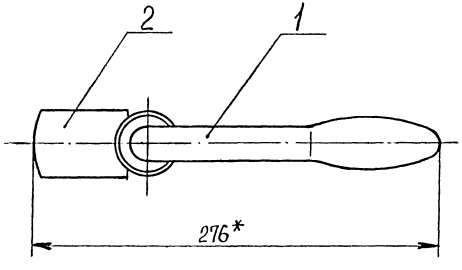

1.* Размеры для справок.
2. Электрод Э42АГОСТ 9467-75.
3. Покрытие: Х.6, кроме поверхн. А

Изм.	Лист	№ докум.	Подпись	Дата
Разраб.		Липский		12.83
Вед. конс.		Кривобоков		12.8
Рук. гр.		Кривобоков		12.8
Нач. отд.		Якуба		

МФС4.2400СБ

Ручка с клином

Литера	Масса	Масштаб
	1,7	1:2

Лист | Листов 1

ВОЙСКОВАЯ ЧАС 54034

Формат А3

Инв. № подл. 96660 | Подпись и дата | Взам. инв. № | Инв. № дубл. | Подпись и дата

МФС4.2401

Rz 80 (V)

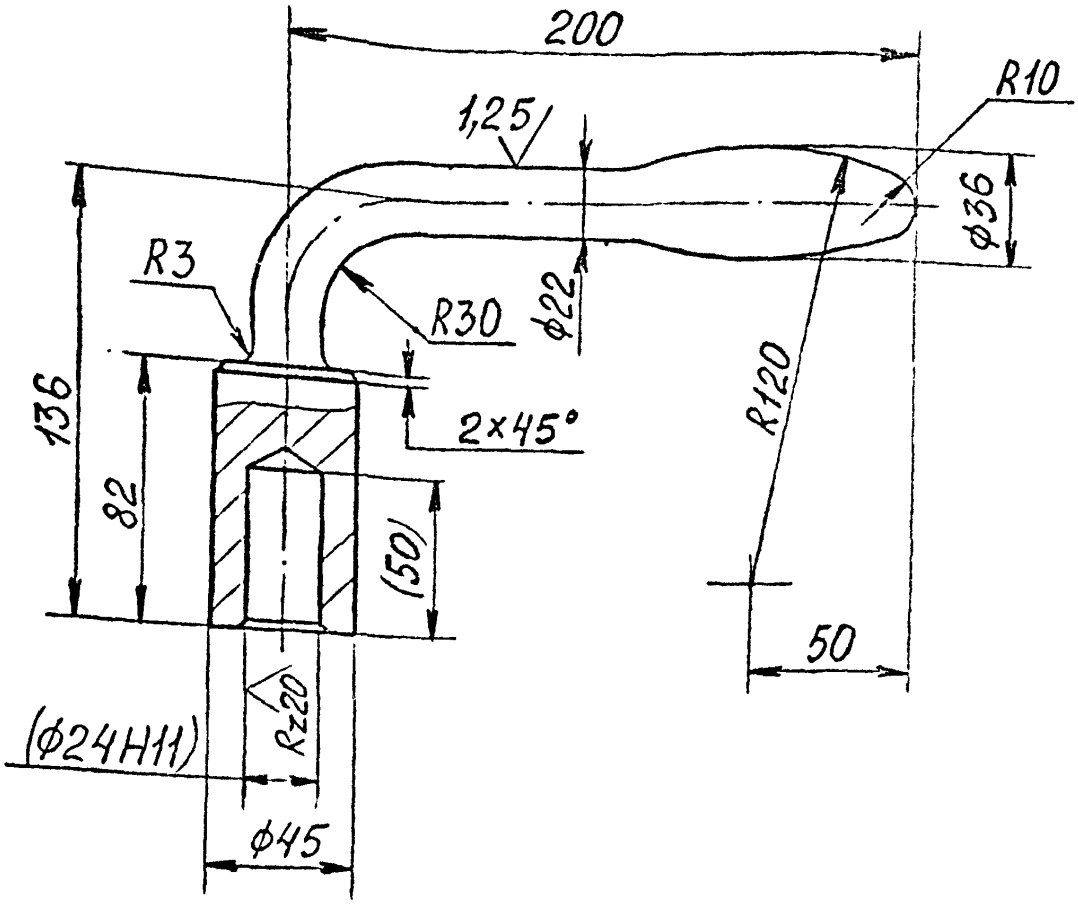

1. Длина развертки – 318 мм
2. Размеры в скобках – после сборки

Инв. № подл.	Подпись и дата	Взам. инв. №	Инв. № дубл.	Подпись и дата
2666				

Изм.	Лист	№ докум.	Подпись	Дата
Разраб.		Липская		12.83
Вед. конс.		Кривобоков		12.83
Рук. гр.		Кривобоков		12.83

МФС4.2401

Ручка

Лит.	Масса	Масштаб
	1,4	1:2

Лист	Листов 1

Круг ВГОСТ2590-71 / ВСт3сп2 ГОСТ535-79

ВОЙСКОВАЯ ЧАСТЬ 54034

Формат А4

МФС4.2402

Rz 80

Изм.	Лист	№ докум.	Подпись	Дата
Разраб.		Липская		12.23
Вед.кон.		Кривобоков		12.23
Рук.гр.		Кривобоков		12.23

МФС4.2402

Клин

Литера	Масса	Масштаб
	0,25	1:1

Лист	Листов 1

Лист Б ГОСТ 19903-74
ВСт3сп2 ГОСТ 14637-79

ВОЙСКОВАЯ ЧАСТЬ 54034

Инв. № подл. 26654 | Подпись и дата | Взам. инв. № | Инв. № дубл. | Подпись и дата

Формат А4

Формат	Зона	Позиция	Обозначение	Наименование	Кол.	Примечание
				Документация		
А1			МФС4.3000 СБ	Сборочный чертеж		
				Сборочные единицы		
А4		1	МФС4.3100	Каркас	1	
А4		2	МФС4.3010	Штапик	2	
А4		3	-01	Штапик	2	
А4		4	МФС4.3030	Штапик	1	
А4		5	МФС4.3040	Штапик	2	
А4		6	МФС4.3050	Штапик	2	
А4		7	МФС4.3060	Штапик	4	
				Детали		
А4		8	МФС4.3001	Накладка	8	
А4		9	МФС4.3002	Планка	1	
А4		10	МФС4.3003	Планка	1	
А4		11	МФС4.3004	Таблица	1	

Подпись и дата

Инв. № дубл.

Взам. инв. №

Подпись и дата 12.83

Инв. № подл. 76706

Изм.	Лист	№ докум.	Подпись	Дата
Разраб.		Шикова	[signature]	12.83
Проверил				
Руков. гр.		Артаманов	[signature]	12.83
Н. контр.				
Утвердил		Якуба	[signature]	12.83

МФС4.3000

Рама

Литера	Лист	Листов
	1	2

ВОЙСКОВАЯ ЧАСТЬ 84034

Формат А4

Формат	Зона	Позиция	Обозначение	Наименование	Кол.	Примечание
				Стандартные изделия		
		12		Болт М8х30.32.026 ГОСТ 7798-70	118	
		13		Болт М24х35.46.0212 ГОСТ 7798-70	8	
		14		Винт М4х8.32.026 ГОСТ 17473-72	4	
		15		Гайка М8.6.026 ГОСТ 5915-70	4	
		16		Штифт 8х32х55 ГОСТ 9465-79	4	

Инв. № подл. | Подпись и дата | Взам. инв. № | Инв. № дубл. | Подпись и дата

76706 | Шиф 12.83

Изм.	Лист	№ докум.	Подпись	Дата	МФС4.3000	Лист 2

Формат А4

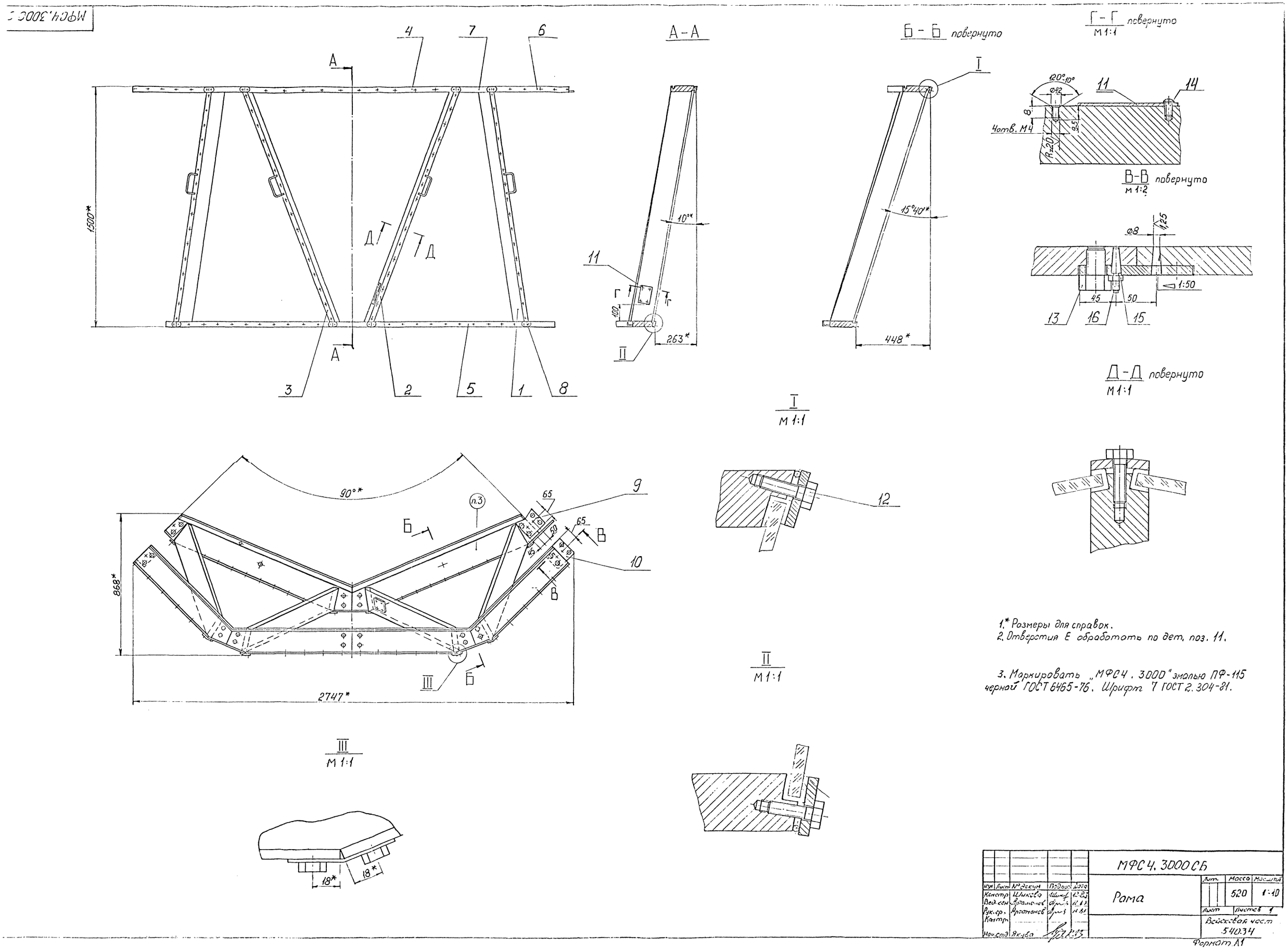
МФС4.3000 С
А-А
Б-Б повернуто
Г-Г повернуто
М 1:1
В-В повернуто
М 1:2
Д-Д повернуто
М 1:1
I
М 1:1
II
М 1:1
III
М 1:1
1500*
10°*
263*
15°40'*
448*
90°*
868*
2747*
18*
1:50
Чотв. М4
1.* Размеры для справок.
2. Отверстия Е обработать по дет. поз. 11.
3. Маркировать „МФС4.3000" эмалью ПФ-115 черной ГОСТ 6465-76. Шрифт 7 ГОСТ 2.304-81.
МФС4.3000СБ
Рама
Масса 520
Масштаб 1:10
Лист
Листов 1
Войсковая част. 54034
Формат А1

МФС4.3001

Rz80 (√)

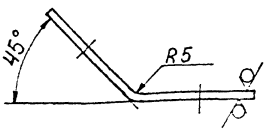

Развертка

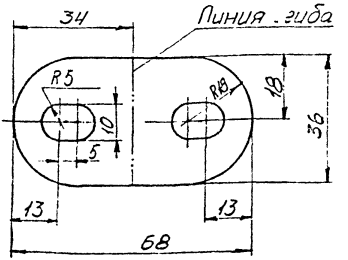

Изм.	Лист	№ докум.	Подпись	Дата
Констр.		Шикова	[illegible]	12.83
Вед.кон.		Артамонов	[illegible]	12.83
Рук.гр.		Артамонов	[illegible]	12.83
Контр.				

МФС4.3001

Накладка

Лит.	Масса	Масштаб
	0,05	1:1

Лист | Листов 1

Лист ГПРН.2 Л63 ГОСТ 9.31-78

Войсковая часть 54034

Формат А4

Инв. № подл. 76719 | Подпись и дата Шиш 12.83 | Взам. инв. № | Инв. № дубл. | Подпись и дата

МФС4.3002

Rz80

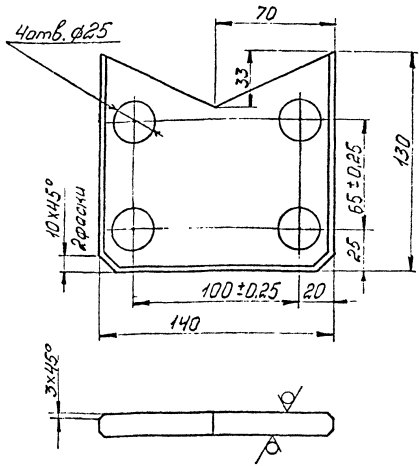

Изм	Лист	№ докум.	Подпись	Дата
Констр		Шикова	[signature]	12.83
Вед.кон.		Артамонов	[signature]	12.83
Рук.гр.		Артамонов	[signature]	12.83
Контр				

МФС4.3002

Планка

Лист	Масса	Масштаб
	1,3	1:2

Лист | Листов 1

Лист Б-12 ГОСТ 19903-74
ВСт3сп2 ГОСТ 14637-79

Войсковая часть 54034

Инв. № подл. 76720 | Подпись и дата | Взам. инв. № | Инв. № дубл. | Подпись и дата

Шикова 12.83

Формат А4

МФС4.3003

Rz80 (✓)

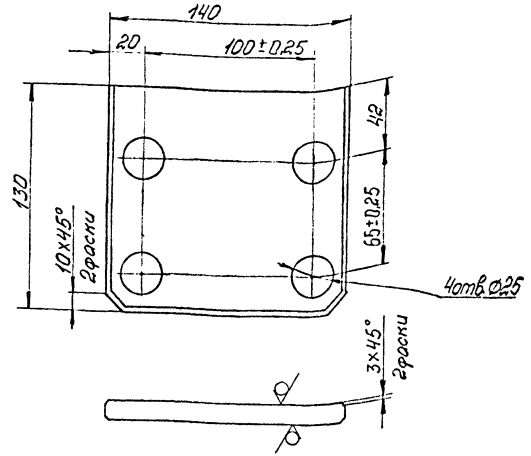

Изм.	Лист	№ докум.	Подпись	Дата
Констр.		Шикова	[signature]	12.83
Зад.кон.		Артамонов	[signature]	12.83
Рук.гр.		Артамонов	[signature]	12.83
Контр.				

МФС4.3003

Планка

Лит	Масса	Масштаб
	1,5	1:2

Лист | Листов 1

Лист Б-12 ГОСТ 19903-74
ВСт3сп2 ГОСТ 14637-79

Войсковая часть 54034

Формат А4

Инв. № подл. 7Е72.1 | Подпись и дата 11 Мая 12.83 | Взам. инв. № | Инв. № дубл. | Подпись и дата

МФСЧ.3004

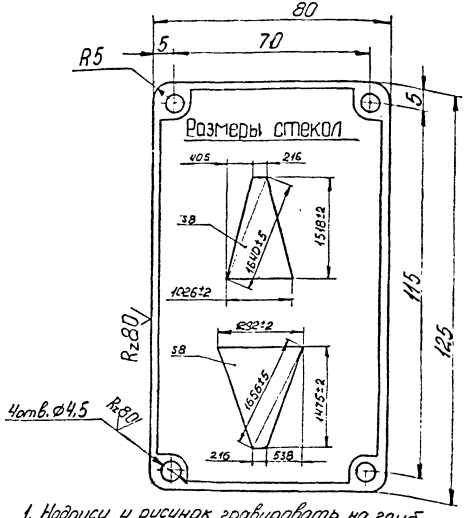

1. Надписи и рисунок гравировать на глубину 0,5 мм.
Размер шрифта для букв - 3,5, для цифр - 2,5.
Шрифт по ГОСТ 2.304-81
Профиль гравировки прямоугольной формы.
Гравировку залить черным лаком.
2. Покрытие: Х 12

					МФСЧ.3004			
Изм.	Лист	№ докум.	Подпись	Дата		Лит	Масса	Масштаб
Констр.		Шинова		12.83	Таблица		0,14	1:1
Ведущ.		Артамонов		12.83		Лист	Листов 1	
Рук. гр.		Артамонов		12.83				
Контр.					Лист ГПРН 2.163 ГОСТ 931-78	Войсковая часть 54034		

Инв. № подл. | Подпись и дата | Взам. инв. № | Инв. № дубл. | Подпись и дата

Формат А4

Формат	Зона	Позиция	Обозначение	Наименование	Кол.	Примечание
				Документация		
А3			МФС4.3010 СБ	Сборочный чертеж		
				Детали		
А4		1	МФС4.3011	Скоба	1	
Б4		2	МФС4.3012	Штапик		
				Труба ДКРН 112х6		
				Л63 ГОСТ 494-76	1	2,85 кг
			Различия исполнений МФС4.3010 и МФС4.3010-01 по сборочному чертежу			

Инв. № подл. 76708 | Подпись и дата 11.12.83 | Взам. инв. № | Инв. № дубл. | Подпись и дата

Изм.	Лист	№ докум.	Подпись	Дата
Разраб.		Шикова		12.83
Проверил				
Руков. гр.		Артамонов		12.83
Н. контр.				
Утвердил		Якуба		12.83

МФС1.3010

Штапик

Литера	Лист	Листов
		1

ВОЙСКОВАЯ ЧАСТЬ 54234

Формат А4

МФС4.3010 СБ

МФС4.3010 - изображено

МФС4.3010-01 - зеркальное отражение.

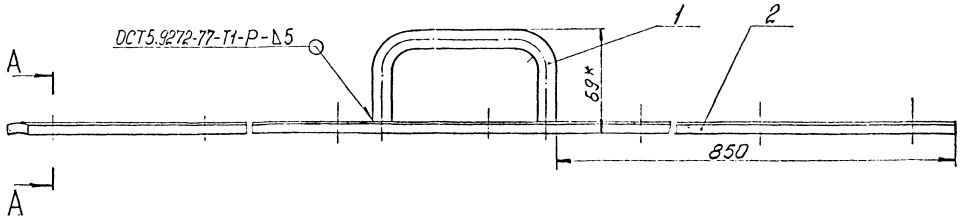

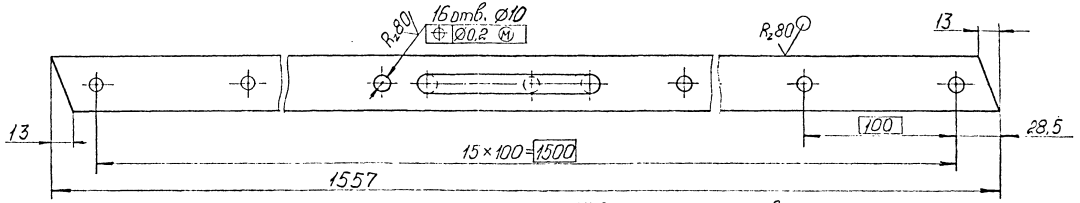

1.* Размеры для справок.

2. Допускается дет. поз. 1,2 изготовлять из стали 08Х18Н10Т ГОСТ 5632-72.

3. Присадочный материал - пруток ПК80-ЗЛ ГОСТ 17712-72.

4. Покрытие: Х 12.

А - А

М 1:1

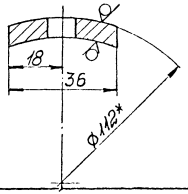

Изм.	Лист	№ докум.	Подпись	Дата
Констр.		Шилкова		12.83
Вед.констр.		Артамонов		12.83
Рук.гр.		Артамонов		12.83
Контр.				
Нач.отд.		Ягубов		12.83

МФС4.3010 СБ

Штапик

Лит.	Масса	Масштаб
	3.1	1:2

Лист | Листов 1

Войсковая часть 54034

Формат А3

Инв.№подл. | Подпись и дата | Взам.инв.№ | Инв.№дубл. | Подпись и дата

МФС4. 3011

(1)

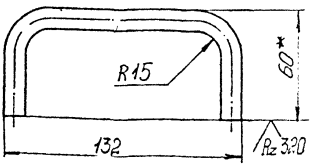

1. Длина развертки – 226 мм.
2* Размер для справок.

Изм	Лист	№ докум	Подпись	Дата
Констр		Шикова	[signature]	12.83
Вед.кон		Артамонов	[signature]	12.83
Рук.гр.		Артамонов	[signature]	12.83
Контр				
Нач.отд.				

МФС4. 3011

Скоба

Лит.	Масса	Масшт.
	0,2	1:2

Лист | Листов 1

Пруток Л63 т.кр.Н-12 ГОСТ 2060-73

Войсковая часть 54034

Инв. № подл. 76710 | Подпись и дата 12.83 | Взам. инв. № | Инв. № дубл. | Подпись и дата

Формат А4

Формат	Зона	Позиция	Обозначение	Наименование	Кол.	Примеч
				Документация		
А4			МФС4.3030 СБ	Сборочный чертеж		
				Детали		
Б4		1	МФС4.3031	Полоса		
				Лист ГПРН6 Л63		
				ГОСТ 931-78	1	2,35 кг
Б4		2	МФС4.3032	Пруток		
				Проволока АКРН 4		
				Л63 ГОСТ 1066-80	1	0,40 кг

Подпись и дата | Взам. инв. № | Инв. № дубл. | Подпись и дата

Инв. № подл. 76711 | Подпись и дата 12.83

Изм	Лист	№ докум.	Подпись	Дата
Разраб.		Шикова	[signature]	12.83
Проверил				
Руковод.		Артемьев	[signature]	12.83
Н. контр.				
Утвердил		[signature]	[signature]	12.83

МФС4.3030

Штапик

Литера	Лист	Листов
		1

ВОЙСКОВАЯ ЧАСТЬ 34034

МФСЧ.3030 СБ

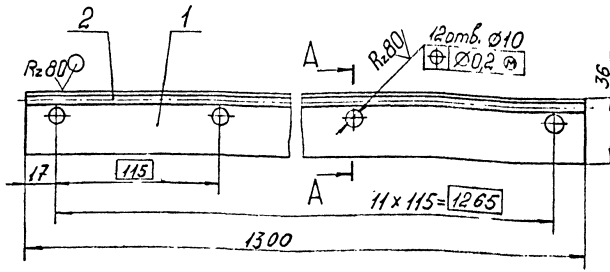

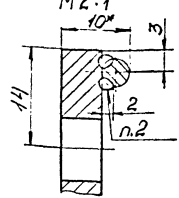

1.* Размеры для справок.
2. Сварка ручная электродуговая.
3. Присадочный материал - пруток ПК80-3Л ГОСТ 17712-72.
4. Покрытие: Х 12.

Изм.	Лист	N докум.	Подпись	Дата
Констр.		Шикова		12.83
Ведущ.		Артамонов		12.83
Рук. гр.		Артамонов		12.83
Контр.				

МФСЧ.3030 СБ

Штапик

Лит.	Масса	Масштаб
	2,75	1:2
Лист	Листов 1	
Войсковая часть		

Инв. № подл. | Подпись и дата | Взам. инв. № | Инв. № дубл. | Подпись и дата

Формат	Зона	Позиция	Обозначение	Наименование	Кол.	Примеч.
				Документация		
А4			МФС4.3040 СБ	Сборочный чертеж		
				Детали		
Б4		1	МФС4.3041	Полоса		
				Лист ГПРН 6 Л63		
				ГОСТ 931-78	1	1,8кг
Б4		2	МФС4.3042	Пруток		
				Проволока ДКРН 4		
				Л63 ГОСТ 1066-80	1	0,1кг

Изм.	Лист	№ докум.	Подпись	Дата
Разраб.		Шикова	[signature]	12.83
Проверил				
Руковод.		Артаманов	[signature]	12.83
Н.контр.				
Утвердил		Якуба	[signature]	12.83

МФС4.3040

Штапик

Литера	Лист	Листов
		1

ВОЙСКОВАЯ ЧАСТЬ 31031

Инв. № подл. 76713 | Подпись и дата [signature] 12.83 | Взам. инв. № | Инв. № дубл. | Подпись и дата

Формат А4

МФС4.3040СБ

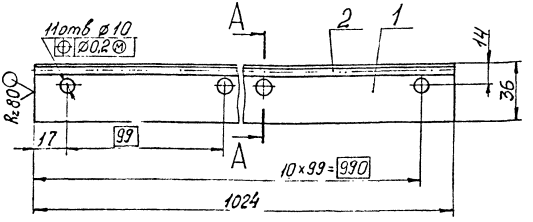

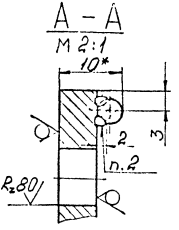

1.* Размеры для справок.
2. Сварка ручная электродуговая
3. Присадочный материал - пруток ЛК 80-3Л ГОСТ 17712-72.
4. Покрытие: Х 12.

Изм	Лист	№ докум.	Подпись	Дата	МФС4.3040 СБ			
Констр.		Шикова	[signature]	12.83	Штапик	Лит	Масса	Масшт.
Вед.кон.		Артамонов	[signature]	12.83			1,9	1:2
Рук.гр.		Артамонов	[signature]	12.83		Лист	Листов 1	
Контр.						Войсковая часть 54034		
Нач.отд.		Якуба	[signature]	12.83				

Инв.№ подл. 76714 | Подпись и дата | Взам.инв.№ | Инв.№ дубл. | Подпись и дата

Формат А4

Формат	Зона	Позиция	Обозначение	Наименование	Кол.	Примечание
				Документация		
А4			МФС4.3050СБ	Сборочный чертеж		
				Детали		
Б4		1	МФС4.3051	Полоса		
				Лист ГПРН 6 Л63		
				ГОСТ 931-78	1	1,18 кг
Б4		2	МФС4.3052	Пруток		
				Проволока АКРН 4		
				Л63 ГОСТ 1066-80	1	0,07 кг

Подпись и дата

Инв. № дубл.

Взам. инв. №

Подпись и дата 11.83

Инв. № подл. 7675

Изм.	Лист	№ докум.	Подпись	Дата
Разраб.		Шикова		12.83
Проверил				
Руков. гр		Артемьев		12.83
Н. контр.				
Утвердил		Якуба		12.83

МФС4.3050

Штапик

Литера	Лист	Листов
		1

ВОЙСКОВАЯ ЧАСТЬ 54034

МФС4. 3050 СБ

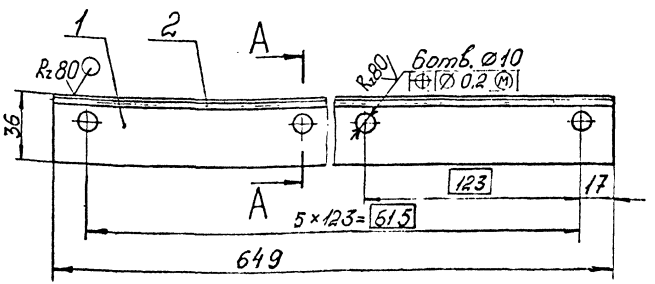

A – A
М 2:1

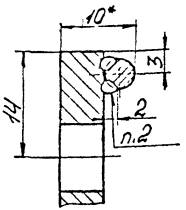

1 * Размеры для справок.
2. Сварка ручная электродуговая
3. Присадочный материал - пруток ПК80-3Л ГОСТ 17712-72.
4. Покрытие: Х 12.

Изм.	Лист	№ докум.	Подпись	Дата
Констр.		Шикова		12.83
Вед.кон.		Артамонов		12.83
Ак.гр.		Артамонов		12.83
Контр.				

МФС4. 3050 СБ

Штапик

Лит	Масса	Масштаб
	1,25	1:2
Лист	Листов 1	

Войсковая часть 54134

Инв.№ подл. | Подпись и дата | Взам.инв.№ | Инв.№ дубл. | Подпись и дата
6746 | 12.83

Формат	Зона	Позиция	Обозначение	Наименование	Кол.	Примечание
				Документация		
А4			МФС4.3060 СБ	Сборочный чертеж		
				Детали		
Б4		1	МФС4.3061	Полоса		
				Лист ГПРН 6 ЛБЗ		
				ГОСТ 931-78	1	0,44кг
Б4		2	МФС4.3062	Пруток		
				Проволока АКРН 4		
				ЛБЗ ГОСТ 1066-80	1	0,03

Подпись и дата

Инв. № дубл.

Взам. инв. №

Подпись и дата 12.83

Инв. № подл. 7617

Изм.	Лист	№ докум.	Подпись	Дата
Разраб.		Шикова		12.83
Проверил				
Руков. гр		Аргонов		12.83
Н. контр.				
Утвердил		Якуба		12.83

МФС4.3060

Штопик

Литера	Лист	Листов
		1

ВОЙСКОВАЯ ЧАСТЬ 54034

Формат А4

МФС4, 3060 СБ

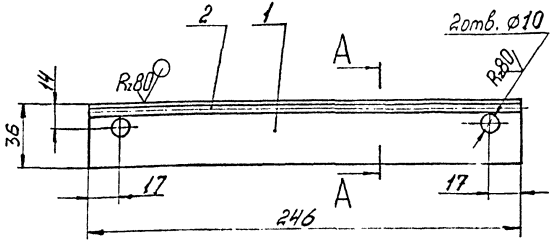

А – А
М 2:1

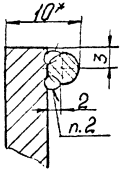

1.* Размеры для справок.
2. Сварка ручная электродуговая.
3. Присадочный материал-пруток ЛК80-3П ГОСТ 17712-72.
4. Покрытие: Х12.

Изм	Лист	№ докум.	Подпись	Дата
Констр.		Шикова		12.83
Вед.конст.		Артамонов		12.83
Рук.гр.		Артамонов		12.83
Контр.				
Нач.отд		Якуба		12.83

МФС4, 3060 СБ

Штапик

Лит	Масса	Масштаб
	0,47	1:2

Лист | Листов 1

Войсковая часть 54034

Инв. № подл. 76718 | Подпись и дата | Взам. инв. № | Инв. № дубл. | Подпись и дата

Формат	Зона	Позиция	Обозначение	Наименование	Кол.	Примечание
				Документация		
А1			МФСЧ.3100 СБ	Сборочный чертеж		
				Детали		
А2		1	МФСЧ.3101	Полоса	1	
А2		2	МФСЧ.3102	Полоса	1	
		3	-01	Полоса	1	
А3		4	МФСЧ.3103	Полоса	1	
		5	-01	Полоса	1	
А3		6	МФСЧ.3104	Полоса	2	
		7	-01	Полоса	2	
А4		8	МФСЧ.3105	Уголок	1	
А4		9	-01	Уголок	1	
А4		10	МФСЧ.3106	Ребро	2	
Б4		11	МФСЧ.3107	Наварыш ф10/5; l=6		
				ВСт3сп2 ГОСТ 380-71	2	0,003кг

Подпись и дата | Инв. № дубл. | Взам. инв. № | Подпись и дата | Инв. № подл. 76783

Изм.	Лист	№ докум.	Подпись	Дата
Разраб.		Яковлев	[signature]	12.83
Проверил				
Руков.гр.		Кривоблок	[signature]	12.83
Н.контр.				
Утвердил		[illegible]	[signature]	12.83

МФСЧ.3100

Каркас

Литера	Лист	Листов
		1

ВОЙСКОВАЯ ЧАСТЬ 34034

МФСЧ.3100

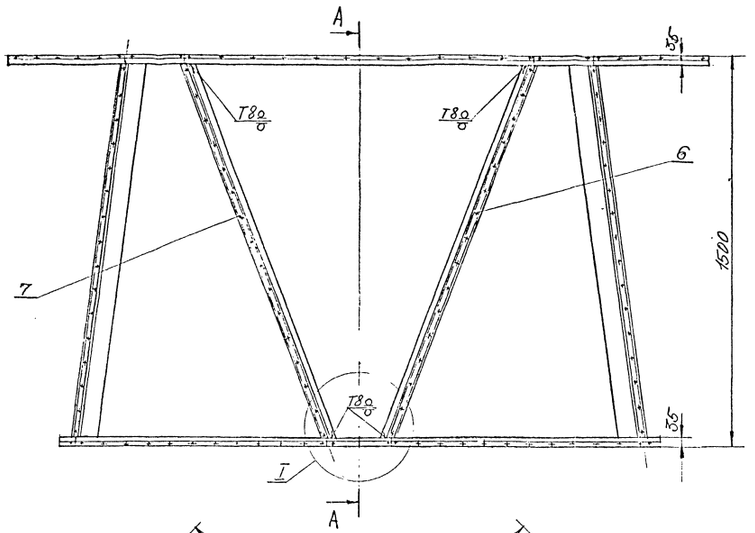

Вид В
Размеры проема под стекла 1282х1475

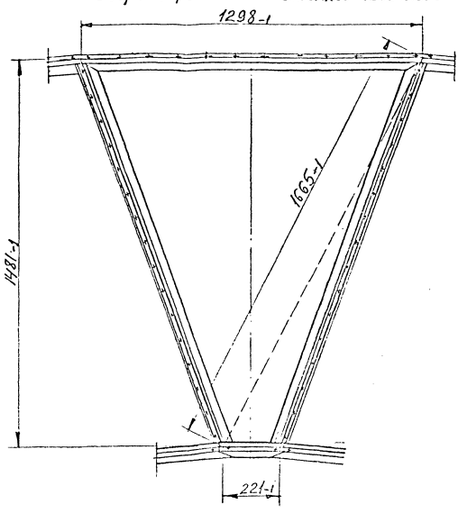

Вид Г
Размеры проема под стекла 1026х1518

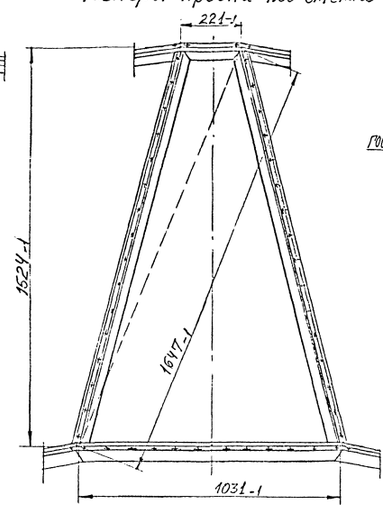

Е-Е

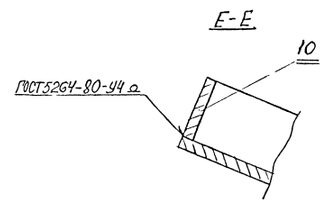

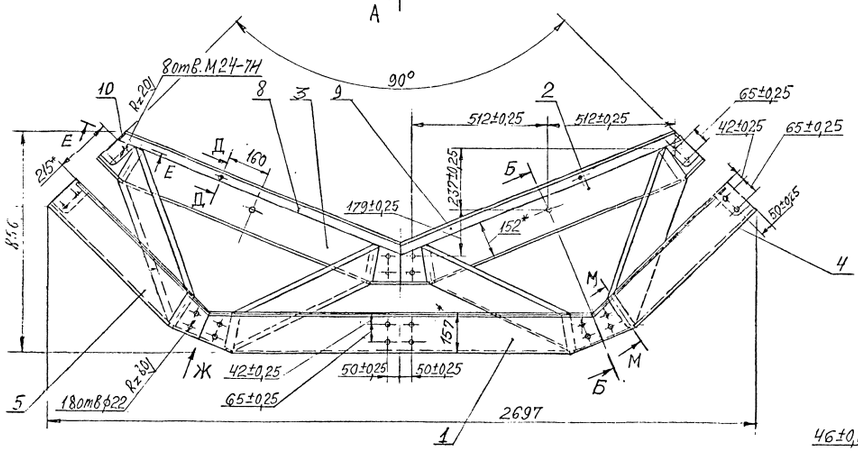

Вид Ж повернуто
М1:5

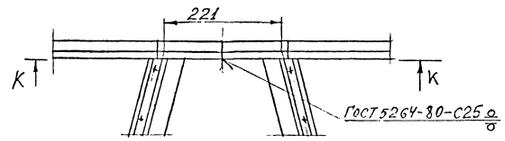

М-М повернуто
М1:5

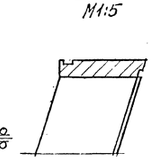

Д-Д повернуто
М1:1

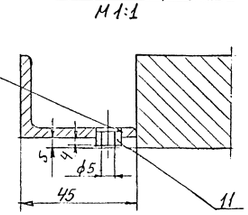

К-К
М1:5

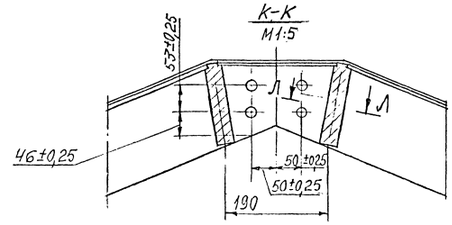

Л-Л повернуто
М1:5

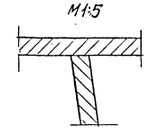

А-А

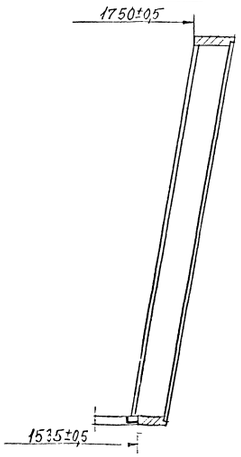

Б-Б повернуто

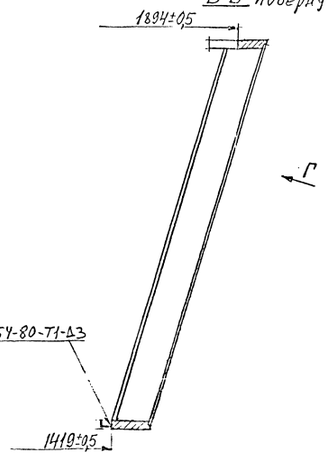

В

Г

Т
М1:5

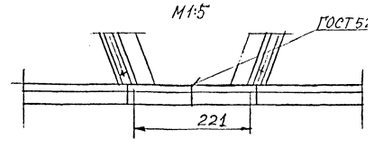

Р-Р повернуто
М1:5

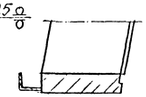

С-С
М1:5

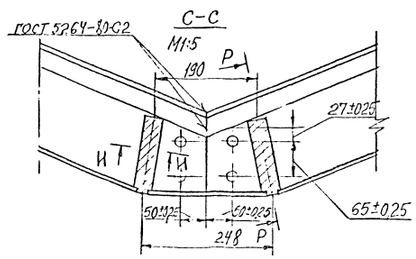

Н-Н повернуто
М1:5

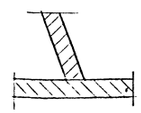

1. Размеры для справок
2. Сварные швы по ГОСТ 11534-75, за исключением швов, обозначенных особо.
3. Электрод Э42А ГОСТ 9467-75.
4. Проемы под стекла проверить шаблонами, изготовленными по размерам стекол, смотри чертежи МФСЧ.0001, МФСЧ.0002.
5. Плотность швов желоба поз. 8,9,10,11 испытать наливом воды.
6. Покрытие: Грунтовка ФЛ-03К ГОСТ 9109-81, 1 слой, кроме резьбовых поверхностей.
Резьбовые поверхности смазать МС-70 ГОСТ 3762-76.

				МФСЧ.3100 СБ.	
Изм.	Лист	№ докум.	Подп.	Дата	
Разраб.				Каркас.	Литер	Масса	Масштаб
Пров.						490	1:10
Т.контр.					Лист	Листов 1
Н.контр.					ВОЙСКОВАЯ ЧАСТЬ 51034	
Утв.						

МФСУ.3101

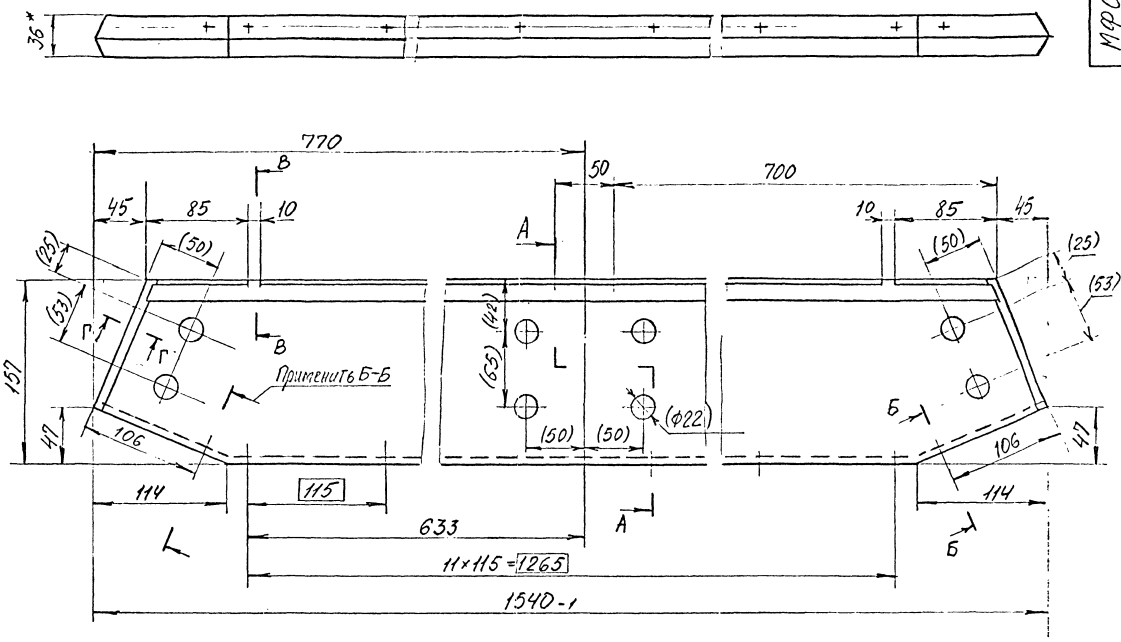

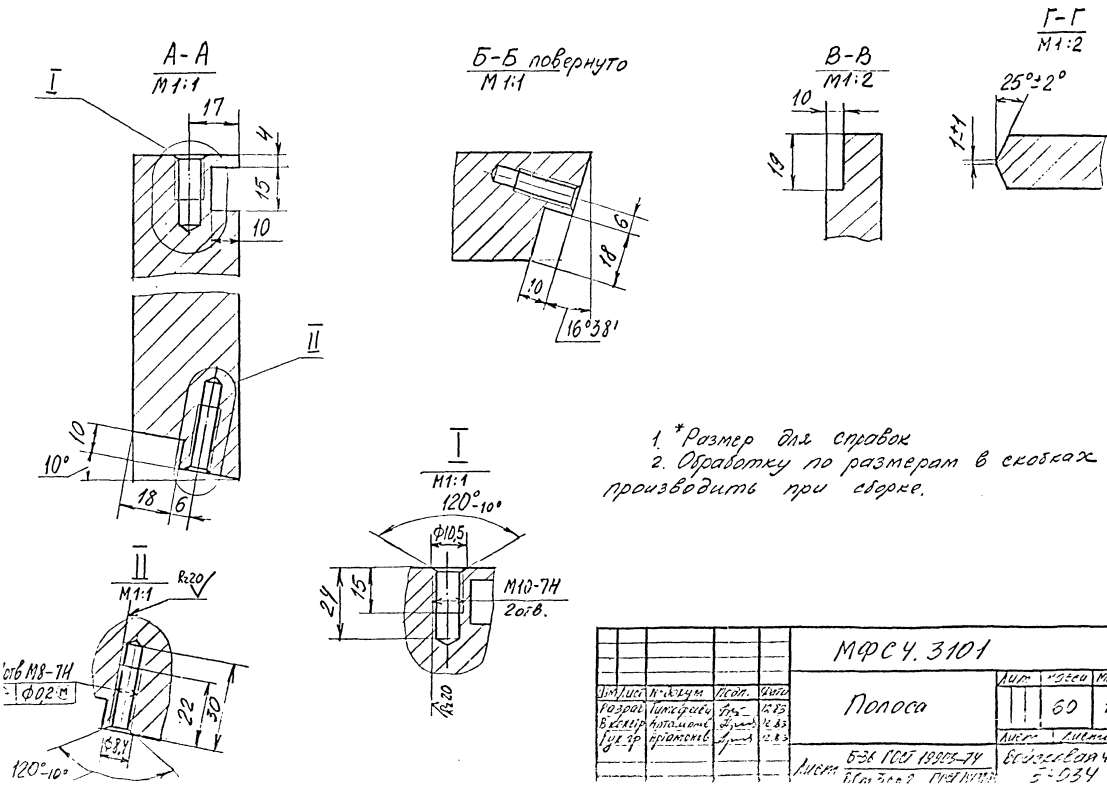

1. *Размер для справок
2. Обработку по размерам в скобках производить при сборке.

					МФСУ.3101		
Изм.	Лист	№ докум.	Подп.	Дата	Полоса	Лит.	Масса 60	Масштаб 1:2,5
Разраб.		Тимофеев		12.83		Лист	Листов 1	
В.контр.		Ярославов		12.83				
Рук.гр.		Ярославов		12.83				
					Лист	Б-36 ГОСТ 19903-74	Войсковая часть 5-034	

Rz80 (V)

МФС 4.3102

МФС4.3102 - изображено
МФС4.3102-01 - зеркальное изображение

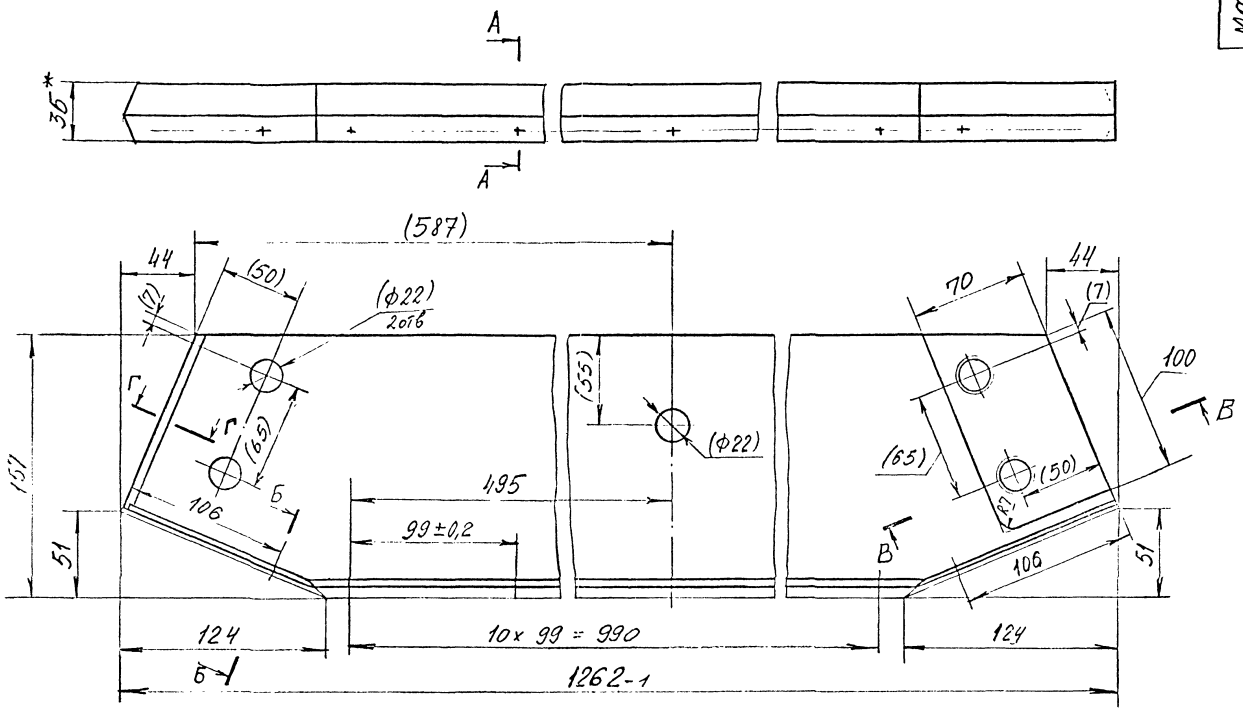

А–А
М1:1

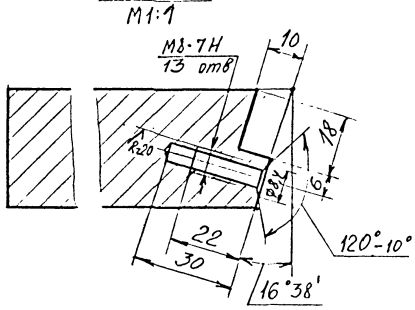

В–В
М1:2

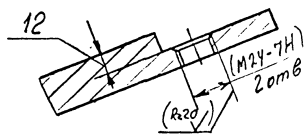

Г–Г
М1:2

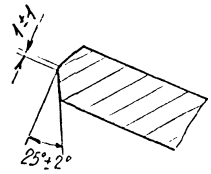

Б-Б повернуто
М1:1

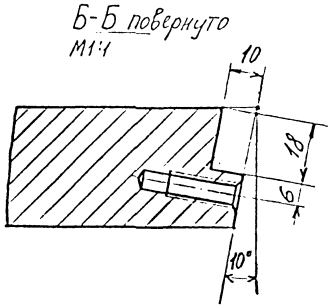

1 * Размер для справок.
2 Обработку по размерам в скобках производить при сборке каркаса

Изм	Лист	№ докум.	Подп.	Дата	МФС4.3102			
Разраб.		Тимофеева		12.83	Полоса	Лист	Листов	Масштаб
В. Контр.		Артамонов		12.83			50	1:2
Рук. пр.		Артамонов		12.83		Лист	Листов 1	
					Лист Б-36 ГОСТ 19903-74 / ВСТ3сп2 ГОСТ 14637-79	Войсковая часть 54034		

МФС Ч. 3103

МФС Ч. 3103 – изображено
МФС Ч. 3103-01 – зеркальное изображение

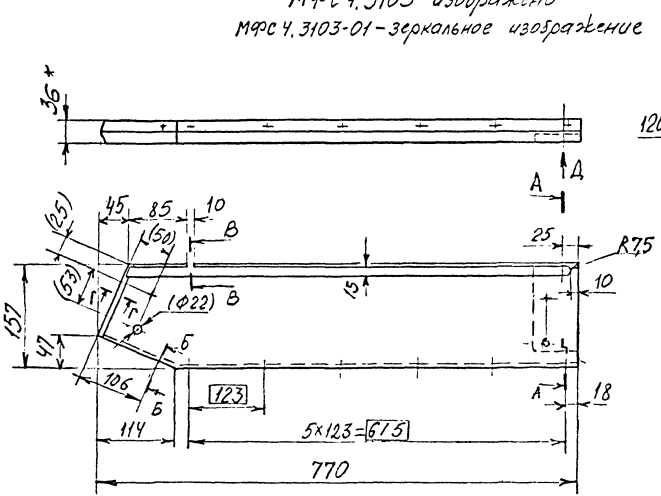

А-А повернуто

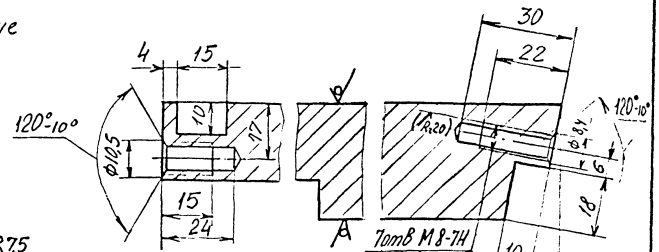

В-В
М1:2

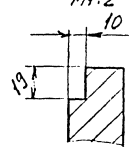

Г-Г повернуто
М1:2

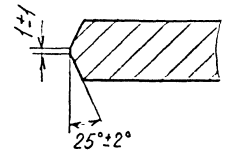

1 * Размер для справок
2. Обработку по размерам в скобках производить при сборке каркаса

Б-Б повернуто
М1:1

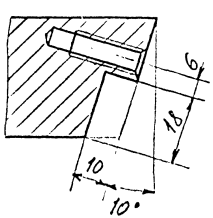

Вид Д

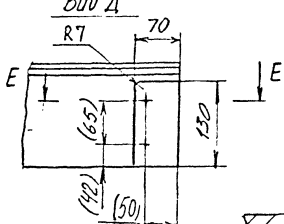

Е-Е
М1:2

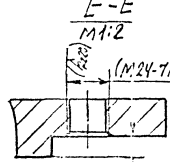

Изм.	Лист	№ докум.	Подп.	Дата
Разраб.		Тимофеева		12.83
Вед.инж.		Артамонов		12.83
Рук.гр.		Артамонов		12.83

МФС Ч. 3103

Полоса

Лит	Масса	Масштаб
	30	1:5
Лист	Листов 1	

Лист Б 36 ГОСТ 19903-74
Вст3сп2 ГОСТ 14637-79

Войсковая часть 54034

Инв. № подл. | Подп. и дата | Взам. инв. № | Инв. № дубл. | Подп. и дата

Формат А3

МФС 4. 3104

МФС 4. 3104 - изображено
МФС 4.3104-01 - зеркальное отражение

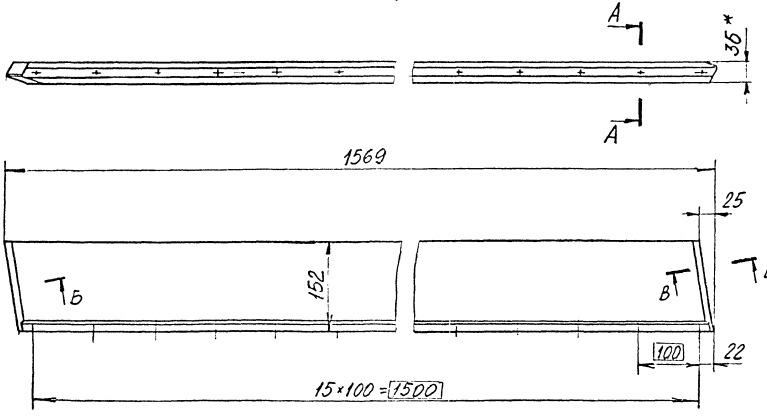

Б-Б повернуто
М1:2

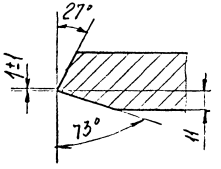

В-В повернуто
М1:2

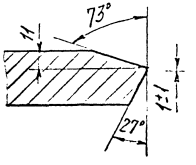

А–А
М1:1

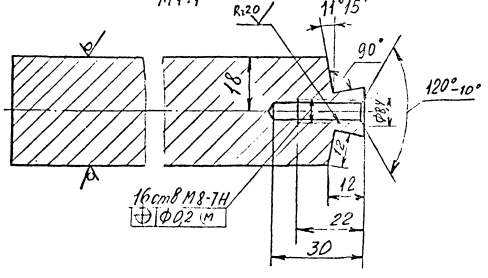

*Размер для справок.

Изм.	Лист	№ докум.	Подп.	Дата
Разраб.		Тимофеево		11.83
В.констр.		Артамонов		12.83
Рук. гр.		Артамонов		12.83

МФС 4. 3104

Полоса

Лит	Масса	Масштаб
	65	1:5

Лист | Листов 1

Лист БЗБ ГОСТ 19903-74 / ВСТ 3сп2 ГОСТ 14637-79

Войсковая часть 54034

Формат А3

Инв. № подл. 76788 | Подп. и дата | Взам. инв. № | Инв. № дубл. | Подп. и дата

МФС 4.3105

МФС4 3105 - изображено
МФС4.3105-01 - зеркальное изображение

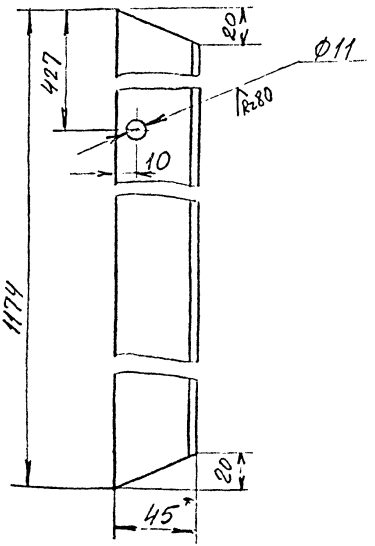

1. * Размер для справок
2. Шероховатость поверхн. резов - Rz320

Изм.	Лист	№ докум.	Подп.	Дата
Разраб.		Тимофеева		12.83
В.конс.		Артамонов		12.83
Рук. гр.		Артамонов		12.83

МФС 4.3105

Уголок

Лит	Масса	Масштаб
	2,6	1:2

Лист | Листов 1

Уголок Б-45×28×4 ГОСТ 8510-72
ВСТ3сп2 ГОСТ 535-79

Войсковая часть 54034

Формат А4

Подп. и дата | Инв. № дубл. | Подп. | Подп. и дата | Инв. № подл.

МФС 4.3106

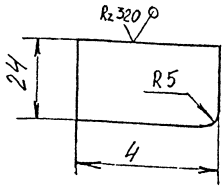

Изм.	Лист	№ докум.	Подп.	Дата
Разраб.		Тимофеева		12.83
Пр.		Артамонов		12.83
Рук. гр.		Артамонов		12.83

МФС 4.3106

Ребро

Лит	Масса	Масштаб
	0,03	1:1

Лист | Листов 1

Лист 6-4 ГОСТ 19903-74 / ВСт3сп2 ГОСТ 14637-79

Войсковая часть 54034

Формат А 4

Инв. № подл. 76790 | Подп. и дата | Взам. инв. № | Инв. № дубл. | Подп. и дата

Литер. XII.80

Фо	Зо	Поз.	Обозначение	Наименование	Кол.	Примечание
				Документация		
А4		-	МФС4.4000 СБ	Сборочный чертёж		
				Сборочные единицы		
А4		1	МФС4.1010	Решётка	1	
А4		2	МФС4.4100	Металлоконструкция	1	
				Детали		
А4		3	МФС4.1001	Кольцо	1	
А4		4	МФС4.4001	Лист кровельный	1	
Б4		5	МФС4.4002	Сетка полутомпаковая 1,6; ⌀180 ГОСТ 6613-73	1	0,016 кг
Б4		6	МФС4.4003	Сетка полутомпаковая 1,6; ⌀250 ГОСТ 6613-73	1	0,032 кг
				Стандартные изделия		
		8		Винт М6х10.46.026 ГОСТ 17473-80	12	
		9		Заклепка 5х16.38.М3 ГОСТ 10299-80	70	

Изм.	Лист	№ докум.	Подпись	Дата
Разраб.		Лепочёв	[illegible]	12.83
Проверил				
Рукоп. гр.		[illegible]	[illegible]	12.83
Н. контр.				
Утвержд.		[illegible]	[illegible]	

МФС 4.4000

Крыша. Секция

Литера	Лист	Листов
		1

БОЙСКОВАЯ ЧАСТЬ 0-4034

Инв. № подл. 7979 | Подпись и дата [illegible] XII.83 | Взам. инв. № | Инв. № дубл. | Подпись и дата

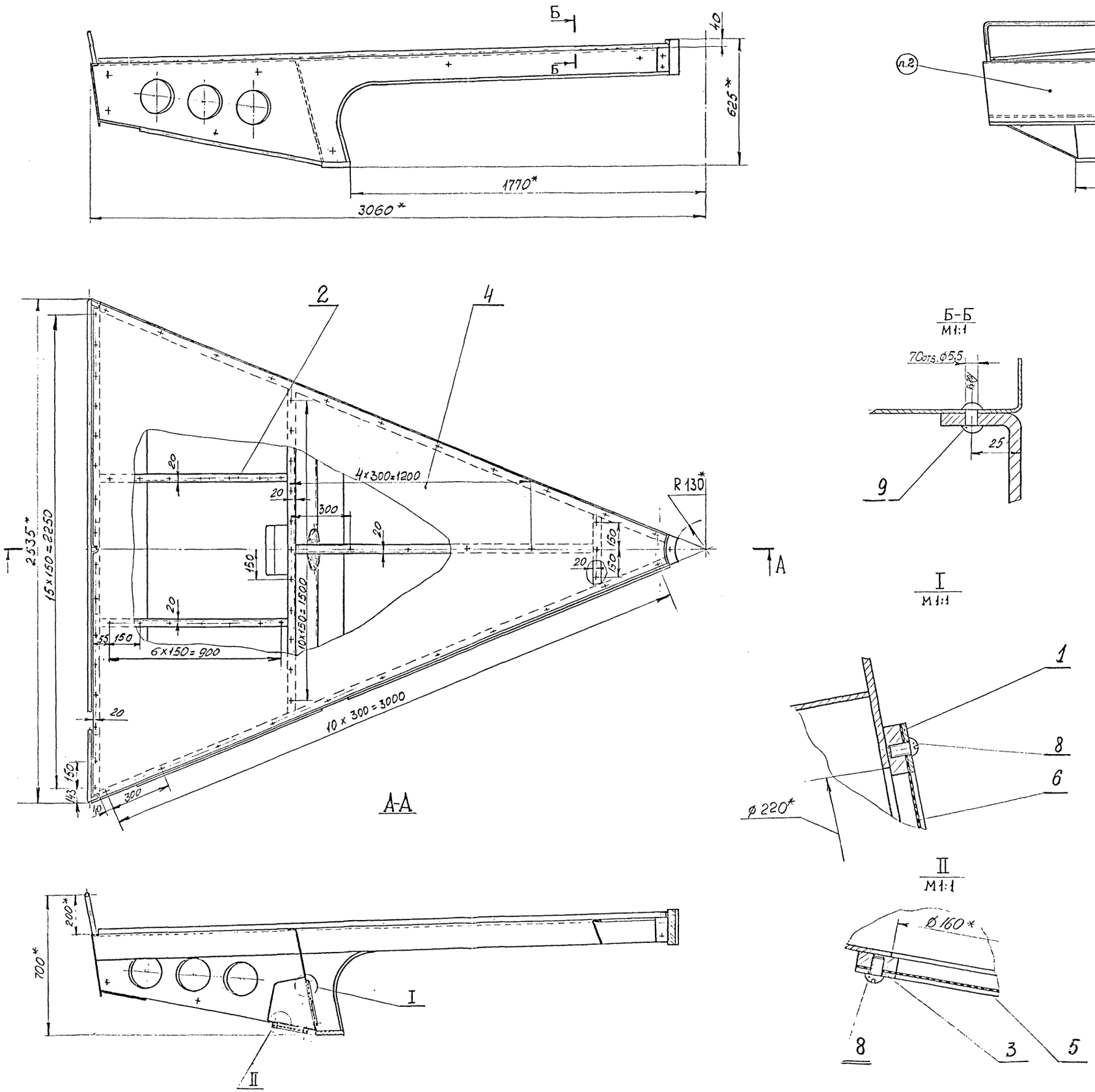

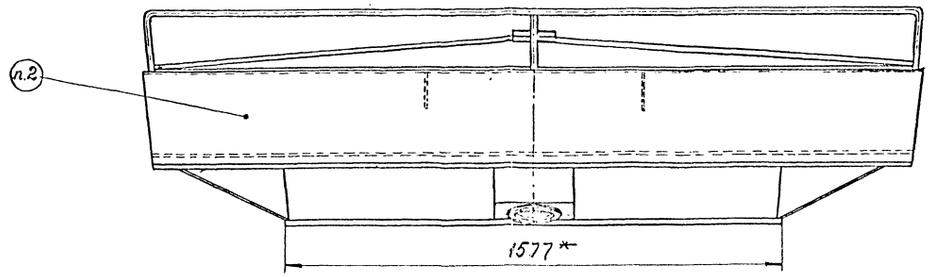

1.* Размеры для справок.
2. Маркировать „МФС 4.4000" эмалью ПФ-115 черная ГОСТ 6465-76. Шрифт 7 ГОСТ 2.304-81.

Изм.	Лист	№ докум.	Подпись	Дата	МФС4. 4000 СБ		
Разраб.		Логачев		11.83	Крыша. Секция.	Литера	Масса	Масштаб
Вед. кон.		Артемьев		12.83			300	1:10
Рук. пр.		Артемьев		12.83		Лист	Листов 1
Нач. отд.		Якуба				Войсковая часть 54034	

Формат А1

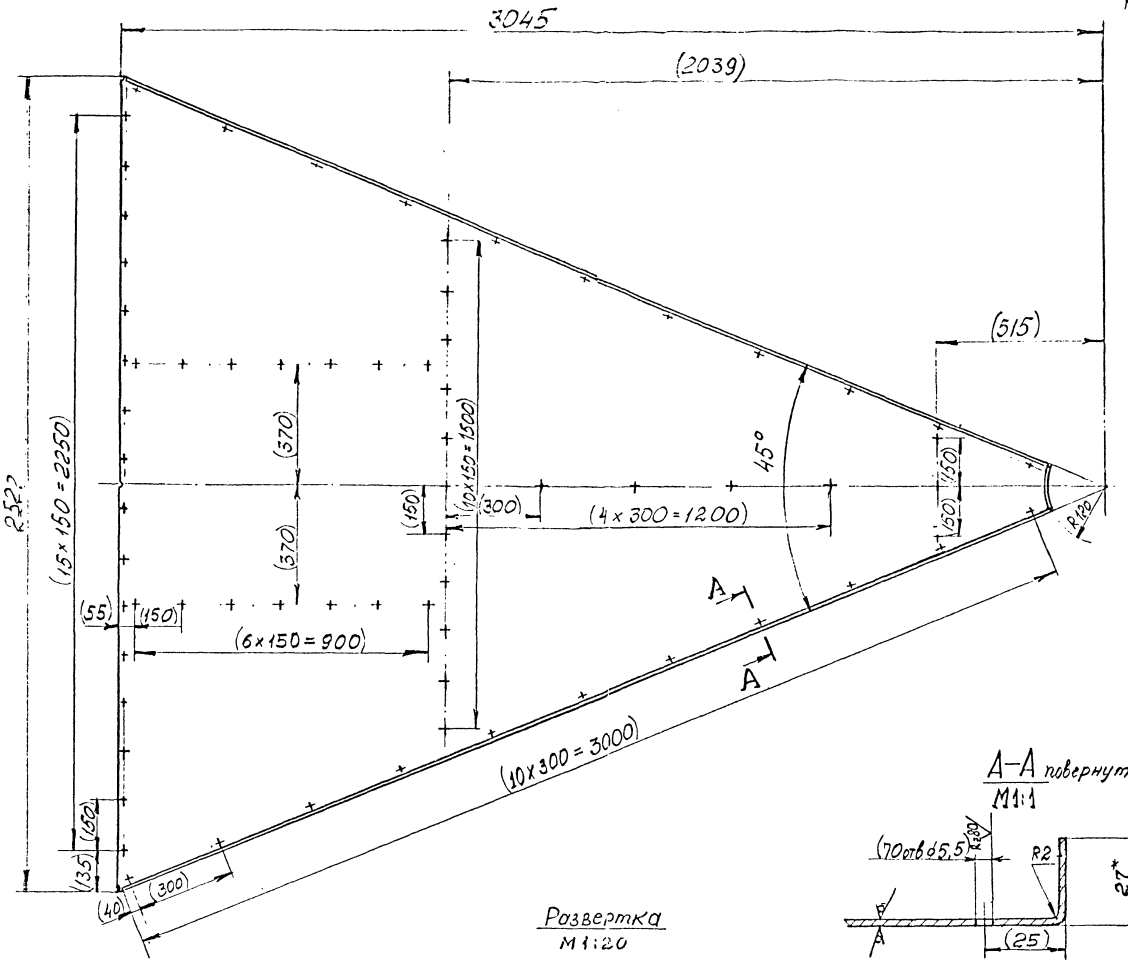

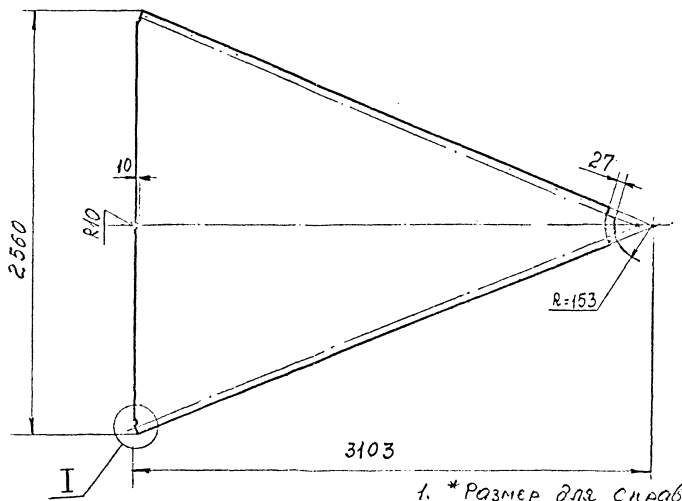

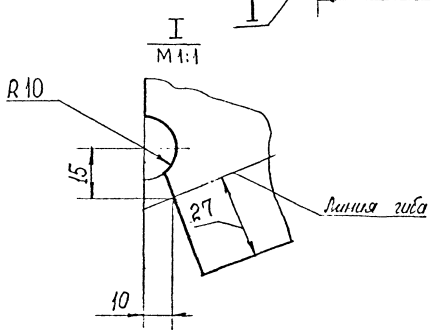

1. *Размер для справок.
2. Обработку по размерам в скобках производить совместно с металлоконструкцией МФС4.4100СБ.
3. Допускается изготовлять из нескольких частей сваркой швом С2 ОСТ5.9272-77. Сварочный прутик М3р ГОСТ 16130-72.
4. Покрытие: Грунтовка ВЛ-02 ГОСТ 12707-77. 2 слоя.

Разраб.	Лукьянов					МФС4.4001
Рук.	Артемов					Лист Кровельный
Лист	Масса	Масштаб				
	65	1:10				
Лист ГПРНМХ 2 М3 ГОСТ 495-77						Лист 1
						Вобщ. 34

Формат	Зона	Позиция	Обозначение	Наименование	Кол.	Примечание
				Документация		
А1			МФС 4.4100	Сборочный чертеж.		
				Сборочные единицы		
А4		1	МФС 4.4120	Сегмент	1	
А4		2	МФС 4.4130	Кожух	1	
А4		3	МФС 4.4140	Леер	1	
				Детали		
А3		4	МФС 4.4101	Балка	1	
		5	-01	Балка	1	
А4		6	МФС 4.4102	Ребро центральное	1	
А4		7	МФС 4.4103	Ребро	1	
		8	-01	Ребро	1	
А4		9	МФС 4.4104	Лист	1	
А3		10	МФС 4.4105	Лист	1	
А4		11	МФС 4.4106	Фланец	1	
А4		12	МФС 4.4107	Лист	1	
А4		13	МФС 4.4108	Лист	1	
А4		14	МФС 4.4109	Лист	1	

Подпись и дата | Взам. инв. № | Инв. № дубл. | Подпись и дата

Лец-XII.83

10/94

Изм.	Лист	№ докум.	Подпись	Дат.
Разраб.		Логинёва	[signature]	XII.83
Проверил				
Руков. гр.		Артамонов	[signature]	12.83
Н. контр.				
Утвердил		Якуба	[signature]	12.83

МФС 4.4100

Металлоконструкция

Литера	Лист	Листов
	1	2

ВОЙСКОВАЯ ЧАСТЬ 54034

Копировал Формат А4

Формат	Зона	Позиция	Обозначение	Наименование	Кол.	Примечание
				Детали из трубы 1		
				20×10×2		
				ГОСТ 8644-68		
Б4		15	МФС 4. 4111	Обрамление $l_{развёрт}$=1930	1	1,37кг
Б4		16	МФС 4. 4112	Обрамление l= 950	1	0,63кг

Инв. № подл. | Подп. и дата | Взам. инв. №

Альбом VII. 83

76794

Изм.	Лист	№ докум.	Подпись	Дата

МФС 4. 4100

Лист 2

Копировал Формат А4

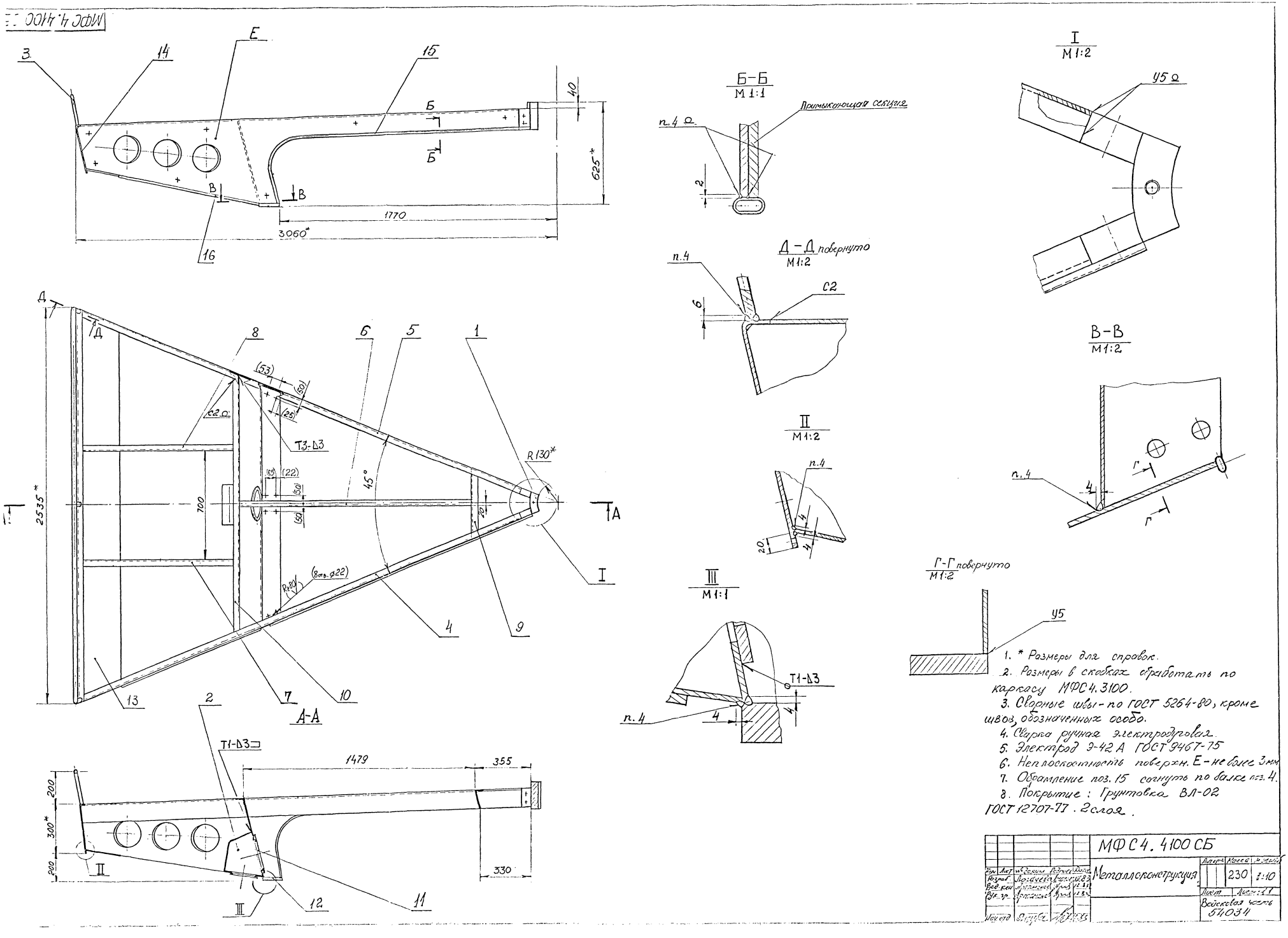
МФС 4.4100
Б-Б
М 1:1
Примыкающая секция
п.4 ⌀
I
М 1:2
У5 ⌀
Д-Д повернуто
М 1:2
п.4
С2
В-В
М 1:2
п.4
II
М 1:2
п.4
Г-Г повернуто
М 1:2
У5
III
М 1:1
Т1-Δ3
п.4
А-А
Т3-Δ3
С2 ⌀
R130*
45°
2535*
700
1479
355
330
1. * Размеры для справок.
2. Размеры в скобках обработать по каркасу МФС4.3100.
3. Сварные швы - по ГОСТ 5264-80, кроме швов, обозначенных особо.
4. Сварка ручная электродуговая.
5. Электрод Э-42 А ГОСТ 9467-75
6. Неплоскостность поверхн. Е - не более 3мм
7. Обрамление поз. 15 согнуть по балке поз. 4.
8. Покрытие: Грунтовка ВЛ-02 ГОСТ 12707-77. 2 слоя.
МФС4.4100 СБ
Металлоконструкция
230
Войсковая часть 54034

МФС4.4101

МФС4.4101 - изображено

МФС4.4101-01 - зеркальное отражение

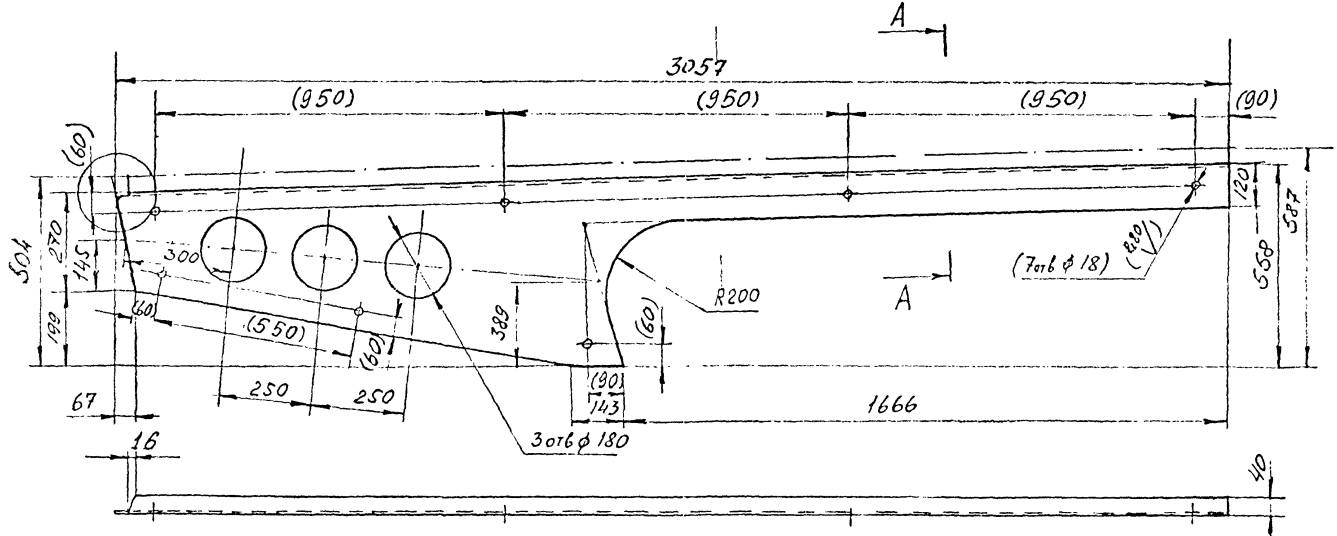

Обработку по размерам в скобках производить совместно с дет. МФС4.4101-01.

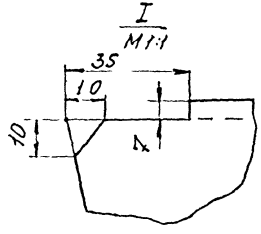

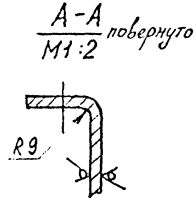

Изм	Лист	N докум	Подпись	Дата	МФС4.4101			
Разраб		Тимофеева		12.83	Балка	Литера	Масса 32	Масшт 1:10
Вед.конс		Артамонов		12.83		Лист	Лист 1	
Рук гр		Артамонов		12.83	Лист Б-6 ГОСТ 19903-74 / Вст3сп2 ГОСТ 14637-79	Войсковая часть 54034		

Формат А3

Инв. № подл.	Подпись и дата	Взам. инв. №	Инв. № дубл.	Подпись и дата
76796	Лин XII.83			

МФС4.4102

Rz320 (√)

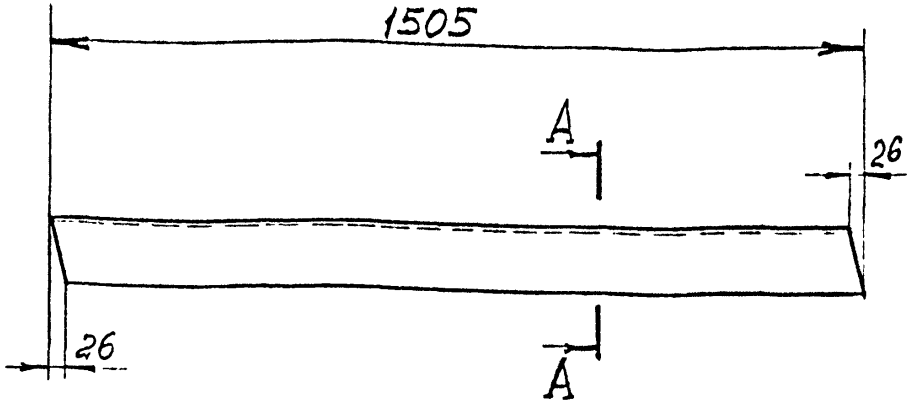

A–A
M1:2

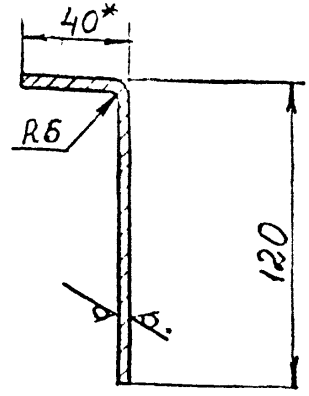

1. Ширина развертки – 153 мм.
2. *Размер для справок.

Изм	Лист	№ докум.	Подпись	Дата
Разраб.		Лошнев		XII.83
В.констр.				
Проверил				
Рук. гр.		Артамонов		12.83
Н. контр.				

МФС4. 4102

Ребро центральное

Литера	Масса	Масштаб
	7,2	1:10

Лист | Листов 1

Лист Б-4 ГОСТ 19903-74
ВСт3сп2 ГОСТ 14637-79

ВОЙСКОВАЯ ЧАСТЬ 54034

Инв. № подл. 76797 | Подпись и дата | Взам. инв. № | Инв. № дубл. | Подпись и дата

Формат А4

МФС4.4103

Rz320 (✓)

МФС4.4103 - изображено,
МФС4.4103-01 - зеркальное отражение.

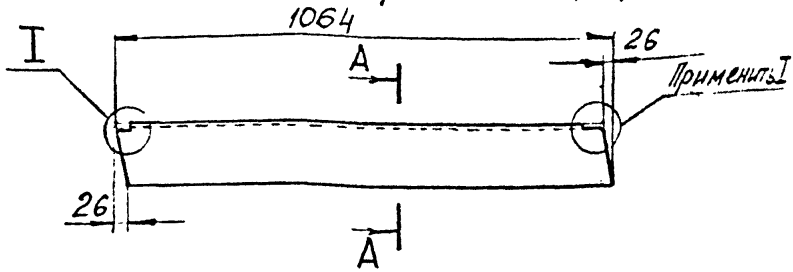

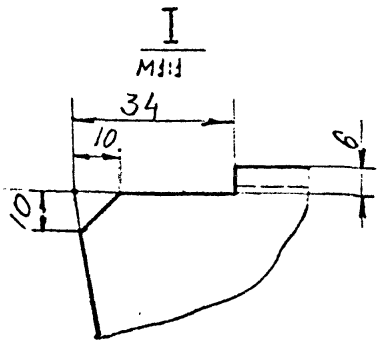

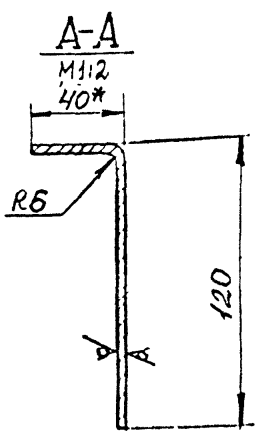

1. Ширина развертки - 153мм.
2. * Размер для справок.

Изм.	Лист	№ докум.	Подпись	Дата	
Разраб.				11.83	МФС 4.4103
Пров.				11.83	
Гл.конструктор					Добро
Гл.технолог					
Гл.энергетик					
Гл.механик					
Гл.архитектор					
Гл.сварщик					
Гл.электрик					
Гл.инженер					
Гл.специалист					
Гл.технолог

МФС 4.4104

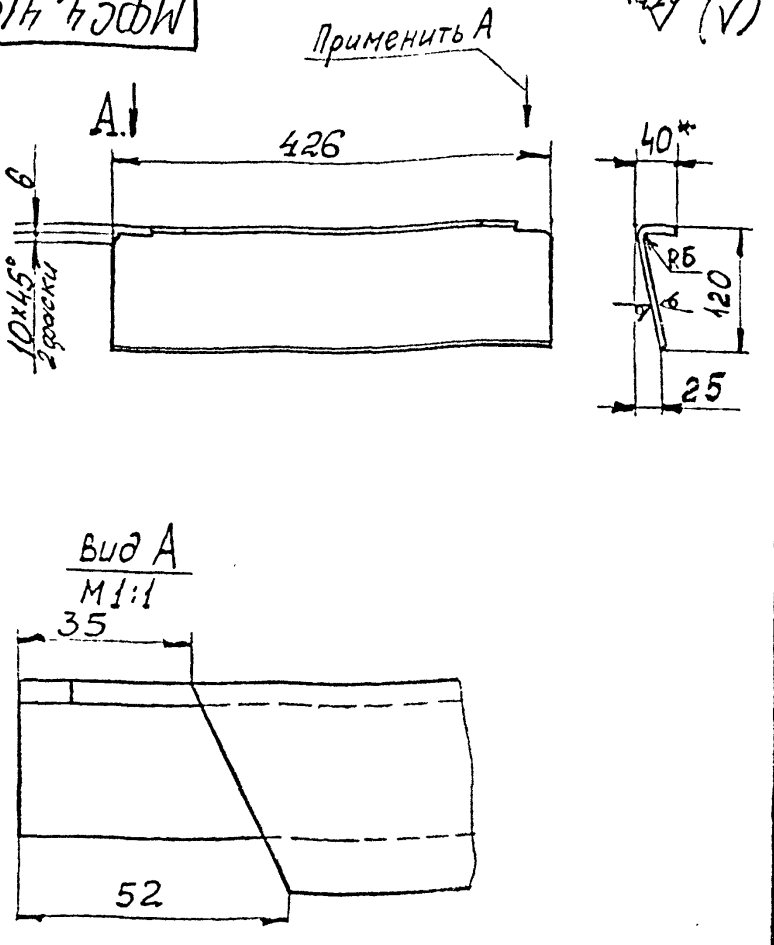

1. Ширина развертки – 155 мм.
2. * Размер для справок

Изм.	Лист	№ докум.	Подпись	Дата
Разраб.				XII.83
В.констр.				12.83
Проверил				
Рук.гр.				12.83
Н.контр				

МФС 4.4104

Лист

Литера	Масса	Масштаб
	2,0	1:5

Лист | Листов 1

ВОЙСКОВАЯ ЧАСТЬ 54034

Лист Б-4 ГОСТ 19903-74
ВСт3сп2 ГОСТ 14637-79

Копировал

Формат А4

Инв. № подл. 76799 | Подпись и дата | Взам. инв. № | Инв. № дубл. | Подпись и дата

МФС 4.4105

Rz 320 (√)

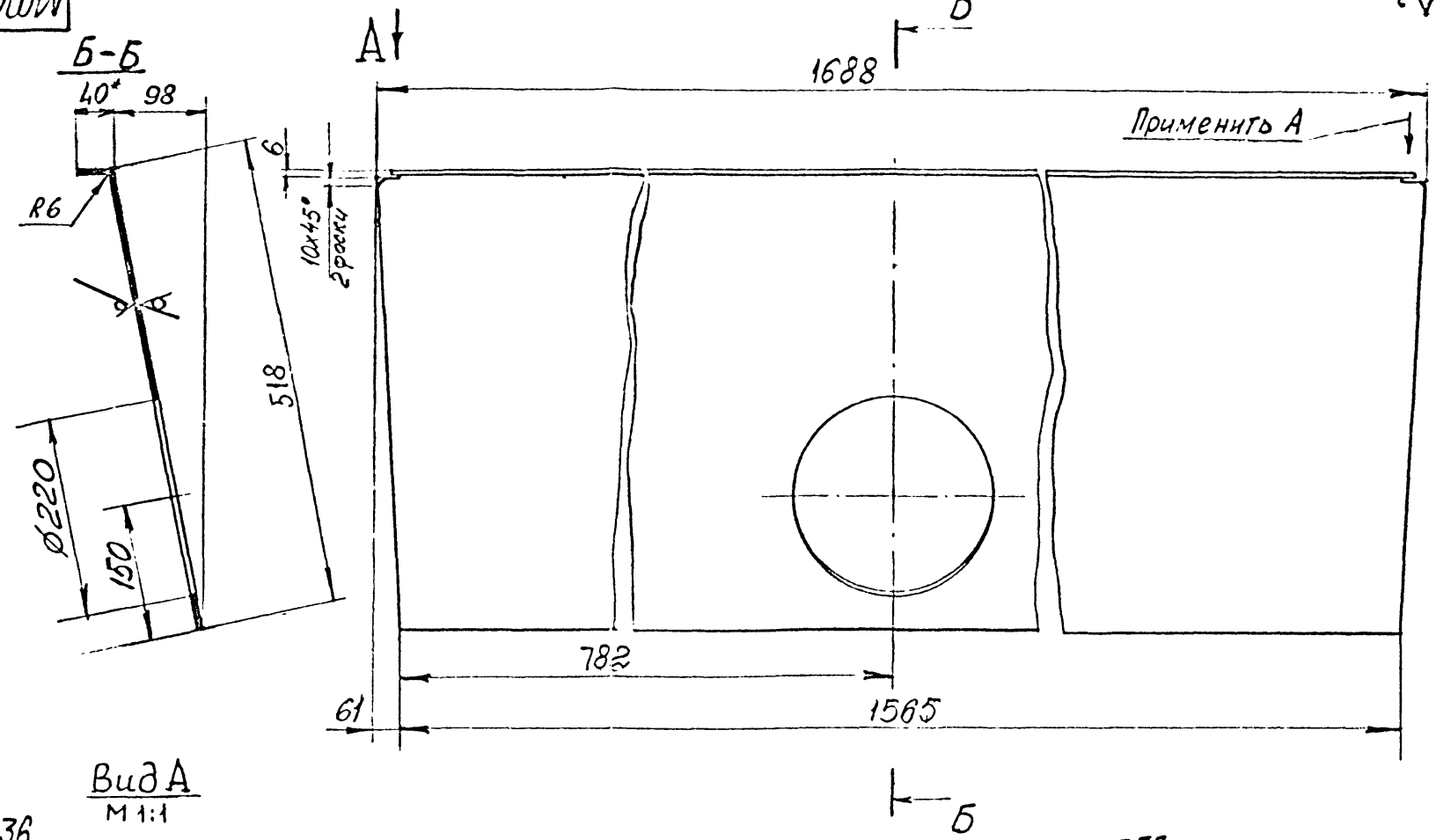

Вид А
М 1:1

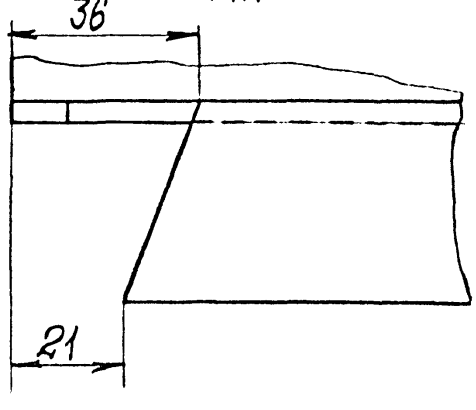

1. Ширина развертки - 553 мм
2. * Размер для справок.

Изм.	Лист	№ докум.	Подпись	Дата	МФС 4.4105
Разраб.		Ларичев		12.83	Лист
В. констр.		Артамонов		12.83	
Проверил					
Рук. гр.		Артамонов		12.83	
Н. контр.					

Лист: Б-4 ГОСТ 19903-74
Вст 3 кп 2 ГОСТ 14637-79

Литера	Масса	Масштаб
	24	1:5
Лист	Листов 1	

ВОЙСКОВАЯ ЧАСТЬ 64034

Копировал

Формат А3

Инв. № подл. | 76800 | Подпись и дата | Инв. № дубл. | Взам. инв. № | Подпись и дата

МФС4.4106

Rz80 (√)

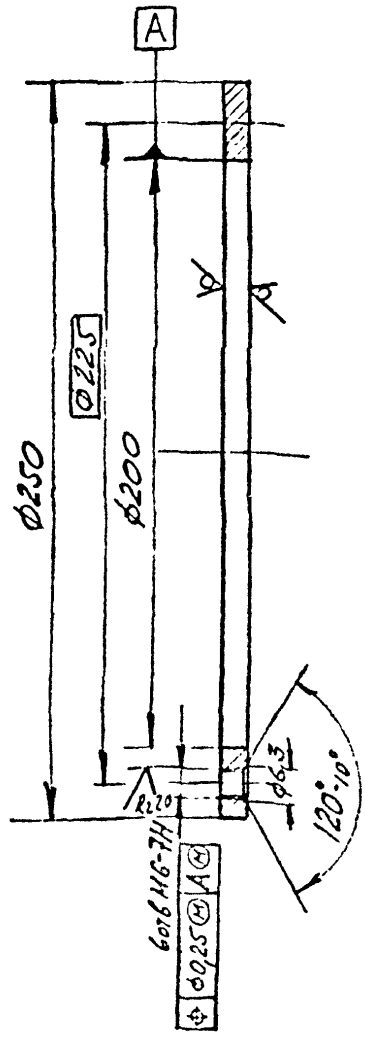

Покрытие Х6.

Изм.	Лист	№ докум.	Подпись	Дата
Разраб.		Тимофеев	[signature]	12.83
Вл.констр.		Артамонов	[signature]	12.83
Проверил.				
Рук.гр.		Артамонов	[signature]	12.83
Н.контр.				

МФС4.4106

Фланец

Литера	Масса	Масштаб
	1,1	1:2

Лист | Листов 1

Лист Б-8 ГОСТ 19903-74 / ВСЗсп2 ГОСТ 14637-79

ВОЙСКОВАЯ ЧАСТЬ 84034

Инв. № подл. 76801 | Подпись и дата | Взам. инв. № | Инв. № дубл. | Подпись и дата

Формат А4

МФС4.4107

А(V)

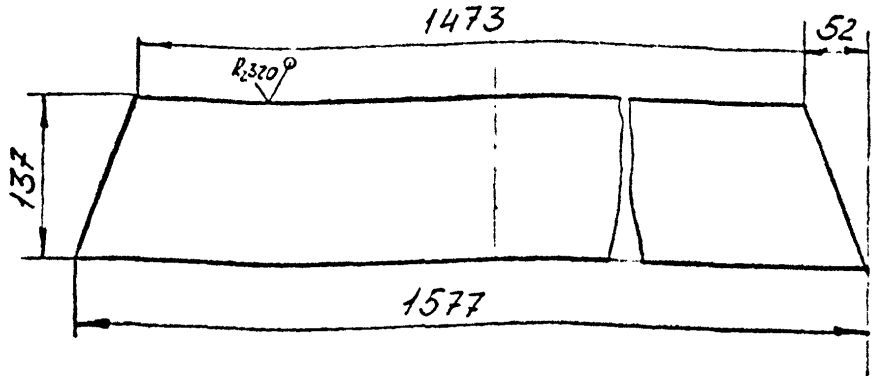

Изм	Лист	№ докум.	Подпись	Дата
Разраб.		Лозачев		11.8
В.констр.		Артамонов		12.83
Проверил				
Рук. гр.		Артамонов		12.83
Н. контр.				

МФС4.4107

Лист

Литера	Масса	Масштаб
	38	1:5
Лист	Листов 1	

Лист Б-25 ГОСТ 19903-74
Вст3сп2 ГОСТ 14637-79

ВОЙСКОВАЯ ЧАСТЬ 64034

Инв. № подл. 76802 | Подпись и дата | Взам. инв. № | Инв. № дубл. | Подпись и дата

МФС4.4108

А (V)

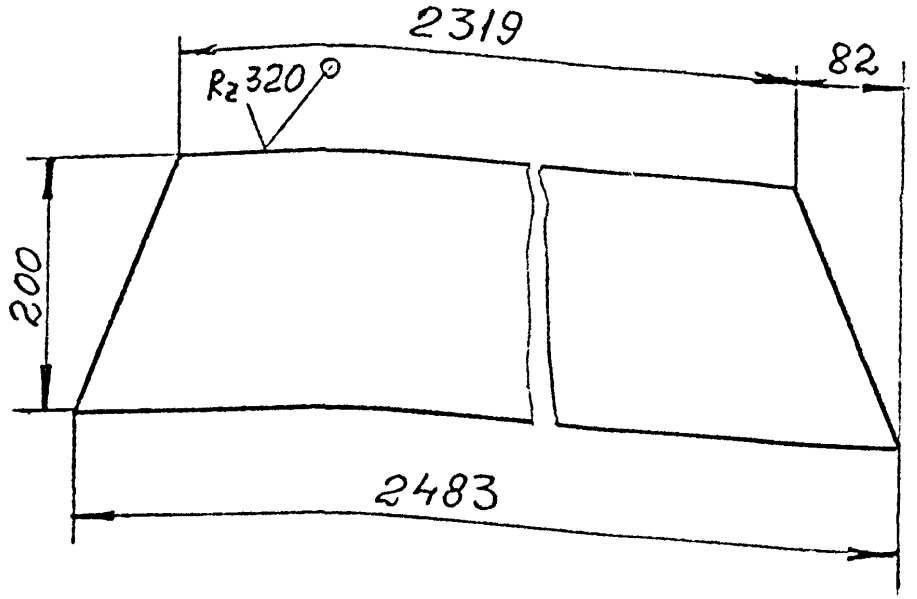

Изм.	Лист	№ докум.	Подпись	Дата
Разраб.				
В.констр.				
Проверил				
Рук. гр.				
Н. контр.				

МФС4.4108

Лист

Литера	Масса	Масштаб
	14	1:5
Лист	Листов 1	

Лист Б-4 ГОСТ 19903-74
Вст. 3 сп 2 ГОСТ 14637-79

ВОЙСКОВАЯ ЧАСТЬ 54034

Копировал

Формат

Инв. № подл. | Подпись и дата | Взам. инв. №

76803

МФС4.4109

$R_z 320$ (√)

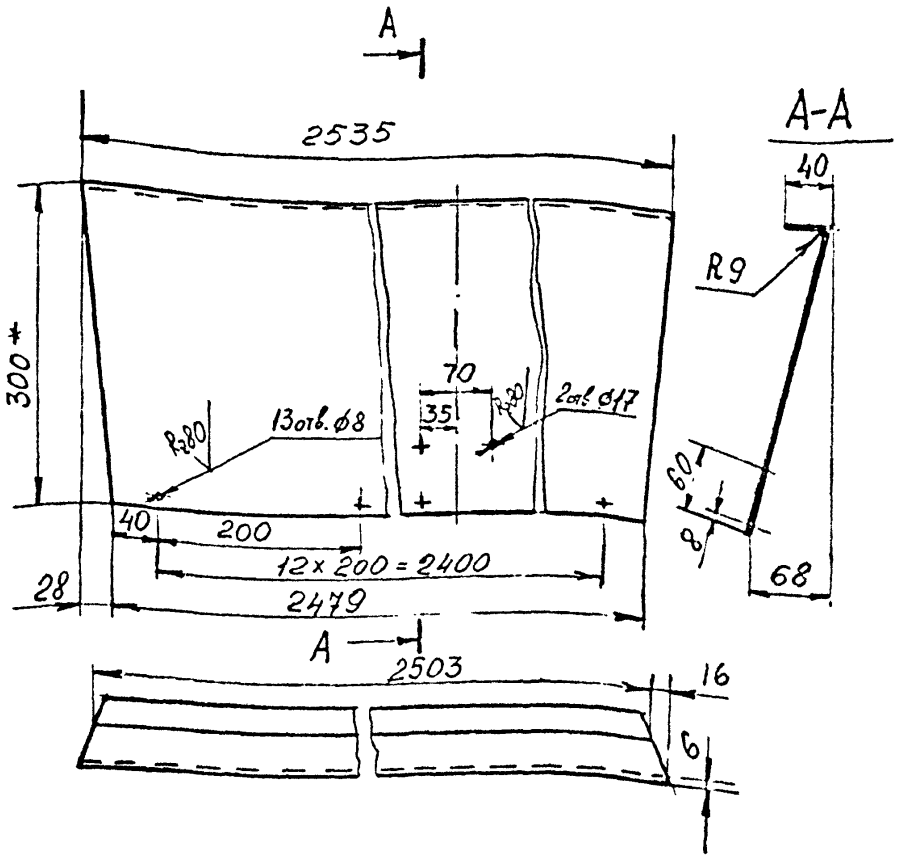

1. Ширина развёртки - 336 мм.
2. * Размер для справок.

						МФС4.4109			
Изм.	Лист	№ докум.	Подпись	Дата			Литера	Масса	Масштаб
Разраб.		Яковлева		XII.83	Лист			37	1:5
В. констр.		Артамонов		12.83			Лист	Листов 1	
Проверил					Лист	Б-6 ГОСТ 19903-74	ВОЙСКОВАЯ ЧАСТЬ 54034		
Рук. гр.		Артамонов		12.83		ВСт3сп2 ГОСТ 14637-79			
Н. контр.									

Инв. № подл. 76804 | Подпись и дата XII 83 | Взам. инв. № | Инв. № дубл. | Подпись и дата

Копировал

Формат А4

Формат	Зона	Позиция	Обозначение	Наименование	Кол.	Примечание
				Документация		
А3			МФС 4.4120 СБ	Сборочный чертеж		
				Деталь		
А4		1	МФС 4.4121	Сегмент	1	
А4		2	МФС 4.4122	Лист	2	

Инв. № подл. | Подпись и дата | Взам. инв. № | Инв. № дубл. | Подпись и дата

Изм.	Лист	№ докум.	Подпись	Дата
Разраб.		Петрович	[illegible]	[illegible]
Пров.				
Н.контр.		Кирилин	[illegible]	[illegible]
Утв.				
Утв.		Якуба	[illegible]	[illegible]

МФС 4.4120

Сегмент

Литера	Лист	Листов
		1

ВОЙСКОВАЯ ЧАСТЬ 54034

76149

МФС4.4120 СБ

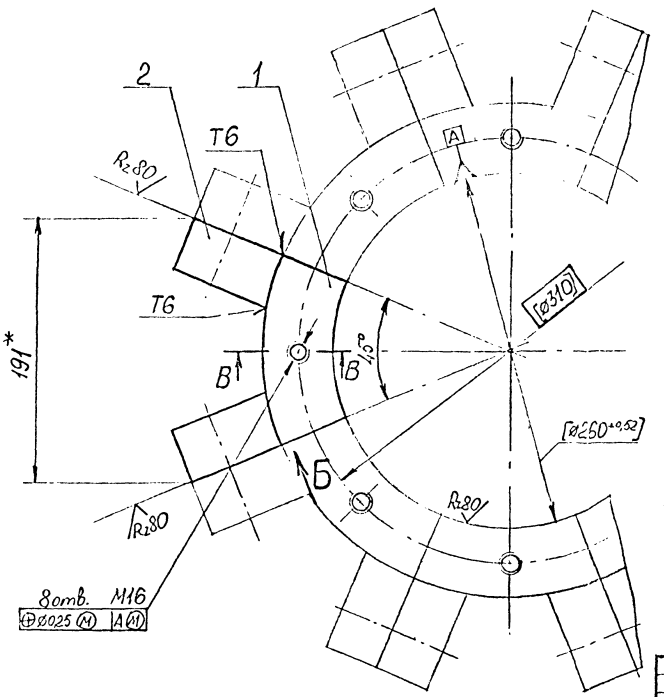

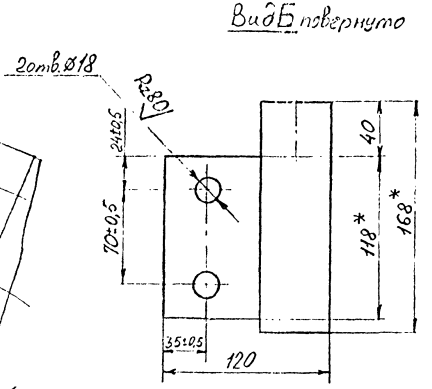

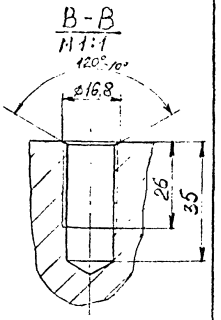

1. *Размеры для справок.
2. Сварные швы - по ГОСТ 5264-80.
3. Электрод Э-42А ГОСТ 9467-75.
4. Обработку по размерам в квадратных скобках производить совместно с семью сегментами МФС4.4120.
5. Сегменты применять совместно.

					МФС4.4120 СБ			
Изм	Лист	№ докум.	Подпись	Дата	Сегмент	Литера	Масса	Масштаб
Разраб.		Петрухин		5.12.83			14	1:2,5
Рук. пр.		Кирюхин		13.12.83		Лист	Листов 1	
Нач. отд.		Ямиба		13.12.83		Войсковая часть 54034		

Инв. № подл.	Подпись и дата	Взам. инв. №	Инв. № дубл.	Подпись и дата
16750				

МФС 4.4121

$R_z 80$ (√)

Размеры в скобках обработать после сварки.

					МФС 4.4121		
Изм.	Лист	№ докум.	Подпись	Дата	Сегмент	Масса	Масштаб
Разраб.		Петрухин		11.83		8,1	1:2
Рук. гр.		Кирюхин		11.83		Лист	Листов 1
					ВСт3сп2 ГОСТ 380-71	Войсковая часть 54034	

Формат А4

МФС4.4122

R_z80 (✓)

Размеры в скобках обработать после сборки.

Изм.	Лист	№ докум.	Подпись	Дата	МФС4.4122		
Разраб.		Петрухин			Лист	Масса	Масштаб
						2,9	1:2
Рук. гр		Кирюхин				Лист	Листов 1
					ВСт3сп2 ГОСТ380-71	Войсковая часть 54034	

Инв. № подл. 16752 | Подпись и дата | Взам. инв. № | Инв. № дубл. | Подпись и дата

Формат А4

Формат	Зона	Позиция	Обозначение	Наименование	Кол.	Примечание
				Документация		
А3			МФС4.4130 СБ	Сборочный чертеж		
				Детали		
А4		1	МФС4.1106	Кольцо	1	
А4		2	МФС4.4131	Лист	1	
А3		3	МФС4.4132	Кожух	1	

Инв. № подл. 76745 | Подпись и дата | Взам. инв. № | Инв. № дубл. | Подпись и дата

Изм	Лист	№ докум.	Подпись	Дата
Разраб.		Петрухин		1.12.83
Проверил				
Руков. гр.		Кирилин		13.12.83
Н. контр.				
Утвердил		Якубс		15.12.83

МФС4.4130

Кожух

Литера	Лист	Листов
		1

ВОЙСКОВАЯ ЧАСТЬ 3-4031

Копировал

Формат А4

МФС4.4130 СБ

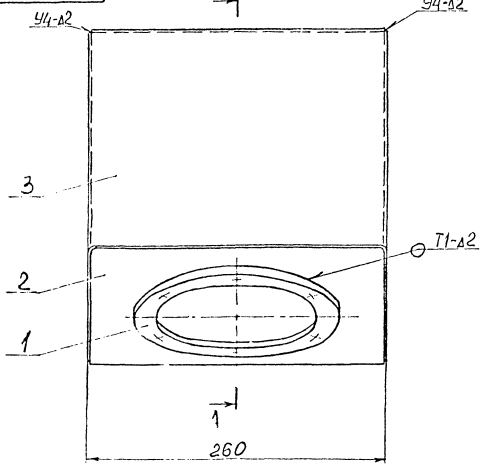

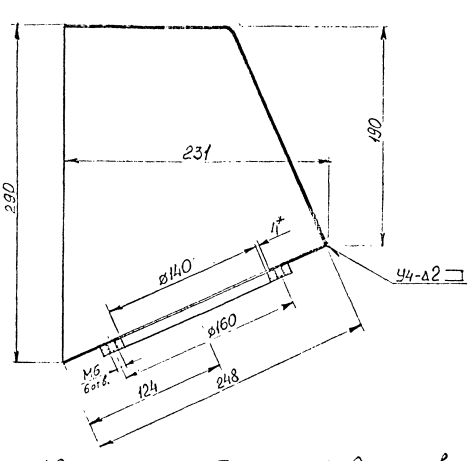

1. Размеры, кроме обозначенных*, для справок.
2. Сварные швы-по ГОСТ5264-80.
3. Электрод Э-42А ГОСТ 9467-75.

					МФС4.4130 СБ			
Изм	Лист	№ докум.	Подпись	Дата	Кожух	Литера	Масса	Масштаб
Разраб.		Петрухин					5,4	1:2,5
Рук. ср.		Кирсанин				Лист		Листов 1
Нач. отд.		Якуба				Войсковая часть 5-134		

Инв. № подл. | Подпись и дата | Инв. № дубл. | Взам. инв. №

76746

МФС 4.4131

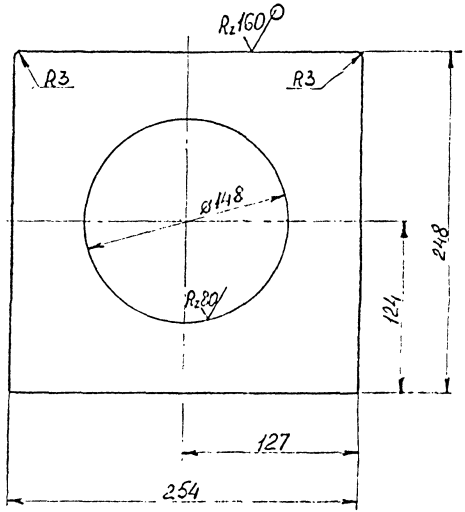

Изм.	Лист	№ докум.	Подпись	Дата	МФС 4.4131
Разраб.		Петрухин		13.12.83	Лист
Рук. гр.		Кирюхин		13.12.83	

Литера	Масса	Масштаб
	1.1	1:2,5

Лист 1 Листов 1

Лист Б-3 ГОСТ 19903-74 / ВСт3пс ГОСТ 16523-70

Войсковая часть 5.034

Формат А4

Инв. № подл. 76747 | Подпись и дата | Взам. инв. № | Инв. № дубл. | Подпись и дата

МФС 4.4132

Развертка

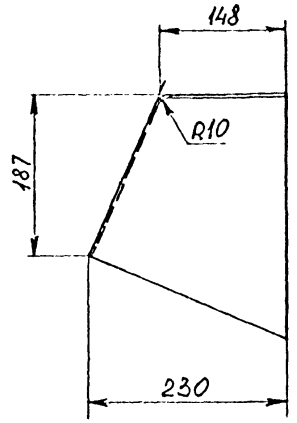

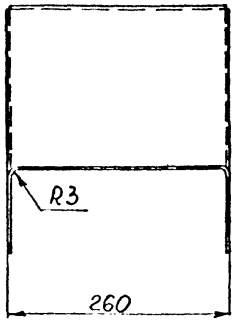

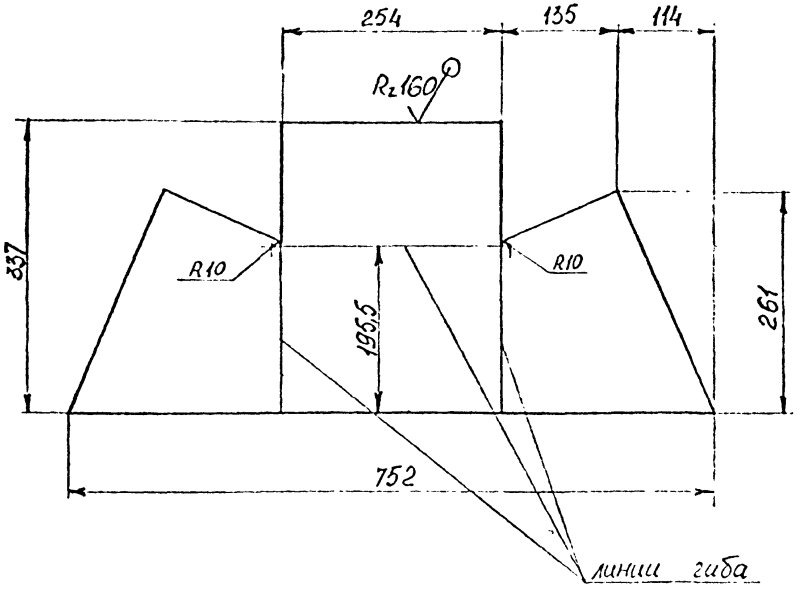

Изм.	Лист	№ докум.	Подпись	Дата	МФС 4.4132		
Разраб.		Петрухин		6.12.83	Кожух	Лист 3,5	Масштаб 1:5
Рук. пр.		Карюхин		13.12.83		Листов 1	
					Лист Б-3 ГОСТ 19903-74 / ВСт3пс ГОСТ 16523-70	Войсковая часть 54034	

Формат А3

Инв. № подл. 76748 | Подпись и дата | Взам. инв. № | Инв. № дубл. | Подпись и дата

Формат	Зона	Позиция	Обозначение	Наименование	Кол.	Примечание
				Документация		
А3			МФС4.4140 СБ	Сборочный чертеж		
				Детали		
Б4		1	МФС4.4141	Поручень $l=2868$		
				Круг $\frac{В16\ ГОСТ\ 2590-71}{ВСт3сп2\ ГОСТ\ 535-79}$	1	
Б4		2	МФС4.4142	Стойка $l=184$		
				Круг $\frac{В16\ ГОСТ\ 2590-71}{ВСт3сп2\ ГОСТ\ 535-79}$	1	

Инв. № подл. 76753 | Подпись и дата | Взам. инв. № | Инв. № дубл. | Подпись и дата

Изм.	Лист	№ докум.	Подпись	Дата
Разраб.		Петрухин	[illegible]	[illegible]
Пропоряд.				
Руков. гр.		Кирюхин	[illegible]	[illegible]
Н. контр.				
Утвердил		[illegible]	[illegible]	[illegible]

МФС4.4140

Легр

Литера	Лист	Листов
		1

ВОЙСКОВАЯ ЧАСТЬ 3 - 1 1 4

Копировал

Формат А4

МФС4.4140СБ

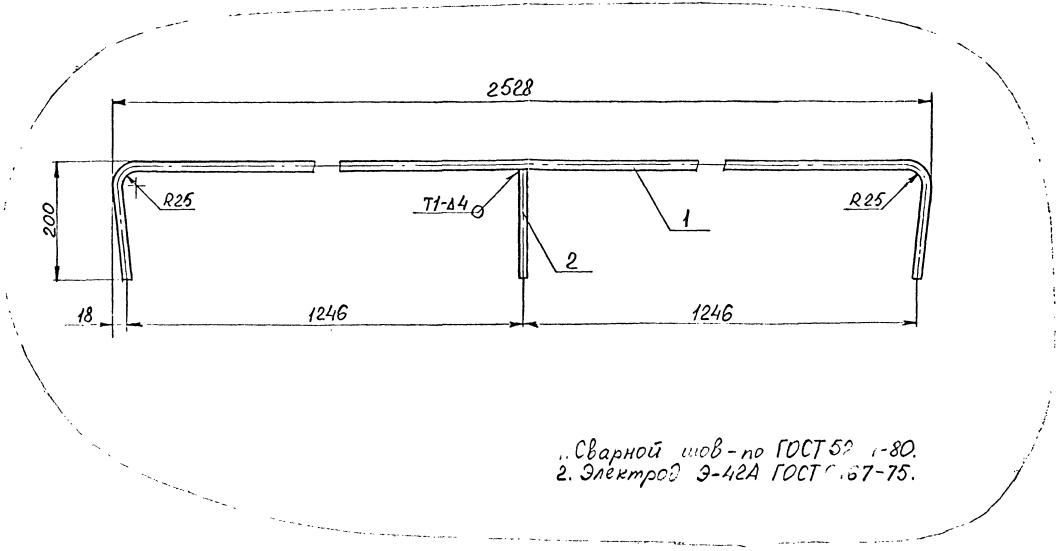

1. Сварной шов - по ГОСТ 52[illegible]-80.
2. Электрод Э-42А ГОСТ [illegible]67-75.

Изм	Лист	№ докум	Подп.	Дата	МФС4.4140СБ			
Разраб.		Петрухин	[illegible]	12.85	Леер	Литера	Масса	Масштаб
Рук.гр.		Кирютин	[illegible]	12.85			4.8	1:5
Нач.отд.		Якуба	[illegible]	12.85		Лист	Листов 1	
						Войсковая часть 54034		

Подп.	Подп. и дата	Взам. инв. №	Инв. № дубл.	Подп. и дата
754				

Формат	Зона	Позиция	Обозначение	Наименование	Кол.	Примечание
				Документация		
А1			МФС4.5000 СБ	Сборочный чертеж		
				Сборочные единицы		
А4		1	МФС4.1010	Решетка	1	
А4		2	МФС4.5100	Металлоконструкция	1	
А4		3	МФС4.5200	Крышка	1	
А4		4	МФС4.5300	Петля	2	
				Детали		
А4		6	МФС4.0023	Ручка	6	
А4		7	МФС4.1001	Кольцо	1	
А2		8	МФС4.5001	Лист кровельный	1	
Б4		9	МФС4.5002	Сетка полутомпаковая		
				1,6; Ф180 ГОСТ 6613-73	1	0,016кг
Б4		10	МФС4.5003	Сетка полутомпаковая		
				1,6; Ф250 ГОСТ 6613-73	1	0,032кг
А4		11	МФС4.5004	Ухо	1	

Инв. № подл. 76805 | Подпись и дата | Взам. инв. № | Инв. № дубл. | Подпись и дата

Изм.	Лист	№ докум.	Подпись	Дата
Разраб.		Кудрявцев		12.83
Проверил				
Рукоп.гр.		Толстов		12.83
Н.контр.				
Утвердил		Якубов		

МФС4.5000

Крыша. Секция с лазом

Литера	Лист	Листов
	1	2

ВОЙСКОВАЯ ЧАСТЬ 6-4.0.3.4

Копировал

Формат 11

Формат	Зона	Поз.	Обозначение	Наименование	Кол.	Примечание
				Стандартные изделия		
		12		Винт М6х10.46.026 ГОСТ 17473-80	12	
		13		Заклепка 5х18.38.М3 ГОСТ 10299-80	94	
				Материалы		
		14		Проволока ДКРНМ4.Л63 ГОСТ 1066-80	0,15	м

Инв. № подл. | Подпись и дата | Взам. инв. № | Инв. № дубл. | Подпись и дата

Изм.	Лист	№ докум.	Подпись	Дата

76805

МФС4.5000

Лист 2

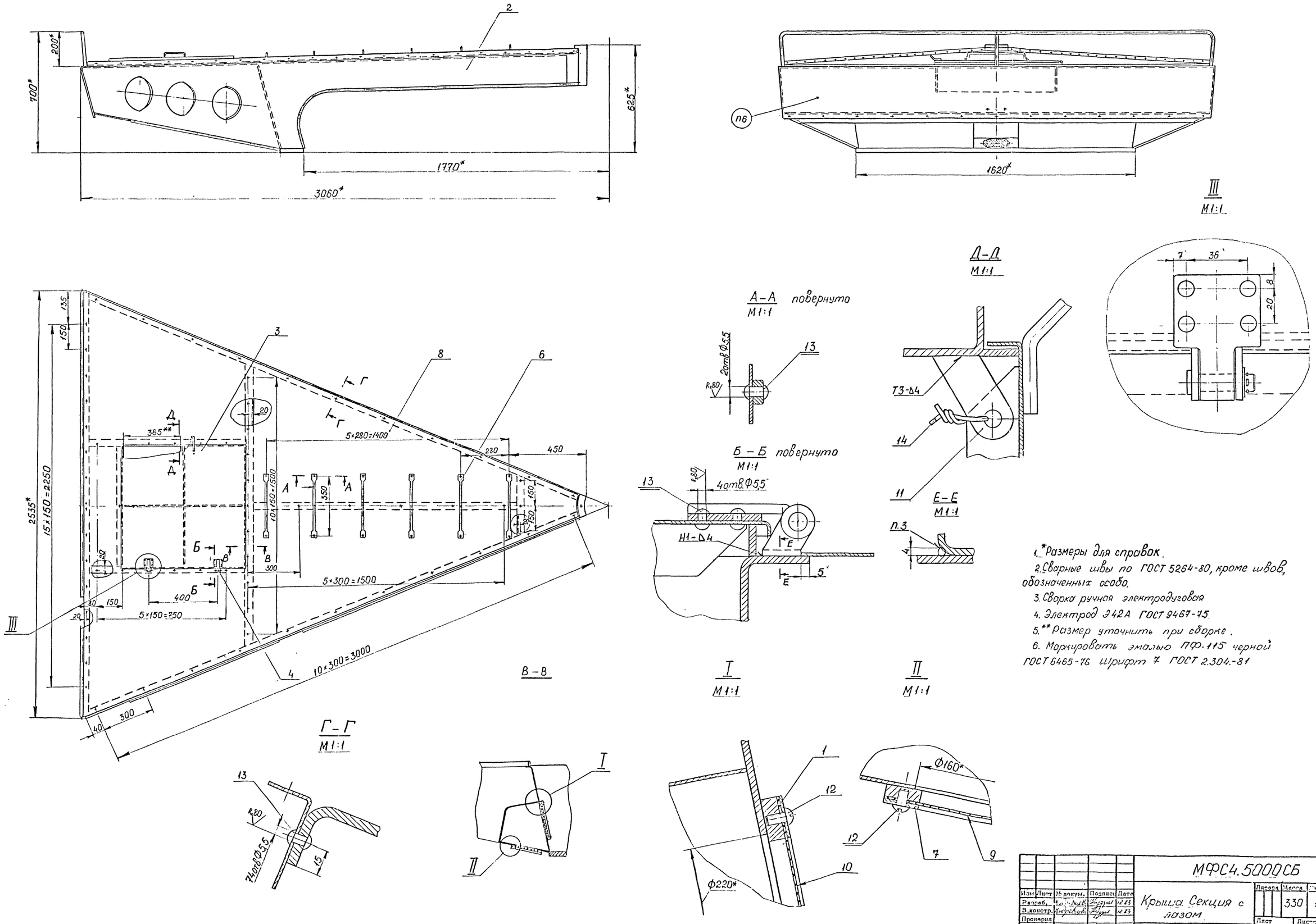

1. *Размеры для справок.
2. Сварные швы по ГОСТ 5264-80, кроме швов, обозначенных особо.
3. Сварка ручная электродуговая
4. Электрод Э42А ГОСТ 9467-75.
5. **Размер уточнить при сборке.
6. Маркировать эмалью ПФ-115 черной ГОСТ 6465-76 шрифт 7 ГОСТ 2.304.-81

Изм	Лист	№ докум.	Подпись	Дата	МФС4.5000СБ		
Разраб.		[illegible]	[illegible]	12.83	Крыша. Секция с лазом	Литера	Масса 330	Масштаб 1:10
В.констр.		[illegible]	[illegible]	12.83		Лист	Листов 1
Проверил						ВОЙСКОВАЯ ЧАСТЬ 54031	
Рук.гр.		Толстов	[illegible]	12.83			
Н.контр.							
Начальн.		Якуба	[illegible]	12.83			

Копировал

Формат А1

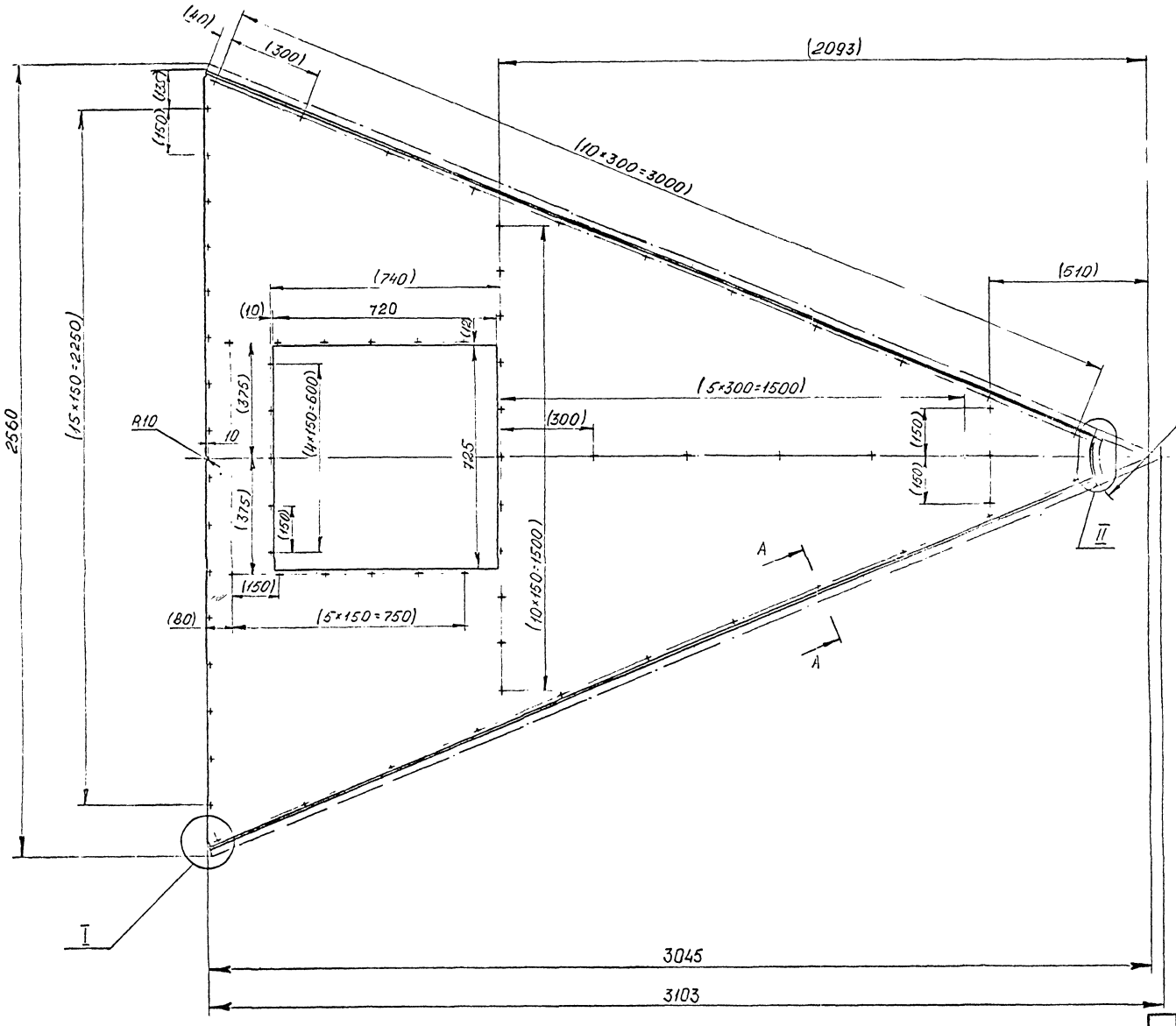

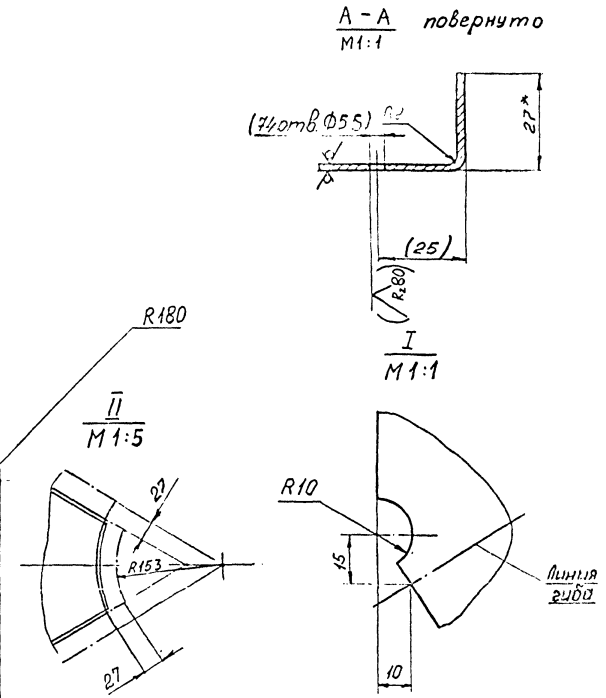

1. *Размер для справок

2. Обработку по размерам в скобках производить совместно с металлоконструкцией МФС4.5100

3. Допускается изготовлять из нескольких частей сваркой швом с2 ОСТ 5.9272-77. Сварочный пруток М3р ГОСТ 16130-72.

4. Покрытие: Грунтовка ВЛ-52 ГОСТ 12707-77 2 слоя.

Изм.	Лист	№ докум.	Подпись	Дата	МФС4.5001			
Разраб.					Лист кровельный	Литера	Масса	Масштаб
Н. контр.							56	1:10
Проверил						Лист	Листов 1	
Рук. гр.					Лист ГПРНМХ 2М3 ГОСТ 495-77	ВОЙСКОВАЯ ЧАСТЬ 54034		
Н. контр.								

Инв. № подл.	Подпись и дата	Взам. инв. №	Инв. № дубл.	Подпись и дата
76867				

МФС4.5004

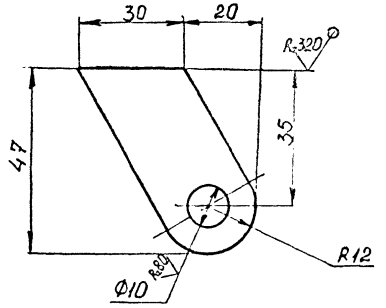

Изм	Лист	№ докум	Подп	Дата
Разраб		Кудрявцеви		12.83
В.контр		Кудрявцева		12.83
Рук. гр		Толстов		12.83

МФС4.5004

Ухо

Лит	Масса	Масштаб
	0,3	1:1

Лист | Листов 1

Лист Б4 ГОСТ 19903-74 / ВСт3сп2 ГОСТ 14637-79

Войсковая часть 54034

формат А4

Инв. № подл. | Подп. и дата | Взам. инв. № | Инв. № дубл. | Подп. и дата

+6818

Формат	Зона	Позиция	Обозначение	Наименование	Кол.	Примечание
				Документация		
А1			МФС4.5100СБ	Сборочный чертеж		
				Сборочные единицы		
А3		1	МФС4.4120	Сегмент	1	
А4		2	МФС4.4130	Кожух	1	
А4		3	МФС4.4140	Леер	1	
				Детали		
А3		4	МФС4.4101	Балка	1	
		5	-01	Балка	1	
А4		6	МФС4.4102	Ребро центральное	1	
А4		7	МФС4.4103	Ребро	1	
		8	-01	Ребро	1	
А4		9	МФС4.4104	Лист	1	
А3		10	МФС4.4105	Лист	1	
А4		11	МФС4.4106	Фланец	1	
А4		12	МФС4.4107	Лист	1	
А4		13	МФС4.4108	Лист	1	
А4		14	МФС4.4109	Лист	1	
А4		15	МФС4.5101	Лист	1	

Подпись и дата

Инв. № подл. 76808

Взам. инв. №

Подпись и дата

Инв. № дубл.

Изм.	Лист	№ докум.	Подпись	Дата
Разраб.		Кудрявцев	Кудрявц	12.83
Проверил				
Руков. гр.		Тастов	Тастов	12.83
Н. контр.				
Утвердил		Якубов	[illegible]	12.83

МФС4.5100

Металлоконструкция

Литера	Лист	Листов
	1	2

ВОЙСКОВАЯ ЧАСТЬ 04034

Копировал

Формат II

Формат	Зона	Поз.	Обозначение	Наименование	Кол.	Примечание
				Детали из трубы 20×10×2 ГОСТ 8644-68		
Б4		16	МФС4.5102	Обрамление $\ell_{разв}$=1930	1	1,4 кг
		17	МФС4.5103	Обрамление ℓ=950	1	0,7 кг
А4		18	МФС4.5104	Скоба	1	
Б4		19	МФС4.5105	Коминге 18×700		
				Лист Б4 ГОСТ 19903-74 Вст3сп2 ГОСТ 14637-79	2	0,4 кг
Б4		20	МФС4.5106	Коминге 20×710		
				Лист Б4 ГОСТ 19903-74 Вст3сп2 ГОСТ 14637-79	2	0,4 кг

Инв. № подл. | Подпись и дата | Взам. инв. №

Изм.	Лист	№ докум.	Подпись	Дата

МФС4.5100

Лист 2

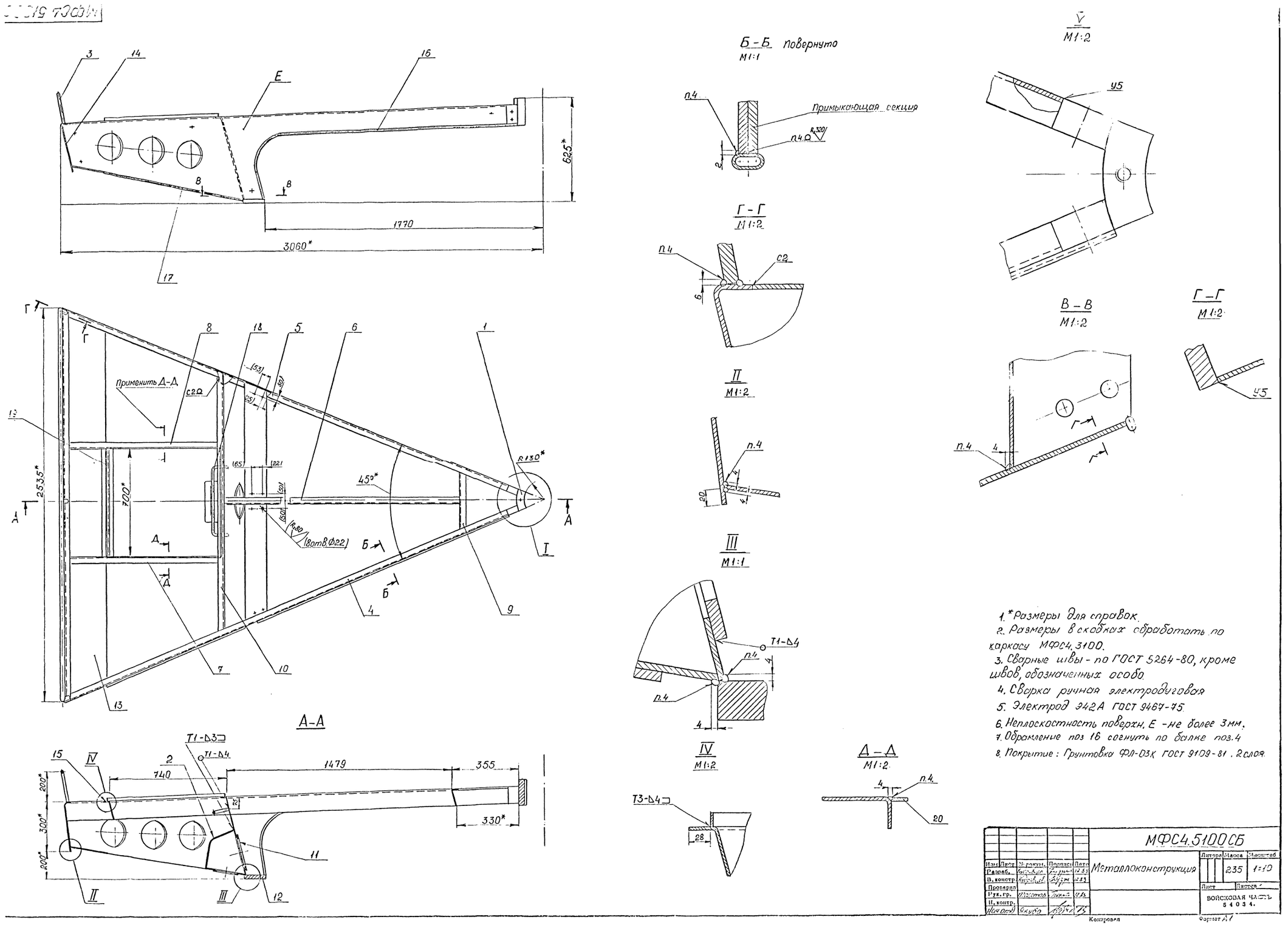

1. *Размеры для справок.
2. Размеры в скобках обработать по каркасу МФС4.3100.
3. Сварные швы - по ГОСТ 5264-80, кроме швов, обозначенных особо.
4. Сварка ручная электродуговая
5. Электрод Э42А ГОСТ 9467-75.
6. Неплоскостность поверхн. Е - не более 3мм.
7. Обрамление поз 16 согнуть по балке поз.4
8. Покрытие: Грунтовка ФЛ-03К ГОСТ 9109-81. 2 слоя.

					МФС4.5100СБ			
Изм	Лист	№ докум.	Подпись	Дата	Металлоконструкция	Литера	Масса	Масштаб
Разраб.				12.83			235	1:10
В. констр.				12.83		Лист	Листов	
Проверил						ВОЙСКОВАЯ ЧАСТЬ 54034.		
Рук. гр.								
Н. контр.								
Нач. отд.								

Копировал

Формат А1

МФС4.5101

R320 (V)

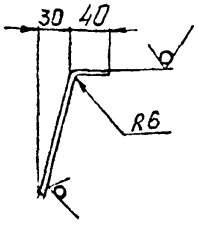

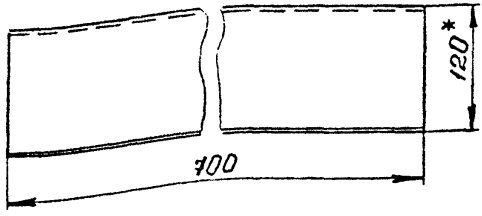

1. Ширина развертки 165мм
2. *Размер для справок

					МФС4.5101		
Изм.	Лист	№ докум.	Подпись	Дата		Литера	Масса	Масштаб
Разраб.		Куровцева		12.83	Лист		3,0	1:5
В. констр.		Куровцева		12.83		Лист	Листов 1
Проверил							
Рук. гр.		Толстов		12.83	Лист Б-4 ГОСТ 19903-74	ВОЙСКОВАЯ ЧАСТЬ 54034	
Н. контр.					ВСт3сп2 ГОСТ 14637-79		

Инв. № подл. | Подпись и дата | Взам. инв. № | Инв. № дубл. | Подпись и дата

Копировал

Формат А4

МФС4.5104

R320

1. Длина развертки – 610мм
2. *Размер для справок

					МФС4.5104		
Изм.	Лист	№ докум.	Подпись	Дата	Скобы	Литера	Масса / Масштаб
Разраб.		Кудрявцев		12.83			0,9 / 1:5
В.констр.		Кудрявцев		12.83		Лист	Листов 1
Проверил							
Рук. гр.		Тарстов		12.83	Круг В-16 ГОСТ 2590-71 / ВСт3сп2 ГОСТ 535-79	ВОЙСКОВАЯ ЧАСТЬ 54034	
Н. контр.							

Инв. № подл. | Подпись и дата | Взам. инв. № | Инв. № дубл. | Подпись и дата

76811

Копировал

Формат А4

Формат	Зона	Позиция	Обозначение	Наименование	Кол.	Примечание
				Документация		
А3			МФС4.5200 СБ	Сборочный чертеж		
				Детали		
А3		1	МФС4.5201	Лист	1	
А4		2	МФС4.5202	Ребро	1	
А4		3	МФС4.5203	Ребро	2	
А4		4	МФС4.5204	Ручка	2	

Подпись и дата | Инв. № дубл. | Взам. инв. № | Подпись и дата | Инв. № подл. 45812

	Изм.	Лист	№ докум.	Подпись	Дата
Разраб.			Субойко		12.83
Провери:					
Руков. гр			Толстов		12.83
Н. контр.					
Утвердил			Якуба		12.83

МФС4.5200

Крышка

Литера	Лист	Листов
		1

ВОЙСКОВАЯ ЧАСТЬ 34034

Копировал

Формат А4

МФС4.5200СБ

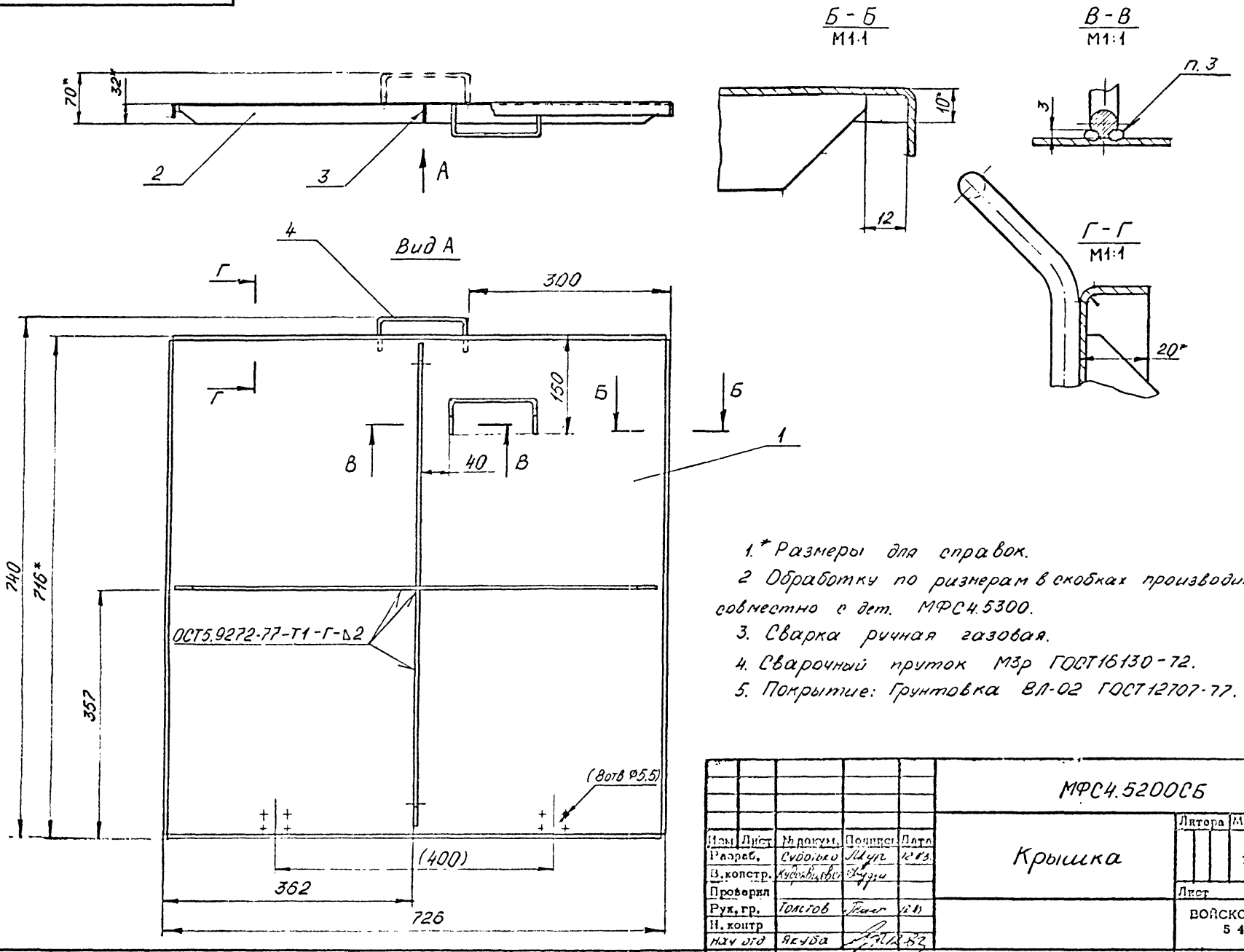

1.* Размеры для справок.

2 Обработку по размерам в скобках производить совместно с дет. МФС4.5300.

3. Сварка ручная газовая.

4. Сварочный пруток М3р ГОСТ16130-72.

5. Покрытие: Грунтовка ВЛ-02 ГОСТ12707-77. 2 слоя.

Изм	Лист	№ докум.	Подпись	Дата	МФС4.5200СБ			
Разраб.		Суботько		12.83	Крышка	Литера	Масса 11	Масштаб 1:5
В.констр.		Кудрявцев				Лист	Листов 1	
Проверил						ВОЙСКОВАЯ ЧАСТЬ 54034		
Рук.гр.		Толстов		12.83				
Н.контр								
Нач отд		Якуба		12.83				

Копировал

Формат А3

Инв.№ подл.	Подпись и дата	Взам.инв.№	Инв.№ дубл.	Подпись и дата
76813				

МФС4.5201

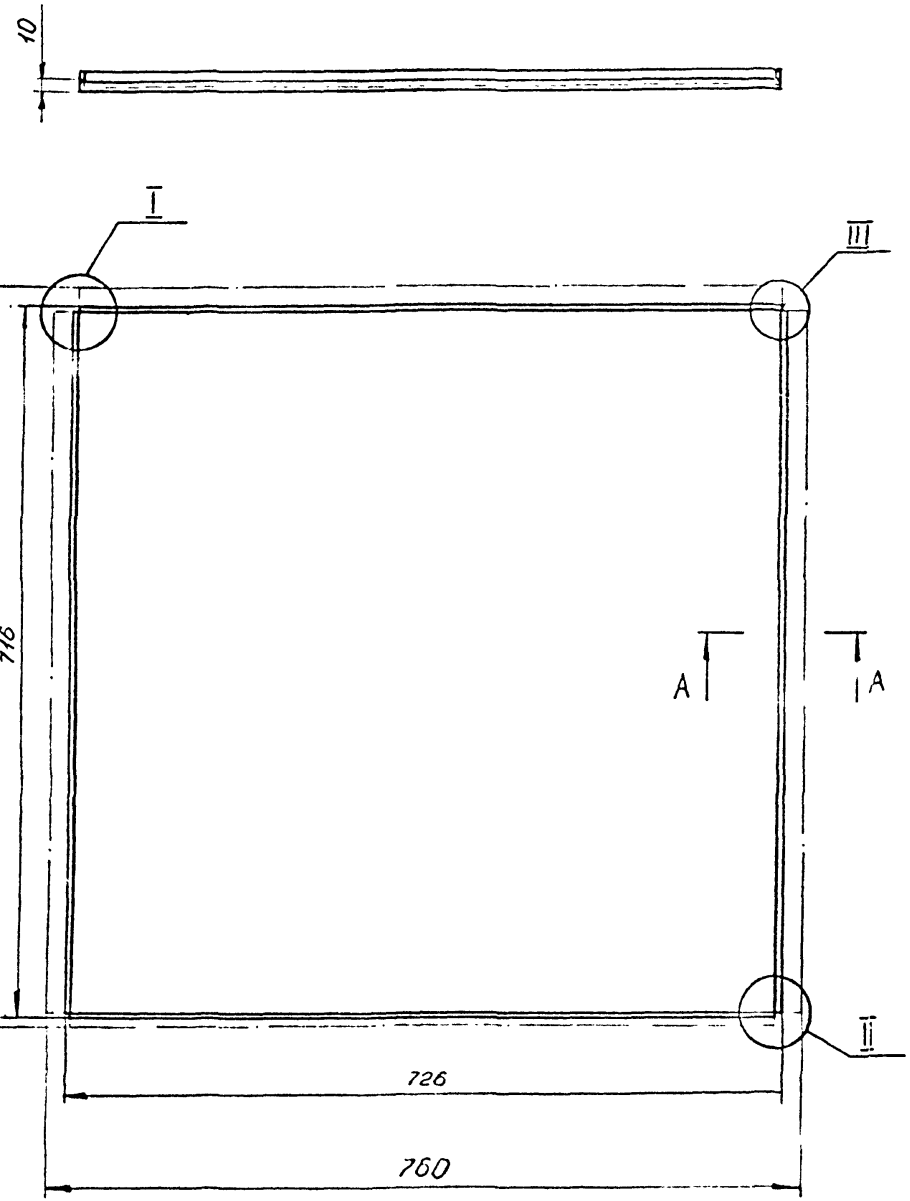

I
M1:1 узел развертки

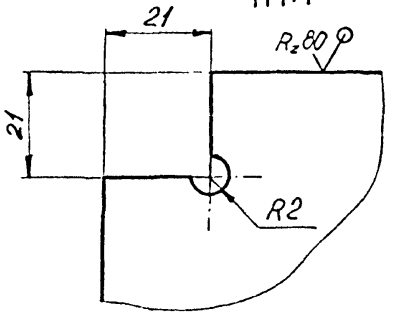

II
M1:1 узел развертки

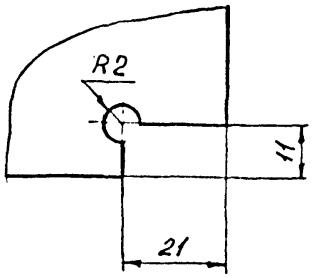

A - A
M1:1

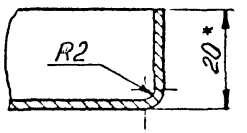

III
M2:1

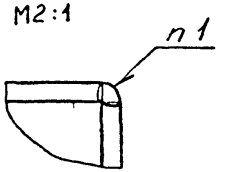

1. * Размер для справок.
2. Сварка ручная газовая. Сварочный пруток Св-08Г2С ГОСТ 16130-72.

Изм.	Лист	№ докум.	Подпись	Дата
Разраб.		Субботко		4.83
В. констр.		Субботкова		12.83
Проверил				
Рук. гр.		Толстов		12.83
Н. контр.				

МФС4.5201

Лист

Литера	Масса	Масштаб
	9,5	1:5
Лист	Листов 1	

Лист ГПРНМХ2М3. ГОСТ 495-77

ВОЙСКОВАЯ ЧАСТЬ 54034

Копировал

Формат А3

Инв. № подл.	Подпись и дата	Взам. инв. №	Инв. № дубл.	Подпись и дата
76814				

МФС4.5202

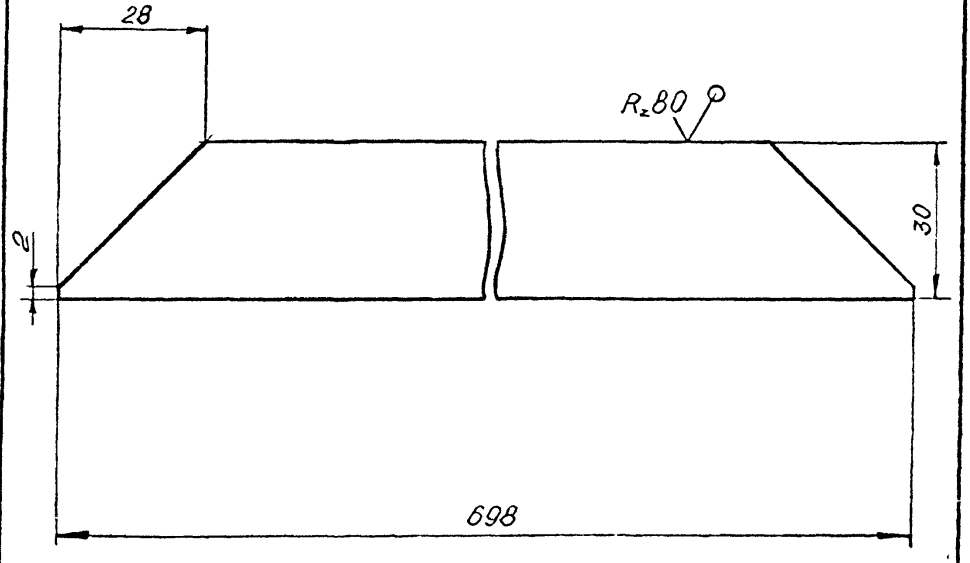

					МФС4.5202			
Изм	Лист	№ докум.	Подпись	Дата	Ребро	Литера	Масса	Масштаб
Разраб.		Суботько	[signature]	12.83			0,3	1:1
В.констр.		Кудрявцева	[signature]	12.83		Лист	Листов 1	
Проверил								
Рук.гр.		Толстов	[signature]	12.83	Лист ГПРНМХ2М3 ГОСТ495-77	ВОЙСКОВАЯ ЧАСТЬ 54034		
Н.контр								

76815 [signature]

Копировал

Формат А4

МФС4.5203

(√)

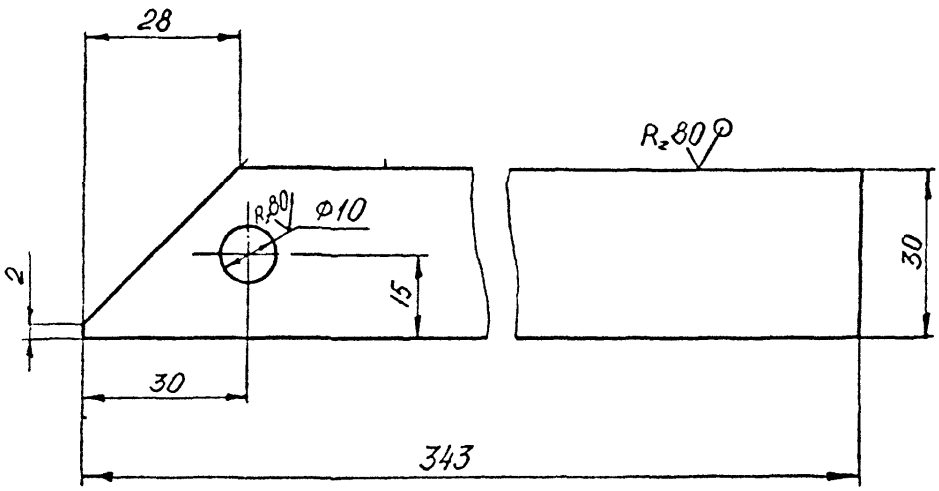

					МФС4.5203		
Изм.	Лист	№ докум.	Подпись	Дата	Ребро	Литера	Масса 0,11 / Масштаб 1:1
Разраб.		Субботько		12.83			
В.констр.		Кудрявцева		12.83		Лист	Листов 1
Проверил							
Рук. гр.		Толстов		12.83	Лист ГПРНМХ2М3 ГОСТ 495-77	ВОЙСКОВАЯ ЧАСТЬ 54034	
Н. контр.							

Инв. № подл. | Подпись и дата | Взам. инв. №

76816

Копировал

Формат А4

МФС4.5204

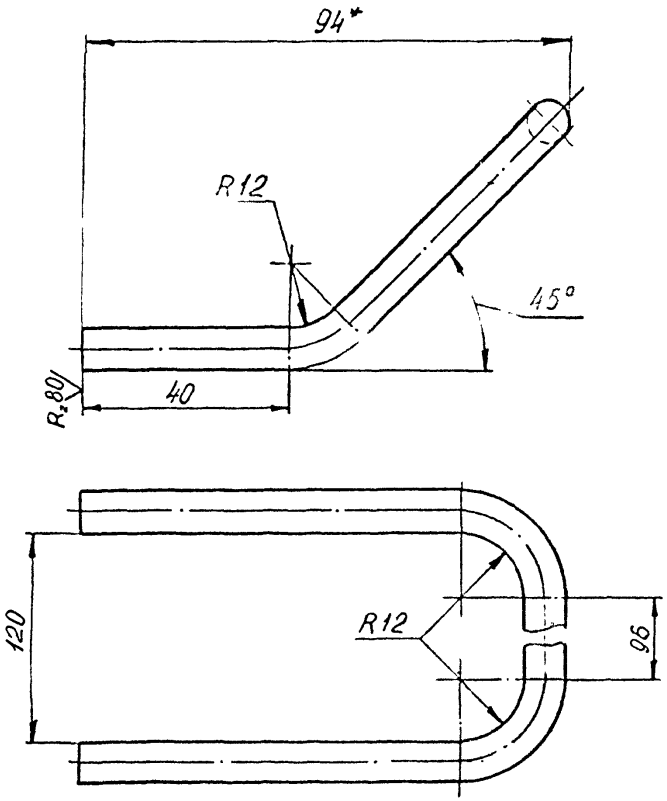

Длина развертки – 328мм.

					МФС4.5204			
Изм	Лист	№ докум.	Подпись	Дата	Ручка	Литера	Масса	Масштаб
Разраб.		Суботько	[signature]	12.83			0,13	1:1
В.констр		Кудрявцева	[signature]	12.83		Лист	Листов 1	
Проверил								
Рук.гр.		Толстов	[signature]	12.83	Пруток ДКРНМВ М3 ГОСТ1535-71	ВОЙСКОВАЯ ЧАСТЬ 64034		
Н.контр.								

Копировал

Формат А4

46817

Формат	Зона	Позиция	Обозначение	Наименование	Кол.	Примечание
				Документация		
А4			МФС4.5300СБ	Сборочный чертеж		
				Детали		
А4		1	МФС4.5301	Полупетля	1	
А4		2	МФС4.5302	Скоба	1	
				Стандартные изделия		
		4		Шайба 10.04.02.24		
				ГОСТ 11371 - 78	1	
		5		Шплинт 3,2 × 18.04.02.24		
				ГОСТ 397 - 79	1	
		6		Ось 6-10 В12 × 40 Ст3 сп Кд15		
				ГОСТ 9650 - 80	1	

Подпись и дата | Взам. инв. № | Инв. № дубл. | Подпись и дата

Изм.	Лист	№ докум.	Подпись	Дата
Разраб.		Тихонов	[signature]	11.83
Проверил		Кудрявцева	[signature]	11.83
Руков. гр.		Толстов	[signature]	11.83
Н. контр.				
Утвердил		Якуба	[signature]	12.83

МФС4.5300

Петля

Литера	Лист	Листов
		1

ВОЙСКОВАЯ ЧАСТЬ 54034

Инв. № 76299

МФС4.5300СБ

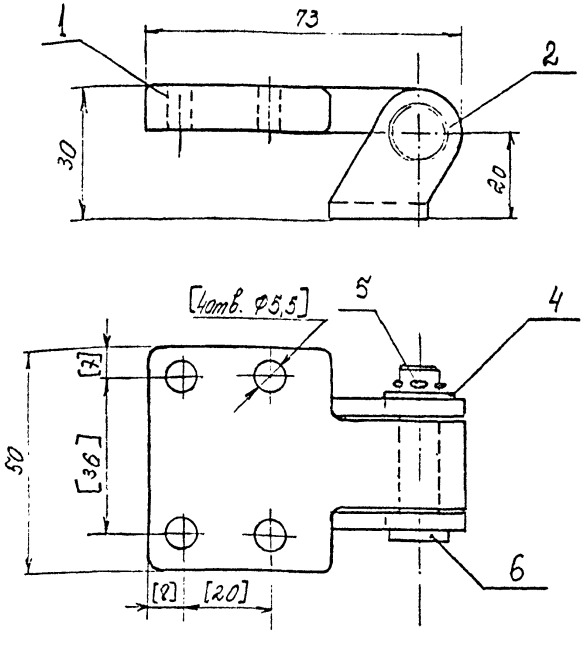

1. Размеры для справок
2. Обработку по размерам в квадратных скобках производить совместно с дет. МФС4.5200. Детали применять совместно.

					МФС4.5300СБ			
Изм.	Лист	№ докум.	Подпись	Дата	Петля	Литера	Масса	Масштаб
Разраб.		Пономарев		11.83			0,24	1:1
В. констр.		Кудрявцева		11.83		Лист	Листов 1	
Проверил								
Рук. гр.		Токтов		11.83		ВОЙСКОВАЯ ЧАСТЬ 54034		
Н. контр								
Ном. отд.		Якубов		11.83				

Инв. № подл. 76500 | Подпись и дата | Взам. инв. № | Инв. № дубл. | Подпись и дата

МФС4.5301

$R_z 320$ (√)

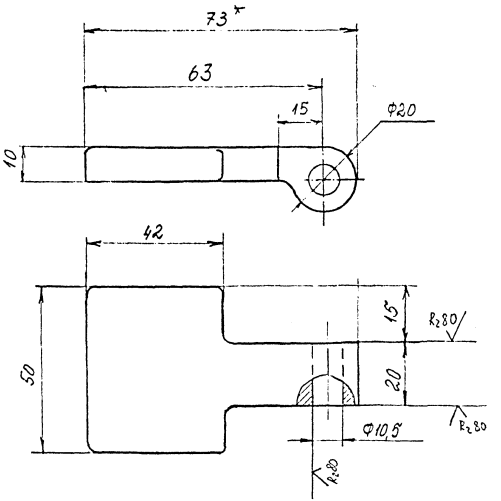

Вариант

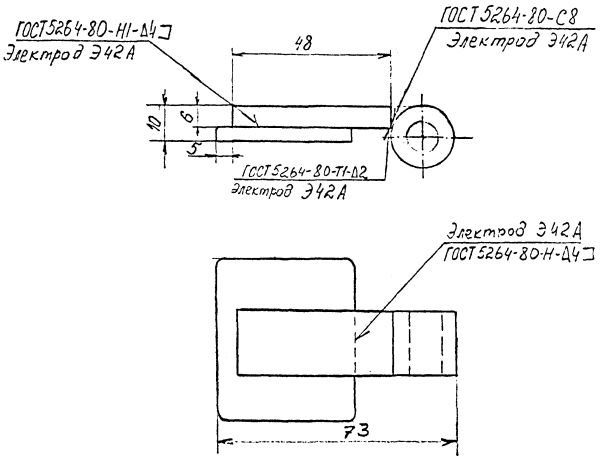

1. Гр I · ГОСТ 8479-80
2* Размер для справок
3. Покрытие: Кд.15

					МФС4.5301			
Изм	Лист	№ докум.	Подпись	Дата	Полупетля	Литера	Масса	Масштаб
Разраб.		Тихонов		11.83			0,15	1:1
В.контр.				11.83		Лист	Листов 1	
Проверил								
Рук.гр.		Торетов		11.83	Ст3сп2 ГОСТ 380 - 7.1	ВОЙСКОВАЯ ЧАС 54034		
Н.контр.								
Нач.отд.		Якуба						

Копировал

Формат А3

Инв.№ подл. 76301 | Подпись и дата | Взам.инв.№ | Инв.№ дубл. | Подпись и дата

МФС4.5302

(1)

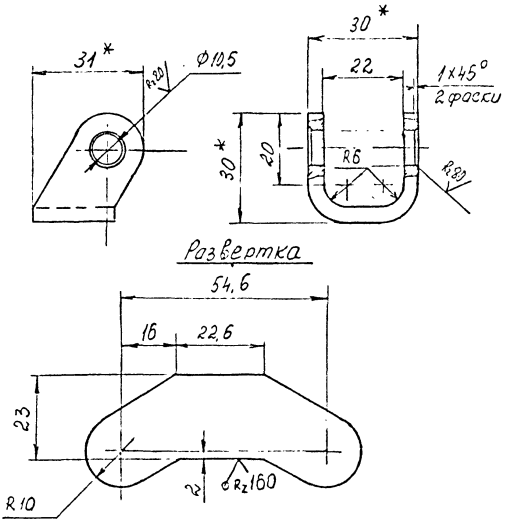

1* Размеры для справок
2. Покрытие: Кд.15

Изм	Лист	№ докум.	Подпись	Дата
Разраб.		Тихонов		11.83
В. констр.		Кудрявцев		11.83
Проверил				
Рук. гр.		Толстов		11.83
Н. контр				

МФС4.5302

Скоба

Литера	Масса	Масштаб
	0,05	1:1

Лист | Листов 1

Лист Б4ГОСТ19903-74
ВСТ3сп2ГОСТ14637-79

ВОЙСКОВАЯ ЧАСТЬ 54034

Инв. № подл. 76302 | Подпись и дата | Взам. инв. № | Инв. № дубл. | Подпись и дата

Формат	Зона	Позиция	Обозначение	Наименование	Кол.
				Документация	
А3			МФС 4.6000 СБ	Сборочный чертеж	
				Сборочные единицы	
А4		1	МФС4.6100	Основание	1
А4		2	МФС4.6200	Румбоуказатель	1
				Стандартные изделия	
		3		Гайка М30.4.0712	
				ГОСТ 5915-70	1

Инв. № подл. | Подпись и дата | Взам. инв. № | Инв. № дубл. | Подпись и дата

Изм.	Лист	№ докум.	Подпись	Дата
Разраб.		Лисичев		11.83
Проверил				
Рукоз.гр.		Артимонов		11.83
Н.контр.				
Утвердил				

МФС 4.6000

Молниеприемник с румбоуказателем

Литера	Лист	Листов
		1

ВОЙСКОВАЯ ЧАСТЬ 84034

Копировал

Формат А4

МФС 4. 6000 СБ

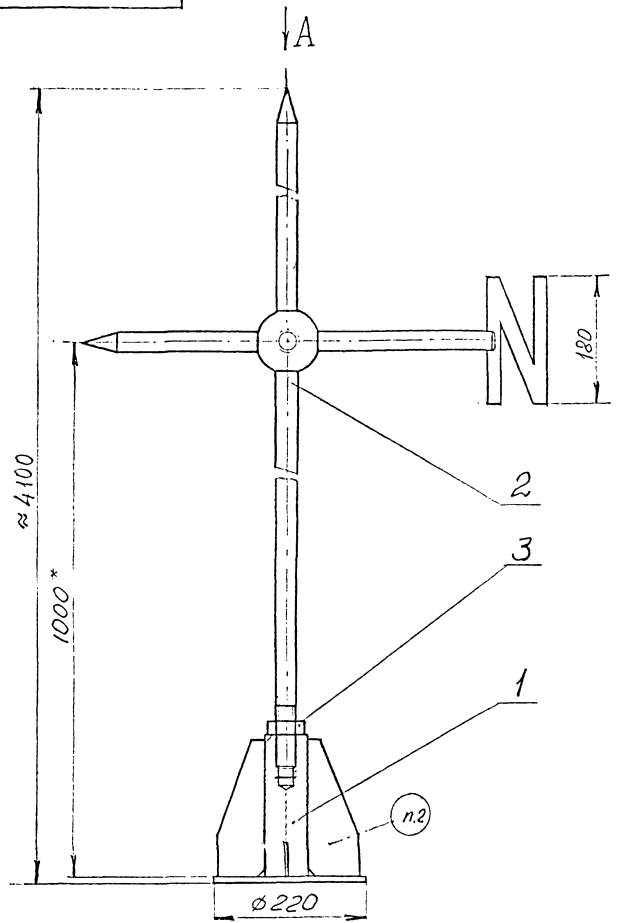

Вид А

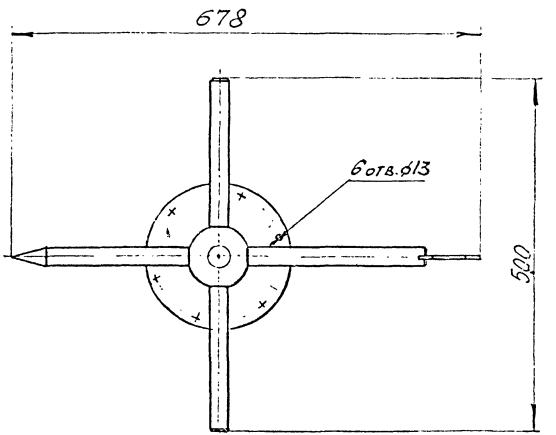

1. Размеры, кроме отмеченного * – для справок.

2. Маркировать „МФС4.6000" эмалью ПФ-115 черной ГОСТ 6465-76. Шрифт 7 ГОСТ 2.304-81

					МФС 4. 6000 СБ		
Изм.	Лист	№ докум.	Подп.	Дата	Молниеприемник с румбоуказателем	Лит.	Масса	Масштаб
Констр.		Лагачев		11.85			40,0	1:5
Вед.кон.						Лист	Листов 1
Рук. гр.		Артамонов		11.85			
Контр.						Воинская часть 54034	
Нач. отд.		Якуба		11.85			

Копировал

Формат А3

Инв. № подл. | Подпись и дата | Взам. инв. № | Инв. № дубл. | Подпись и дата

7122-3 12.85

Формат	Зона	Позиция	Обозначение	Наименование	Кол.	Примечание
				Документация		
А3			МФС4. 6100 СБ	Сборочный чертеж		
				Детали		
А4		1	МФС4. 6101	Фланец	1	
А4		2	МФС4. 6102	Бобышка	1	
А4		3	МФС4. 6103	Ребро	4	

Изм.	Лист	№ докум.	Подпись	Дат
Разраб.		[illegible]	[illegible]	11.13
Проверил		[illegible]	[illegible]	12.8
Руков.гр		[illegible]	[illegible]	12.8
Н.контр.				
Утвердил		[illegible]	[illegible]	[illegible]

МФС4. 6100

Основание

Литера	Лист	Листов
		1

ВОЙСКОВАЯ ЧАСТЬ 54034

Инв. № подл. | Подпись и дата | Взам. инв. № | Инв. № дубл. | Подпись и дата

76238 | [illegible] 12.13

Копировал

Формат А4

МФС4.6100 СБ

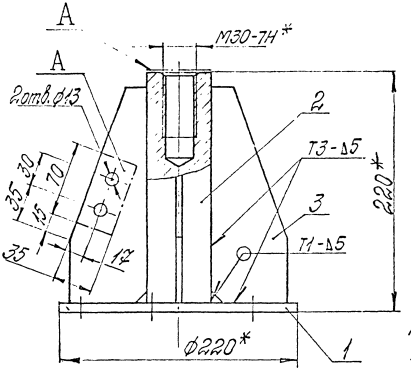

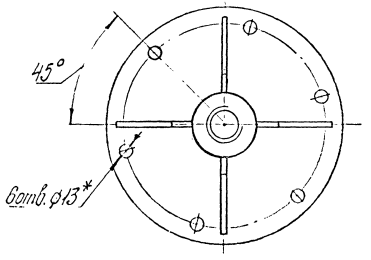

1.* Размеры для справок.
2. Сварные швы - по ГОСТ 5264-80.
3. Электрод Э42А ГОСТ 9467-75.
4. Покрытие: Грунтовка ФЛ-03К ГОСТ 9109-81. 2 слоя - кроме резьбовых поверхн. и поверхн. А.

Покрытие поверхн. А - Гор. 012
5. Резьбовую поверхн. смазать смазкой МС-70 ГОСТ 9762-76.

Изм.	Лист	Кол.уч.	Подпись	Дата	МФС4.6100 СБ			
Разраб.		Клопшевич		11.83	Основание	Литера	Масса	Масштаб
Провер.		Крыжбаков		12.83			9,6	1:25
Рук.		Крыжбаков		12.83		Лист	Листов 1	
Нач. отд.		Якубов		12.83		Войсковая часть 54034		

Формат А3

МФС4. 6101

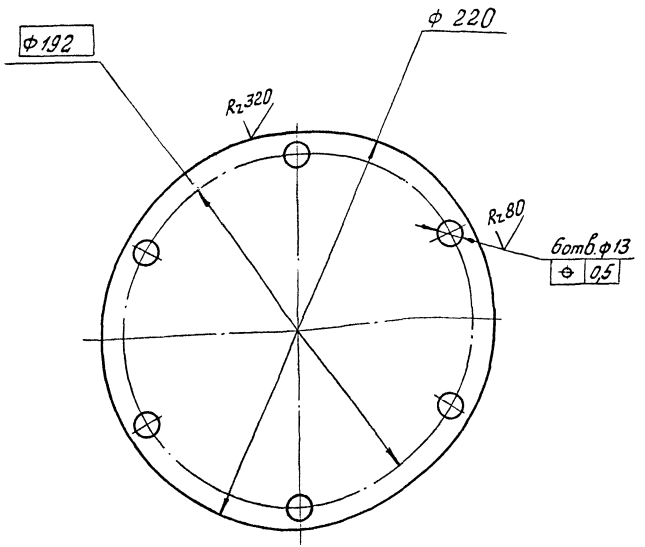

						МФС4. 6101		
Изм.	Лист	№ докум.	Подпись	Дата	Фланец	Литера	Масса	Масштаб
Разраб.		Логачева		12.83			3,1	1:2
Вед. конст.		Артамонов		12.83				
Пров.						Лист	Листов 1	
Рук. пр.		Артамонов		12.83	Лист 5-10 ГОСТ 19903-74 Ст3сп2 ГОСТ 14637-79	ВОЙСКОВАЯ ЧАСТЬ 54034		

Инв. № подл. | Подпись и дата | Взам. инв. № | Инв. № дубл. | Подпись и дата

76240

МФС4. 6102

Rz320 (✓)

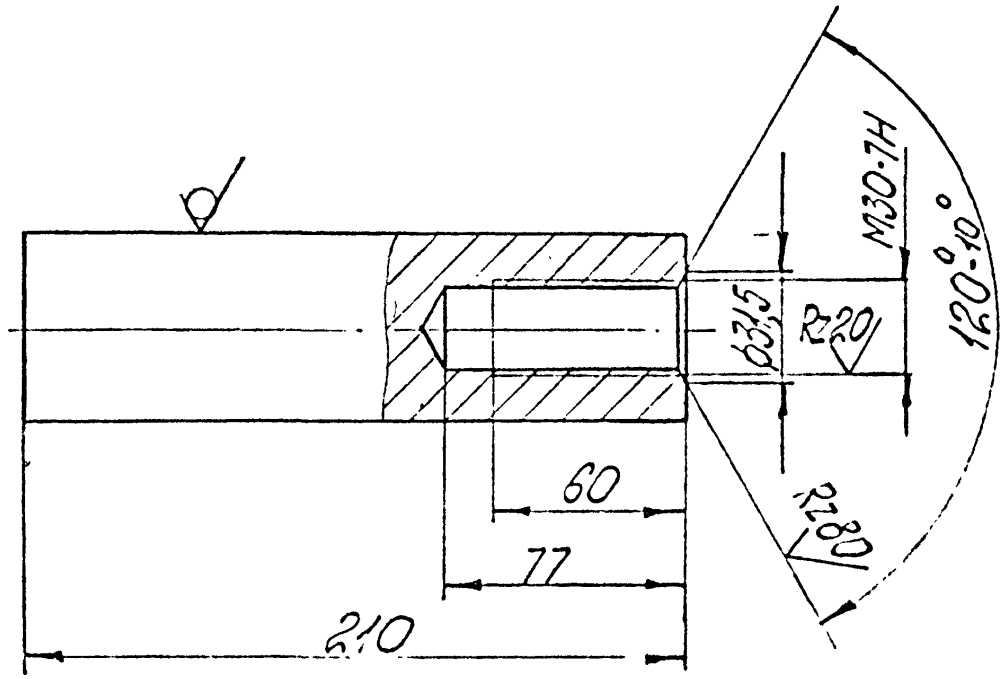

					МФС4. 6102			
Изм	Лист	N докум	Подпись	Дата	Бобышка	Литера	Масса	Масштаб
Разраб		Тихомирова		12.83			4,6	1:2
Провер						Лист	Листов 1	
Рук		Кривобоков		12.83				
					Круг В60 ГОСТ 2590-71 ВСт3сп2 ГОСТ 535-79	Войсковая часть 54034		

Формат А4

МФС4.6103

(√)

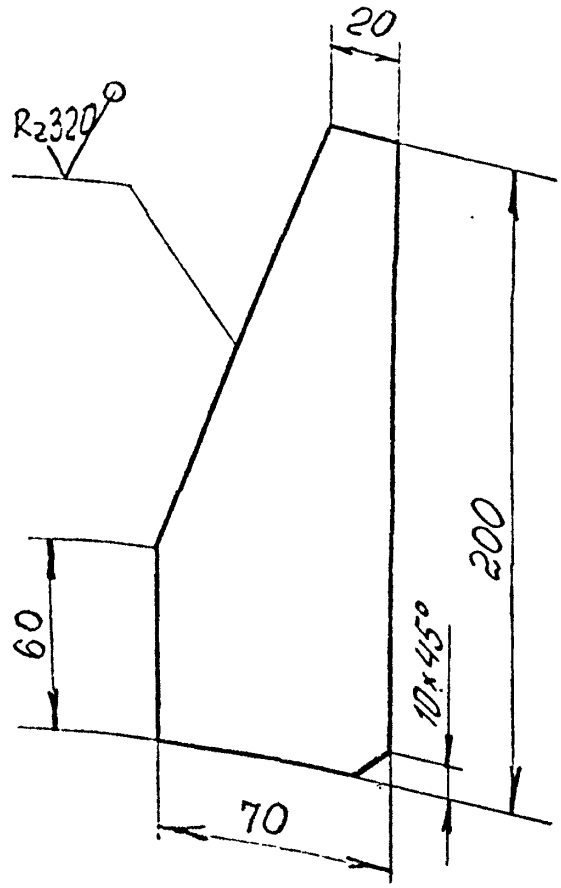

Изм.	Лист	№ докум.	Подпись	Дата
Разраб.				11.83
В. констр.				11.83
Проверил				
Рук. гр.				11.83
Н. контр.				

МФС4.6103

Ребро

Литера	Масса	Масштаб
	0,45	1:2

Лист | Листов 1

Лист Б-6 ГОСТ 19903-74
ВСт 3сп2 ГОСТ 14637-79

ВОЙСКОВАЯ ЧАСТЬ 54034

Инв. № подл. 76247 | Подпись и дата 12.83 | Взам. инв. № | Инв. № дубл. | Подпись и дата

Копировал

Формат А4

Формат	Зона	Позиция	Обозначение	Наименование	Кол.	Примечание
				Документация		
А3			МФС4.6200 СБ	Сборочный чертеж		
				Детали		
А4		1	МФС4.6201	Втулка	1	
А4		2	МФС4.6202	Ось	1	
А4		3	МФС4.6203	Стрелка	1	
А4		4	МФС4.6204	Палец	2	
А4		5	МФС4.6205	Круг	1	
А4		6	МФС4.6206	Буква	1	

Инв. № подл. | Подпись и дата | Взам. инв. № | Инв. № дубл. | Подпись и дата

Изм.	Лист	№ докум.	Подпись	Дата
Разраб.				
Провер.				
Рук. гр.				
Н. контр.				
Утвердил				

МФС4.6200

Румбоуказатель

Литера	Лист	Листов
		1

ВОЙСКОВАЯ ЧАСТЬ
Ф-10334

Копировал

Формат А4

МФС4.6200СБ

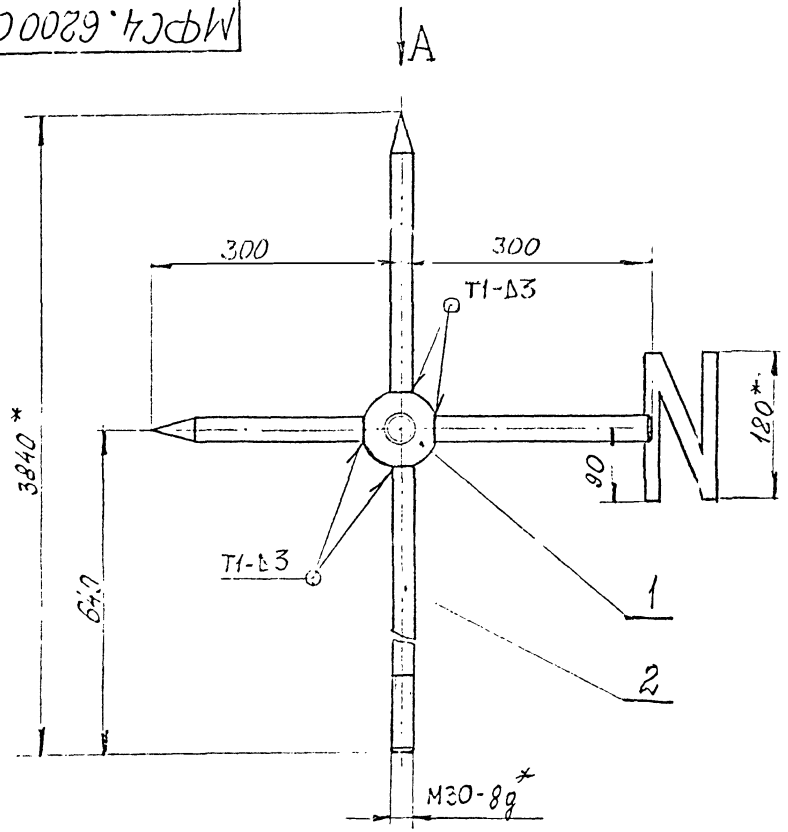

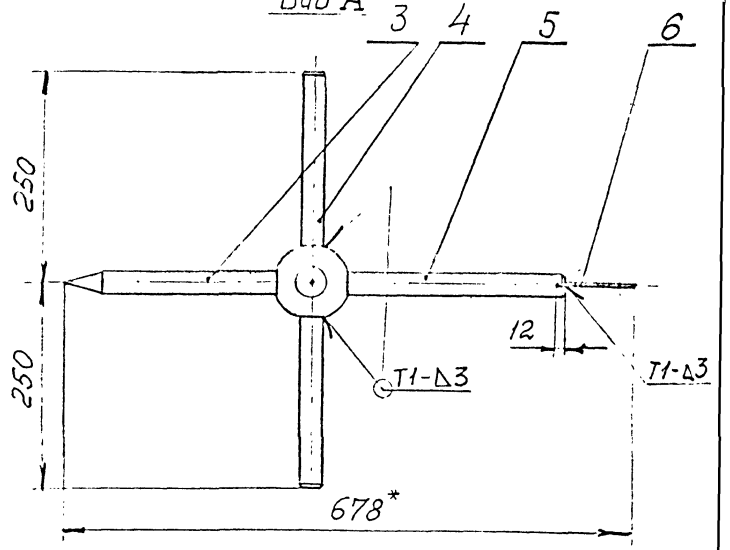

1. * Размеры для справок.
2. Сварные швы - по ГОСТ 5264-80
3. Электрод Э-42 А ГОСТ 9467-75
4. Покрытие: Грунтовка ФЛ-03К ГОСТ 9109-81. 2 слоя. Эмаль ПФ-115 белая ГОСТ 6465-76. 3 слоя, кроме резьбовой поверх.

Изм.	Лист	Подпись	Подпись	Дата	МФС4. 6200 СБ		
Разраб.		Лочанов		11.83	Румбоуказатель	30,0	1:5
В.констр.		Артамонов		11.83			
Пронорил						Лист	Листов 1
Рук.гр.		Артамонов		11.83		ВОЙСКОВАЯ ЧАСТЬ 54034	
Н.контр.							
Нач.отд.		Якуба		7.12.83			

Инв. № подл. 76243 | Подпись и дата | Взам. инв. № | Инв. № дубл. | Подпись и дата

МФС4. 6201

$R_z 80$ (√)

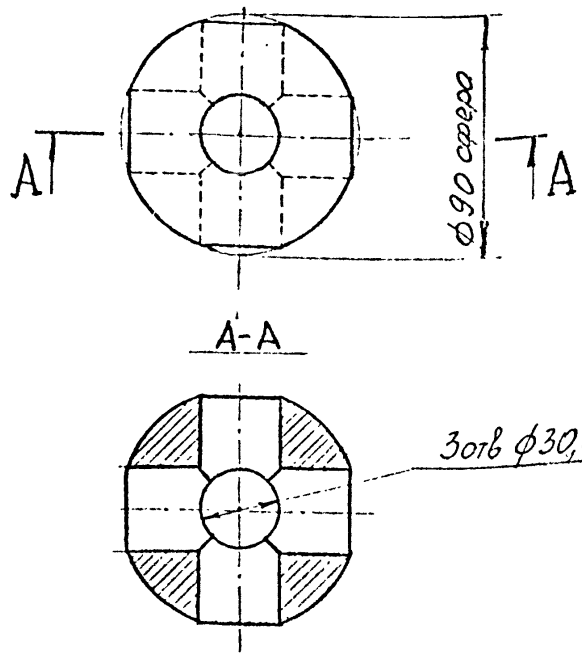

Изм.	Лист	№ докум.	Подпись	Дата
Разраб.				XI.83
Н.контр.				I.83
Проверил				
Рук. гр.				II.83
Н. контр				

МФС4. 6201

Втулка

Литера	Масса	Масштаб
	2,8	1:2
Лист	Листов 1	

ВСт 3сп 2 ГОСТ 380-71

ВОЙСКОВАЯ ЧАСТЬ 54024

Копировал

Формат А4

Инв. № подл. 7632 | Подпись и дата 12.83 | Взам. инв. № | Инв. № дубл. | Подпись и дата

МФС4.6202

R_z80 (√)

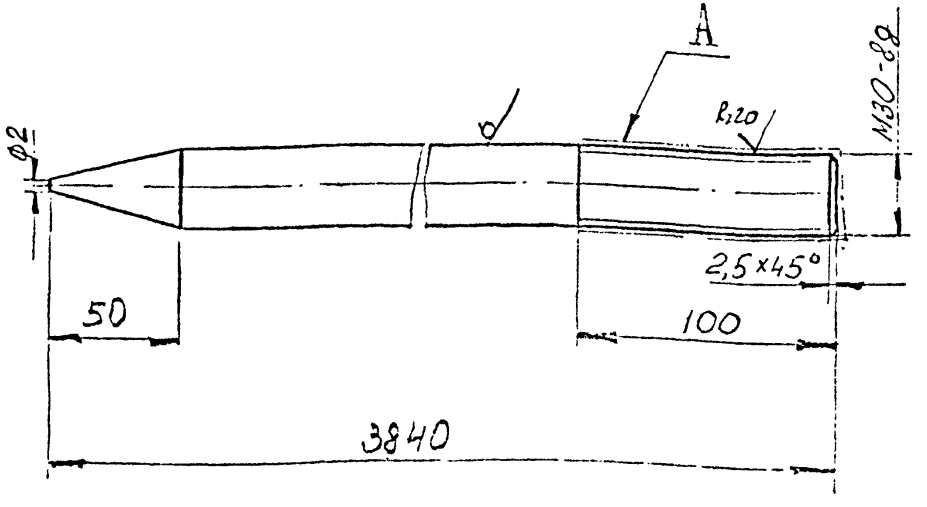

Покрытие: 012 – поверхность А.

Изм	Лист	№ докум.	Подпись	Дата
Разраб.		Лагачева		XI.83
В. констр.		Артамонов		11.83
Проверил				
Рук. гр.		Артамонов		11.83
Н. контр				

МФС4.6202

Ось

Литера	Масса	Масштаб
	21,5	1:2

Лист | Листов 1

Круг В30 ГОСТ 2590-71
ВСт3сп2 ГОСТ 535-79

ВОЙСКОВАЯ ЧАСТЬ 54034

Копировал

Формат А4

Инв. № подл. 76258 | Подпись и дата | Взам. инв. № | Инв. № дубл. | Подпись и дата

МФС4.6203

Rz80 (√)

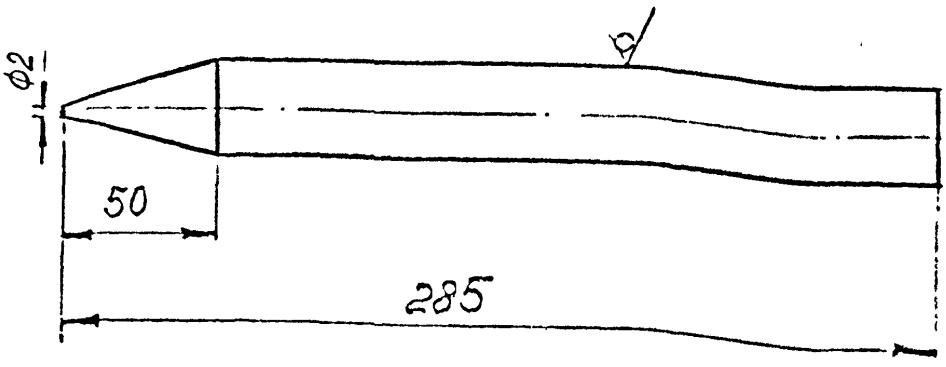

Изм	Лист	№ докум.	Подпись	Дата
Разраб.		[illegible]	[illegible]	11.83
В.констр.		[illegible]	[illegible]	11.83
Проверил				
Рук.гр.		[illegible]	[illegible]	11.83
Н.контр.				

МФС4.6203

Стрелка

Литера	Масса	Масштаб
	1,2	1:2

Лист | Листов 1

Круг В30 ГОСТ 2590-71
ВСт 3сп2 ГОСТ 535-79

ВОЙСКОВАЯ ЧАСТЬ 54034

Инв. № подл. 76259 | Подпись и дата [illegible] 12.83 | Взам. инв. № | Инв. № дубл. | Подпись и дата

Копировал | Формат А4

МФС4.6204

Rz 80 (√)

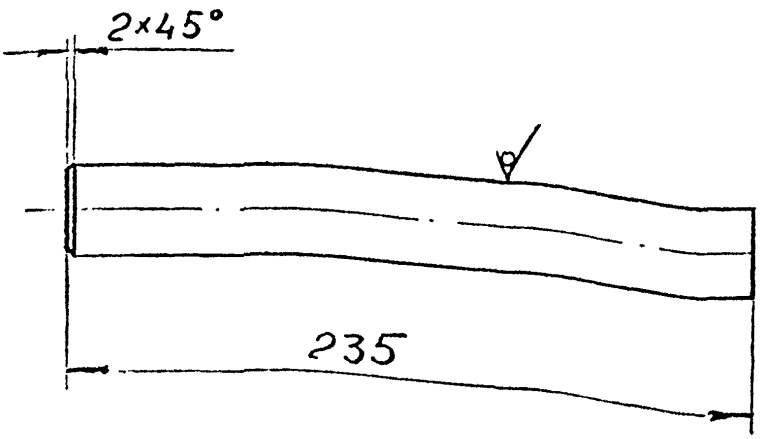

Изм	Лист	№ докум.	Подпись	Дата
Разраб.		Логочева		XI.83
В. констр.		Артамонов		11.83
Проверил				
Рук. гр.		Артамонов		XI.83
Н. контр.				

МФС4.6204

Палец

Литера	Масса	Масштаб
	1,2	1:2

Лист | Листов 1

Круг В30 ГОСТ 2590-71
ВСт 3сп 2 ГОСТ 535-79

ВОЙСКОВАЯ ЧАСТЬ 54034

Копировал

Формат А4

Инв. № подл. 76260 | Подпись и дата | Взам. инв. № | Инв. № дубл. | Подпись и дата

МФС 4. 6205

R30 (√)

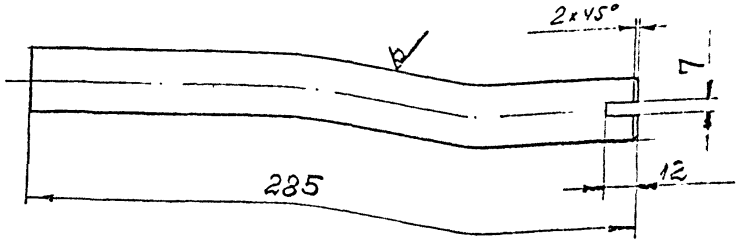

Изм	Лист	№ докум.	Подпись	Дата
Разраб.		Логинёва		11.83
В.констр		Артамонов		1.83
Проверил				
Рук.гр.		Артамонов		1.83
Н.контр.				

МФС 4. 6205

Круг

Литера	Масса	Масштаб
	1,5	1:2

Лист | Листов 1

Круг ВЗОГОСТ 2590-71
ВСт 3сп2ГОСТ535-79

ВОЙСКОВАЯ ЧАСТЬ 54034

Инв. № подл. 76261 | Подпись и дата | Взам. инв. № | Инв. № дубл. | Подпись и дата

Копировал

Формат А4

МФС 4.620

(√)

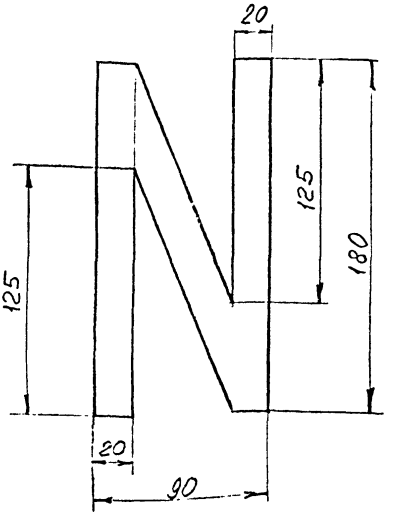

Шероховатость поверхностей резов – R_{z320} √

Изм	Лист	№ докум	Подпись	Дата	МФС 4.6206			
Разраб.		Лагацкий		XI.83	Буква	Литера	Масса	Масштаб
				11.83			0,55	1:2
Пров.						Лист	Листов 1	
Гл.		Артиллеев		11.83	Лист Б-6 ГОСТ 19903-74	Войсковая часть 54634		
Н.					ВСт 3сп 2 ГОСТ 14637-74			

Инв № 76221 | Подпись и дата | Взам. инв. № | Инв. № дубл. | Подпись и дата

Копировал | Формат А4

gost.e-ecolog.ru