МО СССР
ВОЙСКОВАЯ ЧАСТЬ
54034

Объект Т - 6044

Шифр Б-111-87

ТИПОВОЙ ПРОЕКТ

НАВИГАЦИОННЫЕ ЗНАКИ С ТРЕХГРАННОЙ БАШНЕЙ ИЗ СТАЛЬНЫХ ТРУБ ВЫСОТОЙ 10, 15, 20, 25, 30, 35, 40, 50 МЕТРОВ

Альбом № 6

Инв.№ 272052

НЕСТАНДАРТИЗИРОВАННОЕ ОБОРУДОВАНИЕ

Главный инженер войсковой части		Б.Н. Ермаченков
Главный инженер проекта		А.С. Ломоносов

„Согласовано"
Войсковая часть 25106

Ю.Г. Шухин

Приказом командира войсковой части от „1" сентября 1989 г. № 307 срок введения установлен с 1 сентября 1989 г.

1987

gost.e-ecolog.ru

СОСТАВ ПРОЕКТА

№№ АЛЬБОМОВ И ИХ НАИМЕНОВАНИЕ	ИНВ. №	ПРИМЕЧАНИЯ
АЛЬБОМ 1 ГЕНЕРАЛЬНЫЙ ПЛАН ФУНДАМЕНТЫ БАШЕН	272050	
АЛЬБОМ 2 ОСНОВНЫЕ КОНСТРУКЦИИ БАШЕН	5168	РАЗРАБОТЧИК — ГПИ ЛЕНПРОЕКТСТАЛЬ-КОНСТРУКЦИЯ
АЛЬБОМ 3 ЩИТЫ ДНЕВНОЙ ВИДИМОСТИ ОПОЗНОВАТЕЛЬНЫХ И СТВОРНЫХ ЗНАКОВ		
АЛЬБОМ 4 ЛЕСТНИЦЫ И ПЛОЩАДКИ		
АЛЬБОМ 5 ЭЛЕКТРОТЕХНИЧЕСКАЯ ЧАСТЬ ГАЗОСНАБЖЕНИЕ НЕСТАНДАРТИЗИРОВАННОЕ ОБОРУДОВАНИЕ МОНТАЖНЫЕ ЧЕРТЕЖИ	272051	
АЛЬБОМ 6 НЕСТАНДАРТИЗИРОВАННОЕ ОБОРУДОВАНИЕ	272052	
АЛЬБОМ 7 ВСПОМОГАТЕЛЬНЫЕ ЗДАНИЯ И СООРУЖЕНИЯ	272053	
АЛЬБОМ 8 СБОРНИК СПЕЦИФИКАЦИЙ ОБОРУДОВАНИЯ	272054	
АЛЬБОМ 9 СМЕТЫ	23682	

СОДЕРЖАНИЕ АЛЬБОМА

НАИМЕНОВАНИЕ	№ стр.	№ листа	инв. №	Примечание
Титульный лист	I			
Состав проекта	2			
Содержание альбома	3			
Шкаф управления ШУ. Технические данные аппаратов	4,5	1,2	272024 (ШУ.000)	К поз. I раздела "Нестандартизированное оборудование" спецификации Б-III/87-00-ЭО.СО.
То же. Общий вид	6	1	272025 (ШУ.000.ВО)	
То же. Схема электрическая соединений	7	1	272026 (ШУ.000.ЭЧ)	
То же. Таблица перечня надписей	8	1	272027 (ШУ.000.ТБ)	
Приложения				
Фонарное сооружение			МФС 4.0000	Всё по МФС 4.0000СД
Кран-укосина Q=0,5то			КАI3.000	Всё по КАI3.0000СД

Взам.инв.№

Подпись и дата

Шифр Б-111/87

Формат	Зона	Поз	Обозначение	Наименование	Кол.	Примечание
				Документация		
А4			ШУ.000ВО	Чертеж общего вида		
А3			ШУ.000Э4	Схема электрическая соединений		
А4			ШУ.000ТБ	Таблица перечня надписей		
				Сборочные единицы		
		01		Контактор типа КТ6000/03 с катушкой 220В, 50Гц	01	К
		02		Фотореле ФР-2У3	01	Фр
		03		Пускатель ПМЕ-211, втягивающая катушка 220В, 1з,1р	01	ПМ
		04		Сборка на 4 клеммы	01	Р5
		05		Сборка на 8 клемм	01	Р4
		06		Сборка на 10 клемм	01	Р3
		07		Сборка на 12 клемм	02	Р1, Р2

Подпись и дата | Инв. № подл. | 27.20.24

Взам. инв. № | Инв. № дубл. | Подпись и дата | 10.87

Изм.	Лист	№ докум.	Подпись	Дата
Разраб.		Тамаричко		10.87
Провер.		Гурвич		10.87
Рук.гр.		Эккель		10.87
Гл.спец.		Хрусталев		10.87
Нач.сект.		Горячев		10.87

ШУ.000

Шкаф управления ШУ. Технические данные аппаратов

Литера	Лист	Листов
	1	2

Войсковая часть 54034

Копировал

Формат А4

Формат	Зона	Поз.	Обозначение	Наименование	Кол.	Примечание
				HS1 01		
		05		Лампа сигнальная		
				[illegible]		
				[illegible]		
				ЛС-53У3	01	ЛС
		09		Выключатель пакетный типа		
				ПВ1-10, исп. 3	02	В1, В2

Шифр Б-111/87

Инв. № подл.	Подпись и дата	Взам. инв. №	Инв. № дубл.	Подпись и дата
272024	10.87. [illegible]			

Изм	Лист	№ докум.	Подпись	Дата	ШУ.000	Лист 2

ВИД СПЕРЕДИ
ДВЕРЦА НЕ ПОКАЗАНА

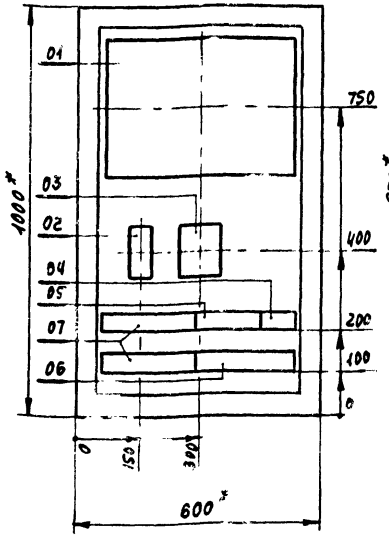

ДВЕРЦА
ВИД СЗАДИ

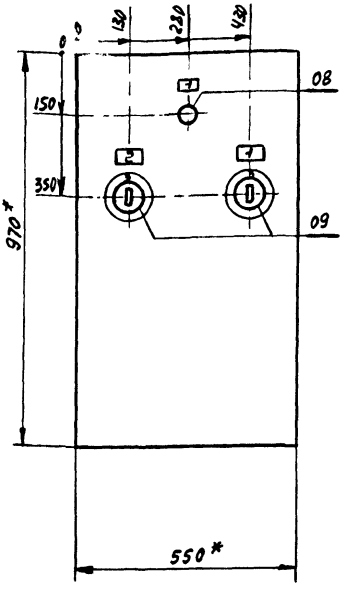

1.* Размеры для справок.

2. В контуре табличек и колец указаны номера надписей по перечню надписей.

3. Металлоконструкция шкафа принята типа ПУЗН-11. Глубина шкафа - 350мм.

4. Шкаф выполнить в закрытом исполнении с уплотнением

Шифр 6-111/87

Инв.№ подл. 27203 | Подпись и дата 10.87 | Взам.инв.№ | Инв.№ дубл. | Подпись и дата

Изм.	Лист	№ докум.	Подпись	Дата
Разраб.		Таморина		10.87
Провер.		Тамарина		10.87
Пров.		Гурвич		10.87
Рук. гр.		Эккель		10.87
Гл.спец.		Хрусталев		10.87
Нач.отд.		Горячев		10.87

ШУ.000 ВО

Шкаф управления ШУ. Общий вид

Литера	Масса	Масштаб
	—	1:10

Лист 1 | Листов 1

ВОЙСКОВАЯ ЧАСТЬ 54034

Копировал

Формат А4

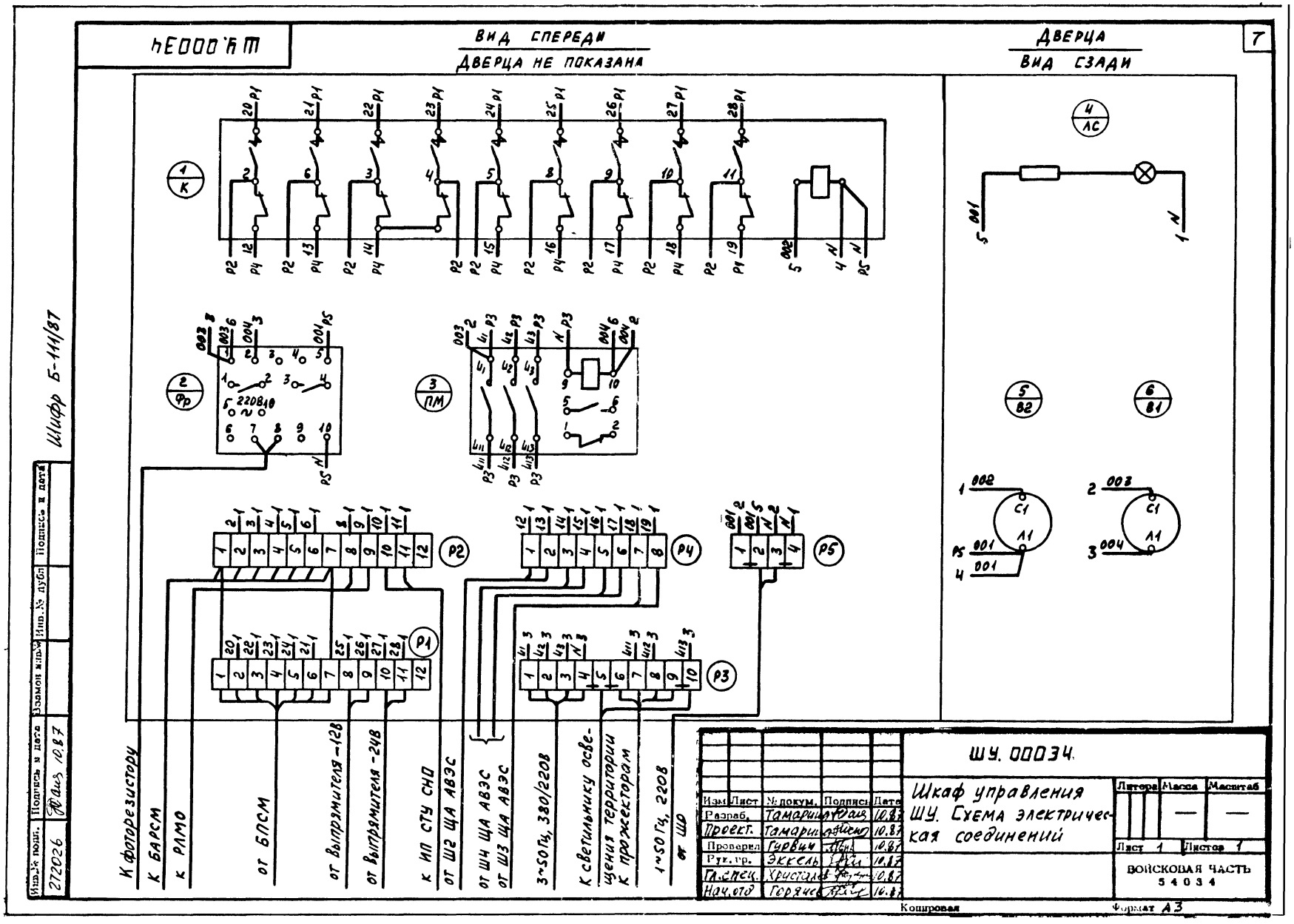

ЧЕ000ЧТ
ВИД СПЕРЕДИ
ДВЕРЦА НЕ ПОКАЗАНА
ДВЕРЦА
ВИД СЗАДИ
7
Шифр Б-111/87
К фоторезистору
К БАРСМ
К РЛМО
от БПСМ
от выпрямителя -12В
от выпрямителя -24В
К ИП СТУ СНО
от Ш2 ЩА АВЭС
от Ш4 ЩА АВЭС
от Ш3 ЩА АВЭС
3~50Гц, 380/220В
К светильнику освещения территории
К прожекторам
1~50Гц, 220В
от ШО
ШУ. 00034
Шкаф управления ШУ. Схема электрическая соединений
Литера
Масса
Масштаб
Лист 1
Листов 1
ВОЙСКОВАЯ ЧАСТЬ 54034
Изм. Лист № докум. Подпись Дата
Разраб. Тамарина 10.87
Проект. Тамарина 10.87
Проверил Гурвич 10.87
Рук. гр. Эккель 10.87
Гл. спец. Хрусталев 10.87
Нач. отд. Горячев 10.87
Копировал
Формат А3
Инв. № подл. 272026
Подпись и дата 10.87
Взамен инв. №
Инв. № дубл.
Подпись и дата

Панель	Строка	Надпись	Поз. обозначение	Место надписи	Текст	Кол.	Вид шрифта	Заготовка
		1	ЛС, В2	Табличка	Внешняя сеть	2		
		2	В1	То же	Контроль освещения	1		
		3	В1, В2	Кольцо	Вкл.	2		
					Откл. ↔ Откл.			
					Вкл.			

Шифр Б-141/87

Подпись и дата

Инв. № дубл.

Взам. инв. №

Подпись и дата 10.87

				ШУ. ООО ТБ
Разраб.	Тамарин		10.87	Шкаф управления ШУ. Таблица перечня надписей
Проверил	Гурвич		10.87	
Руков. гр	Эккель		10.87	
Гл. спец.	Хрусталев		10.87	
Нач. отд.	Горячев		10.87	

Литера	Лист	Листов
	1	1

ВОЙСКОВАЯ ЧАСТЬ 54034

27202

gost.e-ecolog.ru