ТИПОВОЙ ПРОЕКТ
901-3-247.88

ЗДАНИЕ СТАНЦИИ ОБЕЗЖЕЛЕЗИВАНИЯ ВОДЫ ПОДЗЕМНЫХ ИСТОЧНИКОВ С СОДЕРЖАНИЕМ ЖЕЛЕЗА ДО 10 МГ/Л ПРОИЗВОДИТЕЛЬНОСТЬЮ 8.0 ТЫС. $м^3$/СУТКИ

Альбом 6

23446-06

АЗЗ. Задание заводу-изготовителю
Эскизные чертежи общих видов.

gost.e-ecolog.ru

ТИПОВОЙ ПРОЕКТ
901-3-247.88

ЗДАНИЕ СТАНЦИИ ОБЕЗЖЕЛЕЗИВАНИЯ ВОДЫ ПОДЗЕМНЫХ ИСТОЧНИКОВ С СОДЕРЖАНИЕМ ЖЕЛЕЗА ДО 10 МГ/Л ПРОИЗВОДИТЕЛЬНОСТЬЮ 8.0 ТЫС. $М^3$/СУТКИ

АЛЬБОМ 6

23446-06

А33. Задание заводу-изготовителю
Эскизные чертежи общих видов

Разработан:
ЦНИИЭП инженерного оборудования городов, жилых и общественных зданий
Главный инженер института /А. Кетаов/
Главный инженер проекта /Р. Чичерина/

Утвержден Госгражданстроем
Приказ № 346 от 18 ноября 1985г.

© оф ЦИТП Госстрой СССР, 1988г.

СОДЕРЖАНИЕ АЛЬБОМА

Лист	Наименование	стр.
	Щит оператора	
А33001	Спецификация щитов и электроаппаратуры.	3÷5
А33002	Щит оператора. Эскизный чертеж общего вида.	6
А33003	Щит оператора. Секции 1,2 Эскизный чертеж общего вида	7÷12
А33004	Щит оператора. Секции 3. Эскизный чертеж общего вида	13÷17
	Щит анализатора остаточного хлора	
А33005	Спецификация щитов и электроаппаратуры	18, 19
А33006	Щит анализатора остаточного хлора. Эскизный чертеж	20, 21
	общего вида.	22, 23

Техническое задание на изготовление щитов разработано в порядке, установленном письмом Госстроя СССР от 10.02.83г. № ВА764-214

Типовой проект 901-3-247.88 Альбом 6

Инв. № подл. | Подп. и дата | Взам. инв. №

Альбом 6

Заказная спецификация щитов и электроаппаратуры, поставляемой комплектно со щитами.

Позиция	Наименование и техническая характеристика оборудования и материалов. Завод-изготовитель (для импортного оборудования – страна, фирма)	Тип, марка оборудования. Обозначение документа и номер опросного листа	Единица измерения: наименование	Единица измерения: код	Код завода-изготовителя	Код оборудования материала	Цена единицы оборудования, тыс. руб.	Количество	Масса единицы оборудования, кг
1	2	3	4	5	6	7	8	9	10
	Раздел 1 Щиты.								
	Щит оператора, состоящий из щитов								
1	Щит панельный с каркасом двухсекционный	ЩПК-2-3Л-I (800+800) УХЛ4 I Р000 ст36.13-76	компл.	671				1	
2	Щит панельный с каркасом	ЩПК-3П-I-800 УХЛ4 I Р00 ОСТ 36.13-76	компл.	671				1	

Привязан

Инв. №

Нач. отд.	Данилов	
Н. контр.	Гусева	
Гл. спец.	Гольцман	
Рук. гр.	Гусева	
Ст. инж.	Помазкова	

ТП 901-3-247.88 А33.001

Здание станции обезжелезивания воды подземных источников с содержанием железа до 10 мг/литр производительностью 6 тыс. м³/сут

Стадия	Лист	Листов
Р	1	3

Задание заводу-изготовителю. Эскизные чертежи общих видов щит оператора. Заказная спецификация щитов и электроаппаратуры.

ЦНИИЭП инженерного оборудования г. Москва.

Инв. № подл. | Подп. и дата | Взам. инв. №

Копировал: Петрова

Альбом 6

Позиция	Наименование и техническая характеристика оборудования и материалов. Завод-изготовитель (для импортного оборудования-страна, фирма)	Тип, марка оборудования. Обозначение документа и номер опросного листа	Единица измерения: наименование	Единица измерения: код	Код завода-изготовителя	Код оборудования, материала	Цена единицы оборудования, тыс.руб.	Количество	Масса единицы оборудования, кг
1	2	3	4	5	6	7	8	9	10
	Раздел 2. Электроаппаратура, поставляем	ля компл	ект	но	со щитом				
1	Выключатель автоматический	ва14-26-14	шт	796		342130		1	
	Ун 32А Ур = 2А	-2043							
		ту16.641.004-83							
2.	Реле тока двустабильное	РТА-12	шт	796		3425520700		1	
		ту16.523.001-81							
3	Реле промежуточное	РПУ2-064203	шт	796		342513		2	
		У3Б							
4	Табло световое	ТСБ-III-43-01						20	
		ту16-535424-70	шт	796		3461811151			
5	Лампа к табло	РНЦ-220-10	шт	796				40	
6	Арматура сигнальная с красным колпачком	АМЕ32.122.142	компл	671		346181		1	
7	Арматура сигнальная с зеленым колпачком	АМЕ32.322.142	компл	671		346181		1	
8	Кнопочный пост	ПКЕ-112-3У3	шт.	796				5	
		ту16-526.216-78							
9	Выключатель кнопочный	КЕ-011У3	шт.	796		342842		2	
		ту16-526.407							
		-79							

Инв.№ подл. | Подп. и дата | Взам. инв.№

Копировал: Петрова

Позиция	Наименование и техническая характеристика оборудования и материалов. Завод-изготовитель (для импортного оборудования-страна, фирма)	Тип, марка оборудования. Обозначение документа и номер опросного листа	Единица измерения: Наименование	Единица измерения: Код	Код завода-изготовителя	Код оборудования, материала.	Цена единицы оборудования, тыс. руб.	Количество	Масса единицы оборудования, кг
1	2	3	4	5	6	7	8	9	10
10	Переключатель	ПКУ3-12А	шт	796				5	
		-3016							
		ТУ16-642.046-86							
11	Щиток электропитания	ЭЩП-2М	шт	796				8	
		ТУ36.1270-73							
	Электроаппаратура, устанавливаемая внутри щита								
12	Звонок МРТУ 16.539.401-71	ЗВП-220	шт	796				1	

Инв.№ подл. | Подп. и дата | Взам. инв.№

Альбом 6

Поз.	Обозначение	Наименование	Кол.	Приме-чание
		Сборочные единицы		
1		Щит оператора. Секции 1,2		
2		Щит оператора. Секция 3		
		Стандартные изделия		
		Панели ПК ост. 36.13-76		
3		$П_{Н}В$ -800-УХЛ4 ост36,13-76	3	

ТП 901-3-247.88 А33.002

Нач.отд.	Данилов		
Н.контр.	Гусева		
Гл.спец.	Гольцман		
ГИП	Гусева		
Ст.инж.	Помазкова		

Здание станции обезжелезивания воды подземных источников с содержанием железа до 10 мг/литр. производительностью 6,2 тыс. м3/сут.

Стадия	Лист	Листов
Р	1	2

Щит оператора
Эскизный чертеж
Общего вида

ЦНИИЭП инженерного оборудования г. Москва.

Взам.инв.№ | Подп. и дата | Инв.№ подл.

Альбом 6

Б

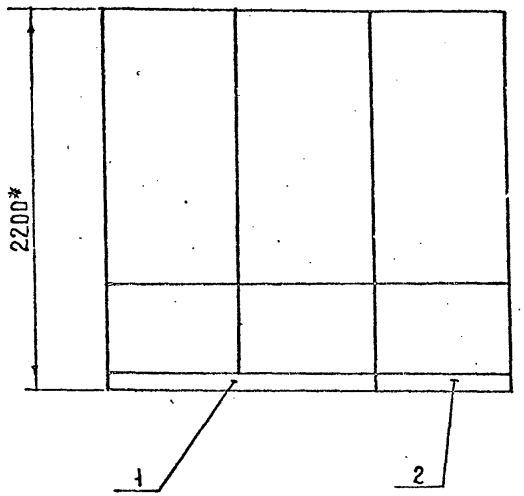

ТП 901-3-247.88 А33.002 Лист 2

Взам.инв.№ | Подп. и дата | Инв.№ подл.

23446-06

Альбом 6

Поз.	Обозначение	Наименование	Кол.	Примеч.
		Документация		
		Стандартные изделия		
1		Панель с каркасом щита	1	
		ЩПК-2-3Л-I(800+800)УХЛ4 IP00		
		ОСТ 36.13-76		
2		Рейка Р600 ТК3-100-83	14	
3		Рейка Р800 ТК3-101-83	2	
4		Скоба СФ600 ТК3-126-83	2	
5		Уголок УП 42х25 ℓ=430	2	
		ТК3-257-83		
		Прочие изделия		
6	Р13 ÷ Р16	Прибор регистрирующий		
		РП 160-09	4	
7	Р17	Блок питания 22БП-36	1	
8	Р18 ÷ Р21	Блок извлечения корня БИК	4	

Взам. инв. N | Подпись и дата | Инв. № подл.

ТП 901-3-247.88 А33.003

Нач.отд.	Данилов	
Н.контр.	Гусева	
Гл.спец.	Гольцман	
Г.И.П.	Гусева	
Ст.инж.	Помазкова	

Здание станции обезжелезивания воды подземных источников с содержанием железа до 10 мг/дм³ производительностью 8 отыс. м³/сутки

Стадия	Лист	Листов
Р	1	9

Щит оператора. Секции 1.2. Эскизный чертеж общего вида

ЦНИИЭП инженерного оборудования г. Москва

Формат А4

Альбом 6

Поз.	Обозначение	Наименование	Кол.	Примечан.
9	Р22	Потенциометр КСП	1	
10	Р9. Р11	Регулятор-сигнализатор		
		уровня ЭРСУ-4	2	
11	QF1	Выключатель автоматичес-	1	
		кий ВА 14-26-14-20У3.		
12	SB1; SB2	Кнопка КЕ-011У3 исп. 2	2	
		ТУ 16.526.407-79.		
13	HL1 ÷ HL15	Табло световое	15	
		ТСБ-III-У3-01		
14		Лампа РНЦ-220-10	30	
15	1-EL	Арматура АМЕ 32322 1У2	1	
		с зеленым колпачком		
		ТУ 16-353.592-76		
16	2-EL1	Арматура АМЕ 32122,1У2	1	
		с красным колпачком		
		ТУ 16-353.592-76.		

Взам. инв. N | Подпись и дата | Инв. № подл.

ТП 901-3-247.88 А33.003 Лист 2

Формат

23448-06

Поз.	Обозначение	Наименование	Кол.	Примечание
17	К3	Реле тока двустабильное РТД ТД 12	1	
18	К1, К2	Реле промежуточное РПУ-2 -0642ОУ36, 220В	2	
19		Щиток электропитания ЭЩП-2м	8	
20		Плавкая вставка ВП36-I I пл.вст =0,5А	28	
21		Блок зажимов БЗ10	23	
22		Упор ТУ36.1751-74	10	
23		Перемычка П ТУ 36.1752-74	70	

Поз.	Обозначение	Наименование	Кол.	Примечание
24		Рамка РПМ 66х26	32	
		Материалы		
		Провод ~ 380В ГОСТ 6323-79		
25		ПВ1х1	30м	
26		ПВ1х2,5	25м	

Инв.№ подл. | Подп. и дата | Взам. инв.№

Альбом 6

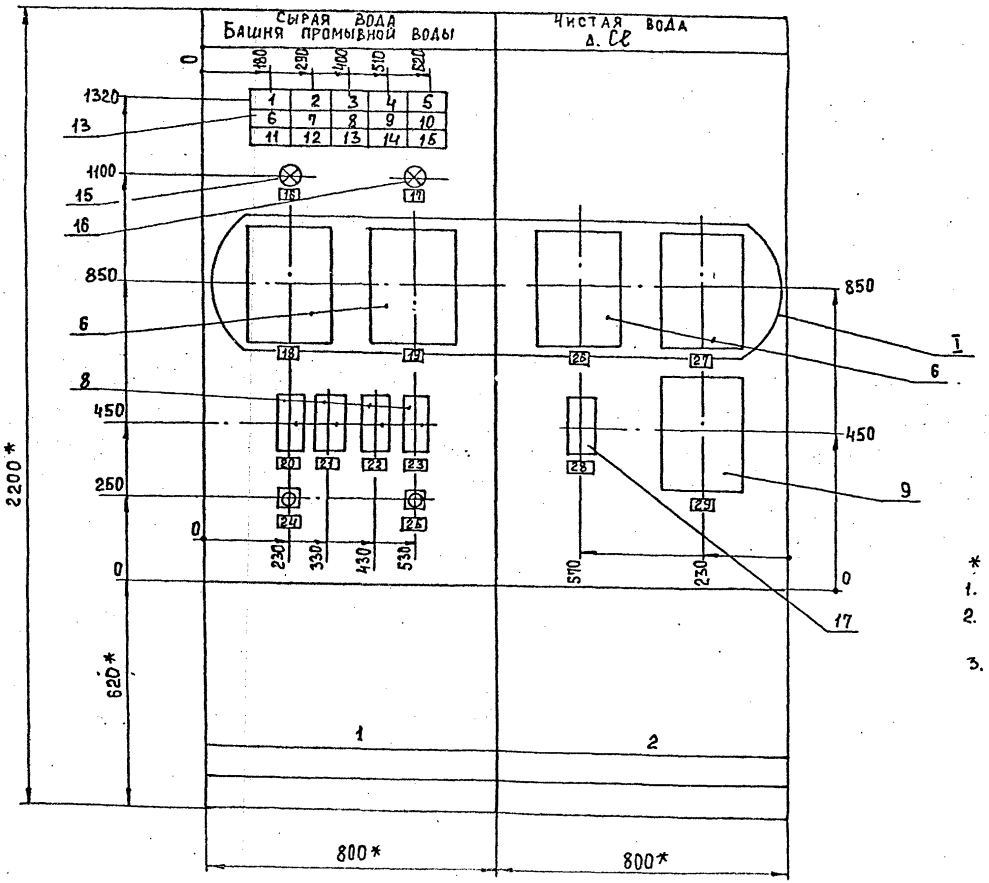

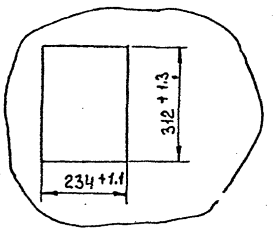

* Размеры для справок.

1. Покрытие - вариант 2 ОСТ 36.13-76.
2. Шрифт выполнить по ГОСТ 2930-62, эмалью ГФ-230 черной ГОСТ 64-64.
3. Относящиеся чертежи АТХ-3,4,6,7

Инв. № подл. | Подпись и дата | Взам. инв. №

ТП 901-3-247.88	А33.003	Лист 5

Формат А3

23146-06

Вид на внутренние плоскости (развернуто)

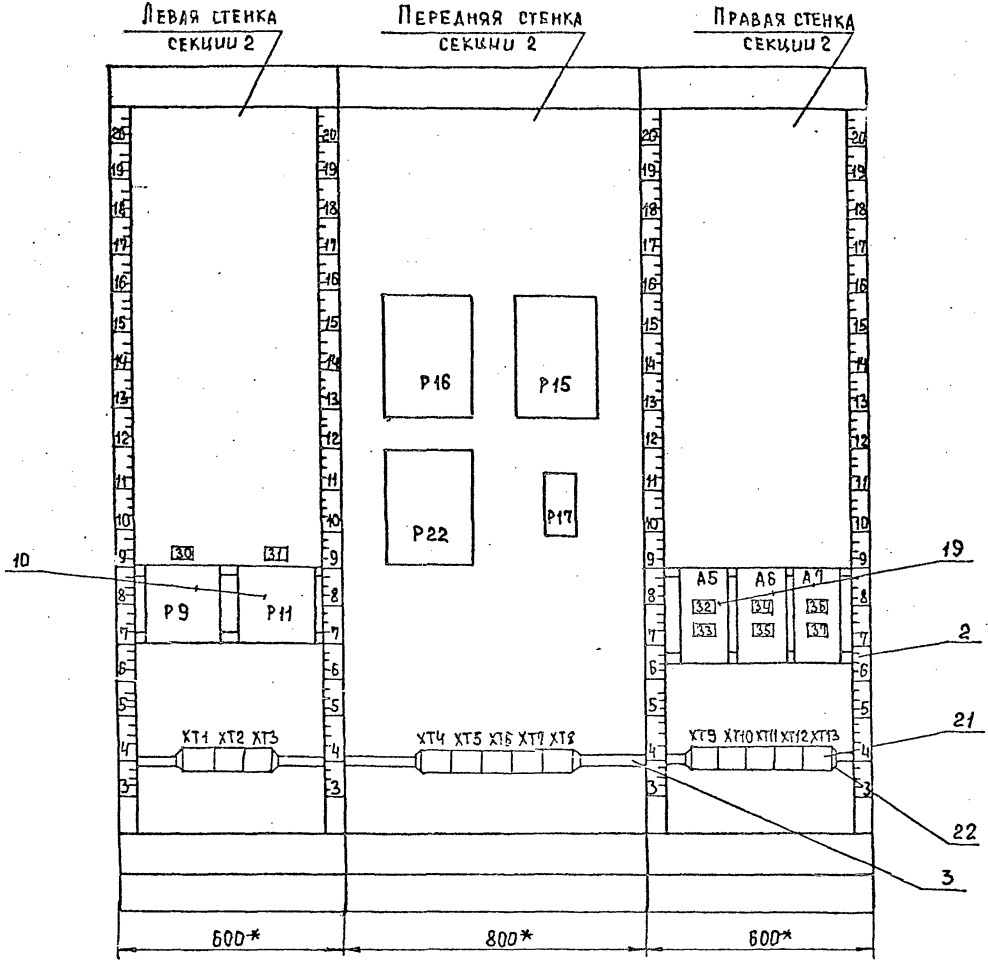

Инв. № подл. | Подпись и дата | Взам. инв. №

Альбом 6

Вид на внутренние плоскости (развернуто)

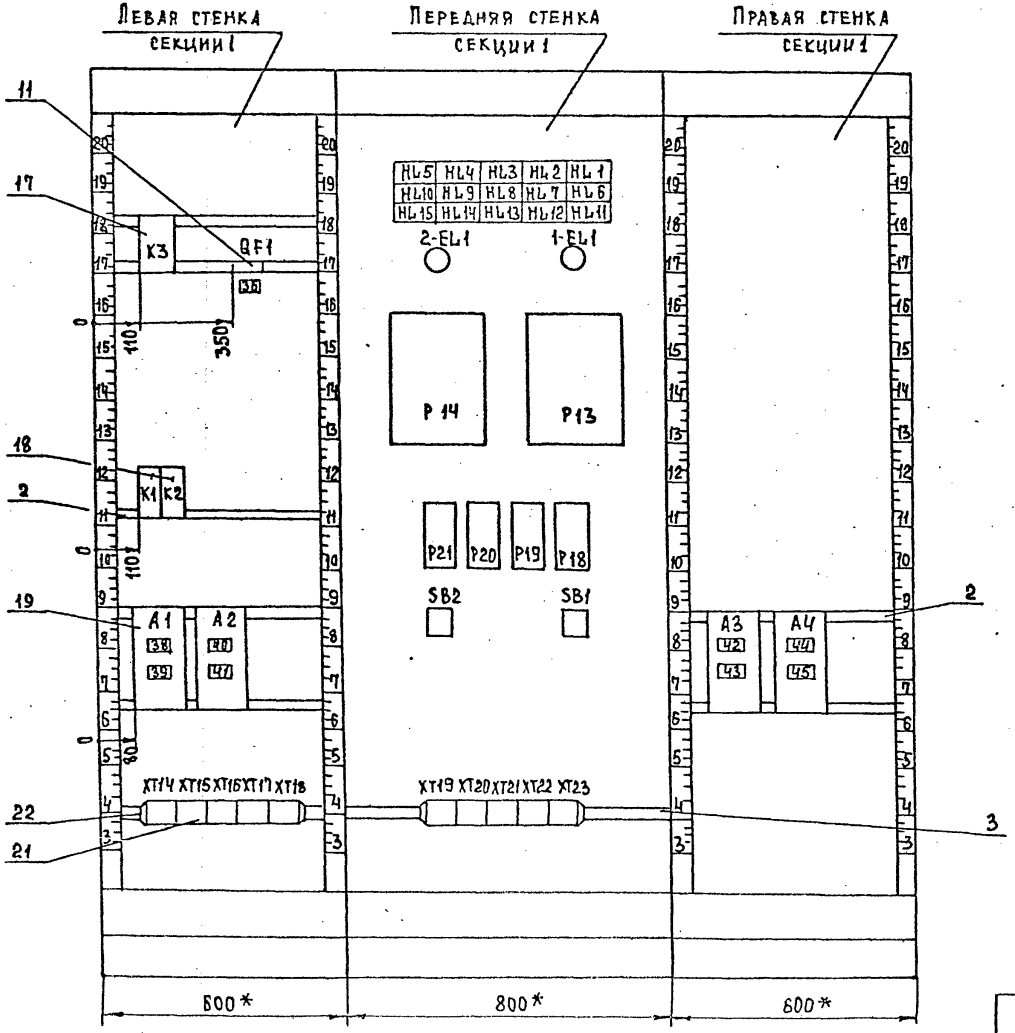

Инв. № подл.	Подпись и дата	Взам. инв. №

ТП 901-3-247.88	А 33003	Лист 7

Формат А3

23446-06

Альбом 6

Таблица
Надписи на табло и в рамках

Продолжение таблицы

№ Надписи	Надпись	Кол.
	Табло ТСБ-III	
1	Резерв	1
2	Резерв	1
3	Промывная башня	1
	Аварийный уровень	
4	Хлор в чистой воде	1
5	Фильтр №1. Промывка	1
6	Фильтр №2. Промывка	1
7	Фильтр №3. Промывка	1
8	Фильтр №4, Промывка	1
9	Р.Ч.В №1. Максималь-	1
	ный уровень	
10	Р.Ч.В №1. Предпожарный	1
	уровень.	
11	Р.Ч.В №1. Пожарный	1
	уровень.	
12	Р.Ч.В №2. Максималь-	1
	ный уровень.	
13	Р.Ч.В №2. Предпожар-	1
	ный уровень.	
14	Р.Ч.В №3 Пожарный	
	уровень.	
15	приточная система П-1	
	Авария	

№ Надписи	Надпись	Кол.
	Рамка РПМ 66х26	
16	АПВС включен	1
17	Включен резервный	1
	АПВС	
18,20	Расход сырой воды	2
19,21	Расход промывной воды	2
22,26	Водовод №1	2
	Расход чистой воды	
23,27	Водовод №2	2
	Расход чистой воды	
24	Кнопка опробования	1
	звонка.	
25	Кнопка съема	1
	сигнала	
28	Питание приборов	1
	„Сапфир"	
29	Остаточный хлор	1
30	Прибор Р9	1
	~ 220 В I пл. вст. = 0,5 А	
31	Прибор Р11	1
	~220 В I пл. вст. = 0,5 А	
32	Прибор Р15.	1
	~ 220 В I пл. вст. = 0,5 А	
33	Прибор Р18. I пл. вст = 0,5 А	1
34	Прибор Р17 I пл. вст = 0,5 А	1
35	Прибор Р22	1
	I пл. вст. = 0,5 А	

Взам. инв. № | Подпись и дата | Инв. № подл.

Альбом 6

Таблица
Надписи на табло и в рамках

Продолжение таблицы

№ Надписи	Надпись	Кол.
36	Прибор Р9 ~ 220 В	1
	I пл. вст. = 0.5 А	
37	Прибор Р11 ~220В	1
	I пл. вст. = 0.5 А	
38	Схема	1
	сигнализации	
	~220 В I пл. вст = 1 А	
39	Резерв	1
40	Прибор Р14	1
	~220 В I пл. вст. = 0.5 А	
41	Прибор Р13	1
	I пл. вст. = 0.5 А	
42	Прибор Р18	1
	~220 В I пл. вст = 0.5 А	
43	Прибор Р19	1
	~220 В I пл. вст = 0,5 А	
44	Прибор Р20	1
	~220 В I пл. вст = 0,5 А	
45	Прибор Р21	1
	~220 В I пл. вст. = 0.5 А	

№ Надписи	Надпись	Кол.

Взам. инв. № | Подпись и дата | Инв. № подл.

Альбом 6

Поз.	Обозначение	Наименование	Кол.	Примечание
		Документация		
		Стандартные изделия		
1		Панель с каркасом щита ЩПК-3П-I-800 УХЛ4 I Р00 ОСТ 36. 13-76	1	
2		Рейка Р800 ТК3-100-83	16	
3		Рейка Р800 ТК3-101-83	3	
4		Рейка Р800 ТК3-101-83	1	
5		Скоба СФ800 ТК3-126-83	2	
6		Уголок УП 42х25 ℓ = 430	5	
7		ТК3-257-83		

Поз.	Обозначение	Наименование	Кол.	Примечание
		Прочие изделия		
8	Р33 Р34	Уровнемер РУС	2	
9	1-РА ÷ 5-РА	Амперметр 9365 КЛ 1.5 ТУ 25.04-3720-79	5	
10	33-РА ÷ 34-РА	Миллиамперметр М 381 ТУ25.04-1187-69	2	
11	1-К1 ÷ 5-К1	Пост кнопочный ПКЕ112-3У3 №1-ц.толкатель черный „Вперед" №2-ц.толкатель черный „Назад" №3-ц.толкатель черный „Стоп" ТУ-526.216-78	5	
12	1-КД1 ÷ 5-КД1	Переключатель ПКУ3-12А-3016 ТУ16-642.046-86	5	

Взам. инв. №

Инв. № подл. | Подп. и дата

ТП 901-3-247.88 А33004

Нач.отд.	Данилов	
Н.контр.	Гусева	
Гл.спец.	Гольцман	
ГИП	Гусева	
Ст.инж.	Помазкова	

Здание станции обезжелезивания воды подземных источников с содержанием железа до 10 мг/дм³ производительностью 1000 м³/сут

Стадия	Лист	Листов
Р	1	7

Щит оператора. Секция 3. Эскизный чертеж общего вида.

ЦНИИЭП инженерного оборудования г. Москва.

ТП 901-3-247.88 А33004 Лист 2

Копировал: Петровал

23146-06

Альбом 6

Поз.	Обозначение	Наименование	Кол.	Примечание
13		Табло световые	5	
		ТСБ - III - У3 - 01		
14		Лампа РНЦ-220-10	10	
15	А8	Щиток электропита-		
		ния ЭЩП-2м	1	
16		Плавкая вставка		
		ВП36-I I пл.вст.=0,5А	4	
17		Блок зажимов	10	
		БЗ10		
18		Упор ТУ36, 1751-74	4	
19		перемычка П		
		ТУ36 - 1752-74		
20		Рамка РПМ 66х26	14	

ТП 901-3-247.88 А33.004 Лист 3

Альбом 6

Поз.	Обозначение	Наименование	Кол.	Примечание
		Материалы		
		Провод ~ 380В		
		Гост 6323-79		
21		ПВ 1х1	400	м
22		ПВ 1х2,5	30	м

ТП 901-3-247.88 А33.004 Лист 4

Инв.№подл. | Подп. и дата | Взам.инв.№

Альбом Б

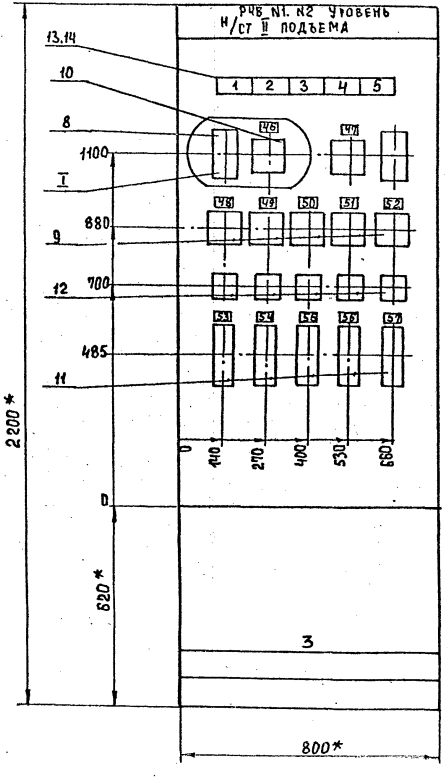

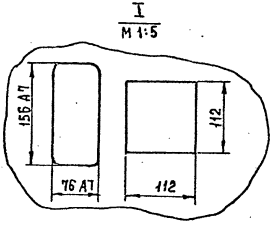

* Размеры для справок.

1. Покрытие вариант 2 ОСТ36.13.76
2. Шрифт выполнить по ГОСТ 2930-62. эмалью ГФ-230 черной ГОСТ 64-64.
3. Относящиеся чертежи АТХ-3,4,6

Инв. № подл. | Подпись и дата | Взам. инв. №

Альбом 6

Вид на внутренние плоскости (развернуто)

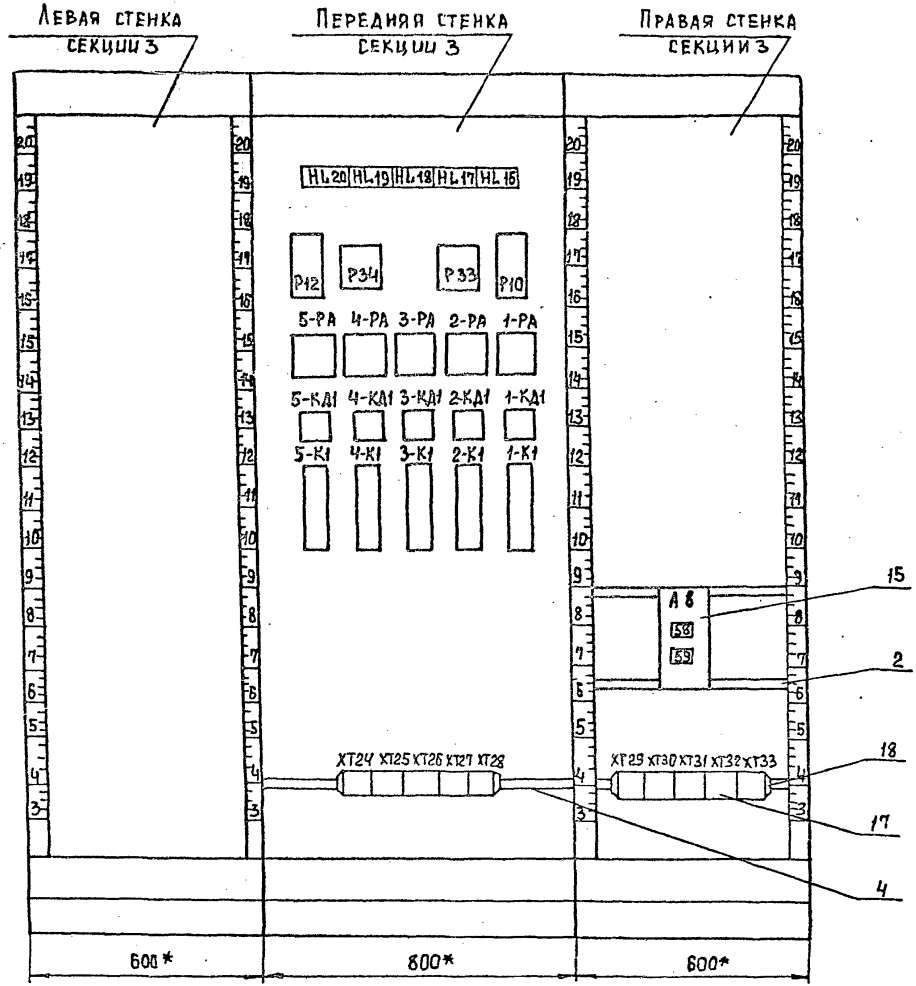

ТП 901-3-247.88	А 33.004	Лист 6

Формат А3

Инв.№ подл. | Подпись и дата | Взам. инв.№

Альбом 8

Таблица надписи на табло и в рамках

№ надписи	Надпись	Кол
	ТАБЛО ТСБ-.III	
		1
16	Максимальный	1
	уровень в	
	дренажном приямке	
	н/станция	
17	Хозпротивопожарный	
	насос	
	включился резерв	
18-19	Резерв	
20	Опробование звонка	
46	РЧВ N1 Уровень	
47	РЧВ N2 Уровень	
48	Хозпожарный	
	Насос М1	
49	Хозпожарный	
	насос М2	
50	Хозпожарный	
	насос М3	
51	Хозпожарный	
	насос МЧ	
52	Хозпожарный	
	насос М5	
53	Напорная задвиж -	
	ка М1-1	

Продолжение таблицы

№ надпись	Надпись	Кол.
54	Напорная задвиж-	
	ка М2-1	
55	Напорная задвиж-	
	ка М3-1	
56	Напорная задвиж-	
	ка МЧ-1	
57	Напорная задвиж -	
	ка М5-1	
58	прибор Р10	
	~ 220 В Iпл.вст=0,5А	
59	прибор Р12	
	~ 220в Iпл.вст = 0,5 А	

Взам. инв.N | Подл. и дата | Инв.№ подл.

ТП 901-3-247.88 А33.004 | Лист 7

Взам. инв.N | Подл. и дата | Инв.№ подл.

ТП 901-3-247.88 | Лист

Альбом 6

Задание заводу-изготовителю. Эскизные чертежи общих видов. Щит анализатора остаточного хлора

Обозначение	Наименование	N листа
	Заказная спецификация щитов и электроаппаратуры. Щит анализатора остаточного хлора.	А33.5 А33.6

Позиция	Наименование и техническая характеристика оборудования и материалов. Завод-изготовитель (для импортного оборудования - страна, фирма)	Тип, марка оборудования. Обозначение документа и номер опросного листа	Единица измерения: Наименование	Единица измерения: Код	Код завода-изготовителя	Код оборудования, материала	Цена единицы оборудования, тыс. руб.	Количество	Масса единицы оборудования, кг
1	2	3	4	5	6	7	8	9	10
	Раздел I Щиты.								
1	Щит панельный с каркасом.	ЩПК-3П-I--600ЧХЛЧУР00 ОСТ 36.13-76	компл	671				1	

Привязан			
Инв.№			
Нач.отд.	Данилов		
Н.контр.	Гусева		
Гл.спец.	Гольцман		
ГИП	Гусева		
Ст. инж.	Помазкова		

ТП 901-3-247.88 А33005

Здание станции обезжелезивания воды подземных источников с содержанием железа до 10мг/литр производительностью 6,0 тыс. м3/сут.	Стадия	Лист	Листов
	Р	1	2
Задание заводу-изготовителю. Эскизные чертежи общего вида щита анализатора остаточного хлора. Ведомость заказной спецификации щитов и электроаппаратуры.	ЦНИИЭП инженерного оборудования г. Москва.		

Инв.№ подл. | Подп. и дата | Взам. инв.№

Альбом 6

Позиция	Наименование и техническая характеристика оборудования и материалов. Завод-изготовитель (для импортного оборудования - страна, фирма)	Тип, марка оборудования. Обозначение документа и номер опросного листа	Единица измерения: наименование	Единица измерения: код	Код завода-изготовителя	Код оборудования, материала	Цена единицы оборудования, тыс. руб.	Количество	Масса единицы оборудования, кг
1	2	3	4	5	6	7	8	9	10
	Раздел. 2. Электроаппаратура		поставляемой комплектно со щитом.						
1	Щиток электропитания.	ЭЩП - 2М ТУ36.1270-73							
2	Выключатель автоматический	ВА14-26Ч-2043							
	Iн =32 А ; Iр - 1,25А	ТУ16.641.004-83							

Инв.№ подл. | Подп. и дата | Взам. инв.№

Альбом 6

Поз.	Обозначение	Наименование	Кол.	Примечание
		Документация		
		Стандартные изделия		
1		Щит панельный с каркасом ЩПК-3П-I-600 УХЛ4 У200	1	
2		Рейка Р6600 ТК3-100-81	1	
3		Скоба С3600 ТК3-125-81	2	
4		Уголок УП 42х25 ℓ 430 ТК4-2222-74	2	
5		Скоба С600 ТК3-126-81	1	
		Прочие изделия		
6	Р23	Анализатор концентрации остаточного хлора АХС-203.	1	
7	QF	Выключатель автоматический ВА14-26-14-2043; Iр=1,25А	1	

Взам. инв. № | Подп. и дата | Инв. № подл.

ТП 901-3-247.88			А33006
Нач. отд.	Данилов		
Н. контр.	Гусева		
Гл. спец.	Гольцман		
ГИП	Гусева		
Ст. инж.	Помазков		

Здание станции обезжелезивания воды подземных источников с содержанием железа до 10 мг/литр производительностью 8 тыс. м³/сут	Стадия	Лист	Листов
	Р	1	5
Щит анализатора остаточного хлора. Эскизный чертеж общего вида.	ЦНИИЭП инженерного оборудования г. Москва.		

Альбом 6

Поз.	Обозначение	Наименование	Кол.	Примечание
8	А1	Щиток электропитания ЭЩП-2М.	1	
9		Плавкая вставка ВП36-I Iпл.вст=0,5А	4	
10		Блок зажимов 6310	5	
11		Упор ТУ36.1751-74	2	
12		Перемычка П	2	
13		Рамка РПМ 66х26	4	
		Материал		
14		Провод ~ 380 В М ГОСТ 6323-79 ПВ1х1,0 кв. мм	50	

Взам. инв. № | Подп. и дата | Инв. № подл.

ТП 901-3-247.88	А33006	Лист 2

Копировал: Петрова

Альбом 6

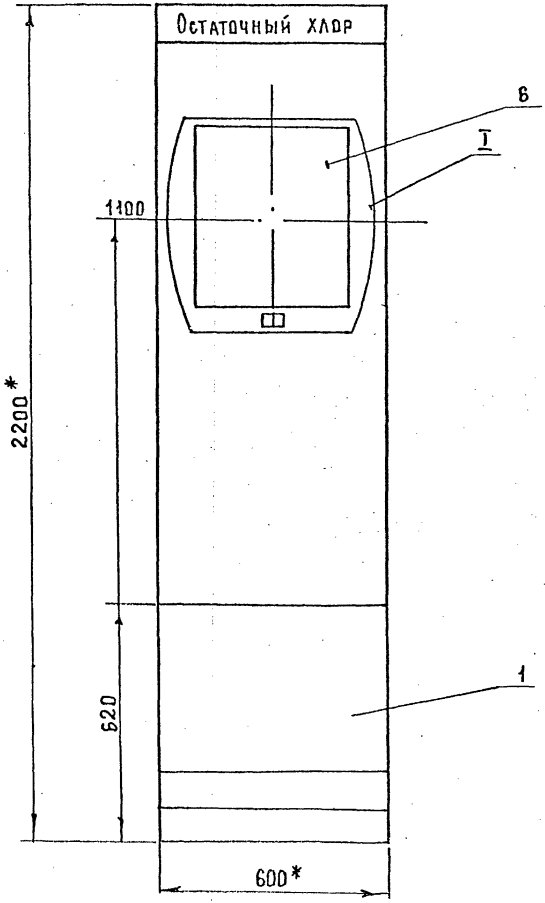

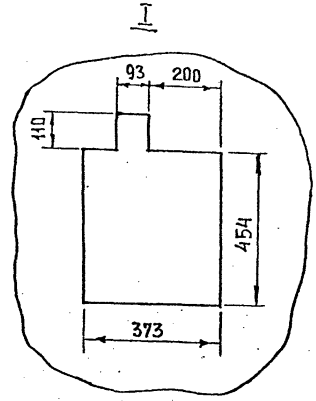

1* Размеры для справок.

2. Покрытие - вариант ОСТ 36.13-76

3. Шрифт выполнить по ГОСТ 2930-62 эмалью ГФ-230 черной ГОСТ 64-66.

Инв. № подл. | Подп. и дата | Взам. инв. №

Копировал: Петрова

Альбом 6

Вид на внутренние плоскости (развернуто)

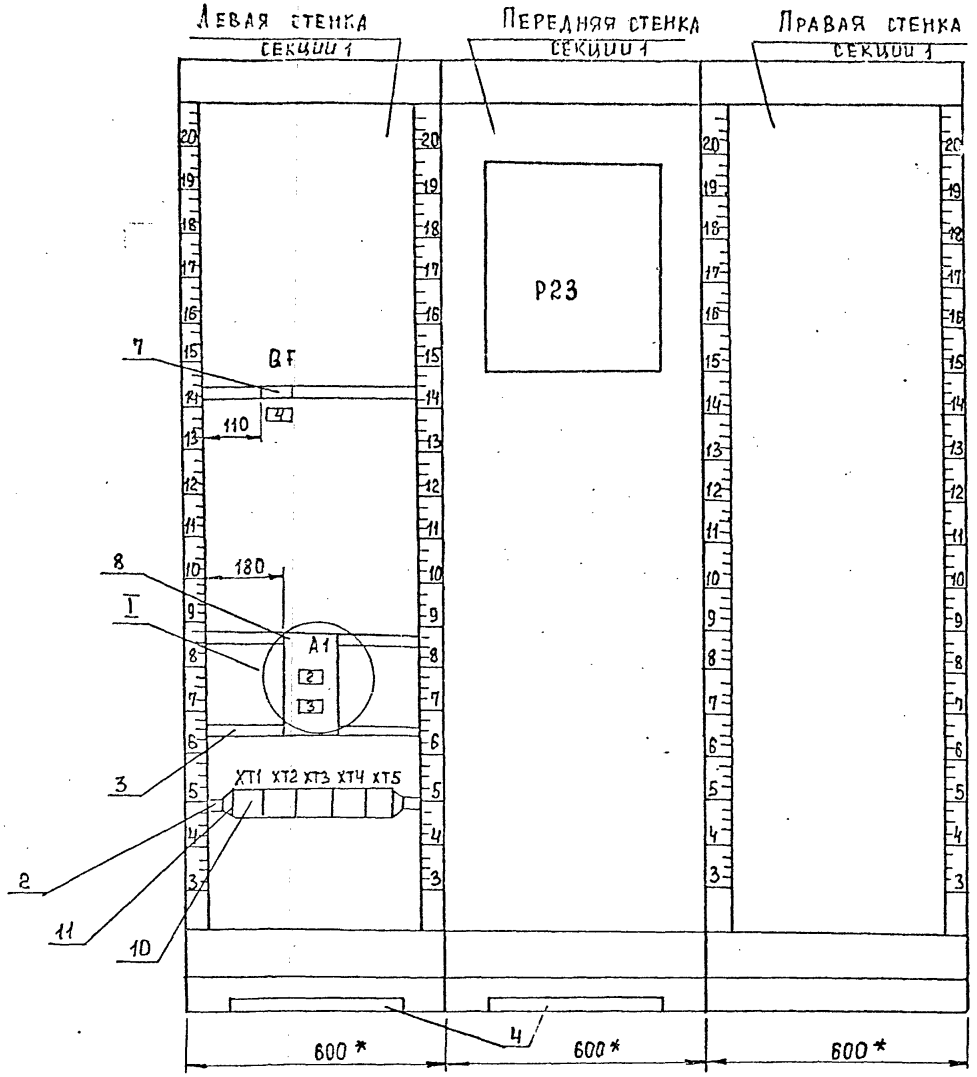

I

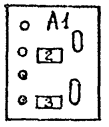

Инв. № подл. | Подпись и дата | Взам. инв. №

ТП 901-3-247.88 А 33006 | Лист 4

Формат А3

ТАБЛИЦА НАДПИСИ НА ТАБЛО И В РАМКАХ

№ надписи	Надпись	Кол.
	Рамка 66х26	
1	Датчик остаточного	1
	хлора.	
2	Прибор Р 23	1
	~ 220В. Упл.вст - 0,5А	
3	Резерв.	1
4	Ввод Iр=1,25А	1

Продолжение таблицы

№ надписи	Надпись	Кол.

Взам.инв.№ | Подп. и дата | Инв.№ подл.

gost.e-ecolog.ru