ТИПОВОЙ ПРОЕКТ
901-3-247.88

ЗДАНИЕ СТАНЦИИ ОБЕЗЖЕЛЕЗИВАНИЯ ВОДЫ ПОДЗЕМНЫХ ИСТОЧНИКОВ С СОДЕРЖАНИЕМ ЖЕЛЕЗА ДО 10 МГ/Л ПРОИЗВОДИТЕЛЬНОСТЬЮ 8,0 ТЫС. $м^3$/СУТКИ

Альбом 5

23446-05 К Ж.И. Строительные изделия

gost.e-ecolog.ru

ТИПОВОЙ ПРОЕКТ
901-3-247.88

ЗДАНИЕ СТАНЦИИ ОБЕЗЖЕЛЕЗИВАНИЯ ВОДЫ ПОДЗЕМНЫХ ИСТОЧНИКОВ С СОДЕРЖАНИЕМ ЖЕЛЕЗА ДО 10 МГ/Л ПРОИЗВОДИТЕЛЬНОСТЬЮ 8.0 ТЫС. $М^3$/СУТКИ

Альбом 5

23446-05

КЖИ. Строительные изделия.

Разработан:
ЦНИИЭП инженерного оборудования городов, жилых и общественных зданий
Главный инженер института /А. Кетков/
Главный инженер проекта /Р. Чичерина/

Утвержден Госгражданстроем
Приказ №346 от 18 ноября 1985г.

© СФ ЦИТП Госстроя СССР, 1988г.

Типовой проект 901-3-247.88 Альбом 5

Содержание альбома

Обозначение	Наименование	Стр.
901-3-247.88-КЖ.И.01.000	Колонна (К36-3-1)	3
02.000	Колонна (К36-3-2)	4
03.000	Колонна (К36-3-3)	5
04.000	Колонна (К72-4-1; К72-4-2)	6
05.000	Колонна (К72-4-3; К72-4-4)	7
06.000	Колонна (К72-4-5; К72-4-6)	8
07.000	Колонна (1КФ 49-1-1)	9
08.000	Колонна (6КФ85-1-1; 6КФ85-1-2)	10
10.000	Колонна (2КД3.36-2-1[9]...2КД3.36-2-1[6])	11
10.000 СБ	Сборочный чертеж	12
11.000	Колонна (2КД3.36-2[9]; 2КД3.36-2.4[5])	14
12.000	Колонна (2К3.36-1[9]; 2К3.36-1[5])	15
РС1	Ведомость расхода стали на дополнительные закладные изделия на элемент, кг	16
РС2	Ведомость расхода стали на дополнительные закладные изделия на элемент, кг	
21.000	Балка стропильная	17
22.000	Ригель	18
23.000	Перемычка (3ПБ13-37а)	19
24.000	Перемычка (3ПБ16-37а)	
30.000	Диафрагма жесткости (1ДП 26.36-1; 1ДП 26.36-2)	20
31.000	Диафрагма жесткости (1ДП 30.36-1; 1ДП 30.36-2)	21
41.000	Плиты покрытия (1ПГ-2АIVТ-1-60 ВБН-2,00М; 1ПГ-2АIVТ-2-60 ВБН-2,00Н; 1ПГ-2АIVТ-3-60 ВБН-2,00М)	22
42.000	Плиты покрытия (1ПГ-4АIVТ-1-60 ВБН-2,00М; 1ПГ-4АIVТ-2-60 ВБН-2,00М)	23
43.000	Плита покрытия (1ПВ4-4АIVТ-1-60 ВБН-2,00 М)	24
44.000	Плита покрытия (1ПВ7-3АIVТ-1-60 ВБН-2,00 М)	25
45.000	Плита (ПРС 56.15-1ДАIVТ-1)	26
46.000	Плита (П17д-3-1)	27
50.000	Панель стеновая	28
51.000	Панель стеновая (ПС1-48-62-1... ПС1-48-62-5)	29
51.000 СБ	Сборочный чертеж	30

Обозначение	Наименование	Стр.
901-3-247.88 - КЖ.И.РС3	Ведомость расхода стали на дополнительные закладные изделия на элемент, кг	32
52.000	Панель стеновая (ПС1-48-62[9], ПС1-48-62-6)	33
53.000	Элемент лотковый (ЛТ2-18-1, ЛТ2-18-2)	34
54.000	Элемент лотковый (ЛТ2-18-3)	35
55.000	Элемент лотковый (ЛТ2-18-4)	
56.000	Элемент лотковый (ЛТ2-18-5)	
50.010	Лоток металлический Лм1	36
50.020	Изделие закладное МН1	37
50.030	Соединительный элемент МСЧ	
60.100	Каркас пространственный (КП1; КП2)	38
60.110	Каркас плоский Кр1	
60.200	Каркас пространственный (КП3; КП4)	39
60.210	Каркас плоский Кр2	
60.010	Каркас плоский Кр3	40
60.020	Каркас плоский Кр4	
60.030	Сетка арматурная С1	41
60.040	Сетка арматурная С2	
60.050	Сетка арматурная С3	42
60.060	Сетка арматурная С4	
01.010	Изделие закладное НМ1-1	43
70.010	Стойка СФ1-А	
70.020	Изделие соединительное (МС1)	44
70.030	Изделие соединительное (МС2, МС3)	
70.040	Щиты (Щ1... Щ3)	45
70.050	Щиты (Щ4 ... Щ6)	46
70.060	Рама металлическая (РМ1)	47
70.070	Рама металлическая (РМ2)	

Инв.№ подл. | Подпись и дата | Взам. инв.№

23446-0

Копировал: Боброва

Формат: А3

Альбом 5

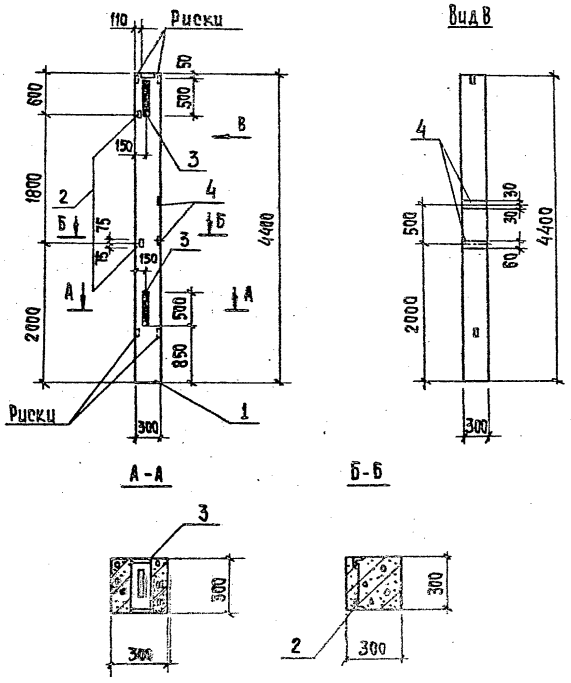

Формат	Зона	Поз.	Обозначение	Наименование	Кол.	Примеч.
				Документация		
			1.423-3 - вып. 1	Железобетонные колонны		
				прямоугольного сечения для		
				одноэтажных производственных		
				зданий без мостовых кранов		
				высотой до 9,6 м.		
				Сборочные единицы		
		1	1.423-3. вып. 1	К 36-3	1	
		2	1.423-3. вып. 1	Изделие закладное [illegible]	2	
А4		3	901-3-247.88-кж.ц. 01.010	Изделие закладное НМ1-1	2	
		4	1.400-15 в1. 110-10	Изделие закладное МН104-3	2	

Ведомость расхода стали на дополнительные закладные изделия на элемент, кг

Марка элемента	Изделия закладные										Общий расход
	Арматура класса			Прокат марки							
	А-III			Вст 3кп2							
	ГОСТ 5781-82			ГОСТ 8509-86			ГОСТ 103-76				
	ф 12		Итого	∠63×5		Итого	16×120	12×100		Итого	
К 36-3-1	0,48		0,48	2,88		2,88	15,1	12,6		27,7	31,1

1. Покрытие поверхности закладных изделий Гор. ц. 50-60.
2. Узлы установки закладных изделий см. серию 1.423-3. Вып.0.

Провер.	Антонова		ТП 901-3-247.88		Кж.ц.01.000
Инж.	Мирошничев		Колонна (К36-3-1)	Стадия	Масса	Масштаб
Рук. гр.	Антонова			Р	1.0т	1:50
Гип	Кузнецов			Лист	Листов 1	
Н. контр.	Бабикова			ЦНИИЭП Инженерного оборудования г. Москва.		
Нач. отд.	Данилевский					

Привязан

Инв. №

Инв. № подл. | Подпись и дата | Взам. инв. №

Копировал: Хюппенен

Формат А3

23446-05

Альбом 5

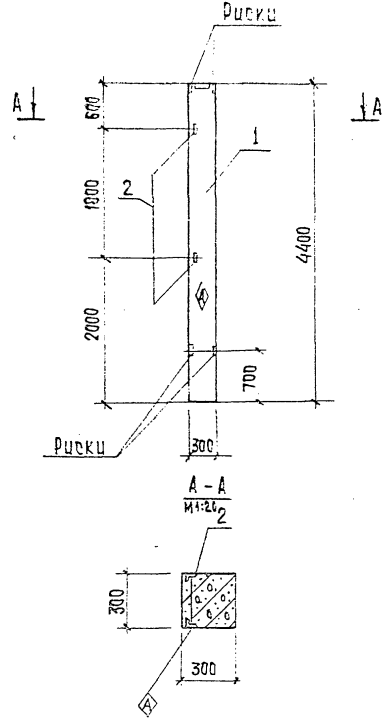

Формат	Зона	Поз.	Обозначение	Наименование	Кол.	Примеч.
				Документация		
			1.423-3 вып.1	Железобетонные колонны прямоугольного сечения для одноэтажных производственных зданий без мостовых кранов высотой до 9,6 м.		
				Сборочные единицы		
		1	1.423-3. вып.1	К36-3	1	
		2	1.423-3. вып.1	Изделие закладное М1-13	2	

Ведомость расхода стали на дополнительные закладные изделия на элемент, кг.

Марка элемента	Изделия закладные						Общий расход
	Арматура класса А-III ГОСТ 5781-82			Прокат марки Вст3кп2 ГОСТ 8509-86			
	ф12		Итого	∠63х5		Итого	
К36-3-2	0,48		0,48	2,88		2,88	3,4

1. Покрытие поверхности закладных изделий - Гор.ц.50-60.
2. Узлы установки закладных изделий см. серию 1.423-3 вып.0.

Инв.№ подл. | Подпись и дата | Взам.инв.№

Привязан

Инв.№

Провер.	Антонова	
Инж.	Мирошниче	
Рук.гр.	Антонова	
ГИП	Кузнецов	
Н. контр.	Бабикова	
Нач.отд.	Данчлерова	

ТП 901-3-247.88 КЖ.Ц.02.000.

Колонна (К36-3-2)

Стадия	Масса	Масштаб
Р	1,0т	1:50
Лист	Листов 1	

ЦНИИЭП Инженерного Оборудования г. Москва

Копировал: Хюппенен Формат А3

23446-05

Альбом 5

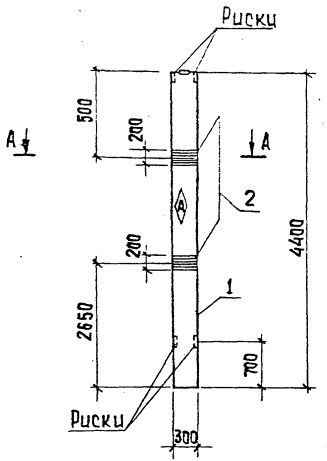

А-А
М 1:20

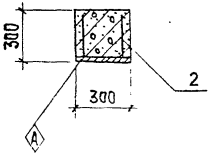

Формат	Зона	Поз.	Обозначение	Наименование	Кол.	Примеч.
				Документация		
			1.423-3. вып.1	Железобетонные колонны		
				прямоугольного сечения		
				для одноэтажных производ-		
				ственных зданий без мосто-		
				вых кранов высотой до 9,6м.		
				Сборочные единицы		
		1	1.423-3 вып.1	К36-3	1	
		2	1.423-3 вып 2	Изделие закладное м1-12-1	2	

Ведомость расхода стали на дополнительные закладные изделия на элемент, кг

Марка элемента	Изделия закладные							Общий расход стали
	Арматура класса			Прокат марки				
	А-III			В ст3 кп2				
	ГОСТ 5781-82			ГОСТ 82-70				
	ф 12		Итого	S=10			Итого	
К36-3-3	2,8		2,8	9,2			9,2	12,0

1. Узлы установки закладных изделий см. серию 1.423-3 вып.0.
2. Покрытие поверхности закладных изделий: Гор. ц.50÷60.

Провер.	Антонова		
Инж.	Мирошничен		
Рук.гр.	Антонова		
ГИП	Кузнецов		
Н.контр.	Бабикова		
Нач.отд.	Данилевск		

ТП 901-3-247.88 КЖ.И.03.000

Колонна (К 36-3-3)

Стадия	Масса	Масштаб
Р	1,0т	1:50

Лист | Листов 1

ЦНИИЭП Инженерного Оборудования г. Москва

Привязан

Инв. № подл. | Подпись и дата | Взам. инв. №

Копировал: Хюппенен

Формат А3

23446-1

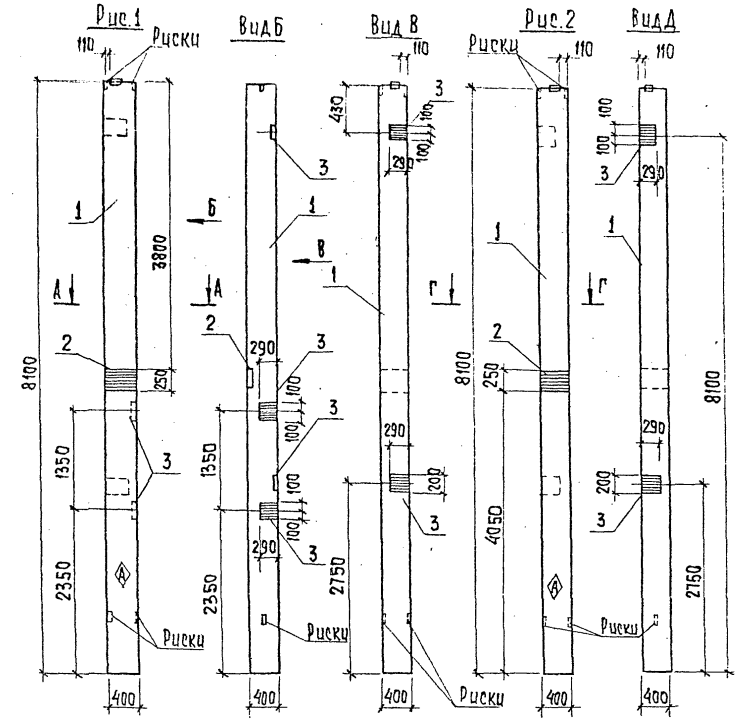

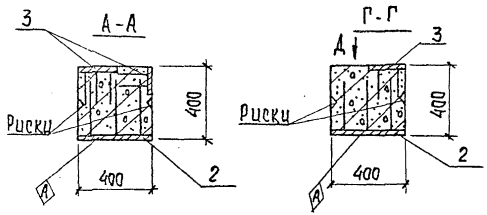

Формат	Зона	Поз.	Обозначение	Наименование	Кол.	Примеч.
				Документация		
			1.423.3 Вып.1	Ж-б. колонны прямоугольного		
				сечения для одноэтажных про-		
				изводственных зданий без мос-		
				товых кранов высотой до 9,6м.		
			901-3-247.88КЖ.Ц. РС.1	Ведомость расхода стали на дополни-		
				тельные закладные изделия на элемент		
				Сборочные единицы		
		1	1.423-3. вып.1	К72-4	1	
		2	1.423-3. вып.2	Изделие закладное НМ1-11	1	
				Переменные данные для исполнения		
				901-3-247.88 - КЖ.Ц.04.000		
				Сборочные единицы		
		3	1.423-3 вып.2	Изделие закладное М1-12-1	4	
				901-3-247.88-КЖ.Ц.04.000-01		
				Сборочные единицы		
		3	1.423-3 вып.2	Изделие закладное М1-12-1	2	

1. Покрытие поверхности закладных изделий: Гор.ц.50-60.
2. Узлы установки закладных деталей см.серию 1.423.3 вып.0.

Обозначение	Марка	Рис.
901-3-247.88-КЖ.Ц.04.000	К72-4-1	1
-01	К72-4-2	2

Привязан

Инв.№ подл. | Подпись и дата | Взам.инв.№

Инв.№

Провер.	Антонова	
Инж.	Мирошниченко	
Рук.гр.	Антонова	
ГИП	Кузнецов	
Н.контр.	Бабкова	
Нач.отд.	Данилевский	

ТП 901-3-247.88 -КЖ.Ц.04.000

Колонна (К72-4-1; К72-4-2)

Стадия	Масса	Масштаб
Р	3,3т	1:50
Лист	Листов 1	

ЦНИИЭП Инженерного Оборудования г. Москва

Копировал: Хюппенен Формат А3

Альбом 5

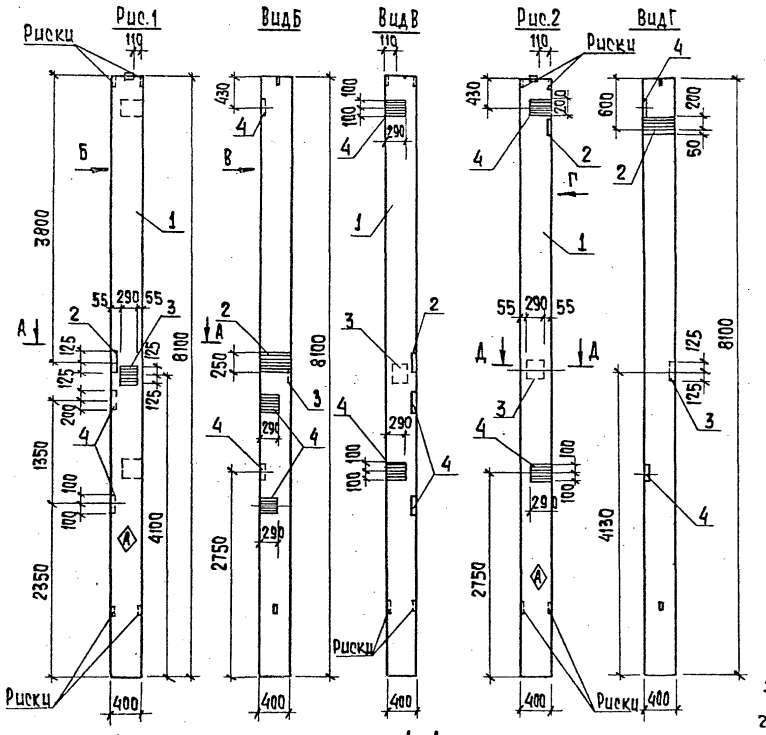

Формат	Зона	Поз.	Обозначение	Наименование	Кол.	Примечание
				Документация		
			1.423-3... вып.1	Ж.-б. колонны прямоугольного		
				сечения для одноэтажных произ-		
				водственных зданий без мости-		
				вых кранов высотой до 9,6м.		
			901-3-247.88 - КЖ.И. ВС1	Ведомость расхода стали на		
				дополнительные закладные де-		
				тали на элемент, кг		
				Сборочные единицы		
		1	1.423-3 вып.1	К72-4	1	
		2	1.423-3 вып.2	Изделие закладное НМ1-11	1	
		3	1.423-3 вып.2	Изделие закладное НМ1-2	1	
			Переменные данные для исполнений			
				901-3-247.86 - КЖ.И.05.000		
				Сборочные единицы		
		4	1.423-3 вып.2	Изделие закладное М1-12-1	4	
				901-3-247.88 КЖ.И.05.000-01		
				Сборочные единицы		
		4	1.423-3 вып.2	Изделие закладное М1-12-1	2	

1. Покрытие поверхности закладных изделий: Гор. Ц50-60.
2. Узлы установки закладных изделий см. серию 1.423-3 вып.0.

Обозначение	Марка	Рис.
901-3-247.88-КЖ.И.05.000	К72-4-3	1
-01	К72-4-4	2

Инв.№ подл. | Подпись и дата | Взам.инв.№

Привязан

Инв.№

Провер.	Антонова	
Нач.гр.	Морощинченко	
Рук.гр.	Антонова	
ГИП	Кузнецов	
Н.контр.	Бабикова	
Нач.отд.	Данилевский	

ТП 901-3-247.88 КЖ.И.05.000.

Колонна (К72-4-3, К72-4-4)

Стадия	Масса	Масштаб
Р	3,3т	1:50
Лист	Листов 1	

ЦНИИЭП инженерного оборудования г. Москва

Копировал: Люппенен Формат А3

23445-05

Альбом 5

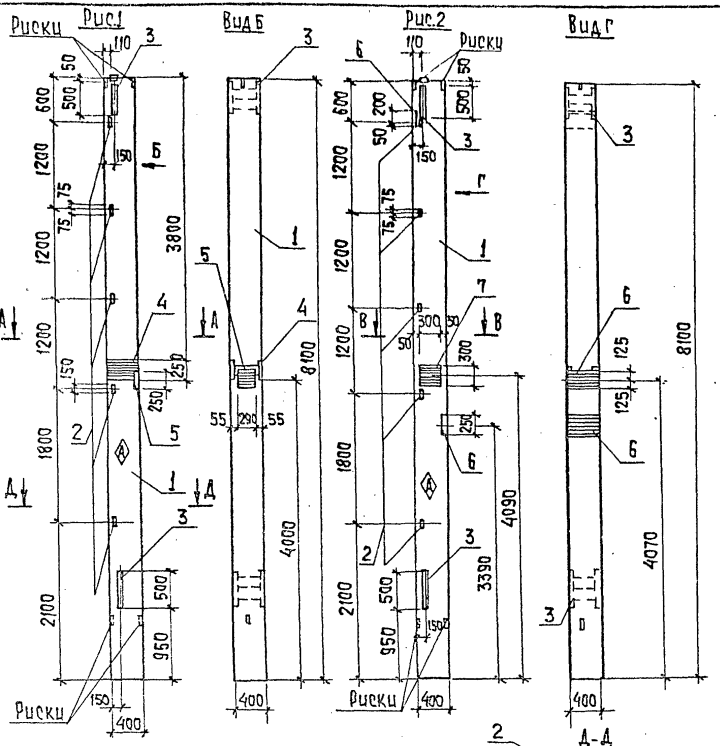

Формат	Зона	Поз.	Обозначение	Наименование	Кол.	Примечание
				Документация		
			1.423-3 вып.1	Ж.-б. колонны прямоугольного сечения для одноэтажных производственных зданий без мостовых кранов высотой до 9,6м.		
			901-3-247.88-КЖ.И. РС1	Ведомость расхода стали на дополнительные закладные детали на элемент, кг		
				Сборочные единицы		
		1	1.423-3 вып.1	К72-4	1	
		2	1.423-3 вып.2	Изделие закладное МI-14	5	
		3	1.423-5 вып.2	Изделие закладное НМ-1	2	
			Переменные данные	для исполнений		
				901-3-247.88-КЖ.И.06.000		
				Сборочные единицы		
		4	1.400-15. В1.220-22	Изделие закладное МН214-5	1	
		5	1.423-3 вып.2	Изделие закладное НМ1-2	1	
				901-3-247.88-КЖ.И.06.000-01		
				Сборочные единицы		
		6	1.423-3 вып.2	Изделие закладное НМ1-11	3	
		7	1.400-15. В1.210-42	Изделие закладное МН209-5	1	

1. Покрытие поверхности закладных изделий: Гор.Ц. 50-60.
2. Узлы установки закладных изделий см.серию 1.423-3 вып.0.

Обозначение	Марка	Рис.
901-3-247.88-КЖ.И.06.000	К72-4-5	1
-01	К72-4-6	2

Привязан

Инв.№

Провер.	Антонова	
Инж.	Марошниченко	
Рук.гр.	Антонова	
ГИП	Кузнецов	
Н.контр.	Бабикова	
Нач.отд.	Даниловский	

ТП 901-3-247.88 КЖ.И.06.000

Колонна (К72-4-5; К72-4-6)

Стадия	Масса	Масштаб
Р	3,3т	1:50
Лист	Листов 1	

ЦНИИЭП инженерного оборудования г. Москва

Инв.№ подл. | Подпись и дата | Взам. инв.№

Копировал: Клоппенен Формат А3

Альбом 5

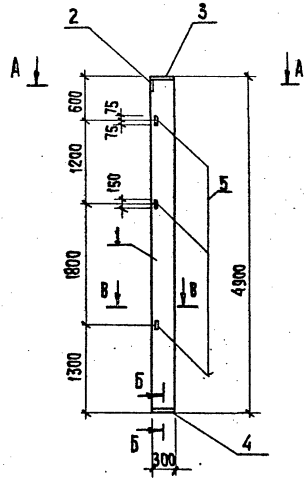

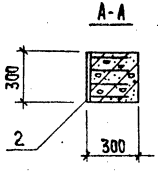

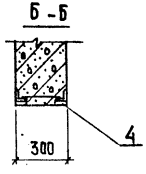

Формат	Зона	Поз.	Обозначение	Наименование	Кол.	Примеч.
				Сборочные единицы		
		1	1.427.1-3.1-1.00-008	1К Ф49-1	1	
		2	1.427.1-3.2-0.06.0	Изделие закладное МН1	1	
		3	1.427.1-3.2-0.07.0	Изделие закладное МН2	1	
		4	1.427.1-3.2-0.12.0-01	Изделие закладное МН8	1	
		5	1.427.1-3.2-0.200	Изделие закладное МН28	3	

Ведомость расхода стали на дополнительные закладные изделия на элемент, кг.

Марка элемента	Изделия закладные									Общий расход
	Арматура класса А-III			Прокат марки Вст3кп2						
	ГОСТ 5781-82			ГОСТ 8509-86			ГОСТ 82-70			
	ф10	ф12	Итого	∠90х6	∠63х5	Итого	-10х300	-8х300	Итого	
1КФ 49-1-1	5,64	0,6	6,24	5,0	4,2	9,2	4,7	5,7	10,4	25,84

1. Покрытие поверхности закладных изделий: Гор. ц-50÷60.
2. Узлы установки закладных изделий см. серию 1.427.1-3 вып.1.

Привязан			ТП 901-3-247.88		КЖ.Ц.07.000.
	Провер.	Антонова	Колонна (1КФ49-1-1)	Стадия	Масса	Масштаб
	Инж.	Мирошниченко		Р	1,1т	1:50
	Рук.гр.	Антонова		Лист	Листов 1
	ГИП	Кузнецов		ЦНИИЭП инженерного оборудования г. Москва	
	Н. контр.	Бабкова			
Инв.№	Нач.отд.	Данилевич			

Инв.№ подл. | Подпись и дата | Взам. инв.№

Копировал: Хюппенен Формат А3

Альбом 5

Рис.1

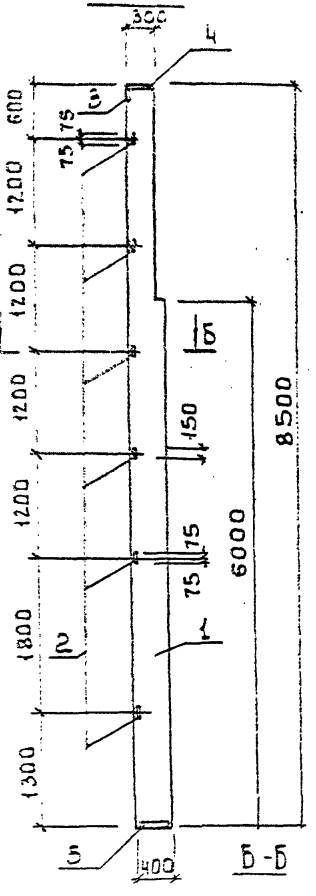

Рис.2

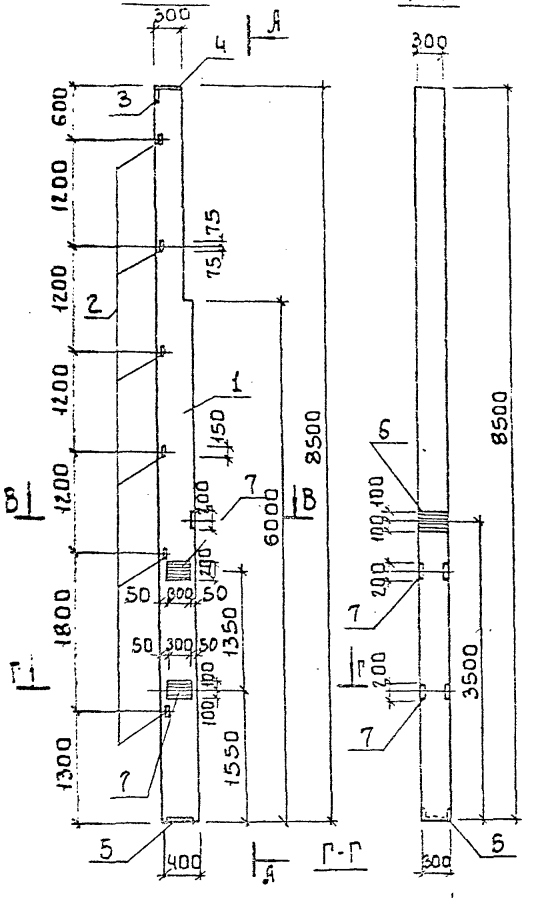

А-А

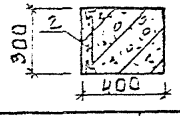

В-В

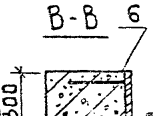

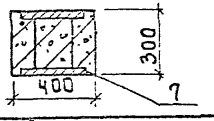

Обозначение	Марка	Рис.
901-3-247.88-КЖ.И.08.000	6КФ85-1-1	1
-01	6КФ85-1-2	2

Привязан

Инв.№

Формат	Зона	Поз.	Обозначение	Наименование	Кол.	Примеч.
				Сборочные единицы		
		1	1.427.1-3.1-2.00-021-026	6КФ85-1	1	
		2	1.427.1-3.2-0.20.0	Изделие закладное МН28	12	
		3	1.427.1-3.2-0.06.0	Изделие закладное МН1	2	
		4	1.427.1-3.2-0.07.0	Изделие закладное МН2	2	
		5	1.427.1-3.2-0.012-01	Изделие закладное МН8	2	
				Переменные данные для исполнений		
				901-3-247.88-КЖ.И.08.000-Г1		
				Сборочные единицы		
		6	1.427.1-3.2-0.10.0	Изделие закладное МН5	1	
		7	1.427.1-3.2-0.15.0	Изделие закладное МН13	2	

Ведомость расхода стали на дополнительные закладные изделия на элемент, кг

Марка элемента	Изделия закладные												Общий расход
	Арматура класса					Прокат марки							
	А-III			Вр-I		Вст.3 кп2							
	ГОСТ 5781-82			ГОСТ 6727-80		ГОСТ 8509-86			ГОСТ 82-70		ГОСТ 103-76		
	ф10	ф12	ф14	ф4	Итого	L63×5	L90×6	Итого	8×300	10×300	8×200	Итого	
6КФ85-1-1	2.66	1.2	2.08	0.88	6.82	8.4	5	13.4	5.7	4.7		10.4	30.62
6КФ85-1-2	2.76	1.2	2.08	0.88	11.92	8.4	5	13.4	9.5	4.7	12.8	27.0	52.32

1. Покрытие поверхности закладных изделий: Гор.ц. 50:60.
2. Узлы установки закладных изделий см. серию 1.427.1-3, Вып.1.

Провер.	Антонова	
Инж.	Чирошниченко	
Рук.гр.	Антонова	
ГИП	Кузнецов	
Н.контр.	Бабикова	
Нач.отд.	Данилевский	

ТП 901-3-247.88 КЖ.И.08.000.

Колонна (6КФ-85-1-1; 6КФ-85-1-2)

Стадия	Масса	Масштаб
Р	2400	1:50
Лист	Листов 1	

ЦНИИЭП инженерного оборудования г. Москва

23446-05

Копировал: Боброва

Формат А3

Инв.№ подл. | Подпись и дата | Взам. инв.№

Альбом 5

Формат	Зона	Поз.	Обозначение	Наименование	Кол.	Примеч.
				Документация		
			901-3-247.88-КЖ.И.10.000 СБ	Сборочный чертеж		
			КЖ.И. РС 2	Ведомость расхода стали на дополнительные изделия на элемент, кг		
				Сборочные единицы		
		1	1.020-1/83. 2.1. 08	Колонна 2К03.36-2.1	1	
			Переменные данные для исполнений			
				901-3-247.88-КЖ.И.10.000		
				Сборочные единицы		
		2	1.020-1/83; 2-15 24-06	Изделие закладное МН-33	5	
		3	1.020-1/83; 2-15 24-09	Изделие закладное МН-41	2	
		4	1.020-1/83; 2-15 24-08	Изделие закладное МН-40	6	
				901-3-247.88-КЖ.И.10.000-01		
				Сборочные единицы		
		2	1.020-1/83. 2-15 24-06	Изделие закладное МН-33	5	
		4	1.020-1/83. 2-15 24-08	Изделие закладное МН-40	8	
		5	1.020-1/83. 2-15 24-07	Изделие закладное МН-34	4	
		6	1.020-1/83. 2-15 26-01	Изделие закладное МН-28	1	

Инв.№ подл. | Подпись и дата | Взам. инв.№

Привязан

Инв.№

Гл. инж.	Ахмадеев	
Нач. отд.	Ковальчук	
Гл. спец.	Ахмадеев	
Ст. инж.	Аркадьева	
ГИП	Кузнецов	
Н. контр.	Бабиксов	

ТП 901-3-247.88 -КЖ.И.10.000

Колонна 2К03.36-2.1а ... 2К03.36-2.1г

Стадия	Лист	Листов
Р	1	2

ЦНИИЭП инженерного оборудования г. Москва

Альбом 5

Формат	Зона	Поз.	Обозначение	Наименование	Кол.	Примеч.
				901-3-247.88-КЖ.И.10.000-02		
				Сборочные единицы		
		2	1.020-1/83. 2-15 24-06	Изделие закладное МН-33	5	
		4	1.020-1/83. 2-15 24-08	Изделие закладное МН-40	2	
		5	1.020-1/83. 2-15 24-07	Изделие закладное МН-34	5	
				901-3-247.88-КЖ.И.10.000-03		
				Сборочные единицы		
		2	1.020-1/83. 2-15 24-06	Изделие закладное МН-33	5	
		3	1.020-1/83. 2-15 24-09	Изделие закладное МН-41	2	
		4	1.020-1/83. 2-15 24-08	Изделие закладное МН-40	6	
		7	1.020-1/83. 2-15 26	Изделие закладное МН-27	2	
				901-3-247.88-КЖ.И.10.000-04		
				Сборочные единицы		
		3	1.020-1/83. 2-15 24-09	Изделие закладное МН-41	3	
		4	1.020-1/83. 2-15 24-08	Изделие закладное МН-40	3	
		7	1.020-1/83. 2-15 26	Изделие закладное МН-27	1	
		8	1.020-1/83. 2-15 23	Изделие закладное МН-13	8	
		9	1.020-1/83. 2-15 24	Изделие закладное МН-19	1	
				901-3-247.88-КЖ.И.10.000-05		
				Сборочные единицы		
		4	1.020-1/83. 2-15 24-08	Изделие закладное МН-40	6	
		6	1.020-1/83. 2-15 26-01	Изделие закладное МН-28	1	
		8	1.020-1/83. 2-15 23	Изделие закладное МН-13	16	
		9	1.020-1/83. 2-15 24	Изделие закладное МН-19	2	

Инв.№ подл. | Подпись и дата | Взам. инв.№

Привязан

Инв.№

ТП 901-3-247.88 -КЖ.И.10.000 Лист 2

Копировал: Боброва Формат А4

Альбом 5

Рис.1

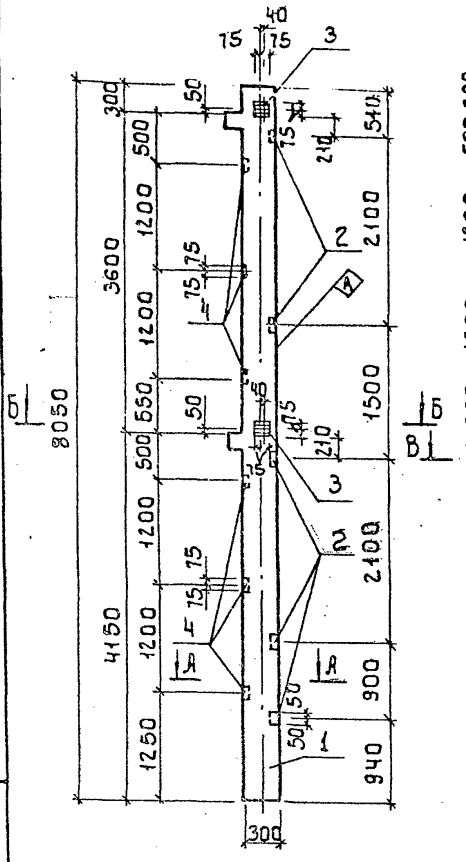

Рис.2

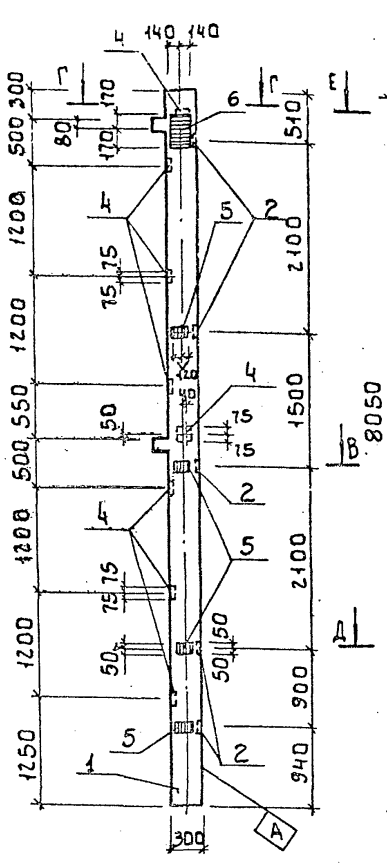

Рис.3

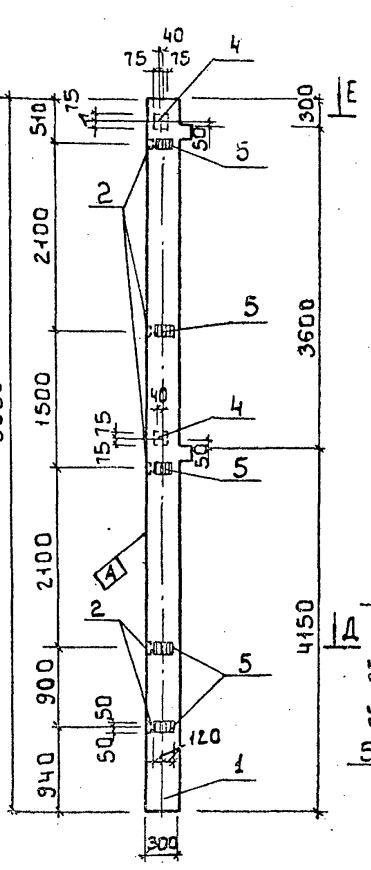

А-А

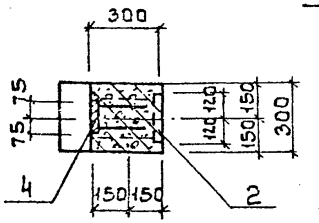

Г-Г

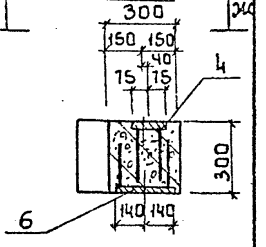

Б-Б

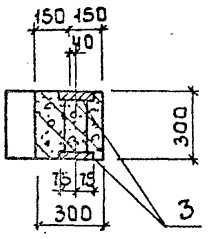

Д-Д

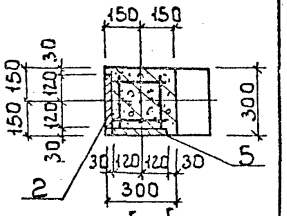

В-В

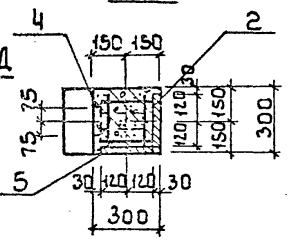

Е-Е

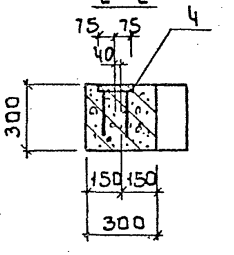

Ж-Ж

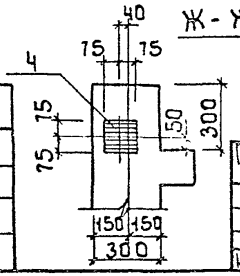

Обозначение	Марка	Рис.
901-3-247.88 КЖИ.10.000	2КО3.36-2.1[а]	1
-01	2КО3.36-2.1[б]	2
-02	2КО3.36-2.1[в]	3

Привязан

Инв.№

Провер.	Архипова	
Инж.	Мирошниченко	
Рук. гр.	Антонова	
ГИП	Кузнецов	
Н. контр.	Бабикова	
Нач. от А.	Данилевский	

ТП 901-3-247.88 КЖИ.10.000 СБ

Сборочный чертеж

Стадия	Масса	Масштаб
Р	1.845	1:50
Лист 1	Листов 2	

ЦНИИЭП инженерного оборудования г. Москва

Инв.№ подл. | Подпись и дата | Взам. инв.№

23146-05

Копировал: Боброва

Формат: А3

Альбом 5

Рис.4

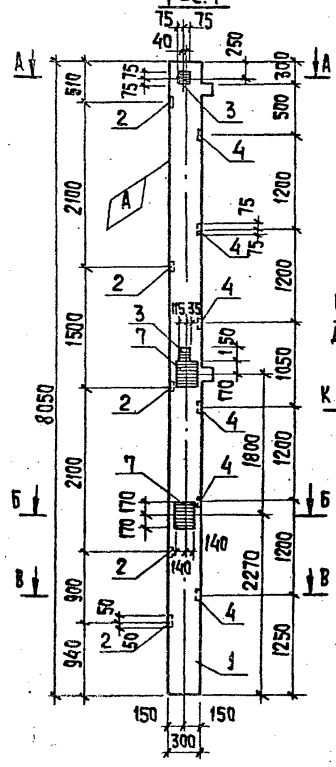

Рис.5

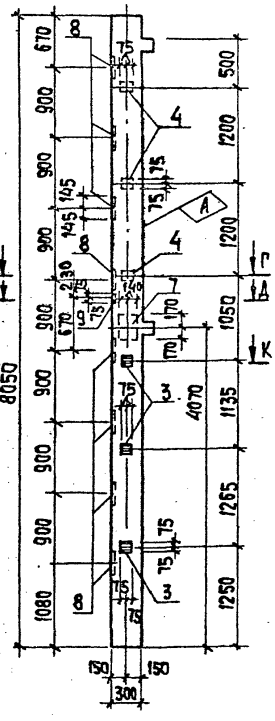

Рис.6

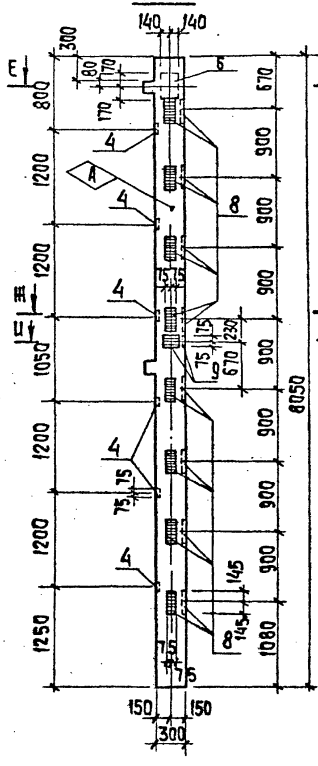

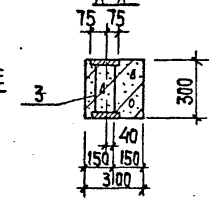

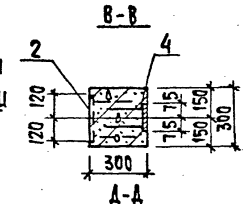

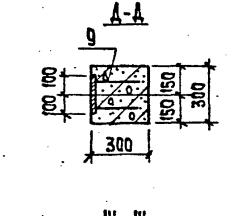

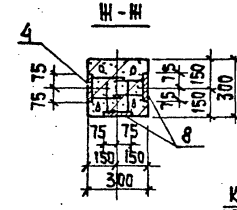

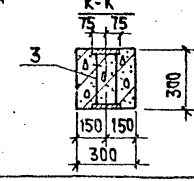

1. Покрытие поверхностей закладных изделий - Гор. Ц. 50-60.
2. Знак Ⓐ нанести несмываемой краской.
3. Узлы установки закладных изделий смотрите серию 1.020-1/83.2-1.

Обозначение	Марка	Рис.
901-3-247.88 - КЖ.Ц.10.000-03	2КО336-2Iв	4
-04	2КО336-2Iд	5
-05	2КО336-2Iе	6

Привязан

Инв. №

ТП 901-3-247.88 КЖ.Ц.10.000 ОБ

Лист 2

Копировал: Хюппенен Формат А3

Инв. № подл. | Подпись и дата | Взам. инв. №

Альбом 5

Рис.1

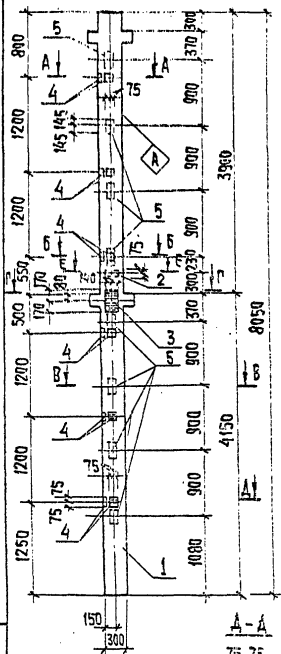

Рис.2

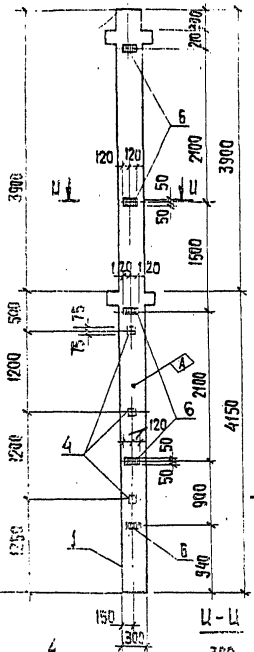

А - А

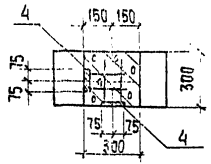

Б - Б

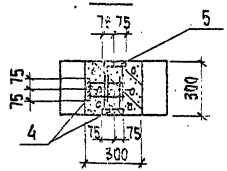

В - В

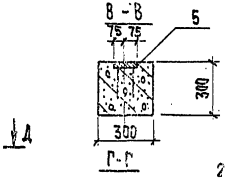

Г - Г

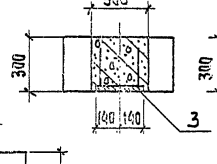

Е - Е

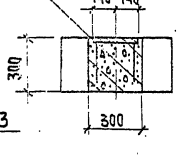

А - А

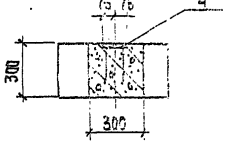

Ц - Ц

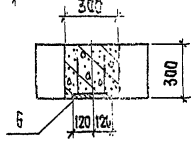

Формат	Зона	Поз.	Обозначение	Наименование	Кол.	Примечание
				Документация		
			901-3-247.88 - КЖ.Ц. ВС2	Ведомость расхода стали на		
				дополнительные закладные		
				изделия на элемент, кг.		
				Сборочные единицы		
		1	1.020 - 1/83.2.1 08	Колонна 2КД 3.36-2.4	1	
			Переменные	Данные для исполнений:		
				901-3-247.88 - КЖ.Ц. 11.000		
				Сборочные единицы		
		2	1.020 - 1/83.2-15 24	Изделие закладное МН19	1	
		3	1.020 - 1/83.2-15 26	Изделие закладное МН27	1	
		4	1.020 - 1/83.2-15 24-08	Изделие закладное МН40	12	
		5	1.020 - 1/83.2-15 23	Изделие закладное МН13	8	
				901-3-247.88 - КЖ.Ц. 11.000-01		
				Сборочные единицы		
		4	1.020 - 1/83.2-15 24-08	Изделие закладное МН40	3	
		6	1.020 - 1/83.2-15 24-06	Изделие закладное МН33	5	

1. Покрытие поверхностей закладных изделий - Гор.ц.50-60.
2. Знак Ⓐ нанести несмываемой краской.
3. Узлы установки закладных изделий смотрите документ 1.020 - 1/83.2-1.0091.

Обозначение	Марка	Рис.
901-3-247.88 КЖ.Ц.11.000	2КД3.36-2.4	1
- 01	2КД3.36-2.4	2

Привязки

Инв. № подл. | Подпись и дата | Взам. инв. №

Инв. №

Провер.	Архипова	
Инж.	Мирошниченко	
Рук. гр.	Антонова	
ГИП.	Кузнецов	
Н. контр.	Бабикова	
Нач. отд.	Данилевской	

ТП 901-3-247.88 КЖ.Ц. 11.000

Колонна (2КД3.36-2.4ч; 2КД3.36-2.4в)

Стадия	Масса	Масштаб
Р	1879	1:50
Лист	Листов 1	

ЦНИИЭП Инженерного оборудования г. Москва

Копировал: Хюппенен

Формат А3

Альбом 5

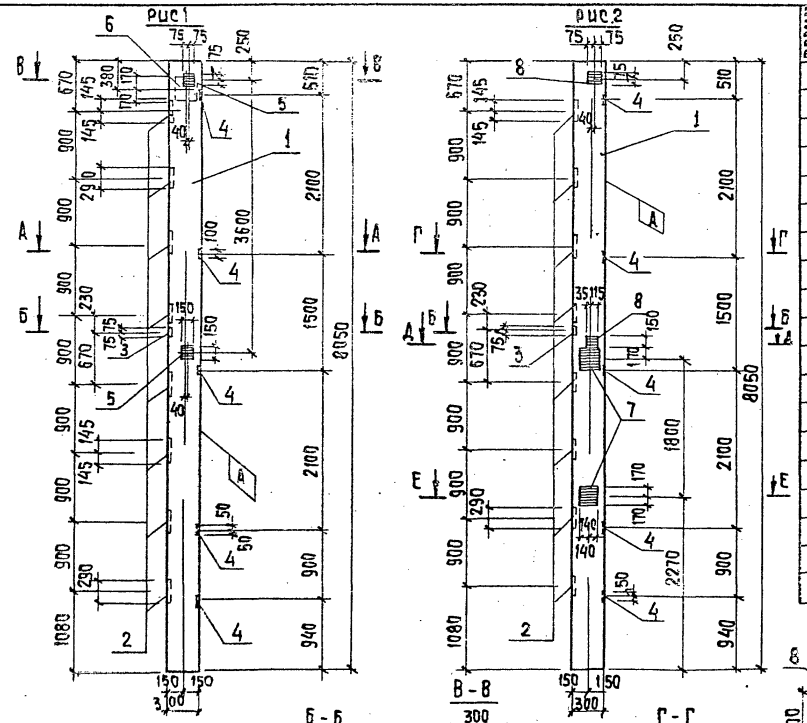

Формат	Зона	Поз.	Обозначение	Наименование	Кол.	Примеч.
				Документация		
			901-3-247.88- КЖ.И.РС2	Ведомость расхода стали на дополнительные закладные изделия на элемент, кг.		
				Сборочные единицы		
		1	1.020-1/83.2.1 08-04	Колонна 2К3.36-1	1	
		2	1.020-1/83.2-15 23	Изделие закладное МН-13	8	
		3	1.020-1/83.2-15 24	Изделие закладное МН-19	1	
		4	1.020-1/83.2-15 24-06	Изделие закладное МН-33	5	
			Переменные	данные для исполнений		
				901-3-247.88-КЖ.И.12.000		
				Сборочные единицы		
		5	1.020-1/83.2-15 24-08	Изделие закладное МН-40	2	
		6	1.020-1/83.2-15 26-01	Изделие закладное МН-28	1	
				901-3-247.88 КЖ.И.12.000-01		
				Сборочные единицы		
		7	1.020-1/83 2-15 26	Изделие закладное МН-27	2	
		8	1.020-1/83 2-15 24-09	Изделие закладное МН-41	2	

1. Покрытие поверхностей закладных изделий-Гор.ц.50-60.
2. Знак Ⓐ нанести несмываемой краской.
3. Узлы установки закладных изделий смотрите документ. 1.020-1/83.2-1.0041.

Обозначение	Марка	Рис.
901-3-247.88-КЖ.И.12.000	2К3.36-1а	1
-01	2К3.36-1б	2

Привязан

Инв. №

Пров.	Архипова	
Инженер.	Голованова	
Рук. гр.	Антонова	
ГИП	Кузнецов	
Н. контр.	Бабикова	
Нач. отд.	Данилевский	

ТП 901-3-247.88 КЖ.И.12.000

Колонна (2К3.36-1а; 2К3.36-1б)

Стадия	Масса	Масштаб
Р	1811	1:50
Лист	Листов	

ЦНИИЭП инженерного оборудования г. Москва

Копировал Люпенен

Формат А3

23446-05

Альбом 5

Марка элемента	Изделия закладные. Арматура класса А-I	Арматура класса А-III ГОСТ 5781-82							
	ф6	Итого	ф8	ф12	ф14	ф16	ф22	Итого	Всего
К72-4-1	0.2	0.2		5.6	2.8		1.4	9.8	10.0
К72-4-2	0.2	0.2		2.8	2.8		1.4	7.0	7.2
К72-4-3	0.4	0.4		5.6	3.4		2.8	11.8	12.2
К72-4-4	0.4	0.4		2.8	3.4		2.8	9.0	9.4
К72-4-5	0.2	0.2		1.65	2.0	3.7	1.4	8.75	8.77
К72-4-6	0.6	0.6		3.05	8.4		4.2	15.65	16.25

Марка элемента	Изделия закладные. Прокат марки Вст.3 кп2 ГОСТ 8509-86	ГОСТ 82-70							Общий расход
	L63×5	Итого	-10×300	-10×250	-10×200	-16×120	-12×100	-12×250	Итого	
К72-4-1				7.7	18.4				26.1	36.1
К72-4-2				7.7	9.2				16.9	24.1
К72-4-3				13.4	18.4				31.8	44.0
К72-4-4				13.4	9.2				22.6	32.0
К72-4-5	7.2	7.2		5.7		30.2	35.8	18.8	90.5	106.47
К72-4-6	7.2	7.2	14.2	23.1		30.2	35.8		103.3	126.75

Привязан

Инв.№

Взам. инв.№ | Подпись и дата | Инв.№ подл.

Провер.	Антонова	
Инж.	Мирошниченко	
Рук.гр.	Антонова	
ГИП	Кузнецов	
Н.контр.	Бабикова	
Нач.отд.	Данилевский	

тп 901-3-247.88 КЖ.И. РС1

Ведомость расхода стали на дополнительные закладные изделия на элемент, кг

Стадия	Лист	Листов
Р		1

ЦНИИЭП инженерного оборудования г. Москва

Формат: А4

Альбом 5

Марка элемента	Изделия закладные. Арматура класса А-III ГОСТ 5781-82						Прокат марки Вст3кп2 ГОСТ 82-70					Всего
	ф8	ф12	ф14	ф16	ф18	Итого	S=6	S=8	S=10	S=12	Итого	
2КО3.36-2.1а	2.00	8.80				10.80	5.65	11.28			16.93	27.73
2КО3.36-2.1б	3.60	9.14	2.34			15.08	10.17	11.28	7.47		28.92	44.00
2КО3.36-2.1в	4.00	2.24				6.24	14.30	2.82			14.12	20.36
2КО3.36-2.1г	2.00	9.16			7.68	18.84	5.65	11.28		17.94	34.87	53.71
2КО3.36-2.1д		8.74		26.52	3.84	39.10		8.46		44.60	53.06	92.16
2КО3.36-2.1е		11.06	2.34	53.04		66.44		8.46	7.47	71.26	87.19	153.63
2К3.36-1а	2.00	4.50	2.34	26.52		35.36	5.65	2.82	7.47	35.63	51.57	86.93
2К3.36-1б	2.00	4.52		26.52	7.68	40.72	5.65	2.82		53.57	62.04	102.76
2КД3.36-2.4а		13.70		26.52	3.84	46.06		16.92		44.60	61.52	107.58
2КД3.36-2.4б	2.00	3.36				5.36	5.65	4.23			9.88	15.24

Привязан

Инв.№

Взам. инв.№ | Подпись и дата | Инв.№ подл.

Провер.	Антонова	
Инж.	Головачева	
Рук.гр.	Антонова	
ГИП	Кузнецов	
Н.контр.	Бабикова	
Нач.отд.	Данилевский	

тп 901-3-247.88 КЖ.И. РС2

Ведомость расхода стали на дополнительные закладные изделия на элемент, кг

Стадия	Лист	Листов
Р		1

ЦНИИЭП инженерного оборудования г. Москва

Копировал: Баброва

23446-05

Формат: А4

Альбом 5

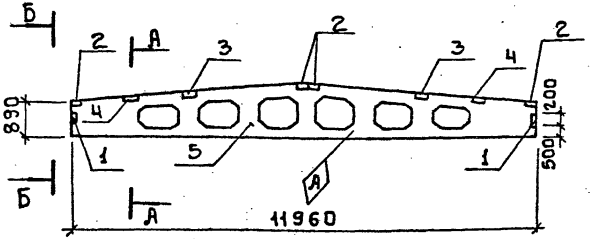

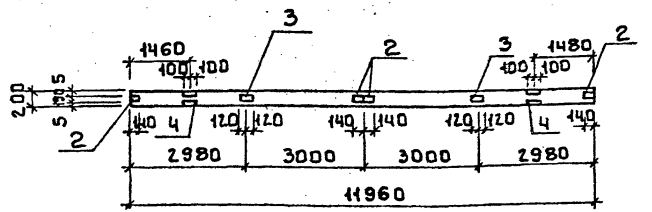

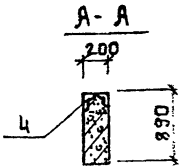

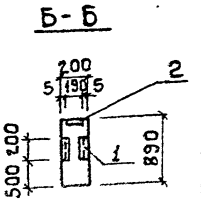

Обозначение	Марка
901-3-247.88 -КЖ.И.21.000	1БДР12-2АIIIт-1
-С1	1БДР12-3АIIIт-1
-02	1БДР12-5АIIIт-1

Привязан

Инв.№

Форм.	Зона	Поз	Обозначение	Наименование	Кол.	Прим.
				Сборочные единицы		
		1	1.030-1.0-3-2210	Изделие закладное МД1	2	
		2	1.400-6/76, Вып.1	МЧ-1-2	4	
		3	1.400-6/76, Вып.1	МЧ-3-3	2	
		4	1.400-6/76. Вып.1	МЧ-22	2	
			Переменные данные для исполнений			
				901-3-247.88-КЖ.И.21.000		
				Сборочные единицы		
		5	1.462.1-3/80.1-1-13	1БДР12-2АIIIт	1	
				901-3-247.88-КЖ.И.21.000-01		
				Сборочные единицы		
		5	1.462.1-3/80.1-1-14	1БДР12-3АIIIт	1	
				901-3-247.88-КЖ.И.21.000-02		
				Сборочные единицы		
		5	1.462.1-3/80.1-1-16	1БДР12-5АIIIт	1	

Ведомость расхода стали на дополнительные закладные изделия на элемент, кг

Марка элемента	Изделия закладные								
	Арматура класса			Итого	Прокат марки			Итого	Всего
	A-I	A-III			Вст3кп2				
	ГОСТ 5781-82				ГОСТ 8510-86		ГОСТ 103-76		
	ф6	ф8	ф10		180-60-8	110-70-8	S=6		
1БДР12-2АIIIт-1 1БДР12-3АIIIт-1 1БДР12-5АIIIт-1	0.2	2.6	0.4	3.2	4.8	10.4	9.8	24.8	28.0

1. Узлы установки закладных изделий см. серию 1.462.1-3/80.1-2 л. 3,4.
2. Покрытие поверхности закладных изделий - гор.ц. 50÷60.

Пров.	Певцева	
Инж.	Пирошниченко	
Рук.гр.	Антонова	
ГИП	Кузнецов	
Н.контр.	Бабикова	
Нач.ОТА	Данилевский	

тп 901-3-247.88 КЖ.И.21.000

Балка стропильная

Стадия	Масса	Масштаб
Р	4.7	1:100
Лист	Листов 1	

ЦНИИЭП инженерного оборудования г. Москва

Копировал: Боброва

23446-05

Формат: А3

Альбом 5

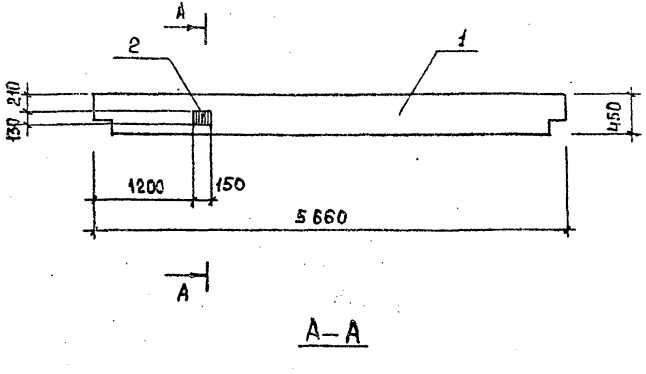

А–А

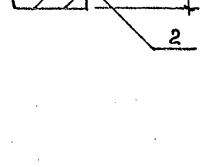

Формат	Зона	Поз.	Обозначение	Наименование	Кол. шт.	Примеч.
				Сборочные единицы		
		1	1.020-1/83 3-1 08-01	Ригель		
				РЛП 4.57-45	1	
		2	1.020-1/83 3-3.28	Изделие закладное		
				МН 33	1	

Ведомость расхода стали на дополнительные закладные детали на 1 элемент.

Марка элемента	Изделия арматурные									Всего
	Арматура класса				Прокат марки					
	А-III				В ст 3 кп 2					
	ГОСТ 5781-82				ГОСТ 103-70					
	ф12			Итого	-10х130				Итого	
РЛП 4.57-45 А	0.88			0.88	1.53				1.53	2.41

1. Закладное изделие крепить к пространственному каркасу при помощи отдельных стержней.
2. Покрытие поверхностей закладного изделия: Гор. ц. 50-60.

Провер.	Антонова	
Инж.	Мирошниченко	
Рук. гр.	Антонова	
ГИП	Кузнецов	
Н. контр.	Бабикова	
Нач. отд.	Даниловский	

ТП 901-3-247.88 КЖИ.22.000

Ригель

Стадия	Масса	Масштаб
Р	1920	1:50
Лист	Листов 1	

ЦНИИЭП инженерного оборудования г. Москва

Формат А3

Инв. № подл. | Подпись и дата | Взам. инв. №

Альбом 5

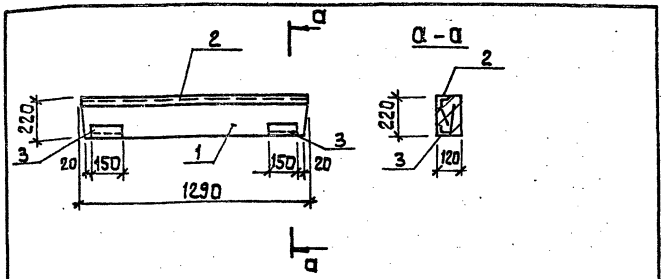

Формат	Зона	Поз.	Обозначение	Наименование	Кол.	Примеч.
				Сборочные единицы		
		1	1.038.1-1.1 090000-01	Перемычка		
				3ПБ 13-37	1	
		2		Изделие закладное МН5Ф8	1.3	п.м.
		3		Изделие закладное МН5Ф2	2	

Ведомость расхода стали на дополнительные закладные изделия на элемент, кг

Марка элемента	Изделия закладные				
	Арматура класса А-III ГОСТ 5781-82		Прокат марки Вст3кп2 ГОСТ 8509-86		Всего
	Ф8	Итого	L50×5	Итого	
3ПБ 13-37а	0.92	0.92	6.15	6.15	7.07

Покрытие поверхностей закладных изделий - гор. Ц50-60

Пров.	Антонова		
Ст. инж.	Архипова		
Рук. гр.	Антонова		
ГИП	Кузнецов		
Н. конт.	Бобрикова		
Нач. отд.	Данилевский		

тп 901-3-247.88 КЖИ.23.000

Перемычка (3ПБ 13-37а)

Стадия	Масса	Масштаб
Р	85	1:50
Лист	Листов 1	

ЦНИИЭП инженерного оборудования г. Москва

Инв. № подл. | Подпись и дата | Взам. инв. №

Формат А4

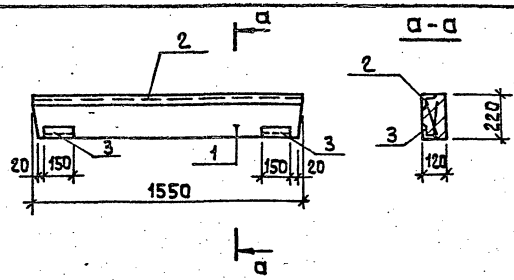

Формат	Зона	Поз.	Обозначение	Наименование	Кол.	Примеч.
				Сборочные единицы		
		1	1.038.1-1.1 090000-02	Перемычка		
				3ПБ 16-37	1	
		2	1.400-15.81	Изделие закладное МН5Ф8	1.55	п.м.
		3	1.400-15.81.540-03	Изделие закладное МН5Ф2	2	

Ведомость расхода стали на дополнительные закладные изделия на элемент, кг

Марка элемента	Изделия закладные				
	Арматура класса А-III ГОСТ 5781-82		Прокат марки Вст3кп2 ГОСТ 8509-86		Всего
	Ф8	Итого	L50×5	Итого	
3ПБ 16-37а	1.02	1.02	7.09	7.09	8.11

Покрытие поверхностей закладных изделий - гор. Ц50-60

Пров.	Антонова		
Ст. инж.	Архипова		
Рук. гр.	Антонова		
ГИП	Кузнецов		
Н. конт.	Бобрикова		
Нач. отд.	Данилевский		

тп. 901-3-247.88 КЖИ.24.000

Перемычка (3ПБ 16-37а)

Стадия	Масса	Масштаб
Р	102	1:50
Лист	Листов 1	

ЦНИИЭП инженерного оборудования г. Москва

23446-03

Копировал: Алешицкова

Формат А4

Альбом 5

Рис. 1

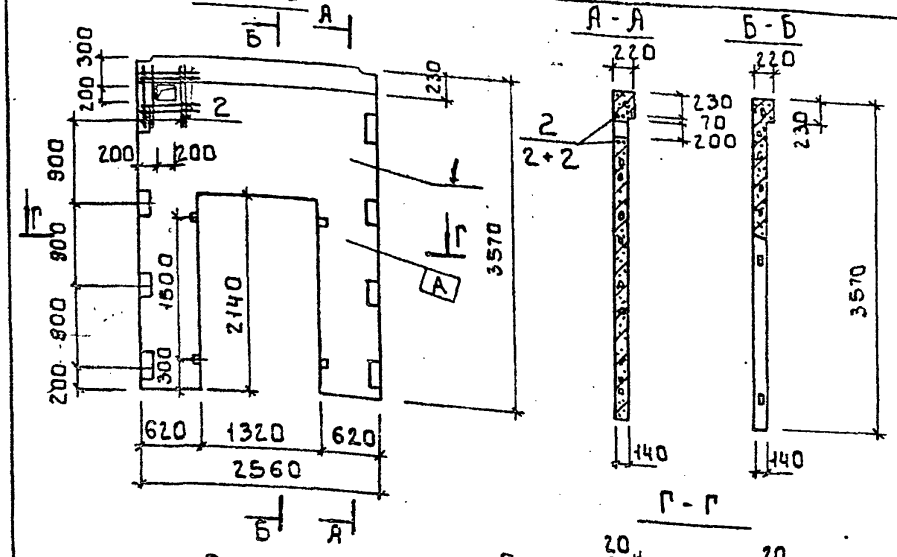

Рис. 2

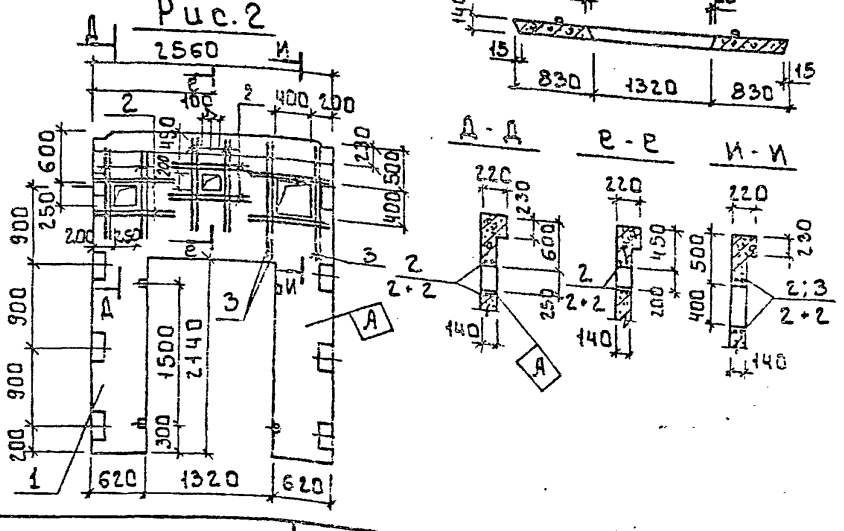

Формат	Зона	Поз.	Обозначение	Наименование	Кол.	Примеч.
				Сборочные единицы		
		1	1.020-1/83.4-1 21-01	Диафрагма жесткости 1ДП26.36	1	
				Переменные данные для исполнений		
				901-3-247.88-КЖ.И.30.000		
				Детали		
Бч		2	901-3-247.88 - КЖ.И. 30.001	ф10AIII ГОСТ5781-82; ℓ=1050	8	0.65кг
				901-3-247.88-КЖС.И 30.000-01		
				Детали		
Бч		2	901-3-247.88 - КЖ.И. 30.001	ф10AIII ГОСТ5781-82; ℓ=1050	28	0.65кг
Бч		3	2	ф10AIII ГОСТ 5781-82; ℓ=1200	4	0.75кг

1 Конструкцию головы диафрагмы изменить на основании данного чертежа при помощи деревянного вкладыша; КР-40 в количестве 2 штук - аннулируется.

2 В диафрагме 1ДП 26.36-2 окаймляющие стержни вокруг отверстий Все поз. 2 кроме оговоренных.

Ведомость расхода стали на дополнительную арматуру, кг

Марка элемента	Изделия арматурные. Арматура класса А-III ГОСТ 5781-82 ф10		Итого	Всего
1ДП 26.36-1	5.2		5.2	5.2
1ДП 26.36-2	21.2		21.2	21.2

Обозначение	Марка	Рис.
901-3-247.88-КЖ.И 30.000	1ДП26.36-1	1
-01	1ДП26.36-2	2

Привязан:

Инв.№

Пров.	Антонова	
Ст. инж.	Архипова	
Рук. гр.	Антонова	
ГИП	Кузнецов	
Н. контр.	Бобикова	
Нач. отд.	Данилевский	

ТП 901-3-247.88 КЖ.И.30.000

Диафрагма жесткости (1ДП 26.36-1 1ДП 26.36-2)

Стадия	Масса	Масштаб
Р	2630	1:50

Лист | Листов 1

ЦНИИЭП инженерного оборудования г. Москва

Инв.№ подл. | Подпись и дата | Взам. инв.№

Копировал: Баброва

Формат: А3

23446-05

Альбом 5

Рис. 1

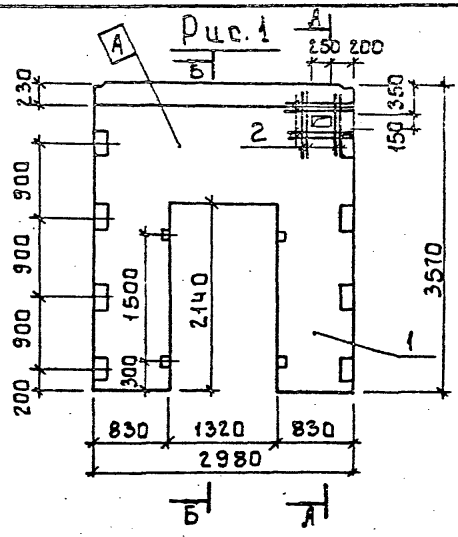

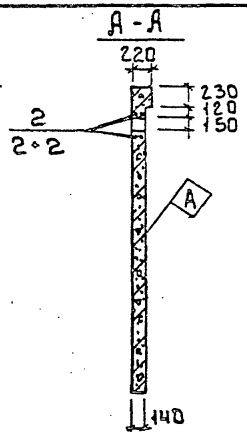

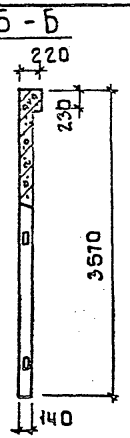

Формат	Зона	Поз.	Обозначение	Наименование	Кол.	Примечание
				Сборочные единицы		
		1	1.020-1/83.4-1 31-01	Диафрагма жесткости 1ДП30.36	1	
			Переменные данные для исполнений			
				901-3-247.88-КЖ.И.31.000		
				Детали		
БЧ		2	901-3-247.88-КЖ.И.31.001	ф10АIII ГОСТ 5781-82; L=1050	8	0.65кг
				901-3-247.88-КЖ.И.31.000-01		
				Детали		
БЧ		2	901-3-247.88 КЖ.И.31.002	ф10АIII ГОСТ 5781-82; L=1050	14	0.65кг
БЧ		3	КЖ.И.31.003	ф10АIII ГОСТ 5781-82 L=1400	4	0.87кг

1 Конструкцию головы диафрагмы изменить на основании данного чертежа при помощи деревянного вкладыша; КР-41 в количестве 2 штук аннулируется.

Рис. 2

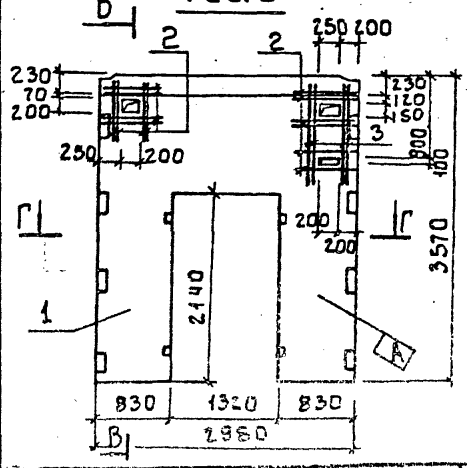

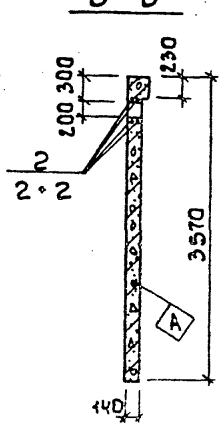

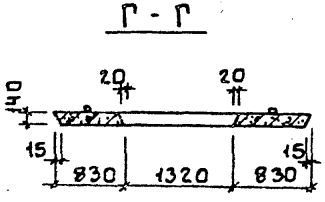

Ведомость расхода стали на дополнительную арматуру, кг.

Марка элемента	Изделия арматурные			Всего
	Арматура класса А-III ГОСТ 5781-82			
	ф10		Итого	
1ДП30.36-1	5.2		5.2	5.2
1ДП30.36-2	13.9		13.9	13.9

Обозначение	Марка	Рис.
901-3-247.88-КЖ.И.31.000	1ДП30.36-1	1
-01	1ДП30.36-2	2

Привязан

Инв. №

Пров.	Антонова	
Инж.	Архипова	
Рук. гр.	Антонова	
ГИП	Кузнецов	
Н. контр.	Бабикова	
Нач. отд.	Данилевский	

ТП 901-3-247.88 КЖ.И.31.000

Диафрагма жесткости (1ДП30.36-1, 1ДП30.36-2)

Стадия	Масса	Масштаб
Р	3230	1:50
Лист	Листов 1	

ЦНИИЭП инженерного оборудования г. Москва

Инв. № подл. | Подпись и дата | Взам. инв. №

Копировал: Боброва

Формат: А3

Альбом 5

Рис.1

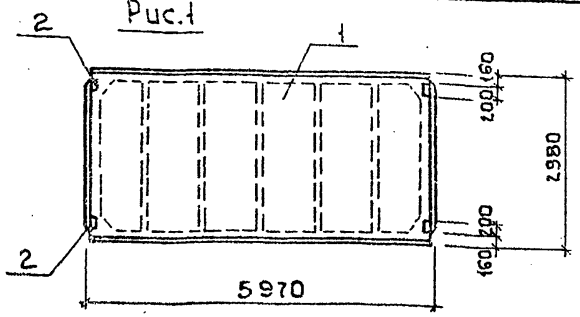

Рис.2

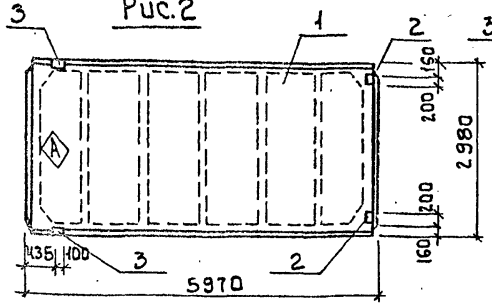

Рис.3

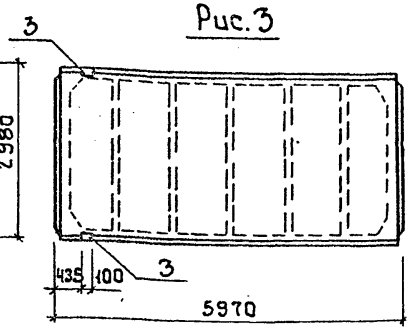

Формат	Зона	Поз.	Обозначение	Наименование	Кол.	Примеч.
				Документация		
			1.465.1-10/82. Вып.1	Комплексные ж.-б. плиты		
				покрытий одноэтажных		
				промышленных зданий		
				Сборочные единицы		
		1	1.465.1-10/82. Вып.1	Плита покрытия 1ПГ-2АIVт-60ВБН-200М	1	
			Переменные данные для исполнений			
				901-3-247.88-КЖ.И.41.000		
				Сборочные единицы		
		2	ГОСТ 22701.5-77	Изделие закладное М8	4	
				901-3-247.88-КЖ.И.41.000-01		
				Сборочные единицы		
		2	ГОСТ 22701.5-77	Изделие закладное М8	2	
		3	ГОСТ 22701.5-77	Изделие закладное М9	2	
				901-3-247.88-КЖ.И.41.000-02		
				Сборочные единицы		
		3	ГОСТ 22701.5-77	Изделие закладное М9	2	

Ведомость расхода стали на дополнительные закладные изделия на элемент, кг

Марка элемента	Изделия закладные								Всего
	Арматура класса			Прокат марки					
	А-III			ВСт3 кп2					
	ГОСТ 5781-82			ГОСТ 8509-86		ГОСТ 103-76			
	ф10	ф14	Итого	L70×8	Итого	S=8		Итого	
1ПГ-2АIVт-1-60ВБН-200М	1.6	—	1.6	—	—	5.2		5.2	6.8
1ПГ-2АIVт-2-60ВБН-200М	1.42	0.2	1.62	1.68	1.68	2.6		2.6	5.9
1ПГ-2АIVт-3-60ВБН-200М	0.62	0.2	0.82	1.68	1.68	—		—	2.5

1 Узлы установки закладных изделий см. ГОСТ 22701.0-77.
2 Покрытие поверхностей закладных изделий - ГОР.Ц 50-60.

Обозначение	Марка	Рис.
901-3-247.88 КЖ.И.41.000	1ПГ-2АIVт-1-60ВБН-200М	1
-01	1ПГ-2АIVт-2-60ВБН-200М	2
-02	1ПГ-2АIVт-3-60ВБН-200М	3

Привязан

Инв.№

Провер.	Антонова	
Инж.	Мирошниченко	
Рук.гр.	Антонова	
ГИП	Кузнецов	
Н.контр.	Бабикова	
Нач.отд.	Данилевский	

ТП 901-3-247.88 КЖ.И.41.000.

Плиты покрытия
1ПГ-2АIVт-1-60ВБН-200М
1ПГ-2АIVт-2-60ВБН-200М
1ПГ-2АIVт-3-60ВБН-200М)

Стадия	Масса	Масштаб
Р	2,92т	1:100
Лист	Листов 1	

ЦНИИЭП инженерного оборудования г.Москва

Инв.№ подл. | Подпись и дата | Взам.инв.№

23446-05

Альбом 5

Рис.1

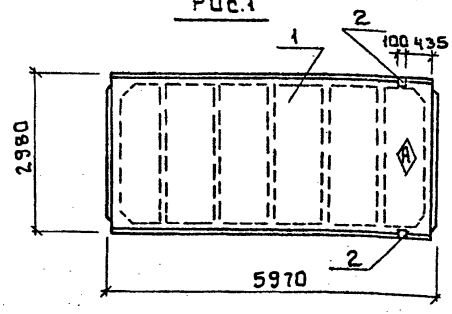

Рис.2

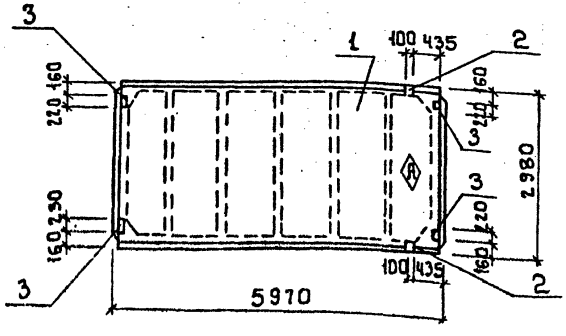

Формат	Зона	Поз.	Обозначение	Наименование	Кол.	Примеч.
				Документация		
			1.465.1-10/82. Вып.1	Комплексные ж-б. плиты		
				покрытий одноэтажных		
				промышленных зданий		
				Сборочные единицы		
		1	1.465.1-10/82 Вып.1	1ПГ-4АIIIт-6ОВБН-200м	1	
			Переменные данные для исполнений			
				901-3-247.88 -КЖ.И.42.000		
				Сборочные единицы		
		2	ГОСТ 22701.5-77	Изделие закладное М9	2	
				901-3-247.88-КЖ.И.42.000-01		
				Сборочные единицы		
		2	ГОСТ 22701.5-77	Изделие закладное М9	2	
		3	ГОСТ 22701.5-77	Изделие закладное М8	4	

Ведомость расхода стали на дополнительные закладные изделия на элемент, кг

Марка элемента	Изделия закладные											Всего	Общий расход
	Арматура класса				Прокат марки								
	А-III				В Ст.3 кп2								
	ГОСТ 5781-82				ГОСТ 8509-86				ГОСТ 103-76				
	ф10	ф14		Итого	Ш70×8			Итого	-8×100		Итого		
1ПГ-4АIIIт-1-6ОВБН-200м		0.2		0.2	1.68			1.68				1.88	1.88
1ПГ-4АIIIт-2-6ОВБН-200м	1.6	0.2		1.8	1.68			1.68	5.2		5.2	8.68	8.68

1. Узлы установки закладных изделий см. ГОСТ 22701.0-77.
2. Покрытие поверхностей закладных изделий - ГОРп 50-60.

Обозначение	Марка	Рис.
901-3-247.88-КЖ.И.42.000	1ПГ-4АIIIт-1-6ОВБН-200м	1
	1ПГ-4АIIIт-2-6ОВБН-200м	2

Привязан

Инв. №

Инв.№ подл. | Подпись и дата | Взам. инв.№

Провер.	Антонова	
Инж.	Мирошниченко	
Рук. гр.	Антонова	
ГИП	Кузнецов	
Н. контр.	Бабикова	
Нач. отд.	Данилевский	

ТП 901-3-247.88 КЖ.И.42.000

Плиты покрытия (1ПГ-4АIIIт-1-6ОВБН-200м; 1ПГ-4АIIIт-2-6ОВБН-200м)

Стадия	Масса	Масштаб
Р	2.9т	1:100
Лист	Листов 1	

ЦНИИЭП инженерного оборудования г. Москва

Копировал: Боброва

23446-05

Формат А3

Альбом 5

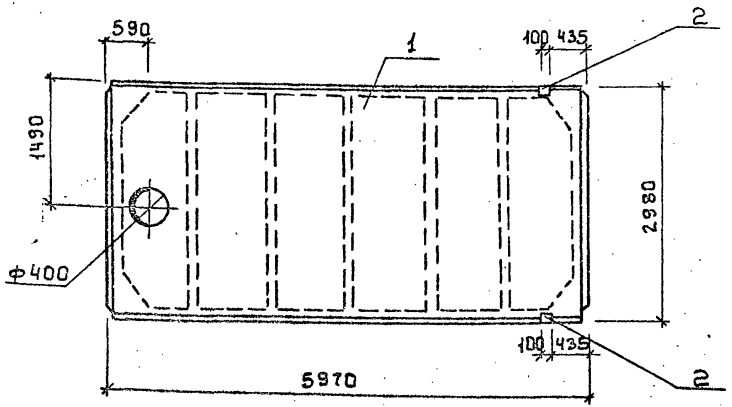

Формат	Зона	Поз.	Обозначение	Наименование	Кол.	Примеч.
				Документация		
			1.465.1-10/82. Вып. 1	Комплексные ж-б плиты покрытий одноэтажных промышленных зданий		
				Сборочные единицы		
		1	1.465.1-10/82. Вып. 1	1ПВ4-4АIIIт-1-60 В БН-200м	1	
		2	ГОСТ 22701.5-77	Изделие закладное М9	2	

Ведомость расхода стали на дополнительные закладные изделия на элемент, кг

Марка элемента	Изделия закладные							
	Арматура класса А-III			Прокат марки ВСт3кп2				Всего
	ГОСТ 5781-82			ГОСТ 8509-86				
	ф10	ф14	Итого	L70×8	Итого			
1ПВ4-4АIIIт-1-60 В БН-200м	0.62	0.2	0.82	1.68	1.68			2.5

1 Узлы установки закладного изделия см. ГОСТ 22701.0-77.
2 Покрытие поверхностей закладных изделий - Гор.ц. 50-60.

Инв.№ подл. | Подпись и дата | Взам. инв.№

Привязан

Инв.№

Провер.	Антонова	
Инж.	Мирошниченко	
Рук.гр.	Антонова	
ГИП	Кузнецов	
Н.контр.	Бабикова	
Нач.отд.	Данилевский	

тп 901-3-247.88 - КЖ.И.43.000

Плита покрытия (1ПВ4-4АIIIт-1-60 В БН-200м)

Стадия	Масса	Масштаб
Р	3.45т	1:50
Лист	Листов 1	

ЦНИИЭП инженерного оборудования г. Москва

23488-05

Копировал: Боброва

Формат А3

Альбом 5

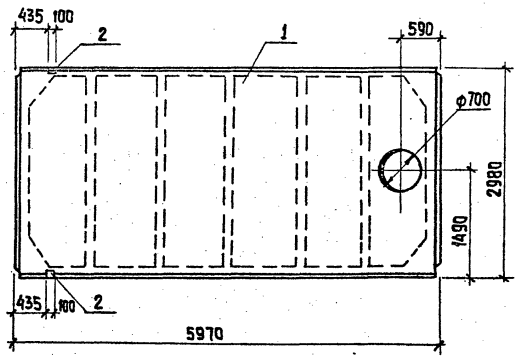

Формат	Зона	Поз.	Обозначение	Наименование	Кол.	Примеч.
				Документация		
			1.465.1-10/82. вып.1	Комплексные ж.-б. плиты покрытий одноэтажных промышленных зданий.		
				Сборочные единицы		
		1	1.465.1-10/82. вып.1	1ПВ7-3АIIIт-1-60 86Н-200м	1	
		2	ГОСТ 22701.5-77	Изделие закладное М9	2	

Ведомость расхода стали на дополнительные закладные изделия на элемент, кг.

Марка элемента	Изделия закладные							Всего
	Арматура класса А-III ГОСТ 5781-82			Прокат марки Вст3кп2 ГОСТ 8509-72				
	ф10	ф14	Итого	∠70×8	Итого			
1ПВ7-3АIIIт-1-60 86Н-200м	0,62	0,2	0,82	1,68	1,68			2,5

1. Узлы установки закладного изделия см. ГОСТ 22701.0-77.
2. Покрытие поверхностей закладных изделий - Гор. ц. 50-60.

Привязан		ТП 901-3-247.88	КЖ.и.44.000
		Плита покрытия (1ПВ7-3АIIIт-1-60 86Н-200м)	Стадия: Р; Масса: 3,45; Масштаб: 1:50
			Лист 1; Листов 1
Инв.№			ЦНИИЭП инженерного оборудования г. Москва

Провер.	Антонова	
Н.н.	Мирошниченко	
Рук.гр.	Антонова	
ГИП	Кузнецов	
Н.контр.	Бабикова	
Нач.отд.	Даниловски	

Копировал: Хюппенен Формат А3

Инв.№ подл. | Подпись и дата | Взам.инв.№

23445-с

Альбом 5

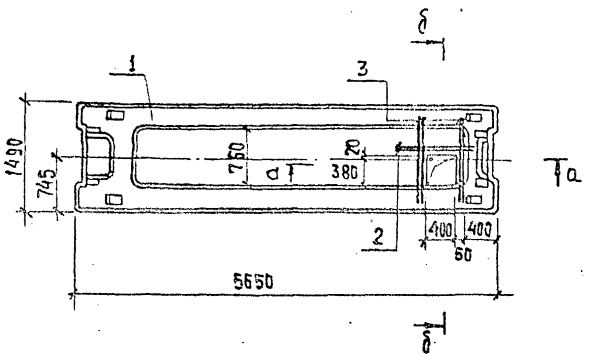

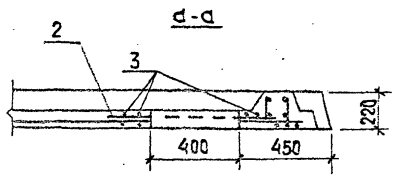

б - б

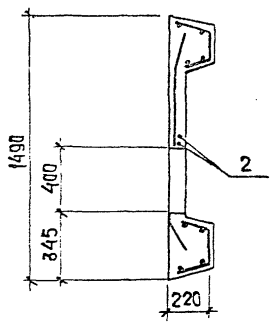

Формат	Зона	Поз.	Обозначение	Наименование	Кол.	Примечание
				Сборочные единицы		
		1	1.041.1-2.6 2.0.0.0.0 - 08	ПЛИТА ФАКТЕХНИЧЕСКАЯ ПРС56.15-10АIVт	1	
				Детали		
Б4		2	901-3-247.88 - КЖИ.45.001	ф10 А III ГОСТ5781-82; ℓ = 1050	2	0,65кг
Б4		3	901-3-247.88 - КЖИ.45.002	ф10 А III ГОСТ5781-82; ℓ = 1300	4	0,8кг

Ведомость расхода стали на дополнительную арматуру, кг.

Марка элемента	Изделия арматурные			Всего
	Арматура класса А-III ГОСТ 5781-82			
	ф 10		Итого	
ПРС56.15-10АIVт-1	4,5		4,5	4,5

Провер.	Антонова	
Ст. инж.	Архипова	
Рук. гр.	Антонова	
ГИП	Кузнецов	
Н. контр.	Бабкова	
Нач. отд.	Данцаевок	

ТП 901-3-247.88 КЖИ.45.000

Плита (ПРС 56.15-10 АIVт-1)

Стадия	Масса	Масштаб
Р	2890	М1:50

Лист 1 Листов 1

ЦНИИЭП инженерного оборудования г. Москва

Инв. № подл. | Подпись и дата | Взам. инв. №

Копировал: Хюппенен Формат А3

Альбом 5

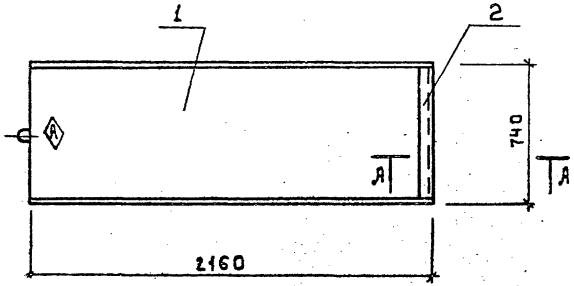

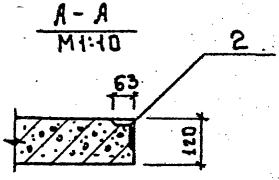

Формат	Зона	Поз.	Обозначение	Наименование	Кол.	Примеч.
				Сборочные единицы		
		1	3.006.1-2.87.2-17	Плита П17g-3	1	
		2	1.400-15.В1.54D-01	Изделие закладное МН540	1	6.3кг

Ведомость расхода стали на дополнительные закладные изделия на элемент, кг

Марка элемента	Изделие закладное				Всего
	Арматура класса		Прокат марки		
	А-III		ВСт3кп2		
	ГОСТ 5781-82		ГОСТ 8510-86		
	ф8	Итого	Итого		
П17g-3-1	0.74	0.74	5.55	5.55	6.3

Покрытие поверхности закладных изделий: Гор.ц. 50÷60.

Привязан

Инв. №

Провер.	Антонова	
Инж.	Мирошниченко	
Рук.гр.	Антонова	
ГИП	Кузнецов	
Н.контр.	Бабикова	
Нач.отд.	Ванилевский	

тп 901-3-247.88 -КЖ.И.46.000

Плита (П17g-3-1)

Стадия	Масса	Масштаб
Р	480	1:20
Лист	Листов 1	

ЦНИИЭП инженерного оборудования г. Москва

Инв. № подл. | Подпись и дата | Взам. инв. №

Копировал: Сёрова

23446-05

Формат: А3

Альбом 5

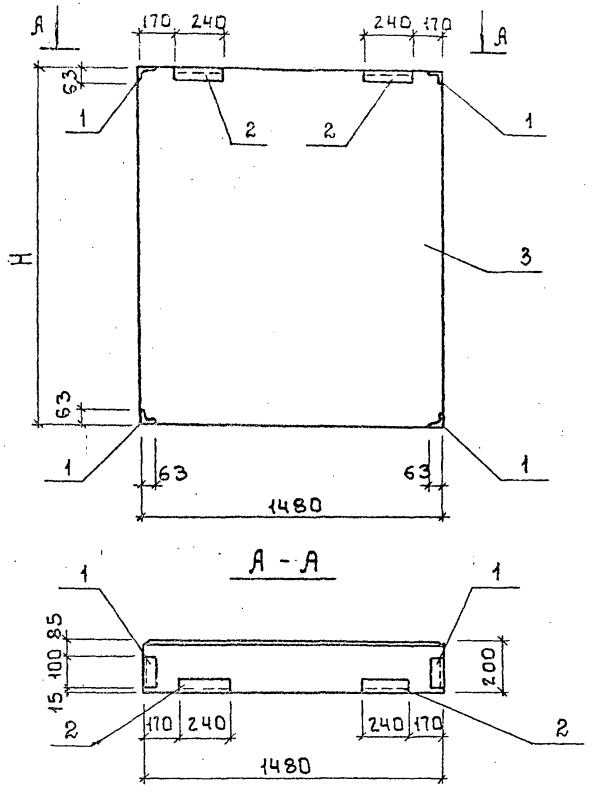

Формат	Зона	Поз.	Обозначение	Наименование	Кол.	Примеч.
				Сборочные единицы		
		1	1.030.1-1.1-3-35	Изделие закладное М10	4	
		2	1.030.1-1.1-3-30-01	Изделие закладное М2	2	
			Переменные данные для исполнений			
				901-3-247.88 -КЖ.И.50.000		
				Сборочные единицы		
		3	1.030.1-1.1-1 62	2ПС 15.12.2.0-Л	1	
				901-3-247.88-КЖ.И 50.000-04		
				Сборочные единицы		
		3	1.030.1-1.1-1 62-04	2ПС 15.18.2.0-Л	1	

Ведомость расхода стали на дополнительные закладные изделия на элемент, кг

Марка элемента	Изделия закладные						Всего
	Арматура класса		Прокат марки				
	А-III		Вст3кп2				
	ГОСТ 5781-82		ГОСТ 8509-86		ГОСТ 19903-74		
	Ф10	Итого	L63×6	Итого	-6×60	Итого	
2ПС15.12.2.0-Л-А	2.16	2.16	5.74	5.74	0.56	0.56	846
2ПС15.18.2.0-Л-А							

1. Покрытие поверхностей закладных изделий ГОР.450÷60.
2. Рабочие узлы крепления закладных изделий см. серию 1.030.1-1.1-3.00 Д1.

Обозначение	Марка	Н	Масса кг
901-3-247.88 -КЖ.И.50.000	2ПС15.12.2.0-Л-А	1175	430
-01	2ПС 15.18.2.0-Л-А	1785	650

Привязан

Инв.№

Инв.№подл. | Подпись и дата | Взам.инв.№

Провер.	Антонова	
Инж.	Мирошниченко	
Рук.гр.	Антонова	
ГИП	Кузнецов	
Н.контр.	Бабикова	
Нач.отд	Данилевский	

ТП 901-3-247.88 КЖ.И.50.000

Панель стеновая

Стадия	Масса	Масштаб
Р	см. табл.	1:20
Лист	Листов 1	

ЦНИИЭП инженерного оборудования г. Москва

Копировал: Боброва

23445-05

Формат А3

Альбом 5

Формат	Зона	Поз.	Обозначение	Наименование	Кол.	Примечание
				Документация		
			3.900-3, Вып. 4/82	Панели стеновые балочные		
				для прямоугольных сооружен		
			901-3-247.88-КЖ.И.51.000 СБ	Сборочный чертеж		
			КЖ.И.РСЗ	Ведомость расхода стали на		
				дополнительные закладные		
				изделия на элемент, кг		
				Сборочные единицы		
		1	3.900-3, Вып. 4/82, часть 1	Панель стеновая ПС1-48-62	1	
				Переменные данные для исполнений		
				901-3-247.88-КЖ.И.51.000		
				Сборочные единицы		
		2	1.400-15.81.110-08	Изделие закладное МН103-6	2	
		3	901-3-247.88-КЖ.И. 50.020	Изделие закладное МН1	2	
				Детали		
Бч		4	КЖ.И.51.001	ф8 А III ГОСТ 5781-82 ℓ=2940	19	1.16кг
				901-3-247.88-КЖ.И.51.000-01		
				Сборочные единицы		
		2	1.400-15.81.110-08	Изделие закладное МН103-6	2	
		5	5.900-2 ТМ 89-09	Сальник Ду 400 ℓ=200	1	
		6	5.900-2 ТМ 90-09	Сальник Ду 400 ℓ=300	1	
		7	5.900-2 ТМ 89-05	Сальник Ду 200 ℓ=200	1	

Инв.№ подл. | Подпись и дата | Взам. инв.№

Привязан:

Инв.№

Провер.	Антонова	
Инжен.	Певчева	
Рук. гр.	Антонова	
ГИП	Кузнецов	
Н. контр.	Бабикова	
Нач. отд.	Красавин	

тп 901-3-247.88 -КЖ.И.51.000

Панель стеновая (ПС1 48 62-1... ПС1-48-62-5)

Стадия	Лист	Листов
Р	1	2

ЦНИИЭП инженерного оборудования г. Москва

Формат А4

Альбом 5

Формат	Зона	Поз.	Обозначение	Наименование	Кол.	Примечание
		8	1.400-15.81.210-05	Изделие закладное МН202-1	2	
		9	1.400-15.81.120-14	Изделие закладное МН107-3	2	
				Детали		
Бч		10	901-3-247.88-КЖ.И.51.002	ф8 А III ГОСТ 5761-82 ℓ=1600	8	0.63кг
Бч		11	КЖ.И.51.003	ф14 А III ГОСТ 5781-82 ℓ=1600	12	1.93кг
				901-3-247.88-КЖ.И.51.000-02		
				Сборочные единицы		
		2	1.400-15.81.110-08	Изделие закладное МН103-6	4	
		5	5.900-2 ТМ89-09	Сальник Ду 400 ℓ=200	1	
		6	5.900-2 ТМ90-09	Сальник Ду 400 ℓ=300	1	
		7	5.900-2 ТМ89-05	Сальник Ду 200 ℓ=200	1	
		8	1.400-15.81.210-05	Изделие закладное МН202-1	2	
		9	1.400-15.81.120-14	Изделие закладное МН107-3	2	
				Детали		
Бч		10	901-3-247.88 КЖ.И.51.002	ф8 А III ГОСТ 5781-82 ℓ=1600	8	0.63кг
Бч		11	КЖ.И.51.003	ф14 А III ГОСТ 5781-82 ℓ=1600	12	1.93кг
				901-3-247.88-КЖ.И.51.000-03		
				Сборочные единицы		
		12	1.400-15.81.210-16	Изделие закладное МН204-2	2	
		13	5.900-2 ТМ90-02	Сальник Ду 100 ℓ=300	1	
		14	1.400-15.81.210-26	Изделие закладное МН206-2	2	
				901-3-247.88-КЖ.И.51.000-04		
				Сборочные единицы		
		3	901-3-247.88-КЖ.И. 50.020	Изделие закладное МН1	2	
				Детали		
Бч		4	КЖ.И.51.001	ф8 А III ГОСТ 5781-82 ℓ=2940	19	1.16кг

Инв.№ подл. | Подпись и дата | Взам. инв.№

тп 901-3-247.88 КЖ.И.51.000 Лист 2

Копировал: Боброва

23446-05

Формат А4

Альбом 5

Рис.1

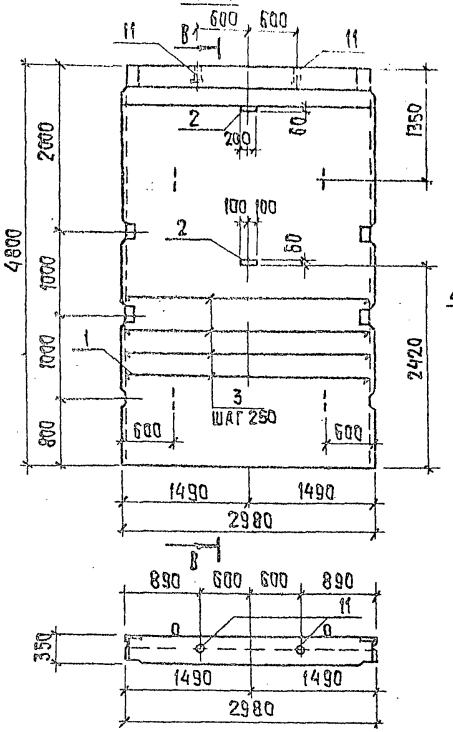

А-А

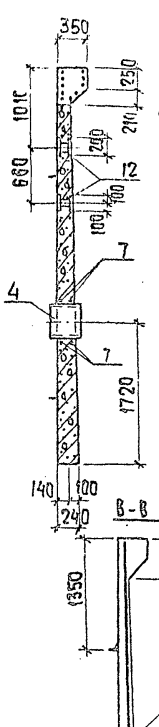

Рис.2

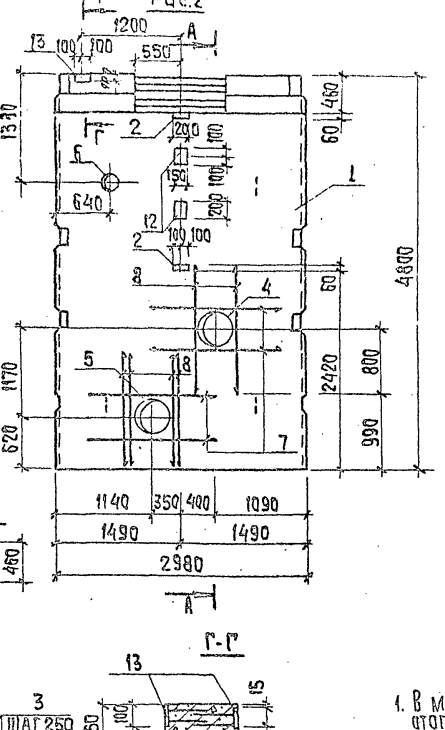

Рис.3

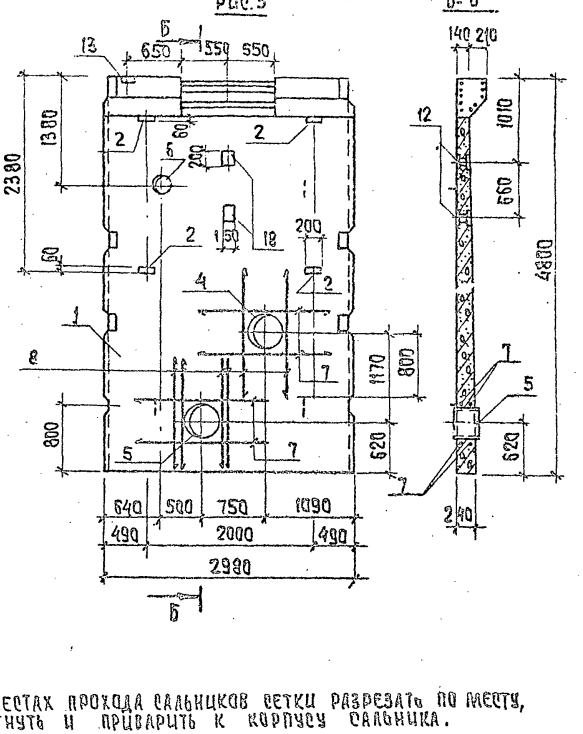

В-В

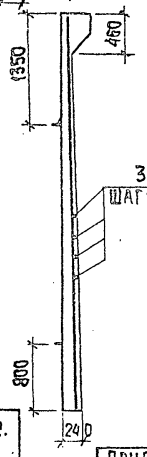

Г-Г

1. В местах прохода сальников сетки разрезать по месту, отогнуть и приварить к корпусу сальника.
2. Покрытие поверхностей закладных изделий. Гор. ц. 50-60.
3. Бетон F50. W4.
4. Поз. 3 приварить к сетке стеновой панели.
5. Панели выполняются в опалубочной форме стеновой панели. ПС1-48-62 путем установки вкладышей с сохранением армирования.

Обозначение	Марка	Рис.
901-3-247.88 -КЖ.Ц.51.000	ПС1-48-62-1	1
-01	ПС1-48-62-2	2
-02	ПС1-48-62-3	3

Привязан

Инв. №

Провер.	Антонова	
Инжен.	Певчева	
Рук. гр.	Антонова	
ГИП	Кузнецов	
Н. контр.	Бабикова	
Нач. отд.	Данилевский	

ТП 901-3-247.88 -КЖ.Ц.51.000 СБ

Сборочный чертеж

Стадия	Масса	Масштаб
Р	7,3т	1:50
Лист 1	Листов 2	

ЦНИИЭП инженерного оборудования г. Москва.

Инв. № подл. | Подпись и дата | Взам. инв. №

Копировал: Хюппенен

Формат А3

23446-05

Альбом 5

Рис.4

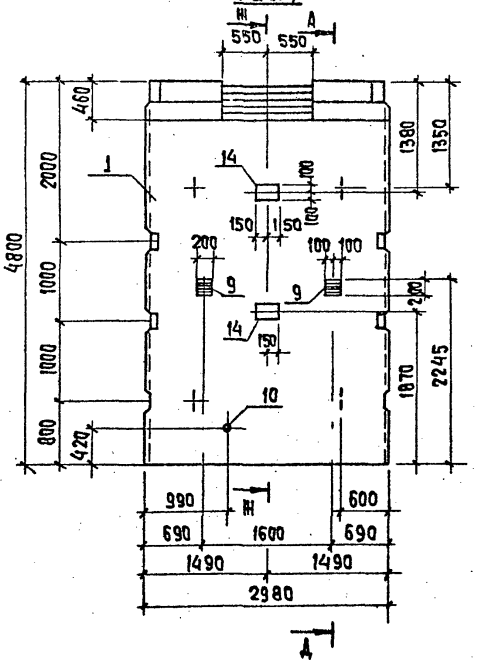

А-А

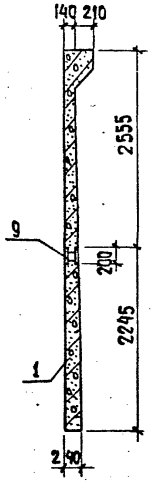

Рис. 5

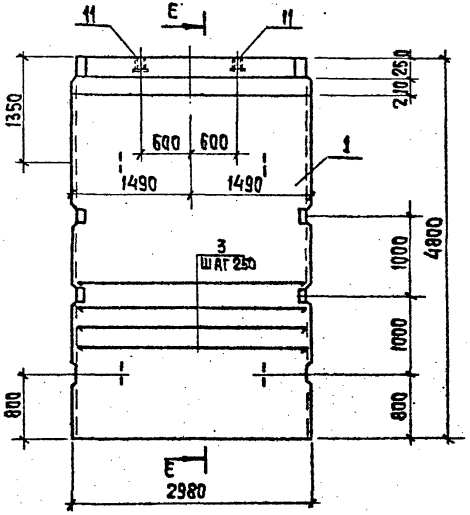

Е-Е

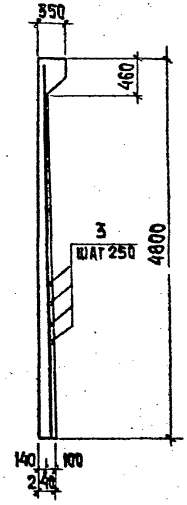

Ш - Ш

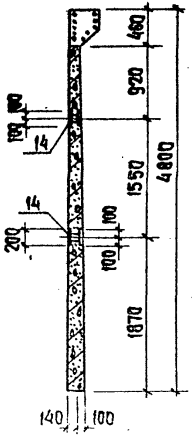

1. Поз. 3 приварить к сетке панели.

Обозначение	Марка	Рис.
901-3-247.88 – КЖ.И.51.000-03	ПС1-48-52-4	4
-04	ПС1-48-52-5	5

ТП 901-3-247.88 – КЖ.И.51.00005 Лист 2

Копировал: Хюппенен Формат А3

23446-05

Инв. № подл. | Подпись и дата | Взам. инв. №

Альбом 5

Марка элемента	Изделия закладные																			
	Арматура класса А-III				Всего	Прокат марки Вст3кп2													Всего	Общий расход
	ГОСТ 5781-82					ГОСТ 2590-71				ГОСТ 103-76		ГОСТ 19903-74		ГОСТ 8731-75	ГОСТ 10704-76					
	ф8	ф10	ф12	ф14		Круг ф7	Круг ф10	Круг ф15	Итого	S=6	S=8	S=10	Итого	Труба 150×4.5	Труба 273×6	Труба 530×7	Труба 325×10	Итого		
ПС1-48-Б2-1	22.24				22.24					1.42	0.4		1.82				0.30	0.3	2.12	24.36
ПС1-48-Б2-2	5.84		1.0	23.16	30.0		1.41	13.2	14.61	3.0	0.4	21.9	25.3		7.9	45.0		52.9	92.81	122.81
ПС1-48-Б2-3	6.04		1.0	23.16	30.2		1.41	13.2	14.61	4.2	0.8	21.9	26.9		7.9	45.0		52.9	94.41	124.61
ПС1-48-Б2-4		1.2	1.4		2.6	0.39			0.39		15.2	26.76	41.96	5.4				5.4	47.75	50.35
ПС1-48-Б2-5	22.04				22.04					0.22			0.22				0.30	0.3	0.52	22.56

Инв.№ подл. | Подпись и дата | Взам. инв.№

Привязан:

Инв.№ подл.

Пробер.	Антонова	
Инжен.	Певчева	
Рук.гр.	Антонова	
ГИП	Кузнецов	
Н.контр.	Бабикова	
Нач.отд.	Данилевский	

тп 901-3-247.88 КЖ.И.РС3

Ведомость расхода стали на дополнительные закладные изделия на элемент, кг

Стадия	Лист	Листов
Р		1

ЦНИИЭП инженерного оборудования г. Москва

Копировал: Боброва

23446-05

Формат А3

Альбом 5

Рис.1

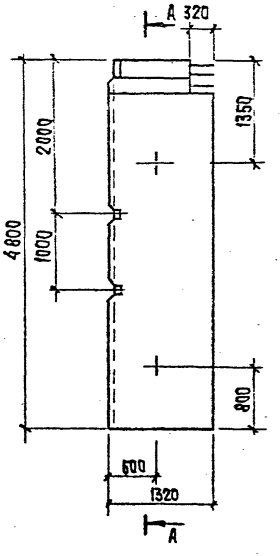

А-А

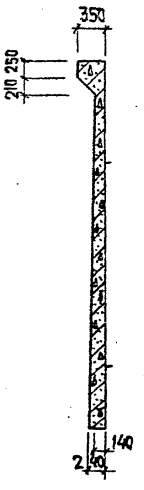

Рис.2

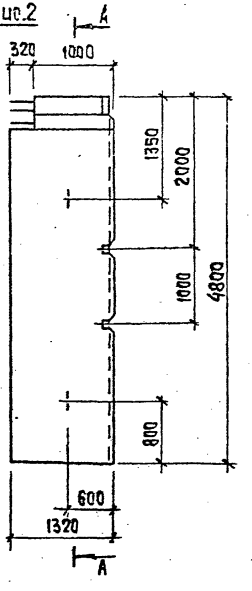

Формат	Зона	Поз.	Обозначение	Наименование	Кол.	Примечание
				Документация		
			3.900-3. вып. 4/82	Сборные железобетонные конструкции емкостных сооружений для водоснабжения и канализации		
				Сборочные единицы		
-		1	3.900-3. вып.4/82 часть1	Панель стеновая ПС1-48-62	1	
-			Различие исполнений	901-3-247.88-КЖ.И.52.000И		
			901-3-247.88. -КЖ.И.52.000-01	По сборочному чертежу.		

1. Панели ПС1-48-62-а и ПС1-48-62-б выполняются попарно в опалубочной форме стеновой панели ПС1-48-62, по серии 3.900-3, вып. 4/82 часть1 путем установки вкладышей и перегородок. Все арматурные сетки и каркасы разрезаются пополам.

Обозначение	Марка	Рис.
901-3-247.88-КЖ.И 52.000	ПС1-48-62-а	1
-01	ПС1-48-62-б	2

Инв.№ подл. | Подпись и дата | Взам.инв.№

Привязан

Инв.№

Провер.	Антонова	
Инжен.	Певчева	
Рук.гр.	Антонова	
ГИП	Кузнецов	
Н.контр.	Бабикова	
Нач.отд.	Красавин	

ТП 901-3-247.88 КЖ.И.52.000

Панель стеновая (ПС1-48-62-а; ПС1-48-62-б)

Стадия	Масса	Масштаб
Р	3650	1:50
Лист	Листов1	

ЦНИИЭП инженерного оборудования г. Москва

Копировал: Хюппенен Формат А3

23446-05

Альбом 5

Рис.1

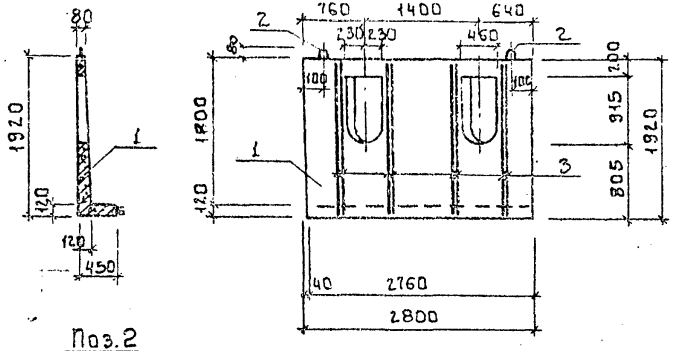

Поз.2
М1:10

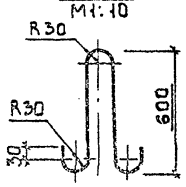

Рис.2

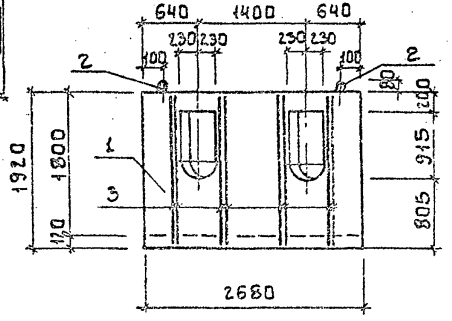

Формат	Зона	Поз.	Обозначение	Наименование	Кол.	Примеч.
				Документация		
			3.900-3 Вып.8	Сборные железобетонные конструкции емкостных сооружений для водоснабжения и канализации		
				Сборочные единицы		
		1	3.900-3, Вып.8	Элемент лотковый ЛТ2-18	1	
				Детали		
Бч		2	901-3-247.88 -КЖ.И.53.001	ф12 AI ГОСТ 5781-82 L=1440	2	1.27 кг
Бч		3	-КЖ.И.53.002	ф12 AI ГОСТ 5781-82 L=1500	16	1.68 кг
			Различие исполнений -КЖ.И 53.000 и по сборочному чертежу.	КЖ.И.53.000-01		

1. Лотки выполняются попарно в опалубочной форме лоткового элемента ЛТ2-18 с сохранением армирования.
2. В местах прокова отверстия арматуру вырезать.

Обозначение	Марка	Рис.
901-3-247.88-КЖ.И.53.000	ЛТ2-18-1	1
-01	ЛТ2-18-2	2

Привязан

Инв.№

Провер.	Антонова	
Инжен.	Певчева	
Рук.грзп.	Антонова	
ГИП	Кузнецов	
Н.контр.	Бабикова	
Нач.отд.	Данцевский	

ТП 901-3-247.88 -КЖ.И.53.000

Элемент лотковый (ЛТ2-18-1; ЛТ2-18-2)

Стадия	Масса	Масштаб
Р	1650	1:50
Лист	Листов 1	

ЦНИИЭП инженерного оборудования г. Москва

Инв.№подл. | Подпись и дата | Взам.инв.№

23446-05

Копировал: Баброва

Формат А3

Альбом 5

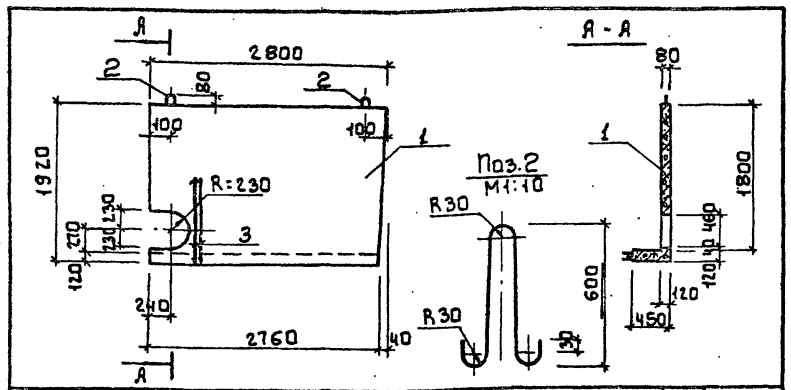

Формат	Зона	Поз.	Обозначение	Наименование	Кол.	Примеч.
				Документация		
			3.900-3. Вып.8	Сборные железобетонные конс		
				трукции емкостных сооружений		
				для водоснабжен. и канализации		
				Сборочные единицы		
—		1	3.900-3. Вып.8	Элемент лотковый ЛТ2-18	1	
				Детали		
Бч		2	901-3-247.88 - КЖ.И.54.001	ф12 AI ГОСТ 5781-82 ℓ=1440	2	1.27кг
Бч		3	- КЖ.И.54.002	ф12 AI ГОСТ 5781-82 ℓ=1000	4	0.88кг

1. Лотки выполняются попарно в опалубочной форме лоткового элемента ЛТ2-18с сохранением армирования.
2. В местах прохода отверстия арматуру вырезать.

Привязан

Инв.№

Инв.№ подл. | Подпись и дата | Взам. инв.№

Провер.	Антонова	
Инженер.	Певчева	
Рук. груп.	Антонова	
ГИП	Кузнецов	
Н. контр.	Бабикова	
Нач. отд.	Данцевский	

ТП 901-3-247.88 КЖ.И.54.000

Элемент лотковый (ЛТ2-18-3)

Стадия	Масса	Масштаб
Р	1.6т	1:50
Лист	Листов 1	

ЦНИИЭП инженерного оборудования г. Москва

Альбом 5

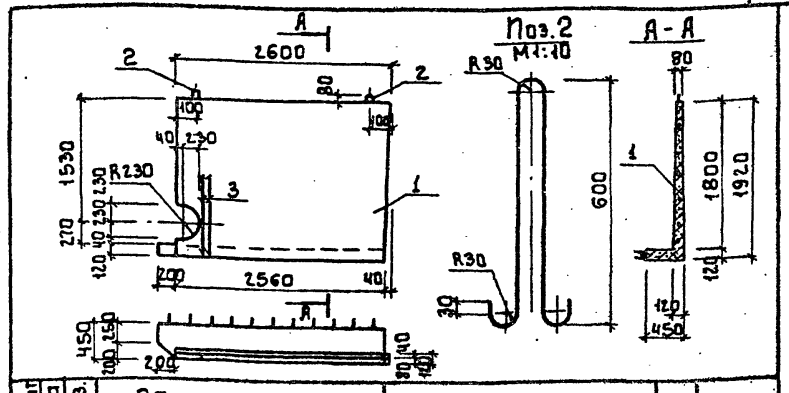

Формат	Зона	Поз.	Обозначение	Наименование	Кол.	Примеч.
				Документация		
			3.900-3. Вып.8	Сборные железобетонные конс		
				трукции емкостных сооружений для водоснабжения и канализации.		
				Сборочные единицы		
—		1	3.900-3. Вып.8	Элемент лотковый ЛТ2-18	1	
				Детали		
Бч		2	901-3-247.88 - КЖ.И.55.001	ф12 AI ГОСТ 5781-82 ℓ=1440	2	1.27кг
Бч		3	КЖ.И.55.002	ф12 AI ГОСТ 5781-82 ℓ=1000	4	0.88кг

1. Лотки выполняются попарно в опалубочной форме лоткового элемента ЛТ2-18с сохранением армирования.
2. В местах прохода отверстия арматуру вырезать.

Привязан

Инв.№

Инв.№ подл. | Подпись и дата | Взам. инв.№

Провер.	Антонова	
Инженер.	Певчева	
Рук. груп.	Антонова	
ГИП	Кузнецов	
Н. контр.	Бабикова	
Нач. отд.	Данцевский	

ТП 901-3-247.88 КЖ.И.55.000.

Элемент лотковый (ЛТ2-18-4)

Стадия	Масса	Масштаб
Р	1.6т	1:50
Лист	Листов 1	

ЦНИИЭП инженерного оборудования г. Москва

Формат: А4 Копировал: Боброва Формат: А4

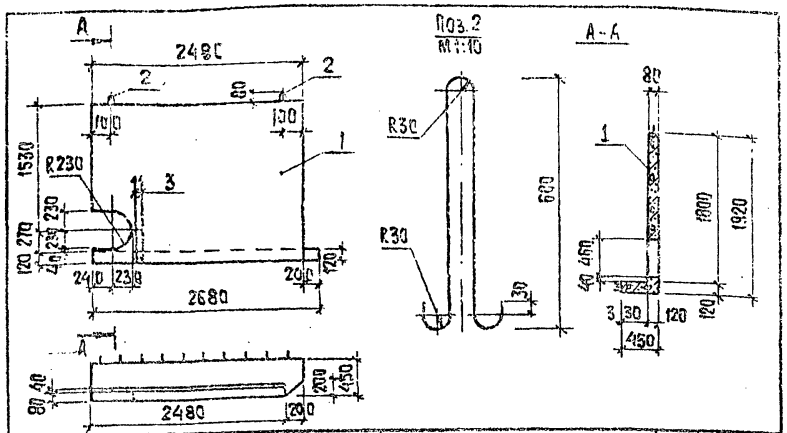

Формат	Зона	Поз.	Обозначение	Наименование	Кол.	Примеч.
				Документация		
			3.900-3 вып.8	Сборные железобетонные конструкции емкостных сооружений для водоснабжения и канализации		
				Сборочные единицы		
-		1	3.900-3, вып.8	Элемент лотковый ЛТ2-18	1	
				Детали		
Б4		2	901-3-247.88 – КЖ.И.56.001	ф 12АI ГОСТ 5781-82 ℓ= 1440	2	1,27кг
Б4		3	– КЖ.И.56.002	ф 12АI ГОСТ 5781-82 ℓ= 1000	4	0,88кг

1. Лотки выполняются попарно в опалубочной форме лоткового элемента ЛТ2-18 с сохранением армирования.
2. В местах прохода отверстия арматуру вырезать.

Привязан

Инв. №

Инв.№ подл. | Подпись и дата | Взам.инв.№

ТП 901-3-247.88 – КЖ.И.56.000

Провер.	Антонова	
Инженер.	Певчева	
Рук.гр.	Антонова	
ГИП	Кузнецов	
Н.контр.	Бабикова	
Нач.отд.	Красавин	

Элемент лотковый (ЛТ2-18-5)

Стадия	Масса	Масштаб
Р	1,6т	1:50
Лист	Листов 1	

ЦНИИЭП инженерного оборудования г. Москва

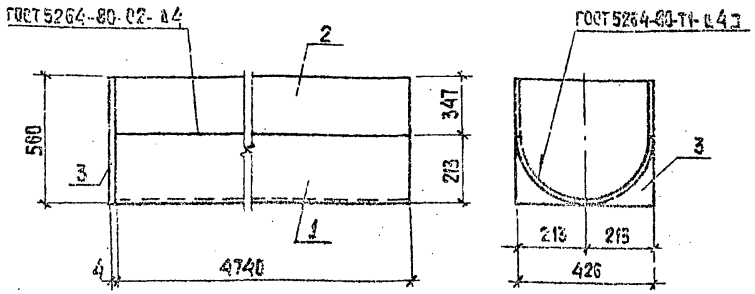

Формат	Зона	Позиц.	Обозначение	Наименование	Кол.	Примеч.
				Детали		
Б4		1	901-3-247.88 – КЖ.И.50.011	Труба 426х10х4740 I ГОСТ 10704-76 / Вст.3сп ГОСТ 10705-80	1	486,27
Б4		2	2	Лист 10х347 ГОСТ 19903-74 / Вст3сп5-1 ГОСТ 14637-79 ℓ=4740	2	127,03
Б4		3	3	Лист 4х426 ГОСТ 19903-74 / Вст3сп5-1 ГОСТ 14637-79 ℓ=560	1	7,5

1. Поверхности лотка окрасить лаком ХС-76 (ГОСТ 9355-81) на растворителе Р-4 по грунтовке ХС-010 (ГОСТ 9355-81).

Привязан

Инв. №

Инв.№ подл. | Подпись и дата | Взам.инв.№

ТП 901-3-247.88 КЖ.И. 50.010

Провер.	Антонова	
Инженер.	Певчева	
Рук.гр.	Антонова	
ГИП	Кузнецов	
Н.контр.	Бабикова	
Нач.отд.	Красавин	

Лоток металлический ЛМ1

Стадия	Масса	Масштаб
Р	747,8	–
Лист	Листов 1	

ЦНИИЭП инженерного оборудования г. Москва

Копировал: Хюппенен Формат А4

Альбом 5

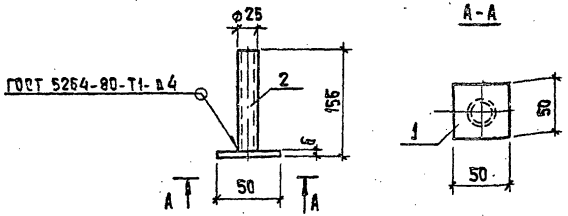

Формат	Зона	Поз.	Обозначение	Наименование	Кол.	Примеч.
				Детали		
Б4		1	901-3-247.88 - КЖ.И.50.021	Полоса $\frac{Б-2\ 6\times50\ ГОСТ\ 103-76}{ВСТ3КП2\ ГОСТ\ 535-79}$ ρ=50	1	0.11кг
Б4		2	КЖ.И.50.022	Труба $\frac{25\times2,0\times150\ I\ ГОСТ\ 10704-76}{ВСТ3СП\ ГОСТ\ 10705-80}$	1	0.15кг

Привязан

Инв.№

Провер.	Антонова		
Инжен.	Певчева		
Рук.гр.	Антонова		
ГИП	Кузнецов		
Н.контр.	Бабикова		
Нач.отд.	Данилевский		

ТП 901-3-247.88 -КЖ.И 50.020

Изделие закладное (МН 1)

Стадия	Масса	Масштаб
Р	0.26	—

Лист | Листов 1

ЦНИИЭП инженерного оборудования г. Москва

Инв.№ подл. | Подпись и дата | Взам.инв.№

Альбом 5

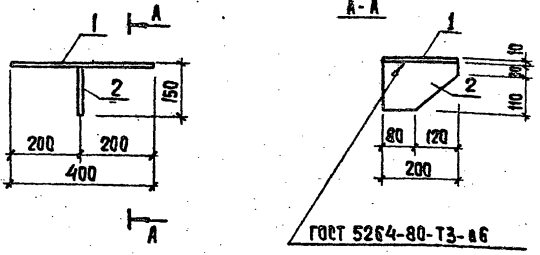

Формат	Зона	Позиц.	Обозначение	Наименование	Кол.	Прим.
				Детали		
Б4		1	901-3-247.88 - КЖ.И.50.031	Лист $\frac{10\times200\ ГОСТ\ 19903-74}{ВСТ3ПСБ-I\ ГОСТ\ 14637-79}$ ρ=400	1	6,28кг
Б4		2	2	Полоса $\frac{Б-2\ 8\times200\ ГОСТ\ 103-76}{ВСТ3ПСБ-I\ ГОСТ\ 535-79}$ ρ=140	1	1,76кг

1 Покрытие поверхностей: Гор.ц.50÷60.

Привязан

Инв.№

Провер.	Антонова		
Инжен.	Певчева		
Рук.гр.	Антонова		
ГИП	Кузнецов		
Н.контр.	Бабикова		
Нач.отд.	Данилевский		

ТП 901-3-247.88 КЖ.И 50.030

Соединительный элемент (МС4)

Стадия	Масса	Масштаб
Р	8.04	1:10

Лист | Листов 1

ЦНИИЭП инженерного оборудования г. Москва

Инв.№ подл. | Подпись и дата | Взам.инв.№

Копировал: Хюппенен Формат А4

23446-05

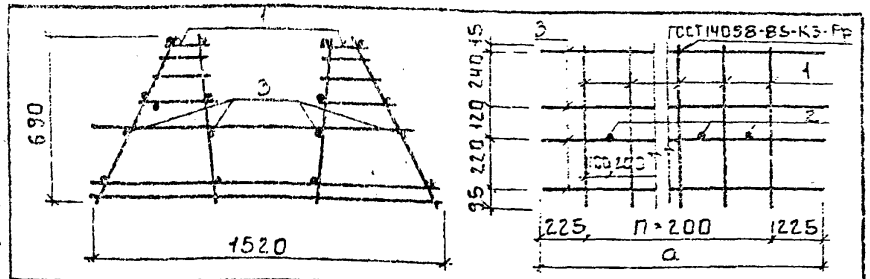

Формат	Зона	Поз.	Обозначение	Наименование	Кол.	Примеч.
				Переменные данные для исполнений		
				901-3-247.88-КЖ.И.60.100		
				Сборочные единицы		
Ач		1	901-3-247.88 -КЖ.И.60.110	Каркас плоский Кр1	9	
				Детали		
Бч		2	-КЖ.И.60.101	ф20 А III ГОСТ 5781-82 ℓ=1290	8	3.18кг
Бч		3	2	ф5 Вр1 ГОСТ 6727-80 ℓ=2050	16	0.32кг
				901-3-247.88-КЖ.И.60.100-01		
				Сборочные единицы		
Ач		1	901-3-247.88 -КЖ.И.60.110	Каркас плоский Кр1	15	
				Детали		
Бч		2	-КЖ.И.60.101	ф20 А III ГОСТ 5781-82 ℓ=1290	14	3.18кг
Бч		3	3	ф5 Вр1 ГОСТ 6727-80 ℓ=3250	16	0.5кг

Обозначение	Марка	а, мм	n, шт.	Масса, кг
901-3-247.88 -КЖ.И.60.100	КП1	2050	8	71.78
-01	КП2	3250	14	121.22

Привязан

Инв.№

Взам.инв.№ | Подпись и дата | Инв.№подл.

Провер.	Антонова	
Инж.	Певчева	
Рук.гр.	Антонова	
ГИП	Кузнецов	
Н.контр.	Бобикова	
Нач.отд.	Данилевский	

тп 901-3-247.88 -КЖ.И.60.100

Каркас пространственный (КП1; КП2)

Стадия	Масса	Масштаб
Р	см. табл.	1:50
Лист	Листов 1	

ЦНИИЭП инженерного оборудования г. Москва

Формат А4

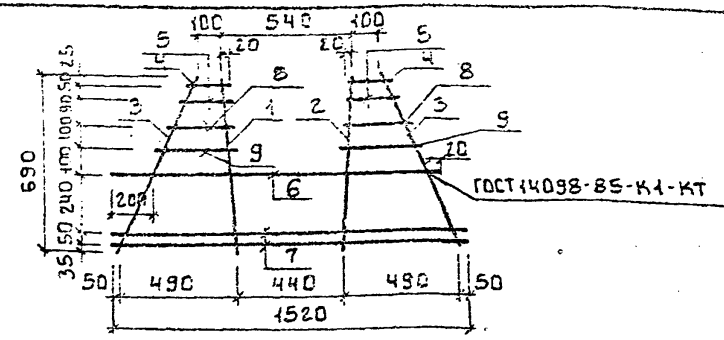

Формат	Зона	Поз.	Обозначение	Наименование	Кол.	Примеч.
				Детали		
Бч		1	901-3-247.88 -КЖ.И.60.111	ф14 А III ГОСТ 5781-82 ℓ=690	1	0.83кг
Бч		2	2	ф12 А III ГОСТ 5781-82 ℓ=690	1	0.61кг
Бч		3	3	ф6 А III ГОСТ 5781-82 ℓ=770	2	0.17кг
Бч		4	4	ф6 А III ГОСТ 5781-82 ℓ=155	2	0.03кг
Бч		5	5	ф6 А III ГОСТ 5781-82 ℓ=170	2	0.04кг
Бч		6	6	ф14 А III ГОСТ 5781-82 ℓ=1460	1	1.76кг
Бч		7	7	ф8 А III ГОСТ 5781-82 ℓ=1520	2	0.6кг
Бч		8	8	ф6 А III ГОСТ 5781-82 ℓ=195	2	0.04кг
Бч		9	9	ф6 А III ГОСТ 5781-82 ℓ=215	2	0.05кг

Привязан

Инв.№

Взам.инв.№ | Подпись и дата | Инв.№подл.

Провер.	Антонова	
Инжен.	Певчева	
Рук.гр.	Антонова	
ГИП	Кузнецов	
Н.контр.	Бобикова	
Нач.отд.	Данилевский	

тп 901-3-247.88 -КЖ.И.60.110

Каркас плоский Кр1

Стадия	Масса	Масштаб
Р	4.58	1:50
Лист	Листов 1	

ЦНИИЭП инженерного оборудования г. Москва

Копировал: Бобкова

Формат А4

Альбом 5

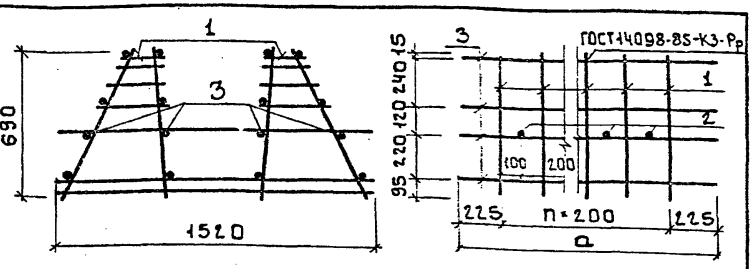

Формат	Зона	Поз.	Обозначение	Наименование	Кол.	Примеч.
				Переменные данные для исполнений		
				901-3-247.88-КЖ.И.60.200		
				Сборочные единицы		
Яч		1	901-3-247.88-КЖ.И.60.210	Каркас плоский Кр2	9	
				Детали		
Бч		2	КЖ.И.60.20.1	ф10Аш ГОСТ5781-82 ℓ=1200	8	0.74кг
Бч		3	2	ф5Вр1 ГОСТ6727-80 ℓ=2050	16	0.32кг
				901-3-247.88-КЖ.И.60.200-01		
				Сборочные единицы		
Яч		1	901-3-247.88-КЖ.И.60.210	Каркас плоский Кр2	15	
				Детали		
Бч		2	КЖ.И.60.201	ф10Аш ГОСТ5781-82 ℓ=1200	14	0.74кг
Бч		3	3	ф5Вр1 ГОСТ6727-80 ℓ=3250	16	0.5кг

Обозначение	Марка	a, мм	n, шт.	Масса кг
901-3-247.88-КЖ.И.60.200	КП3	2050	8	53.25
-01	КПч	3250	14	88.71

Привязан

Инв.№

Взам.инв.№ | Подпись и дата | Инв.№подл.

Провер.	Антонова	
Инжен.	Певчева	
Рук.гр.	Антонова	
ГИП	Кузнецов	
Н.контр.	Бабикова	
Нач.отд.	Данилевский	

тп 901-3-247.88 -КЖ.И.60.200

Каркас пространственный (КП3; КПч)

Стадия	Масса	Масштаб
Р	см. табл.	1:50
Лист	Листов 1	

ЦНИИЭП инженерного оборудования г. Москва

Формат А4

Альбом 5

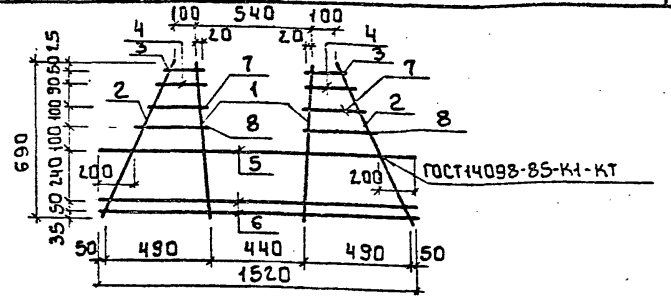

Формат	Зона	Поз.	Обозначение	Наименование	Кол.	Примеч.
				Детали		
Бч		1	901-3-247.88-КЖ.И.60.211	ф14Аш ГОСТ5781-82 ℓ=690	2	0.83кг
Бч		2	2	ф6Аш ГОСТ5781-82 ℓ=770	2	0.17кг
Бч		3	3	ф6Аш ГОСТ5781-82 ℓ=155	2	0.03кг
Бч		4	4	ф6Аш ГОСТ5781-82 ℓ=170	2	0.04кг
Бч		5	5	ф14Аш ГОСТ5781-82 ℓ=1520	1	1.84кг
Бч		6	6	ф8Аш ГОСТ5781-82 ℓ=1520	2	0.6кг
Бч		7	7	ф6Аш ГОСТ5781-82 ℓ=195	2	0.04кг
Бч		8	8	ф6Аш ГОСТ5781-82 ℓ=215	2	0.05кг

Привязан

Инв.№

Взам.инв.№ | Подпись и дата | Инв.№подл.

Провер.	Антонова	
Инжен.	Певчева	
Рук.груп.	Антонова	
ГИП	Кузнецов	
Н.контр.	Бабикова	
Нач.отд.	Данилевский	

тп 901-3-247.88 -КЖ.И.60.210

Каркас плоский Кр2

Стадия	Масса	Масштаб
Р	4.69	1:50
Лист	Листов 1	

ЦНИИЭП инженерного оборудования г. Москва

Копировал: Боброва

23448-05

Формат А4

Альбом 5

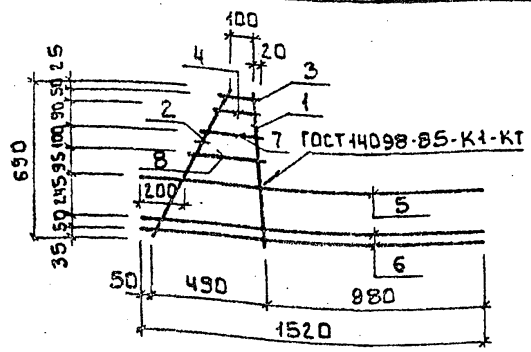

Формат	Зона	Поз.	Обозначение	Наименование	Кол.	Примеч.
				Детали		
Бч		1	901-3-247.88 -КЖ.И.60.301	ф14А-III ГОСТ5781-82 ℓ=690	1	0.83кг
Бч		2	2	ф6А-III ГОСТ5781-82 ℓ=770	1	0.17кг
Бч		3	3	ф6А-III ГОСТ5781-82 ℓ=155	1	0.03кг
Бч		4	4	ф6А-III ГОСТ5781-82 ℓ=170	1	0.04кг
Бч		5	5	ф14А-III ГОСТ5781-82 ℓ=1520	1	1.84кг
Бч		6	6	ф8А-III ГОСТ5781-82 ℓ=1520	2	0.6кг
Бч		7	7	ф6А-III ГОСТ5781-82 ℓ=195	1	0.04кг
Бч		8	8	ф6А-III ГОСТ5781-82 ℓ=215	1	0.05кг

Привязан

Инв.№

Взам.инв.№ | Подпись и дата | Инв.№подл.

Провер.	Антонова	
Инж.	Певчева	
Рук.гр.	Антонова	
ГИП	Кузнецов	
Н.контр.	Бабикова	
Нач.отд.	Данилевский	

тп 901-3-247.88 КЖ.И.60.300

Каркас плоский Кр3

Стадия	Масса	Масштаб
Р	3.64	1:50
Лист	Листов 1	

ЦНИИЭП инженерного оборудования г. Москва

Альбом 5

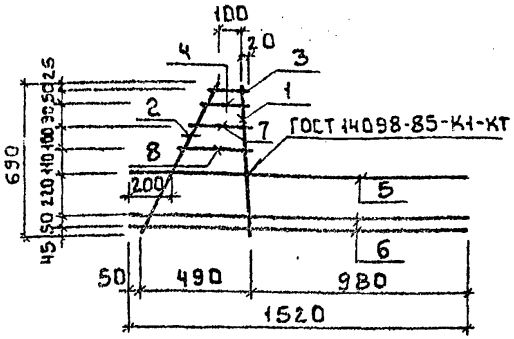

Формат	Зона	Поз.	Обозначение	Наименование	Кол.	Примеч.
				Детали		
Бч		1	901-3-247.88 -КЖ.И.60.401	ф14А-III ГОСТ5781-82 ℓ=690	1	0.83кг
Бч		2	2	ф6А-III ГОСТ5781-82 ℓ=770	1	0.17кг
Бч		3	3	ф6А-III ГОСТ5781-82 ℓ=155	1	0.03кг
Бч		4	4	ф6А-III ГОСТ5781-82 ℓ=170	1	0.04кг
Бч		5	5	ф14А-III ГОСТ5781-82 ℓ=1520	1	1.84кг
Бч		6	6	ф8А-III ГОСТ5781-82 ℓ=1520	2	0.6кг
Бч		7	7	ф6А-III ГОСТ5781-82 ℓ=195	1	0.04кг
Бч		8	8	ф6А-III ГОСТ5781-82 ℓ=215	1	0.05кг

Привязан

Инв.№

Взам.инв.№ | Подпись и дата | Инв.№подл.

Провер.	Антонова	
Инжен.	Певчева	
Рук.груп.	Антонова	
ГИП	Кузнецов	
Н.контр.	Бабикова	
Нач.отд.	Данилевский	

тп 901-3-247.88 КЖ.И.60.400

Каркас плоский Кр4

Стадия	Масса	Масштаб
Р	3.64	1:50
Лист	Листов 1	

ЦНИИЭП инженерного оборудования г. Москва

Формат А4

Копировал: Бабкова

23446-05

Формат А4

Альбом 5

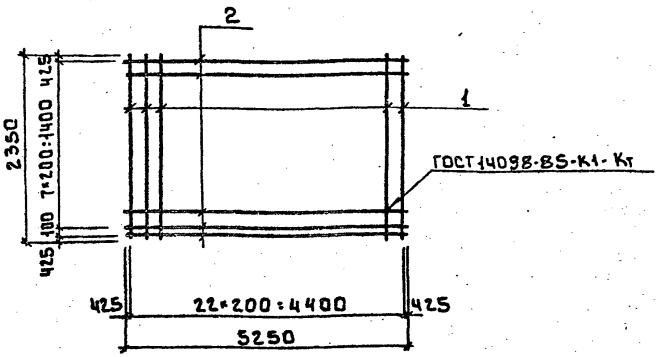

Формат	Зона	Поз.	Обозначение	Наименование	Кол.	Примеч
				Детали		
Бч		1	901-3-247.88 - КЖ.И.60.030	ф10 А-III ГОСТ 5781-82 ℓ=2350	23	1.45 кг
Бч		2	2	ф5 Вр-I ГОСТ 6727-80 ℓ=5250	8	0.81 кг

Привязан

Инв.№

Взам.инв.№ | Подпись и дата | Инв.№ подл.

Провер.	Антонова	
Инжен.	Певцева	
Рук.гр.	Антонова	
ГИП	Кузнецов	
Н.контр.	Бабикова	
Нач.отд.	Данилевский	

тп 901-3-247.88 -КЖ.И.60.030

Сетка арматурная С1

Стадия	Масса	Масштаб
Р	39.83	1:50
Лист	Листов 1	

ЦНИИЭП инженерного оборудования г. Москва

Формат А4

Альбом 5

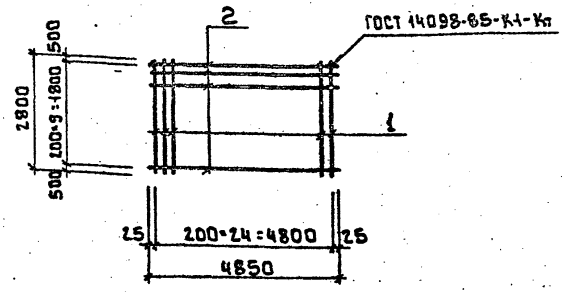

Формат	Зона	Поз.	Обозначение	Наименование	Кол.	Примеч
				Детали		
Бч		1	901-3-247.88-КЖ.И.60.041	ф8 А-III ГОСТ 5781-82 ℓ=2800	25	1.11 кг
Бч		2	2	ф5 Вр-I ГОСТ 6727-80 ℓ=4850	10	0.7 кг

Привязан

Инв.№

Взам.инв.№ | Подпись и дата | Инв.№ подл.

Провер.	Антонова	
Инжен.	Певцева	
Рук.гр.	Антонова	
ГИП	Кузнецов	
Н.контр.	Бабикова	
Нач.отд.	Данилевский	

тп 901-3-247.88 КЖ.И.60.040

Сетка арматурная С2

Стадия	Масса	Масштаб
Р	34.75	1:100
Лист	Листов 1	

ЦНИИЭП инженерного оборудования г. Москва

Копировал Боброва

23446-05

Формат А4

Альбом 5

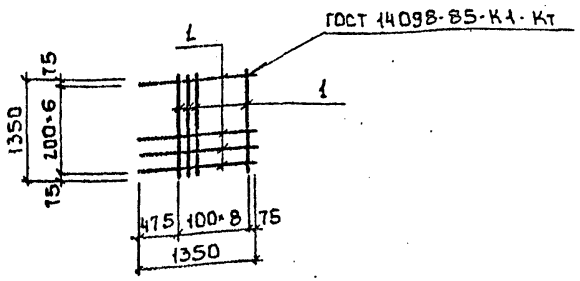

Формат	Зона	Поз.	Обозначение	Наименование	Кол.	Примеч.
				Детали		
Бч		1	901-3-247.88 -КЖ.И.60.051	ф20 AIII ГОСТ 5781-82 ℓ=1350	16	3.33кг

Привязан

Инв. №

Провер.	Антонова	
Инжен.	Певчева	
Рук. гр.	Антонова	
ГИП	Кузнецов	
Н. контр.	Бабикова	
Нач. отд.	Данилевский	

тп 901-3-247.88 -КЖ.И.60.050

Сетка арматурная С3

Стадия	Масса	Масштаб
Р	53.28	1:50
Лист	Листов 1	

ЦНИИЭП инженерного оборудования г. Москва

Инв. № подл. | Подпись и дата | Взам. инв. №

Формат: А4

Альбом 5

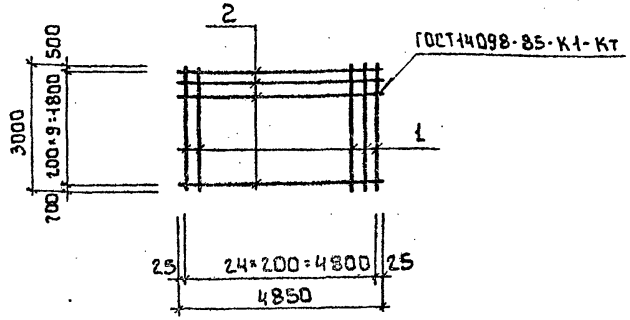

Формат	Зона	Поз.	Обозначение	Наименование	Кол.	Примеч.
				Детали		
Бч		1	901-3-247.88 -КЖ.И.60.061	ф20 AIII ГОСТ 5781-82 ℓ=3000	25	7.4кг
Бч		2		2ф58р1 ГОСТ 6727-80 ℓ=4850	10	0.7кг

Привязан

Инв. №

Провер.	Антонова	
Инжен.	Певчева	
Рук. гр.	Антонова	
ГИП	Кузнецов	
Н. контр.	Бабикова	
Нач. отд.	Данилевский	

тп 901-3-247.88 КЖ.И.60.060

Сетка арматурная С4

Стадия	Масса	Масштаб
Р	192.0	1:100
Лист	Листов 1	

ЦНИИЭП инженерного оборудования г. Москва

Инв. № подл. | Подпись и дата | Взам. инв. №

Копировал: Боброва

2344Б-05

Формат: А4

Альбом 5

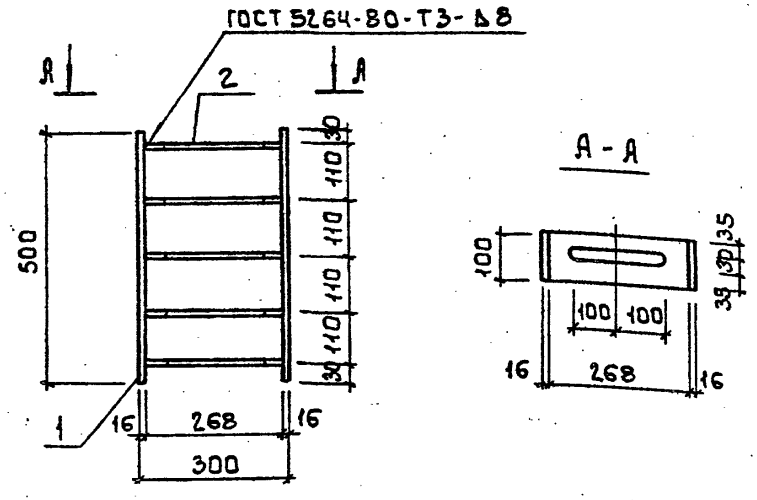

Формат	Зона	Поз.	Обозначение	Наименование	Кол.	Примеч.
				Детали		
Бч		1	901-3-247.88 КЖ.И.01.011	Полоса $\frac{Б\text{-}2\ 16\times420\ ГОСТ1103\text{-}76}{ВСт3кп2\ ГОСТ535\text{-}79}$ е:500	2	7.54 кг
Бч		2	2	Полоса $\frac{Б\text{-}2\ 12\times100\ ГОСТ1103\text{-}76}{ВСт3кп2\ ГОСТ535\text{-}79}$ е:268	5	2.52 кг

1. Покрытие поверхностей: Гор. ц. 50-60.

Привязан

Инв. №

Инв. № подл. | Подпись и дата | Взам. инв. №

Провер.	Антонова	
Инж.	Мирошниченко	
Рук. гр.	Антонова	
ГИП	Кузнецов	
Н. контр.	Бобикова	
Нач. отд.	Данилевский	

тп 901-3-247.88 - КЖ.И.01.010

Изделие закладное (НМ1-1)

Стадия	Масса	Масштаб
Р	27.7	1:10
Лист	Листов 1	

ЦНИИЭП инженерного оборудования г. Москва

Формат А4

Альбом 5

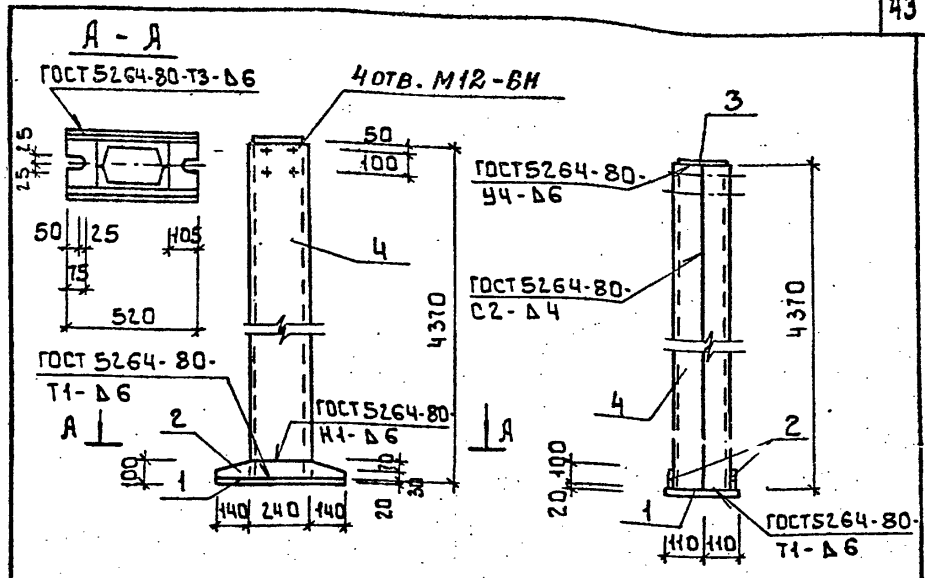

Формат	Зона	Поз.	Обозначение	Наименование	Кол.	Примеч.
				Детали		
Бч		1	901-3-247.88-КЖ.И.10.011	Лист $\frac{20\times220\times520\ ГОСТ19903\text{-}74}{ВСт3кп2\ ГОСТ14637\text{-}79}$	1	18.0 кг
Бч		2	2	Лист $\frac{8\times100\times520\ ГОСТ19903\text{-}74}{ВСт3кп2\ ГОСТ14637\text{-}79}$	2	3.3 кг
Бч		3	3	Лист $\frac{8\times170\times230\ ГОСТ19903\text{-}74}{ВСт3кп2\ ГОСТ14637\text{-}79}$	1	2.5 кг
Бч		4	4	Швеллер $\frac{24\ ГОСТ8240\text{-}72\ е:4310}{ВСт3кп2\ ГОСТ535\text{-}79}$	2	104.9 кг

1. Покрытие поверхностей: Гор. ц. 50-60.

Привязан

Инв. №

Инв. № подл. | Подпись и дата | Взам. инв. №

Провер.	Антонова	
Инж.	Мирошниченко	
Рук. гр.	Антонова	
ГИП	Кузнецов	
Н. контр.	Бобикова	
Нач. отд.	Данилевский	

тп 901-3-247.88 - КЖ.И.10.010

Стойка (СФ1-А)

Стадия	Масса	Масштаб
Р	236.9	1:20
Лист	Листов 1	

ЦНИИЭП инженерного оборудования г. Москва.

23446-05

Копировал: Боброва

Формат: А4

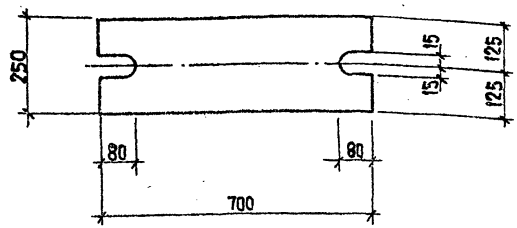

Покрытие поверхностей:
Гор. ц. 50-60.

Привязан

Инв. №

Провер.	Антонова	ТП 901-3-247.88	КЖ.ц 70.020
Инжен.	Мирошниченко	Изделие соединительное МС1.	Стадия: Р; Масса: 27,5; Масштаб: 1:10
Рук. гр.	Антонова		Лист; Листов 1
ГИП	Кузнецов	Полоса Б-20х250 ГОСТ 82-70 ℓ=700 Вст3пс6-2 ГОСТ 14637-79	ЦНИИЭП инженерного оборудования г. Москва
Н. контр.	Бабикова		
Нач. отд.	Данилевский		

Инв. № подл. | Подпись и дата | Взам. инв. №

Формат А4

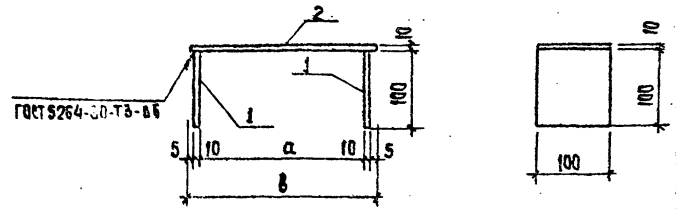

Формат	Зона	Поз.	Обозначение	Наименование	Кол.	Примечание
				Детали		
Б4		1	901-3-247.88 - КЖ.ц.70.031	Полоса Б-210х100 ГОСТ 103-76 / Вст3кп2 ГОСТ 535-79 ℓ=100	2	0,79 кг
				Переменные данные для исполнений		
				901-3-247.88-КЖ.ц.70.020		
				Детали		
Б4		2	901-3-247.88 - КЖ.ц.70.032	Полоса Б-210х100 ГОСТ 103-76 / Вст3кп2 ГОСТ 535-79 ℓ=250	1	1,96 кг
				901-3-247.88-КЖ.ц.70.02.0-01		
				Детали		
Б4		2	901-3-247.88 - КЖ.ц.70.033	Полоса Б-210х100 ГОСТ 103-76 / Вст3кп2 ГОСТ 535-79 ℓ=350	1	2,75 кг

Обозначение	Марка	a	B	Масса кг
901-3-247.88 - КЖ.ц.70.030	МС2	220	250	3,54
-01	МС3	320	350	4,33

Покрытие поверхностей: Гор. ц. 50-60

Привязан

Инв. №

Провер.	Антонова	ТП 901-3-247.88	КЖ.ц 70.030
Инжен.	Мирошниченко	Изделие соединительное (МС2; МС3)	Стадия: Р; Масса: См. таб.; Масштаб: 1:50
Рук. гр	Антонова		Лист; Листов 1
ГИП	Кузнецов		ЦНИИЭП инженерного оборудования г. Москва
Н. контр.	Бабикова		
Нач. отд.	Данилевский		

Инв. № подл. | Подпись и дата | Взам. инв. №

Копировал: Хюппенен

Формат А4

Альбом 5

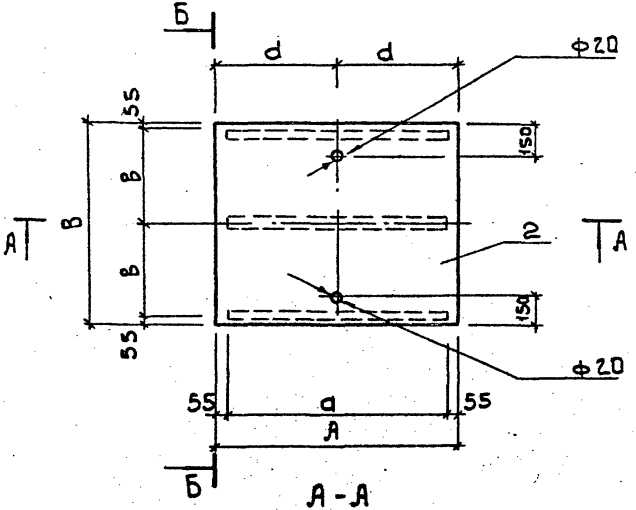

Формат	Зона	Поз.	Обозначение	Наименование	Кол.	Примеч.
				Переменные данные для исполнений		
				901-3-247.88 КЖ.И.70.040		
				Детали		
Бч		1	901-3-247.88-КЖ.И.70.041	Полоса Б-24×50 ГОСТ 103-76 / БСт3кп2-1 ГОСТ 535-79 ℓ=890	3	1.40 кг
Бч		2	2	Лист ромб. К-4.0×1000×1090 / БСт3кп2 ГОСТ 8568-77	1	36.4 кг
				901-3-247.88 -КЖ.И.70.040-01		
				Детали		
Бч		1	901-3-247.88 -КЖ.И.70.043	Полоса Б-24×50 ГОСТ 103-76 / БСт3кп2-1 ГОСТ 535-79 ℓ=990	3	1.55 кг
Бч		2	4	Лист ромб. К-4.0×1100×1190 / БСт3кп2 ГОСТ 8568-77	1	40.4 кг
				901-3-247.88 - КЖ.И.70.040-02		
				Детали		
Бч		1	-КЖ.И.70.045	Полоса Б-24×50 ГОСТ 103-76 / БСт3кп2-1 ГОСТ 535-79 ℓ=990	3	1.55 кг
Бч		2	6	Лист ромб. К-4.0×1100×800 / БСт3кп2 ГОСТ 8568-77	1	29.4 кг

Покрытие поверхностей: масляная краска (ГОСТ 8292-85) за 2 раза по грунтовке ГФ-021 (ГОСТ 25129-82).

Обозначение	Марка	Размеры, мм А	В	а	в	d	Масса, кг
901-3-247.88-КЖ.И.70.040	Щ1	1000	1090	890	490	500	40.6
-01	Щ2	1100	1100	990	495	550	45.1
-02	Щ3	1100	800	990	345	550	34.05

Привязан

Инв. № подл. | Подпись и дата | Взам. инв. №

Инв. №

Провер.	Антонова		
Инж.	Мирошниченко		
Рук. гр.	Антонова		
ГИП	Кузнецов		
Н. контр.	Бабикова		
Нач. отд.	Данилевский		

ТП 901-3-247.88 КЖ.И.70.040

Щиты (Щ1 ... Щ3)

Стадия	Масса	Масштаб
Р	см. табл.	—
Лист	Листов 1	

ЦНИИЭП инженерного оборудования г. Москва

23446-05

Копировал: Боброва Формат: А3

Альбом 5

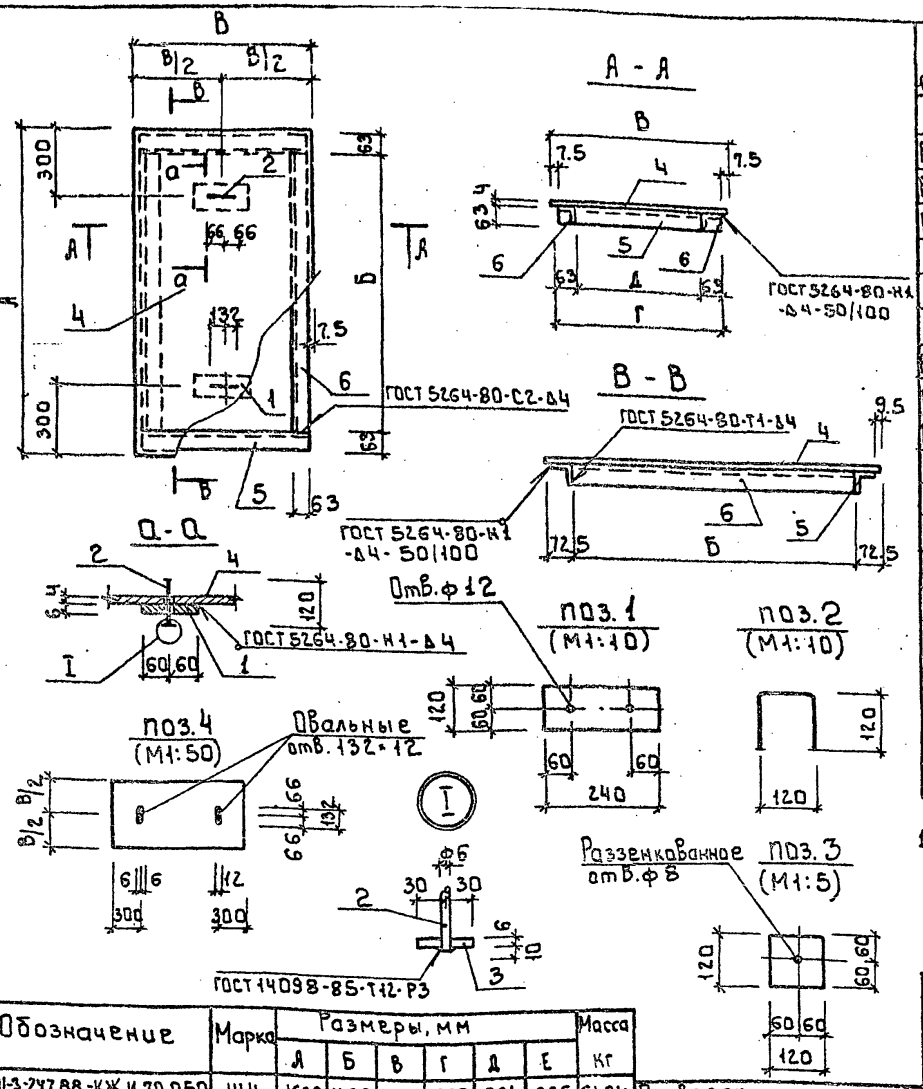

Формат	Зона	Поз.	Обозначение	Наименование	Кол. шт.	Примеч.
				Детали		
Бч		1	901-3-247.88 КЖ.И.70.051	Полоса $\frac{Б\cdot 2\cdot 6\times 120\ ГОСТ\ 103\text{-}76}{ВСт3кп2\ ГОСТ\ 535\text{-}79}$ ℓ=240	2	1.36 кг
Бч		2	2	ФБ1 ГОСТ 5781-82 ℓ=360	2	0.08 кг
Бч		3	3	Полоса $\frac{Б\cdot 2\cdot 6\times 60\ ГОСТ\ 103\text{-}76}{ВСт3кп2\ ГОСТ\ 535\text{-}79}$ ℓ=60	2	0.17 кг
			Переменные данные для исполнений			
				901-3-247.88 - КЖ.И.70.050		
				Детали		
Бч.		4	901-3-247.88 КЖ.И70.054	Лист ромб. К-4.0=650×1620 ВСт3кп2 ГОСТ 8568-77	1	35.2 кг
Бч		5	5	Уголок $\frac{63\times 63\times 5\text{-}В\ ГОСТ\ 8509\text{-}86}{ВСт3кп2\ ГОСТ\ 535\text{-}79}$ ℓ=761	2	3.66 кг
Бч		6	6	Уголок $\frac{63\times 63\times 5\text{-}В\ ГОСТ\ 8509\text{-}86}{ВСт3кп2\ ГОСТ\ 535\text{-}79}$ ℓ=1620	2	7.8 кг
				901-3-247.88 КЖС.И.70.050-01		
				Детали		
Бч		4	901-3-247.88 КЖ.И-70.057	Лист ромб. К-4.0=750×1500 ВСт3кп2 ГОСТ 8568-77	1	37.6 кг
Бч		5	8	Уголок $\frac{63\times 63\times 5\text{-}В\ ГОСТ\ 8509\text{-}86}{ВСт3кп2\ ГОСТ\ 535\text{-}79}$ ℓ=861	2	4.14 кг
Бч		6	9	Уголок $\frac{63\times 63\times 5\text{-}В\ ГОСТ\ 8509\text{-}86}{ВСт3кп2\ ГОСТ\ 535\text{-}79}$ ℓ=1500	2	7.22 кг
				901-3-247.88 - КЖ.И.70.050-02		
				Детали		
Бч		4	10	Лист ромб. К-4.0=750×1270 ВСт3кп2 ГОСТ 8568-77	1	31.8 кг
Бч		5	11	Уголок $\frac{63\times 63\times 5\text{-}В\ ГОСТ\ 8509\text{-}86}{ВСт3кп2\ ГОСТ\ 535\text{-}79}$ ℓ=861	2	4.14 кг
Бч		6	12	Уголок $\frac{63\times 63\times 5\text{-}В\ ГОСТ\ 8509\text{-}86}{ВСт3кп2\ ГОСТ\ 535\text{-}79}$ ℓ=1270	2	6.11 кг

1. Покрытие поверхностей:
масляная краска ГОСТ 8292-85
за 2 раза по грунтовке
ГФ-021 ГОСТ 25129-82.

Обозначение	Марка	Размеры, мм						Масса
		А	Б	В	Г	Д	Е	кг
901-3-247.88-КЖ.И.70.050	Щ4	1620	1475	650	635	761	635	61.34
-01	Щ5	1500	1355	750	735	861	735	63.54
-02	Щ6	1270	1125	750	735	861	735	55.52

Привязан

Инв.№

Инв.№ подл. | Подпись и дата | Взам.инв.№

Привязан:

Инв.№:

Провер.	Антонова	
Инж.	Мирошниченко	
Рук.гр.	Антонова	
ГИП	Кузнецов	
Н.контр.	Бабикова	
Нач.отд.	Данильевский	

ТП 901-3-247.88 КЖ.И.70.050

Щиты (Щ4 ... Щ6)

Стадия	Масса	Масштаб
Р	см. табл.	—
Лист 1	Листов 1	

ЦНИИЭП инженерного оборудования г. Москва

Копировал: Боброва

23446-02

Формат: А3

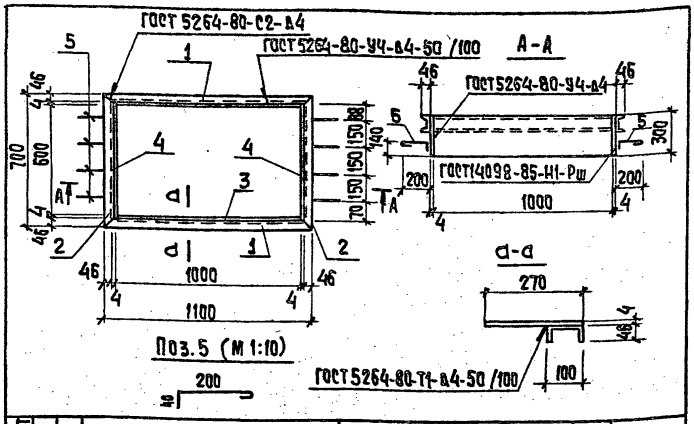

Формат	Зона	Поз.	Обозначение	Наименование	Кол.	Примеч.
				Детали		
Б4		1	901-3-247.88 – КЖ.Ц.70.061	Швеллер 10 ГОСТ 8240-72 Ст3кп2-1 ГОСТ 535-79 ℓ=1100	2	9.45 кг
Б4		2	КЖ.Ц. 70.062	Швеллер 10 ГОСТ 8240-72 Ст3кп2-1 ГОСТ 535-79 ℓ=700	2	6.01 кг
Б4		3	КЖ.Ц. 70.063	Полоса Б 4х300 ГОСТ 82-70 Ст3кп2-1 ГОСТ 14637-79 ℓ=1000	2	9.42 кг
Б4		4	КЖ.Ц. 70.064	Полоса Б 4х300 ГОСТ 82-70 Ст3кп2-1 ГОСТ 14637-79 ℓ=608	2	5,73 кг
Б4		5	КЖ.Ц. 70.065	⌀ 6 А1 ГОСТ 5781-82 ℓ=280	8	0.06 кг

Покрытие поверхностей: масляная краска ГОСТ 8292-85 за 2 раза по грунтовке ГФ-021 ГОСТ 25129-82.

Привязан

Инв. №

ТП 901-3-247.88 – КЖ.Ц. 70.060

Рама металлическая (Рм1)

Стадия	Масса	Масштаб
Р	61,7	1:20

Лист 1 Листов 1

ЦНИИЭП инженерного оборудования г. Москва

Пров.	Половинкина	
Рук.гр.	Антонова	
ГИП	Кузнецов	
Н.контр.	Бабикова	
Нач.отд.	Данилевский	

gost.e-ecolog.ru

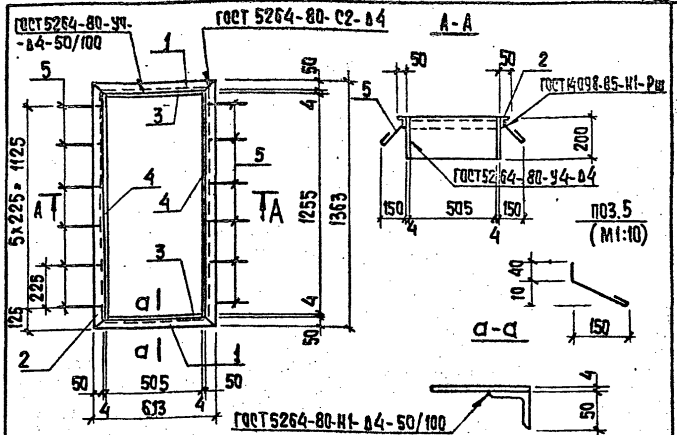

Формат	Зона	Поз.	Обозначение	Наименование	Кол.	Примеч.
				Детали		
Б4		1	901-3-247.88 – КЖ.Ц.70.071	Уголок 50х50х5-В ГОСТ 8509-86 Ст3кп2-1 ГОСТ 535-79 ℓ=613	2	2.31 кг
Б4		2	– КЖ.Ц. 70.072	Уголок 50х50х5-В ГОСТ 8509-86 Ст3кп2-1 ГОСТ 535-79 ℓ=1363	2	5.14 кг
Б4		3	– КЖ.Ц. 70.073	Полоса Б-24х200 ГОСТ 103-76 Ст3кп2-1 ГОСТ 535-79 ℓ=505	2	3.17 кг
Б4		4	– КЖ.Ц. 70.074	Полоса Б-24х200 ГОСТ 103-76 Ст3кп2-1 ГОСТ 535-79 ℓ=1263	2	7,93 кг
Б4		5	– КЖ.Ц. 70.075	⌀ 6 А1 ГОСТ 5781-82 ℓ=250	12	0.05 кг

Покрытие поверхностей: масляная краска ГОСТ 8292-85 за 2 раза по грунтовке ГФ-021 ГОСТ 25129-82.

Привязан

Инв. №

ТП 901-3-247.88 – КЖ.Ц. 70.070

Рама металлическая (Рм2)

Стадия	Масса	Масштаб
Р	37,7	1:20

Лист 1 Листов 1

ЦНИИЭП инженерного оборудования г. Москва

Пров.	Архипова	
Инж.	Голованова	
Рук.гр.	Антонова	
ГИП	Кузнецов	
Н.контр.	Бабикова	
Нач.отд.	Данилевский	

Копировал: Хюппенен Формат А3