ТИПОВЫЕ ПРОЕКТНЫЕ РЕШЕНИЯ

820-2-033.90

ВОДОМЕРНЫЕ СООРУЖЕНИЯ ДЛЯ ТРУБОПРОВОДОВ ДИАМЕТРОМ ДО 2000 мм С УЛЬТРАЗВУКОВЫМ РАСХОДОМЕРОМ С РАСХОДОМ ВОДЫ ДО 10 $м^3/с$

АЛЬБОМ 3

Металлические узлы и детали

gost.e-ecolog.ru

ТИПОВЫЕ ПРОЕКТНЫЕ РЕШЕНИЯ

820-2-033.90

ВОДОМЕРНЫЕ СООРУЖЕНИЯ ДЛЯ ТРУБОПРОВОДОВ ДИАМЕТРОМ ДО 2000мм С УЛЬТРАЗВУКОВЫМ РАСХОДОМЕРОМ С РАСХОДОМ ВОДЫ ДО 10 м³/с

АЛЬБОМ 3

ПЕРЕЧЕНЬ АЛЬБОМОВ

АЛЬБОМ 1	ПЗ	ПОЯСНИТЕЛЬНАЯ ЗАПИСКА	
	КЖ	КОНСТРУКЦИИ ЖЕЛЕЗОБЕТОННЫЕ	
	ЭМ	СИЛОВОЕ ЭЛЕКТРООБОРУДОВАНИЕ. ЭЛЕКТРООСВЕЩЕНИЕ	
АЛЬБОМ 2	КЖ.И	СТРОИТЕЛЬНЫЕ ИЗДЕЛИЯ	
АЛЬБОМ 3		МЕТАЛЛИЧЕСКИЕ УЗЛЫ И ДЕТАЛИ	
АЛЬБОМ 4	С	СМЕТЫ	
	ВМ	ВЕДОМОСТИ ПОТРЕБНОСТИ В МАТЕРИАЛАХ	

ПРИМЕНЕННЫЕ ТИПОВЫЕ ПРОЕКТЫ

901-09-11.84 „КОЛОДЦЫ ВОДОПРОВОДНЫЕ СТРОИТЕЛЬНЫЕ ИЗДЕЛИЯ"
РАСПРОСТРАНЯЕТ ЦИТП

РАЗРАБОТАНЫ:

В/О „Союзводпроект"
Заместитель начальника — *Б.В. Орлов*
Главный инженер проекта — *Г.Д. Володина*

Институт „Укрсельпроводхоз"
Главный инженер — *К.А. Алиев*
Главный инженер проекта — *Н.В. Радченко*

Утверждены и введены в действие
Минводхозом СССР
Протокол от 10.04.90г № 820

Инв. № подл. | Подп. и дата | Взам. инв. № | Инв. № дубл. | Подп. и дата

Обозначение	Наименование	Стр.
УЗР-В.10.000	Участок измерительный	3
УЗР-В.10.001	Прокладка	6
УЗР-В.10.000 Мч	Участок измерительный. Мч	7
УЗР-В.11.100	Труба расходомерная	9
УЗР-В.11.100 СБ	Труба расходомерная. СБ	10
УЗР-В.11.101	Труба	11
УЗР-В.11.200	Труба расходомерная	12
УЗР-В.11.200 СБ	Труба расходомерная. СБ	13
УЗР-В.11.201	Труба	14
УЗР-В.11.300	Труба расходомерная	15
УЗР-В.11.301	Ребро	16
УЗР-В.11.300 СБ	Труба расходомерная. СБ	17
УЗР-В.12.100	Вставка монтажная	18
УЗР-В.12.100 СБ	Вставка монтажная. СБ	19
УЗР-В.12.200	Вставка монтажная	20
УЗР-В.12.200 СБ	Вставка монтажная. СБ	21
УЗР-В.14.000	Лестница	22
УЗР-В.14.000 СБ	Лестница. СБ	23
УЗР-В.20.000	Подставка	24
УЗР-В.20.000 СБ	Подставка	25
УЗР-В.20.001	Уголок	26

Обозначение	Наименование	Стр.
УЗР-В.20.002	Уголок	26
РУМ-1.10.000	Участок измерительный	27
РУМ-1.10.000 Мч	Участок измерительный. Мч	29
РУМ-1.11.000	Труба расходомерная	30
РУМ-1.11.001	Ребро	31
РУМ-1.11.000 СБ	Труба расходомерная. СБ	32
РУМ-1.11.002	Труба	33
РУМ-1.12.000	Лаз	35
РУМ-1.12.001	Прокладка	36
РУМ-1.12.000 СБ	Лаз. СБ	37
РУМ-1.12.100	Крышка	38
РУМ-1.12.100 СБ	Крышка. СБ	40
РУМ-1.12.101	Заглушка	41
РУМ-1.12.102	Ребро	41
РУМ-1.12.104	Обечайка	42
РУМ-1.12.105	Вставка	43
РУМ-1.12.200	Корпус	44
РУМ-1.12.200 СБ	Корпус. СБ	45
РУМ-1.12.201	Фланец	46
РУМ-1.12.202	Ребро	47
РУМ-1.12.203	Патрубок	47

Формат	Зона	Поз.	Обозначение	Наименование	Кол.	Примечание
				Документация		
А3			УЗР-В.10.000 М4	Монтажный чертеж		
А3			ТПР 820-2-033.90 ПЗ	Пояснительная записка		Альбом 1
			Переменные данные	для исполнений		
				УЗР-В.10.000		
				Сборочные единицы		
А4		1	УЗР-В.11.100	Труба расходомерная	1	
А4		2	УЗР-В.12.100	Вставка монтажная	1	
				Детали		
А4		3	УЗР-В.10.001	Прокладка	3	
				Стандартные изделия		
		4		Фланец 1-400-16 Ст 25		
				ГОСТ 12820-80	2	31,0 кг
		5		Болт М27.120.58.099		
				ГОСТ 7798-70	48	0,739 кг
		6		Гайка М27.5.099		
				ГОСТ 5915-70	48	0,162 кг
		7		Шайба 27.01.099		
				ГОСТ 11371-78	48	0,043 кг

Подп. и дата | Взам. инв. № | Инв. № дубл. | Подп. и дата | Инв. № подл.

Изм.	Лист	№ докум.	Подп.	Дата
Разраб.		Чекурда		02.90
Пров.		Балан		02.90
ГИП		Радченко		02.90
Н.контр.		Булгаков		02.90
Утв.				

ТПР820-2-033.90 УЗР-В.10.000

Участок измерительный

Лит.	Лист	Листов
	1	7

Укргипроводхоз

Копировал Маз формат А4

Формат	Зона	Поз.	Обозначение	Наименование	Кол.	Примечание
				УЗР-В.10.000-01		
				Сборочные единицы		
-		1	УЗР-В.11.100-01	Труба расходомерная	1	
-		2	УЗР-В.12.100-01	Вставка монтажная	1	
				Детали		
-		3	УЗР-В.10.001-01	Прокладка	3	
				Стандартные изделия		
		4		Фланец 1-500-16 Ст 25		
				ГОСТ 12820-80	2	57,01 кг
		5		Болт М30×140.58.099		
				ГОСТ 7798-70	60	1,03 кг
		6		Гайка М30.5.099		
				ГОСТ 5915-70	60	0,224 кг
		7		Шайба 30.01.099		
				ГОСТ 11371-78	60	0,054 кг
				УЗР-В.10.000-02		
				Сборочные единицы		
-		1	УЗР-В.11.100-02	Труба расходомерная	1	
-		2	УЗР-В.12.100-02	Вставка монтажная	1	

Подп. и дата | Взам. инв. № | Инв. № дубл. | Подп. и дата | Инв. № подл.

Изм.	Лист	№ докум.	Подп.	Дата

ТПР 820-2-033.90 УЗР-В.10.000

Лист 2

Копировал Маз 24331-03 4 формат А4

Формат	Зона	Поз.	Обозначение	Наименование	Кол.	Примечание
				Детали		
–		3	УЗР-В. 10.001-02	Прокладка	3	
				Стандартные изделия		
		4		Фланец 1-600-16 Ст 25		
				ГОСТ 12820-80	2	80,03кг
		5		Болт М36х150.58.099		
				ГОСТ 7798-70	60	1,631кг
		6		Гайка М36.5.099		
				ГОСТ 5915-70	60	0,377кг
		7		Шайба 36.01.099		
				ГОСТ 11371-78	60	0,092кг
				УЗР-В. 10.000-03		
				Сборочные единицы		
А4		1	УЗР-В. 11.200	Труба расходомерная	1	
А4		2	УЗР-В. 12.200	Вставка монтажная	1	
				Детали		
–		3	УЗР-В. 10.001-03	Прокладка	3	
				Стандартные изделия		
		4		Фланец 1-700-16 Ст 25		
				ГОСТ 12821-80	2	105,9кг

Подп. и дата | Инв. № дубл. | Взам. инв. № | Подп. и дата | Инв. № подл.

Изм. Лист № докум. Подп. Дата

ТПР 820-2-033.90 УЗР-В. 10.000 Лист 3

Копировал Формат А4

Формат	Зона	Поз.	Обозначение	Наименование	Кол.	Примечание
		5		Болт М36х150.58.099		
				ГОСТ 7798-70	72	1,631кг
		6		Гайка М36.5.099		
				ГОСТ 5915-70	72	0,377кг
		7		Шайба 36.01.099		
				ГОСТ 11371-78	72	0,092кг
				УЗР-В. 10.000-04		
				Сборочные единицы		
–		1	УЗР-В. 11.200-01	Труба расходомерная	1	
–		2	УЗР-В. 12.200-01	Вставка монтажная	1	
				Детали		
–		3	УЗР-В. 10.001-04	Прокладка	3	
				Стандартные изделия		
		4		Фланец 1-800-16 Ст 25		
				ГОСТ 12821-80	2	130,57кг
		5		Болт М36х150.58.099		
				ГОСТ 7798-70	84	1,631кг
		6		Гайка М36.5.099		
				ГОСТ 5915-70	84	0,377кг
		7		Шайба 36.10.099		
				ГОСТ 11371-78	84	0,092кг

Подп. и дата | Инв. № дубл. | Взам. инв. № | Подп. и дата | Инв. № подл.

Изм. Лист № докум. Подп. Дата

ТПР-820-2-033.90 УЗР-В. 10.000 Лист 4

Копировал Формат А4

Альбом 3

Типовые проектные решения

Формат	Зона	Поз.	Обозначение	Наименование	Кол.	Примечание
				УЗР-В.10.000-05		
				Сборочные единицы		
–		1	УЗР-В.11.200-02	Труба расходомерная	1	
–		2	УЗР-В.12.200-02	Вставка монтажная	1	
				Детали		
–		3	УЗР-В.10.001-05	Прокладка	3	
				Стандартные изделия		
		4		Фланец 1-900-16 Ст 25		
				ГОСТ 12821-80	2	157,83кг
		5		Болт М36×150.58.099		
				ГОСТ 7798-70	84	1,631кг
		6		Гайка М36.5.099		
				ГОСТ 5915-70	84	0,377кг
		7		Шайба 36.01.099		
				ГОСТ 11371-78	84	0,092кг
				УЗР-В.10.000-06		
				Сборочные единицы		
–		1	УЗР-В.11.200-03	Труба расходомерная	1	
–		2	УЗР-В.12.200-03	Вставка монтажная	1	

Подп. и дата | Инв. № дубл. | Взам. инв. № | Подп. и дата | Инв. № подл.

Изм	Лист	№ докум.	Подп.	Дата	ТПР-820-2-033.90 УЗР-В.10.000	Лист 5

Копировал Ктороженко Формат А4

Формат	Зона	Поз.	Обозначение	Наименование	Кол.	Примечание
				Детали		
–		3	УЗР-В.10.001-06	Прокладка	3	
				Стандартные изделия		
		4		Фланец 1-1000-16 Ст 25		
				ГОСТ 12821-80	2	203.39кг
		5		Болт М42×170.58.099		
				ГОСТ 7798-70	84	2,533кг
		6		Гайка М42.5.099		
				ГОСТ 5915-70	84	0,624кг
		7		Шайба 42.01.099		
				ГОСТ 11371-78	84	0,183кг
				УЗР-В.10.000-07		
				Сборочные единицы		
А4		1	УЗР-В.11.300	Труба расходомерная	1	
				УЗР-В.10.000-08		
				Сборочные единицы		
–		1	УЗР-В.11.300-01	Труба расходомерная	1	
				УЗР-В.10.000-09		
				Сборочные единицы		
–		1	УЗР-В.11.300-02	Труба расходомерная	1	

Подп. и дата | Инв. № дубл. | Взам. инв. № | Подп. и дата | Инв. № подл.

Изм	Лист	№ докум.	Подп.	Дата	ТПР-820-2-033.90 УЗР-В.10.000	Лист 6

Копировал 24331-03 6 Формат А4

Альбом 3

Типовые проектные решения

Формат	Зона	Поз.	Обозначение	Наименование	Кол.	Примечание
				УЗР-В.10.000-10		
				Сборочные единицы		
–		1	УЗР-В.11.300-03	Труба расходомерная	1	
				УЗР-В.10.000-11		
				Сборочные единицы		
–		1	УЗР-В.11.300-04	Труба расходомерная	1	
				УЗР-В.10.000-12		
				Сборочные единицы		
–		1	УЗР-В.11.300-05	Труба расходомерная	1	
				УЗР-В.10.000-13		
				Сборочные единицы		
–		1	УЗР-В.11.300-06	Труба расходомерная	1	

Подп. и дата | Инв. № дубл. | Взам. инв. № | Подп. и дата | Инв. № подл.

Изм.	Лист	№ докум.	Подп.	Дата	ТПР 820-2-033.90 УЗР-В.10.000	Лист 7

Формат А4

УЗР-В.10.001

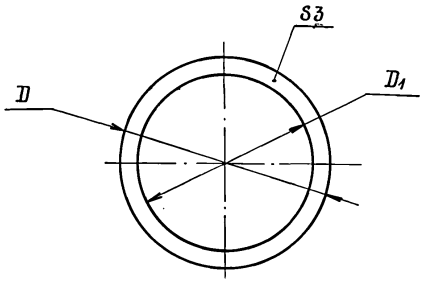

Обозначение	Размеры, мм		Масса, кг
	D	D_1	
УЗР-В.10.001	482	426	0,24
-01	585	530	0,30
-02	685	630	0,34
-03	800	720	0,57
-04	905	820	0,69
-05	1005	920	0,77
-06	1110	1020	0,91

Подп. и дата | Инв. № дубл. | Взам. инв. № | Подп. и дата | Инв. № подл.

Изм.	Лист	№ докум.	Подп.	Дата	ТПР 820-2-033.90	УЗР-В.10.001	
Разраб.		Чекурда		02.90	Прокладка	Лит.	Масса: См. табл.	Масштаб: —
Пров.		Балан		02.90		Лист	Листов 1	
Т.контр.								
Н.контр.		Бурлаков		02.90	Паронит ПОН 3.0 ГОСТ 481-80	УКРГИПРОВОДХОЗ		
Утв.								

24331-03 7 Формат А4

Рис. 1

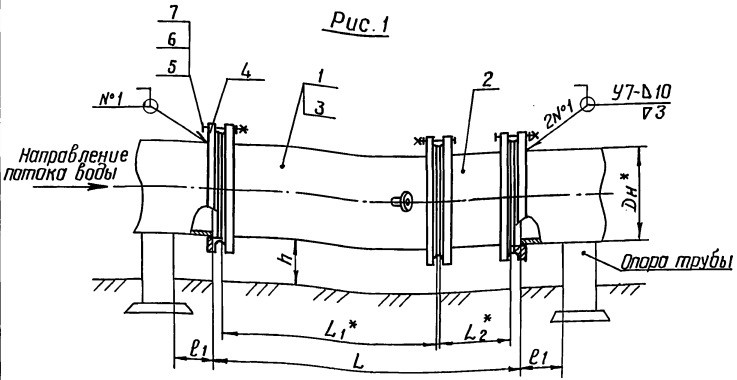

Рис. 2

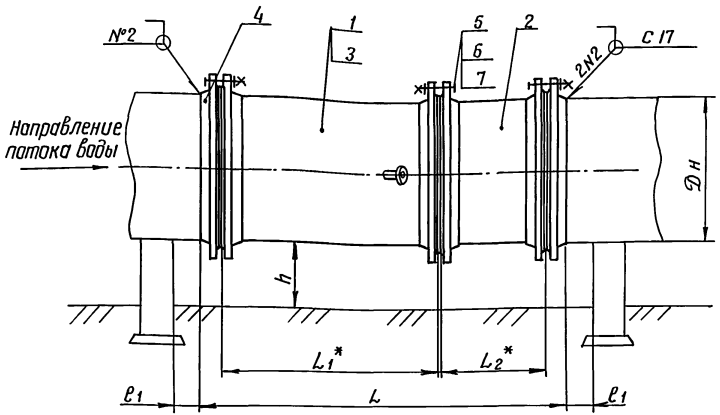

Обозначение	Рис.	Размеры, мм							Масса
		$D_н$	L	L_1	L_2	$ℓ_1$	$ℓ_2$	h	кг
УЗР-В. 10.000	1;4	426	1430	1010	400	300	300	250	338,5
-01	1;4	530	1630	1210	400	400	500	300	571,5
-02	1;4	630	1800	1380	400	400	500	300	801,2
-03	2;5	720	2250	1450	600	500	700	350	1199,7
-04	2;5	820	2390	1590	600	500	700	350	1380,6
-05	2;5	920	2590	1760	600	500	700	350	1732,5
-06	2;5	1020	2730	1900	600	500	700	350	2240,1
-07	3;6	426	1200	—	—	300	300	250	132,0
-08	3;6	530	1350	—	—	400	500	300	175,0
-09	3;6	630	1490	—	—	400	500	300	225,0
-10	3;6	720	1620	—	—	500	700	350	304,0
-11	3;6	820	1760	—	—	500	700	350	370,0
-12	3;6	920	1900	—	—	500	700	350	441,0
-13	3;6	1020	2040	—	—	500	700	350	620,0

1* Размеры для справок.

2. $H14; \pm \frac{IT14}{2}$.

3. Сварные швы по ГОСТ 16037-80.

4. Отклонение оси втулок от горизонтальной плоскости не более 2 мм.

5. Размеры $ℓ_1$, $ℓ_2$ и h определяют минимальное приближение к конструкциям сооружения.

6. На рис. 1;2 и 3 показан вариант наземной установки, на рис. 4;5 и 6 - установки в колодцах.

Изм. Лист.	№ докум.	Подп.	Дата	
Разраб.	Чекурда		02.90	
Пров.	Балан		02.90	
Т. контр.				
ГИП	Радченко		02.90	
Н. контр.	Бурлаков		02.90	
Утв.				

ТПР 820-2-033.90 УЗР-В. 10.000 МЧ

Участок измерительный

Лит.	Масса	Масштаб
	см. табл.	—
Лист 1	Листов 2	

Укргипроводхоз

Копировал

Формат А3

Инв. № подл. | Подп. и дата | Взам. инв. № | Инв. № дубл. | Подп. и дата

УЗР-В.10.000М4

Типовые проектные решения Альбом 3

Рис. 3

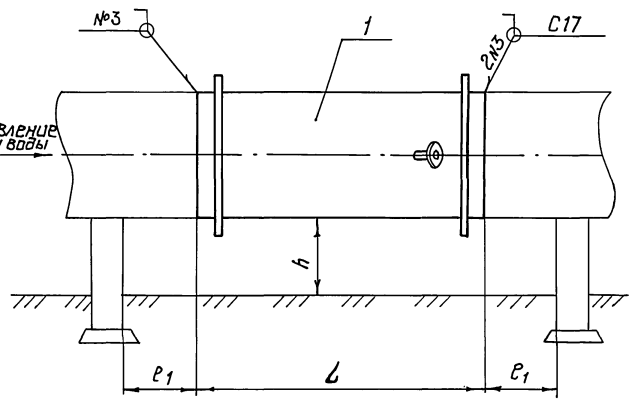

Рис. 4

Остальное см. рис. 1

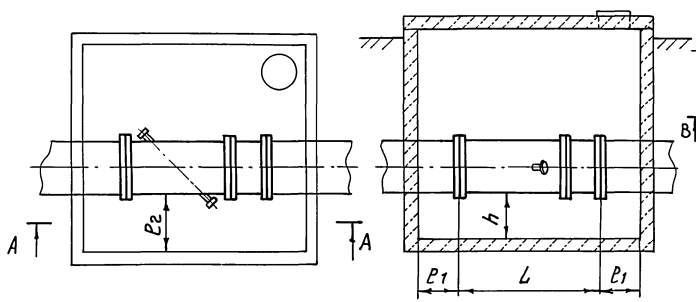

Рис. 5

Остальное см. рис. 2

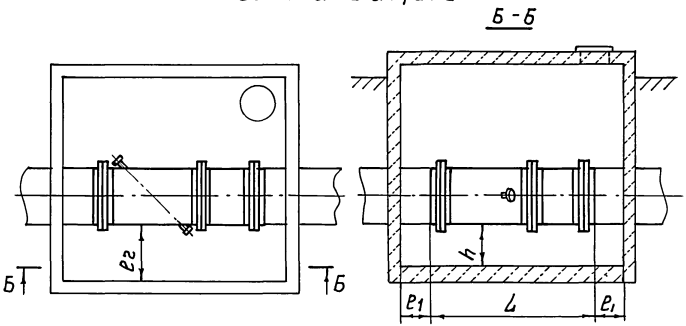

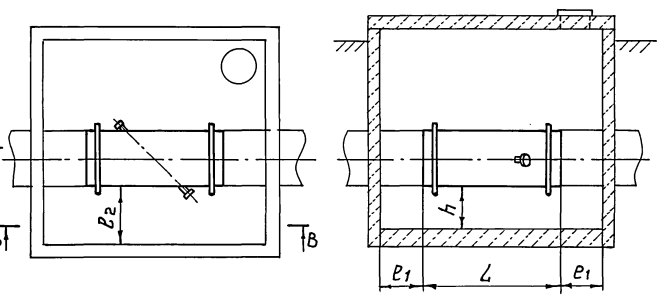

Инв.№подл. | Подп. и дата | Взам.инв.№ | Инв.№дубл. | Подп. и дата

Изм.	Лист	№ докум.	Подп.	Дата	ТПР 820-2-033.90 УЗР-В.10.000М4	Лист 2

Копиров: Гау 24331-03 9 формат А3

Формат	Зона	Поз.	Обозначение	Наименование	Кол.	Примечание
				Документация		
А3			УЗР-В.11.100 СБ	Сборочный чертеж		
А3			ТПР 820-2.033.90 ПЗ	Пояснительная записка		Альбом 1
				Прочие изделия		
		1	4.079.626	Втулка	2	комплект поставки расходомера УЗР-В
				Переменные данные для исполнений		
				УЗР-В.11.100		
				Детали		
А3		2	УЗР-В.11.101	Труба	1	
				Стандартные изделия		
		3		Фланец 1-400-16 Ст 25 ГОСТ 12820-80	2	31,0 кг

Подп. и дата | Инв. № дубл. | Взам. инв. № | Подп. и дата | Инв. № подл.

Изм.	Лист	№ докум.	Подп.	Дата
Разраб.		Чекурда		02.90
Пров.		Балан		02.90
ГИП		Родченко		02.90
Н.контр.		Бурлаков		02.90
Утв.				

ТПР 820-2-033.90 УЗР-В.11.100

Труба расходомерная

Лит.	Лист	Листов
	1	2

Укргипроводхоз

Копировал Формат А4

Формат	Зона	Поз.	Обозначение	Наименование	Кол.	Примечание
				УЗР-В.11.100-01		
				Детали		
–		2	УЗР-В.11.101-01	Труба	1	
				Стандартные изделия		
		3		Фланец 1-500-16 Ст 25 ГОСТ 12820-80	2	57,0 кг
				УЗР-В.11.100-02		
				Детали		
–		2	УЗР-В.11.101-02	Труба	1	
				Стандартные изделия		
		3		Фланец 1-600-16 Ст 25 ГОСТ 12820-80	2	80,03 кг

Подп. и дата | Инв. № дубл. | Взам. инв. № | Подп. и дата | Инв. № подл.

Изм.	Лист	№ докум.	Подп.	Дата

ТПР 820-2-033-90 УЗР-В.11.100

Лист 2

Копировал Формат А4

УЗР-В.11.100 СБ

Альбом 3

Типовые проектные решения

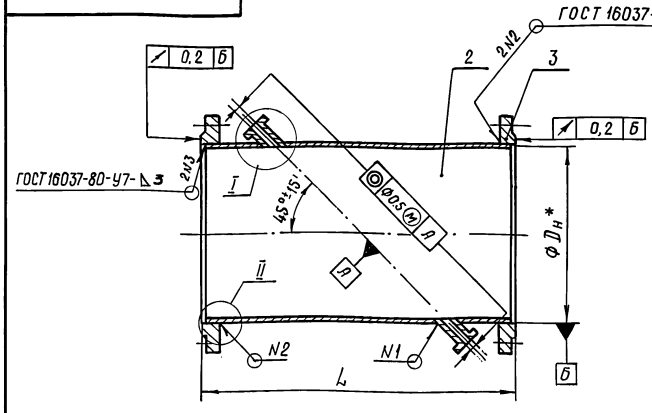

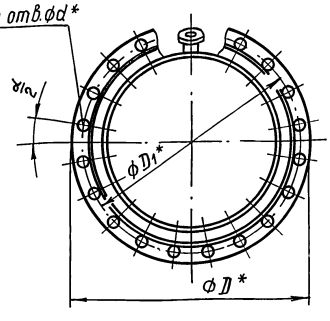

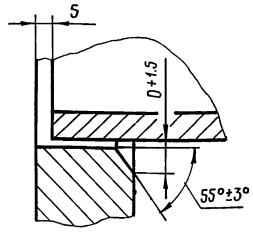

I

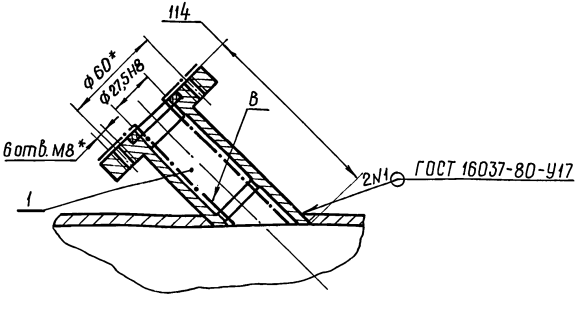

Обозначение	Размеры, мм					α, град	n, шт.	Масса, кг
	Dн	L	D	D1	d			
УЗР-В.11.100	426	1010	580	525	30	22,5	16	137,0
-01	530	1210	710	650	33	18	20	226,0
-02	630	1380	840	770	39	18	20	309,0

1. *Размеры для справок.
2. $h\ 14; \pm \frac{IT14}{2}$.
3. Поз. 1 приварить заподлицо с внутренней поверхн. поз. 2. Допускается припиловка радиуса кривизны поз. 1 с сохранением размера 114 мм.

4. Покрытие: наружные поверхности - грунт ФЛ-03-К ГОСТ 9109-81, эмаль КО-813, серебристый, II Т°300, ГОСТ 11066-74; внутренние поверхности - полистирольная смола КОРС ТУ 38-103-279-83.
5. Попадание покрытий на поверхности В поз. 1 не допускается.

Изм.	Лист	N докум.	Подп.	Дата
Разраб.		Чекирда		02.90
Пров.		Балан		02.90
Т.контр.				
ГИП		Радченко		02.90
Н.контр.		Бирлаков		02.90
ГУТВ				

ТПР 820-2-033.90 УЗР. В. 11. 100 СБ

Труба расходомерная

Лит.	Масса	Масшт.
	См. табл.	—
Лист	Листов 1	

Укргипроводхоз

Инв.№ подл. | Подп. и дата | Взам. инв.№ | Инв.№ дубл. | Подп. и дата

Копиров. Толкач-24331-03 11 Формат А3

УЗР-В.11.101

Типовые проектные решения. Альбом 3

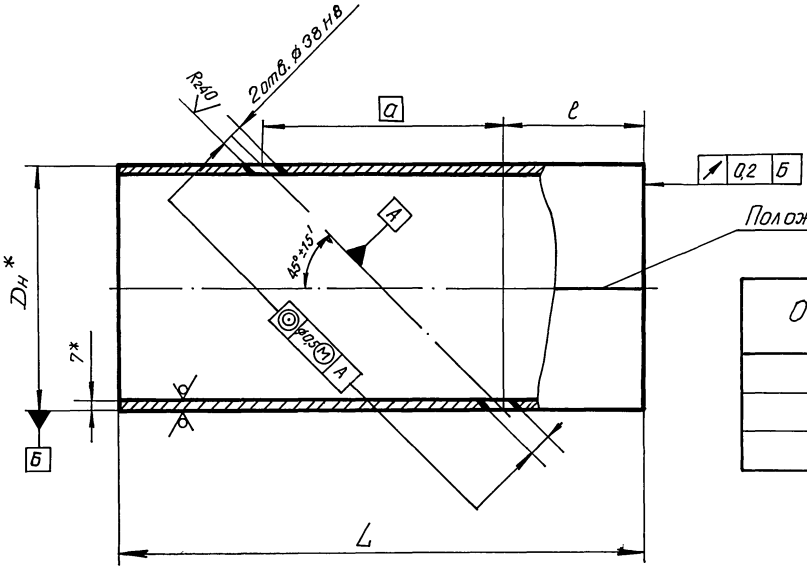

Rz80 (V)

Обозначение	Размеры, мм				Масса
	Dн	L	a	ℓ	кг
УЗР-В.11.101	426	1000	602	199	72,3
-01	530	1200	749	225,5	108,3
-02	630	1370	891	239,5	147,3

1. * Размеры для справок.
2. $h\ 14; \pm \frac{IT14}{2}$.

Инв.№ подл. | Подп. и дата | Взам.инв.№ | Инв.№ дубл. | Подп. и дата

Изм.	Лист	№ докум.	Подп.	Дата
Разраб.		Чекурда		02.90
Пров.		Балон		02.90
Т.контр.				
Н.контр.		Бурлаков		02.90
Утв.				

ТПР 820-2-033.90 УЗР-В.11.101

Труба

Лит. | Масса | Масштаб
см. табл. | —

Лист | Листов 1

Труба Dн×7 ГОСТ 10704-76 / Д ГОСТ 10706-76

Укргипроводхоз

Альбом 3

Типовые проектные решения

Формат	Зона	Поз.	Обозначение	Наименование	Кол.	Примечание
				Документация		
А3			УЗР-В.11.200 СБ	Сборочный чертеж		
А3			ТПР820-2-033.90 ПЗ	Пояснительная записка		
				Прочие изделия		
		1	4.079.626	Втулка	2	комплект поставки расходомера УЗР-В
			Переменные данные	для исполнений		
				УЗР-В.11.200		
				Детали		
	–	2	УЗР-В.11.201	Труба	1	
				Стандартные изделия		
		3		Фланец 1-700-16 Ст25 ГОСТ 12821-80	2	105.9кг
				УЗР-В.11.200-01		
				Детали		
	–	2	УЗР-В.11.201-01	Труба	1	

Инв.№ подл. | Подп. и дата | Взам.инв.№ | Инв.№ дубл. | Подп. и дата

Изм.	Лист	№ докум.	Подп.	Дата
Разраб.		Чекурда		03.90
Пров.		Балон		02.90
ГИП		Родченко		02.90
Н.контр.		Бурлаков		02.90
Утв.				

ТПР820-2-033.90 УЗР-В.11.200

Труба расходомерная

Лит	Лист	Листов
	1	

УКРГИПРОВОДХОЗ

Формат А4

Формат	Зона	Поз.	Обозначение	Наименование	Кол.	Примечание
				Стандартные изделия		
		3		Фланец 1-800-16 Ст25 ГОСТ 12821-80	2	130.57кг
				УЗР-В.11.200-02		
				Детали		
	–	2	УЗР-В.11.201-02	Труба	1	
				Стандартные изделия		
		3		Фланец 1-900-16 Ст25 ГОСТ 12821-80	2	157.83кг
				УЗР-В.11.200-03		
				Детали		
	–	2	УЗР-В.11.201-03	Труба	1	
				Стандартные изделия		
		3		Фланец 1-1000-16 Ст25 ГОСТ 12821-80	2	203,39кг

Инв.№ подл. | Подп. и дата | Взам.инв.№ | Инв.№ дубл. | Подп. и дата

Изм.	Лист	№ докум.	Подп.	Дата

ТПР820-2-033.90 УЗР-В.11.200

Лист 2

УЗР-В.11.200 СБ

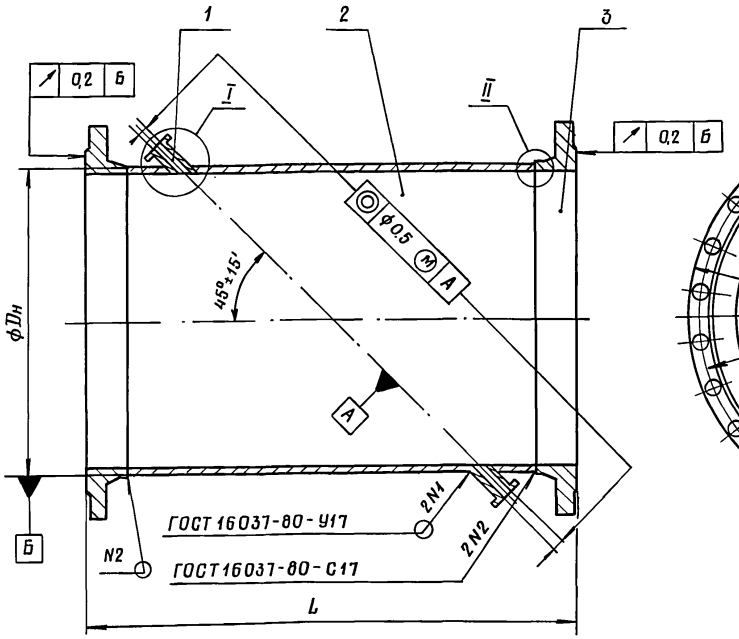

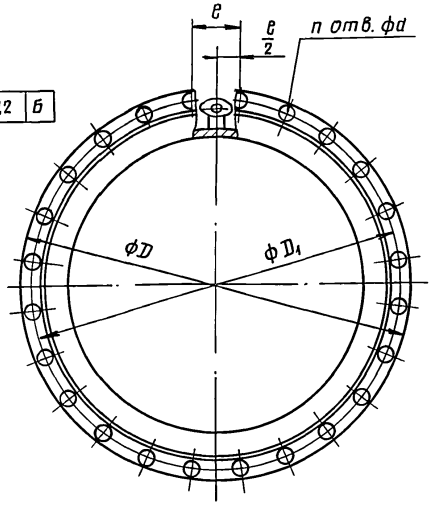

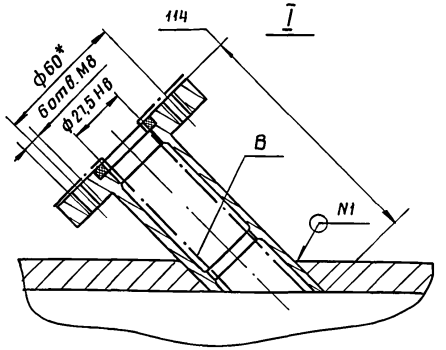

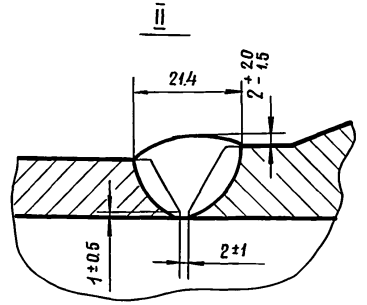

Обозначение	Размеры, мм					п.	Масса,
	$D_н$	L	D	D_1	d	шт.	кг
УЗР-В.11.200	720	1450	910	840	39	24	521,0
-01	820	1590	1020	950	39	28	653,0
-02	920	1760	1120	1050	39	28	800,0
-03	1020	1900	1255	1170	45	28	995,0

1. * Размеры для справок.
2. h14; $\pm \frac{IT14}{2}$.
3. Поз.1 приварить заподлицо с внутренней поверхн. поз.2. Допускается припиловка радиуса кривизны поз.1 с сохранением размера 114 мм.
4. Покрытие: наружные поверхн.-грунт ФЛ-03-К ГОСТ 9109-81, эмаль КО-813, серебристый, II Т°300, ГОСТ 11066-74; внутренние поверхн.-полистирольная смола КОРС ТУ38-103-279-83.
5. Попадание покрытий на поверхн. В поз.1 не допускается.

Изм.	Лист	№ докум.	Подп.	Дата
Разраб.		Чекурда		02.90
Пров.		Балан		02.90
Т.контр.				
ГИП		Радченко		02.90
Н.контр.		Бурлаков		02.90
Утв.				

ТПР 820-2-033.90 УЗР-В.11.200 СБ

Труба расходомерная

Лит.	Масса	Масштаб
	См. табл.	—
Лист	Листов 1	

УКРГИПРОВОДХОЗ

24331-03 14 формат А3

Альбом 3 Типовые проектные решения

Подп. и дата | Инв. № дубл. | Взам. инв. № | Подп. и дата | Инв. № подл.

УЗР-В.11.201

Типовые проектные решения Альбом 3

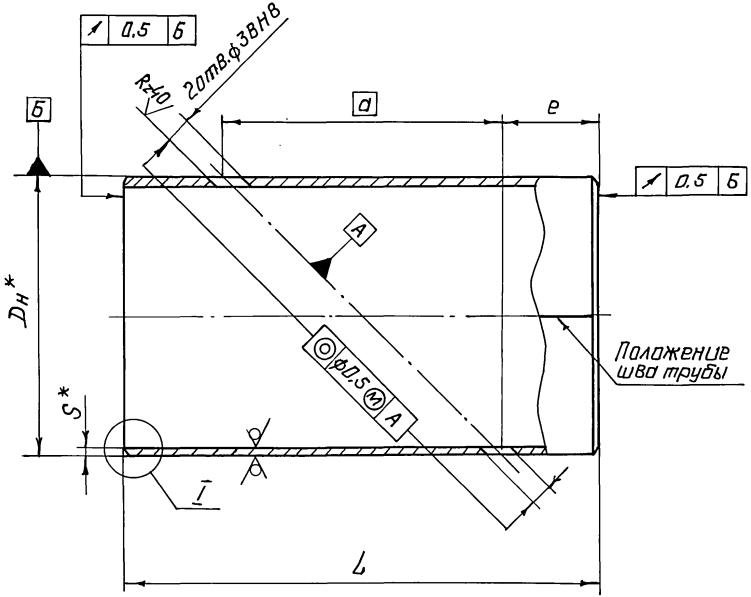

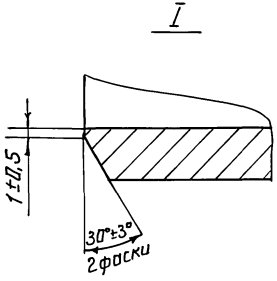

Rz80 (√)

Обозначение	Размеры, мм					Масса, кг
	Dн	S	L	l	a	
УЗР-В.11.201	720	14	1260	121	1018	307.2
-01	820	14	1400	120	1160	389.6
-02	920	14	1540	119,5	1301	481.7
-03	1020	14	1680	119	1442	583.5
-04	426	8	1200	299	602	99.0
-05	530	8	1350	300,5	749	139,0
-06	630	8	1490	299,5	891	182.8
-07	720	9	1620	301	1018	255.6
-08	820	9	1760	300	1160	316.8
-09	920	10	1900	299,5	1301	384.2
-10	1020	11	2040	299	1442	558.3

1.* Размеры для справок.

2. $h\,14;\ \pm\frac{1714}{2}$.

Изм.	Лист	№ докум.	Подп.	Дата
Разраб.		Чекурда		02.90
Пров.		Балан		02.90
Т.контр.				
Н.контр.		Бурлаков		02.90
Утв.				

ТПР 820-2-033.90 УЗР-В.11.201

Труба

Лит.	Масса	Масшт.
	См. табл.	–

Лист | Листов 1

Труба $\frac{Dн \times S\ ГОСТ\ 10704-76}{Д\ ГОСТ\ 10706-76}$

УКРГИПРОВОДХОЗ

Копировал: Гиц. 24331-03 15 формат А3

Инв. № подл. | Подп. и дата | Взам. инв. № | Инв. № дубл. | Подп. и дата

Типовые проектные решения Альбом 3

Формат	Зона	Поз.	Обозначение	Наименование	Кол.	Примечание
				Документация		
А3			УЗР-В.11.300 СБ	Сборочный чертеж		
А3			ТПР 820-2-033.90 ПЗ	Пояснительная записка		Альбом 1
				Прочие изделия		
		1	4.079.626	Втулка	2	комплект поставки расходомера УЗР-В
				Переменные данные для исполнений		
				УЗР-В.11.300		
				Детали		
–		2	УЗР-В.11.201-04	Труба	1	
А4		3	УЗР-В.11.301	Ребро	4	
				УЗР-В.11.300-01		
				Детали		
–		2	УЗР-В.11.201-05	Труба	1	
–		3	УЗР-В.11.301-01	Ребро	4	

Подп. и дата | Инв. № дубл. | Взам. инв. № | Подп. и дата | Инв. № подл.

Изм.	Лист	№ докум.	Подп.	Дата	ТПР 820-2-033.90 УЗР-В.11.300		
Разраб.		Чекурда		02.90	Труба расходомерная	Лит.	Лист 1 / Листов 3
Пров.		Балан		02.90		УКРГИПРОВОДХОЗ	
ГИП		Радченко		02.90			
Н.контр.		Бурлаков		02.90			
Утв.							

формат А4

Формат	Зона	Поз.	Обозначение	Наименование	Кол.	Примечание
				УЗР-В.11.300-02		
				Детали		
–		2	УЗР-В.11.201-06	Труба	1	
–		3	УЗР-В.11.301-02	Ребро	4	
				УЗР-В.11.300-03		
				Детали		
–		2	УЗР-В.11.201-07	Труба	1	
–		3	УЗР-В.11.301-03	Ребро	4	
				УЗР-В.11.300-04		
				Детали		
–		2	УЗР-В.11.201-08	Труба	1	
–		3	УЗР-В.11.301-04	Ребро	4	
				УЗР-В.11.300-05		
				Детали		
–		2	УЗР-В.11.201-09	Труба	1	
–		3	УЗР-В.11.301-05	Ребро	4	

Подп. и дата | Инв. № дубл. | Взам. инв. № | Подп. и дата | Инв. № подл.

Изм.	Лист	№ докум.	Подп.	Дата	ТПР 820-2-033.90 УЗР-В.11.300	Лист 2

Формат	Зона	Поз.	Обозначение	Наименование	Кол.	Примечание
				УЗР-В.11.300-06		
				Детали		
—		2	УЗР-В.11.201-10	Труба	1	
—		3	УЗР-В.11.301-06	Ребро	4	

УЗР-В.11.301

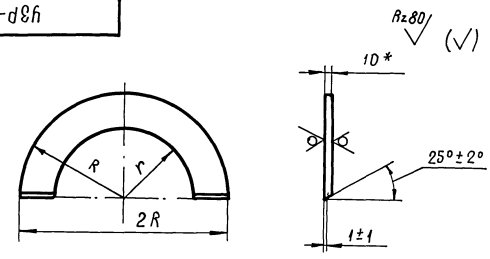

Обозначение	Размеры, мм		Масса, кг
	R	r	
УЗР-В.11.301	315	214^{+1}	6,6
— 01	365	266^{+1}	7,5
— 02	415	316^{+1}	9,0
— 03	465	361^{+1}	10,6
— 04	510	411^{+1}	11,3
— 05	560	461^{+1}	12,5
— 06	610	511^{+1}	13,7

1. * Размер для справок.
2. $\pm \frac{IT14}{2}$.

УЗР-В.11.300 СБ

Альбом 3

Типовые проектные решения

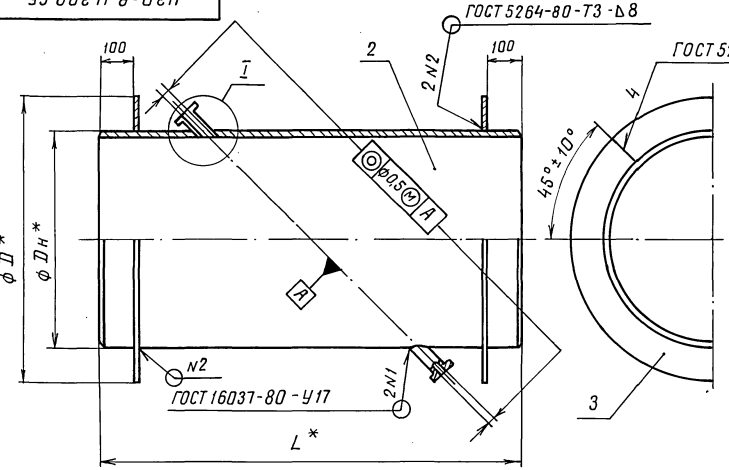

Обозначение	Размеры, мм			Масса, кг
	Dн	D	L	
УЗР-В.11.300	426	630	1200	132,0
-01	530	730	1350	175,0
-02	630	830	1490	225,0
-03	720	930	1620	304,0
-04	820	1020	1760	370,0
-05	920	1120	1900	441,0
-06	1020	1220	2040	620,0

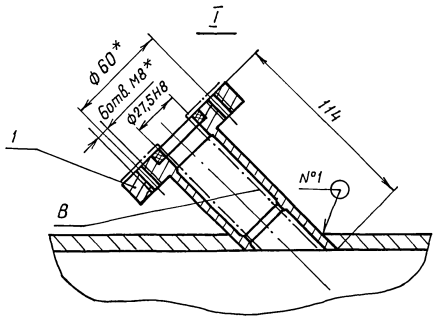

1. * Размеры для справок.
2. $\pm \frac{IT14}{2}$.
3. Поз. 1 приварить заподлицо с внутренней поверхн. поз. 2. Допускается припиловка радиуса кривизны поз. 1 с сохранением размера 114 мм.
4. Покрытие:
наружные поверхн. - грунт ФЛ-03-К ГОСТ 9109-81, эмаль КО-813, серебристый, II Т°300, ГОСТ 11066-74;
внутренние поверхн. - полистиральная смола КОРС ТУ 38-103-279-83
5. Попадание покрытий на поверхн. В поз. 1 не допускается.

Изм.	Лист	№ докум.	Подп.	Дата
Разраб.		Чекурда		02.90
Пров.		Балан		02.90
Т.контр.				
ГИП		Радченко		02.90
Н.контр.		Бурлаков		02.90
Утв.				

ТПР 820-2-033.90 УЗР-В.11.300 СБ

Труба расходомерная

Лит.	Масса	Масштаб
	См. табл.	—
Лист	Листов 1	

Укргипроводхоз

Инв.№ подл. | Подп. и дата | Взам.инв.№ | Инв.№ дубл. | Подп. и дата

Типовые проектные решения Альбом 3

Формат	Зона	Поз.	Обозначение	Наименование	Кол.	Примечание
				Документация		
А3			УЗР-В.12.100 СБ	Сборочный чертеж		
А3			ТПР820-2-033.90ПЗ	Пояснительная записка		Альбом 1
			Переменные данные	для исполнений		
				УЗР-В.12.100		
				Стандартные изделия		
		1		Фланец 1-400-16 Ст.25		
				ГОСТ 12820-80	2	31,0кг
				Материалы		
		2		Труба 426×7 ГОСТ 10704-76 / Д ГОСТ 10706-76		
				ℓ 390 h 14		28,2 кг
				УЗР-В.12.100-01		
				Стандартные изделия		
		1		Фланец 1-500-16 Ст.25		
				ГОСТ 12820-80	2	57,0кг
				Материалы		

Подп. и дата | Инв. № дубл. | Взам. инв. № | Подп. и дата | Инв. № подл.

Изм.	Лист	№ докум.	Подп.	Дата
Разраб.		Чекурда		02.90
Пров.		Балан		02.90
ГИП		Радченко		02.90
Н.контр.		Бурлаков		02.90
Утв.				

ТПР 820-2-033.90 УЗР-В.12.100

Вставка монтажная

Лит.	Лист	Листов
	1	2

УКРГИПРОВОДХОЗ

Копировал формат А4

Формат	Зона	Поз.	Обозначение	Наименование	Кол.	Примечание
		2		Труба 530×7 ГОСТ 10704-76 / Д ГОСТ 10706-76		
				ℓ 390 h 14		35,2кг
				УЗР-В.12.100-02		
				Стандартные изделия		
		1		Фланец 1-600-16 Ст.25		
				ГОСТ 12820-80	2	80,03кг
				Материалы		
		2		Труба 630×7 ГОСТ 10704-76 / Д ГОСТ 10706-76		
				ℓ 390 h 14		41,95кг

Подп. и дата | Инв. № дубл. | Взам. инв. № | Подп. и дата | Инв. № подл.

Изм.	Лист	№ докум.	Подп.	Дата

ТПР 820-2-033.90 УЗР-В.12.100

Лист 2

Копировал 24331-03 19 формат А4

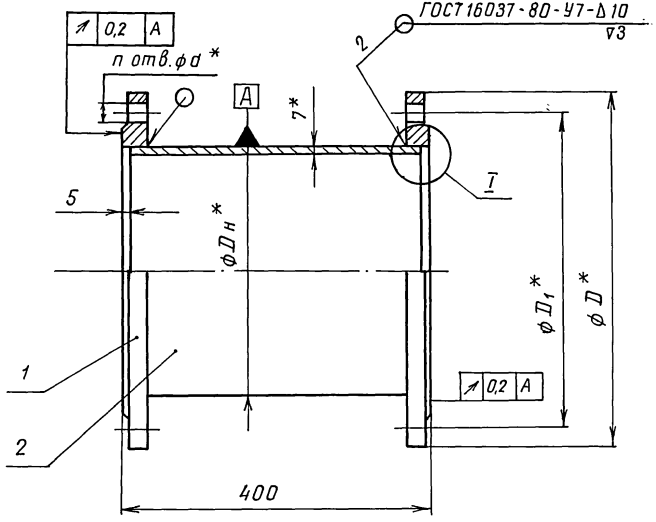

I

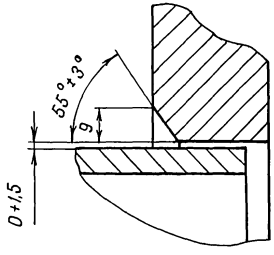

Обозначение	Размеры, мм				n, шт.	Масса, кг
	Dн	D	D1	d		
У3Р-В.12.100	426	580	525	30	16	93,0
-01	530	710	650	33	20	152,0
-02	630	840	770	39	20	205,0

1. * Размеры для справок.
2. h 14; $\pm \frac{IT14}{2}$.
3. Покрытие:
   наружные поверхности – грунт ФЛ-03-К ГОСТ 9109-81, эмаль КО-813, серебристый, II Т°300 ГОСТ 11066-74;
   внутренние поверхности - полистиральная смола КОРС ТУ 38-103-279-83.

Изм.	Лист	№ докум.	Подп.	Дата
Разраб.		Чекурда		02.90
Пров.		Балан		02.90
Т.контр.				
ГИП		Радченко		02.90
Н.контр.		Бурлакав		02.90
Утв.				

ТПР 820-2-033.90 У3Р-В.12.100 СБ

Вставка монтажная

Лит.	Масса	Масштаб
	См. табл.	–
Лист	Листов 1	

Укргипроводхоз

Инв.№подл. | Подп. и дата | Взам.инв.№ | Инв.№дубл. | Подп. и дата

Формат	Зона	Поз.	Обозначение	Наименование	Кол.	Примечание
				Документация		
А3			УЗР-В. 12. 200 СБ	Сборочный чертеж		
А3			ТПР 820-2-033. 90 ПЗ	Пояснительная записка		Альбом 1
			Переменные данные	для исполнений		
				УЗР-В. 12. 200		
				Стандартные изделия		
		1		Фланец 1-700-16 Ст. 25		
				ГОСТ 12821-80	2	105,9 кг
				Материалы		
		2		Труба 720×14 ГОСТ 10704-76 / Д ГОСТ 10706-76		
				ℓ 406 h 14		99,0 кг
				УЗР-В. 12. 200-01		
				Стандартные изделия		
		1		Фланец 1-800-16 Ст.25		
				ГОСТ 12821-80	2	130,57 кг
				Материалы		

Подп. и дата | Инв. № дубл. | Взам. инв. № | Подп. и дата | Инв. № подл.

Изм.	Лист	№ докум.	Подп.	Дата
Разраб.		Чекурда		02.90
Пров.		Балан		02.90
ГИП		Радченко		02.90
Н.контр.		Бурлаков		02.90
Утв.				

ТПР 820-2-033.90 УЗР-В. 12. 200

Вставка монтажная

Лит.	Лист	Листов
	1	3

УКРГИПРОВОДХОЗ

Копировал Формат А4

Формат	Зона	Поз.	Обозначение	Наименование	Кол.	Примечание
		2		Труба 820×14 ГОСТ 10704-76 / Д ГОСТ 10706-76		
				ℓ 406 h 14		113,0 кг
				УЗР-В. 12. 200-02		
				Стандартные изделия		
		1		Фланец 1-900-16 Ст.25		
				ГОСТ 12821-80	2	157,83 кг
				Материалы		
		2		Труба 920×14 ГОСТ 10704-76 / Д ГОСТ 10706-76		
				ℓ 376 h 14		117,6 кг
				УЗР-В. 12. 200-03		
				Стандартные изделия		
		1		Фланец 1-1000-16 Ст.25		
				ГОСТ 12821-80	2	203,39 кг
				Материалы		
		2		Труба 1020×14 ГОСТ 10704-76 / Д ГОСТ 10706-76		
				ℓ 376 h 14		143,6 кг

Подп. и дата | Взам. инв. № | Инв. № дубл. | Подп. и дата | Инв. № подл.

Изм.	Лист	№ докум.	Подп.	Дата

ТПР 820-2-033.90 УЗР-В. 12. 200

Лист 2

Копировал Айгенко 24331-03 21 Формат А4

УЗР-В.12.200 СБ

Типовые проектные решения Альбом 3

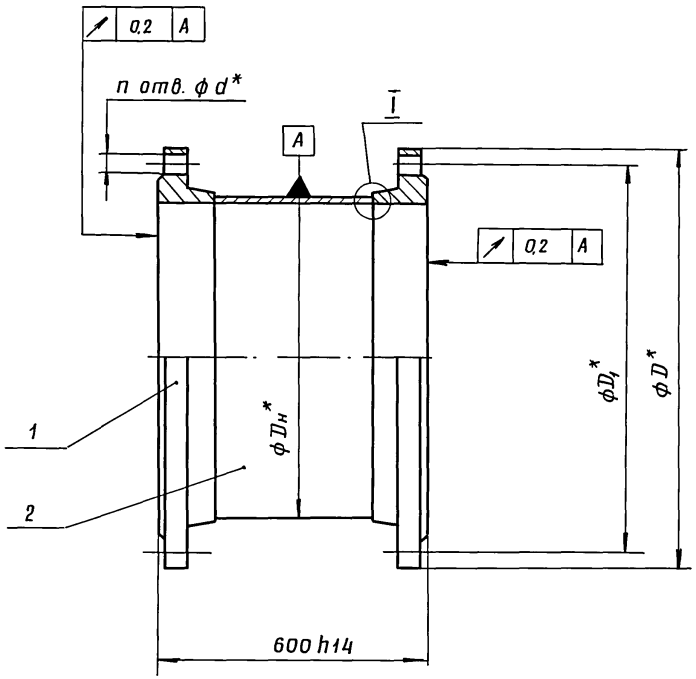

I

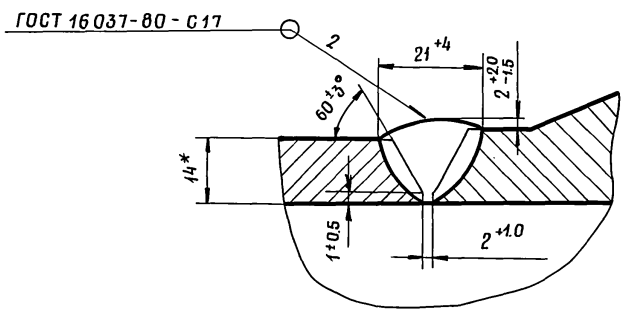

Обозначение	Размеры, мм				n, шт	Масса кг
	$D_н$	D	D_1	d		
УЗР - В. 12. 200	720	910	840	39	24	314,0
-01	820	1020	950	39	28	378,0
-02	920	1120	1050	39	28	438,0
-03	1020	1255	1170	45	28	555,0

1. * Размеры для справок.
2. Покрытие:

   наружные поверхности - грунт ФЛ-03-К ГОСТ 9109-81, эмаль КО-813, серебристый, II Т°300 ГОСТ 11066-74;

   внутренние поверхности - полистирольная смола КОРС ТУ36-103-279-83.

Изм.	Лист	№докум.	Подп.	Дата
Разраб.		Чекурда		02.90
Пров.		Балан		02.90
Т.контр.				
ГИП		Радченко		02.90
Н.контр.		Бурлаков		02.90
Утв.				

ТПР 820-2.-033.90 УЗР-В.12.200-СБ

Вставка монтажная

Лит.	Масса	Масштаб
	См. табл.	—
Лист	Листов 1	

УКРГИПРОВОДХОЗ

Инв. № подл. | Подп. и дата | Взам. инв. № | Инв. № дубл. | Подп. и дата

Формат	Зона	Поз.	Обозначение	Наименование	Кол.	Примечание
				Документация		
А3			УЗР-В.14.000 СБ	Сборочный чертеж		
А3			ТПР820-2-033.90 ПЗ	Пояснительная записка		
				Детали		
Б4		1	УЗР-В.14.001	Крюк		См СБ
				ф18А III ГОСТ 5781-82 ℓ 350	2	0,70 кг
Б4		2	УЗР-В.14.002	Упор		
				ф18А III ГОСТ 5781-82 ℓ 50	2	0,10 кг
			Переменные данные	для исполнений		
				УЗР-В.14.000		
				Детали		
Б4		3	УЗР-В.14.003	Стойка		
				Уголок 63×63×6 ГОСТ 8509-86 / Ст.3 ГОСТ 535-88		
				ℓ 2350	2	13,50 кг
Б4		4	УЗР-В.14.004	Ступень		
				ф18А III ГОСТ 5781-82		
				ℓ 290	7	0,60 кг

Подп. и дата | Инв. № дубл. | Взам. инв. № | Подп. и дата | Инв. № подл.

Изм.	Лист	№ докум.	Подп.	Дата
Разраб.		Котеленец		23.07.90
Пров.		Радченко		26.07.90
Н. контр.		Бирлаков		26.07.90
Утв.				

ТПР820-2-033.90 УЗР-В.14.000

Лестница

Лит.	Лист	Листов
	1	2

Укргипроводхоз

Формат А4

Формат	Зона	Поз.	Обозначение	Наименование	Кол.	Примечание
				УЗР-В.14.000-01		
				Детали		
Б4		3	УЗР-В.14.005	Стойка		
				Уголок 63×63×6 ГОСТ 8509-86 / Ст.3 ГОСТ 535-88		
				ℓ = 2650	2	15,2 кг
Б4		4	УЗР-В.14.004	Ступень		
				ф18А III ГОСТ 5781-82		
				ℓ 290	8	0,60 кг

Подп. и дата | Инв. № дубл. | Взам. инв. № | Подп. и дата | Инв. № подл.

Изм.	Лист	№ докум.	Подп.	Дата

ТПР 820-2-033-90 УЗР-В.14.000

Лист 2

УЗР-В.14.000 СБ

Типовые проектные решения Альбом 3

Инв.№ подл. | Подп. и дата | Взам.инв.№ | Инв.№ дубл. | Подп. и дата

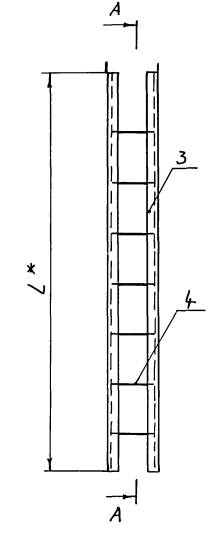

А-А

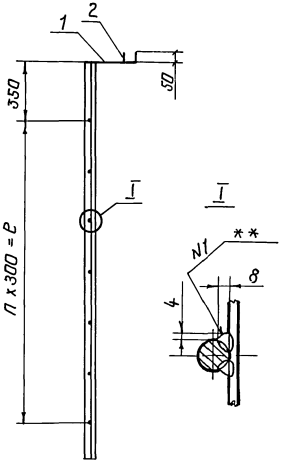

Обозначение	Размеры, мм		n	Масса, кг
	L	l		
УЗР-В.14.000	2350	1800	6	32,8
- 01	2650	2100	7	36,8

Деталь поз.1

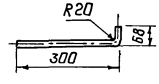

Вид Б

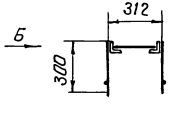

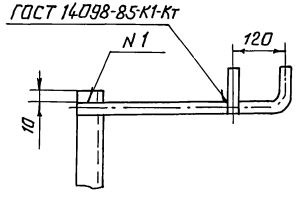

1.*Размеры для справок.
2.** Сварка ручная дуговая.
3. $\pm \frac{n14}{2}$.
4. Покрытие:
грунт ФЛ-09-К, ГОСТ 9109-81,
эмаль КО-813, серебристый, II т°300, ГОСТ 11066-74.

					ТПР 820-2-033.90	УЗР-В.14.000 СБ
Изм.	Лист	№ докум.	Подп.	Дата		
Разраб.		Котеленец		03.09	Лестница	Лит. / Масса / Масшт.
Пров.		Радченко		03.09		см. / табл. / –
Т.контр.						Лист / Листов 1
Н.контр.		Бурлаков		09		УКРгипроводхоз
Утв.						

Копиров: 24331-03 24 Формат А3

Альбом 3 Типовые проектные решения

Форм.	Зона	Поз.	Обозначение	Наименование	Кол.	Примечание
				Документация		
А3			УЗР-В.20.000 СБ	Сборочный чертеж		
А3			ТПР820-2-033.90ПЗ	Пояснительная записка		Альбом 1
				Детали		
А4		1	УЗР-В.20.001	Уголок	1	
–		2	-01	Уголок	1	
А4		3	УЗР-В.20.002	Уголок	1	
–		4	-01	Уголок	4	
Б4		5	УЗР-В.20.003	Стойка		
				Уголок 40×40×4 ГОСТ 8509-86 / Ст.3 ГОСТ 535-88		
				L 1154 h14	4	2,78 кг
Б4		6	УЗР-В-20.004	Вставка		
				Уголок 40×40×4 ГОСТ 8509-86 / Ст.3 ГОСТ 535-88		
				L 568 h14	1	1,37 кг
Б4		7	УЗР-В-20.005	Пята		
				Лист Б ГОСТ 19903-74 / Ст.3 ГОСТ 14637-79		
				(100×100) h14	4	0,47 кг

Инв.№подл. | Подп. и дата | Взам.инв.№ | Инв.№дубл. | Подп. и дата

Изм.	Лист	№докум.	Подп.	Дата
Разраб.		Чекурда		02.90
Пров.		Балан		02.90
ГИП		Рябченко		02.90
Н.контр.		Бурлаков		02.90
Утв.				

ТПР-820-2-033.90 УЗР-В.20.000

Подставка

Лит.	Лист	Листов
	1	2

Укргипроводхоз

Формат А4

Форм.	Зона	Поз.	Обозначение	Наименование	Кол.	Примечание
Б4		8	УЗР-В.20.006	Полка		
				Лист 4 ГОСТ 19903-74 / Ст.3 ГОСТ 14637-79		
				(625×635) h14	1	1,25 кг

Инв.№подл. | Подп. и дата | Взам.инв.№ | Инв.№дубл. | Подп. и дата

Изм.	Лист	№докум.	Подп.	Дата

ТПР-820-2-033.90 УЗР-В.20.000

Лист 2

Копиров. Гру. 24331-03 25 Формат А4

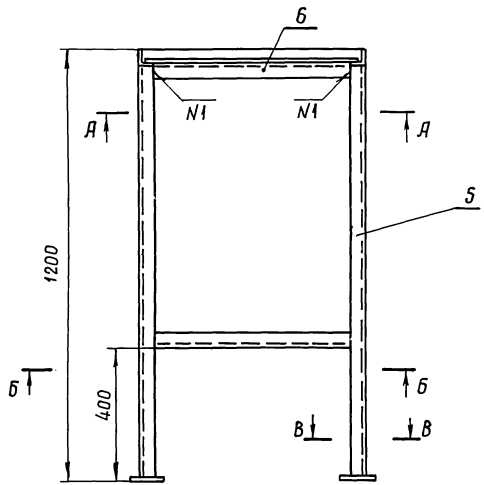

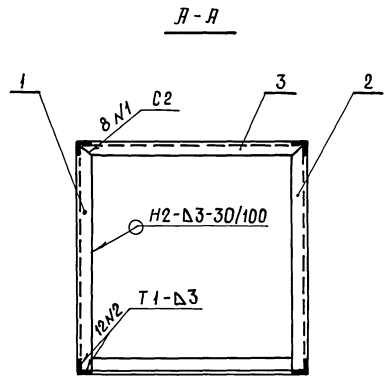

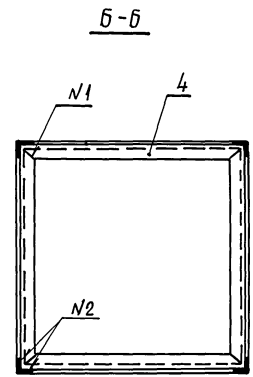

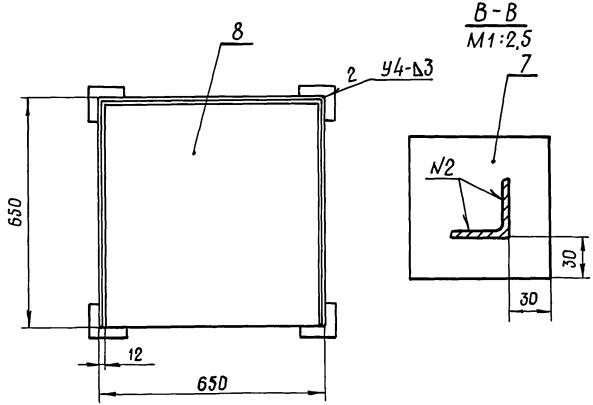

1. Предельные отклонения размеров – $\pm \frac{IT14}{2}$.
2. Сварные швы по ГОСТ 5264-80.
3. Покрытие: грунт ФЛ-03-К ГОСТ 9109-81; эмаль КО-813, серебристый, II Т°300, ГОСТ 11066-74.

					ТПР 820-2-033.90	УЗР-В.20.000СБ	
Изм.	Лист	N докум.	Подп.	дата			
Разраб.		Чекурда		02.90	Подставка	Лит. / Масса / Масшт.	
Пров.		балан		02.90		25,5 / 1:10	
Т.контр.						Лист / Листов 1	
ГИП		Радченко		02.90		Укргипроводхоз	
Н.контр.		бурлаков		02.90			
Утв.							

Копиров. Формат -24331-03 26 Формат А3

Инв.№ подл. | Подп. и дата | Взам.инв.№ | Инв.№ дубл. | Подп. и дата

(√)

У3Р-В.20.001

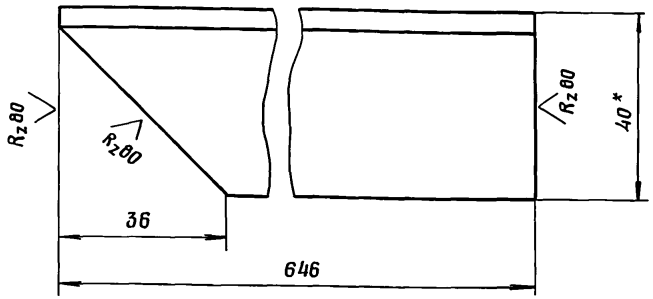

У3Р-В-20.001-01 - зеркальное отражение

Остальное см. У3Р-В.20.001

М1:2

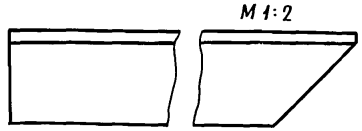

1. * Размер для справок.
2. h14; $\pm \frac{1T14}{2}$.

Изм.	Лист	№ докум.	Подп.	Дата	ТПР 820-2-033.90 У3Р-В.20.001		
Разраб.		Чекурда		02.90	Уголок	Лит.	Масса 1.54	Масштаб 1:1
Пров.		Балан		02.90		Лист	Листов 1
Т.контр.							
Н.контр.		Бурлаков		02.90	Уголок 40×40×4 ГОСТ 8509-86 / Ст.3 ГОСТ 535-88	УКРГИПРОВОДХОЗ П-9	
Утв.							

Инв. № подл. | Подп. и дата | Взам. инв. № | Инв. № дубл. | Подп. и дата

(√)

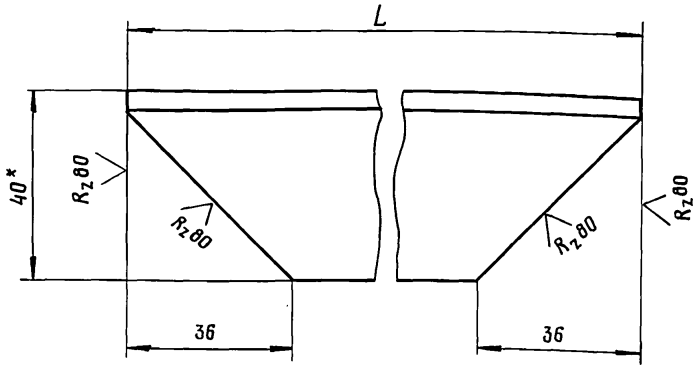

Обозначение	L, мм	Масса, кг
У3Р-В.20.002	642	1.52
-01	634	1.50

1. * Размер для справок.
2. h14; $\pm \frac{1T14}{2}$.

Изм.	Лист	№ докум.	Подп.	Дата	ТПР 820-2-033.90 У3Р-В.20.002		
Разраб.		Чекурда		02.90	Уголок	Лит.	Масса См. табл.	Масштаб 1:1
Пров.		Балан		02.90		Лист	Листов 1
Т.контр.							
Н.контр.		Бурлаков		02.90	Уголок 40×40×4 ГОСТ 8509-86 / Ст.3 ГОСТ 535-88	УКРГИПРОВОДХОЗ П-9	
Утв.							

Инв. № подл. | Подп. и дата | Взам. инв. № | Инв. № дубл. | Подп. и дата

Альбом 3

Типовые проектные решения

Формат	Зона	Поз.	Обозначение	Наименование	Кол.	Примечание
				Документация		
А3			РУМ-1.10.000 М4	Монтажный чертеж		
А3			ТПР 820-2-033.90 ПЗ	Пояснительная записка		Альбом 1
			Переменные данные для исполнений			
				РУМ-1.10.000		
				Сборочные единицы		
А4		1	РУМ 1.11.000	Труба расходомерная	1	
А4		2	РУМ 1.12.000	Лаз	1	
				РУМ-1.10.000-01		
				Сборочные единицы		
	-	1	РУМ-1.11.000-01	Труба расходомерная	1	
	-	2	РУМ-1.12.000-01	Лаз	1	
				РУМ-1.10.000-02		
				Сборочные единицы		
	-	1	РУМ-1.11.000-02	Труба расходомерная	1	
	-	2	РУМ-1.12.000-02	Лаз	1	

Взам.инв.№ | Инв.№дубл. | Подп. и дата | Инв.№подл. | Подп. и дата

Изм.	Лист	№ докум.	Подп.	Дата
Разраб.		Чекурда		02.90
Пров.		Балан		02.90
Гип		Радченко		02.90
Н.контр.		Бурлаков		02.90
Утв.				

ТПР 820-2-033.90 РУМ.1.10 000

Участок измерительный

Лит.	Лист	Листов
	1	3

Укргипроводхоз

Формат А4

Формат	Зона	Поз.	Обозначение	Наименование	Кол.	Примечание
				РУМ-1.10.000-03		
				Сборочные единицы		
	-	1	РУМ-1.11.000-03	Труба расходомерная	1	
	-	2	РУМ-1.12.000-03	Лаз	1	
				РУМ-1.10.000-04		
				Сборочные единицы		
	-	1	РУМ-1.11.000-04	Труба расходомерная	1	
	-	2	РУМ-1.12.000-04	Лаз	1	
				РУМ-1.10.000-05		
				Сборочные единицы		
	-	1	РУМ-1.11.000-05	Труба расходомерная	1	
	-	2	РУМ-1.12.000-06	Лаз	1	
				РУМ-1.10.000-06		
				Сборочные единицы		
	-	1	РУМ-1.11.000-06	Труба расходомерная	1	
	-	2	РУМ-1.12.000-06	Лаз	1	
				РУМ-1.10.000-07		
				Сборочные единицы		
	-	1	РУМ-1.11.000-07	Труба расходомер	1	
	-	2	РУМ-1.12.000-07	Лаз	1	
				РУМ-1.10.000-08		
				Сборочные единицы		
	-	1	РУМ-1.11.000-08	Труба расходомерная	1	
	-	2	РУМ-1.12.000-08	Лаз	1	

Взам.инв.№ | Инв.№дубл. | Подп. и дата | Инв.№подл. | Подп. и дата

Изм.	Лист	№ докум.	Подп.	Дата

ТПР 820-2-0.33.90 РУМ-1.10.000

Лист 2

Формат	Зона	Поз.	Обозначение	Наименование	Кол.	Примечание
				РУМ-1.10.000-09		
				Сборочные единицы		
А4		1	РУМ-1.11.000	Труба расходомерная	1	
				РУМ-1.10.000-10		
				Сборочные единицы		
–		1	РУМ-1.11.000-01	Труба расходомерная	1	
				РУМ-1.10.000-11		
				Сборочные единицы		
–		1	РУМ-1.11.000-02	Труба расходомерная	1	
				РУМ-1.10.000-12		
				Сборочные единицы		
–		1	РУМ-1.11.000-03	Труба расходомерная	1	
				РУМ-1.10.000-13		
				Сборочные единицы		
–		1	РУМ-1.11.000-04	Труба расходомерная	1	

Инв.№ подл. | Подп. и дата | Взам. инв.№ | Инв.№ дубл. | Подп. и дата

РУМ-1.10.000 М4

Типовые проектные решения Альбом 3

Рис.1
Вариант наземной установки

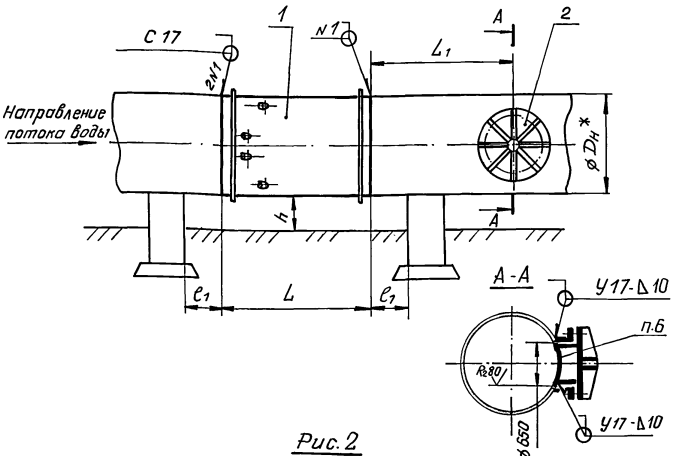

Рис.2
Остальное см. рис.1
Вариант установки в колодце

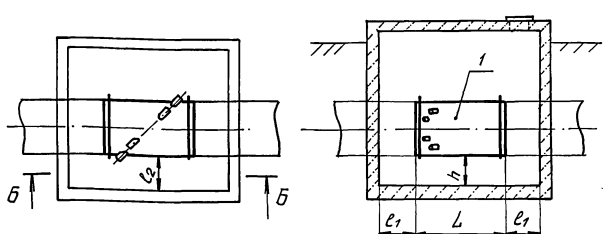

Обозначение	Рис.	Размеры, мм						Масса, кг
		$D_н$	L	L_1	ℓ_1	ℓ_2	h	
РУМ-1,10,000	1	1020	1700	3000	500	-	350	896
-01	1	1120	1790	3300	500	-	350	979
-02	1	1220	1890	3600	500	-	350	1175
-03	1	1320	1980	3900	500	-	350	1247
-04	1	1420	2085	4200	500	-	350	1417
-05	1	1620	2280	4800	500	-	350	1878
-06	1	1720	2380	5100	500	-	350	2042
-07	1	1820	2475	5400	500	-	350	2209
-08	1	2020	2675	6000	500	-	350	2577
-09	2	1020	1700	-	500	700	350	570
-10	2	1120	1790	-	500	700	350	655
-11	2	1220	1890	-	500	700	350	852
-12	2	1320	1980	-	500	700	350	925
-13	2	1420	2085	-	500	700	350	1096

1. *Размер для справок.
2. Н14; $\pm \frac{IT14}{2}$.
3. Сварные швы по ГОСТ 16037-80.
4. Отклонение осей измерительных каналов от горизонтальной плоскости не более 2 мм.
5. Размеры ℓ_1; ℓ_2 и h определяют минимальное приближение к конструкциям сооружения.
6. Шаблон для разметки выреза см. РУМ-1.12.105.

Изм.	Лист	№ докум.	Подп.	Дата
Разраб.		Чекурда		02.90
Пров.		Балан		02.90
Т.контр.				
ГИП		Радченко		02.90
Н.контр.		Бурлаков		02.90
Утв.				

ТПР820-2-033.90 РУМ-1.10.000 МЧ

Угасток измерительный

Лит.	Масса	Масштаб
	см. табл.	-

Лист | Листов 1

Укргипроводхоз

Инв.№ подл. | Подп. и дата | Взам.инв.№ | Инв.№ дубл. | Подп. и дата

24331-03 30 формат А3

Формат	Зона	Поз.	Обозначение	Наименование	Кол.	Примечание
				Документация		
А3			РУМ-1.11.000 СБ	Сборочный чертеж		
А3			ТПР820-2-033.90ПЗ	Пояснительная записка		Альбом 1
				Детали		
		1	3ЗГИ8.210.014	Стакан	4	Комплект
		2	-01	Стакан	4	поставки расхода-мера РУМ-1
				Переменные данные для исполнений		
				РУМ-1.11.000		
				Детали		
А4		3	РУМ-1.11.001	Ребро	4	
А3		4	РУМ-1.11.002	Труба	1	
				РУМ-1.11.000-01		
				Детали		
–		3	РУМ-1.11.001-01	Ребро	4	
–		4	РУМ-1.11.002-01	Труба	1	

Инв.№ подл. | Подп. и дата | Взам.инв.№ | Инв.№ дубл. | Подп. и дата

Изм.	Лист	№ докум.	Подп.	Дата
Разраб.		Чекурда		12.90
Пров.		Балан		12.90
ГИП		Радченко		12.90
Н.контр.		Бурлаков		12.90
Утв.				

ТПР820-2-033.90 РУМ 1.11.000

Труба расходомерная

Лит.	Лист	Листов
	1	3

Укргипроводхоз

Формат А4

Альбом 3 Типовые проектные решения

Формат	Зона	Поз.	Обозначение	Наименование	Кол.	Примечание
				РУМ-1.11.000-02		
				Детали		
–		3	РУМ-1.11.001-02	Ребро	4	
–		4	РУМ-1.11.002-02	Труба	1	
				РУМ-1.11.000-03		
				Детали		
–		3	РУМ-1.11.001-03	Ребро	4	
–		4	РУМ-1.11.002-03	Труба	1	
				РУМ-1.11.000-04		
				Детали		
–		3	РУМ-1.11.001-04	Ребро	4	
–		4	РУМ-1.11.002-04	Труба	1	
				РУМ-1.11.000-05		
				Детали		
–		3	РУМ-1.11.001-05	Ребро	4	
–		4	РУМ-1.11.002-05	Труба	1	

Инв.№ подл. | Подп. и дата | Взам.инв.№ | Инв.№ дубл. | Подп. и дата

Изм. Лист № докум. Подп. Дата

ТПР820-2-033.90 РУМ-1.11.000

Лист 2

Формат	Зона	Поз.	Обозначение	Наименование	Кол.	Примечание
				РУМ-1.11.000-06		
				Детали		
–		3	РУМ-1.11.001-06	Ребро	4	
–		4	РУМ-1.11.002-07	Труба	1	
				РУМ-1.11.000-07		
				Детали		
–		3	РУМ-1.11.001-07	Ребро	4	
–		4	РУМ-1.11.002-07	Труба	1	
				РУМ-1.11.000-08		
				Детали		
–		3	РУМ-1.11.001-08	Ребро	4	
–		4	РУМ-1.11.002-08	Труба	1	

Подл. и дата | Инв. № дубл. | Взам. инв. № | Подл. и дата | Инв. № подл.

Изм.	Лист	№ докум.	Подп.	Дата	ТПР 820-2-033.90 РУМ 1.11.000	Лист 3

Копировала Ковальчук Формат А4

РУМ-1.11.001

Rz 80 (∨)

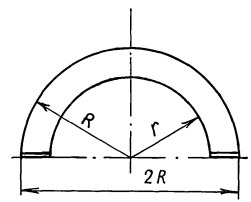

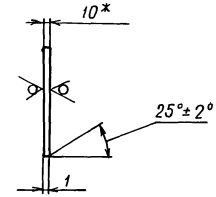

Обозначение	Размеры, мм R	Размеры, мм r	Масса, кг
РУМ-1.11.001	610	511^{+1}	13,7
-01	660	561^{+1}	14,9
-02	710	611^{+1}	16,1
-03	760	661^{+1}	17,3
-04	810	711^{+1}	18,6
-05	910	811^{+1}	21,0
-06	960	861^{+1}	22,2
-07	1010	911^{+1}	23,4
-08	1110	1011^{+1}	25,9

1. * Размер для справок.
2. $\pm\frac{\pi 14}{2}$.
3. Допускается изготовление из отдельных секторов со сваркой стыков швом С17 по ГОСТ 5264-80.

Подл. и дата | Инв. № дубл. | Взам. инв. № | Подл. и дата | Инв. № подл.

ТПР 820-2-033.90 РУМ-1.11.001

Изм.	Лист	№ докум.	Подп.	Дата	Ребро	Лит.	Масса	Масштаб
Разраб.		Чекурда		02.90			см. табл.	–
Пров.		Балан		02.90		Лист	Листов 1	
Т.контр.								
Н.контр.		Бурлаков		02.90	Лист 10 ГОСТ 19903-74 / Ст.3 ГОСТ 14637-79	УКРГИПРОВОДХОЗ п-9		
Утв.								

РУМ-1.11.000 СБ

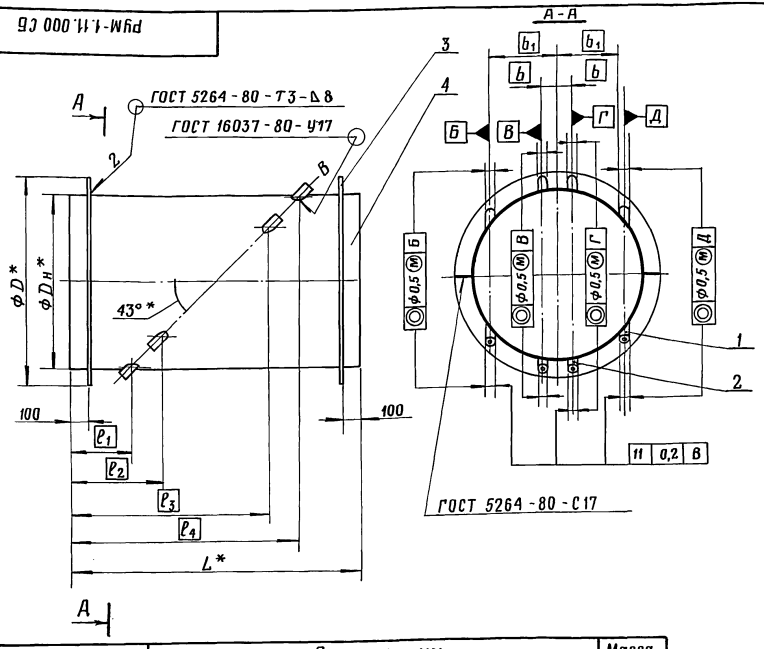

1.* Размеры для справок.

2. $\pm \frac{IT14}{2}$.

3. Поз. 1 и 2 приваривать по методике указанной в „Инструкции по монтажу многоканального ультразвукового расходомера РУМ-1" утвержденной ПКТИ „Водавтоматика и метрология", Фрунзе, 1989 г.

4. Покрытие:

наружные поверхности - грунт ФЛ-03-К ГОСТ 9109-81, эмаль КО-813, серебристый, ТТ°300 ГОСТ 11066-74;

внутренние поверхности - полистирольная смола КОРС ТУ 38-103-279-83.

5. Попадание покрытий на посадочные поверхности поз. 1 и 2 не допускается.

Обозначение	Размеры, мм								Масса, кг
	Dм	D	L	l1	l2	l3	l4	b	b1	
РУМ-1.11.000	1020	1220	1700	360	546	1152	1338	109	402	570
-01	1120	1320	1790	360	565	1231	1437	118	442	655
-02	1220	1420	1890	360	583	1308	1531	129	481	852
-03	1320	1520	1980	360	602	1387	1629	139	521	925
-04	1420	1620	2085	360	620	1467	1728	148	560	1096
-05	1620	1820	2280	360	657	1623	1920	169	640	1560
-06	1720	1920	2380	360	676	1702	2018	178	679	1724
-07	1820	2020	2475	360	694	1782	2116	188	719	1893
-08	2020	2220	2675	360	732	1941	2313	206	798	2262

Изм.	Лист	№ докум.	Подп.	Дата
Разраб.		Чекурда		02.90
Пров.		Балан		02.90
Т. контр.				
ГИП		Рабченко		02.90
Н. контр.		Бурлаков		02.90
Утв.				

ТПР 820-2-033.90 РУМ-1.11.000 СБ

Труба расходомерная

Лит.	Масса	Масштаб
	См. табл.	—
Лист	Листов 1	

Укргипроводхоз

Инв. № подл. | Подп. и дата | Взам. инв. № | Инв. № дубл. | Подп. и дата

РУМ.1.11.002

Альбом 3

Типовые проектные решения

Подп. и дата | Инв.№ дубл. | Взам.инв.№ | Подп. и дата | Инв.№ подл.

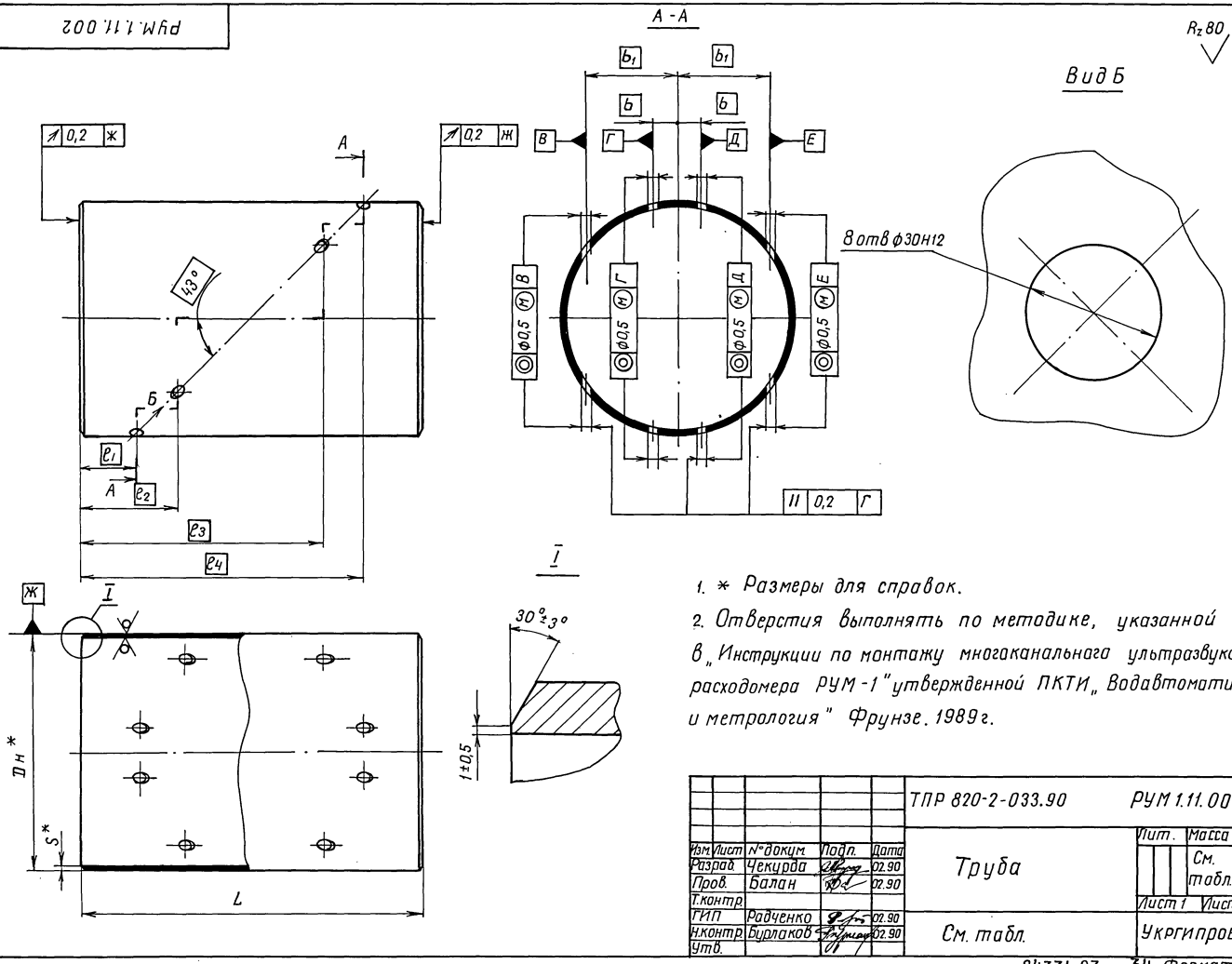

1. * Размеры для справок.
2. Отверстия выполнять по методике, указанной в „Инструкции по монтажу многоканального ультразвукового расходомера РУМ-1" утвержденной ПКТИ „Водавтоматика и метрология" Фрунзе. 1989 г.

Изм	Лист	N докум.	Подп.	Дата	ТПР 820-2-033.90 РУМ 1.11.002			
Разраб.		Чекурда		02.90	Труба	Лит.	Масса	Масштаб
Пров.		Балан		02.90			См. табл.	—
Т.контр.						Лист 1	Листов 2	
ГИП		Радченко		02.90	См. табл.	Укргипроводхоз		
Н.контр.		Бурлаков		02.90				
Утв.								

РУМ-1.11.002

Альбом 3

Типовые проектные решения

Обозначение	Размеры, мм									Материал	Масса, кг
	$D_н$	S	L	ℓ_1	ℓ_2	ℓ_3	ℓ_4	b	b_1		
РУМ-1.11.002	1020	12	1700	360	546	1152	1338	109	402	Труба $\frac{1020\times12\ ГОСТ\ 10704\text{-}76}{Д\ ГОСТ\ 10706\text{-}76}$	507
-01	1120	12	1800	360	565	1231	1437	118	442	Труба $\frac{1120\times12\ ГОСТ\ 10704\text{-}76}{Д\ ГОСТ\ 10706\text{-}76}$	590
-02	1220	14	1890	360	583	1308	1531	129	481	Труба $\frac{1220\times14\ ГОСТ\ 10704\text{-}76}{Д\ ГОСТ\ 10706\text{-}76}$	787
-03	1320	14	1990	360	602	1387	1629	139	521	Труба $\frac{1320\times14\ ГОСТ\ 10704\text{-}76}{Д\ ГОСТ\ 10706\text{-}76}$	897
-04	1420	14	2085	360	620	1467	1728	148	560	Труба $\frac{1420\times14\ ГОСТ\ 10704\text{-}76}{Д\ ГОСТ\ 10706\text{-}76}$	1012
-05	1620	16	2280	360	657	1623	1920	169	640	Труба 1620×16-Д ГОСТ 8696-74	1465
-06	1720	16	2380	360	676	1702	2018	178	679	Труба 1720×16-Д ГОСТ 8696-74	1624
-07	1820	16	2475	360	694	1782	2116	188	719	Труба 1820×16-Д ГОСТ 8696-74	1788
-08	2020	16	2675	360	732	1941	2313	206	798	Труба 2020×16-Д ГОСТ 8696-74	2147

Инв.№ подл. | Подп. и дата | Взам.инв.№ | Инв.№ дубл. | Подп. и дата

Изм	Лист	№ докум.	Подп.	Дата	ТПР 820-2-033.90 РУМ. 1.11.002	Лист 2

Альбом 3

Типовые проектные решения

Формат	Зона	Поз.	Обозначение	Наименование	Кол.	Примечание
				Документация		
А3			РУМ-1.12.000СБ	Сборочный чертеж		
А3			ТПР820-2-033.90 ПЗ	Пояснительная записка		Альбом 1
				Детали		
А4		1	РУМ-1.12.001	Прокладка	1	
				Стандартные изделия		
		2		Болт М36х90.58.099		
				ГОСТ 7798-70	24	1.151кг
		3		Гайка М36.5.099		
				ГОСТ 5915-70	24	0.377кг
		4		Шайба 36.65Г.099		
				ГОСТ 6402-70	24	0.091кг
				Переменные данные для исполнений		
				РУМ.1.12.000-01		
				Сборочные единицы		
А4		5	РУМ-1.12.100	Крышка	1	
А4		6	РУМ-1.12.200	Корпус	1	

Подп. и дата | Инв.№ дубл. | Взам. инв.№ | Подп. и дата | Инв.№ подл.

Изм.	Лист	№ докум.	Подп.	Дата	ТПР 820-2-033.90 РУМ-1.12.000		
Разраб.		Чекурда		02.90	Лаз	Лит	Лист 1 / Листов 3
Пров		Балан		02.90		Укргипроводхоз	
ГИП		Радченко		02.90			
Н.контр.		Бурлаков		02.90			
Утв.							

Копировал Формат А4

Формат	Зона	Поз.	Обозначение	Наименование	Кол.	Примечание
				РУМ-1.12.000-01		
				Сборочные единицы		
—		5	РУМ-1.12.100-01	Крышка	1	
—		6	РУМ-1.12.200-01	Корпус	1	
				РУМ-1.12.000-02		
				Сборочные единицы		
—		5	РУМ-1.12.100-02	Крышка	1	
—		6	РУМ-1.12.200-02	Корпус	1	
				РУМ-1.12.000-03		
				Сборочные единицы		
—		5	РУМ-1.12.100-03	Крышка	1	
—		6	РУМ-1.12.200-03	Корпус	1	
				РУМ-1.12.000-04		
				Сборочные единицы		
—		5	РУМ-1.12.100-04	Крышка	1	
—		6	РУМ-1.12.200-04	Корпус	1	

Подп. и дата | Инв.№ дубл. | Взам. инв.№ | Подп. и дата | Инв.№ подл.

Изм.	Лист	№ докум.	Подп.	Дата	ТПР 820-2-033.90 РУМ.1.12.000	Лист 2

Копировал Инв.№ 24331-03 Формат А4

Формат	Зона	Поз.	Обозначение	Наименование	Кол.	Примечание
				РУМ-1.12.000-05		
				Сборочные единицы		
	–	5	РУМ-1.12.100-05	Крышка	1	
	–	6	РУМ-1.12.200-05	Корпус	1	
				РУМ-1.12.000-06		
				Сборочные единицы		
	–	5	РУМ-1.12.100-06	Крышка	1	
	–	6	РУМ-1.12.200-06	Корпус	1	
				РУМ-1.12.000-07		
				Сборочные единицы		
	–	5	РУМ-1.12.100-07	Крышка	1	
	–	6	РУМ-1.12.200-07	Корпус	1	
				РУМ-1.12.000-08		
				Сборочные единицы		
	–	5	РУМ-1.12.100-08	Крышка	1	
	–	6	РУМ-1.12.200-08	Корпус	1	

Инв.№ подл. | Подп. и дата | Взам. инв.№ | Инв.№ дубл. | Подп. и дата

Изм.	Лист	№ докум.	Подп.	Дата

ТПР 820-2-033.90 РУМ-1.12.000 Лист 3

Копировал Формат А4

РУМ-1.12.001

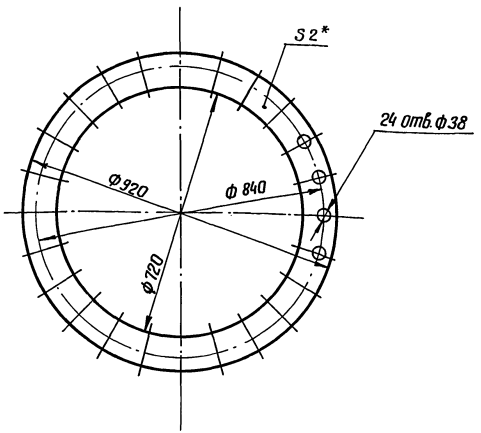

* размер для справок

Инв.№ подл. | Подп. и дата | Взам. инв.№ | Инв.№ дубл. | Подп. и дата

Изм.	Лист	№ докум.	Подп.	Дата
Разраб.		Чекурда		02.90
Пров.		Балан		02.90
Т. контр.				
Н. контр.		Бурлаков		02.90
Утв.				

ТПР 820-2.033.90 РУМ-1.12.001

Прокладка

Лит.	Масса	Масштаб
	1,18	1:10

Лист | Листов 1

Паронит ПОН-2.0 ГОСТ 481-80

Укргипроводхоз

Копировал Айченко 24331-03 37 Формат А4

РУМ-1.12.000СБ

Альбом 3

Типовые проектные решения

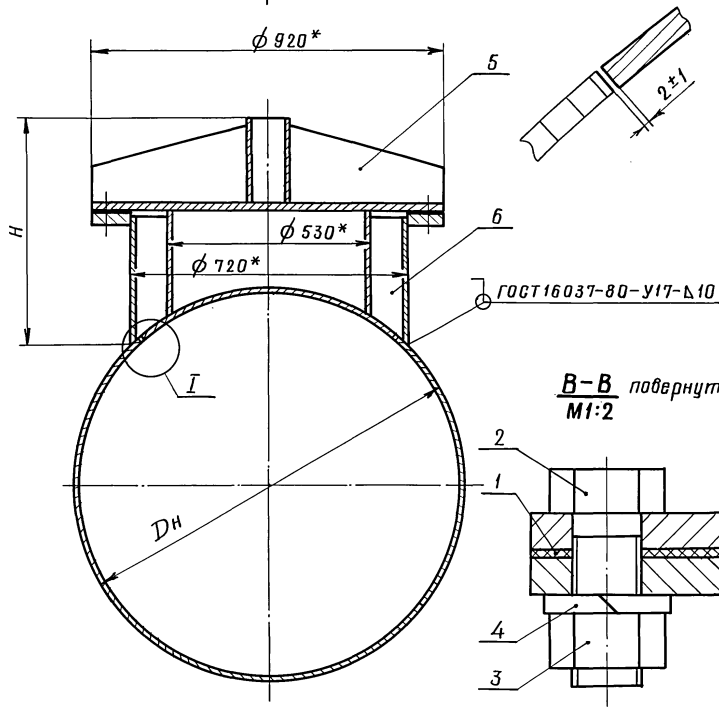

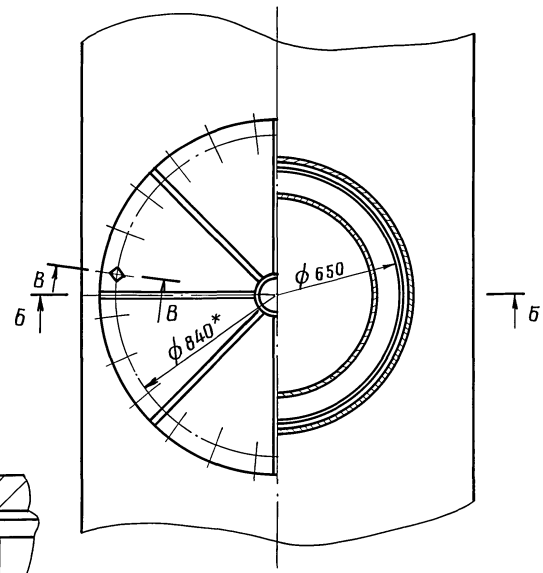

1.* Размеры для справок.
2. $H14; h14; \pm \frac{IT14}{2}$.
3. Покрытие: наружные поверхности – грунт ФЛ-03-К ГОСТ 9109-81; эмаль КО-813, серебристый, II Т°300 ГОСТ 11066-74; внутренние поверхности – полистиральная смола КОРС ТУ 38.103.279-83.

Обозначение	Размеры, мм		Масса, кг
	Dн	H	
РУМ-12.1 000	1020	589	326
-01	1120	573	324
-02	1220	558	323
-03	1320	548	322
-04	1420	538	320,5
-05	1620	525	318
-06	1720	519	317,6
-07	1820	515	316
-08	2020	507	314,8

					ТПР 820-2-033.90	РУМ-1.12.000СБ	
Изм.	Лист	N° докум.	Подп.	Дата	Лаз	Лит	Масса / Масштаб
Разраб.		Чекурда		02.90			См. табл. / —
Прав.		Балан		02.90		Лист	Листов 1
Т.контр.							
ГИП		Радченко		02.90		Укргипроводхоз	
Н.контр.		Бурлаков		02.90			
Утв.							

Инв.№ подл. | Подп. и дата | Взам. инв.№ | Инв.№ дубл. | Подп. и дата

Формат	Зона	Поз	Обозначение	Наименование	Кол.	Примечание
				Документация		
А3			РУМ-1.12.100СБ	Сборочный чертеж		
А3			ТПР820-2-033.90.03	Пояснительная записка		Альбом 1
				Детали		
А4		1	РУМ-1.12.101	Заглушка	1	
А4		2	РУМ-1.12.102	Ребро	8	
А4		3	РУМ-1.12.103	Ребро		
				Труба 114×5 ГОСТ10704-76 / В-6 Ст.3 ГОСТ10705-80		
				ℓ 220 h14	1	2,96кг
			Переменные данные для исполнений			
				РУМ-1.12.100		
				Детали		
А4		4	РУМ-1.12.104	Обечайка	1	
А4		5	РУМ-1.12.105	Вставка	1	
				РУМ-1.12.100-01		
				Детали		
–		4	РУМ-1.12.104-01	Обечайка	1	

Подп. и дата | Инв.№ дубл. | Взам. инв.№ | Подп. и дата | Инв.№ подл.

Изм.	Лист	№ докум.	Подп.	Дата
Разраб.		Чекурда		02.90
Пров.		Балан		02.90
ГИП		Радченко		02.90
Н.контр.		Бурлаков		02.90
Утв.				

ТПР 820-2-033.90 РУМ-1.12.100

Крышка

Лит	Лист	Листов
	1	3

УКРГИПРОВОДХОЗ

Копировал Формат А4

Формат	Зона	Поз	Обозначение	Наименование	Кол.	Примечание
–		5	РУМ-1.12.105-01	Вставка	1	
				РУМ-1.12.100-02		
				Детали		
–		4	РУМ-1.12.104-02	Обечайка	1	
–		5	РУМ-1.12.105-02	Вставка	1	
				РУМ-1.12.100-03		
				Детали		
–		4	РУМ-1.12.104-03	Обечайка	1	
–		5	РУМ-1.12.105-03	Вставка	1	
				РУМ-1.12.100-04		
				Детали		
–		4	РУМ-1.12.104-04	Обечайка	1	
–		5	РУМ-1.12.105-04	Вставка	1	
				РУМ-1.12.100-05		
				Детали		
–		4	РУМ-1.12.104-05	Обечайка	1	
–		5	РУМ-1.12.105-05	Вставка	1	

Подп. и дата | Инв.№ дубл. | Взам. инв.№ | Подп. и дата | Инв.№ подл.

Изм.	Лист	№ докум.	Подп.	Дата

ТПР 820-2-033.90 РУМ-1.12.100

Лист 2

Формат	Зона	Поз.	Обозначение	Наименование	Кол.	Примечание
				РУМ-1.12.100-06		
				Детали		
–		4	РУМ-1.12.104-06	Обечайка	1	
–		5	РУМ-1.12.105-06	Вставка	1	
				РУМ-1.12.100-07		
				Детали		
–		4	РУМ-1.12.104-07	Обечайка	1	
–		5	РУМ-1.12.105-07	Вставка	1	
				РУМ-1.12.100-08		
				Детали		
–		4	РУМ-1.12.104-08	Обечайка		
–		5	РУМ-1.12.105-08	Вставка		

Инв. № подл. | Подп. и дата | Взам. инв. № | Инв. № дубл. | Подп. и дата

Изм.	Лист	№ докум.	Подп.	Дата	ТПР 820-2-033.90 РУМ-1.12.100	Лист 3

РУМ-1.12.100 СБ

Альбом 3

Типовые проектные решения

Подп. и дата | Инв. № дубл. | Взам. инв. № | Подп. и дата | Инв. № подл.

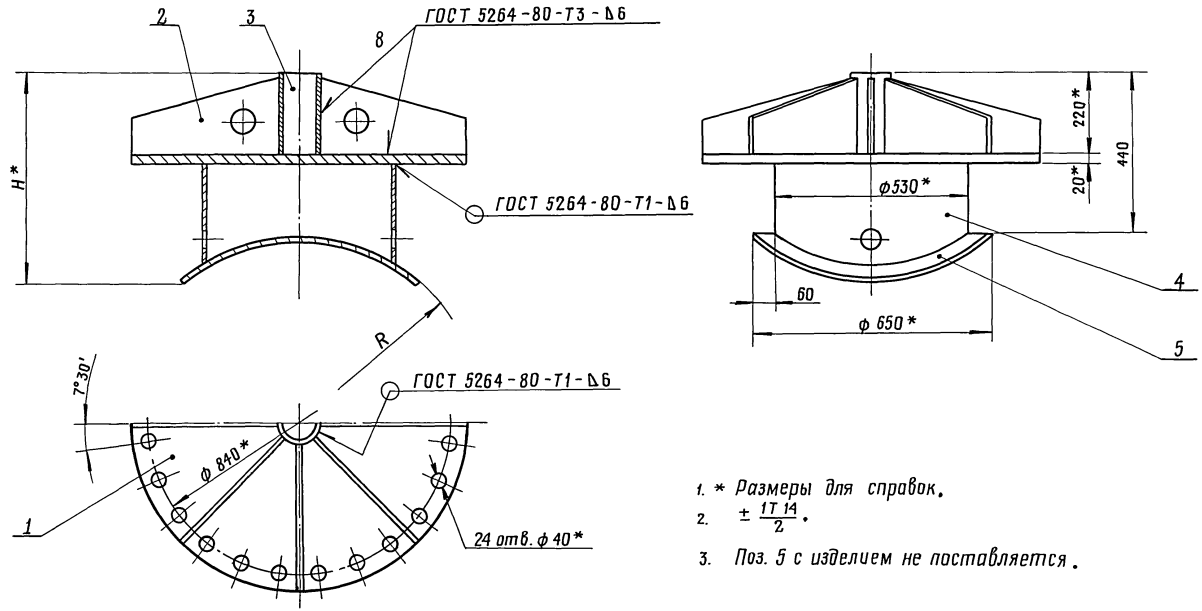

1. * Размеры для справок.
2. $\pm \frac{1T\,14}{2}$.
3. Поз. 5 с изделием не поставляется.

Обозначение	Размеры, мм		Масса, кг
	R	H	
РУМ-1.12.100	510	573	203,0
-01	560	560	202,5
-02	610	549	202,0
-03	660	542	201,5
-04	710	535	200,5
-05	810	524	200,0
-06	860	519	200,0
-07	910	516	198,8
-08	1010	510	198,0

ТПР 820-2-033.90 РУМ-1.12.100 СБ

Изм.	Лист	N докум.	Подп.	Дата
Разраб.		Чекирда		02.90
Пров.		балан		02.90
Т. контр.				
ГИП		Радченко		02.90
Н. контр.		Бурлаков		02.90
Утв.				

Крышка

Лит.	Масса	Масштаб
	См. табл.	—
Лист	Листов 1	

Укргипроводхоз

Копировал

Инв. № 24331-03 А1 формат А3

РУМ-1.12.101

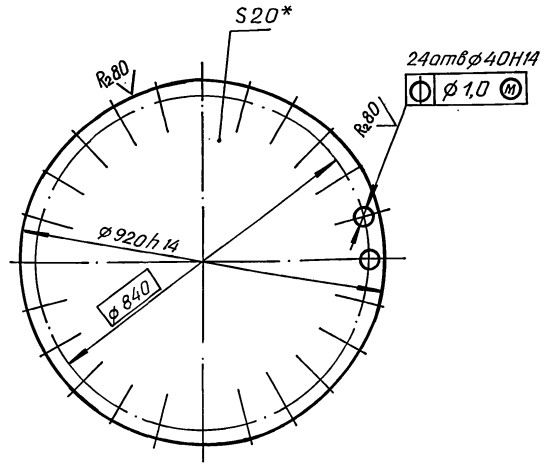

* Размер для справок.

Изм.	Лист	N докум.	Подп.	Дата
Разраб.		Чекурда		02.90
Пров.		Балан		02.90
Т.контр.				
Н.контр.		Бурлаков		02.90
Утв.				

ТПР 820-2-033.90 РУМ-1.12.101

Заглушка

Лит.	Масса	Масштаб
	99,5	1:10
Лист	Листов 1	

Лист 20 ГОСТ 19903-74 / Б Ст.3сп ГОСТ14637-79

УКРГИПРОВОДХОЗ

Формат А4

РУМ-1.12.102

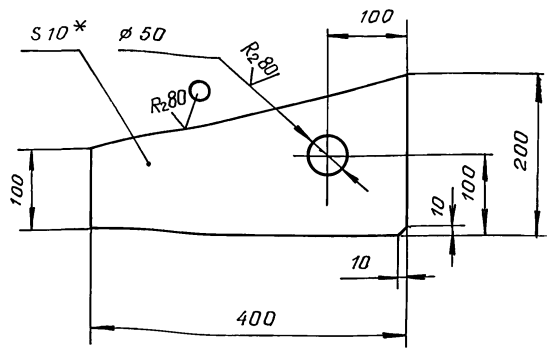

1.* Размер для справок.

2. $H14$; $h14$; $\pm \frac{IT14}{2}$.

Изм.	Лист	N докум.	Подп.	Дата
Разраб.		Чекурда		02.90
Пров.		Балан		02.90
Т.контр.				
Н.контр.		Бурлаков		02.90
Утв.				

ТПР 820-2-033.90 РУМ-1.12.102

Ребро

Лит.	Масса	Масштаб
	4,6	1:5
Лист	Листов 1	

Лист 10 ГОСТ 19903-74 / Б Ст.3сп ГОСТ14637-79

УКРГИПРОВОДХОЗ

РУМ-1.12.104

Альбом 3

Типовые проектные решения

Инв.№подл. | Подп. и дата | Взам.инв.№ | Инв.№дубл. | Подп. и дата

$R_z 80$ (√)

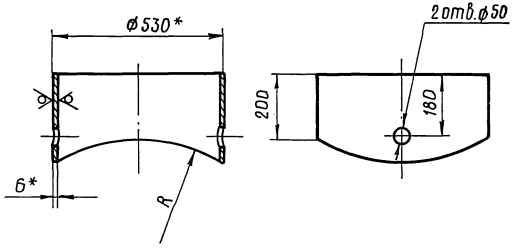

Шаблон

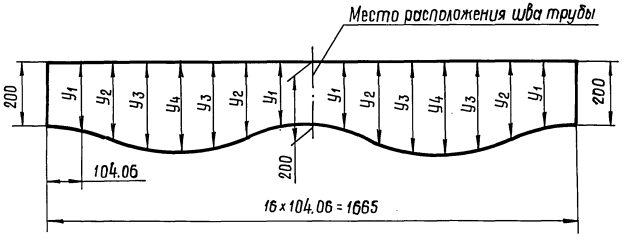

Обозначение	Размеры, мм					Масса, кг
	R	y_1	y_2	y_3	y_4	
РУМ-1.12.104	510	210,2	235,7	262,6	274,2	18,35
-01	560	209,3	232,3	256,4	266,7	18,10
-02	610	208,5	229,5	251,3	260,6	17,84
-03	660	207,8	227,1	247,1	255,5	17,65
-04	710	207,3	225,2	243,5	251,3	17,49
-05	810	206,4	222,0	237,9	244,6	17,23
-06	860	206,0	220,7	235,6	241,8	17,13
-07	910	205,7	219,5	233,6	239,4	17,03
-08	1010	205,1	217,5	230,1	235,4	16,96

1. * Размеры для справок.
2. $H14; h14; \pm \frac{IT14}{2}$.

Изм.	Лист	№ докум.	Подп.	Дата
Разраб.		Чекурда		02.90
Пров.		Балан		02.90
Т.контр.				
Н.контр.		Бирлаков		02.90
Утв.				

ТПР820-2-033.90 РУМ-1.12.104

Обечайка

Лит.	Масса	Масшт.
	См. табл.	—

Лист	Листов

Труба 530×6 ГОСТ 10704-76 / В Ст.3пс ГОСТ 10706-76

Укргипроводхоз

Копиров. Формат А3

24331-03

РУМ-1.12.105

Типовые проектные решения Альбом 3

Инв.№ подл. | Подп. и дата | Взам.инв.№ | Инв.№ дубл. | Подп. и дата

$R_z 80$ (▽)

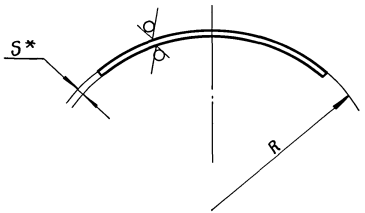

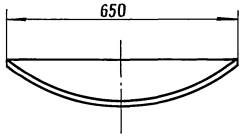

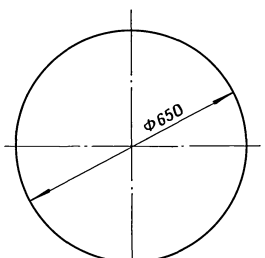

Шаблон

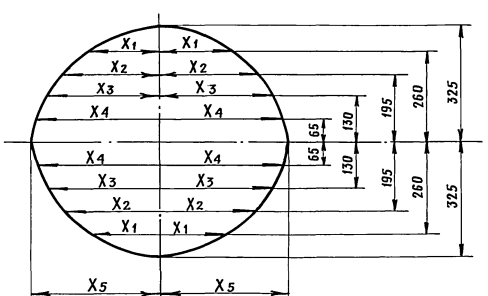

Обозначение	Размеры, мм						Масса, кг
	R	X_1	X_2	X_3	X_4	X_5	
РУМ-1.12.104	510	200,1	272,8	318,1	344,0	352,4	43,6
-01	560	199,3	271,1	315,3	340,1	347,4	43,2
-02	610	198,5	268,6	311,2	335,2	342,7	42,8
-03	660	198,0	270,1	310,2	332,9	340,2	42,5
-04	710	197,5	266,2	307,4	330,2	337,6	42,3
-05	810	196,9	264,7	305,0	327,2	334,4	42,0
-06	860	196,7	264,1	304,2	326,2	333,3	41,9
-07	910	196,5	263,7	303,5	325,3	332,3	41,8
-08	1010	195,0	260,0	297,9	318,4	325,0	41,1

1. * Размер соответствует толщине стенки трубопровода.
2. $h14; \pm \frac{1T14}{2}$.
3. Заготовка - отход, полученный при вырезке отв. в трубопроводе при установке лаза.

Изм.	Лист	N докум.	Подп.	Дата
Разраб.		Чекурда		02.90
Пров.		балан		02.90
Т. контр.				
Н. контр.		бурлаков		02.90
Утв.				

ТПР 820-2-033.90 РУМ-1.12.105

Вставка

Лит.	Масса	Масштаб
	См. табл.	—

Лист | Листов 1

п.3

Укргипроводхоз

Формат	Зона	Поз.	Обозначение	Наименование	Кол.	Примечание
				Документация		
А3			РУМ-1.12.200 СБ	Сборочный чертеж		
А3			ТПР 820-2-033.90 ПЗ	Пояснительная записка		Альбом 1
				Детали		
А4		1	РУМ-1.12.201	Фланец	1	
А4		2	РУМ-1.12.202	Ребро	8	
			Переменные данные для исполнений			
				РУМ-1.12.200		
				Детали		
А3		3	РУМ-1.12.203	Патрубок	1	
				РУМ-1.12.200-01		
				Детали		
–		3	РУМ-1.12.203-01	Патрубок	1	
				РУМ-1.12.200-02		
				Детали		
–		3	РУМ-1.12.203-02	Патрубок	1	

Инв.№ подл. | Подп. и дата | Взам. инв.№ | Инв.№ дубл. | Подп. и дата

Изм.	Лист	№ докум.	Подп.	Дата	ТПР 820-2-033.90 РУМ-1.12.200			
Разраб.		Чекурда		02.90	Корпус	Лит.	Лист 1	Листов 2
Пров.		Балан		02.90		Укргипроводхоз		
ГИП		Радченко		02.90				
Н.контр.		Бурлаков		02.90				
Утв.								

Копировал Толмач- Формат А4

Формат	Зона	Поз.	Обозначение	Наименование	Кол.	Примечание
				РУМ-1.12.200-03		
				Детали		
–		3	РУМ-1.12.203-03	Патрубок	1	
				РУМ-1.12.200-04		
				Детали		
–		3	РУМ-1.12.203-04	Патрубок	1	
				РУМ-1.12.200-05		
				Детали		
–		3	РУМ-1.12.203-05	Патрубок	1	
				РУМ-1.12.200-06		
				Детали		
–		3	РУМ-1.12.203-06	Патрубок	1	
				РУМ-1-12.200-07		
				Детали		
–		3	РУМ-1.12.203-07	Патрубок	1	
				РУМ-1.12.200-08		
				Детали		
–		3	РУМ-1.12.203-08	Патрубок	1	

Инв.№ подл. | Подп. и дата | Взам. инв.№ | Инв.№ дубл. | Подп. и дата

Изм.	Лист	№ докум.	Подп.	Дата	ТПР 820-2-033.90 РУМ-1.12.200	Лист 2

РУМ-1.12.200 СБ

Альбом 3

Типовые проектные решения

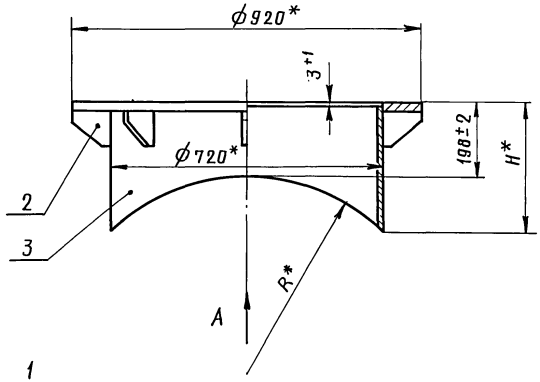

Вид А

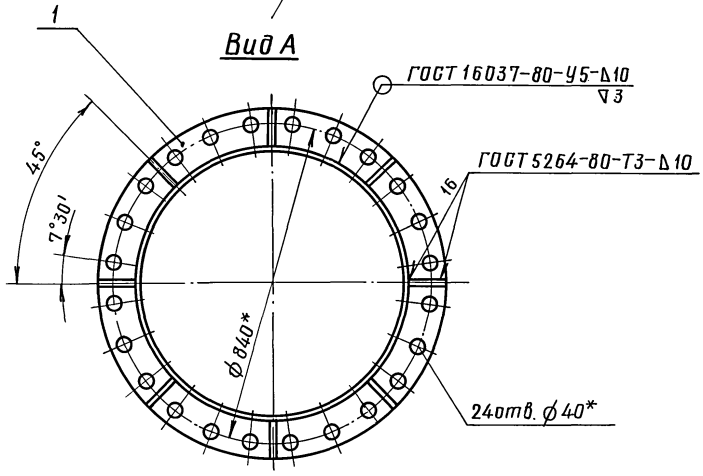

Обозначение	Размеры, мм		Масса, кг
	R	H	
РУМ-1.12.200	510	347	83,0
-01	560	332	82,0
-02	610	316	81,0
-03	660	312	80,0
-04	710	296	79,0
-05	810	283	78,0
-06	860	277	77,6
-07	910	273	77,2
-08	1010	265	76,8

1. * Размеры для справок

Изм.	Лист	№ докум.	Подп.	Дата
Разраб.		Чекурда		02.90
Пров.		Балан		02.90
Т.контр.				
ГИП		Радченко		02.90
Н.контр.		Бурлаков		02.90
Утв.				

ТПР 820-2-033.90 РУМ-1.12.200 СБ

Корпус

Лит.	Масса	Масштаб
	См. табл.	—
Лист	Листов 1	

Укргипроводхоз

Инв. № подл. | Подп. и дата | Взам. инв. № | Инв. № дубл. | Подп. и дата

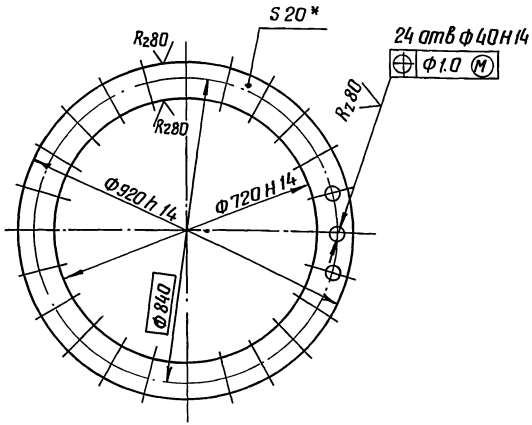

1.* Размер для справок.

Изм.	Лист	№ докум.	Подп.	Дата	ТПР 820-2-033.90 РУМ-1.12.201			
Разраб.		Чекурда		02.90	Фланец	Лит.	Масса	Масштаб
Пров.		Балан		02.90			35.7	1:10
Т.контр.						Лист	Листов 1	
Н.контр.		Бурлаков		02.90	Лист 20 ГОСТ 19903-74 Б Ст. 3сп ГОСТ 14637-79	УКРГИПРОВОДХОЗ		
Утв.								

Копировал Формат А4

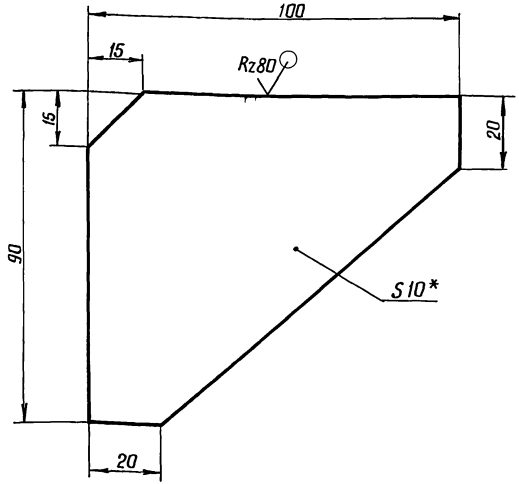

1.* Размер для справок.

2. $h\,14; \pm \frac{IT14}{2}$.

Изм.	Лист	№ докум.	Подп.	Дата	ТПР 820-2-033.90 РУМ-1.12.202			
Разраб.		Чекурда		02.90	Ребро	Лит.	Масса	Масштаб
Пров.		Балан		02.90			0.46	1:1
Т.контр.						Лист	Листов 1	
Н.контр.		Бурлаков		02.90	Лист 10 ГОСТ 19903-74 Б Ст. 3сп ГОСТ 14637-79	УКРГИПРОВОДХОЗ		
Утв.								

Копировал Майгенко 24331-03 47 Формат А4

Инв.№ подл. | Подп. и дата | Взам. инв.№ | Инв.№ дубл. | Подп. и дата

Rz80 (∨)

Шаблон

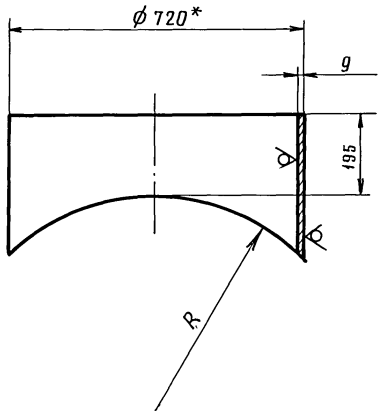

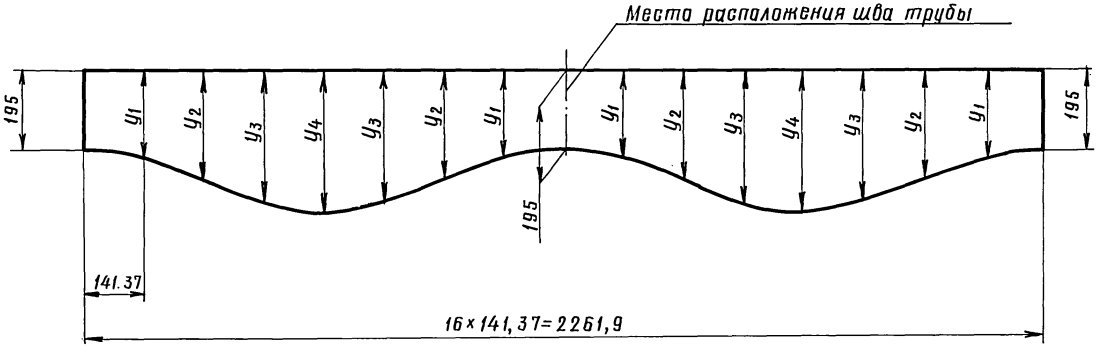

Обозначение	Размеры, мм					Масса кг
	R	y_1	y_2	y_3	y_4	
РУМ-1.12.203	510	214,0	263,0	318,4	343,7	42,5
-01	560	212,3	256,8	304,7	328,9	41,8
-02	610	210,8	250,6	293,6	312,6	40,3
-03	660	209,6	247,7	285,9	302,7	39,5
-04	710	208,5	242,2	277,7	293,0	38,8
-05	810	206,8	236,0	266,4	279,4	37,8
-06	860	206,1	233,5	261,9	273,9	37,4
-07	910	205,5	231,3	258,0	269,2	37,0
-08	1010	204,4	227,6	251,3	261,3	36,4

1. * Размеры для справок
2. $\pm \frac{IT14}{2}$

Изм.	Лист	№ докум.	Подп.	Дата
Разраб.		Чекурда		02.90
Пров.		Балан		02.90
Т.контр.				
Н.контр.		Бурлаков		02.90
Утв.				

ТПР 820-2-033.90 РУМ-1.12.203

Патрубок

Лит.	Масса	Масштаб
	См. табл.	—

Лист Листов 1

Труба 720×9 ГОСТ 10704-76 / Д ГОСТ 10706-76

Укргипроводхоз

gost.e-ecolog.ru