ТИПОВЫЕ ПРОЕКТНЫЕ РЕШЕНИЯ

820-2-033.90

ВОДОМЕРНЫЕ СООРУЖЕНИЯ ДЛЯ ТРУБОПРОВОДОВ ДИАМЕТРОМ ДО 2000 мм С УЛЬТРАЗВУКОВЫМ РАСХОДОМЕРОМ С РАСХОДОМ ВОДЫ ДО 10 $м^3/с$

АЛЬБОМ 2

КЖ.И Строительные изделия

24331-02

gost.e-ecolog.ru

ТИПОВЫЕ ПРОЕКТНЫЕ РЕШЕНИЯ

820-2-033.90

ВОДОМЕРНЫЕ СООРУЖЕНИЯ ДЛЯ ТРУБОПРОВОДОВ ДИАМЕТРОМ ДО 2000 мм С УЛЬТРАЗВУКОВЫМ РАСХОДОМЕРОМ С РАСХОДОМ ВОДЫ ДО 10 $м^3/с$

АЛЬБОМ 2
ПЕРЕЧЕНЬ АЛЬБОМОВ

АЛЬБОМ 1	ПЗ	ПОЯСНИТЕЛЬНАЯ ЗАПИСКА
	КЖ	КОНСТРУКЦИИ ЖЕЛЕЗОБЕТОННЫЕ
	ЭМ	СИЛОВОЕ ЭЛЕКТРООБОРУДОВАНИЕ, ЭЛЕКТРООСВЕЩЕНИЕ
АЛЬБОМ 2	КЖ.И	СТРОИТЕЛЬНЫЕ ИЗДЕЛИЯ
АЛЬБОМ 3		МЕТАЛЛИЧЕСКИЕ УЗЛЫ И ДЕТАЛИ
АЛЬБОМ 4	С	СМЕТЫ
	ВМ	ВЕДОМОСТИ ПОТРЕБНОСТИ В МАТЕРИАЛАХ

ПРИМЕНЕННЫЕ ТИПОВЫЕ ПРОЕКТЫ

901-09-11.84 „КОЛОДЦЫ ВОДОПРОВОДНЫЕ. СТРОИТЕЛЬНЫЕ ИЗДЕЛИЯ"

РАСПРОСТРАНЯЕТ ЦИТП

Утверждены и введены в действие Минводхозом СССР Протокол от 10.04.90 г. № 820

РАЗРАБОТАНЫ:

в/о „Союзводпроект"

заместитель начальника — Б.В. ОРЛОВ

главный инженер проекта — Г.Д. ВОЛОДИНА

институт „Укргипроводхоз"

главный инженер института — К.А. ЯЛИЕВ

главный инженер проекта — Н.В. РЯДЧЕНКО

Обозначение документа	Наименование	Стр.
ТПР820-2-033.90-КЖ.И. 1СБ	Сетка С1	3
2СБ	Сетка С2	3
3СБ	Сетка С3	4
4СБ	Сетка С4	4
5СБ	Сетка С5	5
6СБ	Сетка С6	5
7СБ	Сетка С7	6
8СБ	Сетка С8	6
9СБ	Сетка С9	7
10СБ	Сетка С10	7
11СБ	Сетка С11	8
12СБ	Сетка С12	8
13СБ	Сетка С13	9

Обозначение документа	Наименование	Стр.
ТПР820-2-033.90-КЖ.И. 14СБ	Сетка С14	9
15,17СБ	Сетка С15... С17	10
18СБ	Сетка С18	10
19СБ	Сетка С19	11
20,21СБ	Сетка С20, С21	11
22СБ	Сетка С22	12
23СБ	Сетка С23	13
24СБ	Сетка С24	14
25СБ	Сетка С25	15
26,27СБ	Сетка С26, С27	16
28...30СБ	Сетка С28... С30	16
31,32СБ	Каркас КР1, КР2	17
33СБ	Каркас КП1	17
34СБ	Изделие закладное Мн1	18
35СБ	Изделие закладное Мн2	18

Инв.№ подл. | Подпись и дата | Взам. инв.№

Альбом 2

Типовые проектные решения

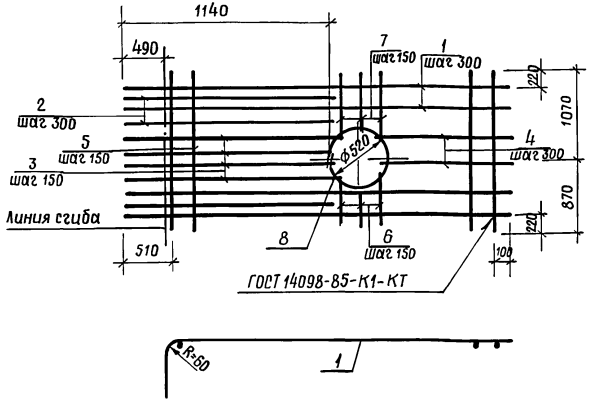

Поз.	Наименование	Кол.	Масса ед. кг	Масса сетки кг
1	Ø12А-III ℓ = 2560	4	2,27	26,26
2	Ø12А-III ℓ = 1440	3	1,28	
3	Ø12А-III ℓср.= 1200	4	1,07	
4	Ø12А-III ℓср.= 980	2	0,87	
5	Ø6А-I ℓ = 1940	11	0,43	
6	Ø6А-I ℓср.= 640	3	0,14	
7	Ø6А-I ℓср.= 840	3	0,19	
8	Ø12А-III ℓ = 1800	1	1,60	

Арматура класса А-I и А-III по ГОСТ 5781-82.
Арматура класса А-III может быть заменена на Ат-IIIс по ГОСТ 10884-81 при наличии.

Разраб.	Котеленец		21.01.94
Рассчит.	Потапенко		23.02.94
Пров.	Радченко		23.02.94
Н.контр.	Хмелюк		25.02.94

ТПР 820-2-033.90-КЖ.И.1СБ

Сетка С1

Стадия	Лист	Листов
Р		1

Укргипроводхоз

Инв.№подл. | Подпись и дата | Взам.инв.№

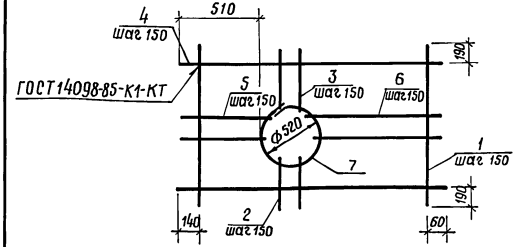

Поз.	Наименование	Кол.	Масса ед. кг	Масса сетки, кг
1	Ø8А-I ℓ = 1880	10	0,74	17,87
2	Ø8А-I ℓср.= 640	3	0,25	
3	Ø8А-I ℓср.= 820	3	0,32	
4	Ø8А-I ℓ = 2000	7	0,79	
5	Ø8А-I ℓср.= 570	4	0,23	
6	Ø8А-I ℓср.= 1025	4	0,40	
7	Ø8А-I ℓ = 1800	1	0,71	

Арматура класса А-I по ГОСТ 5781-82.

Разраб.	Котеленец		21.01.94
Рассчит.	Потапенко		23.02.94
Пров.	Радченко		23.02.94
Н.контр.	Хмелюк		25.02.94

ТПР 820-2-033.90-КЖ.И.2СБ

Сетка С2

Стадия	Лист	Листов
Р		1

Укргипроводхоз

Инв.№подл. | Подпись и дата | Взам.инв.№

Альбом 2

Типовые проектные решения

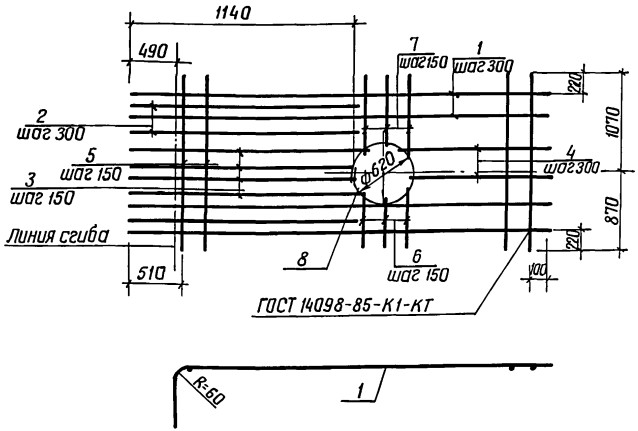

Поз.	Наименование	Кол.	Масса ед. кг	Масса сетки, кг
1	Ф 12 А-III ℓ = 2560	4	2,27	26,19
2	Ф 12 А-III ℓ = 1440	3	1,28	
3	Ф 12 А-III ℓср = 1200	4	1,07	
4	Ф 12 А-III ℓср = 850	2	0,75	
5	Ф 6 А-I ℓ = 1940	10	0,43	
6	Ф 6 А-I ℓср = 630	4	0,14	
7	Ф 6 А-I ℓср = 830	4	0,18	
8	Ф 12 А-III ℓ = 2150	1	1,91	

Арматура класса А-I и А-III по ГОСТ 5781-82.
Арматура класса А-III может быть заменена на Ат-III с по ГОСТ 10884-81 при наличии

Разраб.	Котеленец		31.01.90
Рассчит.	Потапенко		23.12.90
Пров.	Радченко		23.12.90
Н.контр.	Хмелюк		25.12.90

ТПР 820-2-033.90-КЖ.И.3 СБ

Сетка С3

Стадия	Лист	Листов
Р		1

УКРГИПРОВОДХОЗ

Взам. инв. №

Подпись и дата

Инв. № подл.

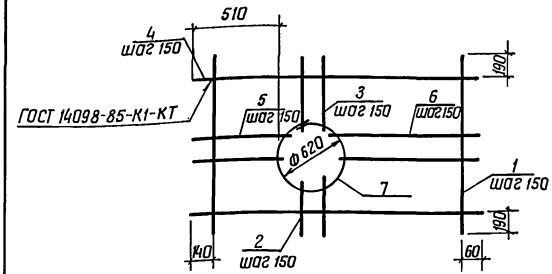

Поз.	Наименование	Кол.	Масса ед. кг	Масса сетки, кг
1	Ф 8 А-I ℓ = 1880	9	0,74	17,64
2	Ф 8 А-I ℓср = 590	4	0,23	
3	Ф 8 А-I ℓср = 780	4	0,31	
4	Ф 8 А-I ℓ = 2000	7	0,79	
5	Ф 8 А-I ℓср = 570	4	0,23	
6	Ф 8 А-I ℓср = 950	4	0,38	
7	Ф 8 А-I ℓ = 2150	1	0,85	

Арматура класса А-I по ГОСТ 5781-82.

Разраб.	Котеленец		31.01.90
Рассчит.	Потапенко		23.12.90
Пров.	Радченко		23.12.90
Н.контр.	Хмелюк		25.12.90

ТПР 820-2-033.90-кж.и.С6

Сетка С4

Стадия	Лист	Листов
Р		1

УКРГИПРОВОДХОЗ

Взам. инв. №

Подпись и дата

Инв. № подл.

Копировал 24331-02 5 Формат А3

Альбом 2

Типовые проектные решения

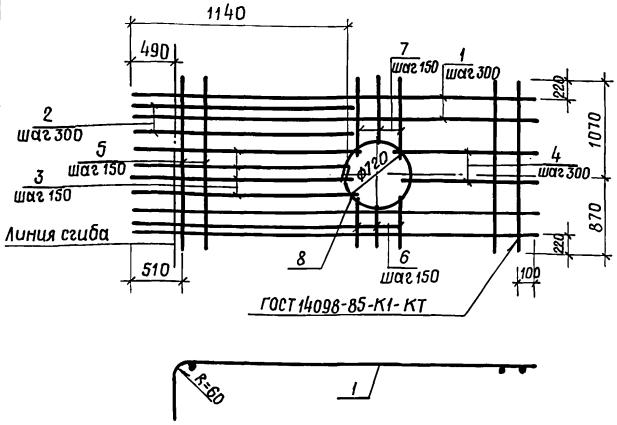

Поз.	Наименование	Кол.	Масса ед. кг	Масса сетки, кг
1	Ø 12А-III ℓ = 2560	4	2,27	26,17
2	Ø12А-III ℓ = 1440	3	1,28	
3	Ø12А-III $\ell_{ср}$ = 1210	4	1,07	
4	Ø12А-III $\ell_{ср}$ = 750	2	0,67	
5	Ø6А-I ℓ = 1940	10	0,43	
6	Ø6А-I $\ell_{ср}$ = 600	4	0,13	
7	Ø6А-I $\ell_{ср}$ = 780	4	0,17	
8	Ø12А-III ℓ = 2460	1	2,13	

Арматура класса А-I и А-III по ГОСТ 5781-82.
Арматура класса А-III может быть заменена на Ат-III с по ГОСТ 10884-81 при наличии.

Инв.№ подл. | Подпись и дата | Взам.инв.№

Разраб.	Котеленец		31.01.90
Рассчит.	Потапенко		23.02.90
Пров.	Радченко		23.02.90
Н.контр.	Хмелюк		25.02.90

ТПР 820-2-033.90-КЖ.И.5СБ

Сетка С5

Стадия	Лист	Листов
Р		1

Укргипроводхоз

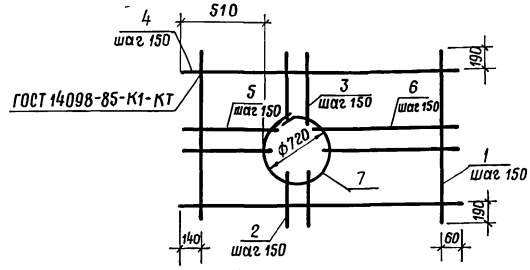

Поз.	Наименование	Кол.	Масса ед. кг	Масса сетки, кг
1	Ø 8А-I ℓ = 1880	8	0,74	17,33
2	Ø 8А-I $\ell_{ср}$ = 570	5	0,22	
3	Ø 8А-I $\ell_{ср}$ = 740	5	0,29	
4	Ø 8А-I ℓ = 2000	7	0,79	
5	Ø 8А-I $\ell_{ср}$ = 600	4	0,24	
6	Ø 8А-I $\ell_{ср}$ = 880	4	0,35	
7	Ø 8А-I ℓ = 2460	1	0,97	

Арматура класса А-I по ГОСТ 5781-82.

Инв.№ подл. | Подпись и дата | Взам.инв.№

Разраб.	Котеленец		31.01.90
Рассчит.	Потапенко		23.02.90
Пров.	Радченко		23.02.90
Н.контр.	Хмелюк		25.02.90

ТПР 820-2-033.90-КЖ.И.6.СБ

Сетка С6

Стадия	Лист	Листов
Р		1

Укргипроводхоз

Копировал Толмач 24331-02 Формат А3

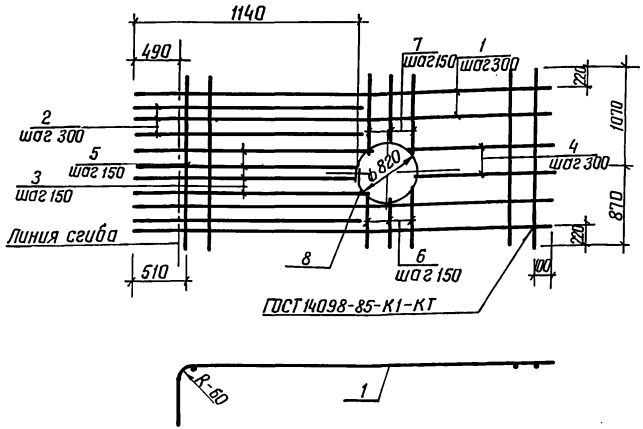

Поз.	Наименование	Кол.	Масса ед. кг	Масса сетки кг
1	Ф 12 А-III ℓ = 2560	3	2,27	25,33
2	Ф 12 А-III ℓ = 1440	2	1,28	
3	Ф 12 А-III ℓср = 1220	6	1,08	
4	Ф 12 А-III ℓср = 650	3	0,58	
5	Ф 6 А-I ℓ = 1940	9	0,43	
6	Ф 6 А-I ℓср = 560	5	0,12	
7	Ф 6 А-I ℓср = 730	5	0,16	
8	Ф 12 А-III ℓ = 2780	1	2,47	

Арматура класса А-I и А-III по ГОСТ 5781-82.
Арматура класса А-III может быть заменена на Ат-III с по ГОСТ 10884-81 при наличии

Разраб.	Котеленец		31.01.90
Рассчет	Потапенко		23.01.90
Пров.	Радченко		23.01.90
Н.контр.	Хмелюк		25.02.90

ТПР 820-2-033.90-КЖ.И.7СБ

Сетка С7

Стадия	Лист	Листов
Р		1

УКРГИПРОВОДХОЗ

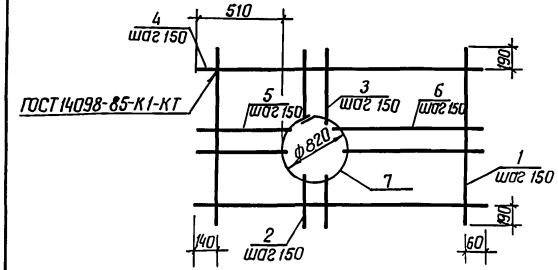

Поз.	Наименование	Кол.	Масса ед. кг	Масса сетки кг
1	Ф 8 А-I ℓ = 1880	8	0,74	16,83
2	Ф 8 А-I ℓср = 560	5	0,25	
3	Ф 8 А-I ℓср = 710	5	0,32	
4	Ф 8 А-I ℓ = 2000	5	0,79	
5	Ф 8 А-I ℓср = 620	6	0,23	
6	Ф 8 А-I ℓср = 800	6	0,40	
7	Ф 8 А-I ℓ = 1800	1	0,71	

Арматура класса А-I по ГОСТ 5781-82.

Разраб.	Котеленец		31.01.90
Рассчит.	Потапенко		23.02.90
Пров.	Радченко		23.02.90
Н.контр.	Хмелюк		25.02.90

ТПР 820-2-033.90-КЖ.И.8СБ

Сетка С8

Стадия	Лист	Листов
Р		1

УКРГИПРОВОДХОЗ

Копировал 24331-02 7 Формат А3

Инв.№ подл. | Подпись и дата | Взам. инв.№

Альбом 2

Типовые проектные решения

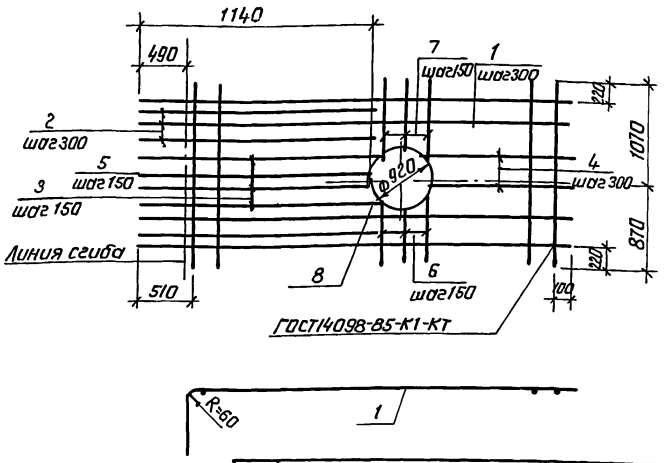

Поз.	Наименование	Кол.	Масса ед. кг	Масса сетки, кг
1	ф12А-III ℓ = 2560	3	2.27	25.19
2	ф12А-III ℓ = 1440	2	1.28	
3	ф12А-III ℓр = 1230	6	1.09	
4	ф12А-III ℓср = 550	3	0.49	
5	ф6А-I ℓ = 1940	8	0.43	
6	ф6А-I ℓср = 530	6	0.12	
7	ф6А-I ℓ = 680	6	0.15	
8	ф12А-III ℓ = 3100	1	2.75	

Арматура класса А-I и А-III по ГОСТ 5781-82.
Арматура класса А-III может быть заменена на Ат-IIIс по ГОСТ 10884-81 при наличии.

Разраб.	Котеленец		31.01.90
Рассчит.	Потапенко		23.02.90
Пров.	Родченко		23.02.90
Н.контр.	Хмелюк		25.02.90

ТПР 820-2-033.90-КЖ.И.9СБ

Сетка С9

Стадия	Лист	Листов
Р		1

УКРГИПРОВОДХОЗ

Инв.№ подл. | Подпись и дата | Взам.инв.№

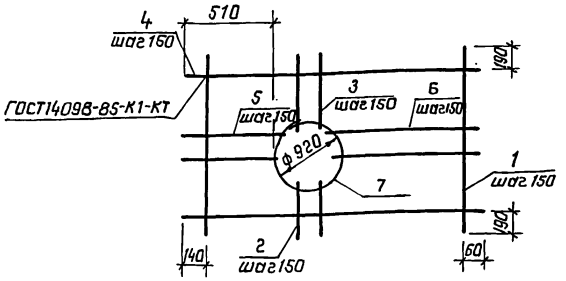

Поз.	Наименование	Кол.	Масса ед. кг	Масса сетки, кг
1	ф8А-I ℓ = 1880	7	0.74	16.47
2	ф8А-I ℓср = 540	6	0.21	
3	ф8А-I ℓср = 670	6	0.26	
4	ф8А-I ℓ = 2000	5	0.79	
5	ф8А-I ℓср = 650	6	0.26	
6	ф8А-I ℓср = 730	6	0.29	
7	ф8А-I ℓ = 3100	1	1.22	

Арматура класса А-I по ГОСТ 5781-82.

Разраб.	Котеленец		31.01.90
Рассчит.	Потапенко		23.02.90
Пров.	Родченко		23.02.90
Н.контр.	Хмелюк		25.02.90

ТПР 820-2-033.90-КЖ.И.10СБ

Сетка С10

Стадия	Лист	Листов
Р		1

УКРГИПРОВОДХОЗ

Инв.№ подл. | Подпись и дата | Взам.инв.№

Копировал: Инв. 24331-02 8 формат А3

Альбом 2

Типовые проектные решения

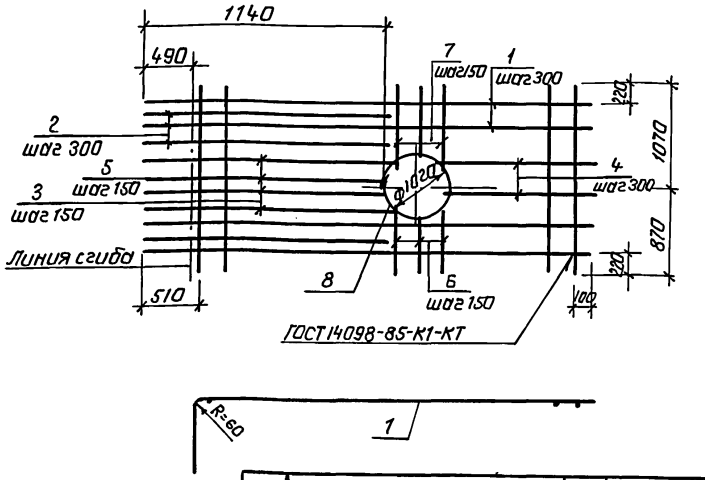

Поз.	Наименование	Кол.	Масса ед. кг	Масса сетки, кг
1	Ф12А-III ℓ=2560	3	2.27	25.08
2	Ф12А-III ℓ=1440	2	1.28	
3	Ф12А-III ℓр=1240	6	1.10	
4	Ф12А-III ℓср=450	3	0,40	
5	Ф6А-I ℓ=1940	8	0,43	
6	Ф6А-I ℓср=490	6	0,11	
7	Ф6А-I ℓср=630	6	0,14	
8	Ф12А-III ℓ=3350	1	2,97	

Арматура класса А-I и А-III по ГОСТ 5781-82.
Арматура класса А-III может быть заменена на Ат-III с по ГОСТ 10884-81 при наличии.

Разраб.	Котеленец		31.01.90
Рассчит.	Потапенко		23.02.90
Пров.	Радченко		23.02.90
Н.контр.	Хмелюк		25.02.90

ТПР 820-2-033.90-КЖ.И.11 СБ

Сетка С11

Стадия	Лист	Листов
Р		1

УКРГИПРОВОДХОЗ

Инв.№ подл. | Подпись и дата | Взам.инв.№

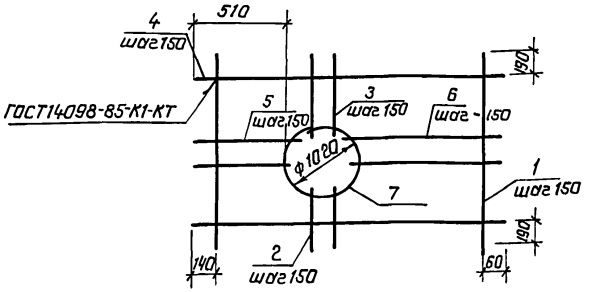

Поз.	Наименование	Кол.	Масса ед. кг	Масса сетки, кг
1	Ф8А-I ℓ=1880	6	0.74	16.05
2	Ф8А-I ℓср=530	7	0,21	
3	Ф8А-I ℓср=640	7	0,25	
4	Ф8А-I ℓ=2000	5	0.79	
5	Ф8А-I ℓср=670	6	0,26	
6	Ф8А-I ℓср=650	6	0,26	
7	Ф8А-I ℓ=3350	1	1.32	

Арматура класса А-I по ГОСТ 5781-82.

Разраб.	Котеленец		31.01.90
Рассчит.	Потапенко		23.02.90
Пров.	Радченко		23.02.90
Н.контр.	Хмелюк		25.02.90

ТПР 820-2-033.90-КЖ.И.12 СБ

Сетка С12

Стадия	Лист	Листов
Р		1

УКРГИПРОВОДХОЗ

Инв.№ подл. | Подпись и дата | Взам.инв.№

Копировал: Гиу. 24331-02 9 формат А3

Альбом 2

Типовые проектные решения

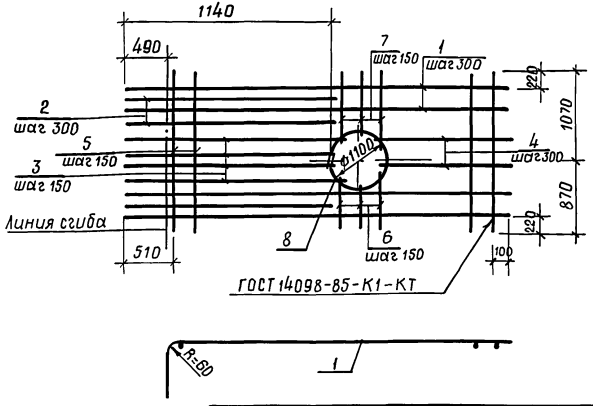

Поз.	Наименование	Кол.	Масса ед. кг	Масса сетки кг
1	Ø12 А-III ℓ = 2560	3	2,27	24,71
2	Ø12 А-III ℓ = 1440	1	1,28	
3	Ø12 А-III ℓср = 1250	7	1,11	
4	Ø12 А-III ℓср = 350	3	0,31	
5	Ø6 А-I ℓ = 1940	7	0,43	
6	Ø6 А-I ℓср = 460	7	0,10	
7	Ø6 А-I ℓ = 580	7	0,13	
8	Ø12 А-III ℓ = 3720	1	3,30	

Арматура класса А-I и А-III по ГОСТ 5781-82.
Арматура класса А-III может быть заменена на Ат-IIIс по ГОСТ 10884-81 при наличии.

Разраб.	Котеленец		20.02.90
Рассчит.	Потапенко		21.02.90
Пров.	Радченко		22.02.90
Н.контр.	Хмелюк		25.02.90

ТПР 820-2-033.90-КЖ.И.13СБ

Сетка С13

Стадия	Лист	Листов
Р		1

Укргипроводхоз

Инв.№ подл. | Подпись и дата | Взам.инв.№

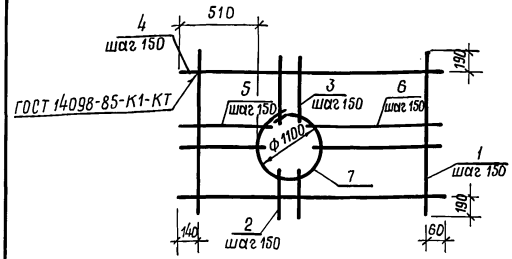

Поз.	Наименование	Кол.	Масса ед. кг	Масса сетки, кг
1	Ø8 А-I ℓ = 1880	6	0,74	14,72
2	Ø8 А-I ℓср. = 510	7	0,20	
3	Ø8 А-I ℓср. = 610	7	0,24	
4	Ø8 А-I ℓ = 2000	4	0,79	
5	Ø8 А-I ℓср. = 700	7	0,28	
6	Ø8 А-I ℓср. = 580	7	0,23	
7	Ø8 А-I ℓ = 3720	1	1,47	

Арматура класса А-I по ГОСТ 5781-82.

Разраб.	Котеленец		20.02.90
Рассчит.	Потапенко		23.02.90
Пров.	Радченко		22.02.90
Н.контр.	Хмелюк		25.02.90

ТПР 820-2-033.90-КЖ.И.14СБ

Сетка С 14

Стадия	Лист	Листов
Р		1

Укргипроводхоз

Инв.№ подл. | Подпись и дата | Взам.инв.№

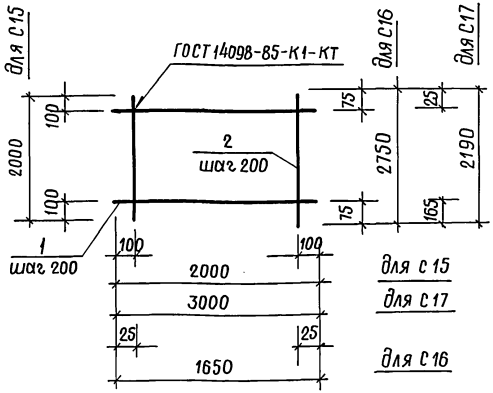

Марка сетки	Поз.	Наименование	Кол.	Масса ед., кг	Масса сетки, кг
С 15	1	⌀ 16 А-III ℓ = 2000	10	3,2	40,0
	2	⌀ 8 А-I ℓ = 2000	10	0,8	
С 16	1	⌀ 16 А-III ℓ = 2750	9	4,3	48,5
	2	⌀ 8 А-I ℓ = 1650	14	0,7	
С 17	1	⌀ 10 А-III ℓ = 2190	15	1,4	34,2
	2	⌀ 8 А-I ℓ = 3000	11	1,2	

Арматура класса А-I и А-III по ГОСТ 5781-82.
Арматура класса А-III может быть заменена на Ат-III с по ГОСТ 10884-81 при наличии.

Разраб.	Дегтярева		20.02.90
Рассчит.	Потапенко		21.02.90
Пров.	Радченко		23.02.90
Н.контр.	Хмелюк		25.02.90

ТПР 820-2-033.90-КЖ.И.15...17СБ

Сетки С15... С17

Стадия	Лист	Листов
Р		1

Укргипроводхоз

Инв.№подл. | Подпись и дата | Взам.инв.№

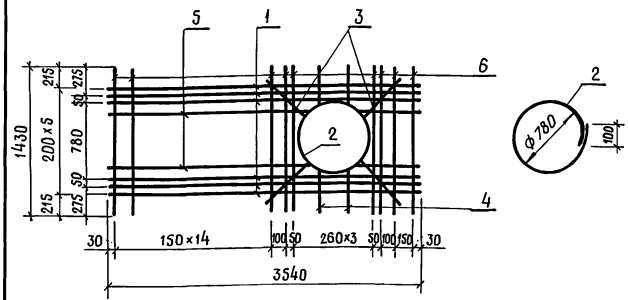

Поз.	Наименование	Кол.	Масса ед., кг	Масса сетки кг
1	⌀ 6 А-I ℓ=3540	6	0,79	30,51
2	⌀ 10 А-I ℓ=2550	1	1,57	
3	⌀ 10 А-I ℓ=520	4	0,32	
4	⌀ 10 А-I ℓ=365	4	0,23	
5	⌀ 6 А-I ℓ=1415...1550	8	0,33	
6	⌀ 10 А-III ℓ=1430	21	0,88	

Арматура класса А-I и А-III по ГОСТ 5781-82.
Арматура класса А-III может быть заменена на Ат-III с по ГОСТ 10884-81 при наличии.

Разраб.	Медведева		20.02.90
Рассчит.	Чайковская		23.02.90
Пров.	Володина		23.02.90
Н.конт.	Брагина		25.02.90

ТПР 820-2-033.90-КЖ.И.18СБ

Сетка С18

Стадия	Лист	Листов
Р		1

В/О „Союзводпроект"

Инв.№подл. | Подп. и дата | Взам.инв.№

Копировал Формат А3 24331-02 11

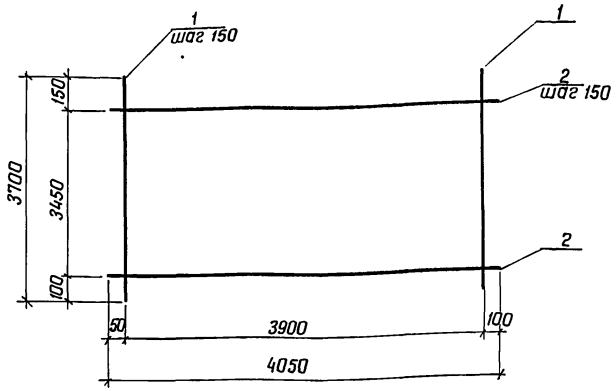

Поз.	Наименование	Кол.	Масса ед. кг.	Масса сетки кг.
1	ф 8 А-III ℓ=3700	27	1.46	77.82
2	ф 8 А-III ℓ=4050	24	1.60	

Арматура класса А-III по ГОСТ 5781-82 может быть заменена на Ат-III с по ГОСТ 10884-81 при наличии

Разраб.	Медведева		20.02.90	ТПР 820-2-033.90-КЖ.И.19 СБ
Рассчит.	Чайковская		23.02.90	
Пров.	Володина		23.02.90	
Н.контр.	Брагина		25.02.90	Сетка С19

Стадия	Лист	Листов
Р		1

В/О „СОЮЗВОДПРОЕКТ"

Инв.№ подл. | Подпись и дата | Взам.инв.№

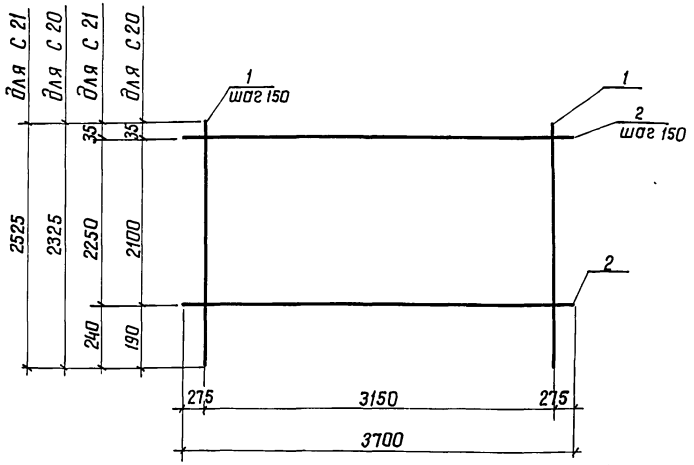

Марка сетки	Поз.	Наименование	Кол.	Масса ед. кг	Масса сетки, кг
С 20	1	ф 8 А-III ℓ=2325	22	0.92	42,14
	2	ф 8 А-III ℓ=3700	15	1,46	
С 21	1	ф 8 А-III ℓ=2525	22	1.00	45,36
	2	ф 8 А-III ℓ=3700	16	1,46	

Арматура класса А-III по ГОСТ 5781-82 может быть заменена на Ат-III с по ГОСТ 10884-81 при наличии

Разраб.	Медведева		20.02.90	ТПР 820-2-033.90-КЖ.И.20,21 СБ
Рассчит.	Чайковская		23.02.90	
Пров.	Володина		23.02.90	
Н.контр.	Брагина		25.02.90	Сетки С20, С21

Стадия	Лист	Листов
Р		1

В/О „СОЮЗВОДПРОЕКТ"

Инв.№ подл. | Подпись и дата | Взам.инв.№

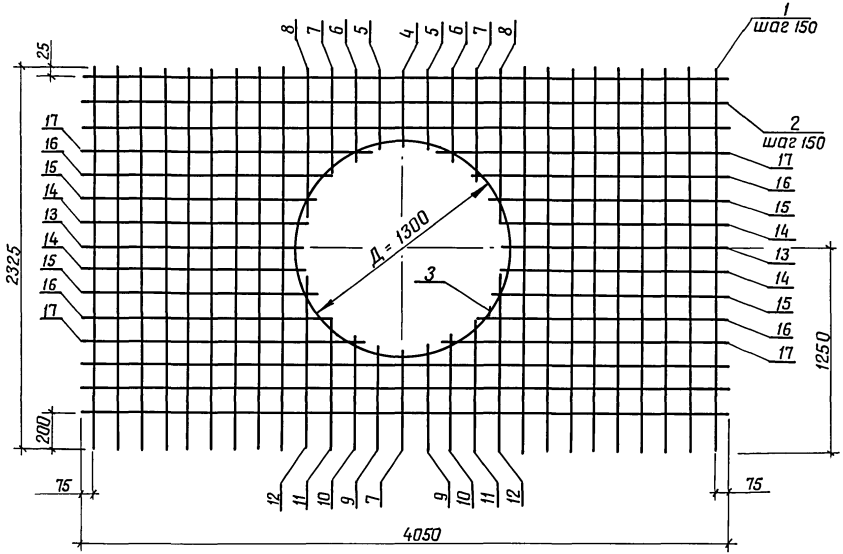

Поз.	Наименование	Кол.	Масса ед. кг	Масса сетки, кг
1	⌀8 А-III ℓ = 2325	18	0,92	44,07
2	⌀8 А-III ℓ = 4050	6	1,60	
3	⌀8 А-III ℓ = 4180	1	1,65	
4	⌀8 А-III ℓ = 430	1	0,17	
5	⌀8 А-III ℓ = 460	2	0,18	
6	⌀8 А-III ℓ = 510	2	0,20	
7	⌀8 А-III ℓ = 630	3	0,25	
8	⌀8 А-III ℓ = 900	2	0,36	
9	⌀8 А-III ℓ = 650	2	0,26	
10	⌀8 А-III ℓ = 710	2	0,28	
11	⌀8 А-III ℓ = 830	2	0,33	
12	⌀8 А-III ℓ = 1100	2	0,44	
13	⌀8 А-III ℓ = 1410	2	0,56	
14	⌀8 А-III ℓ = 1430	4	0,57	
15	⌀8 А-III ℓ = 1490	4	0,59	
16	⌀8 А-III ℓ = 1600	4	0,63	
17	⌀8 А-III ℓ = 1880	4	0,74	

Арматура класса А-III по ГОСТ 5781-82 может быть заменена на Ат-IIIс по ГОСТ 10884-81 при наличии.

Разраб.	Медведева		20.02.90
Рассчит	Чайковская		23.02.90
Провер.	Володина		23.02.90
Н.контр.	Брагина		25.02.90

ТПР 820-2-033.90-КЖ.И.22 СБ

Сетка С22

Стадия	Лист	Листов
Р		1

в/о „СОЮЗВОДПРОЕКТ"

Инв.№ подл. | Подпись и дата | Взам. инв.№

Копировал 24331-02 13 Формат А3

Альбом 2

Типовые проектные решения

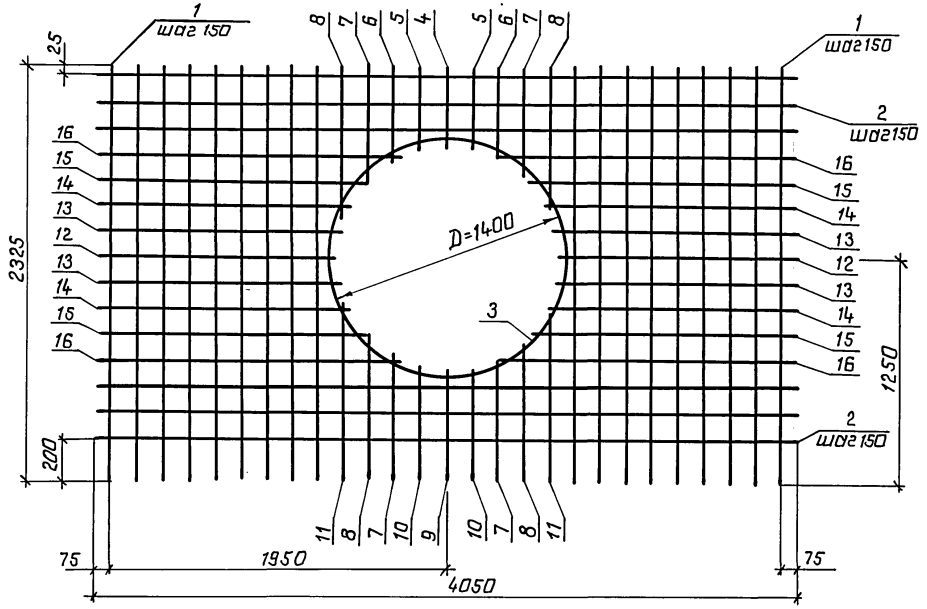

Поз.	Наименование		Кол.	Масса ед., кг	Масса сетки, кг
1	Ф8 А-III	ℓ = 2350	18	0.92	43.04
2	Ф8 А-III	ℓ = 4050	6	1.60	
3	Ф8 А-III	ℓ = 4500	1	1.78	
4	Ф8 А-III	ℓ = 380	1	0.15	
5	Ф8 А-III	ℓ = 410	2	0.16	
6	Ф8 А-III	ℓ = 460	2	0.18	
7	Ф8 А-III	ℓ = 660	4	0.24	
8	Ф8 А-III	ℓ = 760	4	0.30	
9	Ф8 А-III	ℓ = 580	1	0.23	
10	Ф8 А-III	ℓ = 600	2	0.24	
11	Ф8 А-III	ℓ = 960	2	0.38	
12	Ф8 А-III	ℓ = 1360	2	0.54	
13	Ф8 А-III	ℓ = 1370	4	0.54	
14	Ф8 А-III	ℓ = 1430	4	0.57	
15	Ф8 А-III	ℓ = 1530	4	0.60	
16	Ф8 А-III	ℓ = 1730	4	0.68	

Арматура класса А-III по ГОСТ 5781-82 может быть заменена на Ат-IIIс по ГОСТ 10884-81 при наличии.

Разраб.	Медведева		20.02.90
Рассчит.	Чайковская		03.02.90
Пров.	Володина		23.02.90
Н.контр.	Брагина		25.02.90

ТПР 820-2-033.90-КЖ.И.23 СБ

Сетка С 23

Стадия	Лист	Листов
Р		1

В/о „Союзводпроект"

Инв.№ подл. | Подпись и дата | Взам.инв.№

Копировал: Гу. 24331-02 14 Формат А3

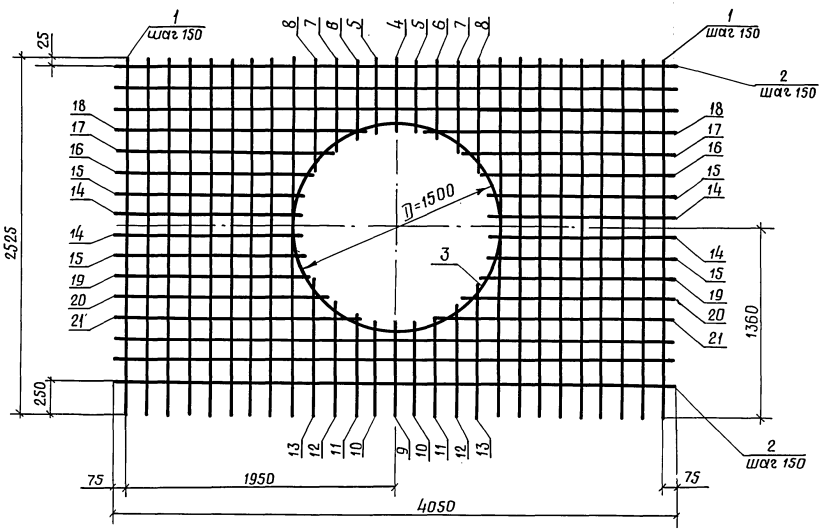

Поз.	Наименование	Кол.	Масса ед., кг	Масса сетки, кг
1	∅ 8 А-III ℓ = 2525	18	1,00	44,74
2	∅ 8 А-III ℓ = 4050	6	1,60	
3	∅ 8 А-III ℓ = 4810	1	1,90	
4	∅ 8 А-III ℓ = 420	1	0,17	
5	∅ 8 А-III ℓ = 440	2	0,18	
6	∅ 8 А-III ℓ = 500	2	0,20	
7	∅ 8 А-III ℓ = 580	2	0,23	
8	∅ 8 А-III ℓ = 750	2	0,30	
9	∅ 8 А-III ℓ = 630	1	0,25	
10	∅ 8 А-III ℓ = 650	2	0,26	
11	∅ 8 А-III ℓ = 700	2	0,28	
12	∅ 8 А-III ℓ = 780	2	0,31	
13	∅ 8 А-III ℓ = 950	2	0,38	
14	∅ 8 А-III ℓ = 1300	4	0,51	
15	∅ 8 А-III ℓ = 1330	4	0,53	
16	∅ 8 А-III ℓ = 1420	2	0,56	
17	∅ 8 А-III ℓ = 1550	2	0,61	
18	∅ 8 А-III ℓ = 1800	2	0,71	
19	∅ 8 А-III ℓ = 1380	2	0,55	
20	∅ 8 А-III ℓ = 1500	2	0,59	
21	∅ 8 А-III ℓ = 1700	2	0,67	

Арматура класса А-III по ГОСТ 5781-82 может быть заменена на Ат-IIIс по ГОСТ 10884-81 при наличии.

Разраб.	Медведева		20.07.90
Рассчит.	Чайковская		23.07.90
Пров.	Володина		23.07.90
Н. конт.	Брагина		25.07.90

ТПР-820-2-033.90-КЖ.И.24СБ

Сетка С24

Стадия	Лист	Листов
Р		1

В/О „Союзводпроект"

Инв.№подл. | Подпись и дата | Взам.инв.№

24331-02 15 Копировал Формат А3

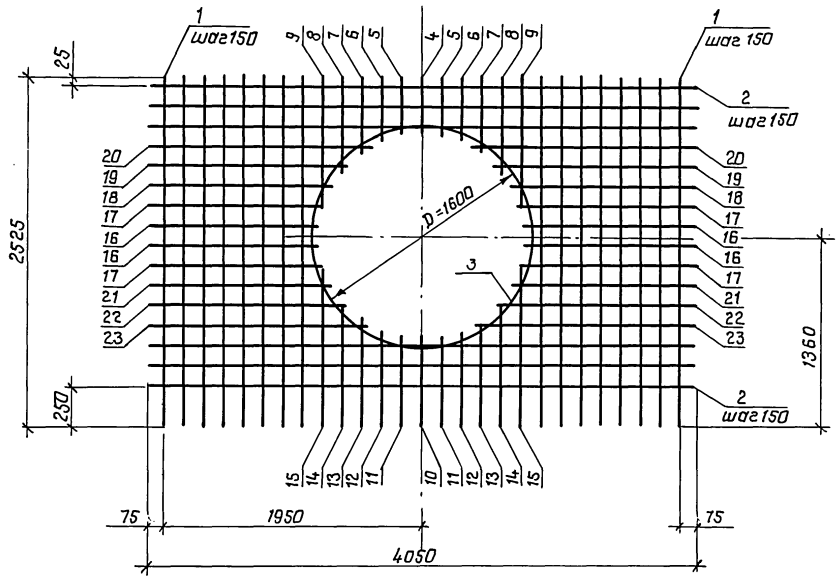

Поз.	Наименование		Кол.	Масса ед. кг	Масса сетки, кг
1	ф8А-III	ℓ=2525	16	1.00	44.5
2	ф8А-III	ℓ=4050	6	1.60	
3	ф8А-III	ℓ=5120	1	2.02	
4	ф8А-III	ℓ=370	1	0.15	
5	ф8А-III	ℓ=390	2	0.15	
6	ф8А-III	ℓ=440	2	0.17	
7	ф8А-III	ℓ=520	2	0.21	
8	ф8А-III	ℓ=660	2	0.26	
9	ф8А-III	ℓ=970	2	0.38	
10	ф8А-III	ℓ=580	1	0.23	
11	ф8А-III	ℓ=600	2	0.24	
12	ф8А-III	ℓ=640	2	0.25	
13	ф8А-III	ℓ=730	2	0.29	
14	ф8А-III	ℓ=870	2	0.34	
15	ф8А-III	ℓ=1180	2	0.47	
16	ф8А-III	ℓ=1250	4	0.49	
17	ф8А-III	ℓ=1280	4	0.50	
18	ф8А-III	ℓ=1360	2	0.54	
19	ф8А-III	ℓ=1480	2	0.58	
20	ф8А-III	ℓ=1670	2	0.66	
21	ф8А-III	ℓ=1330	2	0.53	
22	ф8А-III	ℓ=1440	2	0.57	
23	ф8А-III	ℓ=1600	2	0.63	

Арматура класса А-III по ГОСТ 5781-82 может быть заменена на Ат-IIIс по ГОСТ 10884-81 при наличии.

Разраб.	Медведева		22.02.90
Рассчит.	Чайковская		22.02.90
Пров.	Володина		23.02.90
Н.контр.	Брагина		25.02.90

ТПР 820-2-033.90-КЖ.И.25 СБ

Сетка С 25

Стадия	Лист	Листов
Р		1

в/о „Союзводопроект"

Инв. № подл. | Подпись и дата | Взам. инв. №

Копировал: Инв. 24331-02 16 формат А3

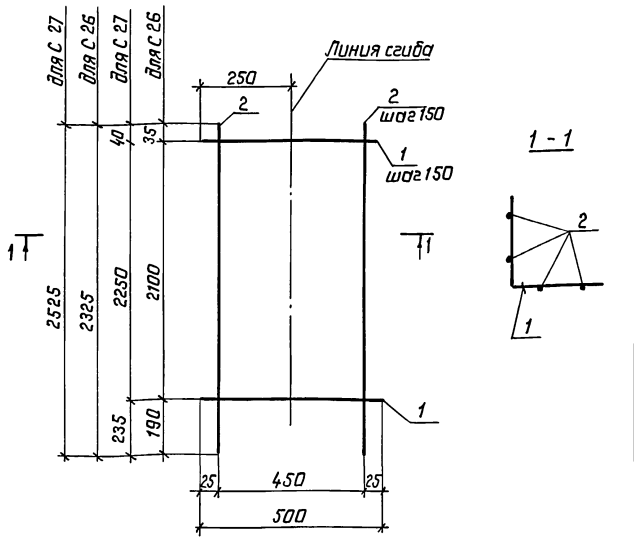

Марка сетки	Поз.	Наименование		Кол.	Масса ед. кг.	Масса сетки кг
С 26	1	ф 8 А-III	ℓ=500	15	0,20	6,68
	2	ф 8 А-III	ℓ=2325	4	0,92	
С 27	1	ф 8 А-III	ℓ=500	16	0,20	7,20
	2	ф 8 А-III	ℓ=2525	4	1,00	

Арматура класса А-III по ГОСТ 5781-82 может быть заменена на Ат-III с по ГОСТ 10884-81 при наличии

Разраб.	Медведева		20.02.90	ТПР 820-2-033.90-КЖ.И. 26, 27 СБ
Рассчит.	Чайковская		23.02.90	
Пров.	Володина		23.02.90	Сетки С 26; С 27
Н.контр.	Брагина		23.02.90	

Стадия	Лист	Листов
Р		1

в/о „Союзводпроект"

Взам. инв. № | Подпись и дата | Инв. № подл.

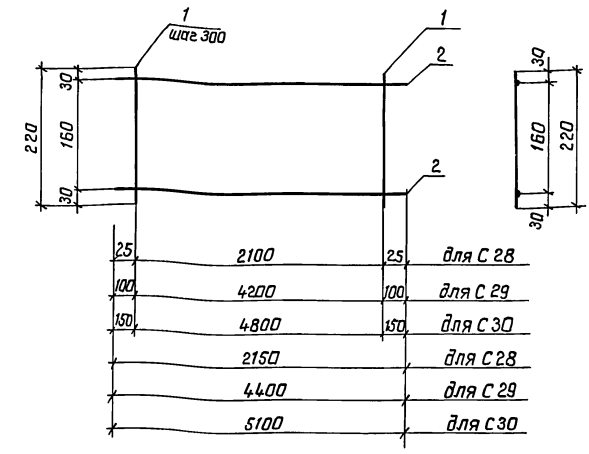

Марки сетки	Поз.	Наименование		Кол.	Масса ед. кг.	Масса сетки кг.
С 28	1	ф 6 А I	ℓ=220	8	0,05	1,36
	2	ф 6 А-I	ℓ=2150	2	0,48	
С 29	1	ф 6 А-I	ℓ=220	15	0,05	2,71
	2	ф 6 А-I	ℓ=4400	2	0,98	
С 30	1	ф 6 А-I	ℓ=220	17	0,05	3,11
	2	ф 6 А-I	ℓ=5100	2	1,13	

Арматура класса А-I по ГОСТ 5781-82.

Разраб.	Медведева		20.02.90	ТПР 820-2-033.90-КЖ.И. 28...30 СБ
Рассчит.	Чайковская		23.02.90	
Пров.	Володина		23.02.90	Сетки С 28 ... С 30
Т.контр.	Брагина		25.02.90	

Стадия	Лист	Листов
Р		1

в/о „Союзводпроект"

Взам. инв. № | Подпись и дата | Инв. № подл.

Копировал: Гу. 24331-02 17 Формат А3

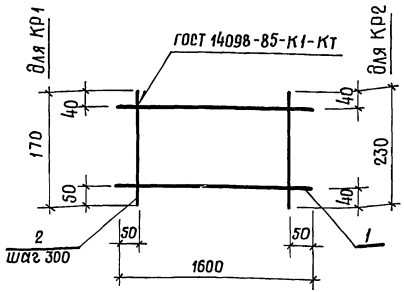

Марка каркаса	Поз.	Наименование	Кол.	Масса ед., кг	Масса каркаса кг
Кр 1	1	∅ 8 А-I ℓ = 1600	2	0,6	1,8
	2	∅ 8 А-I ℓ = 170	6	0,1	
Кр 2	1	∅ 8 А-I ℓ = 1600	2	0,6	1,8
	2	∅ 8 А-I ℓ = 230	6	0,1	

Арматура класса А-I по ГОСТ 5781-82

Разраб.	Цегтярева		20.02.90
Рассчит.	Потапенко		21.02.90
Пров.	Рабченко		21.02.90
Н.конт.	Хмелюк		26.02.90

ТПР 820-2-033.90-КЖ.И.31,32 СБ

Каркас Кр1, Кр2

Стадия	Лист	Листов
Р		1

Укргипроводхоз

Инв.№ подл. | Подпись и дата | Взам.инв.№

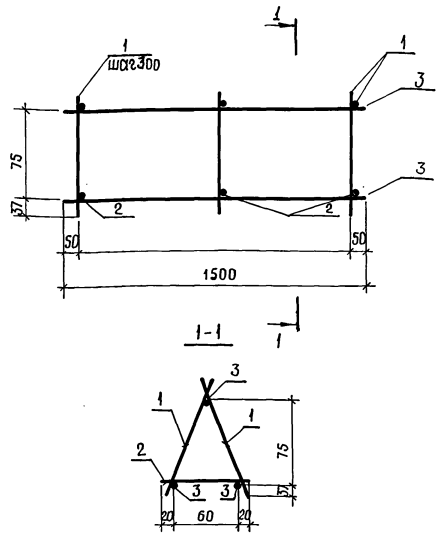

Поз.	Наименование	Кол.	Масса ед. кг.	Масса каркаса кг.
1	∅ 8 А-III ℓ = 150	6	0,06	2,28
2	∅ 8 А-III ℓ = 100	3	0,04	
3	∅ 8 А-III ℓ = 1500	3	0,60	

Арматура класса А-III по ГОСТ 5781-82 может быть заменена на A_T-III с по ГОСТ 10884-81 при наличии.

Разраб.	Медведева		20.02.90
Рассчит.	Чайковская		21.02.90
Пров.	Володина		22.02.90
Н.контр.	Драгина		25.02.90

ТПР 820-2-033.90-КЖ.И.33 СБ

Каркас КП1

Стадия	Лист	Листов
Р		1

в/о „Союзводпроект"

Инв.№ подл. | Подп. и дата | Взам.инв.№

Копиров. 24331-0218 Формат А3

Альбом 2

Типовые проектные решения

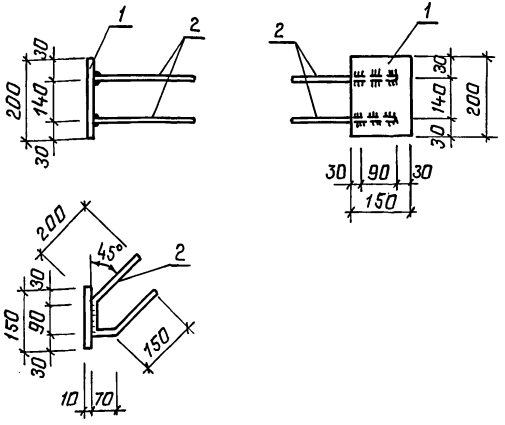

Поз.	Наименование	Кол.	Масса, ед., кг	Масса кг
1	Полоса ℓ=200	1	2,36	3,56
2	ф 16 А-III ℓ=410	2	0,60	

Арматура А-III по ГОСТ 5781-82 может быть заменена на Ат-IIIс по ГОСТ 10884-81 при наличии.
Полоса по ГОСТ 103-76.

Разраб.	Кораженевкл		20.02.90
Рассчит.	Потапенко		22.02.90
Пров.	Радченко		23.02.90
Н.контр.	Хмелюк		25.02.90

ТПР 820-2-033.90-КЖ.И.34 СБ

Изделие закладное Мн1

Стадия	Лист	Листов
Р		1

Укргипровдхоз

Инв.№ подл. | Подпись и дата | Взам. инв.№

gost.e-ecolog.ru

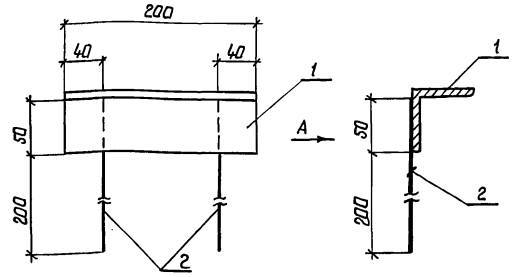

Вид по стрелке А

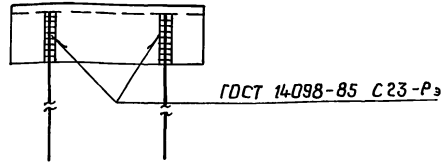

Поз.	Наименование	Кол.	Масса ед. кг.	Масса кг.
1	L 63×5 ; ℓ=200	1	1.00	1.61
2	ф14 А-III ℓ=250	2	0,31	

Арматура А-III по ГОСТ 5781-82 может быть заменена на Ат-IIIс по ГОСТ 10884-81 при наличии уголок по ГОСТ 8509-86.

Разраб.	Медведева		20.02.90
Рассчит	Чайковская		23.02.90
Пров.	Володина		23.02.90
Н.контр.	Брагина		25.02.90

ТПР 820-2-033.90-КЖ.И.35 СБ

Изделие закладное Мн2

Стадия	Лист	Листов
Р		1

в/о „Союзводпроект"

Инв.№ подл. | Подпись и дата | Взам. инв.№

Копировал: Гц. 24331-02 (19) Формат А3