ГОССТРОЙ РСФСР
КБ
ПО ЖЕЛЕЗОБЕТОНУ
ИМ. А. А. ЯКУШЕВА

СЕРИЯ 135 КОМПЛЕКСНАЯ СЕРИЯ ТИПОВЫХ ПРОЕКТОВ ЖИЛЫХ ДОМОВ И ЗДАНИЙ КУЛЬТУРНО-БЫТОВОГО НАЗНАЧЕНИЯ

ТИПОВОЙ ПРОЕКТ 111-135-60/1.2

3-ЭТАЖНЫЙ 3-СЕКЦИОННЫЙ ЖИЛОЙ ДОМ НА 24 КВАРТИРЫ

ЧАСТИ 2,3,4
ЧАСТЬ 2 ОТОПЛЕНИЕ И ВЕНТИЛЯЦИЯ ВЫШЕ ОТМ. 0
РАЗДЕЛ 2-1 ВАРИАНТ С ПАРАМЕТРАМИ ТЕПЛОНОСИТЕЛЯ 95°С-70°С
ЧАСТЬ 3 ВОДОСНАБЖЕНИЕ, КАНАЛИЗАЦИЯ ВЫШЕ ОТМ. 0
ЧАСТЬ 4 ГАЗОПРОВОД

18272-05
ЦЕНА 2-12
ОТПУСКНАЯ ЦЕНА НА МОМЕНТ РЕАЛИЗАЦИИ, УКАЗАНА В СЧЕТ-НАКЛАДНОЙ

gost.e-ecolog.ru

СЕРИЯ 135 КОМПЛЕКСНАЯ СЕРИЯ ТИПОВЫХ ПРОЕКТОВ ЖИЛЫХ ДОМОВ И ЗДАНИЙ КУЛЬТУРНО-БЫТОВОГО НАЗНАЧЕНИЯ

ТИПОВОЙ ПРОЕКТ 111-135-60/12.2

3-ЭТАЖНЫЙ 3-СЕКЦИОННЫЙ ЖИЛОЙ ДОМ НА 24 КВАРТИРЫ

ЧАСТЬ 2 ОТОПЛЕНИЕ И ВЕНТИЛЯЦИЯ ВЫШЕ ОТМ. 0
РАЗДЕЛ 2-1 ВАРИАНТ С ПАРАМЕТРАМИ ТЕПЛОНОСИТЕЛЯ 95°С-70°С
ЧАСТЬ 3 ВОДОСНАБЖЕНИЕ, КАНАЛИЗАЦИЯ ВЫШЕ ОТМ. 0
ЧАСТЬ 4 ГАЗОПРОВОД

РАЗРАБОТАН
КБ ПО ЖЕЛЕЗОБЕТОНУ
ИМЕНИ А.А. ЯКУШЕВА
ГОССТРОЯ РСФСР

Начальник КБ В.А.Болтинский
Гл. инженер КБ В.С.Сабуров

Рабочий проект утвержден Госстроем РСФСР
письмо №
Рабочие чертежи введены
в действие КБ по железобетону им. А.А.Якушева
Приказ №85 от 26.05.1983г.

				ПРИВЯЗАН:
ИНВ.№				

Ведомость рабочих чертежей основного комплекта

Лист	Наименование	Примечание
	Отопление и вентиляция. Часть 2.	
1	Общие данные /начало/	3
2	Общие данные /продолжение/	4
3	Общие данные / продолжение/	5
4	Общие данные / продолжение/	6
5	Общие данные / окончание /	7
6	План 1го этажа в осях 1÷8	8
7	План 1го этажа в осях 8÷12 Вариант с объемными санкабинами	9
8	План 2го этажа в осях 1÷8	10
9	План 2го этажа в осях 8÷12	11
10	План 3го этажа в осях 1÷8	12
11	План 3го этажа в осях 8÷12	13
12	Схемы стояков отопления тип 1÷9	14
13	Схемы стояков отопления типа 10÷15; I-IA	15

Лист	Наименование	Примечание
	Водоснабжение и канализация. Часть 3.	
1	Общие данные	16
2	Спецификация	17
3	План 1 этажа	18
4	Схемы стояков	19
5	План чердака. Схемы канализации	20
6	Монтажный чертеж раздельного сани-	
	тарного узла	21
7	Монтажный чертеж совмещенного сани-	
	тарного узла	22
8	Монтажный чертеж кухонного узла	
	полотенцесушитель	23
	Газоснабжение. Часть 4.	
1	Газоснабжение. Общие данные.	24
2	Газоснабжение. Выкопировки из	
	плана 1 этажа.	25
3	Схемы газоснабжения.	26

Т.П. 111-135-60/1.2 часть 2, 3, 4

Инв.№ подл.	Подп. и дата	Взам. инв.№

Пров. [signature] 22.2.88 г. Коп. [signature]

Ведомость рабочих чертежей

Лист	Наименование	Примечан.
	Отопление и вентиляция	
1	Общие данные /начало/	3
2	Общие данные /продолжение/	4
3	Общие данные /продолжение/	5
4	Общие данные /продолжение/	6
5	Общие данные /окончание/	7
6	План 1го этажа в осях 1÷8	8
7	План 1го этажа в осях 8÷12. Вариант с объемными санкабинами.	9
8	План 2го этажа в осях 1÷8	10
9	План 2го этажа в осях 8÷12	11
10	План 3го этажа в осях 1÷8	12
11	План 3го этажа в осях 8÷12	13
12	Схемы стояков отопления тип 1÷9	14
13	Схемы стояков отопления тип 10÷15; I-IA	15

Настоящий проект выполнен в соответствии с действующими нормами и правилами /в том числе по взрывопожарной безопасности/

Гл. Конструктор подпись /Маркуцкий/

Инв.№ подл. | Подп. и дата | Взам. инв.№

Инв.№

Н.контр.	Маркуцкий	подп.
Зав.отд.	Фрейдин	"
Гл.Кон.пр	Маркуцкий	"
Рук.Бриг	Бобринева	"
Вед.инж.	Семчушкина	"

Привязан:

111-135-60/1.2 часть 2

3-этажный 3-секционный жилой дом на 24 квартиры	Стадия	Лист	Листов
	Р	1	
Общие данные /начало/	КБ по железобетону им. А.А. Якущева		

Пров. 18.11.90г Коп. Петрук

Т.П. 111-135-60/1.2 ЧАСТЬ 2

КОМПЛЕКТОВОЧНАЯ ВЕДОМОСТЬ

tнар.	этаж	количество секций														
		3	4	5	6	7	8	9	10	11	12	13	14	15	16	17
		количество приборов														
-20°	1этаж	—	—	5	13	4	6	1	1	—	2	—	—	—	—	—
	2этаж	11	5	8	3	—	—	—	2	—	—	—	—	—	—	—
	3этаж	—	2	5	9	6	3	2	—	—	—	—	2	—	—	—
	итого	11	7	18	25	10	9	3	3	—	2	—	2	—	—	—
-25°	1этаж	—	—	5	9	6	6	2	1	1	—	2	—	—	—	—
	2этаж	11	5	8	3	—	—	—	—	2	—	—	—	—	—	—
	3этаж		2	4	8	8	1	4	—	—	—	—	—	2	—	—
	итого	11	7	17	20	14	7	6	1	3	—	2	—	2	—	—
-30°	1этаж	—	—	5	9	6	6	2	1	1	—	2	—	—	—	—
	2этаж	11	5	8	3	—	—	—	—	2	—	—	—	—	—	—
	3этаж		2	4	8	8	1	4	—	—	—	—	—	2	—	—
	итого	11	7	17	20	14	7	6	1	3	—	2	—	2	—	—
-35°	1этаж	—	—	5	13	8	2	1	1	—	2	—	—	—	—	—
	2этаж	11	5	8	3	—	—	—	2	—	—	—	—	—	—	—
	3этаж	—	2	5	9	6	3	2	—	—	—	—	2	—	—	—
	итого	11	7	18	25	14	5	3	3	—	2	—	2	—	—	—

tнар.	этаж	количество секций														
		3	4	5	6	7	8	9	10	11	12	13	14	15	16	17
		количество приборов														
-35° двойн. остекл.	1этаж	—	—	5	9	2	8	2	2	2	1	1	—	—	—	—
	2этаж	11	2	5	6	3	—	—	—	—	2	—	—	—	—	—
	3этаж			2	6	8	6	1	4	—	—	—	—	—	2	—
	итого	11	2	12	21	13	14	3	6	2	3	1	—	—	2	—
-40°	1этаж	—	—	5	9	6	8	—	1	1	1	1	—	—	—	—
	2этаж	11	5	8	3	—	—	—	—	2	—	—	—	—	—	—
	3этаж		2	5	7	8	1	4	—	—	—	—	—	2	—	—
	итого	11	7	18	19	14	9	4	1	3	1	1	—	2	—	—
-40° двойн. остекл.	1этаж	—	—	2	5	7	2	10	2	1	1	—	2	—	—	—
	2этаж	—	11	5	4	6	1	—	—	—	—	2	—	—	—	—
	3этаж	—	—	2	2	10	2	7	3	1	—	—	—	—	—	2
	итого	—	11	9	11	23	5	17	5	1	1	2	2	—	—	2

ИНВ.№ ПОДЛ. | ПОДПИСЬ И ДАТА | ВЗАМ.ИНВ.№

ПРИВЯЗАН:

ИНВ.№

Н.КОН.	МАРКУЦКИЙ	
ЗАВ.ОТД.	ФРЕЙДИН	
ГЛ.КОН.ПР.	МАРКУЦКИЙ	
РУК.БРИГ.	БОБРИНЕВА	
ВЕД.ИНЖ.	СЕМУШКИНА	

111-135-60/1.2 ЧАСТЬ 2

3-этажный 3-секционный жилой дом на 24 квартиры

СТАДИЯ	ЛИСТ	ЛИСТОВ
Р	2	

ОБЩИЕ ДАННЫЕ /ПРОДОЛЖЕНИЕ/

КБ по железобетону им. А.А. Якушева

18272-05 5

ТЕПЛОПОТЕРИ ПОМЕЩЕНИЙ ККАЛ/ЧАС

РАСЧЕТНАЯ ТЕМПЕРАТУРА °С	ЭТАЖ	ТИП ПОМЕЩЕНИЯ																		
		1	2	3	4	5	6	7	8	9	10	11	12	13	14	15	16	17	18	19	20
-20	1	1940	720	2400	730	1155	930	755	2400	815	865	720	1125	1290	1085	770	1030	1135	735	840	1925
	2	1530	485	—	460	465	595	485	—	515	560	485	785	927	760	500	705	765	470	530	1485
	3	1485	755	—	775	1200	980	800	—	865	910	750	1155	1335	1110	805	1075	1175	800	885	1980
-25	1	2030	720	2605	780	1240	980	805	2605	865	915	765	1210	1340	1170	815	1085	1220	780	880	1980
	2	1620	530	—	505	850	650	530	—	560	615	530	870	980	845	540	755	850	515	575	1540
	3	2045	800	—	820	1275	1025	845	—	910	955	790	1235	1380	1185	845	1120	1250	850	930	2025
-30	1	2000	760	2690	770	1215	960	795	2690	860	895	745	1190	1315	1145	795	1060	1195	770	865	1955
	2	1590	515	—	490	825	625	515	—	550	590	510	845	955	820	540	735	825	500	555	1515
	3	2020	795	—	815	1260	1015	845	—	910	940	775	1220	1365	1170	835	1110	1235	845	915	2005
-35	1	1960	715	2710	725	1155	935	750	2710	810	865	720	1130	1295	1085	775	1040	1135	725	840	1960
	2	1545	480	—	455	765	600	480	—	510	560	490	785	930	760	515	710	765	460	535	1515
	3	1985	755	—	770	1200	990	800	—	865	915	755	1160	1345	1115	815	1090	1175	795	895	2015
-40	1	1985	740	2845	750	1200	955	775	2845	835	890	740	1175	1305	1135	795	1060	1180	750	860	1955
	2	1570	495	—	470	805	615	495	—	530	580	505	825	945	800	530	730	805	480	550	1510
	3	1995	770	—	790	1235	1005	815	—	885	930	765	1195	1350	1150	825	1100	1210	815	905	2000
ВАРИАНТ ДВОЙНОГО ОСТЕКЛЕНИЯ																					
-35	1	2120	790	2855	800	1335	1035	825	2855	890	965	805	1305	1385	1265	860	1135	1315	805	930	2025
	2	1690	545	—	520	925	685	545	—	575	650	560	945	1015	920	590	795	925	530	605	1575
	3	2115	815	—	835	1355	1070	860	—	925	995	825	1310	1415	1265	880	1165	1330	865	960	2060
-40	1	2205	835	9055	840	1410	1080	870	3055	930	1010	845	1385	1435	1340	895	1180	1390	845	965	2080
	2	1780	590	—	560	1005	730	585	—	620	695	600	1022	1065	1000	630	845	1005	570	650	1635
	3	2200	855	—	875	1425	1110	900	—	970	1040	860	1385	1465	1340	920	1210	1400	915	1000	2115

Общие указания

Отопление.

Проект разработан для пяти наружных температур -20°С, -25°С, -30°С, -35°С, -40°С. Источник теплоснабжение-внешние сети. Теплоноситель внешних сетей - вода с параметрами 95°-70°С. Теплоноситель в системе отопления-вода с параметрами 95°-70°С.

Схема системы отопления принята однотрубная, вертикальная с нижней разводкой. Магистральные трубопроводы, питающие стояки системы отопления, прокладываются в техподполье.

В качестве нагревательных приборов приняты радиаторы „М-140АО". Радиаторные узлы со смещенными и замыкающими участками. Регулирующая арматура разработана на два варианта: краны регулирующие проходные КРП и трехходовые краны КРТ. На узлах присоединения стояков к магистральным трубопроводам ставятся пробковые краны. Для выпуска воздуха из системы в верхних пробках радиаторов на последнем этаже ставятся воздушные краны. Уклон труб i=0.003.

Подающие магистрали изолируются, а обратные не изолируются. Для повышения температуры в техподполье.

Вентиляция.

Проектом предусматривается устройство вытяжной вентиляции с естественным побуждением через санузлы и кухни. Для вентиляции здания применяются унифицированные блоки. Для вытяжки из санузлов всех этажей и кухонь 1 этажа устанавливаются жалюзийные решетки Р 100×200.

Вытяжные вентиляторы устанавливаются в кухнях 2^х и 3^х этажей.

Указания по монтажу.

Монтаж системы отопления выполнять в соответствии со СНиП и техническими условиями на эти работы. Подающий трубопровод изолировать изделиями из минеральной ваты на фенольной связке толщиной слоя 30 мм с покровным слоем из стеклоткани.

До изоляции трубы следует очистить и покрыть лаком №177. Обратные трубопроводы не изолируются, а после очистки окрашиваются масляной краской за 2 раза. При проходе стояков через перекрытия над техподпольем установить гильзы из черных водогазопроводных труб d=50. Высота гильз 360 мм.

Основные показатели по чертежам отопления и вентиляции

Наименование здания /сооружения/ помещения	Расчетные потери давления в системе отопл. кг/м²	Периоды года при tн°С	Расход тепла ккал/ч				Расход холода ккал/ч	Установ. люцн. электрод.	Площадь здания, общая м²	Удельный расход тепла на 1 м² ккал/ч м²
			на отопление	на вентиляцию	на горячее водоснабжен.	общий				
3-этажный 3-секционный жилой дом на 24 квартиры	1000	-20°	84950	—	93600	178550	—	—	1303	65
	1000	-25°	91215	—	93600	184815	—	—		70
	1100	-30°	90075	—	93600	183675	—	—		79
	1100	-35°	84550	—	93600	178150	—	—		65
	1146	-40°	89315	—	93600	192915	—	—		68
	1100	-35°	94330	—	93600	187900	—	—		72
	1146	-40°	100665	—	93600	194265	—	—		80

Коэффициент теплопередачи К ккал/ч.м² град

Наименование ограждений	К при расчетной температуре °С				
	-20	-25	-30	-35	-40
наружн. стена	1.02	0.91	0.82	0.72	0.67
окно	2.5	2.5	2.27	1.60 / 2.27	1.62 / 2.27
пол	0.39	0.34	0.31	0.27	0.85
потолок	0.5	0.44	0.4	0.35	0.32

Инв.№ подл. | Подпись и дата | Взам. инв.№

Привязан:

Инв.№

Н.конт.	Маркуцкий	
Зав.отд.	Фрейдин	
Гл.кон.пр.	Маркуцкий	
Рук.бриг.	Бобринева	
Вед.инж.	Семушкина	

111-135-60/1.2 Часть 2

3-этажный 3-секционный жилой дом на 24 квартиры

Стадия	Лист	Листов
Р	4	

Общие данные /продолжение/

ГПИ по железобетону им. А.А. Якушева

18272-05 7

Спецификация систем отопления и вентиляции

Марка поз.	Обозначение	Наименование	Кол.	Масса ед.	Примечание
		Отопление /вариант с краном двойной регулировки/			
1	ГОСТ 3262-75	Трубопровод из легких водогазопроводных труб ф15	410		м
2	ГОСТ 2704-77	Кран проходной пробковый 11666к	40		шт.
3	ГОСТ 9086-747	Вентиль запорный муфтовый 15кч19бр ф25	2		шт
4		ф32	6		шт.
5	ГОСТ 10944-75	Кран двойной регулировки КРП ф15	51		шт.
6	СГД 707-36	Воздушный кран „Маевского" ф15	37		шт.
7	ГОСТ 8690-75	Радиатор „М-140 АО" при t нар. -20°С	546/1803		сек/экм
8	—"—	-25°С	559/1956		"
9	—"—	-30°С	573/2007		"
10	—"—	-35°С	584/1369		"
11	—"—	-40°С	769/1915		"
12	—"— Вариант с двойным остеклением	-35°С	600/217		"
13	—"— Вариант с двойным остеклением	-40°С	610/2345		"
		Отопление /вариант с трехходовым краном/			
1	ГОСТ 3262-75	Трубопровод из легких водогазопроводных труб ф15	410		м
2	ГОСТ 2704-77	Кран проходной пробковый 11666к	40		шт.
3	ГОСТ 9086-74*	Вентиль запорный муфтовый 15кч19бр ф25	2		шт.
4	—"—	—"— ф32	6		шт.
5	ГОСТ 10944-75	Кран трехходовый КРТ ф15	51		шт.
6	СТО 707-36	Воздушный кран „Маевского" ф15	37		шт.
7	ГОСТ-8690-75	Радиатор „М-140 АО" при t нар. -20°С	546/1803		сек/экм
8	—"—	—"— -25°С	559/1956		—"—
9	—"—	—"— -30°С	573/2007		—"—
10	—"—	—"— -35°С	584/1369		—"—
11	—"—	—"— -40°С	769/1915		—"—
12	—"— Вариант с двойным остеклением	—"— -35°С	620/217		—"—
13	—"— Вариант с двойным остеклением	—"— -40°С	610/2345		—"—
		Вентиляция			
1	г. Алма-Ата учреждение ЛА-155/6	Электровентилятор ВК-6УЧ „САМАЛ"	16		шт.
2	ГОСТ 19904-74	Жалюзийная решетка 120×200	50		шт.
		Вариант с санкабинами			
1	г. Алма-Ата учреждение ЛА-155/6	Электровентилятор ВК-6УЧ „САМАЛ"	16		шт.
2	ГОСТ 13448-68	Жалюзийная решетка 120×200	8		шт.
3	ГОСТ 19904-74	Металлический воздуховод Р Д 1000	170		м

Инв.№ подл. | Подпись и дата | Взам.инв.№

Привязан:

Инв.№

Н.конт.	Маркуцкий	
Зав.отд.	Фрейдин	
Гл.кон.пр.	Маркуцкий	
Рук.бриг.	Бобринева	
Вед.инж.	Семушкина	

111-135-60/1.2 Часть 2

3-этажный 3-секционный жилой дом на 24 квартиры

Стадия	Лист	Листов
Р	5	

Общие данные /окончание/

ПО Железобетону им. Д.А. Якушева

18272-05 8

Т.П. 111-135-60/1.2 ЧАСТЬ 2

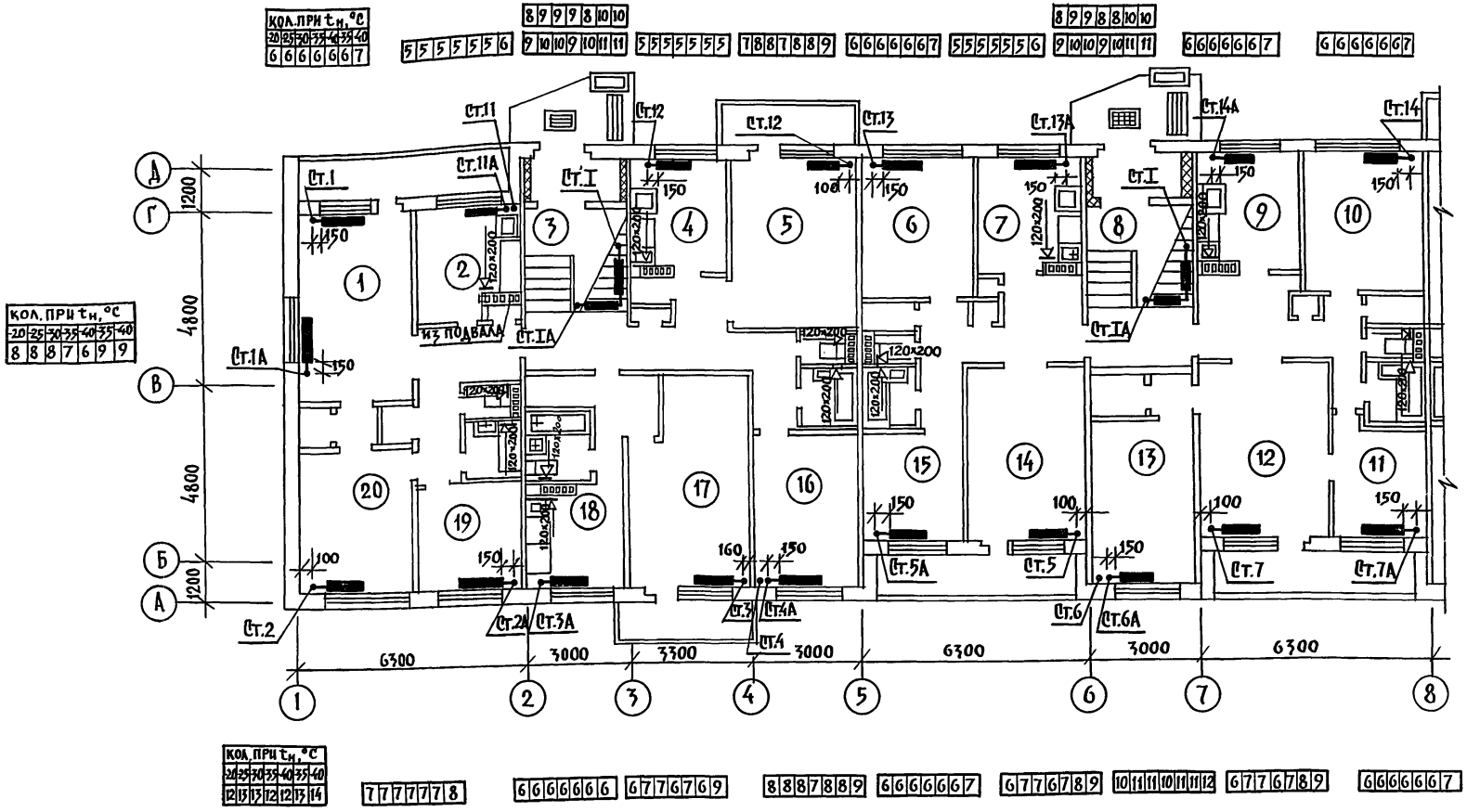

КОЛ. ПРИ $t_н$, °С						
-20	-25	-30	-35	-40	-35	-40

КОЛИЧЕСТВО СЕКЦИЙ ПРИ ТРОЙНОМ ОСТЕКЛЕНИИ

КОЛИЧЕСТВО СЕКЦИЙ ПРИ ДВОЙНОМ ОСТЕКЛЕНИИ

ИНВ.№ ПОДЛ.	ПОДПИСЬ И ДАТА	ВЗАМ. ИНВ.№	АКО-2
			ОИО
			ОИО
			МАРЧЕНКОВ
			МОЛЧАНОВА
			ПОЛЯНСКИЙ

111-135-60/1.2 ЧАСТЬ 2

ПРИВЯЗАН

ИНВ.№

Н.КОНТР.	МАРКУЦКИЙ	
ЗАВ.ОТД.	ФРЕЙДИН	
ГЛ.КОН.ПР.	МАРКУЦКИЙ	
РУК.БРИГ.	БОБРИНОВА	
ВЕД.ИНЖ.	СЕМУШКИНА	

3 ЭТАЖНЫЙ 3 СЕКЦИОННЫЙ ЖИЛОЙ ДОМ НА 24 КВАРТИРЫ

СТАДИЯ	ЛИСТ	ЛИСТОВ
Р	6	

ПЛАН 1го ЭТАЖА В ОСЯХ 1÷8

КБ по железобетону им. А.А. Якушева

18272-05 9

Т.П. 111-135-60/1.2 ЧАСТЬ 2

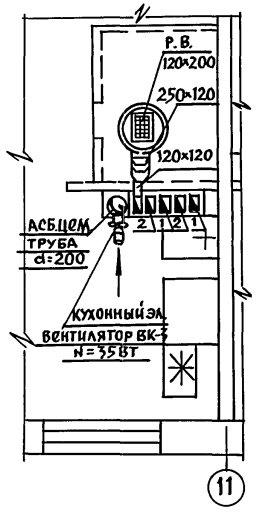

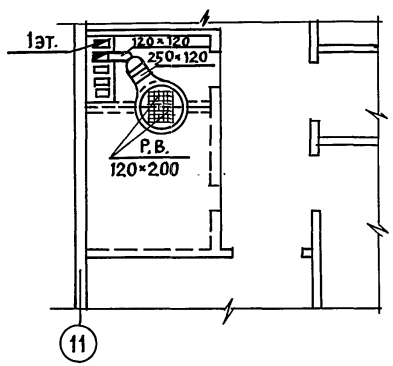

КОЛ. ПРИ $t_н$, °С						
-20	-25	-30	-35	-40	-35	-40
7	8	8	7	8	8	9

5	5	5	5	5	5	5

8	9	9	8	8	10	10
9	10	10	9	10	11	11

5	5	5	5	5	5	6

6	6	6	6	6	6	7

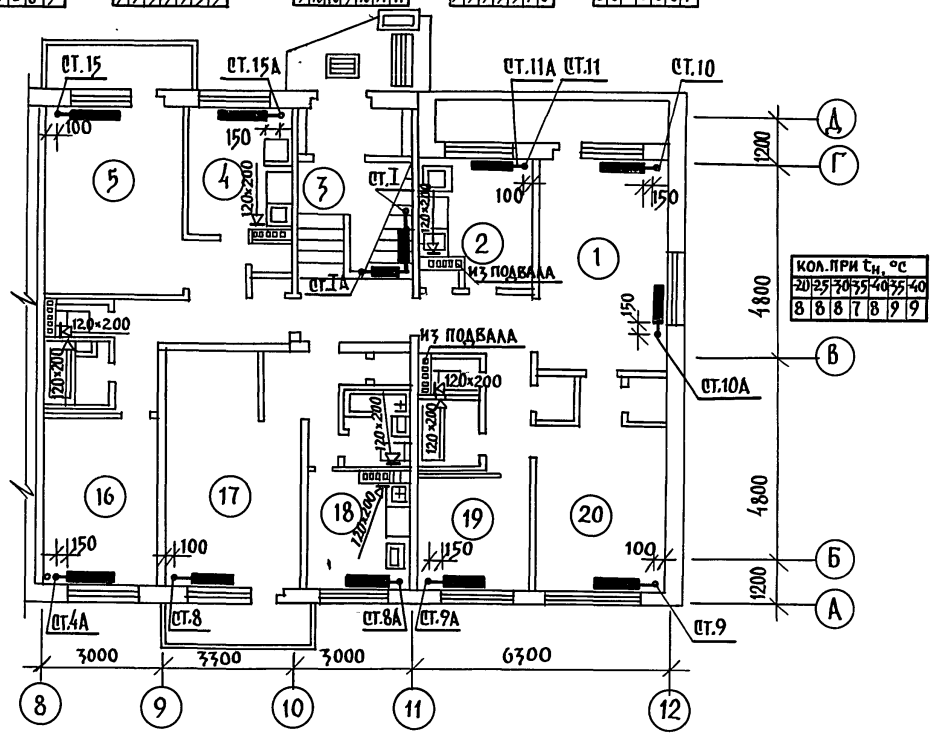

КОЛ. ПРИ $t_н$, °С						
-20	-25	-30	-35	-40	-35	-40
8	8	8	7	8	9	9

6	7	7	6	7	8	9

6	6	6	6	6	6	6

7	7	7	7	7	7	8

12	13	13	12	12	13	14

КОЛ. ПРИ $t_н$, °С							
-20	-25	-30	-35	-40	-30	-40	

Количество секций при тройном остеклении

Количество секций при двойном остеклении

ПРИВЯЗАН:			
	Н.КОНТ.	МАРКУЦКИЙ	
	ЗАВ.ОТД.	ФРЕЙДИН	
	ГЛ.КОН.ПР.	МАРКУЦКИЙ	
	РУК.БРИГ.	БОБРИНЕВА	
ИНВ.№	ВЕД.ИНЖ	СЕМУШКИНА	

111-135-60/1.2 ЧАСТЬ 2

3-этажный 3-секционный жилой дом на 24 квартиры

СТАДИЯ	ЛИСТ	ЛИСТОВ
Р	7	

План 1-го этажа в осях 8÷12
Вариант с объемными санкабинами

КБ по железобетону им. А.А. Якушева

18272-05 10

ИНВ.№ ПОДЛ.	ПОДПИСЬ И ДАТА	ВЗАМ. ИНВ.№	АКО 2			
			ОИО	Марченков		
			ОИО	Иванова		
			ОИО	Полянский		

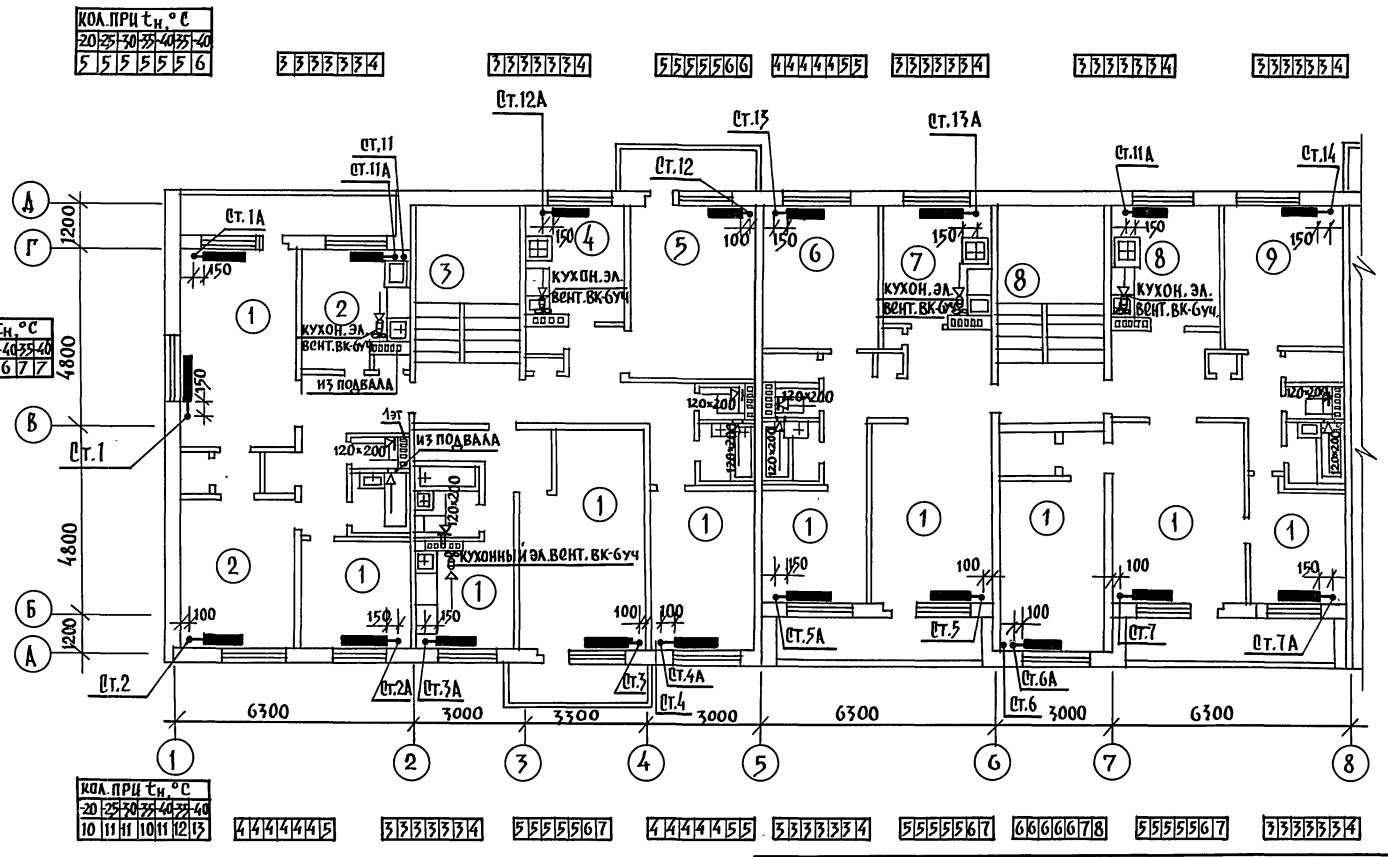

кол. при $t_н$ °С
20 25 30 35 40 35 40

количество секций при тройном остеклении

количество секций при двойном остеклении

Н.контр.	Маркуцкий		
Зав.отд.	Фрейдин		
Гл.конс.пр.	Маркуцкий		
Рук.бриг.	Бобринева		
Вед.инж.	Семушкина		

Привязан:

Инв.№

111-135-60/1.2 Часть 2

3-этажный 3-секционный жилой дом на 24 квартиры

Стадия	Лист	Листов
Р	8	

План 2го этажа в осях 1÷8

ГПИ по железобетону им. А.А. Якушева

18272-05 11

Инв.№ подл.	Подпись и дата	Взам.инв.№	АКО 2		
			ОИО		
			ОИО		
				Марченков	
				Молчанова	
				Полянский	

Т.П. 111-135-60/1.2 ЧАСТЬ 2

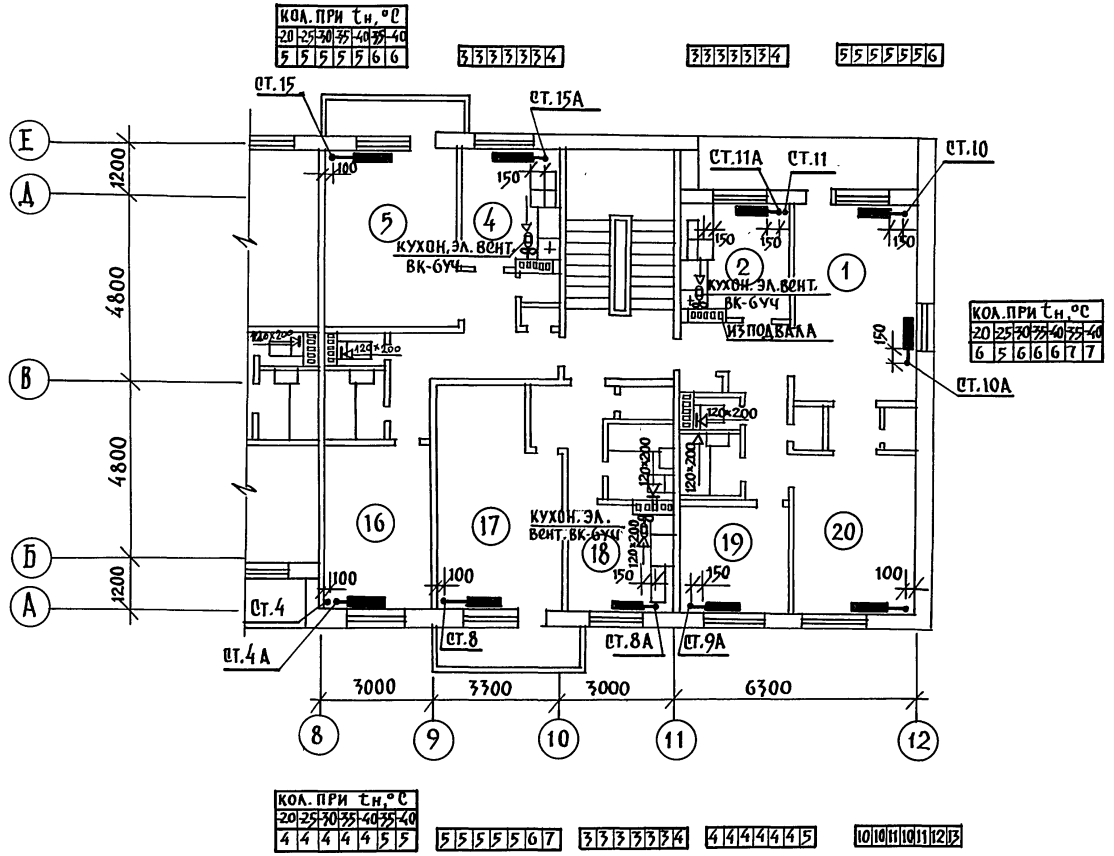

кол. при tн, °С

-20	-25	-30	-35	-40	-35	-40

количество секций при тройном остеклении

количество секций при двойном остеклении

Инв.№ подл.	Подпись и дата	Взам. инв.№	АКО-2		
			ОИО	Марченков	
			ОИО	Жбанова	
				Полянский	

Привязан:

Инв.№

Н.контр.	Маркуцкий	
Зав.отд.	Фрейдин	
Гл.кон.пр.	Маркуцкий	
Рук.бриг.	Бобринева	
Вед.инж.	Семушкина	

111-135-60/1.2 ЧАСТЬ 2

3-этажный 3-секционный жилой дом на 24 квартиры

План 2-го этажа в осях 8÷12

Стадия	Лист	Листов
Р	9	

КБ по железобетону им. А.А. Якушева

18272-05 12

Т.П. 111-135-60/1.2 ЧАСТЬ 2

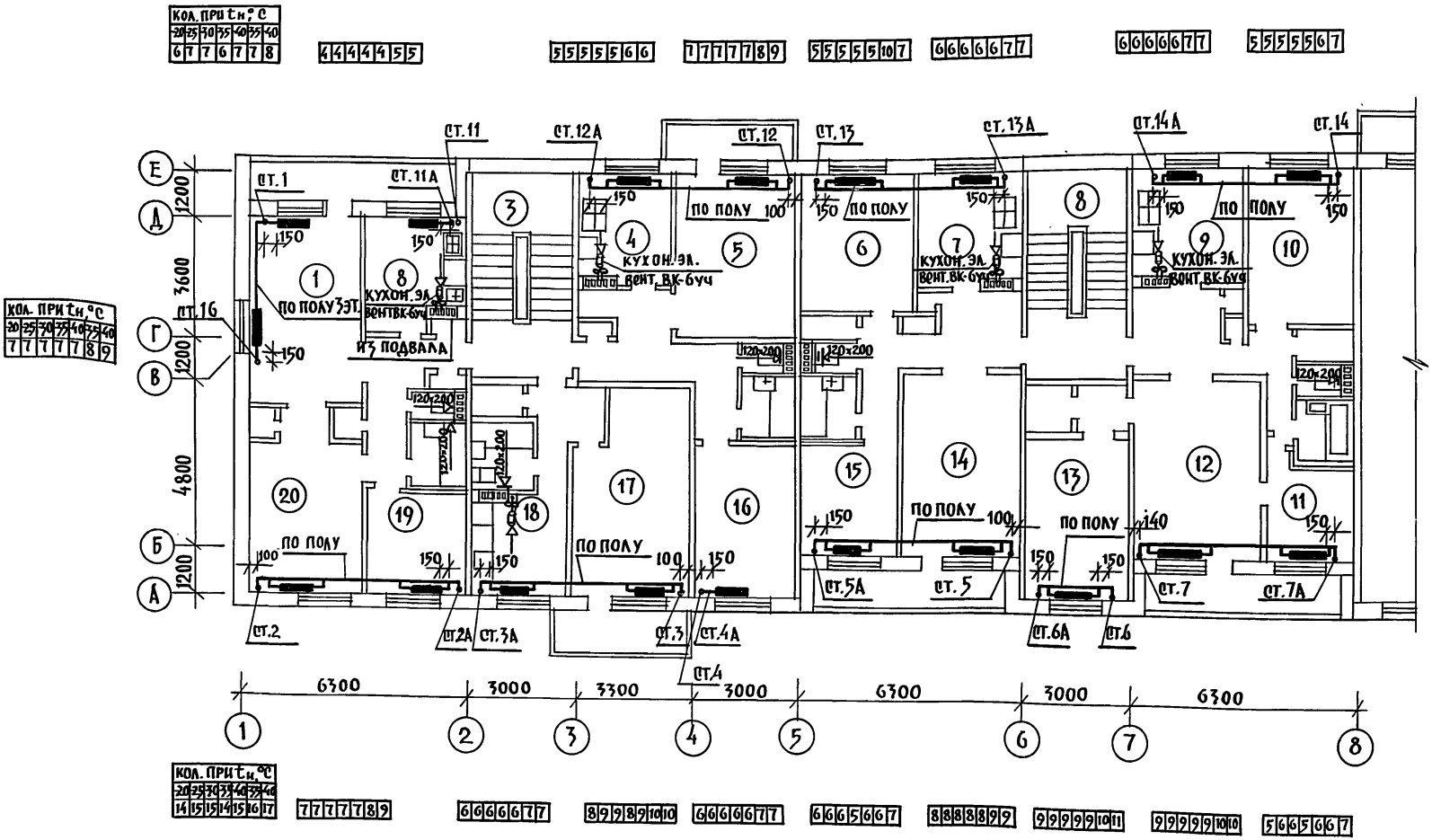

КОЛ. ПРИ tн, °С
-20 -25 -30 -35 -40 -35 -40

КОЛИЧЕСТВО СЕКЦИЙ ПРИ ТРОЙНОМ ОСТЕКЛЕНИИ

КОЛИЧЕСТВО СЕКЦИЙ ПРИ ДВОЙНОМ ОСТЕКЛЕНИИ

ПРИВЯЗАН:			
	Н.КОНТ.	МАРКУЦКИЙ	
	ЗАВ.ОТД.	ФРЕЙДИН	
	ГЛ.КОН.ПР.	МАРКУЦКИЙ	
	РУК.БРИГ.	БОБРИНЕВА	
ИНВ.№	ВЕД.ИНЖ.	СОМУШКИНА	

111-135-60/1.2 ЧАСТЬ 2

3-ЭТАЖНЫЙ 3-СЕКЦИОННЫЙ ЖИЛОЙ ДОМ НА 24 КВАРТИРЫ

СТАДИЯ	ЛИСТ	ЛИСТОВ
Р	10	

ПЛАН 3го ЭТАЖА В ОСЯХ 1÷8

КБ по железобетону им. А.А. Якушева

МАРЧЕНКОВ		
МОЛЧАНОВА		
ПОЛЯНСКИЙ		
АКО-2		
ОИО		
ОИО		
ВЗАМ. ИНВ. №		
ПОДПИСЬ И ДАТА		
ИНВ. № ПОДЛ.		

18272-05 13

Т.П. 111-135-60/1.2 ЧАСТЬ 2

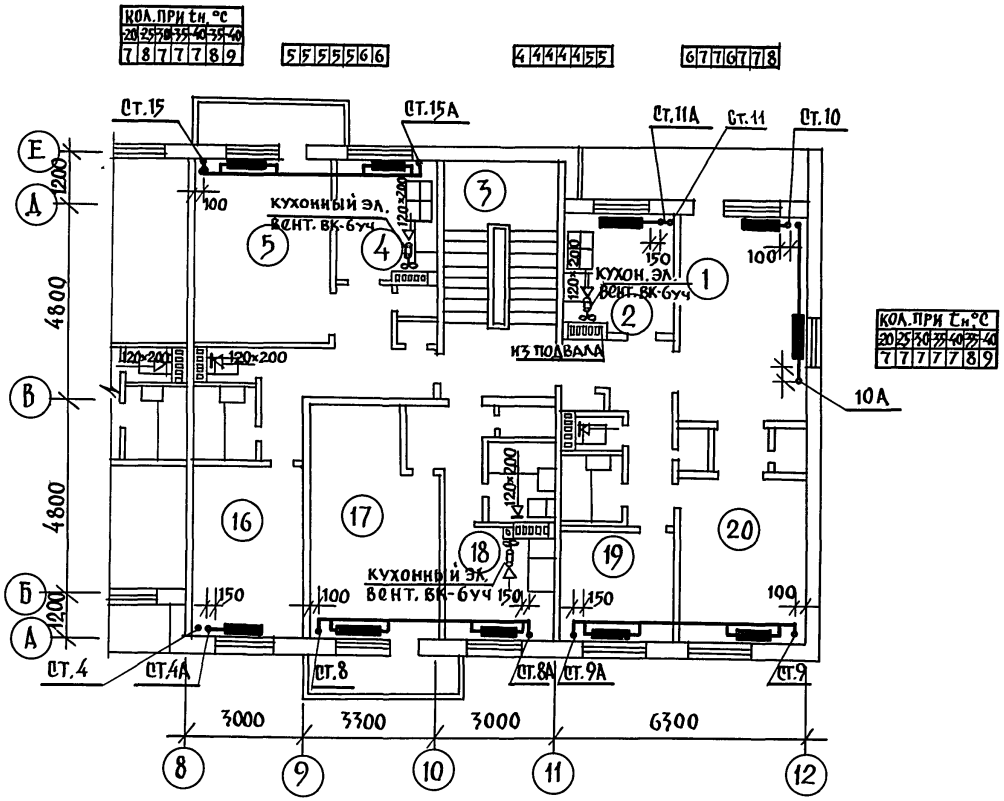

кол. при tн, °С
20 25 30 35 40 35 40

Количество секций при тройном остеклении

Количество секций при двойном остеклении

Привязан:			
Н.конт.	Маркуцкий		
Зав.отд.	Фрейдин		
Гл.кон.пр.	Маркуцкий		
Рук.бриг.	Бобринева		
Вед.инж.	Семушкина		
Инв.№			

111-135-60/1.2 ЧАСТЬ 2

3-этажный 3-секционный жилой дом на 24 квартиры

Стадия	Лист	Листов
Р	11	

План 3го этажа в осях 8÷12

КБ по железобетону им. А.А. Якушева

18272-05 14

Инв.№ подл.	Подпись и дата	Взам.инв.№
АКО-2		
ОИО		
ОИО		

Марченков
Молчанова
Маркуцкий

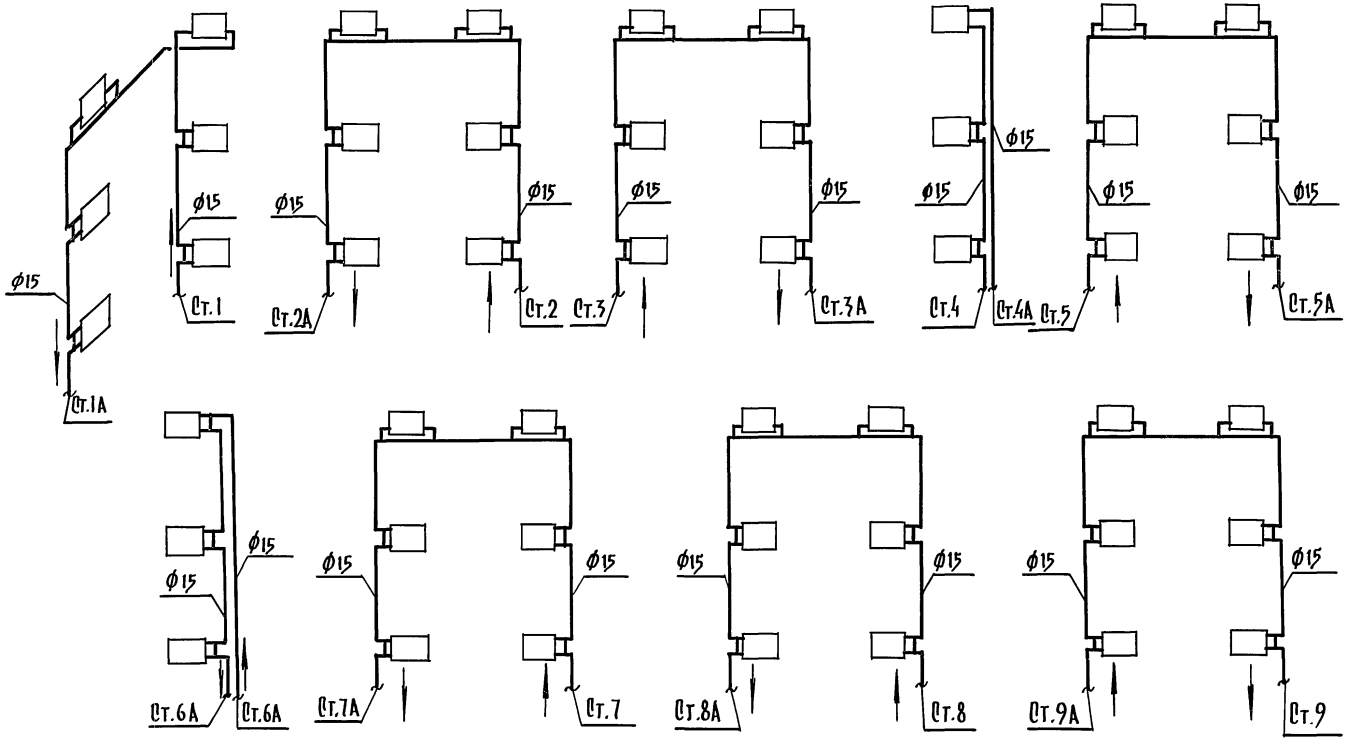

Инв.№подл.	Подпись и дата	Взам.инв.№	

Привязан:			
Инв.№			

Н. контр.	Маркуцкий	
Зав. отд.	Фрейдин	
Гл. кон. пр.	Маркуцкий	
Рук. бриг.	Бобринева	
Вед. инж.	Семушкина	

111-135-60/1.2 ЧАСТЬ 2

3-этажный 3-секционный жилой дом на 24 квартиры

Стадия	Лист	Листов
Р	12	

Схемы стояков отопления тип 1÷9

КБ по железобетону им. А.А. Якушева

18272-05 15

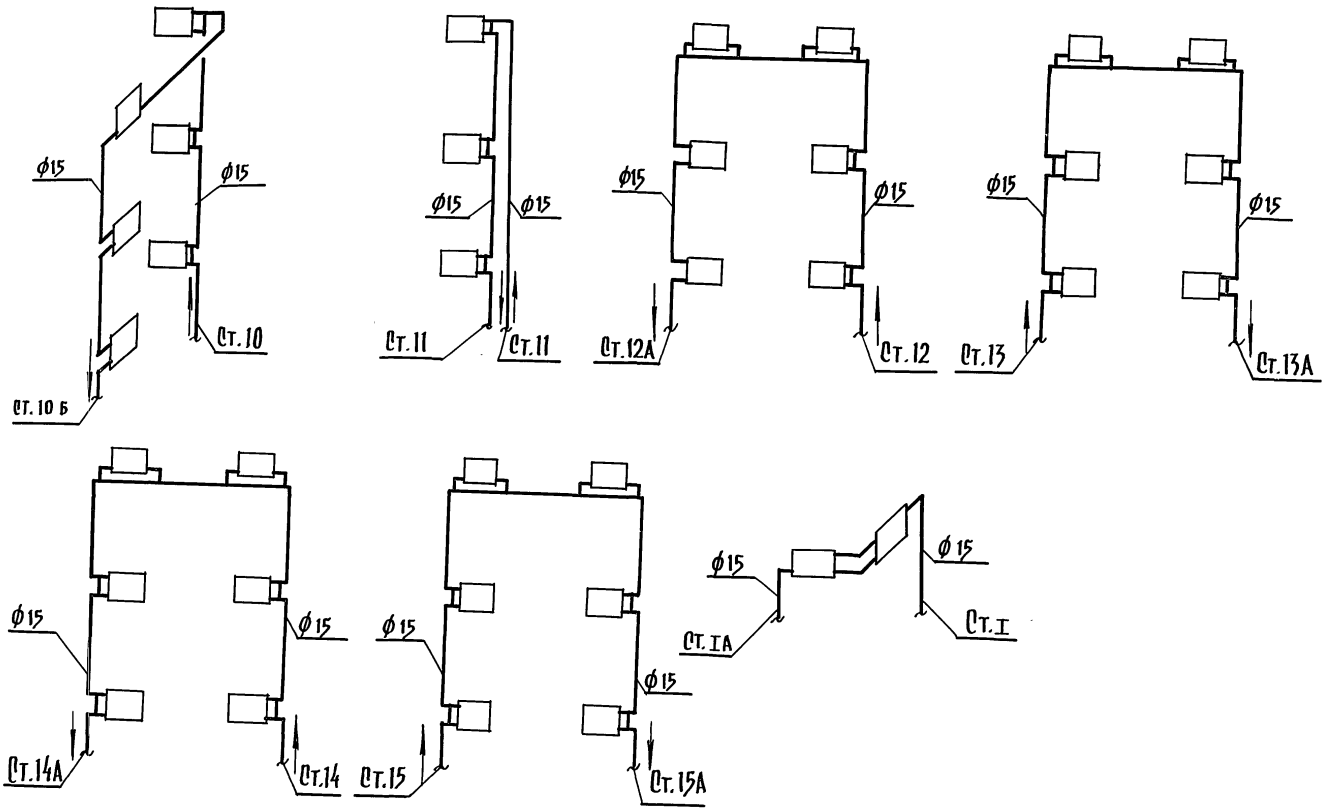

			111-135-60/1.2 ЧАСТЬ 2
Привязан:			3-этажный 3-секционный жилой дом на 24 квартиры
Инв.№	Н.конт.	Маркуцкий	Схемы стояков отопления типа 10÷15; I-IA
	Зав.отд.	Фрейдин	
	Гл.кон.пр.	Маркуцкий	
	Рук.бриг.	Бобринева	
	Вед.инж.	Семушкина	

Стадия	Лист	Листов
Р	13	

КБ по железобетону им. А.А. Якушева

Инв.№ подл. | Подпись и дата | Взам.инв.№

18272-05 16

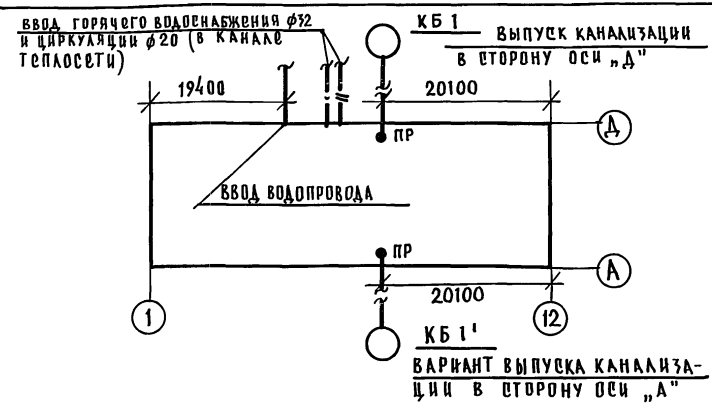

ПОЯСНЕНИЯ К ПРОЕКТУ

В проекте приняты следующие технические решения: монтаж санитарных узлов как „россыпью" так и с применением санитарно-технических кабин по серии 1.188 5 выпуск 6 „ЦНИИЭПЖИЛИЩА".

Стояки холодного и горячего водоснабжения в местах пересечения их с перекрытиями должны заключаться в гильзы. Края гильз должны выступать выше уровня пола на 20-30 мм. Гильзы поставляются в комплекте с сантехкабинами (устанавливаются непосредственно на стояках).

Монтаж систем водоснабжения и канализации производить в соответствии с главами СНиП III 28 75.

ОСНОВНЫЕ ПОКАЗАТЕЛИ

НАИМЕНОВАНИЕ	КОЛ-ВО
РАСХОД ХОЛОДНОЙ ВОДЫ л/сек.	0.81
РАСХОД ГОРЯЧЕЙ ВОДЫ л./сек.	1.11
ПОТРЕБНЫЙ НАПОР НА ВВОДЕ м.вод.ст.	
ХОЛОДНОЙ ВОДЫ	15
ГОРЯЧЕЙ ВОДЫ	15
РАСХОД ТЕПЛА НА ГОРЯЧЕЕ ВОДОСН. ккал/час	133500

ВЕДОМОСТЬ РАБОЧИХ ЧЕРТЕЖЕЙ

ЛИСТ	НАИМЕНОВАНИЕ	ПРИМЕЧ.
1	ОБЩИЕ ДАННЫЕ	
2	СПЕЦИФИКАЦИЯ	
3	ПЛАН 1 ЭТАЖА	
4	СХЕМЫ СТОЯКОВ	
5	ПЛАН ЧЕРДАКА. СХЕМЫ КАНАЛИЗАЦИИ	
6	МОНТАЖНЫЙ ЧЕРТЕЖ РАЗДЕЛЬНОГО САНИТАРНОГО УЗЛА	
7	МОНТАЖНЫЙ ЧЕРТЕЖ СОВМЕЩЕННОГО САНИТАРНОГО УЗЛА	
8	МОНТАЖНЫЙ ЧЕРТЕЖ КУХОННОГО УЗЛА	
	ПОЛОТЕНЦЕСУШИТЕЛЬ	

Типовой проект разработан в соответствии с действующими нормами и правилами и предусматривает мероприятия, обеспечивающие взрывную, взрывопожарную и пожарную безопасность при эксплуатации зданий
ГА. КОНСТР. ПР. /МОЛЧАНОВА/

Привязка настоящего типового проекта выполнена в соответствии с действующими нормами и правилами (в том числе взрыво-пожарной безопасности)
ГА. ИНЖЕНЕР ПР.

Н. КОНТР.	МОЛЧАНОВА	
ЗАВ. ОТД.	ФРЕЙДИН	
ГА. КОНСТ.	МОЛЧАНОВА	
ПРОВЕРИЛ	МОЛЧАНОВА	
РАЗРАБ.	ПОСТНОВА	

ПРИВЯЗАН:

ИНВ. №

Т.П. 111—135—60/1.2 ЧАСТЬ 3

3-ЭТАЖНЫЙ 3-СЕКЦИОННЫЙ ЖИЛОЙ ДОМ НА 24 КВАРТИРЫ

СТАДИЯ	ЛИСТ	ЛИСТОВ
Р	1	8

ОБЩИЕ ДАННЫЕ

КБ по железобетону им. А.А. Якушева

ИНВ. № ПОДЛ. | ПОДПИСЬ И ДАТА | ВЗАМ. ИНВ. №

18272-05 17

СПЕЦИФИКАЦИЯ

Поз. обоз.	Обозначение	Наименование	Количество россыпь	Количество санкаб.	Примеч.
		ОБОРУДОВАНИЕ			
	ГОСТ 22847-77	Унитаз керамический „Компакт" с косым выпуском с низкорасполагаемым смывным бачком компл.	24	—	
	ГОСТ 23759-79	Умывальник керамический полукруглый с пластмассовым бутылочным сифоном. компл.	24	—	
	ГОСТ 1154-80	Ванна чугунная эмалированная с выпуском и сифоном компл.	24	—	
	ГОСТ 19804-74*	Смеситель для ванны и умывальника с душевой сеткой на гибком шлан-			
		ге СМ ВУ ШЛ компл.	24	—	
	ГОСТ 7506-73*	Мойка чугунная эмалированная типа МЧ 1 М со смесителем			
		СМ М ВКСЦ с бутылочным пластмассовым сифоном компл.	24	24	
	Серия 1.188-5	Полотенцесушитель из стальных водогазопроводных оцинкованных труб			
	Выпуск ЦНИИЭП жилища	ф32 L = 1500 мм шт.	24	—	
		ВОДОПРОВОД			
	ГОСТ 3262-79	Трубы стальные водогазопроводные оцинкованные ф25 п.м.	—	—	
	—— " ——	—— " —— " —— ф20 п.м.	50	—	
	—— " ——	—— " —— " —— ф15 п.м.	140	60	
	ГОСТ 5761-74*	Вентиль запорный муфтовый чугунный			
		15Ч8р ф15 шт.	72	18	

Поз. обоз.	Обозначение	Наименование	Количество россыпь	Количество санкаб.	Примеч.
		ГОРЯЧЕЕ ВОДОСНАБЖЕНИЕ			
	ГОСТ 3262-79	Трубы стальные водогазопроводные оцинкованные ф25 п.м.	—	—	
	—— " ——	—— " —— " —— ф20 п.м.	60	—	
	—— " ——	—— " —— " —— ф15 п.м.	150	100	
	ГОСТ 9086-74*	Вентиль запорный муфтовый			
		бронзовый 15Б1БКП ф15 шт.	48	18	
		КАНАЛИЗАЦИЯ			
	ГОСТ 6942.3-80	Трубы чугунные канализационные ф100 п.м.	100	15	
	—— " ——	—— " —— " —— ф50 п.м.	130	100	
	ГОСТ 3262-79	Трубы водогазопроводные черные ф40 п.м.	2	—	
	—— " ——	—— " —— " —— ф50 п.м.	22	—	
	ГОСТ 8963-75* 8954-75*	Прочистка чугунная муфта ковкий чугун пробка ф50 шт.	24	—	
	ГОСТ 6942.30-80	Ревизия ф100 шт.	8	—	
	ГОСТ 6942.30-80	Ревизия ф50 шт.	6	6	
		ВОДОСТОК			
	ГОСТ 6942.3-80	Трубы чугунные канализац. ф100 п.м.	30	30	
	ТУ-36 УССР 696-75	Водосточная воронка В 1 шт.	3	3	
	ГОСТ 6942-80	Патрубок компенсационный ф100 шт.	3	3	

Т.П. 111-135-60/1.2 ЧАСТЬ 3

Инв.№подл. | Подпись и дата | Взам.инв.№

Привязан:

Инв.№

Н.контр.	Молчанова	
Зав.отд.	Фрейдин	
Гл.конс.	Молчанова	
Провер.	Молчанова	
Разраб.	Постнова	

Т.П. 111-135-60/1.2 ЧАСТЬ 3

3 этажный 3 секционный жилой дом на 24 квартиры

Стадия	Лист	Листов
Р	2	

Спецификация

КБ по железобетону им. А.А. Якушева

18272-05 18

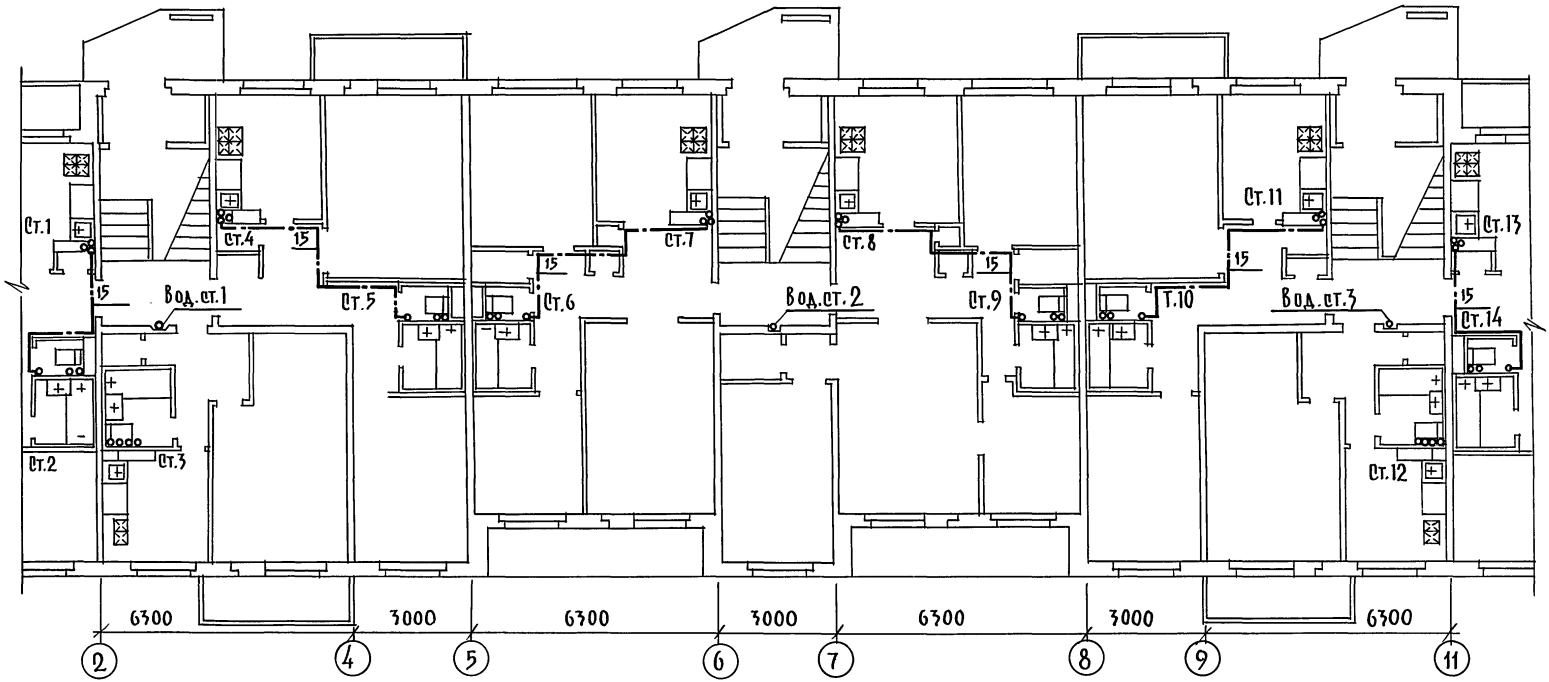

№№ стояков	2, 5, 9			6, 10, 14			3			12		
№№ этажей	1	2	3	1	2	3	1	2	3	1	2	3
Марка сантехкабин	СК13-01Р	СК13-01	СК13-01В	СК14-01Р	СК14-01	СК14-01В	СК15-11Р	СК15-11	СК15-11В	СК16-11Р	СК16-11	СК16-11Р

Перекидка стояков горячего водоснабжения только под потолком 3го этажа.

Т.П. 111-135-60/1.2			ЧАСТЬ 3
ПРИВЯЗАН:			
ИНВ.№			
Н.КОНТР	МОЛЧАНОВА		
ЗАВ.ОТД.	ФРЕЙДИН		
ГЛ.КОН.ПР	МОЛЧАНОВА		
ПРОВЕРИЛ	МОЛЧАНОВА		
РАЗРАБ.	ЧЕРТОВА		

3х этажный 3х секционный жилой дом на 24 квартиры

СТАДИЯ	ЛИСТ	ЛИСТОВ
Р	3	

План 1 этажа

КБ по железобетону им. А.А.Якушева

Т.П. 111-135-60/1.2 ЧАСТЬ 3

ИНВ.№ ПОДЛ.	ПОДПИСЬ И ДАТА	ВЗАМ.ИНВ.№	ГЛ.КОН.ПР.	МАКАРЕНЯ
			ОИО	МАРКУЦКИЙ
			ОИО	ПОЛЯНСКИЙ

18272-05 19

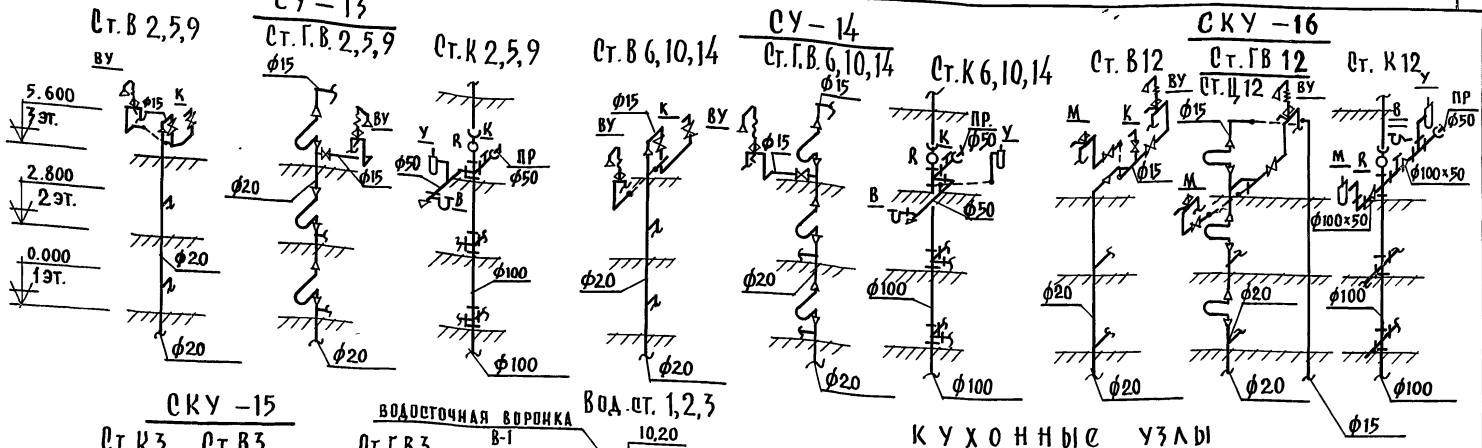

КУХОННЫЕ УЗЛЫ

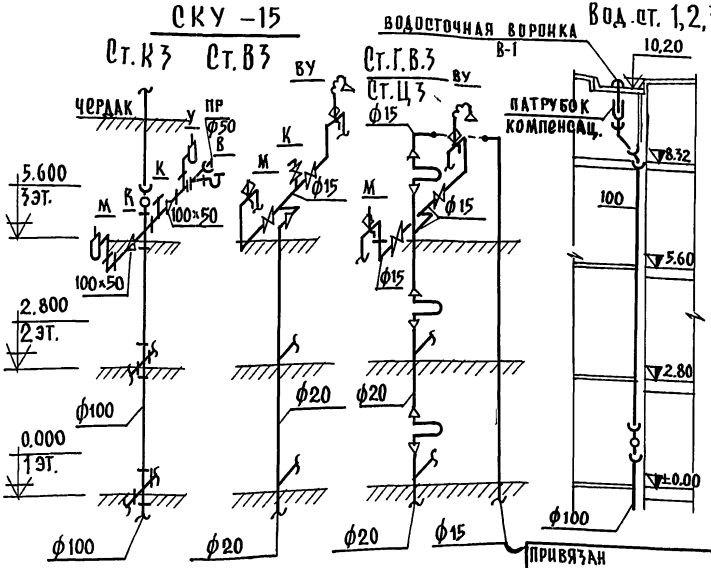

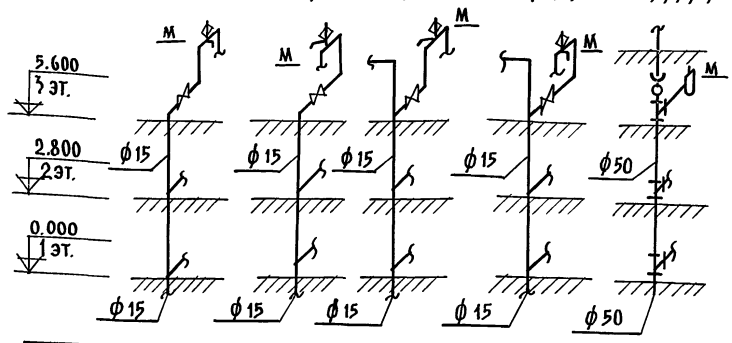

ПРИВЯЗАН

ИНВ.№

Н.КОНТР.	МОЛЧАНОВА	
ГЛ.ОТД.	ФРЕЙДИН	
ГЛ.КОН.ПР	МОЛЧАНОВА	
ПРОВЕРИЛ	МОЛЧАНОВА	
РАЗРАБОТ.	ПОСТНОВА	

Т.П. 111 – 135 – 60/1.2 ЧАСТЬ 3

3-этажный 3-секционный жилой дом на 24 квартиры

СТАДИЯ	ЛИСТ	ЛИСТОВ
Р	4	

СХЕМЫ СТОЯКОВ

КБ по железобетону им. А.А. Якушева

18272-05 20

ИНВ.№ ПОДЛ. | ПОДПИСЬ И ДАТА | ВЗАМ.ИНВ.№

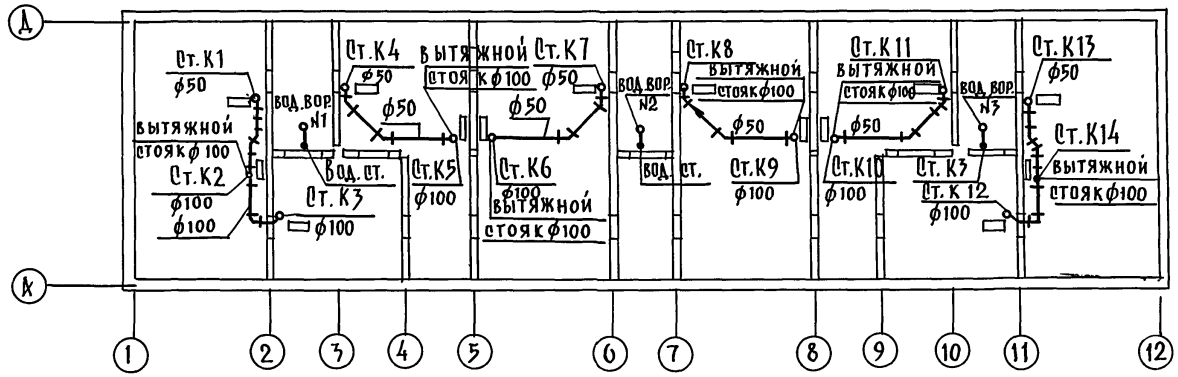

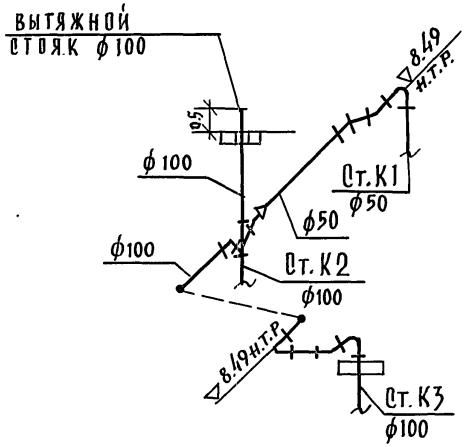

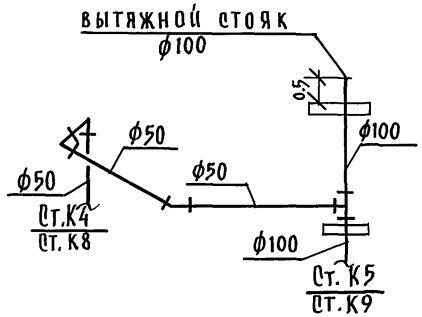

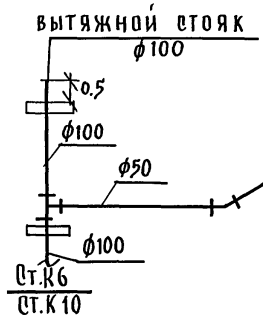

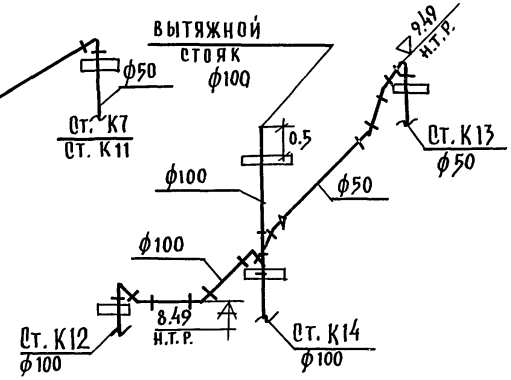

					Т.П. 111-135-60/1.2 ЧАСТЬ 3		
ПРИВЯЗАН							
				Н.КОНТР.	МОЛЧАНОВА	3-Х ЭТАЖНЫЙ 3-Х СЕКЦИОННЫЙ ЖИЛОЙ ДОМ НА 24 КВАРТИРЫ	СТАДИЯ Р; ЛИСТ 5; ЛИСТОВ
				ЗАВ.ОТД.	ФРЕЙДИН		
				ГЛ.КОН.ПР.	МОЛЧАНОВА	ПЛАН ЧЕРДАКА СХЕМЫ КАНАЛИЗАЦИИ	ЦНИИЭП по железобетону им. А.А. Якушева
				ПРОВЕР.	МОЛЧАНОВА		
ИНВ.№				РАЗРАБ.	МАЛОВА		

18272-05 21

ИНВ.№ ПОДЛ. | ПОДПИСЬ И ДАТА | ВЗАМ.ИНВ.№

План

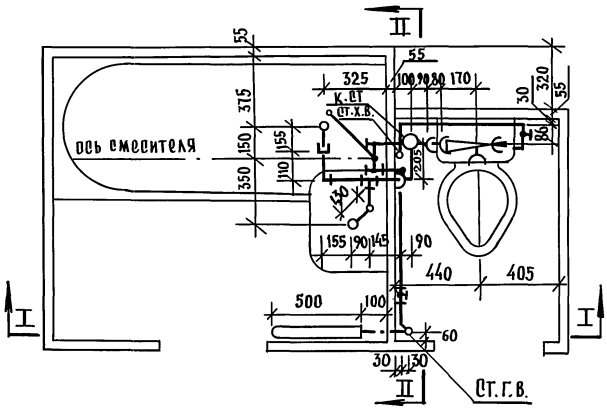

Разрез I-I

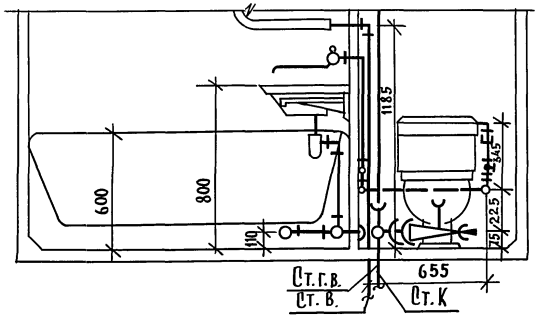

Разрез II-II

Промежуточный этаж

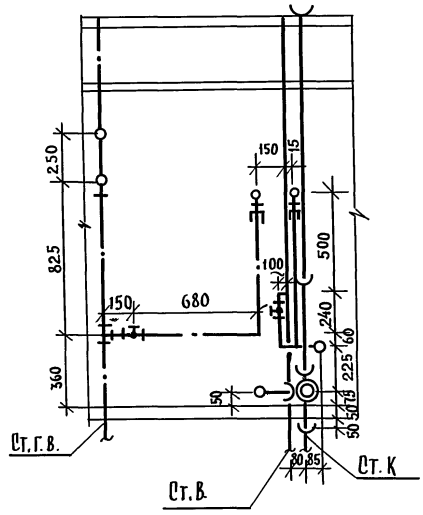

Верхний этаж

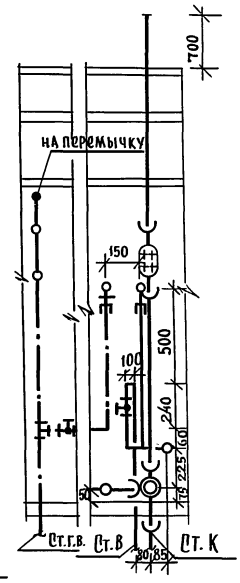

					Т.П. 111-135-60/1.2 ЧАСТЬ 3		
ПРИВЯЗАН							
				Н.КОНТР. МОЛЧАНОВА	3-ЭТАЖНЫЙ 3-СЕКЦИОННЫЙ ЖИЛОЙ ДОМ НА 24 КВАРТИРЫ	СТАДИЯ Р	ЛИСТ 6	ЛИСТОВ
				ЗАВ.ОТД. ФРЕЙДИН			
				ГА.КОН.ПР. МОЛЧАНОВА			
				ПРОВЕРИЛ МОЛЧАНОВА	МОНТАЖНЫЙ ЧЕРТЕЖ РАЗДЕЛЬНОГО САНИТАРНОГО УЗЛА	КБ	ПО ЖЕЛЕЗОБЕТОНУ им. А.А. Якушева
ИНВ.№				РАЗРАБ. ПОСТНОВА			

18272-05 22

ИНВ.№ ПОДЛ. | ПОДПИСЬ И ДАТА | ВЗАМ. ИНВ.№

ПЛАН

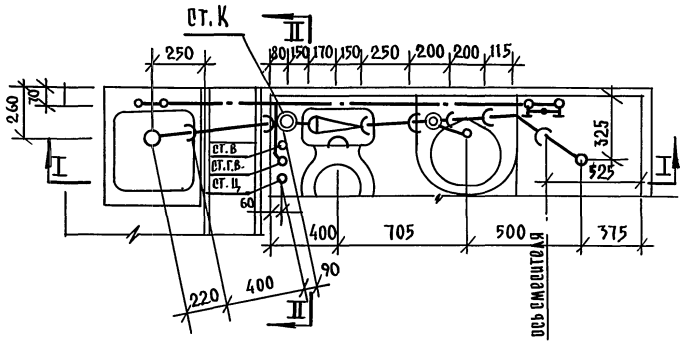

Разрез II-II

Верхний этаж Промежуточный этаж

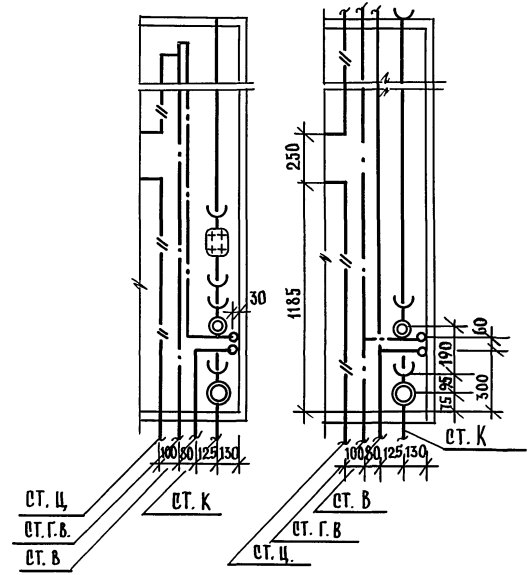

Разрез I-I

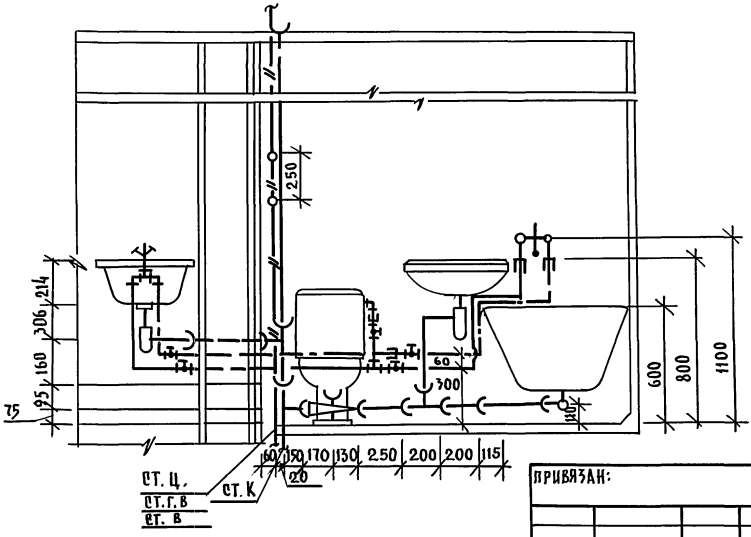

ПРИВЯЗАН:

ИНВ.№

Н.КОНТР.	МОЛЧАНОВА	
ЗАВ.ОТД.	ФРЕЙДИН	
ГЛ.КОНСТ.	МОЛЧАНОВА	
ПРОВЕР.	МОЛЧАНОВА	
РАЗРАБ.	ПОСТНОВА	

Т.П. 111—135—60/1.2 ЧАСТЬ 3

3-этажный 3-секционный жилой дом на 24 квартиры

Монтажный чертеж совмещенного санитарного узла

СТАДИЯ	ЛИСТ	ЛИСТОВ
Р	7	

КБ по железобетону им. А.А. Якушева

18272-05 23

ИНВ.№ ПОДЛ. | ПОДПИСЬ И ДАТА | ВЗАМ.ИНВ.№

ПОЛОТЕНЦЕСУШИТЕЛЬ

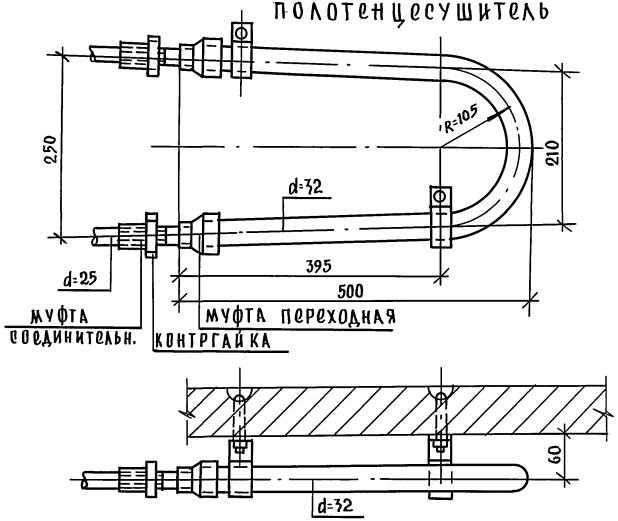

СКОБА ДЛЯ КРЕПЛЕНИЯ ПОЛОТЕНЦЕСУШИТЕЛЯ

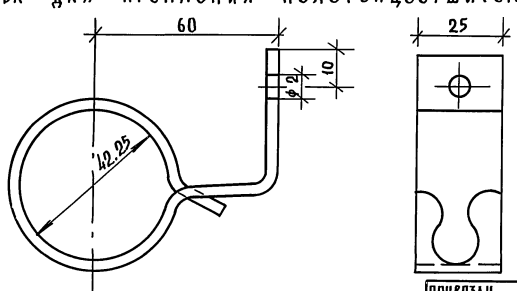

КУХОННЫЙ УЗЕЛ

ПЛАН

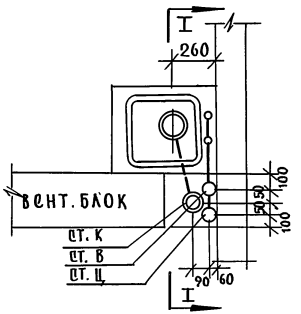

РАЗРЕЗ I-I

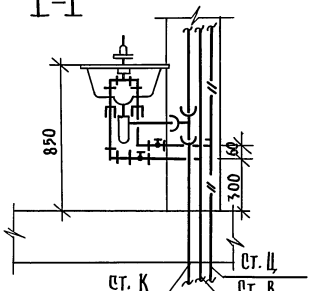

ПРИВЯЗАН				Т.П. 111-135-60/1.2 ЧАСТЬ 3		
				3-этажный 3-секционный жилой дом на 24 квартиры	СТАДИЯ	ЛИСТ	ЛИСТОВ
	Н.КОНТР.	МОЛЧАНОВА			Р	8	
	ЗАВ.ОТД.	ФРЕЙДИН					
	ГЛ.КОН.ПР.	МОЛЧАНОВА		Монтажный чертеж кухонного узла. Полотенцесушитель	КБ по железобетону им. А.А. Якушева		
ИНВ.№	ПРОВЕРИЛ	МОЛЧАНОВА					
	РАЗРАБОТ.	ПОСТНОВА					

ИНВ.№ ПОДЛ. | ПОДПИСЬ И ДАТА | ВЗАМ. ИНВ.№

Т.П. 111-135-60/1.2 ЧАСТЬ 4

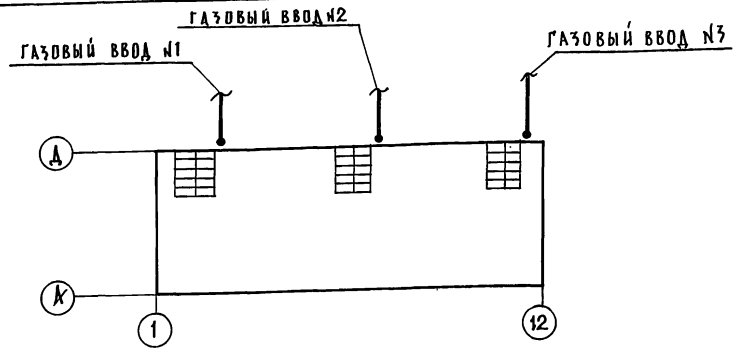

ПОЯСНЕНИЯ К ПРОЕКТУ

В проекте приняты следующие технические решения:

1. Газовые вводы цокольные. Система газоснабжения расчитана на использование природного газа $Q_p^н = 8000 \frac{ккал}{н.м^3}$ и $= 0.73$ кг/нм^3.
2. Внутренние разводки газопровода запроектированы в соответствии со СНиП III-37-76.
3. Газопроводы при пересечении стен перегородок и перекрытий заключаются в гильзы. При пересечении междуэтажных перекрытий гильзы должны выступать над полом на 50мм. Пространство между газопроводом и гильзой заполнить паклей с битумом, а гильза заделывается в толщину перекрытия цементным или алебастровым раствором.
4. В спецификации по газопроводу учтены материалы и арматура от крана устанавливаемого на вводе.

ПОКАЗАТЕЛИ

НАИМЕНОВАНИЕ	КОЛ-ВО
РАСХОД ГАЗА НМ^3/ЧАС	6.56

СПЕЦИФИКАЦИЯ

ПОЗ. ОБОЗ.	ОБОЗНАЧЕНИЕ	НАИМЕНОВАНИЕ	КОЛ-ВО	ПРИМЕЧ.
	ГОСТ 3262-79	ТРУБЫ СТАЛЬНЫЕ ВОДОГАЗОПРОВОДНЫЕ ЧЕРНЫЕ ф25 П.М.	9	
	—"—	—"— ф20 П.М.	70	
	—"—	—"— ф15 П.М.	60	
	ГОСТ 19193-73*	КРАН ПРОБКОВЫЙ НАТЯЖНОЙ МУФТОВЫЙ 11 Ч 6 бк ф25 П.	2	
	—"—	—"— ф20 ШТ.	9	
	ГОСТ 19612-74*	КРАН ПРОБКОВЫЙ НАТЯЖНОЙ ГАЗОВЫЙ С ОГРАНИЧ. ПОВОРОТА ПРОБКИ 11Ч 10бк ф15	24	
	ГОСТ 10798-77*	ПЛИТА ГАЗОВАЯ 4х КОМФ. ПГ-4/1 КОМП.	18	
	—"—	—"— 2х КОМФ. ПГ 2/1 КОМПЛ.	6	
	ГОСТ 3262-79	ТРУБЫ СТАЛЬНЫЕ ВОДОГАЗОПР. ЧЕРНЫЕ (ГИЛЬЗЫ) ф50 П.М.	10	

ВЕДОМОСТЬ РАБОЧИХ ЧЕРТЕЖЕЙ

ЛИСТ	НАИМЕНОВАНИЕ	ПРИМЕЧ.
1	ГАЗОСНАБЖЕНИЕ. ОБЩИЕ ДАННЫЕ.	
2	ГАЗОСНАБЖЕНИЕ, ВЫКОПИРОВКИ ИЗ ПЛАНА 1 ЭТАЖА	
3	СХЕМЫ ГАЗОСНАБЖЕНИЯ	

ПРИВЯЗАН:

ИНВ. №

Т.П. 111-135-60/1.2 ЧАСТЬ 4

Н. КОНТР.	МОЛЧАНОВА	
ЗАВ. ОТД.	ФРЕЙДИН	
ГЛ. КОНС.	МОЛЧАНОВА	
ПРОВЕР.	МОЛЧАНОВА	
РАЗРАБ.	ПОСТНОВА	

3-ЭТАЖНЫЙ 3-СЕКЦИОННЫЙ ЖИЛОЙ ДОМ НА 24 КВАРТИРЫ

СТАДИЯ	ЛИСТ	ЛИСТОВ
Р	1	3

ГАЗОСНАБЖЕНИЕ. ОБЩИЕ ДАННЫЕ.

КБ по железобетону им. А.А. Якушева

Типовой проект разработан в соответствии с действующими нормами и правилами и предусматривает мероприятия, обеспечивающие взрывную, взрывопожарную и пожарную безопасность при эксплуатации зданий
ГЛ. КОНСТРУКТОР ПРОЕКТА Мол /МОЛЧАНОВА

Привязка настоящего типового проекта выполнена в соответствии с действующими нормами и правилами (в том числе по взрыво-пожарной безопасности)
ГЛ. ИНЖЕНЕР ПР.

ИНВ. № ПОДЛ. | ПОДПИСЬ И ДАТА | ВЗАМ. ИНВ. №

18272-05 25

Т.П. 111-135-60/1.2 ЧАСТЬ 4

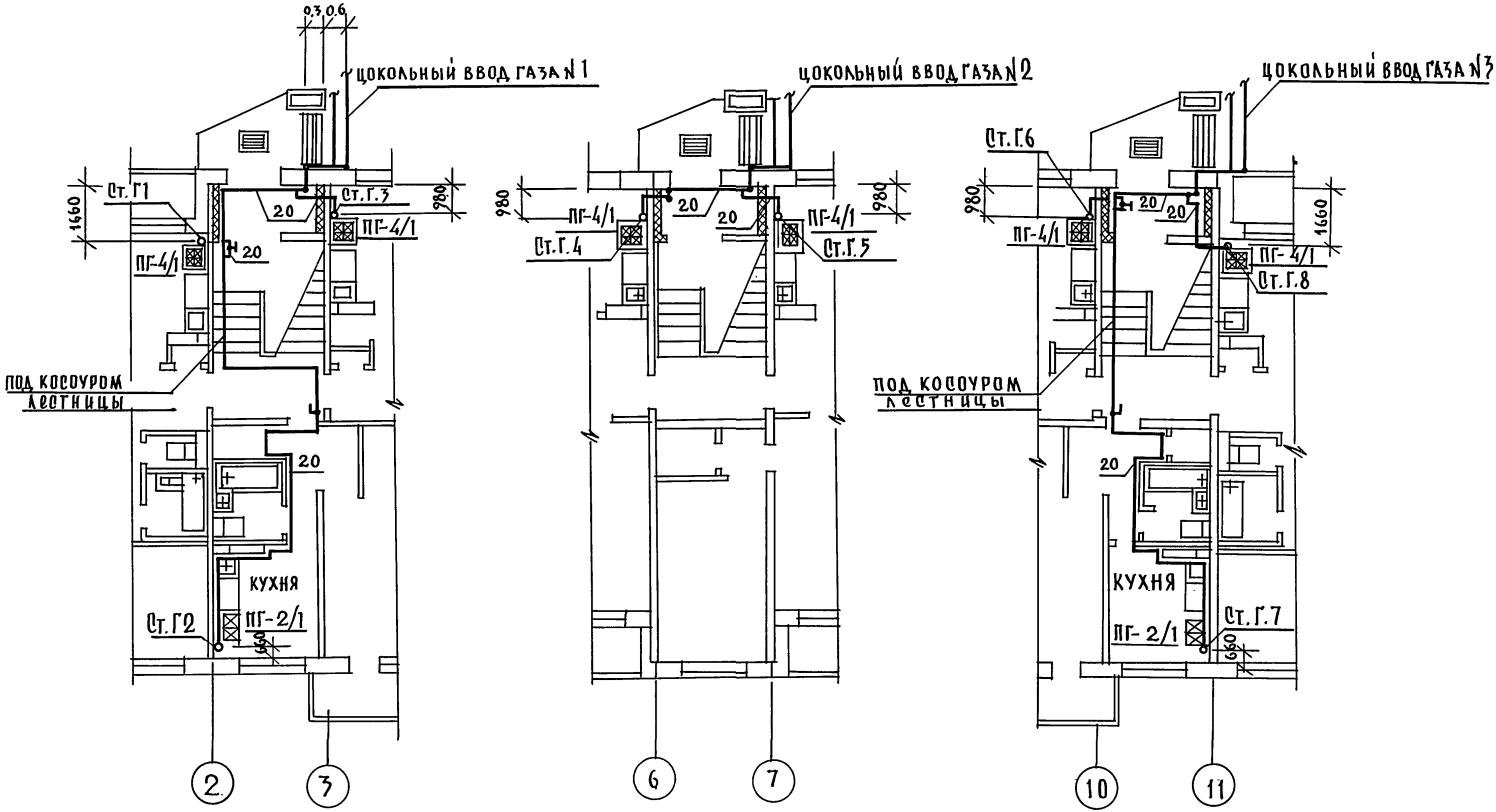

ИНВ. № ПОДЛ.	ПОДПИСЬ И ДАТА	ВЗАМ. ИНВ. №	ГЛ. КОН. ПР.	МАКАРЕНЯ			
			ОИО	МАРКУЦКИЙ			
			ОИО	ПОЛЯНСКИЙ			

ПРИВЯЗАН				Т.П. 111-135-60/1.2			ЧАСТЬ 4
				3х ЭТАЖНЫЙ 3х СЕКЦИОННЫЙ ЖИЛОЙ ДОМ НА 24 КВАРТИРЫ	СТАДИЯ	ЛИСТ	ЛИСТОВ
					Р	2	
				ГАЗОСНАБЖЕНИЕ, ВЫКОПИРОВКИ ИЗ ПЛАНА 1 ЭТАЖА	КБ по железобетону им. А.А. Якушева		
ИНВ. №							

Н. КОНТР.	МОЛЧАНОВА	
ЗАВ. ОТД.	ФРЕЙДИН	
ГЛ. КОН. ПР.	МОЛЧАНОВА	
ПРОВЕРИЛ	МОЛЧАНОВА	
РАЗРАБ.	ЧЕРТОВА	

18272-05 26

Т.П. 111-135-60/1.2 ЧАСТЬ 4

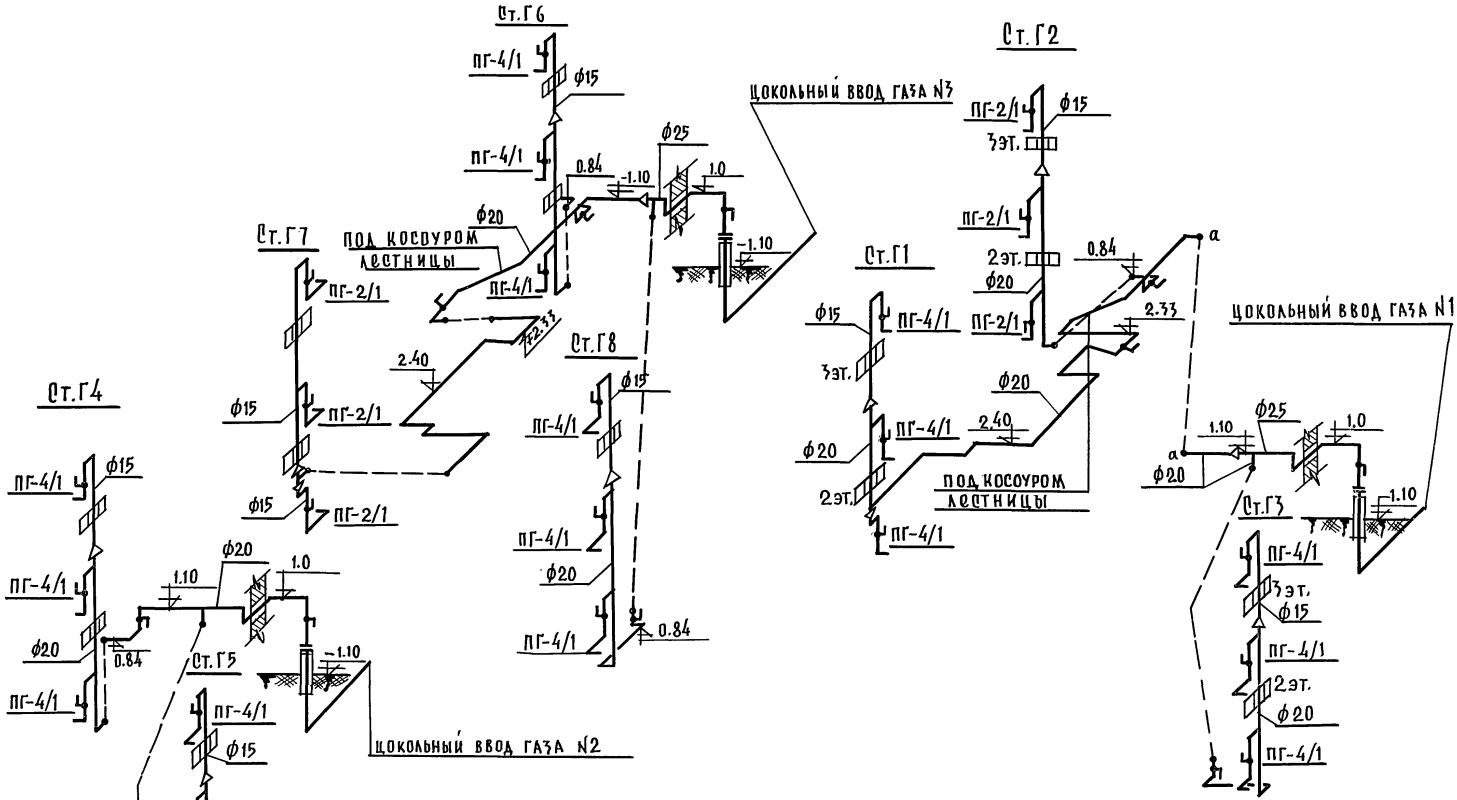

				Т.П. 111-135-60/1.2	ЧАСТЬ 4
ПРИВЯЗАН				3-этажный 3-секционный жилой дом на 24 квартиры	СТАДИЯ: Р; ЛИСТ: 3; ЛИСТОВ:
	Н.КОНТР.	ЖОЛЧАНОВА			
	ЗАВ.ОТД	ФРЕЙДИН			
	ГЛ.КОН.ПР.	ЖОЛЧАНОВА			
	ПРОВЕРИЛ	ЖОЛЧАНОВА		Схемы газоснабжения	КБ по железобетону им. А.А. Якушева
ИНВ.№	РАЗРАБ.	ЧЕРТОВА			

ПОДПИСЬ И ДАТА | ВЗАМ.ИНВ.№ | ИНВ.№ ПГ

gost.e-ecolog.ru

18272-05 (27)