АС
1

СЕРИЯ 135 КОМПЛЕКСНАЯ СЕРИЯ ТИПОВЫХ ПРОЕКТОВ КРУПНОПАНЕЛЬНЫХ ЖИЛЫХ ДОМОВ И ОБЩЕСТВЕННЫХ ЗДАНИЙ

ТИПОВОЙ ПРОЕКТ 111-135-60/1.2

3-ЭТАЖНЫЙ 3-СЕКЦИОННЫЙ ЖИЛОЙ ДОМ НА 24 КВАРТИРЫ

ЧАСТЬ 1

АРХИТЕКТУРНО-СТРОИТЕЛЬНЫЕ ЧЕРТЕЖИ ВЫШЕ ОТМ. 0.000

18272-03

ЦЕНА 3-12

ОТПУСКНАЯ ЦЕНА НА МОМЕНТ РЕАЛИЗАЦИИ УКАЗАНА В СЧЕТ-НАКЛАДНОЙ

89 г Коп. Франц.

gost.e-ecolog.ru

СЕРИЯ 135

КОМПЛЕКСНАЯ СЕРИЯ ТИПОВЫХ ПРОЕКТОВ КРУПНОПАНЕЛЬНЫХ ЖИЛЫХ ДОМОВ И ОБЩЕСТВЕННЫХ ЗДАНИЙ

ТИПОВОЙ ПРОЕКТ

111-135-60/12

3 ЭТАЖНЫЙ 3 СЕКЦИОННЫЙ ЖИЛОЙ ДОМ НА 24 КВАРТИРЫ

ЧАСТЬ 1

АРХИТЕКТУРНО-СТРОИТЕЛЬНЫЕ ЧЕРТЕЖИ ВЫШЕ ОТМ.0.000

Введен в действие КБ по железобетону. Приказ № 85 от 26.05.83г.

№№ листа	Наименование	№№ стр	Примечание
1,2	Общие данные	2,3	
3	Монтажные фасады в осях „1-12"; „12-1"; „Д-А"; „А-Д"	4	
4	Монтажный план типового этажа в осях „1-8"	5	
5	Монтажный план типового этажа в осях „8-12" Показатели по дому	6	
6	Монтажный план перекрытия типового этажа Вариант 1. Тамбурная плита ПД-1	7	
7	Монтажный план перекрытия типового этажа Вариант 2. Разрез I-I	8	
8	Монтажный план перекрытия над 3 этажом Вариант 1. Разрез I-I	9	
9	Монтажный план перекрытия над 3 этажом Вариант 2	10	
10	Разрезы 1-1 и 2-2	11	
11	План раскладки подстропильных ферм	12	
12	План раскладки подстропильных ферм Спецификация деревянных элементов	13	

Типовой проект разработан в соответствии с действующими нормами и правилами и предусматривает мероприятия, обеспечивающие взрывоопасность и пожаробезопасность при эксплуатации здания

Главный конструктор проекта /Н. Марченков/

© ЦИТП Госстроя СССР, 1988

Инв. №		
Гл. Кон. КБ	П. Афанасьев	
Зав. от. Д	В. Богородский	
Н. Конте	Н. Марченков	
Гл. Арх. пр	Л. Макареня	
Гл. Кон. пр	Н. Марченков	
Рук. Бр. Ар	В. Евдокимов	
Рук. Бр. К	Р. Подищук	
Чертеж.	М. Белова	

Привязан:

Трехэтажный трехсекционный жилой дом на 24 квартиры

111-135-60/12 АС Ч.1

Общие данные

Стадия	Лист	Листов
Р	1	39

КБ по железобетону им. А.А. Якушева г. Москва

Инв. № подл. | Подпись и дата | Взам. инв. №

18272-03 2

NN листов	Наименование	NN стр.	Примечан.
13	План раскладки стропильных щитов в осях „1-8" План кровли	14	
14	План раскладки стропильных щитов в осях „8-12"	15	
15	Вид на фронтон по А-А	16	
16	Разрез III-III. Разрез 2-2	17	
17	Вид на торцевой фронтон по Б-Б	18	
18	Разрез II-II. Разрез 1-1	19	
19	План раскладки парапетных панелей при варианте крыши с внутренним водостоком фрагменты плана 1 этажа	20	
20	План раскладки панелей крыши	21	
21	План раскладки парапетных панелей при стропильной кровле, план кровли	22	
22	Маркировка объемных санкабин. Разрез 1-1	23	
23	Спецификация сборных железобетонных элементов выше отм. 0.000	24	
24	Спецификация сборных железобетонных элементов выше отм. 0.000 (продолжение)	25	
25	Спецификация сборных железобетонных элементов выше отм. 0.000 (продолжение)	26	
26	Спецификация металлических изделий выше отм. 0.000 Спецификация сборных железобетонных элементов выше отм. 0.000 (окончание)	27	
27	Спецификация металлических изделий выше отм. 0.000 (окончание)	28	
28	План типового этажа в осях 1-8. Отделочные работы	29	
29	План типового этажа в осях 8-12. Отделочные работы	30	
30	Спецификация столярных изделий на этаж. Площади полов	31	
31	Спецификация деревянных изделий	32	
32	Спецификация деревянных изделий (продолжение)	33	
33	Спецификация деревянных изделий (продолжение)	34	
34	Спецификация деревянных изделий (продолжение)	35	
35	Спецификация деревянных изделий (окончание)	36	
36	Внутренние стеновые панели В-58.28-29 1, В-58.28-39 1, В-58.26 39 1, В-58.26-29 1, панели НР-63.28-109; НР-63.28-110	37	
37	Узлы крепления панелей фронтона	38	
38	Дополнительные закладные детали в панелях перекрытия верхнего этажа	39	
39	Узлы крепления и утепления вентблоков чердака	40	

Инв.№ подл. | Подпись и дата | Взам.инв.№

Привязан:

Инв.№

Общие данные

Лист 2

18272-03 3

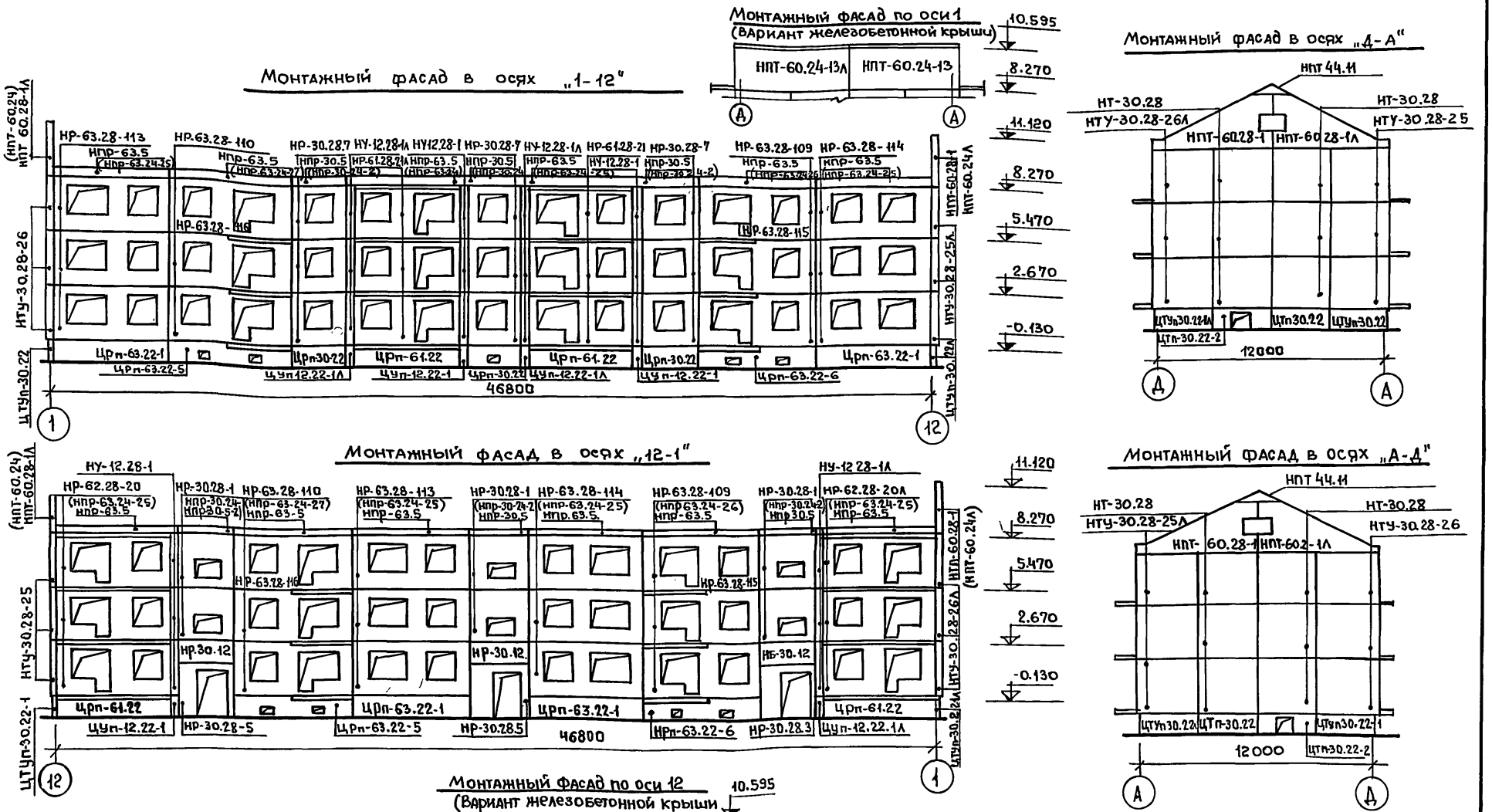
Монтажный фасад в осях „1-12"
Монтажный фасад по оси 1
(Вариант железобетонной крыши)
Монтажный фасад в осях „Д-А"
Монтажный фасад в осях „12-1"
Монтажный фасад в осях „А-Д"

Монтажный фасад по оси 12
(Вариант железобетонной крыши

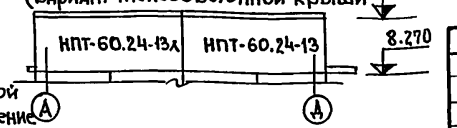

Примечания

1. В скобках даны марки парапетных панелей для варианта железобетонной крыши. На монтажном фасаде изображение дано для варианта стропильной крыши.
2. Крепление панелей фронтона НПТ-60.28-1 и НПТ-60.28-1Л см. лист 37.

Привязан:

Инв. №

Зав. отд.	В. Богородский	Подпись	
Н. контр.	Н. Марченков	-//-	
Гл. Арх. пр.	Л. Макареня	-//-	
Гл. Кон. пр.	Н. Марченков	-//-	
Рук. бр. арх.	В. Евдокимов	-//-	
Рук. бр. кон.	Р. Полищук	-//-	
Чертеж.	М. Белова	-//-	

111-135-60/1.2 АС 4.1

Трехэтажный трехсекционный жилой дом на 24 квартиры.

Стадия	Лист	Листов
Р	3	

Монтажные фасады в осях „1-12" „12-1" „А-Д" „А-Д"

КБ по железобетону им. А.А. Якушева Г. Москва

Т.П. 111-135-60/12 ЧАСТЬ 1

Инв. № подл. | Подпись и дата | Взам. инв. №

пров: [illegible] 24.2.88 г. контр. [illegible]

18272-03 4

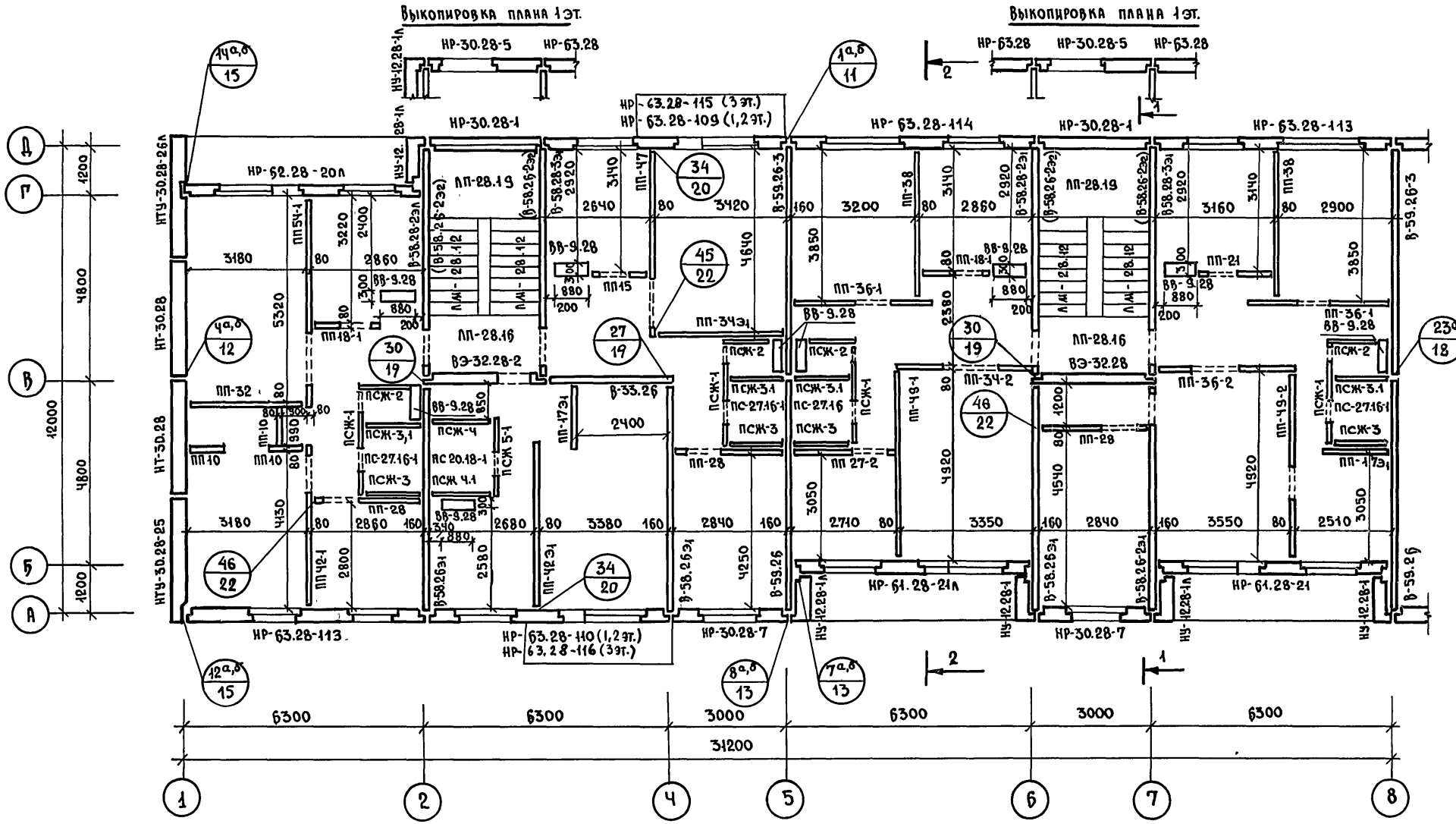

Примечание

1. Общие примечания смотрите лист 5

Зав.отд.	В.Богородский		
Н.контр.	Н.Марченков		
Гл.арх.пр.	Л.Макареня		
Гл.кон.пр.	Н.Марченков		
Рук.бр.арх.	В.Евдокимов		
Рук.бр.кон.	Р.Полищук		
Чертеж.	М.Белова		

Привязан:

Инв.№

111-135-60/12 АС Ч.1

Трехэтажный трехсекционный жилой дом на 24 квартиры

Стадия	Лист	Листов
Р.	Ч	

Монтажный план типового этажа в осях «1-8».

КБ по железобетону им. А.А. Якушева г. Москва

18272-03 5

Т.п. 111-135-60/12 Часть 1

Инв.№ подл. | Подпись и дата | Взам.инв.№

Технико-экономические показатели по дому

Жилая площадь	—	777.75 м²
Общая площадь	—	1305.99 м²
Приведенная общая площадь	—	1360.41 м²
Площадь застройки	—	630.00 м²
Строительный объем здания	—	5433.00 м³
Объем подземной части	—	397.00 м³

$K_1 = 0.60$

$K_2 = 8.01$

Примечания:

1. Разрезы 1-1 и 2-2 даны на листе 10.
2. Узлы даны в части 9 раздела 9.1-80.
3. При варианте применения санкабин смотри лист 22.
4. Марки панелей В-58.26-2э2, стоящие в скобках, устанавливаются на 3 этаже вместо В-58.28-2э1 и В-58.28-3э1

Выкопировка плана 1эт.

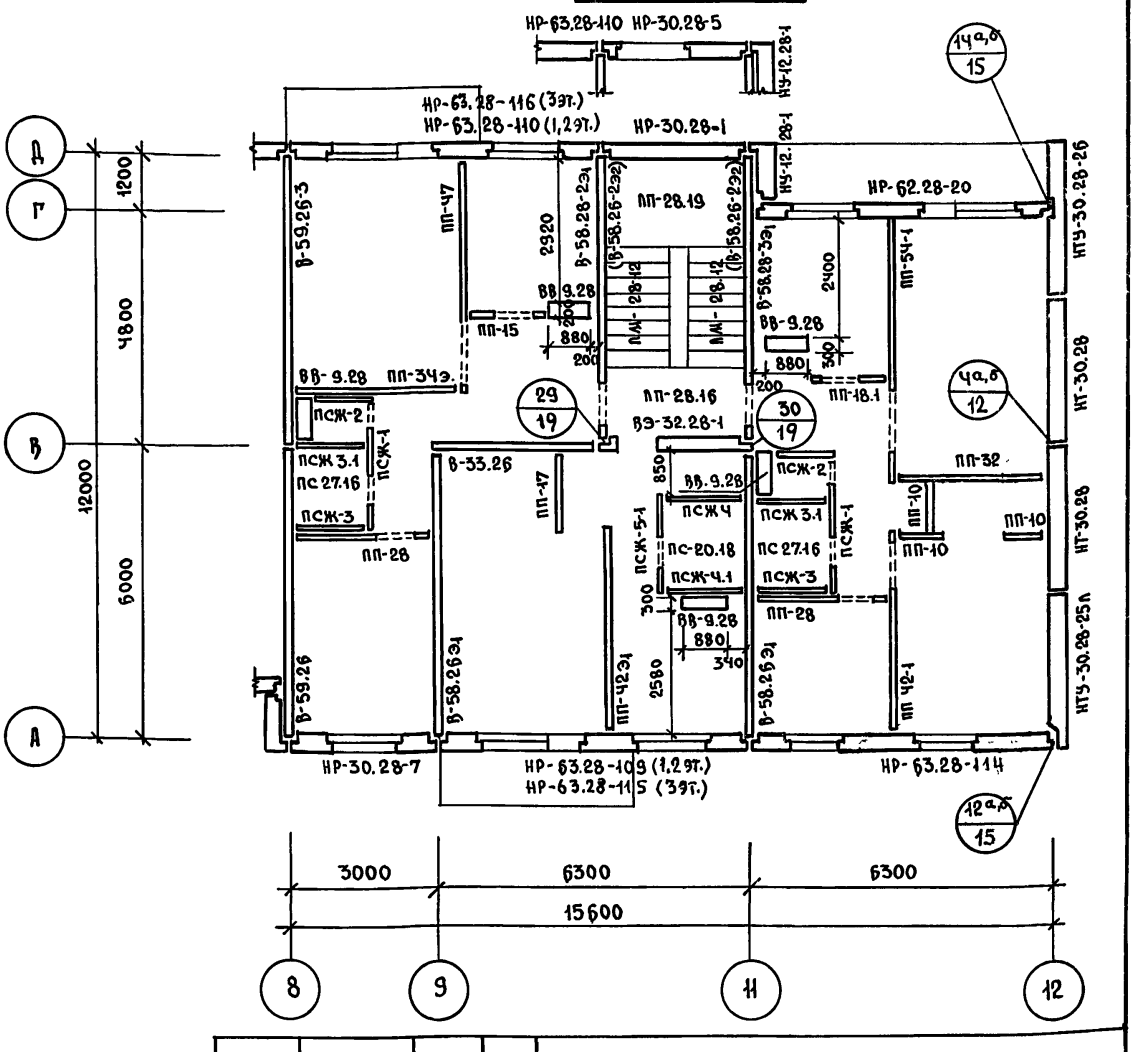

Зав. отд.	В. Богородский	
Н. контр.	Н. Марченков	
Гл. арх. пр.	Л. Макареня	
Гл. кон. пр.	Н. Марченков	
Рук. бр. арх.	В. Евдокимов	
Рук. бр. кон.	Р. Полищук	
Чертеж	М. Белова	

Привязан:

Инв. №

111-135-60/12 АС Ч.1

Трехэтажный трехсекционный жилой дом на 24 квартиры

Стадия	Лист	Листов
Р	5	

Монтажный план типового этажа в осях «8-12». Показатели по дому.

КБ по железобетону им. А.А. Якушева г. Москва

Т.П. 111-135-60/12 Часть 1

Инв. № подл. | Подпись и дата | Взам. инв. №

18272-03 6

Монтажный план перекрытия типового этажа (вариант 1)

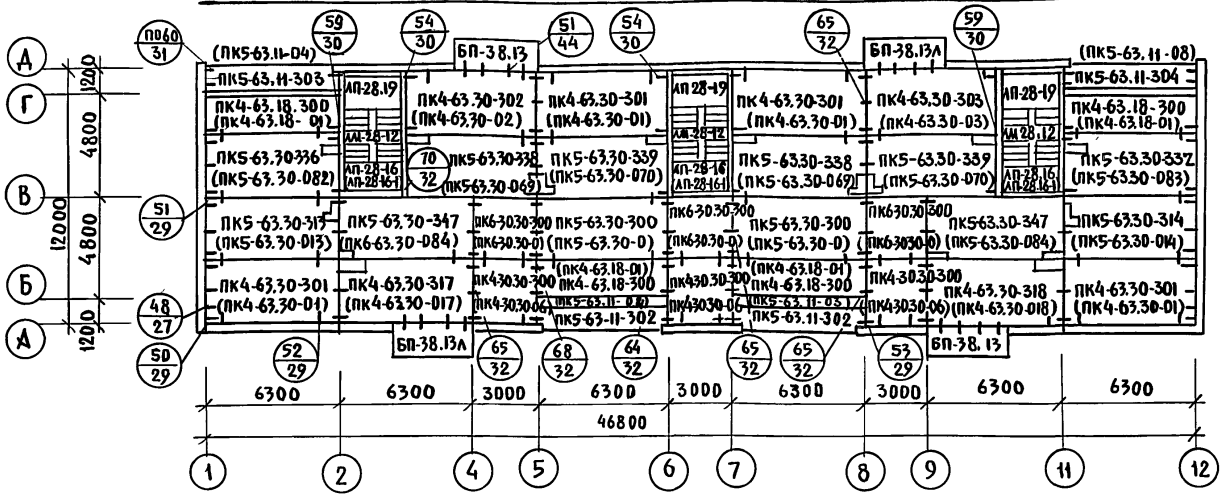

Примечания:

1. Заделку швов между панелями перекрытий после их монтажа производить цементным раствором марки „100".
2. Торцы пустот панелей перекрытия должны быть заделаны в заводских условиях бетоном марки „300" на глубину 150 мм
3. В круглых скобках - вариант 1 акустически однородные плиты перекрытия шириной 2980мм.
4. Марки лестничных площадок (ЛП-28.16-1) проставленные в скобках, устанавливаются на 3 этаже.
5. В плите ПД-1 предусмотреть дополнительно отверстия Ø50 для отопления и 180×500 для электропроводки.

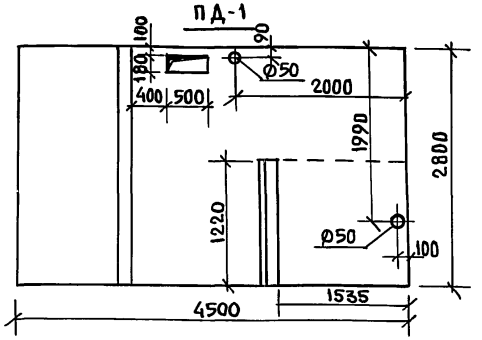

Зав. отд	В.Богородский		
Н.контр	Н.Марченков		
Гл.арх.пр	А.Макареня		
Гл.кон.пр	Н.Марченков		
Рук.бр.АР	В.Евдокимов		
Рук.бр.кон	Р.Полищук		
Чертежи	М.Белова		

Привязан:

Инв.№

111-135-60/1.2 АС Ч.1

Трехэтажный трехсекционный жилой дом на 24 квартиры	Стадия	Лист	Листов
	Р	6	
Монтажный план перекрытия типового этажа. Вариант 1 Тамбурная плита ПД-1	ЦНИИЭП по железобетону им. А.А. Якушева г. Москва		

18272-03 7

Инв.№ подл. | Подпись и дата | Взам.инв.№

т.п. 111-135-60/2 часть 1

Монтажный план перекрытия типового этажа Вариант 2

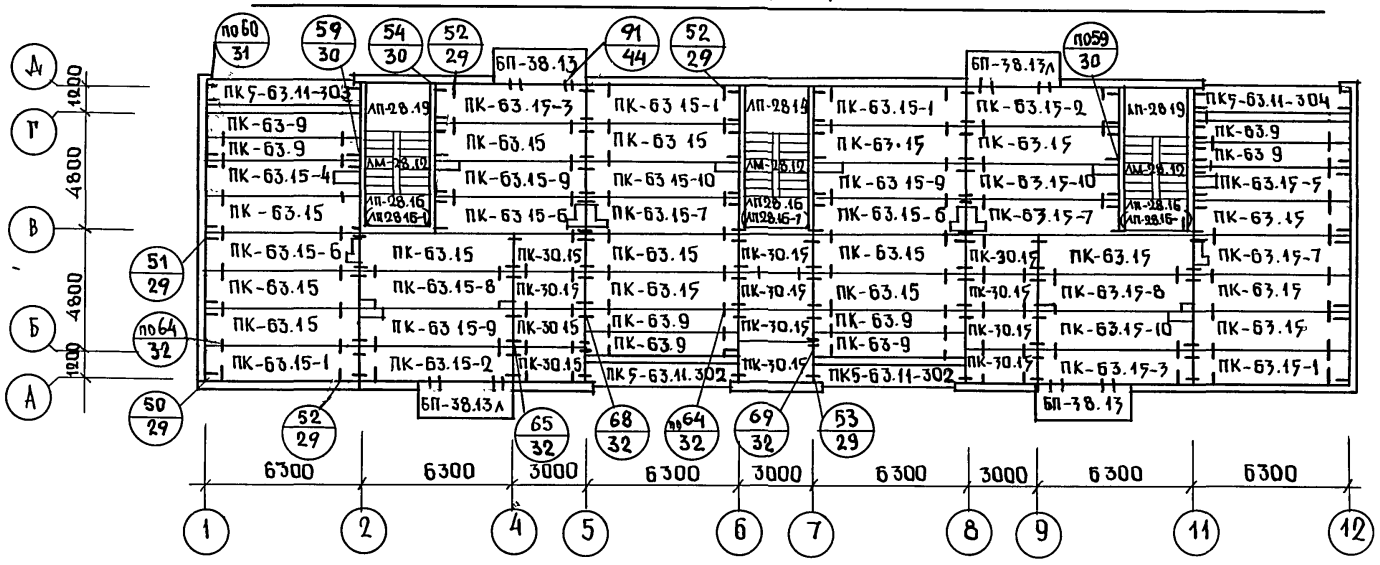

Разрез I-I

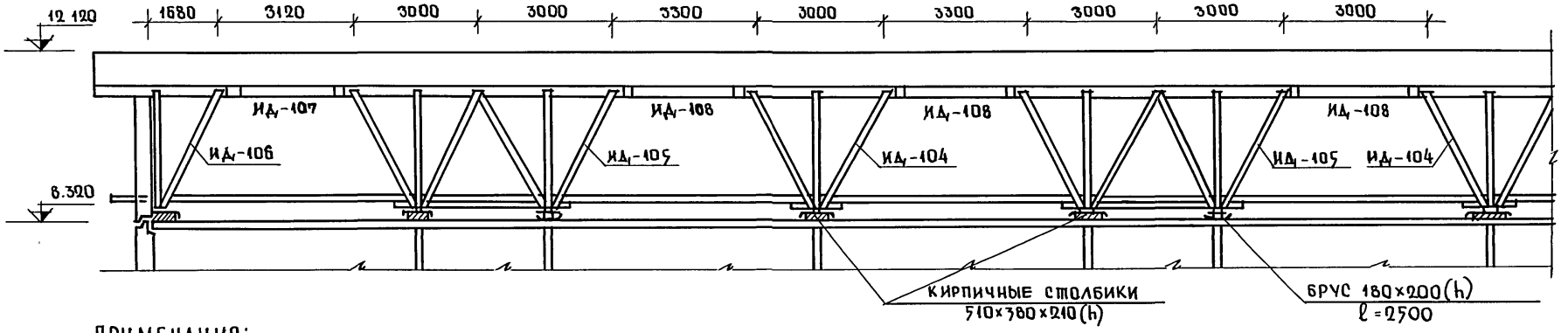

Примечания:

1. Общие примечания смотрите лист 6.
2. Расположение разреза I-I дано на листе 11.

Зав.отд.	В.Богородский		
Н.контр.	Н.Марченков		
Гл.арх.пр.	Л.Макареня		
Гл.кон.пр.	Н.Марченков		
Рук.бр.арх.	В.Евдокимов		
Рук.бр.кон.	Р.Полищук		
Чертеж.	М.Белова		

Привязан:

Инв. №

111-135-60/12 АС 4.1

Трехэтажный трехсекционный жилой дом на 24 квартиры

Стадия	Лист	Листов
Р.	7	

Монтажный план перекрытия типового этажа. Вариант 2. Разрез 1-1.

КБ Пожелезобетону им. А.А. Якушева г. Москва

18272-03 8

Т.п. 111-135-60/12 Часть 1

Инв.№ подл. | Подпись и дата | Взам.инв.№

Монтажный план перекрытия над 3 этажом /Вариант 1/

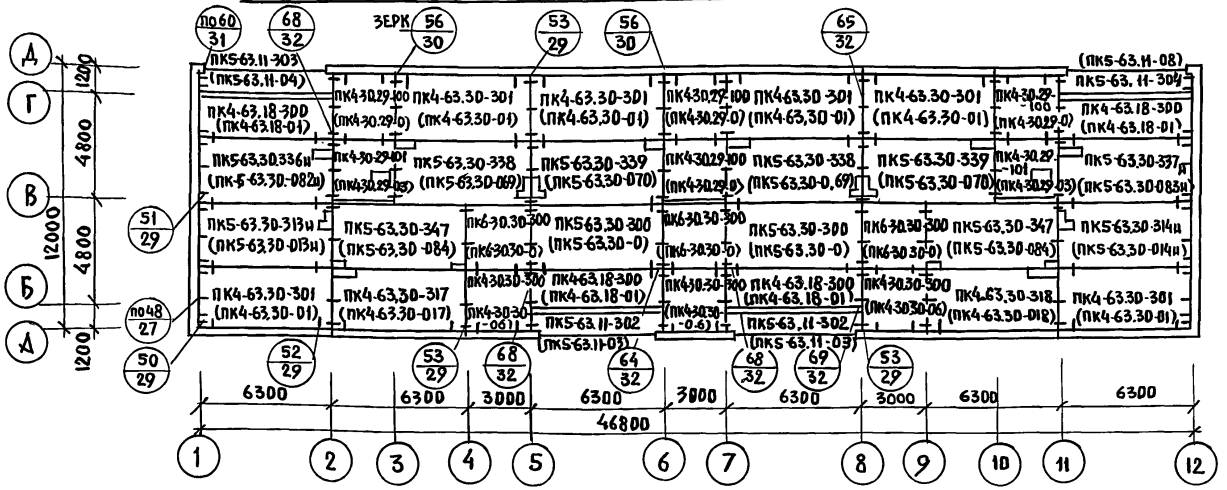

Разрез I-I.

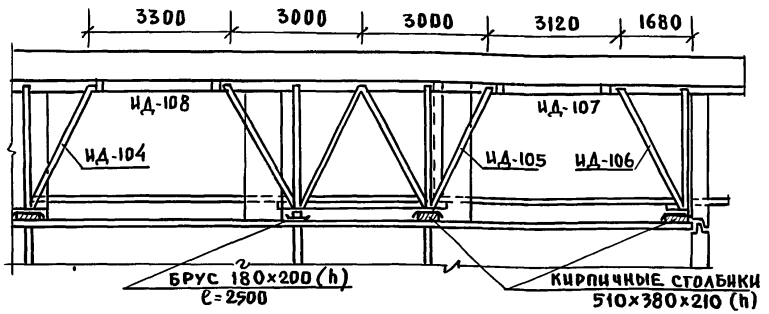

Примечания

1. Общие примечания смотрите лист 6
2. Расположение разреза I-I, дано на листе 11.
3. В круглых скобках – вариант 1 акустически однородные плиты перекрытия шириной 2980 мм.
4. Панели перекрытия с индексом «И» отличается от изделий без индекса наличием дополнительной закладной детали (см. лист 38)

ЗАВ. ОТД	В.Богородский		
Н. КОНТР	И.Марченков		
ГЛ. АРХ. ПР	А.Макарейко		
ГЛ. КОН. ПР	И.Марченков		
РУК. БР. АР	В.Евдокимов		
РУК. БР. КОН	Р.Полищук		
ЧЕРТЕЖ	М.Белова		

Привязан:

Инв №

111-135-60/1.2 АС Н.1

Трехэтажный трехсекционный жилой дом на 24 квартиры	Стадия	Лист	Листов
	Р	8	
Монтажный план перекрытия над 3 этажом. Вариант 1 Разрез I-I	ПО Железобетону им. А.А. Якушева г. Москва		

18272-03 9

Т.П. 111-135-60/1.2 Часть I

Инв № подл. | Подпись и дата | Взам. инв. №

Монтажный план перекрытия над 3 этажом. Вариант 2

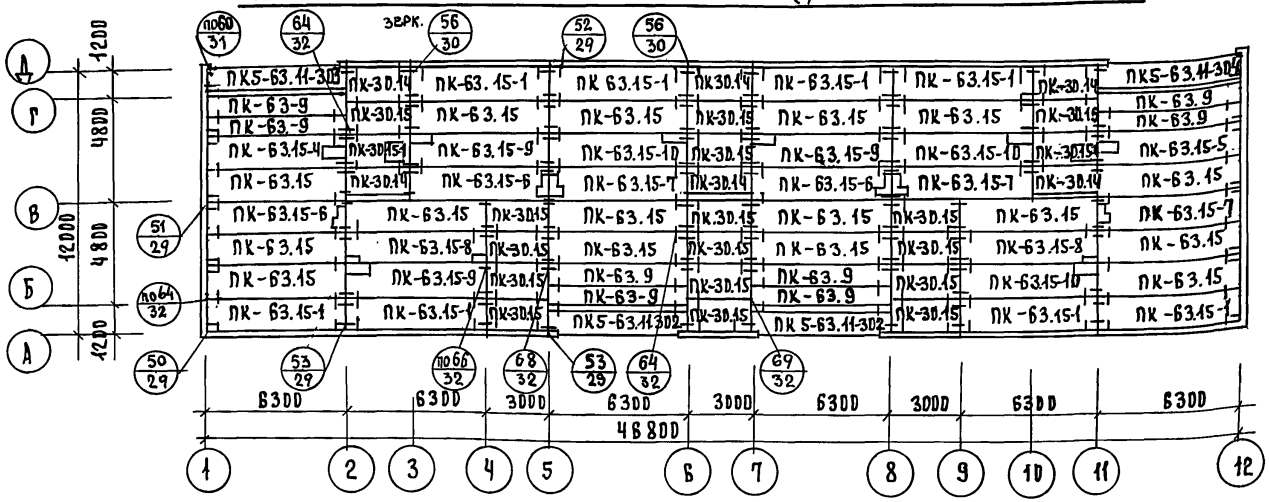

Примечания:

1. Вариант 2 – плиты перекрытий шириной 1490 мм.
2. Общие примечания смотри лист 6.

т.п. 111-135-60/12 Часть 1.

Инв.№подл. | Подпись и дата | Взам.инв.№

Привязан:			
Инв.№			
Зав.отд.	В.Богородский		
Н.контр.	Н.Марченков		
Гл.арх.пр	А.Макареня		
Гл.конс.пр	Н.Марченков		
Рук.бр.арх	В.Евдокимов		
Рук.бр.конс	Р.Полищук		
Чертеж.	М.Белова		

111-135-60/12 АС ч.1

Трехэтажный трехсекционный жилой дом на 24 квартиры	Стадия	Лист	Листов
	Р	9	
Монтажный план перекрытия над 3 этажом. Вариант 2.	КБ ПО Железобетонных им. А.А.Якушева г. Москва		

18272-03 10

Т.п. 111-135-60/12 часть 1

Разрез 2-2

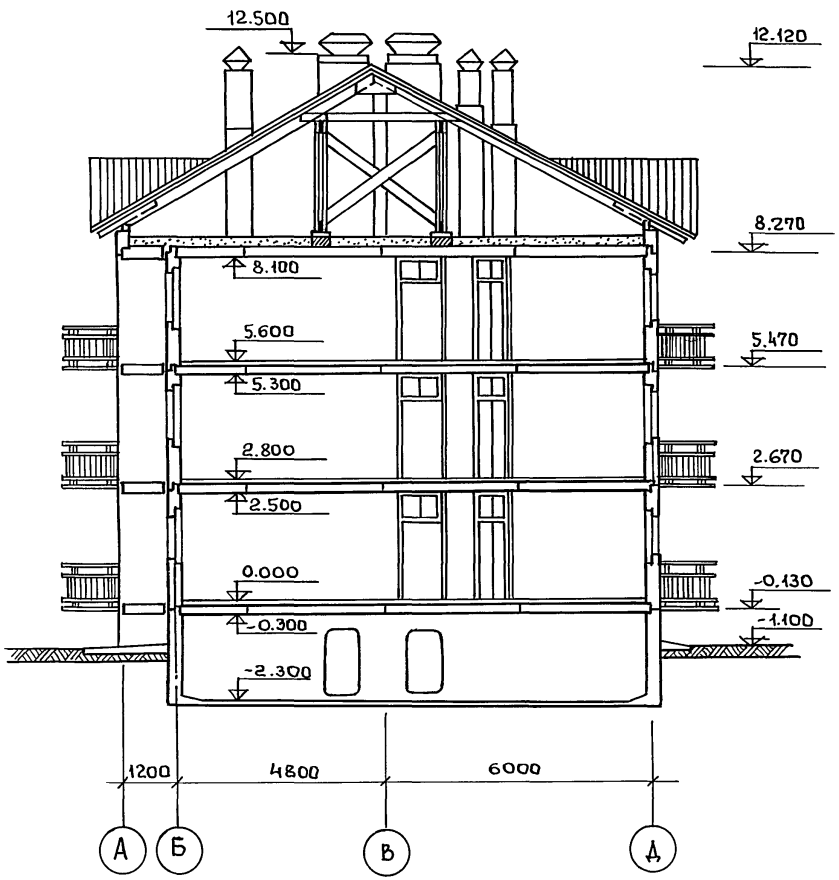

Разрез 1-1

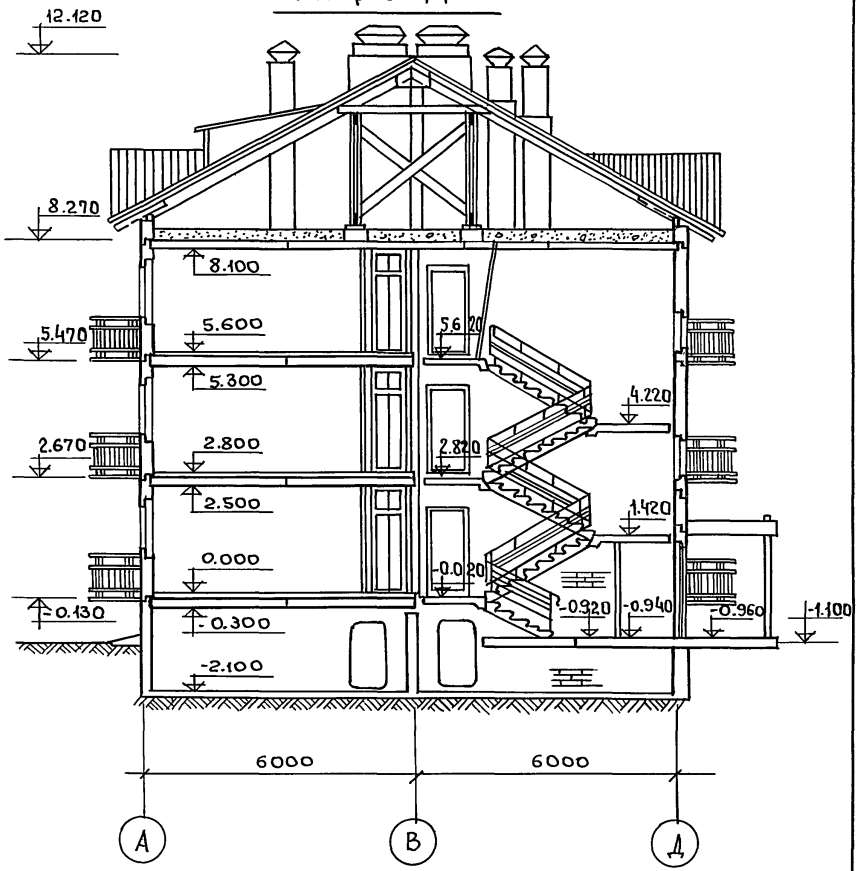

Зав.отд.	В.Богородский	Подпись	
Н. контр.	Л.Макареня	-"-	
Гл.Арх.пр.	А.Макареня	-"-	
Гл.кон.пр.	Н.Марченков	-"-	
Рук.бр.арх.	В.Евдокимов	-"-	
Рук.бр.кон.	Р.Полищук	-"-	
Чертеж	М.Белова	-"-	

ПРИВЯЗАН:

ИНВ. N

111-135-60/12 АС 4.1

Трехэтажный трехсекционный жилой дом на 24 квартиры.

Стадия	Лист	Листов
Р	10	

Разрез 1-1; Разрез 2-2.

КБ по железобетону им. А.А.Якушева г. Москва

Инв. N подл. | Подпись и дата | Взам. инв. N

пров: 24.2.88 - контр.

18272-03 11

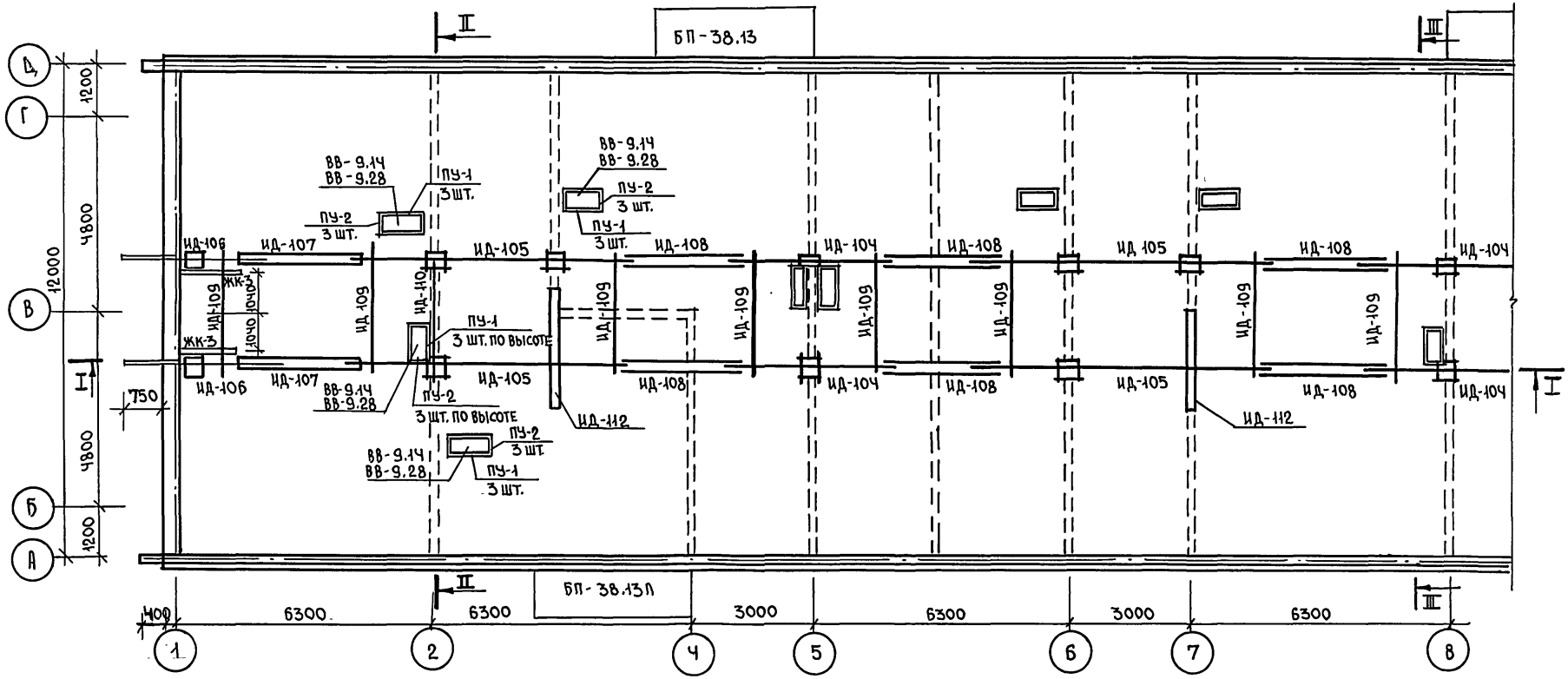

ПРИМЕЧАНИЯ

1. Разрез I-I смотрите лист 7.
2. Разрезы II-II; III-III смотрите листы 16; 18.
3. Крепление фронтона к элементу ЖК-3 см. лист 37.

Зав.отд.	В.Богородский	
Н.конт.	Н.Марченков	
Гл.арх.пр.	Л.Макареня	
Гл.кон.пр.	Н.Марченков	
Рук.бр.арх	В.Евдокимов	
Рук.бр.кон	Р.Полищук	
Чертеж.	М.Белова	

Привязан:

Инв. №

111-135-60/12 АС Н.1

Трехэтажный трехсекционный жилой дом на 24 квартиры

Стадия	Лист	Листов
Р	11	

План раскладки подстропильных ферм.

КБ по железобетону им. А.А.Якушева г. Москва

18272-03 12

Т.п. 111-135-60/12 Часть I

Инв.№ подл. | Подпись и дата | Взам.инв.№

Спецификация деревянных элементов

NN п/п	Наименование	Марка	Сечение b×h	Длина мм	Кол. шт.	Объем (м³) марки	Объем (м³) всего
1	стропильная ферма	ИД-104	—	—	4	0.196	0.784
2	стропильная ферма	ИД-105	—	—	6	0.399	2.394
3	стропильная ферма	ИД-106	—	—	4	0.169	0.676
4	прогон	ИД-107	50×200	2720	8	0.029	0.218
5	прогон	ИД-108	50×200	2900	16	0.029	0.466
6	распорка	ИД-109	50×150	3000	12	0.0225	0.270
7	раскосы	ИД-110	50×150	3500	4	0.0262	0.1048
8	накладка	ИД-111	40×180	500	35	0.0036	0.126
9	брус	ИД-112	180×200	2500	3	0.090	0.27
10	прокладка	ИД-113	40×180	380	20	0.0027	0.054
11	щит стропильный	ИД-114	—	—	60	0.376	22.56
12	щит стропильный	ИД-115	—	—	2	0.44	0.88
13	щит стропильный	ИД-116	—	—	2	0.45	0.90
14	щит карнизный	ИД-119	—	—	100	0.0078	0.78
15	щит торцовый	ИД-120 / ИД-120Л	—	—	2 / 2	0.0176	0.0705
16	щит торцовый	ИД-120-1 / ИД-120-1Л	—	—	2 / 2	0.0188	0.0752
17	щит торцовый	ИД-120-2 / ИД-120-2Л	—	—	2 / 2	0.019	0.076
18	щит торцовый	ИД-121	—	—	2	0.073	0.146
19	щит фронтонный	ИД-122	—	—	4	0.104	0.416
20	кобылка	ИД-123	50×160	1200	102	0.0096	0.98
21	слуховое окно	ИД-124	—	—	1	0.173	0.173
22	мауэрлат	ИД-125	150×150	48450	2	1.09	2.18
23	коньковый брус	ИД-126	60×150	49350	1	0.444	0.444
24	брус	—	150×50	49350	2	0.37	0.74
25	древесина на обрешетку	—	100×16	793200	—	—	1.27
26	древесина на обрешетку	—	40×50	109500	—	—	0.219
27	древесина на обрешетку	—	40×32	278100	—	—	0.356
28	брус	—	50×160	45696	—	—	0.376
29	прокладка	—	50×100	700	8	0.0035	0.028
30	доска фронтона	ИД-130	50×160	2400	8	0.0192	0.154
31	древесина на заделку	—	50×150	—	—	0.05	0.05
32	ложные кобылки	—	50×160	22820	—	—	0.1825

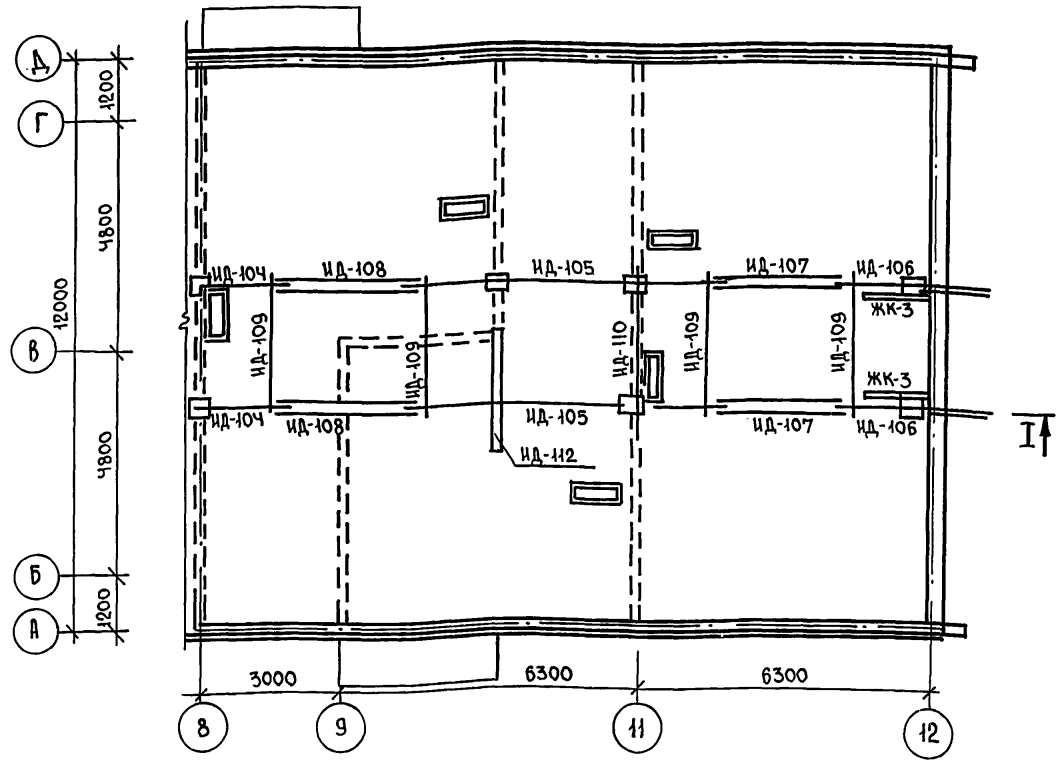

Примечание:

1. Разрез I-I смотрите лист 8.

Т.п. 111-135-60/12 Часть 1

Инв.№ подл. | Подпись и дата | Взам.инв.№

Зав.отд.	В.Богородский	
Н.контр.	Н.Марченков	
Гл.арх.пр.	Л.Макареня	
Гл.кон.пр.	Н.Марченков	
Рук.бр.арх.	В.Евдокимов	
Рук.бр.кон.	Р.Полищук	
Чертеж.	М.Белова	

Привязан:

Инв. №

111-135-60/12 АС 4.1

Трехэтажный трехсекционный жилой дом на 24 квартиры	Стадия	Лист	Листов
	Р	12	
План раскладки подстропильных ферм. Спецификация деревянных элементов.	КБ по железобетону им. А.А.Якушева г.Москва		

18272-03 13

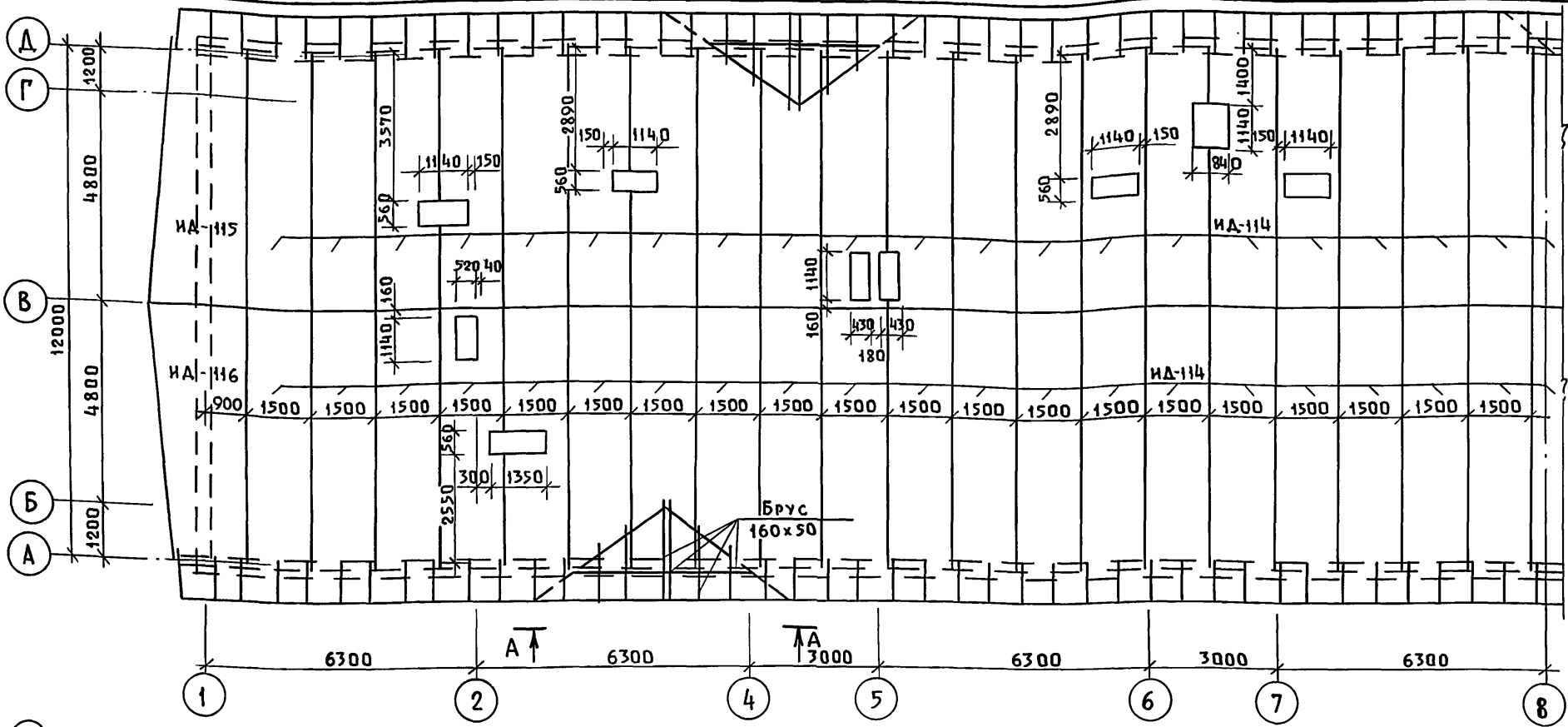

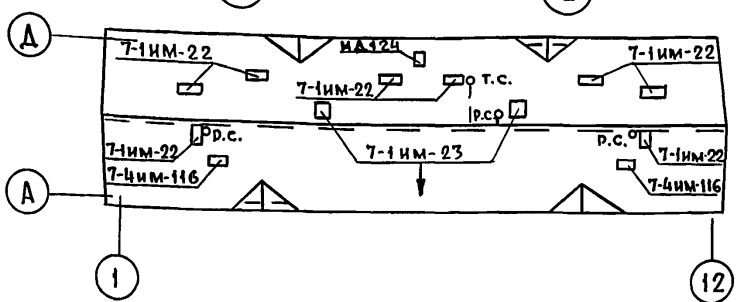

Таблица толщины утеплителя в зависимости от температуры наружного воздуха

Наименование и вид утеплителя		Температура наружного воздуха		
		-20°	-30°	-40°
Вариант засыпного утеплителя	керамзит $\gamma=450\ кг/м^3\ \lambda=0{,}155$	14 см	18 см	22 см
Плитный утеплитель	газобетонные плиты $\gamma=400\ кг/м^3\ \lambda=0{,}13$	12 см	16 см	20 см

Привязан:

Инв.№

Зав.отд.	Богородский	Подп.
Н.контр.	Марченков	"
Гл.арх.пр.	Макареня	"
Гл.кон.пр.	Марченков	"
Рук.бр.арх.	Евдокимов	"
Рук.бр.кон.	Полищук	"
Чертеж.	Белова	

111-135-60/1.2 АС 4.1

Трехэтажный трехсекционный жилой дом на 24 квартиры

Стадия	Лист	Листов
Р	13	

План раскладки стропильных щитов в осях „1-8". План кровли.

КБ по железобетону им. А.А.Якушева г. Москва

18272-03 14

Взам.инв.№ | Подп. и дата | Инв.№ подл.

Пров. 12.12.90 г Коп.

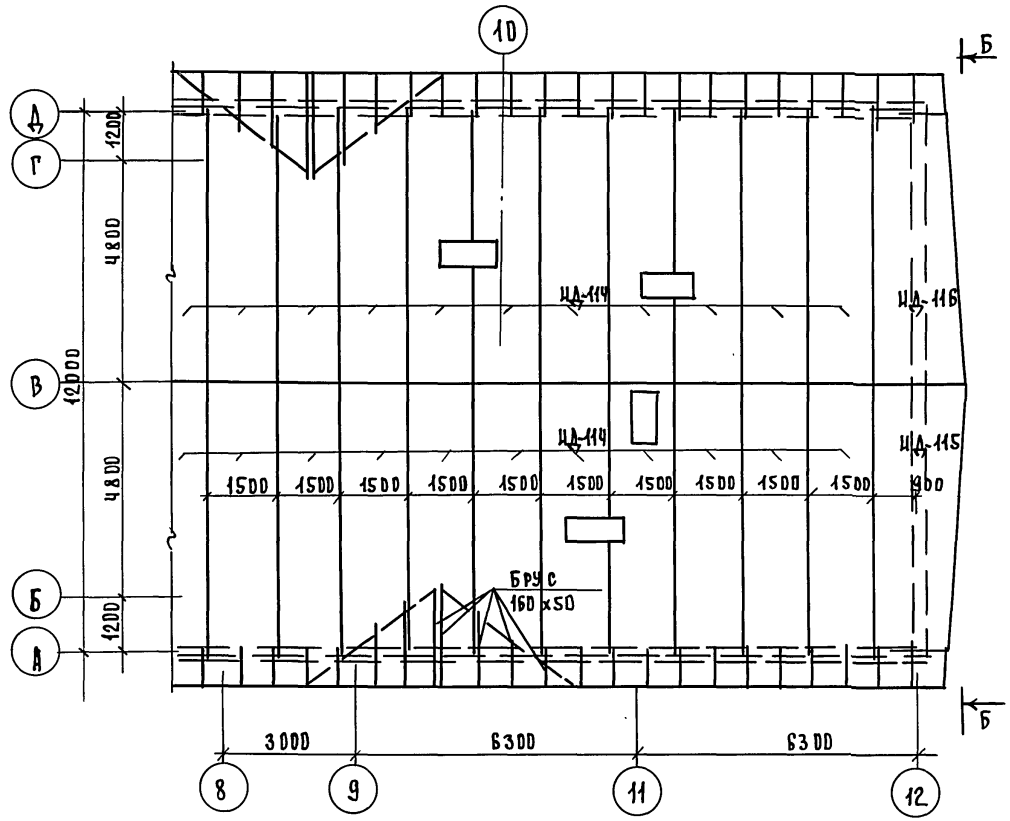

Примечания.

1. Конструкция чердачной крыши состоит из дощатых стропильных щитов.
2. Стропила покрыть огнезащитным составом за 2 раза. Элементы, соприкасающиеся с бетоном, антисептировать и изолировать прокладкой из слоя рубероида.
3. Влажность древесины должна быть не более 25%.
4. Все стропильные щиты крепятся к мауэрлату и соединяются между собой затяжками.
5. Мауэрлат укладывается по продольным стенам здания с прокладкой толя и крепится болтами к уголку, который заанкерен в швы наружных стеновых панелей.
6. Отверстия в щитах для пропуска вентиляционных блоков вырезать по месту.
7. Сечение стропил принято для снеговой нагрузки 200 кг/м².

Т.п. 111-135-60/12 Часть 1

Инв.№ подл. | Подпись и дата | Взам.инв.№

Зав.отдел	В.Богородский		
Н.контр.	Н.Марченков		
Гл.арх.пр.	А.Макареня		
Гл.кон.пр.	Н.Марченков		
Рук.бр.арх	В.Евдокимов		
Рук.бр.кон	Р.Полищук		
Чертеж	И.Белова		

Привязан:

Инв.№

111-135-60/12 АС 4.1

Трехэтажный трехсекционный жилой дом на 24 квартиры

Стадия	Лист	Листов
Р	14	

План раскладки стропильных щитов в осях 8-12

КБ ПО Железобетон им. А.А.Якушева г. Москва

18272-03 15

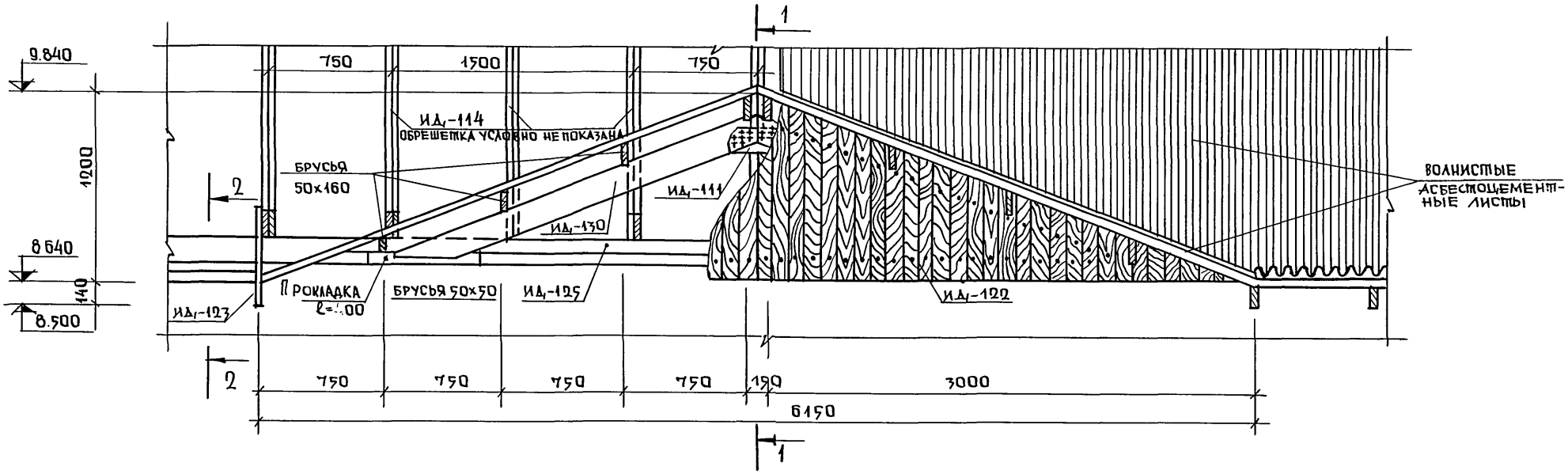

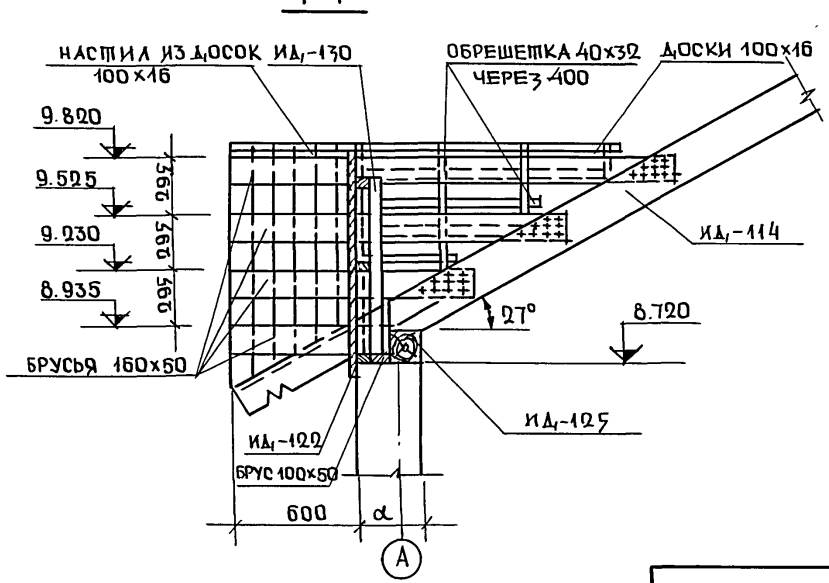

Примечания:

1. Расположение фронтона смотрите лист 13
2. Разрез 2-2 смотрите лист 16.

ЗАВ.ОТД.	В.БОГОРОДСКИЙ		
Н.КОНТР.	Л.МАКАРЕНЯ		
ГЛ.АРХ.ПР.	Л.МАКАРЕНЯ		
ГЛ.КОН.ПР.	Н.МАРЧЕНКОВ		
РУК.БР.АРХ.	В.ЕВДОКИМОВ		
РУК.БР.КОН.	Р.ПОЛИЩУК		
ЧЕРТЕЖ.	М.БЕЛОВА		

ПРИВЯЗАН

ИНВ.№

111-135-60/12 АС Ч.1

Трехэтажный трехсекционный жилой дом на 24 квартиры

СТАДИЯ	ЛИСТ	ЛИСТОВ
Р	15	

Вид на фронтон по А-А

КБ по железобетону им. А.А.Якушева г. Москва

18272-03 16

ЧАСТЬ 1

Т.П. 111-135-60/12

ИНВ.№ ПОДЛ. | ПОДПИСЬ И ДАТА | ВЗАМ.ИНВ.№

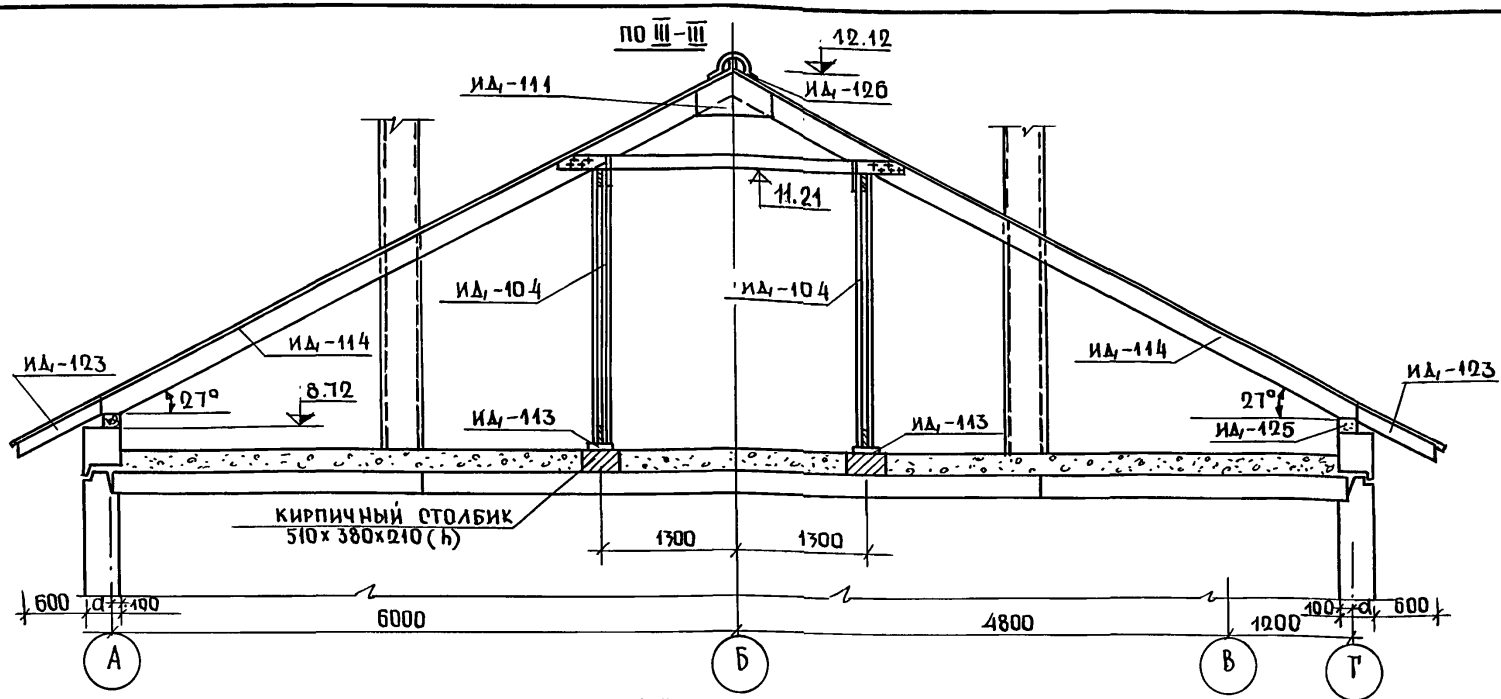

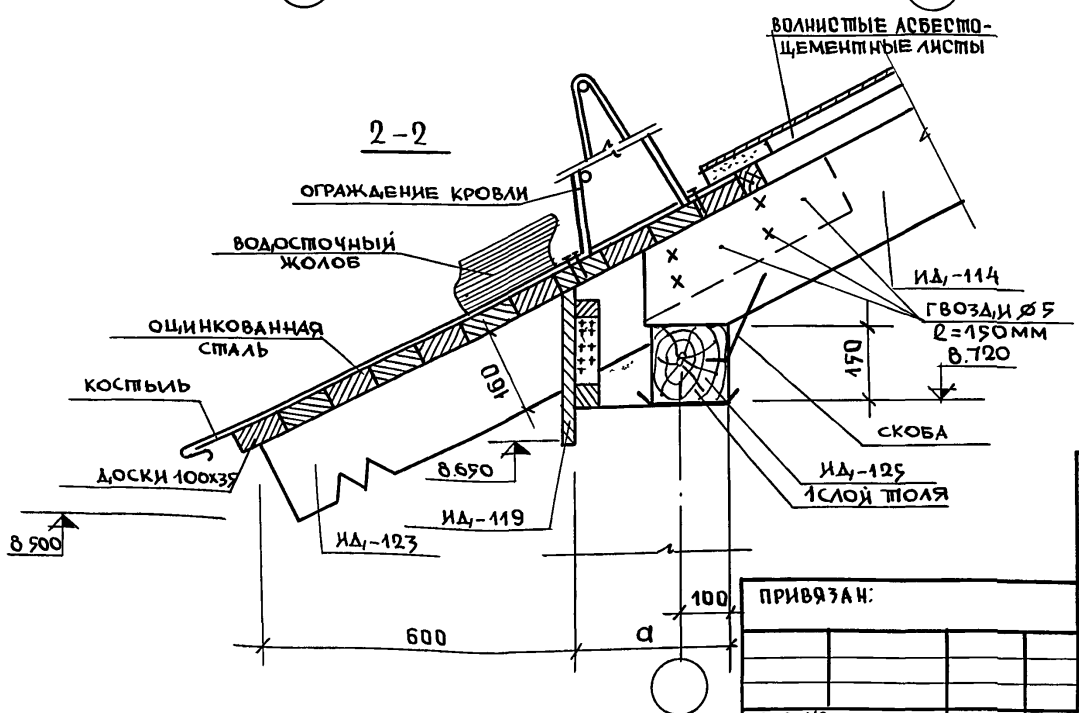

ПРИМЕЧАНИЯ:

1. Расположение разреза III-III смотрите лист 11.
2. Расположение разреза 2-2 смотрите лист 15.
3. a- толщина наружной стены принимается в зависимости от расчетной температуры наружного воздуха.

ПРИВЯЗАН:

ИНВ. №

ЗАВ.ОТД.	В.БОГОРОДСКИЙ	
ГЛ.КОНСТР.	Н.МАРЧЕНКОВ	
ГЛ.АРХ ПР.	Л.МАКАРЕНЯ	
ГЛ.КОН.ПР.	Н.МАРЧЕНКОВ	
РУК.БР.АРХ.	В.ЕВДОКИМОВ	
РУК БР.КОН.	Р.ПОЛИЩУК	
ЧЕРТЕЖ.	М.БЕЛОВА	

111-135-60/12 АС 4.1

Трехэтажный трехсекционный жилой дом на 24 квартиры

СТАДИЯ	ЛИСТ	ЛИСТОВ
Р	16	

Разрез III-III. Разрез 2-2

ЖБ ПОЖЕЛЕЗОБЕТОНУ им. А.А.ЯКУШЕВА г. МОСКВА

18272-03 17

ИНВ.№ ПОДЛ. | ПОДПИСЬ И ДАТА | ВЗАМ.ИНВ.№

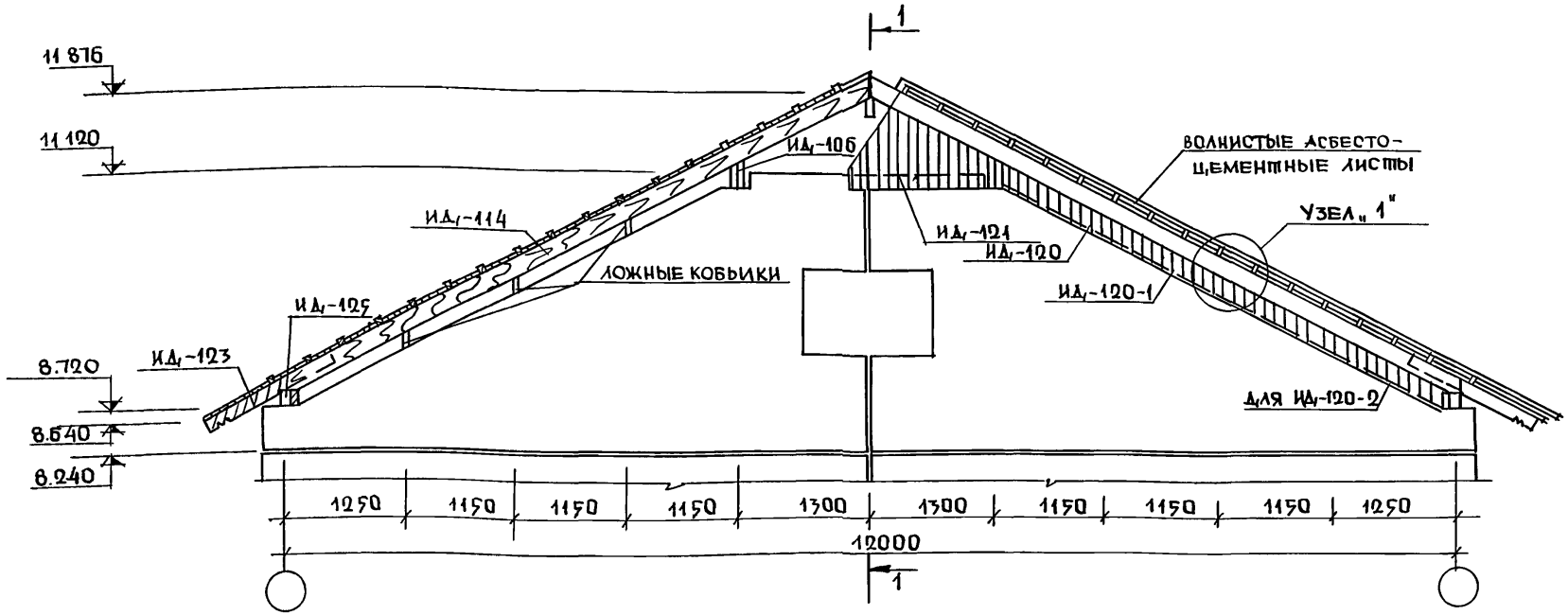

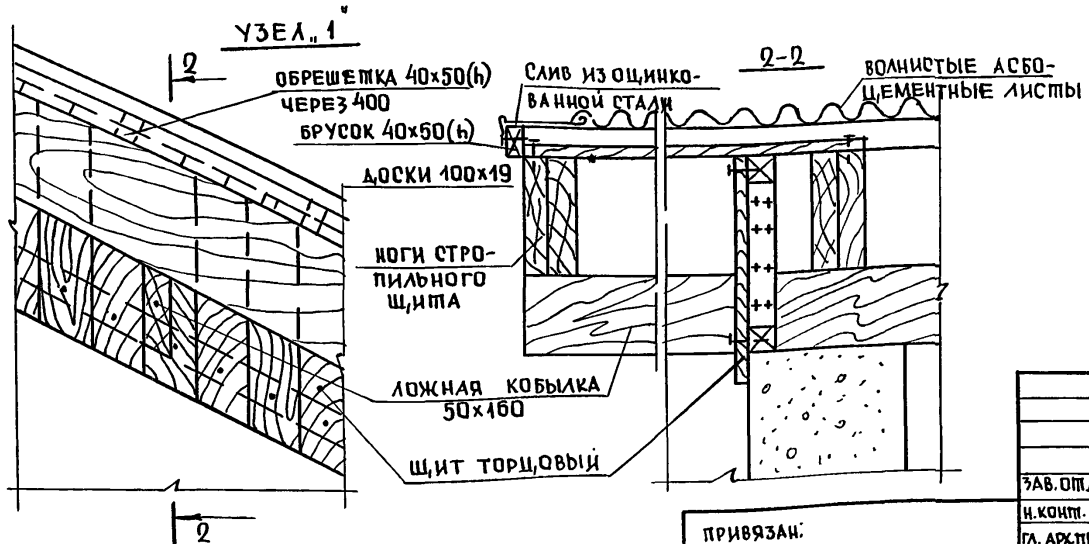

ПРИМЕЧАНИЯ:

1. Расположение фронтона смотрите лист 14
2. Разрез 1-1 смотрите лист 18.

т.п. 111-135-60/12 ЧАСТЬ 1

ИНВ.№ ПОДЛ.	ПОДПИСЬ И ДАТА	ВЗАМ. ИНВ.№

ЗАВ. ОТД.	В. БОГОРОДСКИЙ	
Н. КОНТР.	Л. МАКАРЕНЯ	
ГЛ. АРХ. ПР.	Л. МАКАРЕНЯ	
ГЛ. КОН. ПР.	Н. МАРЧЕНКОВ	
РУК. БР. АРХ.	В. ЕВДОКИМОВ	
РУК. БР. КОН.	Р. ПОЛИЩУК	
ЧЕРТЕЖ.	М. БЕЛОВА	

ПРИВЯЗАН:

ИНВ.№

111-135-60/12 АС 4.1

Трехэтажный трехсекционный жилой дом на 24 квартиры

СТАДИЯ	ЛИСТ	ЛИСТОВ
Р	17	

Вид на торцевой фронтон по Б-Б

КБ ПО ЖЕЛЕЗОБЕТОНУ им. А.А. Якушева г. Москва

18272-03 18

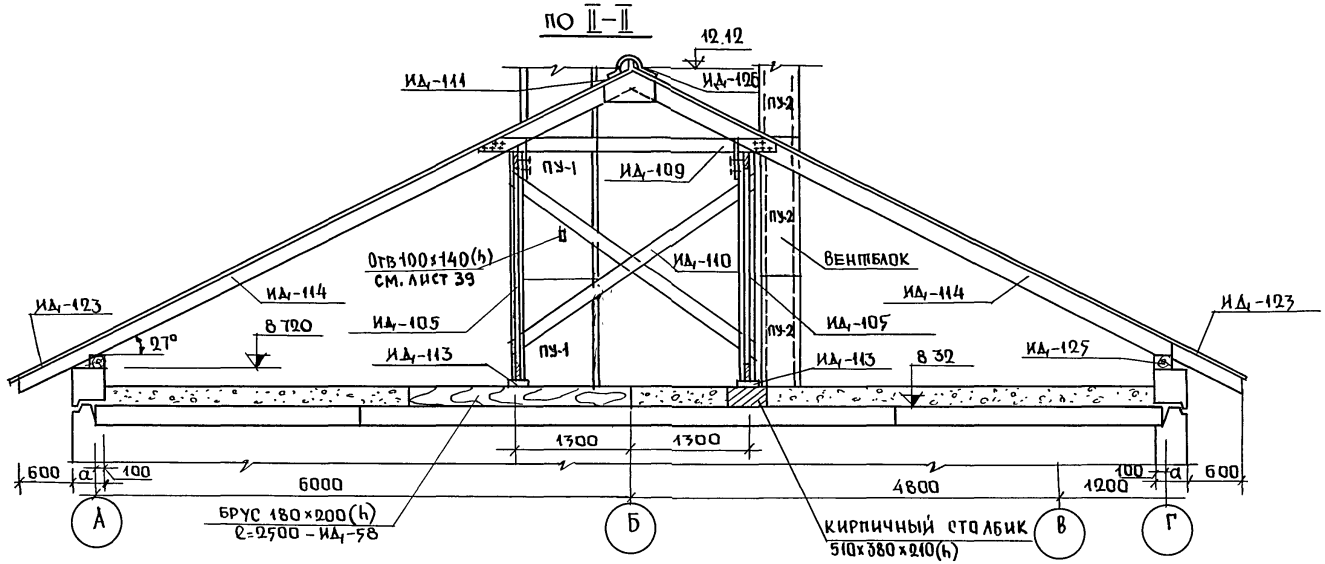

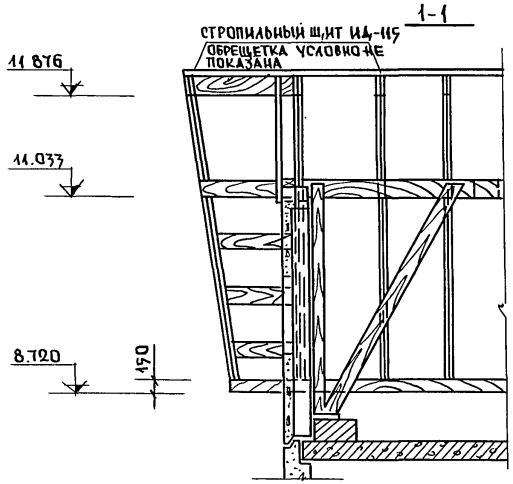

ПРИМЕЧАНИЯ

1. Расположение разреза II-II смотрите лист 11.
2. Расположение разреза 1-1 смотрите лист 17.
3. Толщина наружной стены принимается в зависимости от расчетной температуры наружного воздуха.

ЗАВ.ОТД.	В.БОГОРОДСКИЙ		
Н.КОНТР.	Н.МАРЧЕНКОВ		
ГЛ.АРХ.ПР.	Л.МАКАРЕНЯ		
ГЛ.КОН.ПР.	Н.МАРЧЕНКОВ		
РУК.БР.АРХ.	В.ЕВДОКИМОВ		
РУК.БР.КОН.	Р.ПОЛИЩУК		
ЧЕРТЕЖ.	М.БЕЛОВА		

ПРИВЯЗАН:

ИНВ.№

111-135-60/12 АС 4.1

Трехэтажный трехсекционный жилой дом на 24 квартиры

СТАДИЯ	ЛИСТ	ЛИСТОВ
Р	18	

РАЗРЕЗ II-II; РАЗРЕЗ 1-1

КБ ПО ЖЕЛЕЗОБЕТОНУ ИМ. А.А.ЯКУШЕВА г. МОСКВА

18272-03 19

т.п. 111-135-60/12 ЧАСТЬ 1

ИНВ.N ПОД.Л. | ПОДПИСЬ И ДАТА | ВЗАМ.ИНВ.№

ПЛАН РАСКЛАДКИ ПАРАПЕТНЫХ ПАНЕЛЕЙ ПРИ ВАРИАНТЕ КРЫШИ С ВНУТРЕННИМ ВОДОСТОКОМ.

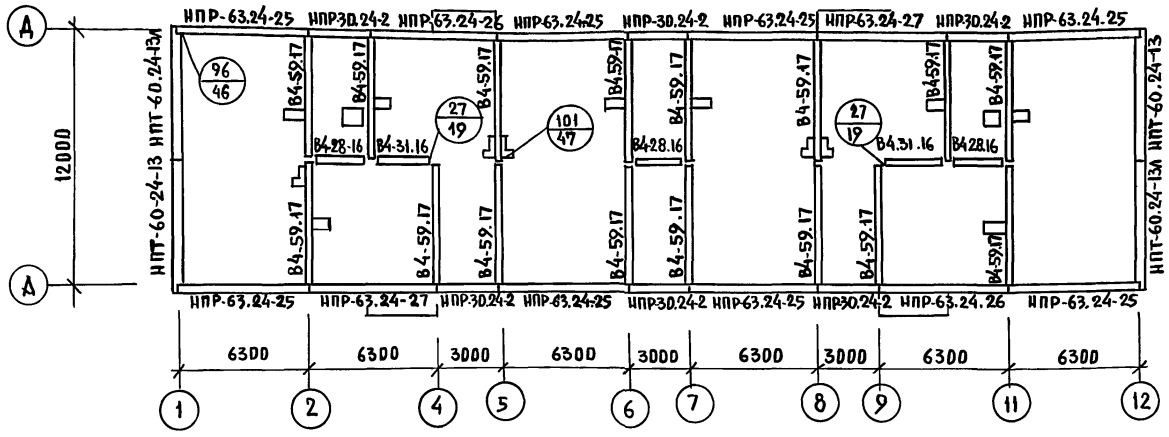

ФРАГМЕНТЫ ПЛАНА 1го ЭТАЖА

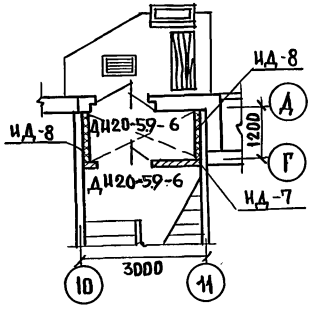

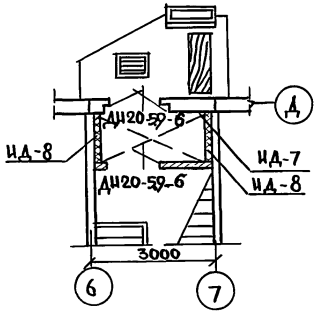

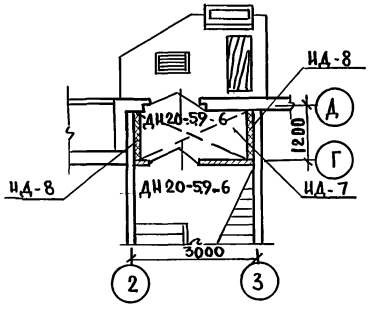

Примечание.

1. Плиты перекрытия на планах показаны условно
2. Конструкцию входов см. часть 9 Р.9.2-17 листы 23,24,25

ЗАВ.ОТД	В.Богородский		
Н.КОНТР.	Н.Марченков		
ГЛ.АРХ.ПР	Л.Макареня		
ГЛ.КОНСТ.ПР	Н.Марченков		
РУК.БРАЙ	В.Евдокимов		
РУК.БРКОН	Р.Полищук		
ЧЕРТЕЖИ	М.Белова		

ПРИВЯЗАН:

ИНВ.№

111-135-60/1.2 АС 4.1

Трехэтажный трехсекционный жилой дом на 24 квартиры

Стадия	Лист	Листов
Р	19	

План раскладки парапетных панелей при варианте крыши с внутренним водостоком. Фрагменты плана 1го этажа

КБ железобетону им. А.А.Якушева г. Москва

18272-03 20

ТП 111-135-60/1.2 Часть 1

ИНВ.№ ПОДЛ. | ПОДПИСЬ И ДАТА | ВЗАИМ.ИНВ.№

План раскладки панелей крыши.

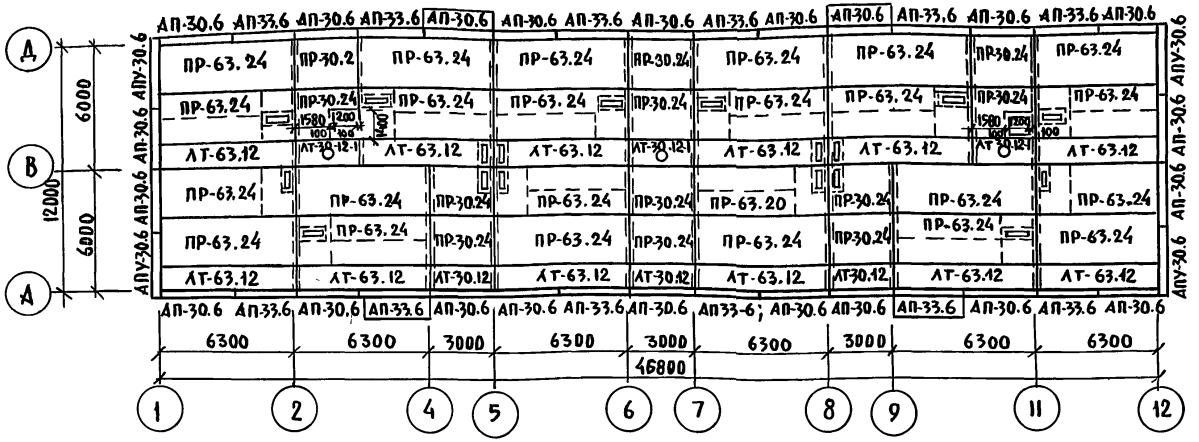

Примечания:

1. Монтажу панелей крыши должны предшествовать работы по замоноличиванию швов между панелями над 3-им этажом и фризовыми панелями наружных стен.
2. В панелях крыши ребра решены таким образом, чтобы можно было пробивать отверстия для пропуска вентблоков, в зависимости от их расположения.

Зав. отд	В. Богородский	
Н. контр.	И. Марченков	
Гл. арх. пр.	А. Макареня	
Гл. кон. пр.	И. Марченков	
Рук. бр. арх.	В. Евдокимов	
Рук. бр. кон.	Р. Полищук	
Чертежи	М. Белова	

Привязан:

Инв. №

111-135-60/1.2 АС Ч.1

Трехэтажный трехсекционный жилой дом на 24 квартиры

Стадия	Лист	Листов
Р	20	

План раскладки панелей крыши.

КБ железобетону им. А.А. Якушева г. Москва

18272-03 21

Т.П. 111-135-60/1.2 Часть 1

Инв. № подл. | Подпись и дата | Взам. инв. №

План раскладки парапетных панелей при стропильной кровле

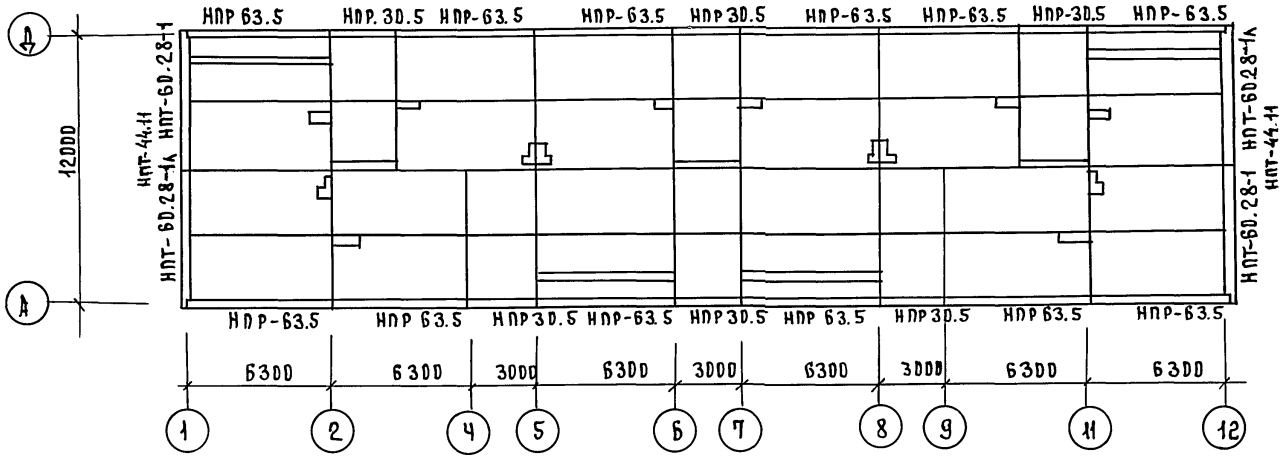

План кровли

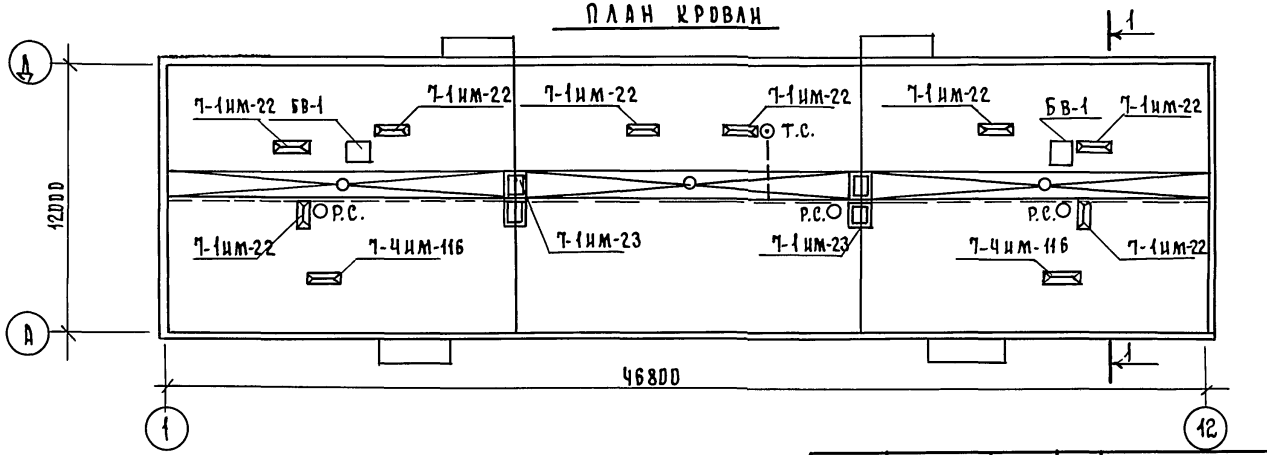

Условные обозначения:

——— Шина заземления (арматурная сталь ф10мм)

⊙ Т.С. — телестойка

○ Р.С. — радиостойка

⊗ — канализационный стояк

○ — воронка внутреннего водостока

Примечание:

Разрез 1-1 см. лист 22.

Часть 1

Т.п. 111-135-60/12

Инв.№ подл. | Подпись и дата | Взам. инв.№

Зав.отд.	В.Богородский	
Н.контр.	Н.Марченков	
Гл.арх.пр.	А.Макареня	
Гл.конс.пр.	Н.Марченков	
Рук.бр.ар.	В.Евдокимов	
Рук.бр.конс.	Р.Полищук	
Чертеж.	М.Белова	

Привязан:

Инв.№

111-135-60/12 АС ч.1

Трехэтажный трехсекционный жилой дом на 24 квартиры

Стадия	Лист	Листов
Р	21	

План раскладки парапетных панелей при стропильной кровле. План кровли.

ЦНИИЭП по железобетону им. А.А.Якушева г. Москва

18272-03 22

Маркировка объемных санкабин.

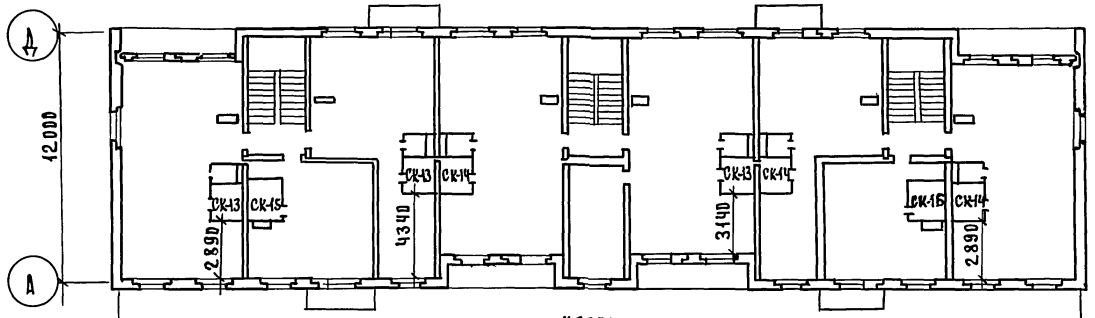

Разрез 1-1

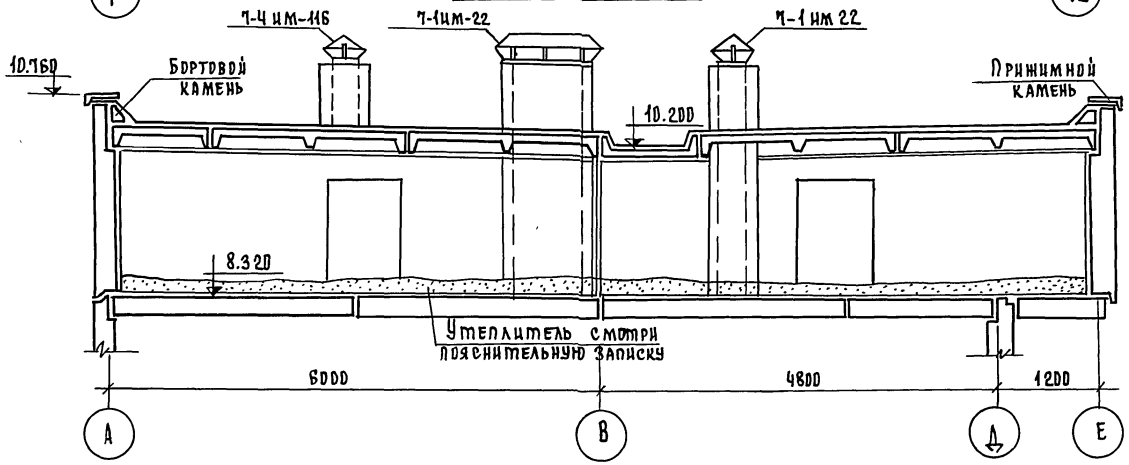

Т. п. 111-135-60/12 Часть 1.

Инв.№ подл.	Подпись и дата	Взам. инв.№

Зав. отд.	В. Богородский		
Н. контр.	Н. Марченков		
Гл. архл.	Л. Макареня		
Гл. конс. пр.	Н. Марченков		
Рук. бр. АР	В. Евдокимов		
Рук. бр. КМ	Р. Полищук		
Чертеж	М. Белова		

Привязан:

Инв.№

111-135-60/12 АС ч.1

Трехэтажный трехсекцион. жилой дом на 24 квартиры

Стадия	Лист	Листов
Р	22	

Маркировка объемных санкабин. Разрез 1-1.

КБ

ПО Железобетону им. А.А. Якушева г. Москва

18272-03 23

№№ п/п	Марка	Габарит мм. l	B	h	Масса т	Кол-во шт.	Альбом рабочих чертежей: Серия	Выпуск раздел	№ лист
	Наружные стены /300 мм/								
1	НР-63.28.3-113	6290	300	2850	4.44	6	135	ч.10 р.10.1.1-103	22
2	НР. 63.28.3-114	6290	300	2850	4.44	6	-"-	-"-	22
3	НР-63.28.3-109	6290	300	2850	3.96	4	-"-	ч.10 р.10.1.1-101	7
4	НР-63.28.3-110	6290	300	2850	3.96	4	-"-	-"-	7
5	НР-61.28.3-21	6095	300	2850	3.83	3	-"-	ч.10 р.10.1.1-103	28
6	НР-61-28.3-21Л	6095	300	2850	3.83	3	-"-	-"-	28
7	НР-30. 28.3-7	2990	300	2850	2.02	9	-"-	-"-	34
8	НР-30. 28.3-5	2990	300	2850	1.70	3	-"-	-"-	31
9	НР-30. 28.3-1	2990	300	2850	2.35	6	-"-	ч.10 р.10.1.1-101	27
10	НУ-12.28.2.5-1	11.80	250	2850	0.94	9	-"-	-"-	43
11	НУ-12. 28.2.5-1Л	11.80	250	2850	0.94	9	-"-	-"-	43
12	НТ-30.28.3.5	2990	350	2850	3.07	12	-"-	ч.10 р.10.1.1-103	31
13	НПР-30.5.3	2990	300	450	0.36	6	-"-	-"-	58
14	НТУ-30.28.3.5-25	3195	350	2850	3.14	3	-"-	ч.10 р.10.1.1-100	52
15	НТУ-30.28.3.5-25Л.	3195	350	2850	3.14	3	-"-	-"-	52
16	НТУ-30.28.3.5-26	3195	350	2850	3.20	3	-"-	-"-	55
17	НТУ-30.28.3.5-26Л	3195	350	2850	3.20	3	-"-	-"-	55
18	НР-30. 123	2990	300	1140	1.01	3	-"-	-"-	36
19	НПТ-60.28.3.5-1	6195	350	2850	2.48	2	-"-	ч.10 р.10.1.1-103	67
20	НПТ-60.28.3.5-1Л	6195	350	2850	2.48	2	-"-	-"-	67
21	НПР. 63.5.3	6290	300	450	0.74	12	-"-	-"-	58
22	НР.62.28.3-20	6195	300	2850	4.00	3	-"-	-"-	25
23	НР-62.28.3-20Л	3195	300	2850	4.00	3	-"-	-"-	25
24	НР.63.28.3-115	6290	300	2850	4.00	2	-"-	-"-	72
25	НР-63.28.3-116	6290	300	2850	4.00	2	-"-	-"-	72
26	НПТ-44.11	4400	350	1120	0.57	2	-"-	-"-	69
	Наружные стены /350 мм/.								
27	НР-63.28.3.5-113	6290	350	2850	5.33	6	135	ч.10 р.10.1.1-103	22
28	НР-63.28.3.5-114	6290	350	2850	5.33	6	-"-	-"-	22
29	НР-63.28.3.5-109	6290	350	2850	4.54	4	-"-	ч.10 р.10.1.1-101	7
30	НР-63.28.3.5-110	6290	350	2850	4.54	4	-"-	-"-	7
31	НР-61.28.3.5-21	6095	350	2850	4.39	3	-"-	ч.10 р.10.1.1-103	28
32	НР-61.28.3.5-21Л	6095	350	2850	4.39	3	-"-	-"-	28
33	НР-30.28.3.5-7	2990	350	2850	2.45	9	-"-	-"-	34
34	НР-30.28.3.5-5	2990	350	2850	2.13	3	-"-	-"-	31
35	ПР-30.28.3.5-1	2990	350	2850	2.71	6	-"-	ч.10 р.10.1.1-103	27
36	НУ-12.28.3-1	1180	300	2850	1.08	3	-"-	-"-	43
37	НУ-12.28.3-1Л	1180	300	2850	1.08	9	-"-	-"-	43
38	НТ-30.28.4	2990	400	2850	3.51	12	-"-	ч.10 р.10.1.1-103	31
39	НПР-30.5-3.5	2990	350	450	0.42	6	-"-	-"-	58
40	НТУ-30.28.4-25	3245	400	2850	3.64	3	-"-	ч.10 р.10.1.1-101	52
41	НТУ-30.28.4-25Л	3245	400	2850	3.64	3	-"-	-"-	52
42	НТУ-30.28.4-26	3245	400	2850	3.70	3	-"-	-"-	55
43	НТУ-30.28.4-26Л	3245	400	2850	3.70	3	-"-	-"-	55
44	НР-30.12.3.5	2990	350	1140	1.17	3	-"-	-"-	36
45	НПТ-60.28.4-1	6245	400	2850	2.65	2	-"-	ч.10 р.10.1.1-103	67
46	НПТ-60.28.4-1Л	6245	400	2850	2.65	2	-"-	-"-	67
47	НПР-63.5.3.5	6290	350	450	0.88	12	-"-	-"-	58
48	НР-62.28.3.5-20	6195	350	2850	4.49	3	-"-	-"-	25
49	НР-62.28.3.5-20Л.	6195	350	2850	4.49	3	-"-	-"-	25
50	НР-63.28.3.5-115	6290	350	2850	4.61	2	-"-	-"-	72
51	НР.63.28.3.5-116	6290	350	2850	4.61	2	-"-	-"-	72
52	НПТ-44.11	4400	400	1120	0.625	2	-"-	-"-	69
	Наружные стены /400 мм/								
53	НР-63.28.4-113	6290	400	2850	6.22	6	135	ч.10 р.10.1.1-103	22
54	НР-63.28.4-114	6290	400	2850	6.22	6	-"-	-"-	22
55	НР-63.28.4-109	6290	400	2850	5.12	4	-"-	ч.10 р.10.1.1-101	7
56	НР-63.28.4-110	6290	400	2850	5.12	4	-"-	-"-	7
57	НР.61.28.4-21	6095	400	2850	4.95	3	-"-	ч.10 р.10.1.1-103	28
58	НР.61.28.4-21Л	6095	400	2850	4.95	3	-"-	-"-	28
59	НР.30.28.4.7	2990	400	2850	2.87	9	-"-	-"-	34
60	НР-30.28.4.5	2990	400	2850	2.54	3	-"-	-"-	31
61	НР-30.28.4-1	2990	400	2850	3.06	6	-"-	ч.10 р.10.1.1-101	27
62	НУ-12.28.3.5-1	1180	350	2850	1.24	9	-"-	-"-	43
63	НУ-12.28 35-1Л	1180	350	2850	1.24	9	-"-	-"-	43
64	НТ-30.28.4.5	2990	450	2850	3.94	12	-"-	ч.10 р.10.1.1-103	31
65	НПР-30.5.4	2990	400	450	0.49	6	-"-	-"-	58
66	НТУ-30.28.4.5-25	3295	450	2850	4.16	3	-"-	ч.10 р.10-1.1-101	52
67	НТУ-30.28.4.5-25Л	3295	450	2850	4.16	3	-"-	-"-	52
68	НТУ-30.28.4.5-26	3295	450	2850	4.21	3	-"-	-"-	55
69	НТУ-30.28.4.5-26Л	3295	450	2850	4.21	3	-"-	-"-	55
70	НР-30.12.4	2990	400	1140	1.32	3	-"-	-"-	36
71	НПТ-60.28.4.5-1	6295	450	2850	2.72	2	-"-	ч.10 р.10.1.1-103	67
72	НПТ-60.28.4.5-1Л	6295	450	2850	2.72	2	-"-	-"-	67
73	НПР. 63.5.4	6295	400	450	1.02	12	-"-	-"-	58
74	НР-62.28.4-20	6195	400	2850	5.07	3	-"-	-"-	25
75	НР-62.28.4-20Л	6195	400	2850	5.07	3	-"-	-"-	25
76	НР-63.28.4-115	6290	400	2850	5.22	2	-"-	-"-	72
77	НР-63.28.4-116	6290	400	2850	5.22	2	-"-	-"-	72
78	НПТ-44.11	4400	450	1120	0.68	2	-"-	-"-	69

Т.П. 111-135-60/1.2 часть 1

Инв.№ подл. | Подпись и дата | Взам. инв.№

Привязан:

Инв.№

Зав.отдел.	В.Богородский	Подпись
Н.контр.	Н.Марченков	-"-
Гл.арх.пр.	Л.Макареня	-"-
Гл.кон.пр.	Н.Марченков	-"-
Рук.бр.кон.	Р.Полищук	-"-
Рук.бр.арх.	В.Евдокимов	-"-
Чертежи	М.Амосова	-"-

111-135-60/1.2 АС 4.1

Трехэтажный трехсекционный жилой дом на 24 квартиры

Стадия	Лист	Листов
Р	23	

Спецификация железобетонных элементов выше отм.0.000

КБ по железобетону им. А.А.Якушева г. Москва

пров: [подпись] 24. 2. 88 г. консер. [подпись]

18272-03 24

NN п/п	Марка	Габариты, мм ℓ	В	h	Масса т	Кол. шт	Альбом рабочих чертежей: серия	выпуск раздела	№ лист
	Внутренние стены								
79	В-59.26	5920	160	2550	6,00	6	135	ч.10 Р.10.2-1	7
* 80	В-59.26-3	5920	160	2550	6,00	6	"	"	7
* 81	В-58.28-2э1	5830	160	2780	5,575	6	"	"	12
* 82	В-58.28-3э1	5830	160	2780	5,575	6	"	"	13
* 83	В-58.26-э1	5830	160	2550	5,950	15	"	"	18
* 84	В-58.26-2э1	5830	160	2550	5,225	3	"	"	20
85	В-33.26	3280	160	2550	3,30	6	"	"	24
* 86	В-58.26-2э2	5830	160	2550	5,225	6	"	"	20
87	В-э-32.28	3160	200	2780	3,20	3	"	"	29
88	ВЭ1-32.28-1	3160	200	2780	2,45	3	"	"	30
89	ВЭ-32.28-2	3160	200	2780	2,45	3	"	"	31
**) 90	ВВ-9.28	880	300	2780	0,975	56	"	ч.10 Р.10.4-1-3	7
91	ВВ-9.14	880	300	1360	0,375	14	"	"	7
92	ЖК-3	1500	120	2000	0,395	4	"	ч.10 Р.10.1-1-103	69
	Плиты перекрытия шириной 3,0м								
93	ПК5-63,30-300	6280	220	2980	6,025	6	135	ч.10 Р.10.3-1-87	13
94	ПК4-63,30-301	6280	220	2980	6,050	14	"	"	13
95	ПК4-63,30-302	6280	220	2980	6,050	2	"	"	13
96	ПК4-63,30-303	6280	220	2980	6,050	2	"	"	13
97	ПК5-63,30-313	6280	220	2980	5,950	2	"	"	21
98	ПК5-63,30-314	6280	220	2980	5,950	2	"	"	21
99	ПК4-63,30-317	6280	220	2980	5,900	3	"	"	24
100	ПК4-63,30-318	6280	220	2980	5,900	3	"	"	24
101	ПК5-63,30-336	6280	220	2980	5,950	2	"	ч.10 Р.10.3-1-103	10
102	ПК5-63,30-337	6280	220	2980	5,950	2	"	"	10
103	ПК5-63,30-338	6280	220	2980	5,775	6	"	"	10
104	ПК5-63,30-339	6280	220	2980	5,775	6	"	"	10
105	ПК5-63,30-347	6280	220	2980	6,000	6	"	"	19
106	ПК4-63,18-300	6280	220	1780	3,725	12	"	ч.10 Р.10.3-1-87	36
107	ПК5-63,11-302	6280	220	1090	2,420	6	"	Р.10.3-1-103	16
108	ПК5-63,11-303	6280	220	1090	2,450	3	"	"	16
109	ПК5-63,11-304	6280	220	1090	2,450	3	"	"	16
110	ПК4-30,30-300	2980	220	2980	2,975	9	"	ч.10 Р.10.31-87	42
111	ПК6-30,30-300	2980	220	2980	3,000	9	"	"	42
112	ПК4-30,29-400	2980	220	2870	2,680	4	"	ч.10 Р.10.3-1-103	19
113	ПК4-30,29-401	2980	220	2870	2,450	2	"	"	19
*) 114	ПК5-63,30-1Ги	6280	220	2980	5,950	1	"	ч.10 Р.10.3-1-87	21
*) 115	ПК5-63,30-1Ни	6280	220	2980	5,950	1	"	"	21
*) 116	ПК5-63,30-336и	6280	220	2980	5,950	1	"	ч.10 Р.10.3-1-103	10
*) 117	ПК5-63,30-337и	6280	220	2980	5,950	1	"	"	10
	Перегородки гипсобетонные керамзитобетонные								
118	ПП10	970	80	2530	0,234 / 0,256	18	135	ч.10 Р.10.5-4	33
119	ПП15	1530	80	2530	0,182 / 0,216	6	"	"	3
120	ПП17э1	1670	80	2530	0,403 / 0,446	9	"	"	3
121	ПП18-1	1760	80	2530	0,260 / 0,297	9	"	"	3
122	ПП21	2060	80	2530	0,325 / 0,378	3	"	"	4
123	ПП27-2	2690	80	2530	0,468 / 0,526	3	"	"	4
124	ПП28	2830	80	2530	0,507 / 0,567	15	"	"	4
125	ПП32	3210	80	2530	0,805 / 0,890	6	"	ч.10 Р.10.5-1	18
126	ПП34э1	3400	80	2530	0,857 / 0,951	6	"	ч.10 Р.10.5-4	65
127	ПП34-2	3400	80	2530	0,550 / 0,635	3	"	"	5
128	ПП36-1	3620	80	2530	0,702 / 0,733	6	"	"	5
129	ПП36-2	3620	80	2530	0,610 / 0,689	3	135	ч.10 Р.10.5-4	5
130	ПП38	3840	80	2530	0,976 / 1,052	6	"	"	6
131	ПП42э1	4210	80	2530	1,168 / 1,148	6	"	"	6
132	ПП42-1	4210	80	2530	0,857 / 0,945	6	135	ч.10 Р.10.5-4	6
133	ПП47	4710	80	2530	0,896 / 0,985	6	"	"	6
134	ПП49-1	4900	80	2530	1,235 / 1,336	3	"	"	7
135	ПП49-2	4900	80	2530	1,040 / 1,135	3	"	"	7
136	ПП54-1	5440	80	2530	1,080 / 1,188	6	"	"	7
137	ПСЖ-1	2670	50	2450	0,5	18	"	ч.10 Р.10.4-1-1	24
138	ПСЖ-2	1280	50	2450	0,4	18	"	"	24
139	ПСЖ-3	1540	50	2450	0,475	18	"	"	25
140	ПСЖ3-1	1540	50	2450	0,475	18	"	"	25
141	ПСЖ-4	1700	50	2450	0,525	6	"	"	26
442	ПСЖ-4.1	1700	50	2450	0,525	6	"	"	26
143	ПСЖ-5.1	2080	50	2450	0,475	6	"	"	27
	Санподдоны								
144	ПС-27.16	2730	1600	80	0,525	9	135	ч.10 Р.10.41-1	22
145	ПС-27.16-1	2730	1600	80	0,525	9	"	"	22
146	ПС-20.18	2080	1820	80	0,5	3	"	"	23
147	ПС-20.18-1	2080	1820	80	0,5	3	"	"	23

* см. примечание лист 25п

*) панели с индексом „И" см. лист 38

**) п. 90 см. совместно с л. 39 данного проекта

Т.П. 111-135-60/1.2 часть 1

Инв.№ подл. | Подпись и дата | Взам. инв.№

Привязан:

Инв.№

Зав. отд.	В. Богородский	
Н. контр.	И. Марченков	
Гл. арх. пр.	Л. Макареня	
Гл. кон. пр.	Н. Марченков	
Рук. бр. АР	В. Евдокимов	
Рук. бр. КР	Р. Полищук	
Инженер	В. Кузьмина	

111-135-60/1.2 АС ч.1

Трехэтажный трехсекционный жилой дом на 24 квартиры

Стадия	Лист	Листов
Р	24	

Спецификация сборных железобетонных элементов выше отм. 0.000 /окончание/

ЦНИИЭП по железобетону им. А.А. Якушева г. Москва

18272-03 25

NN п/п	Марка	Габариты, мм ℓ	в	h	Масса т	Кол-во шт	Альбом рабочих чертежей: Серия	Выпуск раздел	N листа
	Балконы /толщ. стены 300 мм/								
148	БП-38.13	3800	120	1390	1.1	4/6	135	ч.10 р.10.4-1-3	3
149	БП-38.13л	3800	120	1390	1.1	4/6	—"—	—"—	5
150	АВ-4	3800	120	2000	2.4	3	—"—	—"—	6
	Балконы /толщ. стены 350 мм/								
151	БП-38.13	3800	120	1440	1.1	4/6	135	ч.10 р.10.4-1-3	3
152	БП-38.13л	3800	120	1440	1.1	4/6	—"—	—"—	5
153	АВ-4	3600	120	2000	2.4	3	—"—	—"—	6
	Балконы /толщ. стены 400 мм/								
154	БП-38.13	3800	120	1440	1.1	4/6	135	ч.10 р.10.4-1-3	3
155	БП-38.13л	3800	120	1440	1.1	4/6	—"—	—"—	5
156	АВ-4	3800	120	2000	2.4	3	—"—	—"—	6
	Лестницы								
157	ЛМ-28.12	2741	1200	254	1.65	12	1.151-1	В.1	1
158	ЛП-28.16	2800	1600	180	2.15	3	135	ч.10 р.10.4-1-1	11,13
159	ЛП-28.16-1	2800	1600	180	2.50	3	—"—	—"—	11,13
160	ЛП-28.19	2800	1600	180	2.50	6	—"—	—"—	11,14
	Плиты утепляющие								
*161	ПУ-1	880	80	1360	0.14	84	135	ч.10 р.10.12-1-35	28
162	ПУ-2	500	80	1360	0.076	84	—"—	—"—	—"—
	Ограждения лоджий, элементы входа /вариант/								
163	АЛ 1	5850	50	1150	0.84	6	135	ч.10 р.10.4-1-3	8
164	АЛ 2	5600	50	1150	0.83	6	—"—	—"—	8
165	АВ 7	2850	120	960	0.82	3	—"—	—"—	8
166	АВ 8	960	350	340	0.44	3	—"—	—"—	8
	Сантехкабины /вариант/								
167	СК-13	2730	1600	2310	3.25	9	1.188-5	В.2,3,4	18-20
168	СК-14	2730	1600	2310	3.25	9	—"—	—"—	13-15
169	СК-15	2080	1820	2310	2.64	3	—"—	—"—	28-30
170	СК-16	2080	1820	2310	2.64	3	—"—	—"—	23-25

NN п/п	Марка	Габариты, мм ℓ	в	h	Масса т	Кол-во шт	Альбом рабочих чертежей: Серия	Выпуск раздел	N листа
	Плиты перекрытия шириной 3.0м /вариант 1/								
171	ПК4-63.30-01	6280	220	2980	7.50	14	135	ч.10 р.10.3-1-88	13
172	ПК4-63.30-02	6280	220	2980	7.50	2	—"—	—"—	13
173	ПК4-63.30-03	6280	220	2980	7.50	2	—"—	—"—	13
174	ПК5-63.30-013	6280	220	2980	7.35	2	—"—	—"—	21
175	ПК5-63.30-014	6280	220	2980	7.35	2	—"—	—"—	21
176	ПК4-63.30-017	6280	220	2980	7.30	3	—"—	—"—	24
177	ПК4-63.30-018	6280	220	2980	7.30	3	—"—	—"—	24
178	ПК5-63.30-082	6280	220	2980	7.43	2	—"—	ч.10 р.10.3-1-105	10
179	ПК5-63.30-083	6280	220	2980	7.43	2	—"—	—"—	10
180	ПК5-63.30-069	6280	220	2980	7.15	6	—"—	—"—	10
181	ПК5-63.30-0	6280	220	2980	7.52	6	—"—	ч.10 р.10.3-1-88	13
182	ПК4-30.30-06	2980	220	2980	3.62	9	—"—	—"—	52
183	ПК6-30.30-0	2980	220	2980	3.65	9	—"—	—"—	52
184	ПК5-63.30-070	6280	220	2980	7.15	6	—"—	ч.10 р.10.3-1-105	10
185	ПК5-63.30-084	6280	220	2980	8.25	6	—"—	—"—	13
186	ПК4-63.18-01	6280	220	2980	4.70	12	—"—	ч.10 р.10.3-1-88	47
187	ПК5-63.11-03	6280	220	2980	2.86	6	—"—	ч.10 р.10.3-1-105	16
188	ПК5-63.11-04	6280	220	2980	2.90	3	—"—	—"—	16
189	ПК5-63.11-08	6280	220	2980	2.90	3	—"—	—"—	16
190	ПК4-30.29-0	2980	220	2870	3.45	4	—"—	—"—	13
191	ПК4-30.29-03	2980	220	2870	3.15	2	—"—	—"—	13
*)192	ПК5-63.30-083и	6280	220	2980	7.35	1	—"—	ч.10 р.10.3-1-88	21
*)193	ПК5-63.30-014и	6280	220	2980	7.35	1	135	ч.10 р.10.3-1-88	21
*)194	ПК5-63.30-082и	6280	220	2980	7.43	1	—"—	ч.10 р.10.3-1-105	10
*)195	ПК5-63.30-083и	6280	220	2980	7.43	1	—"—	—"—	10

*) ПАНЕЛИ С ИНДЕКСОМ „И" СМ. СОВМЕСТНО С Л. 38 ДАННОГО ПРОЕКТА.

* п.161 см. совместно с л. 39 данного проекта.

Примечания:

1. Масса изделий наружных стеновых панелей указана в спецификации при γ= 900 кг/м³.
2. Электроканалы во внутренних стеновых панелях: В-58.28-2э1; В-58.28-3э1; В-58.26э1; В-58.26-2э1; В-58.26-2э2 принимать по л. АС-36 настоящего альбома.
3. Масса изделий перегородок ПП дана в спецификации для гипсобетона при γ=1300 кг/м³.
4. Количество плит балконов дано в числителе для варианта стропильной кровли, в знаменателе - для варианта железобетонной кровли с полупроходным чердаком.
5. Панель В-59.26-3 отличается от панели В-59.26 только отсутствием 2х отверстий 200×200. Конструкцию панели принимать по части 10 раздел 10.2-1-1 лист 7.
6. Отверстие для вентиляции в потолке санкабин СК-13 и СК-14 сдвинуть на 250 мм в сторону двери.

Зав.отд.	Богородский	
Н.контр.	Марченков	
Гл.арх.пр.	Макареня	
Гл.кон.пр.	Марченков	
Рук.бр.арх	Евдокимов	
Рук.бр.кон	Полищук	
Инженер	Кузьмина	

Привязан

Инв. №

111-135-60/12 АС Ч.1

Трехэтажный трехсекционный жилой дом на 24 квартиры

Стадия	Лист	Листов
Р	25	

Спецификация сборных железобетонных элементов выше отм. 0.000 (продолжение)

КБ по железобетону им. А.А.Якушева

т.п. 111-135-60/12 Часть 1

Взам. инв. № | Подпись и дата | Инв. № подл.

Спецификация металлических изделий выше отм. 0.000

Наименование изделия	Марка изделия	Масса кг	Кол. шт.	Общая масса кг	Альбом рабочих чертежей: раздел	Альбом рабочих чертежей: № листа
Монтажные элементы соединений наружных стен	35.ИМ-31	0.46	164	75.44	10.7-35	10
	35.ИМ-32	0.40	4	1.60	—"—	—"—
	35.ИМ-33	0.35	320	112.00	—"—	—"—
	35.ИМ-34	0.32	96	30.72	—"—	—"—
	35.ИМ-35	0.28	12	3.36	—"—	—"—
	35.ИМ-36	0.24	36	8.64	—"—	—"—
	35.ИМ-46	0.20	36	7.20	—"—	—"—
	35.ИМ-56	0.56	20	11.20	—"—	—"—
Монтажные элементы соединений внутренних стен	35.ИМ-48	0.17	6	1.02	10.7-35	10
	35.ИМ-49	0.15	30	4.50	—"—	—"—
	35.ИМ-50	0.13	42	5.46	—"—	—"—
	35.ИМ-55	0.94	30	28.20	—"—	—"—
	35.ИМ-59	0.38	30	11.40	—"—	—"—
Монтажные элементы соединений перекрытий	35.ИМ-34	0.32	30	9.60	10.7-35	10
	35.ИМ-44	0.58	90	52.20	—"—	—"—
	35.ИМ-46	0.20	182	36.40	—"—	—"—
	35.ИМ-47	0.16	26	4.16	—"—	—"—
Балконов	35.ИМ-57	1.26	32	40.32	10.7-35	10

NN п/п	Марка	Габариты, мм: с	в	h	Масса т	Кол-во шт	Альбом рабочих чертежей: серия	Выпуск раздел	N листа
	Плиты перекрытия шир. 1.5 м /вариант 2/								
196	ПК-63.15	6280	220	1490	2.975	48	135	Ч.10 Р.10.3-1-4	5
197	ПК-63.15-1	6280	220	1490	2.975	16	—"—	—"—	6
198	ПК-63.15-2	6280	220	1490	3.275	14	—"—	—"—	7
199	ПК-63.15-3	6280	220	1490	3.275	14	—"—	—"—	7
200	ПК-63.15-4	6280	220	1490	2.80	3	—"—	—"—	8
201	ПК-63.15-5	6280	220	1490	2.80	3	—"—	—"—	8
202	ПК-63.15-6	6280	220	1490	3.40	9	—"—	—"—	9
203	ПК-63.15-7	6280	220	1490	3.40	9	—"—	—"—	9
204	ПК-63.15-8	6280	220	1490	2.875	6	—"—	—"—	10
205	ПК-63.9	6280	220	890	2.15	24	—"—	—"—	12
206	ПК-30.15	2980	220	1490	1.30	40	—"—	—"—	13
207	ПК-30.15-1	2980	220	1490	0.95	2	—"—	—"—	13
208	ПК-30.14	2980	220	1360	1.25	6	—"—	—"—	14
209	ПК-63.15-9	6280	220	1490	2.80	9	—"—	—"—	11
210	ПК-63.15-10	6280	220	1490	2.80	9	—"—	—"—	11
211	ПК5-63.11-304	6280	220	1090	2.45	3	—"—	Ч.10 Р.10.3-1-103	16
212	ПК5-63.11-303	6280	220	1090	2.45	3	—"—	—"—	16
213	ПК5-63.11-302	6280	220	1090	2.42	6	—"—	—"—	16

Примечание см. лист 25.

NN п/п	Марка	Габариты, мм: с	в	h	Масса т	Кол-во шт	Альбом рабочих чертежей: серия	Выпуск раздел	N листа
	*Сборная железобетонная крыша /вариант/								
214	ПР-63.24	6280	2380	300	3.22	24	135	Ч.10 Р.10.11-1	3
215	ПР-30.24	2980	2380	300	1.53	12	—"—	—"—	3
216	АТ-63.12	6280	1180	300	2.35	6	—"—	—"—	4
217	АТ-30.12	2980	1180	300	1.03	3	—"—	—"—	5
218	АТ-30.12-1	2980	1180	300	1.07	3	—"—	—"—	5
219	ВЧ-59.17	5880	160	1760	3.48	16	—"—	—"—	6
220	ВЧ-28.16	2820	160	1640	1.05	3	—"—	—"—	8
221	ВЧ-31.16	3100	160	1640	1.08	2	—"—	—"—	9
222	АП-33.6	3290 (300 350 400)	630 670 720	160	0.38	12	—"—	—"—	10
223	АП-30.6	2990 (300 350 400)	620 670 720	160	0.34	22	—"—	—"—	10
224	АПУ-30.6	3295 3315 3395 (300 350 400)	620 670 720	160	0.28	4	—"—	—"—	11
225	БК-33.3	3290	250	250	0.5	12	—"—	—"—	11
226	БК-30.3	2990	250	250	0.4	26	—"—	—"—	11
227	БВ-1	1400	1400	1330	1.77	2	—"—	—"—	12
228	НПР-63.24-25	6290	300 350 400	2395	4.24	8	—"—	Ч.10 Р.101-1-104	58
229	НПР-63.24-26	6290	300 350 400	2395	4.22	2	—"—	—"—	60
230	НПР-63.24-27	6290	300 350 400	2395	4.22	2	—"—	—"—	60
231	НПР-30.24-2	2990	300 350 400	2395	2.01	6	—"—	—"—	66
232	НПТ-60.24-13	6195 6215 6295	350 400 450	2395	4.91	2	—"—	—"—	72
233	НПТ-60.24-13А	6195 6215 6295	350 400 450	2395	4.91	2	—"—	—"—	72

* Для варианта со сборной железобетонной крышей наружные стеновые панели марок НР-63.28-115 (2шт), НР-63.28-116 (2шт) заменить соответственно марками НР-63.28-109 (2шт) и НР-63.28-110 (2шт.)

Зав. отд.	Богородский	
Н. контр.	Марченков	
Гл. арх. пр.	Макареня	
Гл. кон. пр.	Марченков	
Рук. бр. арх.	Евдокимов	
Рук. бр. кон	Полищук	
Инженер	Кузьмина	

Привязан

Инв. №

111-135-60/12 АС Ч.1

Трехэтажный трехсекционный жилой дом на 24 квартиры

Стадия	Лист	Листов
Р	26	

Спецификация металлических изделий выше отм. 0.000. Спецификация сборных железобетонных элементов выше отм. 0.000 (окончание)

КБ по железобетону им. А.А. Якушева

Т.п. 111-135-60/12 часть 1

Инв. № подл. | Подпись и дата | Взам. инв. №

18272-03 27

Наименование изделия	Марка изделия	Масса кг	Кол шт	Общая масса кг	Альбом рабочих чертежей: раздел	Альбом рабочих чертежей: № листа
Крепление гипсобетонных перегородок	35ИМ-52	0.08	54	4,32	10.7-35	10
	35ИМ-63	0.08	12	0,96	"	"
	35ИМ-66	0,39	102	39.78	"	"
	35ИМ-67	0,15	69	11,04	"	"
	35ИМ-74	0,48	48	23.04	"	"
Крепление сантехнических перегородок	35ИМ-61	0,23	72	16.56	10.7-35	10
	35ИМ-63	0.08	66	5.28	"	"
	35ИМ-66	0,39	48	19.52	"	"
	35ИМ-67	0,16	66	10,56	"	"
Крепление лестничных площадок	35ИМ-70	2,84	24	68.16	10.7-35	10
	35ИМ-72	5,47	48	262.56	"	"
Ограждения балконов и соединительные элем-ты	7-4ИМ-118	48,34	6	289,9	10.7-4	6
	7-4ИМ-118I	48.34	6	289.9	10.7-4	"
	7-4ИМ-119	12,9	12	154,8	"	"
	7-4ИМ-120	21,22	12	254,64	"	"
	7-1ИМ-84	0,11	24	2,64	10.7-1	24
	7-1ИМ-107	0,26	24	6,24	10.7-1	25
Ограждение лоджий и соединительн. элементы	7-4ИМ-122-1	115,32	6	697.88	10.7-4	8
	7-4ИМ-123-1	12,01	6	720,6	"	"
	7-1ИМ-107	0,26	24	6,24	10.7-1	25
	7-4ИМ-124	24,44	12	293,3	10.7-4	9
	7-4ИМ-125	24,44	12	293,3	"	"
Ограждения лестниц	35ИМ-9	0,09	30	2,70	10.7-35	5
	35 И.М-1	22,45	12	269,40	"	3
	35ИМ-7	12,49	3	37,47	"	5
	35ИМ-8	3,27	12	39,24	"	5

Наименован. изделия	Марка изделия	Масса кг	Кол шт	Общая масса кг	Альбом рабочих чертежей: раздел	Альбом рабочих чертежей: № листа
Металлические зонты	7-4ИМ-116	13,36	2	36,72	10.7-4	5
	7-1ИМ-23	23,4	2	46,8	10.7-1	10
	7-1ИМ-22	15,84	8	126,72	"	"
Лестница на чердак	35ИМ-12	28,30	2	56,60	10.7-35	6
Опорная труба радиостойки	35ИМ-21	25,41	3	76,23	10.7-35	9
Трубостойка для крепления мачты телеантенны	35ИМ-20	28,63	1	28,63	"	8
Кронштейн для крепления телеантенны	35ИМ-22	3,54	2	7.08	10.7-35	9
	35ИМ-24	0,91	2	1,82	"	"
Ограждение кровли	7-4ИМ-131	3,46	72	249,12	10.7-4	4
Стойка входа	7-1ИМ-4	28,7	6	172,2	10.7-1	4
Крепление козырька над входом	7-1ИМ-99	2,29	12	27.48	"	25
Крепление утепляющих плит	35ИМ-61	0,23	112	25,76	10.7-35	10

Наименование изделия	Марка изделия	Масса кг	Кол шт	Общая масса кг	Альбом рабочих чертежей: раздел	Альбом рабочих чертежей: № листа
Вариант ограждения балконов и соединительн. элементов	7-4ИМ-133	9.92	36	357.12	10.7-4	9
	7-4ИМ-134	9.22	24	221.28	"	1
	7-4ИМ-135	13.58	12	162,96	"	"
	7-4ИМ-136	6,29	6	37.75	"	"
	7-4ИМ-137	48,11	6	288,60	"	7
	7-4ИМ-137-1	48,11	6	288,65	"	"
	7-4ИМ-138	12.89	12	154,68	"	"
	7-4ИМ-139	21,03	12	252,36	"	"
Вариант ограждения лоджий	7-4ИМ-122	116,50	6	698,00	"	8
	7-4ИМ-123	120,10	6	720.6	"	"
Вариант крыши	7-1ИМ-20	58,9	2	117.8	10.7-1	9

Т. п. 111-135-60/1.2 часть 1

Инв.№ подл. | Подпись и дата | Взам. инв.№

ПРИВЯЗАН:

Инв.№

Зав. отд.	В. Богородский	
Н. контр.	Н. Марченков	
Гл. арх. пр.	А. Макареня	
Гл. кон. пр.	Н. Марченков	
Рук. бр. арх.	В. Евдокимов	
Рук. бр. конс.	Р. Полищук	
Инженер	В. Кузьмина	

111-135-60/1.2 АС

Трехэтажный трехсекционный жилой дом на 24 квартиры

Стадия	Лист	Листов
Р	27	

Спецификация металлических изделий выше отм. 0.000 / окончание /

КБ ПО Железобетону им. А.А. Якушева г. Москва

18272-03 28

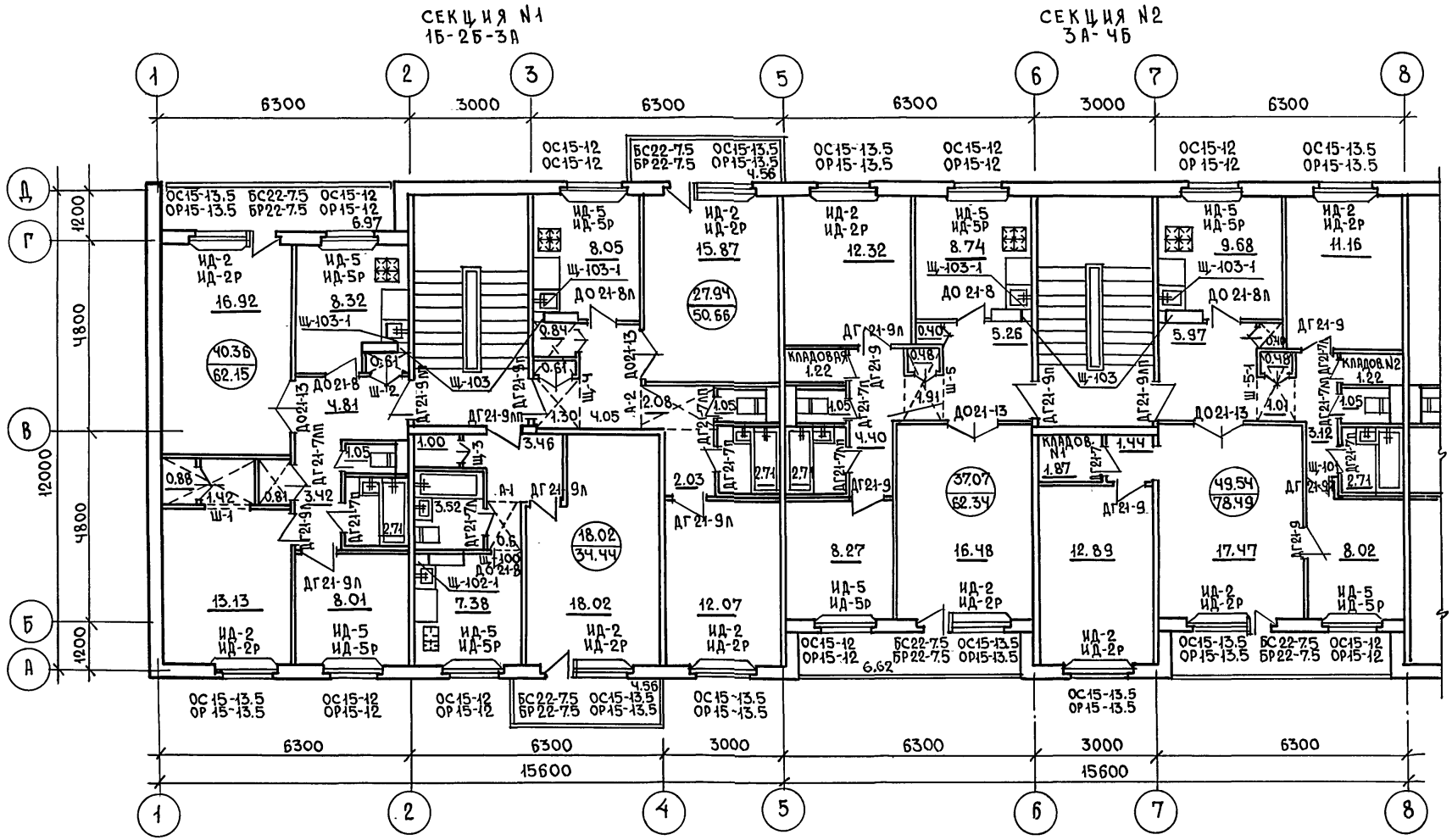

ЧАСТЬ 1

Т.П. 111-135-60/12

ПРИМЕЧАНИЕ:

1. Во 2ом ЭТАЖЕ ДОМА ЩИТЫ У ВЕНТБЛОКОВ НЕ ИМЕЮТ ДВЕРЕЦ РЕВИЗИИ, УСТАНАВЛИВАЮТСЯ ЩИТЫ Щ-103 И Щ-102.

ЗАВ.ОТД.	В.БОГОРОДСКИЙ	
Н.КОНТР.	Л.МАКАРЕНЯ	
ГЛ.АРХ.ПР.	Л.МАКАРЕНЯ	
ГЛ.КОН.ПР.	Н.МАРЧЕНКОВ	
РУК.БР.АРХ.	В.ЕВДОКИМОВ	
РУК.БР.КОН.	Р.ПОЛИЩУК	
ЧЕРТЕЖ.	М.БЕЛОВА	

ПРИВЯЗАН:

ИНВ.№

111-135-60/12 АС 4.1

Трехэтажный трехсекционный жилой дом на 24 квартиры

СТАДИЯ	ЛИСТ	ЛИСТОВ
Р	28	

ПЛАН ТИПОВОГО ЭТАЖА В ОСЯХ 1-8. ОТДЕЛОЧНЫЕ РАБОТЫ.

КБ ПО ЖЕЛЕЗОБЕТОНУ им. А.А.ЯКУШЕВА г. МОСКВА

18272-03 29

ИНВ.№ ПОДЛ. | ПОДПИСЬ И ДАТА | ВЗАМ.ИНВ.№

СЕКЦИЯ №3
1Б-2Б-3А

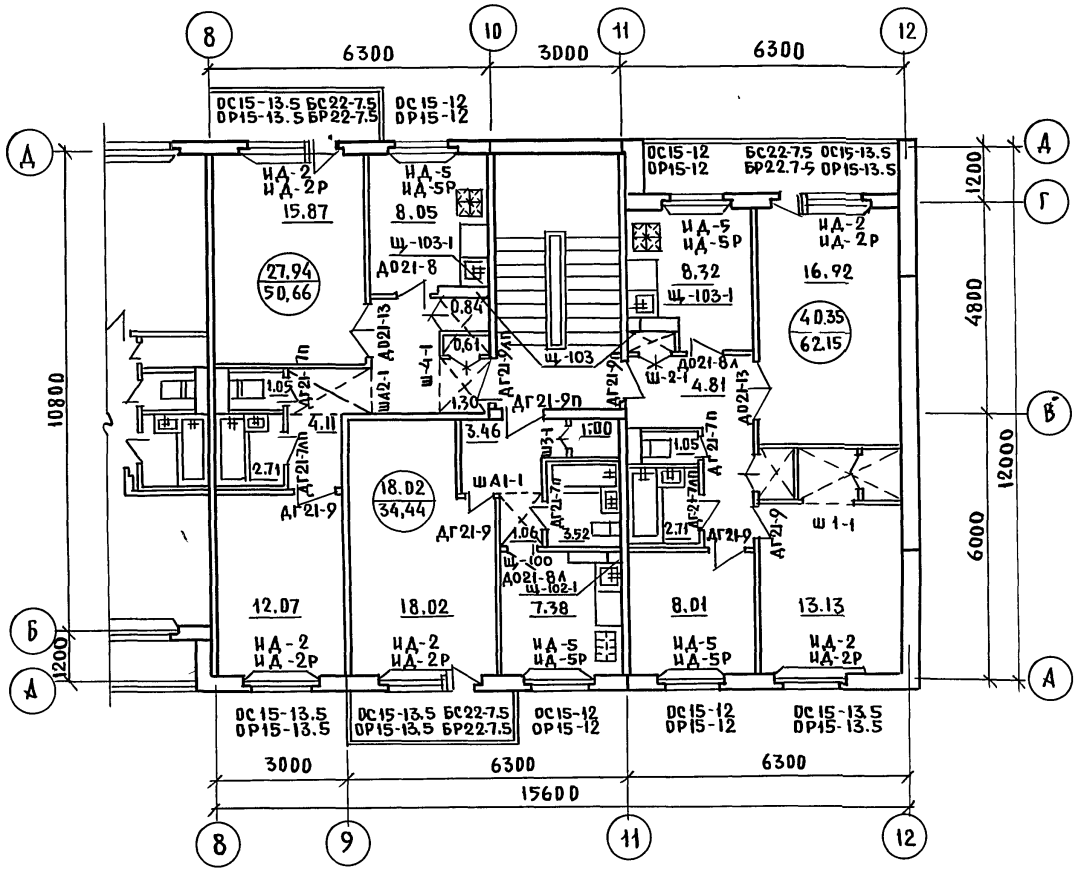

СЕЧЕНИЯ ПО ОКОННЫМ ПРОЕМАМ ЛЕСТНИЧНЫХ КЛЕТОК

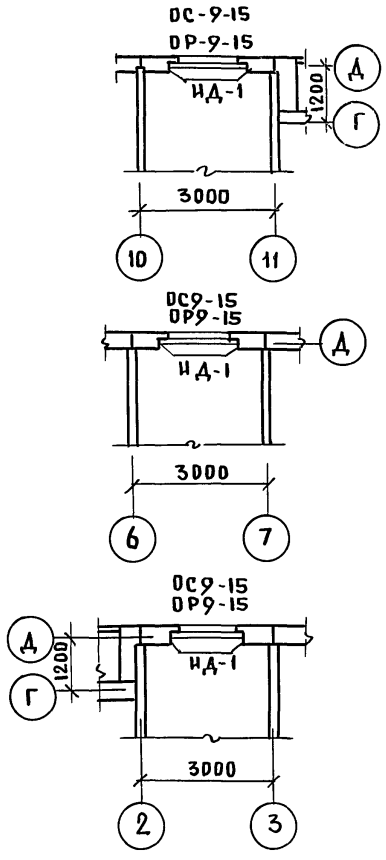

Примечание

Во 2-ом этаже дома щиты у вентблоков не имеют дверей ревизий, устанавливаются щиты Щ-103 и Щ-102.

ЗАВ. ОТД.	В.Богородский		
Н.КОНТР.	Л.Макареня		
ГЛ.АРХ.ПР	Л.Макареня		
ГЛ.КОН.ПР	Н.Марченков		
РУК.БРАРХ	В.Вдокимов		
РУК.БРКОН	Р.Полищук		
ЧЕРТЕЖН.	М.Белова		

ПРИВЯЗАН:

ИНВ№

111-135-60/1.2 АС 4.1

Трехэтажный трехсекционный жилой дом на 24 квартиры

Стадия	Лист	Листов
Р	29	

План типового этажа в осях 8-12. Отделочные работы

ЦНИИЭП по железобетону им. А.А.Якушева г. Москва

18272-03 30

Т.П. 111-135-60/1.2 ЧАСТЬ 1

ИНВ№ ПОДЛ. | ПОДПИСЬ И ДАТА | ВЗАМ. ИНВ№

СПЕЦИФИКАЦИЯ СТОЛЯРНЫХ ИЗДЕЛИЙ НА ЭТАЖ

МАРКА	НАИМЕНОВАНИЕ	ЕДИН ИЗМ	КОЛИЧЕСТВО СЕКЦИЯ №1	СЕКЦИЯ №2	СЕКЦИЯ №3	ПЕРВЫЙ ЭТАЖ	ТИПОВОЙ ЭТАЖ
ДН20-77-10В	БЛОК ДВЕРНОЙ НАРУЖНЫЙ	шт.	2	2	2	6	—
ДГ21-9Лп / ДГ21-9п	БЛОК ДВЕРНОЙ ВНУТРЕННИЙ	"	2 / 1	1 / 1	1 / 2	4 / 4	4 / 4
ДГ21-9Л / ДГ21-9	"	"	4 / —	2 / 5	— / 4	6 / 9	6 / 9
ДО21-13	"	"	3	2	3	8	8
ДО21-8Л / ДО21-8	"	"	1 / 2	1 / 1	2 / 1	4 / 4	4 / 4
ДГ21-7Л / ДГ21-7	"	"	— / —	1 / 2	— / —	1 / 2	1 / 2
ДГ21-7Лп / ДГ21-7п	"	"	3 / 2	2 / 2	2 / 3	7 / 7	7 / 7
Щ1-100	ЩИТ ДВЕРНОЙ	"	1	—	1	2	2
Щ1-101	"	"	—	1	—	1	1
при t<-30°С							
ОРС15-13.5 / ОР-15-13.5	ОКОННЫЙ БЛОК	"	5 / 5	5 / 5	5 / 5	15 / 15	15 / 15
ОС15-12 / ОР15-12	"	"	4 / 4	4 / 4	4 / 4	12 / 12	12 / 12
ОС9-15 / ОР9-15	"	"	1 / 1	1 / 1	1 / 1	— / —	3 / 3
БС22-7.5 / БР22-7.5	БЛОК ДВЕРНОЙ БАЛКОННЫЙ	"	3 / 3	2 / 2	3 / 3	8 / 8	8 / 8
ИД1-1 / ИД1-1Р	ПОДОКОННАЯ ДОСКА	"	5 / 5	4 / 4	5 / 5	14 / 14	14 / 14
ИД1-2 / ИД1-2Р	"	"	3 / 3	2 / 2	3 / 3	8 / 8	8 / 8
ИД1-3 / ИД1-3Р	"	"	1 / 1	2 / 2	1 / 1	4 / 4	4 / 4
ИД1-1-1 / ИД1-1-1Р	"	"	1 / 1	— / —	1 / 1	2 / 2	2 / 2
Ш-1 / Ш-1-1	ШКАФНОЙ БЛОК ВСТРОЕНН.	"	1 / —	— / —	— / 1	1 / 1	1 / 1
Ш-2 / Ш-2-1	"	"	1 / —	— / —	— / 1	1 / 1	1 / 1
Ш-3 / Ш-3-1	"	"	1 / —	— / —	— / 1	1 / 1	1 / 1
Ш-4 / Ш-4-1	"	"	1 / —	— / —	— / 1	1 / 1	1 / 1
Ш-5 / Ш-5-1	"	"	— / —	1 / 1	— / —	1 / 1	1 / 1
А-1 / А-1-1	АНТРЕСОЛЬ	"	1 / —	— / —	— / 1	1 / 1	1 / 1
А-2 / А-2-1	"	"	1 / —	— / —	— / 1	1 / 1	1 / 1
Щ1-102	ЩИТ У ВЕНТБЛОКА	"	—	—	—	—	2
Щ1-102-1	"	"	1	—	1	2	—
Щ1-103	"	"	2	2	2	6	12
Щ1-103-1	"	"	2	2	2	6	—
ДР-102	ДВЕРЦА РЕВИЗИИ	"	1	—	1	2	—
ДР-103	"	"	2	2	2	6	—
ИД-7	ЩИТ ТАМБУРНЫЙ	"	1	1	1	3	—
ИД-8	"	"	2	2	2	6	—

ПЛОЩАДИ ПОЛОВ (ТИПОВОЙ ЭТАЖ)

НАИМЕНОВАНИЕ	ЕД. ИЗМ.	КОЛИЧЕСТВО СЕКЦ.№1	СЕКЦ.№2	СЕК.№3	ВСЕГО НА ЭТАЖ
ЖИЛЫЕ КОМНАТЫ	м²	85.44	88.05	85.44	258.93
КУХНИ	"	23.75	18.42	23.75	65.92
КОРИДОРЫ	"	22.21	20.77	22.21	65.19
САНУЗЛЫ	"	8.94	5.42	8.94	23.30
ВСТРОЕННЫЕ ШКАФЫ	"	4.81	1.76	4.81	11.38
КЛАДОВЫЕ	"	—	4.31	—	4.31

ПРИМЕЧАНИЯ:

1. По диагонали показаны: для дверных блоков-левое или правое открывание, наличие порога; для оконных блоков-спаренные или раздельные переплеты, для встроенных шкафов и антресолей индекс „1" говорит о зеркальности блока.
2. Спецификацию деревянных изделий см. на листах 30÷35.

Т.П. 111-135-60/12 ЧАСТЬ 1

ИНВ.№ ПОДЛ. | ПОДПИСЬ И ДАТА | ВЗАМ.ИНВ.№

ПРИВЯЗАН:

ИНВ.№

ЗАВ.ОТД.	В.БОГОРОДСКИЙ	
Н.КОНТР.	Н.МАРЧЕНКОВ	
ГЛ.АРХ.ПР.	Л.МАКАРЕНЯ	
ГЛ.КОН.ПР.	Н.МАРЧЕНКОВ	
РУК.БР.АРХ.	В.ЕВДОКИМОВ	
РУК.БР.КОН.	Р.ПОДИЩУК	
ЧЕРТЕЖ.	М.БЕЛОВА	

111-135-60/12 АС Ч.1

ТРЕХЭТАЖНЫЙ ТРЕХСЕКЦИОННЫЙ ЖИЛОЙ ДОМ НА 24 КВАРТИРЫ

СТАДИЯ	ЛИСТ	ЛИСТОВ
Р.	30	

СПЕЦИФИКАЦИЯ СТОЛЯРНЫХ ИЗДЕЛИЙ НА ЭТАЖ. ПЛОЩАДИ ПОЛОВ.

КБ ПОЖЕЛЕЗОБЕТОНУ ИМ. А.А. ЯКУШЕВА г. МОСКВА

18272-03 31

СПЕЦИФИКАЦИЯ ДЕРЕВЯННЫХ ИЗДЕЛИЙ

Назначение (наименование) изделий		Марка изделия	Габариты, мм ℓ	h	в	Количество, шт всего	этаж 1	этаж 2-3	ГОСТ	Альбом рабочих чертежей серия	выпуск /раздел/	№ листа
ОКНА И БАЛКОННЫЕ ДВЕРИ												
ПЕРЕПЛЕТЫ СПАРЕННЫЕ	ОКНА И ПОДОКОННЫЕ ДОСКИ	ОС 9-15	1470	860	94	6	—	6	СЕРИЯ 1.136.5-16	—	—	
		ИД-1	1610	246	34	6	—	6	—	СЕРИЯ 135 ЧАСТЬ 10	РАЗДЕЛ 10.6-1	3
		ОС 15-13.5	1320	1460	94	45	15	30	СЕРИЯ 1.136.5-16	—	—	
		ИД-2	1490	246	34	45	15	30	—	СЕРИЯ 135 ЧАСТЬ 10	РАЗДЕЛ 10.6-1	3
		ОС 15-12	1170	1460	94	36	12	24	СЕРИЯ 1.136.5-16	—	—	
		ИД-5	1310	246	34	36	12	24	—	СЕРИЯ 135 ЧАСТЬ 10	РАЗДЕЛ 10.6-1 РАЗДЕЛ 10.6-3	3
	ДВЕРЬ	БС 22-7.5	720	2175	94	24	8	16	СЕРИЯ 1.136.5-16	—	—	
ПЕРЕПЛЕТЫ РАЗДЕЛЬНЫЕ	ОКНА И ПОДОКОННЫЕ ДОСКИ	ОР 9-15	1470	860	138	6	—	6	СЕРИЯ 1.136.5-16	—	—	
		350/400 ИД-1Р	1610	240/290	34	6	—	6	—	СЕРИЯ 135 ЧАСТЬ 10	РАЗДЕЛ 10.6-1	3
		ОР 15-13.5	1320	1460	138	45	15	30	СЕРИЯ 1.136.5-16	—	—	
		350/400 ИД-2Р	1490	240/290	34	45	15	30	—	СЕРИЯ 135 ЧАСТЬ 10	РАЗДЕЛ 10.6-1	3
		ОР 15-12	1170	1460	138	36	12	24	СЕРИЯ 1.136.5-16	—	—	
		350/400 ИД 5Р	1310	240/290	34	36	12	24	—	СЕРИЯ 135 ЧАСТЬ 10	РАЗДЕЛ 10.6-1	3
	ДВЕРЬ	БР 22-7.5	720	2175	138	24	8	16	СЕРИЯ 1.136.5-16	—	—	
ПЕРЕПЛЕТЫ ТРОЙНЫЕ	ОКНА И ПОДОКОННЫЕ ДОСКИ	ОРС 9-15	1470	860	138	6	—	6	СЕРИЯ 1.136.5-17	—	—	—
		400/450 ИД-1Р	1610	240/290	34	6	—	6	—	СЕРИЯ 135 ЧАСТЬ 10	РАЗДЕЛ 10.6-1	3
		ОРС 15-13.5	1320	1460	138	45	15	30	СЕРИЯ 1.136.5-17	—	—	—
		400/450 ИД-2Р	1490	240/290	34	45	15	30	—	СЕРИЯ 135 ЧАСТЬ 10	РАЗДЕЛ 10.6-1	3
		ОРС 15-12	1170	1460	138	36	12	24	СЕРИЯ 1.136.5-17	—	—	—
		400/450 ИД 5Р	1310	240/290	34	36	12	24	—	СЕРИЯ 135 ЧАСТЬ 10	РАЗДЕЛ 10.6-1	3
	ДВЕРЬ	БРС 22-7.5	720	2175	138	24	8	16	СЕРИЯ 1.136.5-17	—	—	—

Примечания:

1. Окна и балконные двери со спаренными переплетами используются при однорядной разрезке наружных стен толщиной 300мм, с раздельными переплетами-при толщине наружных стен 350мм с тройными переплетами -при толщине наружных стен 400 мм.
2. Окна и балконные двери устанавливаются в наружных стенах на заводе.

Т.п. 111-135-60/1.2 часть 1

Взам. инв. | Подпись и дата | Инв. № подл.

Привязан:

Инв. №

Зав. отд.	В.Богородский	
Н. контр.	Н.Марченков	
Гл. арх. пр.	Л.Макареня	
Гл. кон. пр.	Н.Марченков	
Рук. бр. АР	В.Евдокимов	
Рук. бр. КЖ	Р. Полищук	
Чертежник	М. Белова	

111-135-60/1.2 АС 4.1

Трехэтажный трехсекционный жилой дом на 24 квартиры

Стадия	Лист	Листов
Р	31	

Спецификация деревянных изделий.

КБ по железобетону им. А.А. Якушева г. Москва

18272-03 32

Спецификация деревянных изделий

Назначение (наименование изделий)	Марка изделия	Габариты, мм			Количество, шт			ГОСТ	Альбом рабочих чертежей		
		l	h	в	всего	на этаж 1	на этаж 2-3		серия	выпуск /раздел/	н листа
Двери внутренние											
Глухие	ДГ21-9п	870	2071	74	12	4	4	серия 1.136-10			
	ДГ21-9лп	870	2071	74	12	4	4	— " —			
	ДГ21-9	870	2071	74	18	6	6	— " —			
	ДГ21-9л	870	2071	74	27	9	9	— " —			
	ДГ21-7п	670	2071	74	21	7	7	— " —			
	ДГ21-7лп	670	2071	74	21	7	7	— " —			
	ДГ21-7	670	2071	74	6	2	2	— " —			
	ДГ21-7лп	670	2071	74	3	1	1	— " —			
Остекленные	ДО21-13	1272	2071	74	24	8	8	— " —			
	ДО21-8	770	2071	74	12	4	4	— " —			
	ДО21-8л	770	2071	74	12	4	4	— " —			
Щиты дверные	Щ-100	770	425	74	6	2	2	часть 9 раздел 9.2-3	серия 135 части 9.10	раздел 9.2-3 раздел 10.6.3	
	Щ-101	870	425	74	3	1	1	— " —	— " —	— " —	
Погонажные изделия пог. м.	Наличник тип 1	—	74	13	240			ГОСТ 8242-75	серия 135 часть 10	раздел 10.6.3	
	Наличник тип 2	—	54	13	1150			— " —	"	"	
	Наличник тип 3	—	34	13	360			— " —	"	"	
	Раскладка	—	24	19	90			— " —	"	"	
	Плинтус	—	54	16	1372			— " —	"	"	

Т.П. 111-135-60/1.2 часть 1

Инв № подл | Подпись и дата | Взам инв №

Привязан:

Инв №

Зав. отд	В. Богородский	
Н. контр.	Н. Марченков	
Гл. арх. пр.	Л. Макареня	
Гл. кон. пр.	Н. Марченков	
Рук. бр. арх	В. Евдокимов	
Рук. бр. кон	Р. Полищук	
Чертежн	М. Белова	

111-135-60/1.2 АС 4.1

Трехэтажный трехсекционный жилой дом на 24 квартиры

Стадия	Лист	Листов
Р	32	

Спецификация деревянных изделий /продолжение/

КБ по железобетону им. А. А. Якушева г. Москва

18272-03 33

Назначение (наименование) изделия		Марка изделия	Габариты мм			Количество, шт			ГОСТ МРТУ	Альбом рабочих чертежей		
			ℓ	h	в	всего	на этаж 1	на этаж 2-3		серия	выпуск /раздел/	№ листа
Встроенное оборудование												
Шкафной блок	Шкаф	Ш-1 (Ш-1-1)	990	2100	920	6	2	2		135	часть 9 раздел 2	11,13 17
	Шкаф		990	1800	920	6	2	2				
	Антресоль		2260	400	930	6	2	2				
	Антресоль		990	700	920	6	2	2				
Погонажные изделия пог.м						11,52	3,84	3,84		— " —	— " —	
Шкафн. блок	Шкаф	Ш-2 (Ш-2-1)	1080	2100	600	6	2	2		— " —	— " —	14,15
	Антресоль		1080	400	600	6	2	2				
Погонажные изделия пог.м						6,48	2,18	21,8		— " —	— " —	
Шкафной блок		Ш-3 (Ш-3-1)	850	2500	1200	6	2	2		— " —	— " —	14,15
Погонажные изделия пог.м						5,10	1,70	1,70		"	"	
Шкафной блок	Шкаф	Ш-4 (Ш4-1)	1080	2100	500	6	2	2		— " —	— " —	12,13
	Шкаф		900	2100	1080	6	2	2				
	Антресоль		1200	400	1080	6	2	2				
	Антресоль		1380	400	1080	6	2	2				
Погонажные изделия пог.м						11,9	3,96	3,96		— " —	— " —	
Шкафной блок	Шкаф	Ш-5 (Ш-5-1)	920	2100	570	6	2	2		— " —	— " —	16
	Шкаф		630	2100	650	6	2	2				
	Антресоль		1670	400	920	6	2	2				
	Антресоль		630	400	650	6	2	2				
Погонажные изделия пог.м						9,30	3,1	3,1		— " —	— " —	

Примечания:
1. Шкафные блоки Ш-1-1, Ш-2-1; Ш-3-1; Ш-4-1; Ш-5-1 зеркальны шкафным блокам Ш-1; Ш-2; Ш-3; Ш-4; Ш-5.

Т.П. 111-135-60/1.2 часть I

Инв № подл. | Подпись и дата | Взам. инв. №

Привязан:

Инв № _____

111-135-60/1.2 АС 4.1

Зав. отд.	В.Богородский	
Н.контр.	Н.Марченков	
Гл.арх.пр.	Л.Макареня	
Гл.кон.пр.	Н.Марченков	
Рук.бр.АР	В.Евдокимов	
Рук.бр.КР	Р.Полищук	
Чертежи	М.Белова	

Трехэтажный трехсекционный жилой дом на 24 квартиры

Стадия	Лист	Листов
Р	33	

Спецификация деревянных изделий /продолжение/

КБ по железобетону им. А.А.Якушева г. Москва.

18272-03 34

Т.п. 111-135-60/1.2 часть 1

Спецификация деревянных изделий.											
Назначение /Наименование/ изделий	Марка изделия	Габариты мм.			Количество шт.			Гост МРТУ	Альбом рабочих чертежей		
		l	h	b	Всего	На этаж 1	На этаж 2-3		серия	Выпуск /раздел/	N листа
Разные изделия											
Кухонное оборудование	ОК-1	1000	620	300	24	8	8			Раздел 10.6-1	10-23
	ОК-2	800	850	600	24	8	8				
	ОК-3	500	845	600	24	8	8				
Щиты у вентблоков, каркасы, дверцы ревизии	Щ-102	340	2500	19	2	8	2		Серия 135 часть 10	Раздел 10.6-3	3
	Щ-102-1	340	2500	19	4	2	2				
	Щ-103	200	2500	19	24	6	12				
	Щ-103-1	200	2500	19	12	6	6				
	КЩ-102	340	2495	40	4	2	2				
	КЩ-103	200	2495	40	12	6	6				
	ДР-102	250	400	19	4	2	2				
	ДР-103	130	400	19	12	6	6				
Щит тамбурный	ИД-7	2820	1330	94	3	—	—			Раздел 10.6-1	4
	ИД-8	1180	2070	94	6	—	—			Раздел 10.6-1	4
Крышка лаза на чердак	ИД-100	1000	1000	53	2	—	—			Раздел 10.6-3	4
Слуховое окно	ОБС	600 1292	800 874	44 74	3	—	—	Каталог ИИ-03	Серия ИИ-0301 часть I	Альбом 41-64	20
Кладовая №1	—	1200	2500	74	3	1	1		Серия 135 часть 9	Раздел 9.2-17	9.
Кладовая №2	—	800	2500	74	6	2	2				

Зав. отд.	В. Богородский	Подпись	
Н. контр.	Н. Марценко	-"-	
Гл. Арх. пр.	Л. Макареня	-"-	
Гл. Кон. пр.	Н. Марченко	-"-	
Рук. Бр. арх.	В. Евдокимов	-"-	
Рук. Бр. кон.	Р. Полищук	-"-	
Чертеж	М. Белова	-"-	

Привязан:

Инв. №

111-135-60/1.2 АС ч.1

Трехэтажный трехсекционный жилой дом на 24 квартиры

Стадия	Лист	Листов
Р	34	

Спецификация деревянных изделий (продолжение).

КБ по железобетону им. А.А. Якушева г. Москва.

Инв. № подл. | Подпись и дата | Взам. инв. №

пров: [illegible] 26.2.88г контр. [illegible]

Наименование (наименование) изделие	Марка изделия	Габариты мм l	h	b	Количество, шт всего	на этаж 1	2-3	ГОСТ МРТУ	Альбом рабочих чертежей серия	выпуск (раздел)	N листа
Встроенное оборудование											
Антресоль	А-1 (А-1-1)	850	400	1330	6	2	2		— " —	— " —	
погонажные изделия пог.м									— " —	— " —	
Антресоль	А-2 (А-2-1)	1100	400	1890	6	2	2		— " —	— " —	
погонажные изделия пог.м									— " —	— " —	
Окна и балконные двери.											
Переплеты раздельные спаренные — погонажные изделия пог. м	наличник тип1		74	13	106,56			8242-75	серия 135 часть 10	раздел 10.6-3	3
	наличник тип3		34	13	450,46			8242-75	— " —	— " —	"
	плинтус		54	13	27,3			8242-75	— " —	— " —	"
	брусок 5		74	40	36,0				серия 135 часть 10	раздел 10.1-01	38,41
	наличник тип1		74	13	53,28			8242-75	серия 135 часть 10	раздел 10.6-3	3
	наличник тип2		54	13	53,28			8242-76	— " —	— " —	"
	наличник тип3		34	13	450,46			8242-75	— " —	— " —	"
	плинтус		54	13	27,3			8242-75	— " —	— " —	"
	брусок 5		110	30	36,0			—	серия 135 часть 10	раздел 10.1-01	40.42

Назначение (наименование) изделия	Марка изделия	Габариты мм l	h	b	Количество, шт всего	на этаж 1	2-3	ГОСТ МРТУ	Альбом рабочих чертежей серия	выпуск (раздел)	N листа
Двери наружные											
щитовая полуостекленная	ДН 20-7,7-10 В	1476	2088	94	6	6	—	—	серия 1.136-11	часть 1	
погонажные изделия пог. м	наличник тип1	—	74	13	39,0	39,0	—	ГОСТ 8242-75	серия 135 часть 10	раздел 10.6-3	3
	наличник тип3	—	34	13	40,5	40,5	—	— " —	— " —	— " —	3
	раскладка	—	24	19	18,0	18,00	—	— " —	— " —	— " —	3
	плинтус	—	54	16	21,0	21,0	—	— " —	— " —	— " —	3
	брус /6шт/	40	2100	94	0,0474	0,0474	—				
	доска /3шт/	1550	20	140	0,0129	0,0129	—				

Примечание:

1. Антресоли А-1-1; А-2-1 зеркальны антресолям А-1 и А-2.

Привязан:

Инв. №

Зав. отд	В. Богородский	
Н. контр.	Н. Марченков	
Гл. арх. пр	Л. Макареня	
Гл. кон. пр	Н. Марченков	
Рук. бр. арх	В. Евдокимов	
Рук. бр. кон	Р. Полищук	
Чертеж	М. Белова	

111-135-60/1.2 АС ч.1

Трехэтажный трехсекционный жилой дом на 24 квартиры

Стадия	Лист	Листов
Р	35	

Спецификация деревянных изделий /Окончание/

КБ по железобетону им. А.А. Якушева г. Москва

18272-03 36

Т.п. 111-135-60/1.2 часть 1

Инв. № подл. | Подпись и дата | Взам. инв. №

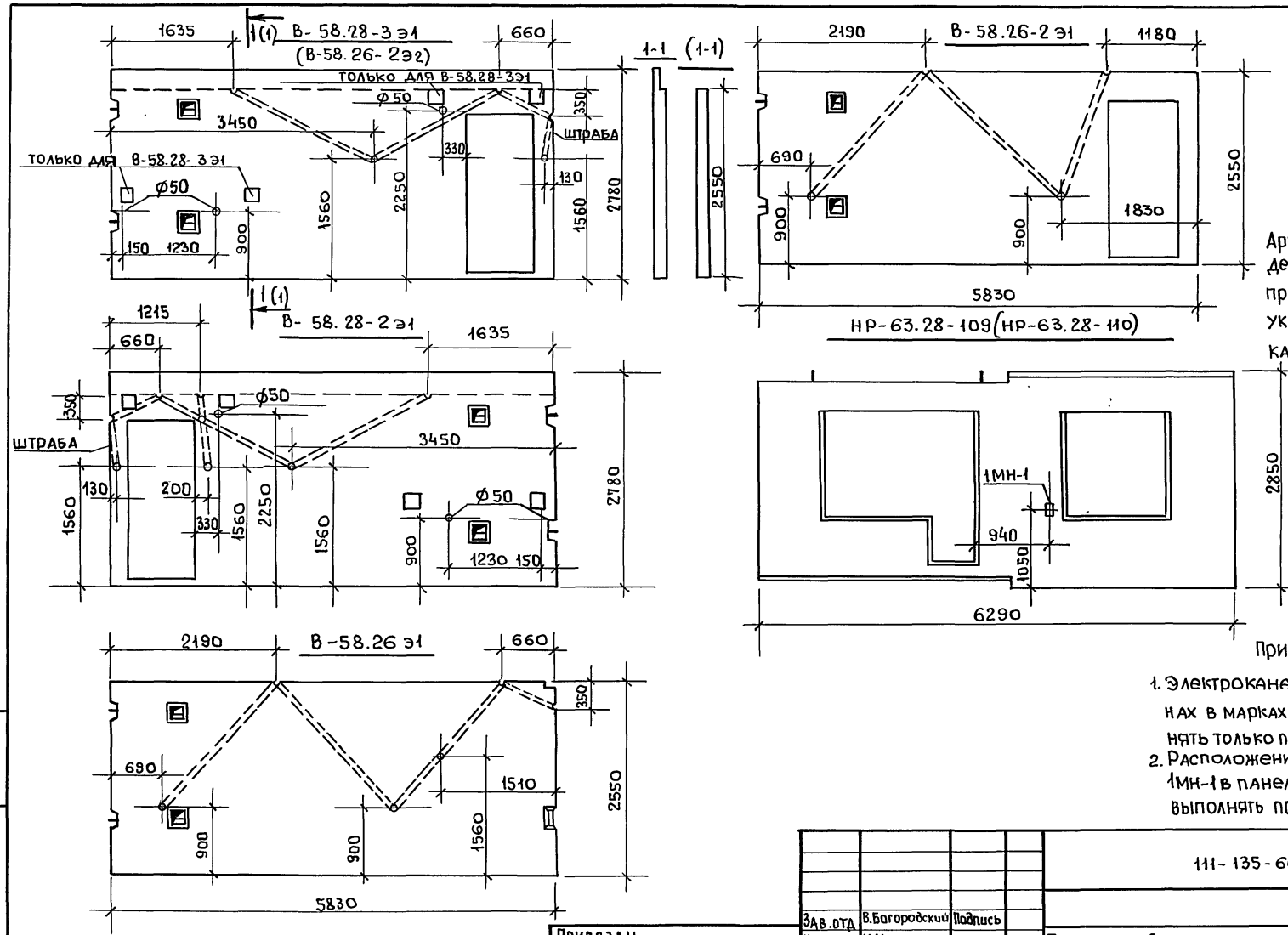

Армирование и узлы изделий данного чертежа принимать по альбомам указанным в спецификации.

Примечания:

1. Электроканалы во внутренних стенах в марках с индексом „Э" выполнять только по данному чертежу.
2. Расположение закладной детали 1МН-1 в панелях НР63.28-10,9 НР63.28-110 выполнять по данному чертежу.

				111-135-60/1,2		АС	4.1
Зав.отд	В.Богородский	Подпись					
Н.контр.	И.Марченков	-"-		Трехэтажный трехсекционный жилой дом на 24 квартир.	Стадия	Лист	Листов
Гл.арх.пр.	Л.Макареня	-"-			Р	36	
Гл.кон.пр	И.Марченков	-"-					
Рук.бр.арх	В.Евдокимов	-"-		Внутренние стеновые панели В-58.28-2Э1; В-58.28-1Э1; В-58.26Э1. В-58.26-2Э1; панели НР-63.28-109 НР-63.28-110	КБ по железобетону им. А.А. Якушева г. Москва.		
Рук.бр.кон	Р.Полищук	-"-					
Чертеж	М.Белова	-"-					

Привязан

Инв.№

Инв.№ подл. | Подпись и дата | Взам.инв.№

Т.п. 111-135-60/1,2 часть 1

пров: [illegible] 24.2.88 г. контр. [illegible]

18272-03 37

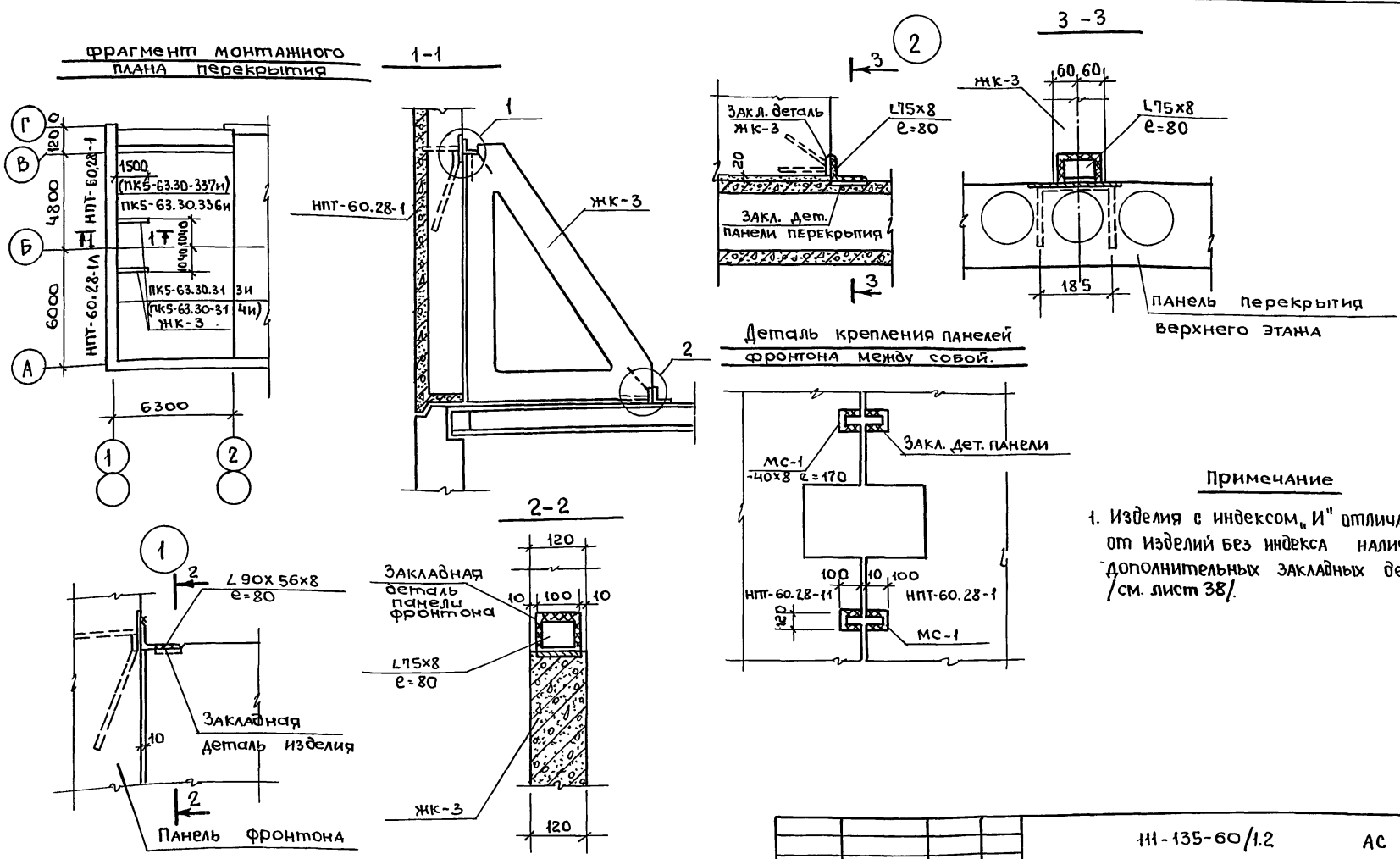

Примечание

1. Изделия с индексом „И" отличаются от изделий без индекса наличием дополнительных закладных деталей /см. лист 38/.

				111-135-60/1.2		АС	Н.1.
Зав.отд.	В.Богородский	Подпись		Трехэтажный трехсекционный жилой дом на 24 квартиры	Стадия	Лист	Листов
Н.конт.	Н.Марченков	-"-			Р	37	
Гл.арх.пр.	Л.Макареня	-"-					
Гл.кон.пр.	Н.Марченков	-"-					
Рук.бр.арх.	В.Евдокимов	-"-		Узлы крепления панелей фронтона	КБ по железобетону им. А.А.Якушева г. Москва.		
Рук.бр.кон.	Р.Полищук	-"-					
Чертеж	М.Амосова.	-"-					

18272-03 38

Инв.N подл. | Подпись дата | Взам. инв.N

пров: [illegible] 24.2.88г [illegible]

ПКБ-63.30-336 и (ПК5-63.30.082 и)

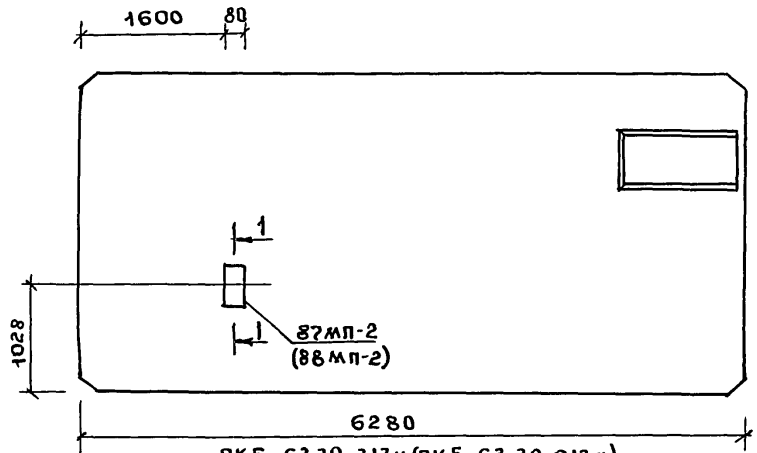

ПК5-63.30-337 и (ПК5-63.30-083 и)

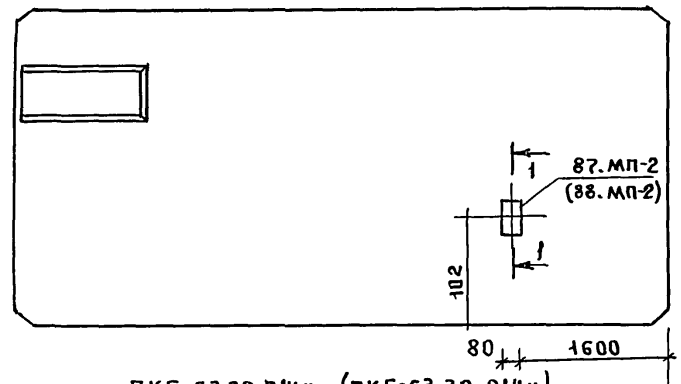

ПК5-63.30-313 и (ПК5-63.30-013 и)

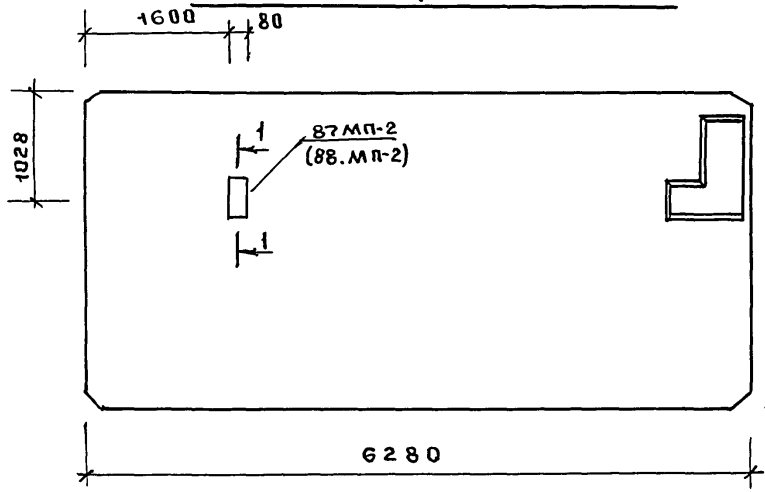

ПК5-63.30-314 и (ПК5-63.30-014 и)

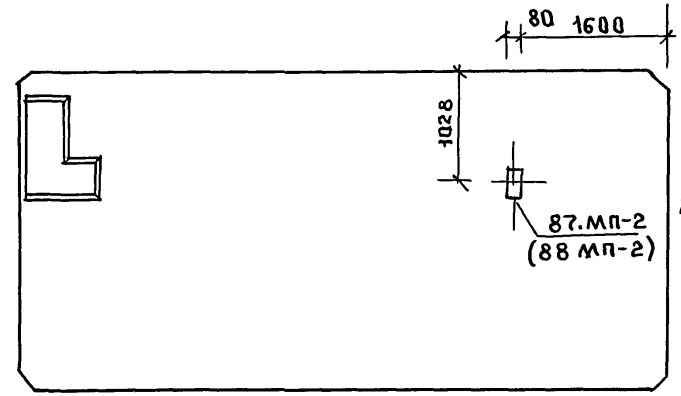

1–1

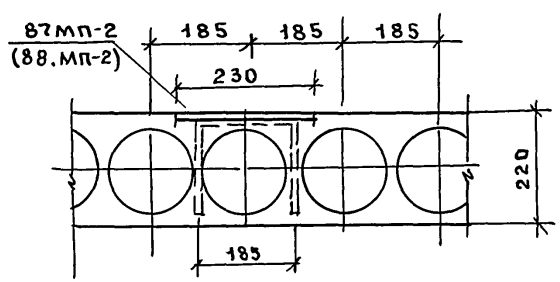

Спецификация на дополнительные закладные детали

	Марка изделия	Кол. шт	N раздела
87.мп-2	ПК5-63.30-313 и	1	часть 10 р.10.3-1-87 л.77
	ПК5-63.30-314 и	1	
	ПК5-63.30.336 и	1	
	ПК-5-63.30-337 и	1	
88.мп-2	ПК5-63.30-013 и	1	часть 10 р.10.3-1-88 л.86
	ПК5-63.30-014 и	1	
	ПК5-63.30-082 и	1	
	ПК5-63.30-083 и	1	

Примечания:

1. Изделия с индексом „И" отличаются от изделий без индекса наличием дополнительной закл. детали, указанной на данном листе.
2. Основную опалубку, армирование и узлы панелей данного чертежа принимать по альбомам, указанным в спецификации.

Зав.отд.	В. Богородский	
Н.контр.	Н. Марченков	
Гл.арх.пр.	Л. Макарена	
Гл.кон.пр.	Н. Марченков	
Рук.бр.арх	В. Евдокимов	
Рук.бр.кон.	Р. Полищук	
Чертеж.	М. Амосова	

111-135-60/12 АС Ч.1

Трехэтажный трехсекционный жилой дом на 24 квартиры

Стадия	Лист	Листов
Р	38	

Дополнительные закладные детали в панелях перекрытия верхнего этажа

ЦНИИЭП по железобетону им. А.А. Якушева г. Москва

Инв. № подл. | Подпись и дата | Взам. инв. №

Т. П. 111-135-60/1.2 ЧАСТЬ 1

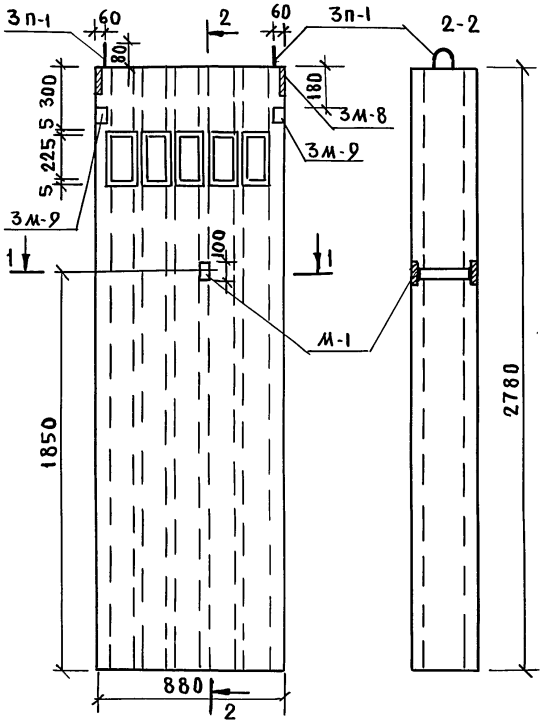

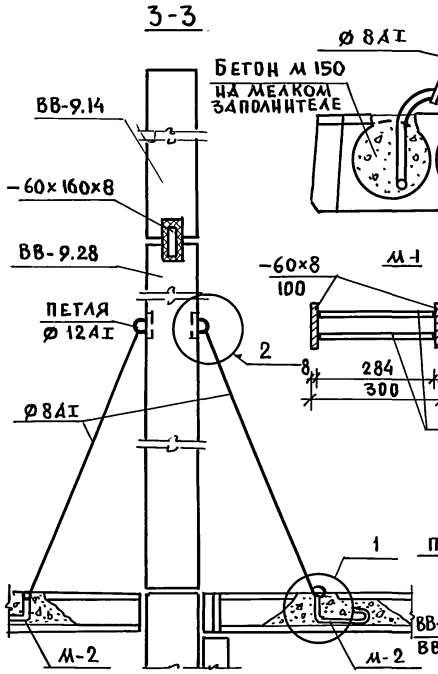

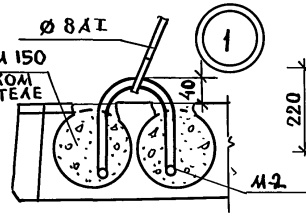

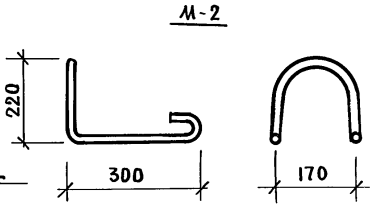

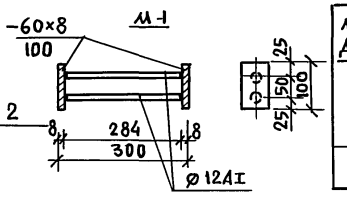

МАРКА ДЕТАЛИ	N ПОЗ	СЕЧЕНИЕ (ПРОФИЛЬ)	ДЛИНА ММ	КОЛ. ШТ	ВЕС ПОЗИЦИИ	ВЕС МАРКИ, КГ
М-1	1	-60×8	100	2	0,37	0.90
	2	Ø12АI	284	2	0.53	
М-2	3	Ø10АI	1350	1	0.83	0.83

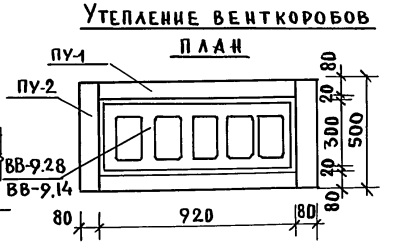

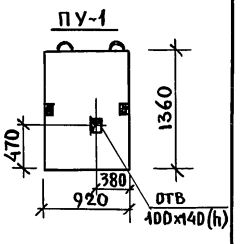

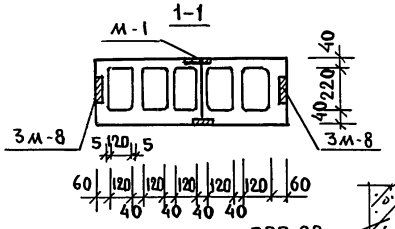

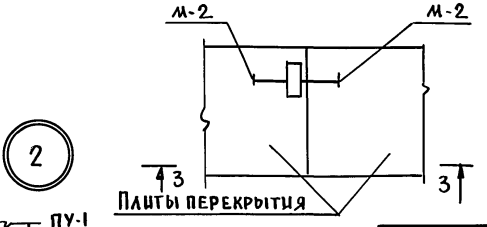

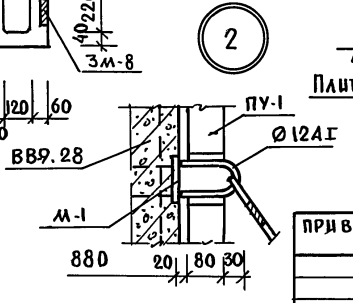

Примечания:

1. Для крепления оттяжек к закл. детали М-1 приварить петлю Ø12АI /см узел 2/
2. Армирование изделия ВВ-9.28 выполнять по разделу 10.4-1-3 л.7
3. Закладную деталь М-1 установить в вентблоках чердака ВВ-9.28 /14 шт/
   Отв. 100×140 (h) предусмотреть в плитах ПУ-1 /28 шт/

ЗАВ. ОТД	В. БОГОРОДСКИЙ		
Н. КОНТР.	Н. МАРЧЕНКОВ		
ГЛ. АРХ. ПР.	А. МАКАРЕНЯ		
ГЛ. КОН. ПР.	Н. МАРЧЕНКОВ		
РУК. БР. АРХ	В. ЕВДОКИМОВ		
РУК. БР. КОН	Р. ПОЛИЩУК		
ЧЕРТЕЖН	Р. ДУЛЬТКОВСКАЯ		

ПРИВЯЗАН:

ИНВ N°

111-135-60/1.2 АС 4.1

ТРЕХЭТАЖНЫЙ ТРЕХСЕКЦИОННЫЙ ЖИЛОЙ ДОМ НА 24 КВАРТИРЫ

СТАДИЯ	ЛИСТ	ЛИСТОВ
Р	39	

УЗЛЫ КРЕПЛЕНИЯ И УТЕПЛЕНИЯ ВЕНТБЛОКОВ ЧЕРДАКА

КБ ПО ЖЕЛЕЗОБЕТОНУ ИМ. А.А. ЯКУШЕВА г. МОСКВА

18272-03 (40)

ИНВ N° | ДЛ | ПОДПИСЬ И ДАТА | ВЗАМ. ИНВ N°

gost.e-ecolog.ru