ГОССТРОЙ РСФСР
КБ
ПО ЖЕЛЕЗОБЕТОНУ
им. А.А. Якушева

АС
01-1

СЕРИЯ 135

КОМПЛЕКСНАЯ СЕРИЯ ТИПОВЫХ ПРОЕКТОВ КРУПНОПАНЕЛЬНЫХ ЖИЛЫХ ДОМОВ И ОБЩЕСТВЕННЫХ ЗДАНИЙ.

ТИПОВОЙ ПРОЕКТ 111-135-60/12

3-ЭТАЖНЫЙ 3-СЕКЦИОННЫЙ ЖИЛОЙ ДОМ НА 24 КВАРТИРЫ

ЧАСТЬ 01
РАЗДЕЛ 01-1 АРХИТЕКТУРНО-СТРОИТЕЛЬНЫЕ ЧЕРТЕЖИ НИЖЕ ОТМ. 0.000
ЗДАНИЕ С ЛЕНТОЧНЫМИ ФУНДАМЕНТАМИ, С ПОДВАЛОМ.

18272-02
ЦЕНА 1-30
ОТПУСКНАЯ ЦЕНА
НА МОМЕНТ РЕАЛИЗАЦИИ
УКАЗАНА В СЧЕТ-НАКЛАДНОЙ

gost.e-ecolog.ru

СЕРИЯ 135

КОМПЛЕКСНАЯ СЕРИЯ ТИПОВЫХ ПРОЕКТОВ КРУПНОПАНЕЛЬНЫХ ЖИЛЫХ ДОМОВ И ОБЩЕСТВЕННЫХ ЗДАНИЙ

ТИПОВОЙ ПРОЕКТ
111-135-60/12

3 ЭТАЖНЫЙ 3 СЕКЦИОННЫЙ ЖИЛОЙ ДОМ НА 24 КВАРТИРЫ

ЧАСТЬ 01 АРХИТЕКТУРНО-СТРОИТЕЛЬНЫЕ ЧЕРТЕЖИ НИЖЕ ОТМ.0
РАЗДЕЛ 01-1 ЗДАНИЕ С ЛЕНТОЧНЫМИ ФУНДАМЕНТАМИ

NN листа	Наименование.	NN стр.	Примечание
1	Общие данные.	2	
2	Указания по производству работ в зимнее время Схема нормативных нагрузок.	3	
3	План ленточных фундаментов в осях "1-8"	4	
4	План ленточных фундаментов в осях "8-12" Сечения 9-9; 10-10.	5	
5	План подвала в осях "1-8".	6	
6	План подвала в осях "8-12". Разрез 1-1	7	
7	Разрезы I-I, II-II.	8	
8	Монтажный план цокольных панелей в осях "1-8".	9	
9	Монтажный план цокольных панелей в осях "8-12" Разрез III-III	10	
10	Сечения "1-1" ÷ "8-8".	11	
11	Монтажные планы перекрытия над подвалом Вариант 1.	12	
12	Монтажный план перекрытия над подвалом Вариант 2.	13	
13	Спецификация сборных железобетонных элементов ниже отм. 0.000:	14	
14	Спецификация сборных железобетонных элементов ниже отм. 0.000 (окончание).	15	
15	Спецификация металлических и деревянных изделий ниже отм. 0.000.	16	

Введен в действие КБ по железобетону
Приказ N 85. от 26.05.83 г.

© ЦИТП Госстроя СССР, 1988

Инв. N.			
Гл. Кон. КБ	П. Афанасьев		
Зав. отд.	В. Богородский		
Н. контр.	Н. Марченков		
Гл. арх. пр.	А. Макареня		
Гл. кон. пр.	Н. Марченков		
Рук. бр. арх.	В. Евдокимов		
Рук. бр. кон.	Р. Полищук		
Чертеж.	М. Белова.		

Привязан

Трехэтажный трехсекционный жилой дом на 24 квартиры.

111-135-60/2 АС 01-1

Общие данные

Стадия	Лист	Листов
Р	1	

КБ по железобетону им. А.А. Якушева г. Москва.

18272-02 2

Инв. N. подл. | Подпись и дата | Взам. инв. N.

Указания по производству работ в зимнее время.

Монтаж методом замораживания категорически запрещается

Для обеспечения прочности раствора к моменту оттаивания применять раствор марки „150" с противоморозными добавками поташа или нитрита натрия согласно „Рекомендации по применению в строительстве растворов и бетонов с добавками поташа и нитрита натрия, в зимних условиях без прогрева", разработанных ЦНИИСКом им. Кучеренко Госстроя СССР.

Величина добавок применяется по следующей таблице в зависимости от температуры наружного воздуха.

Средняя t° наружного воздуха	Величина добавки в % от веса цемента в расчете на твердую соль
Добавка поташа	
до -5°	5
от -5° до -15°	10
от -15° до -30°	15
Добавка нитрита натрия	
до -5°	5
от -5° до -10°	10

Температура раствора, укладываемого при монтаже в зависимости от температуры наружного воздуха определяется следующей таблицей.

Средняя температура наружного воздуха	Температура раствора при укладке на место
до -10°	+20°
от -10° до -20°	+25°

Нагрузки от наружных стен уточняются при привязке в зависимости от толщины и объемного веса легкого бетона.

Схема нормативных нагрузок на уровне верха фундаментов

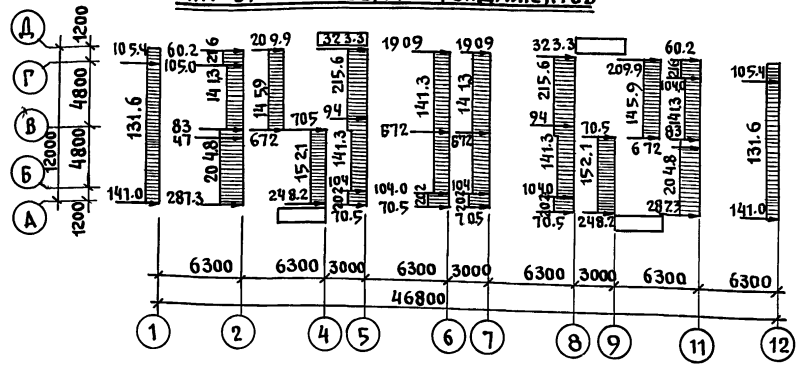

Примечания:

1. Равномерно-распределенные нагрузки даны в кн/м п сосредоточенные - в кн.
2. Принятые нагрузки:
   а) Крыша - 2.07 кн/м² (в том числе снег 1.50 кн/м²)
   б) междуэтажное перекрытие h= 220мм - 3.00 кн/м²
   в) конструкция пола 0.80 кн/м²
   г) перегородки 1.20 кн/м²
   д) временная нагрузка (полезная) 1.50 x 0.76 = 1.14 кн/м²
   е) внутренние стены из тяжелого бетона толщиной 160 мм.
   ж) наружные стены по продольным осям однорядной разрезки толщ. 350 мм, по торцам - несущие из легкого бетона толщиной 400 мм γ= 1000 кг/м³.
   з) временная нагрузка в местах западающих лоджий - 2.00 кн/м²; на балконы - 4.00 кн/м².

Зав.отд.	В.Богородский		
Н.контр.	Н.Марченков		
Гл.арх.пр	А.Макареня		
Гл.кон.пр	Н.Марченков		
Рук.бр.арх	В.Евдокимов		
Рук.бр.кон	Р.Полищук		
Чертеж.	М.Белова		

Привязан:

Инв. №

Т.п. 111-135-60/1,2 АС 01-1

Трехэтажный трехсекционный жилой дом на 24 квартиры	Стадия	Лист	Листов
	Р	2	
Указание по производству работ в зимнее время. Схема нормативных нагрузок.	КБ по железобетону им. А.А.Якушева г. Москва		

Инв.№ подл. | Подпись и дата | Взам.инв.№

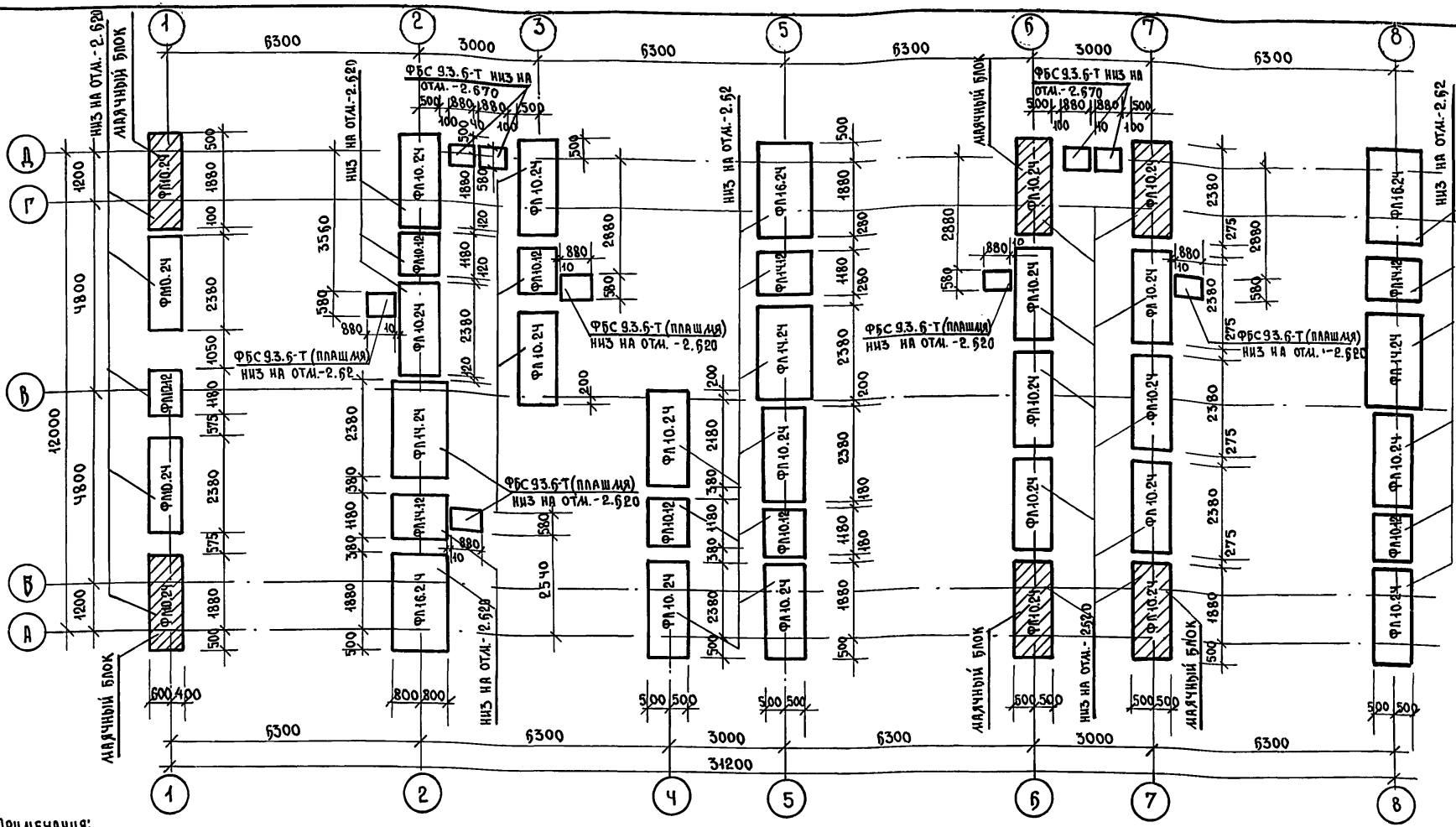

Примечания:

1. Размеры подошвы фундаментных блоков приняты из условия допускаемого давления на основание на глубине 1.5-2.0м - 2Он/см².
2. За относительную отм. 0.000 принят уровень чистого пола первого этажа
3. Глубина заложения фундамента принята из условия, что уровень грунтовых вод ниже расчетной глубины промерзания на 2 м.
4. При привязке фундаменты должны быть откорректированы в зависимости от несущей способности грунтов и расчетной глубины промерзания
5. Грунт в траншеях выбирать, не доходя до дна траншеи на 15-20 см. Выемку грунта в траншеях до проектной отметки производить непосредственно перед укладкой фундаментных блоков.
6. Сечения фундаментов показаны на монтажном плане цокольных панелей л.8.
7. Установку фундаментных блоков проводить на слой песчаной подсыпки или бетонной подготовки.

Зав. отд.	В. Богородский	
Н. контр.	Н. Марченков	
Гл. арх. пр.	Л. Макарена	
Гл. кон. пр.	Н. Марченков	
Рук. бр. арх.	В. Евдокимов	
Рук. бр. кон.	Р. Полищук	
Чертеж.	М. Белова	

Привязан:

Инв. №

111-135-60/12 АС 01-1

Трехэтажный трехсекционный жилой дом на 24 квартиры

Стадия	Лист	Листов
Р	3	

План ленточных фундаментов в осях "1-8".

КБ по железобетону им. А.А. Якушева г. Москва

Инв. № подл. | Подпись и дата | Взам. инв. №

18272-02 4

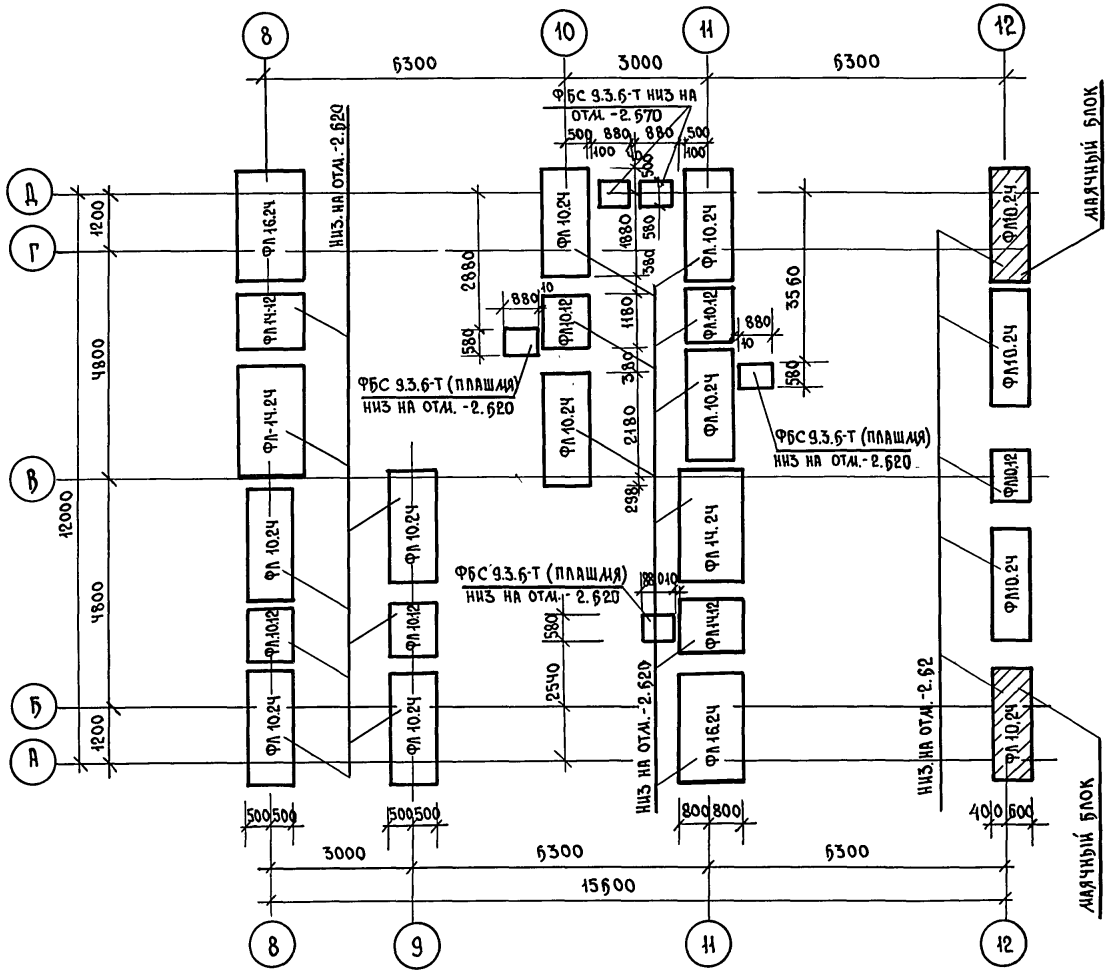

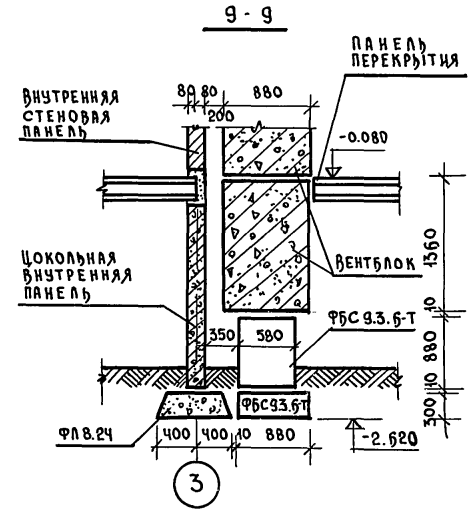

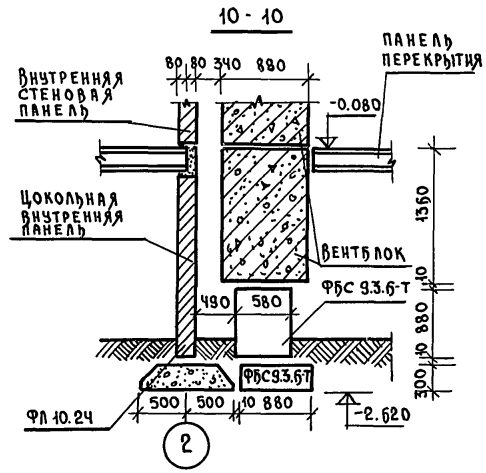

ЗАВ.ОТД.	В.БОГОРОДСКИЙ		
Н.КОНТР.	Н.МАРЧЕНКОВ		
ГЛ.АРХ.ПР.	Л.МАКАРЕНЯ		
ГЛ.КОН.ПР.	Н.МАРЧЕНКОВ		
РУК.БР.АРХ.	В.ЕВДОКИМОВ		
РУК.БР.КОН.	Р.ПОЛИЩУК		
ЧЕРТЕЖ.	М.БЕЛОВА		

ПРИВЯЗАН:

ИНВ.№

111-135-60/12 АС 01-1

Трехэтажный трехсекционный жилой дом на 24 квартиры

СТАДИЯ	ЛИСТ	ЛИСТОВ
Р.	4	

План ленточных фундаментов в осях "8-12". Сечения 9-9; 10-10.

КБ ПО ЖЕЛЕЗОБЕТОНУ им. А.А. Якушева г. Москва

ИНВ.№ ПОДЛ. | ПОДПИСЬ И ДАТА | ВЗАМ.ИНВ.№

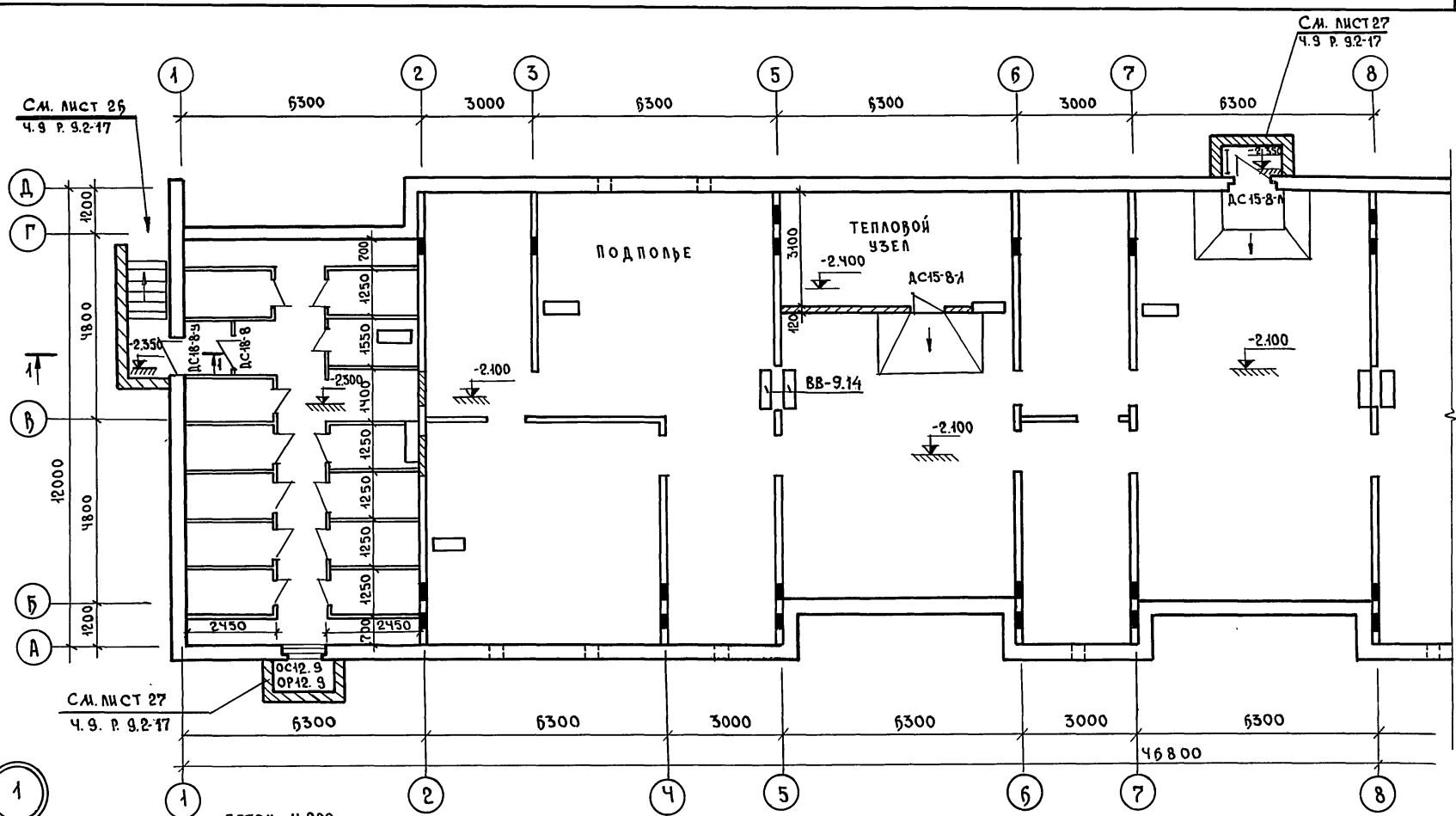

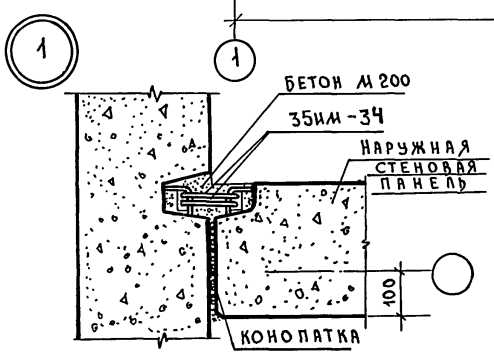

Примечания:

1. Разрез 1-1 см. лист 6
2. Узел 1 замаркирован на листе 8.

Зав.отд.	В.Богородский	
Н. контр.	Н.Марченков	
Гл. арх. пр.	Л.Макареня	
Гл. кон. пр.	Н.Марченков	
Рук.бр.арх.	В.Евдокимов	
Рук.бр.кон.	Р.Полищук	
Чертеж.	М.Белова	

Привязан:

Инв. №

111-135-60/12 АС 01-1

Трехэтажный трехсекционный жилой дом на 24 квартиры

Стадия	Лист	Листов
Р	5	

План подвала в осях "1-8".

КБ по железобетону им. А.А. Якушева г. Москва

18272-02 6

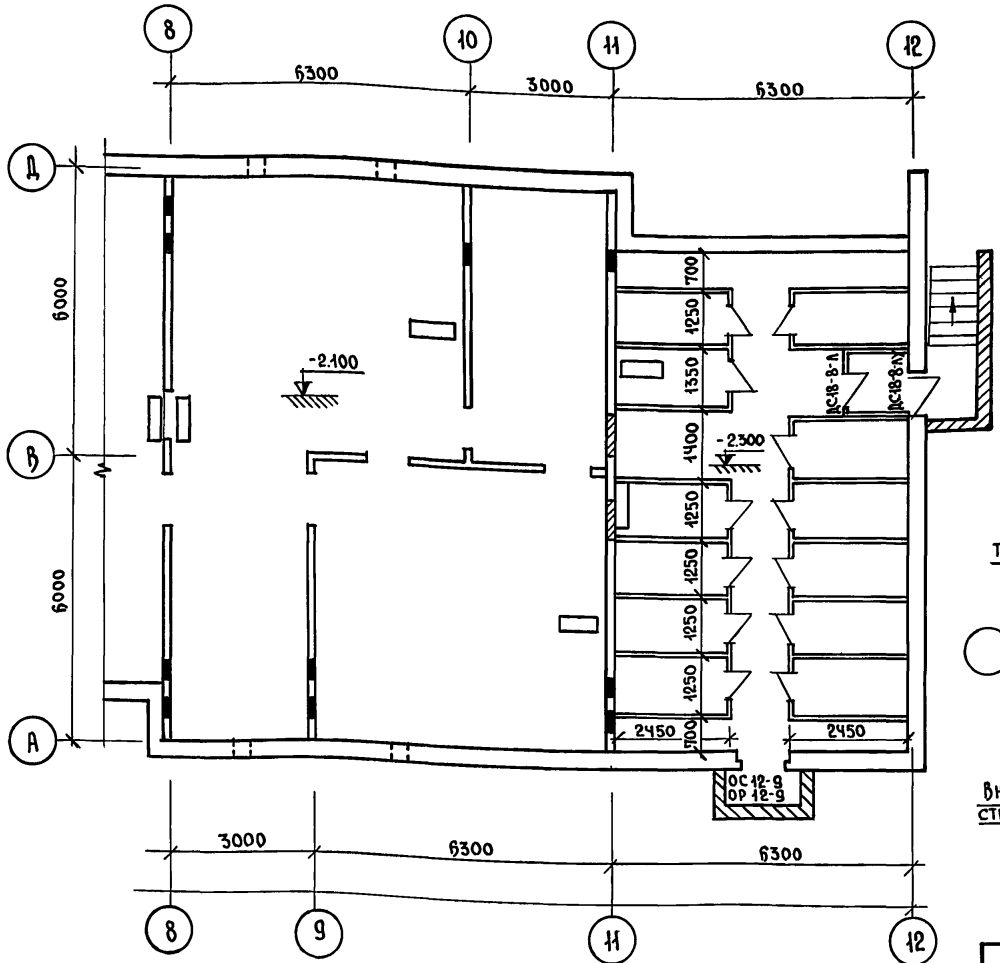

Примечания:

1. Детали входа в подвал см. ч. 9 раздел 9-2-3
2. Проемы во внутренних стеновых панелях по осям 2 и 11 заложить красным глиняным кирпичом марки 75 на растворе М-50.
3. Установку деревянных щитов сараев производить после монтажа сантехнического и электротехнич. оборудования.
4. Узел „2" замаркирован на листе 8.

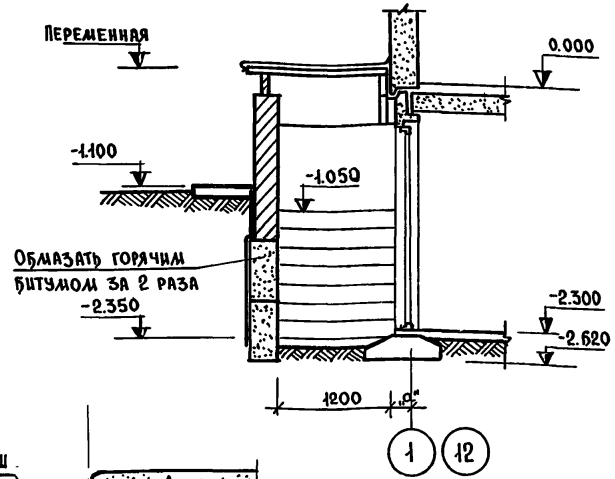

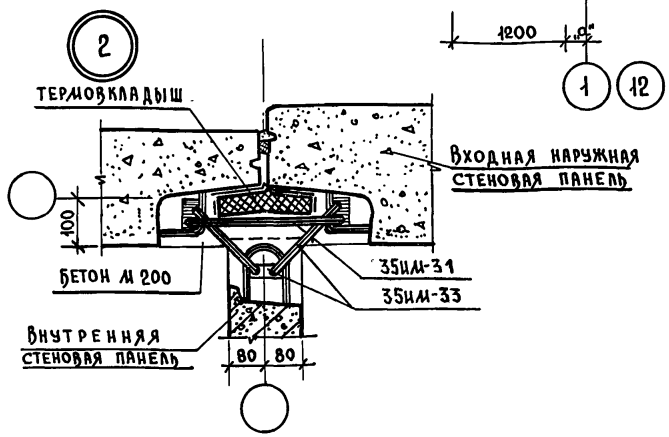

Зав. отд.	В.Богородский	
Н.контр.	Н.Марченков	
Гл.арх.пр.	Л.Макареня	
Гл.кон.пр.	Н.Марченков	
Рук.бр.арх.	В.Евдокимов	
Рук.бр.кон	Р.Полищук	
Чертеж.	Л.Белова	

111-135-60/12 АС 01-1

Трехэтажный трехсекционный жилой дом на 24 квартиры

Стадия	Лист	Листов
Р	5	

План подвала в осях „8-12" Разрез 1-1.

КБ по железобетону им. А.А. Якушева г. Москва

Привязан:

Инв. №

Инв. № подл. | Подпись и дата | Взам. инв. №

18272-02 7

Разрез I-I

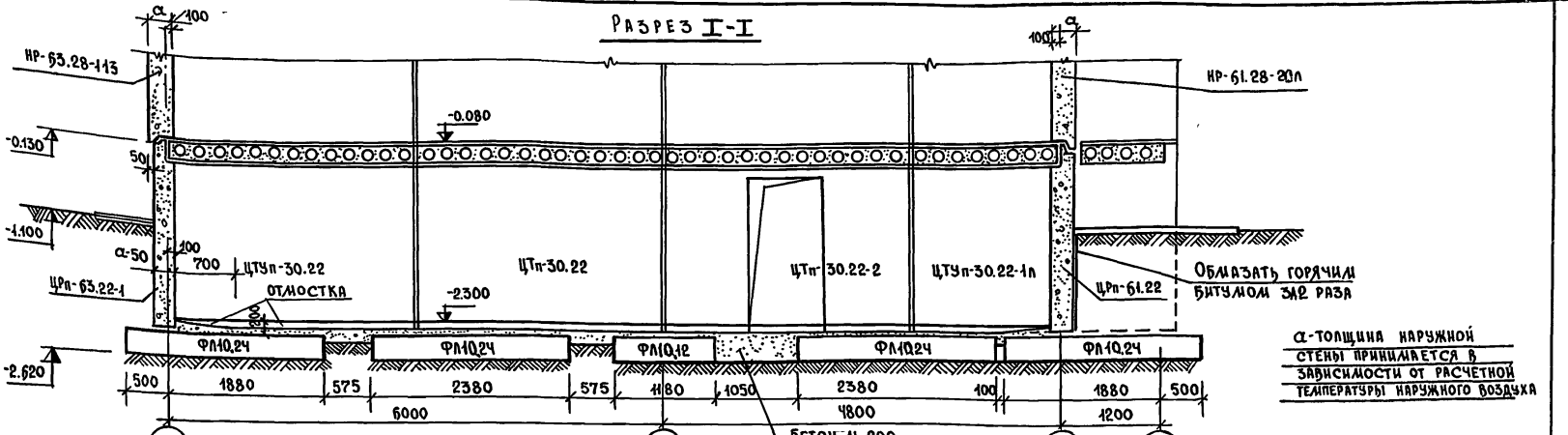

Разрез II-II

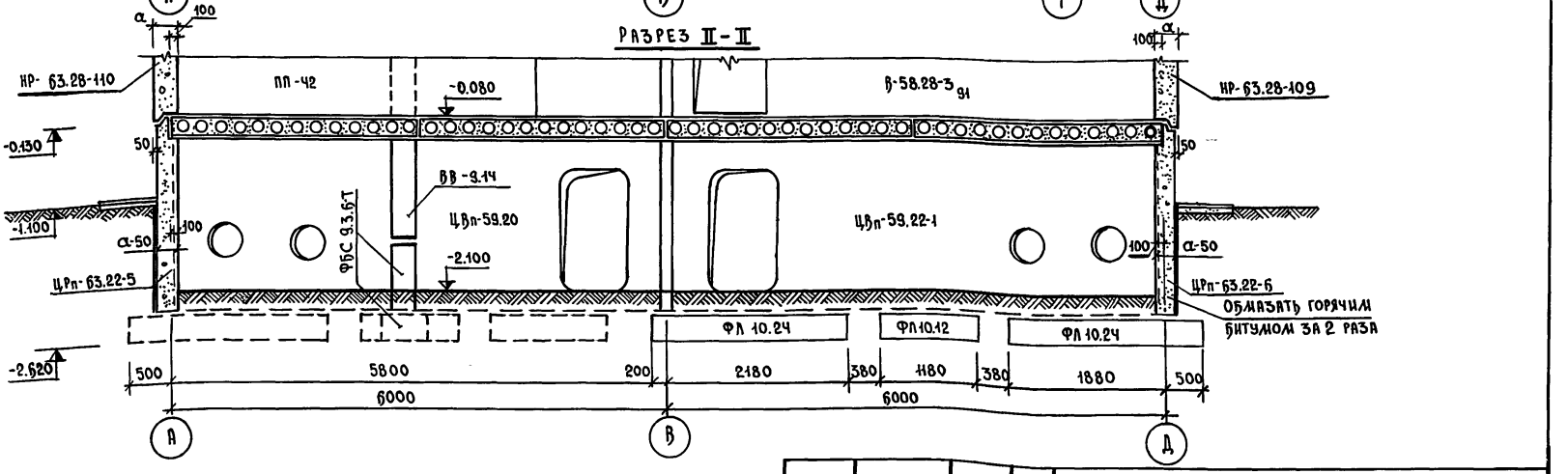

Зав. отдел	В. Богородский	
Н. контр.	Н. Марченков	
Гл. арх. пр.	Л. Макареня	
Гл. кон. пр.	Н. Марченков	
Рук. бр. арх.	В. Евдокимов	
Рук. бр. кон.	Р. Полищук	
Чертеж.	М. Белова	

Привязан:

Инв. №

111-135-60/12 АС 01-1

Трехэтажный трехсекционный жилой дом на 24 квартиры

Стадия	Лист	Листов
Р	7	

Разрезы I-I, II-II.

КБ по железобетону им. А.А. Якушева г. Москва

18272-02 8

Инв. № подл. | Подпись и дата | Взам. инв. №

Т.П. 111-135-60/12 ЧАСТЬ 01 РАЗДЕЛ 01-1

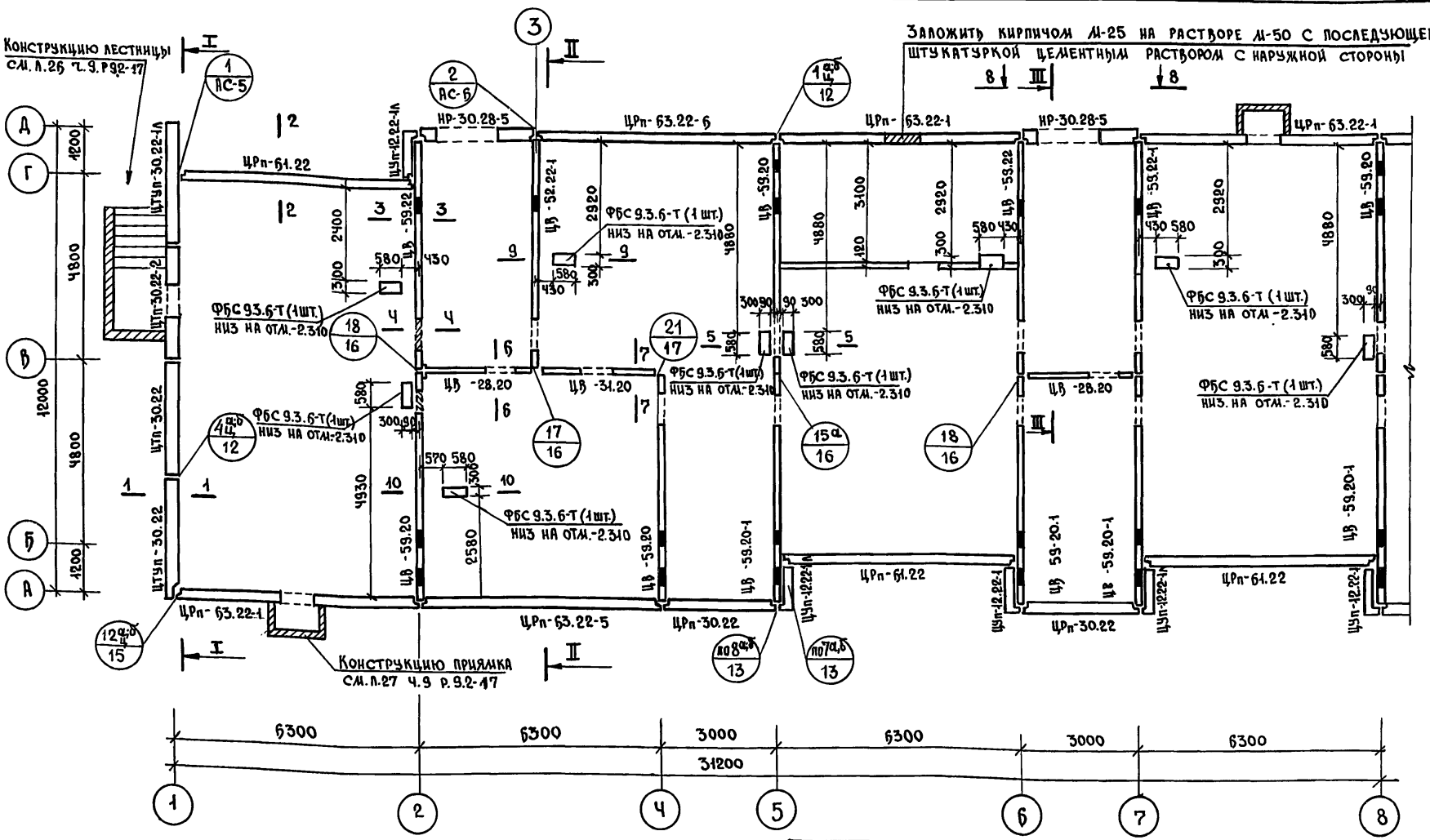

Примечания:

1. Разрезы I-I и II-II см. лист 7
2. Сечения 1-1 ÷ 8-8 см. лист 10
3. Сечения 9-9; 10-10 см. лист 4
4. Разрез III-III см. лист 9
5. Панели НР-30.28-5 (3 шт.) учтены в сводной спецификации части 1 л. 23.

Привязан:

Инв. №

Зав. отд.	В. Богородский	
Н. контр.	Н. Марченков	
Гл. арх. пр.	Л. Макареня	
Гл. кон. пр.	Н. Марченков	
Рук. бр. арх.	В. Евдокимов	
Рук. бр. кон.	Р. Полищук	
Чертеж.	М. Белова	

111-135-60/12 АС 01-1

Трехэтажный трехсекционный жилой дом на 24 квартиры

Стадия	Лист	Листов
Р	8	

Монтажный план цокольных панелей в осях 1-8

КБ по железобетону им. А.А. Якушева г. Москва

18272-02 9

Инв. № подл. | Подпись и дата | Взам. инв. №

Т.П. 111-135-60/12 ЧАСТЬ 01 РАЗДЕЛ 01-1

Монтажный план цокольных панелей в осях 8-12

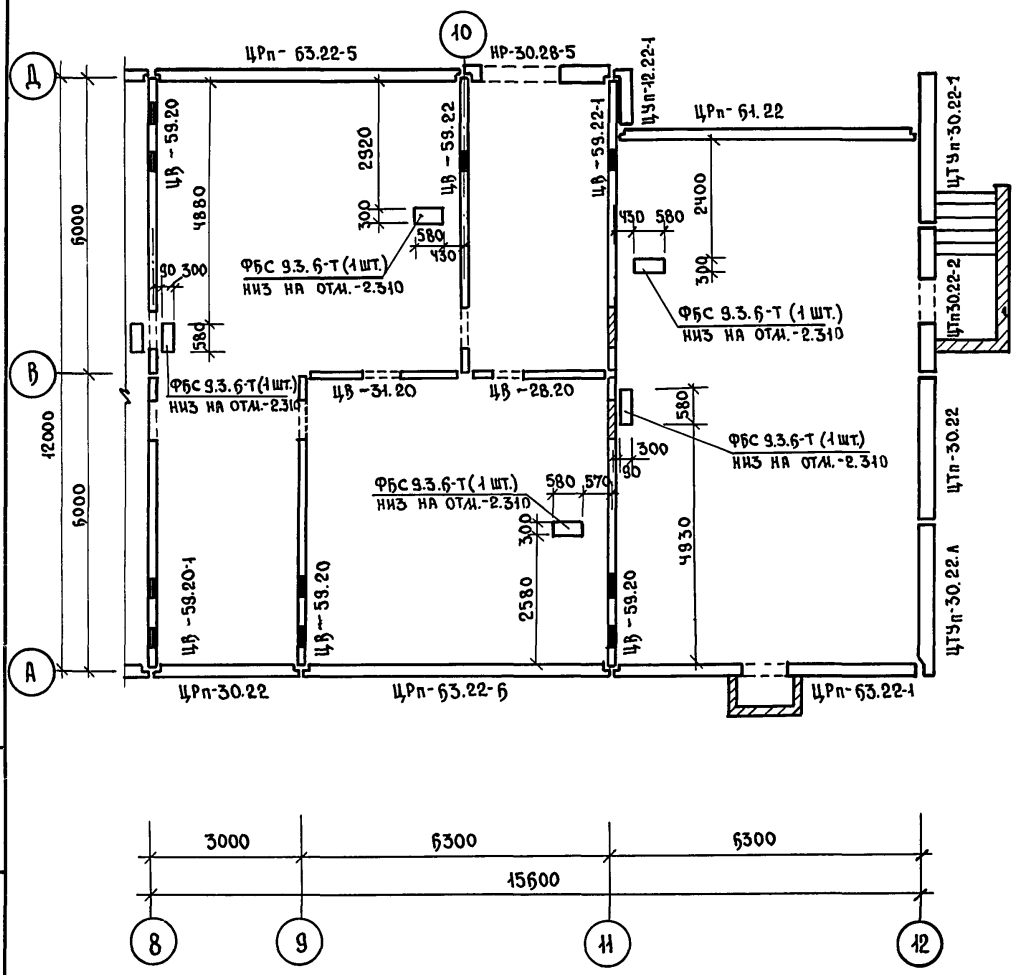

Разрез III-III

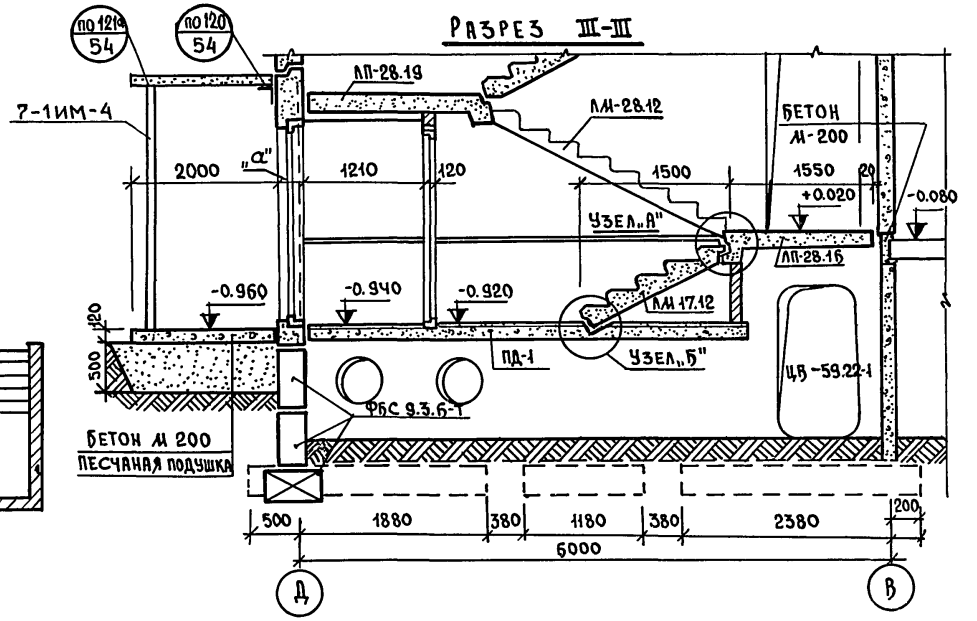

Узел „А"

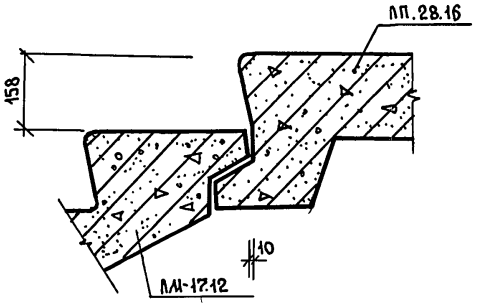

Узел „Б"

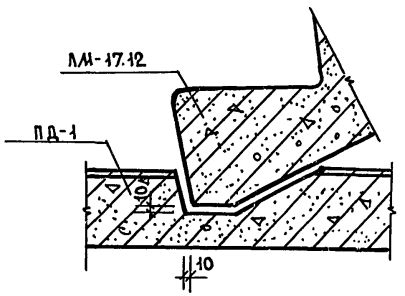

Зав.отд.	В.Богородский	
Н.контр.	Н.Марченков	
Гл.арх.пр.	Л.Макареня	
Гл.кон.пр.	Н.Марченков	
Рук.бр.арх.	В.Евдокимов	
Рук.бр.кон.	Р.Полищук	
Чертеж.	М.Белова	

Привязан:

Инв.№

111-135-60/12 АС 01-1

Трехэтажный трехсекционный жилой дом на 24 квартиры

Стадия	Лист	Листов
Р	9	

Монтажный план цокольных панелей в осях „8-12". Разрез III-III.

КБ по железобетону им. А.А. Якушева г. Москва

Взам.инв.№ | Подпись и дата | Инв.№ подл.

18272-02 10

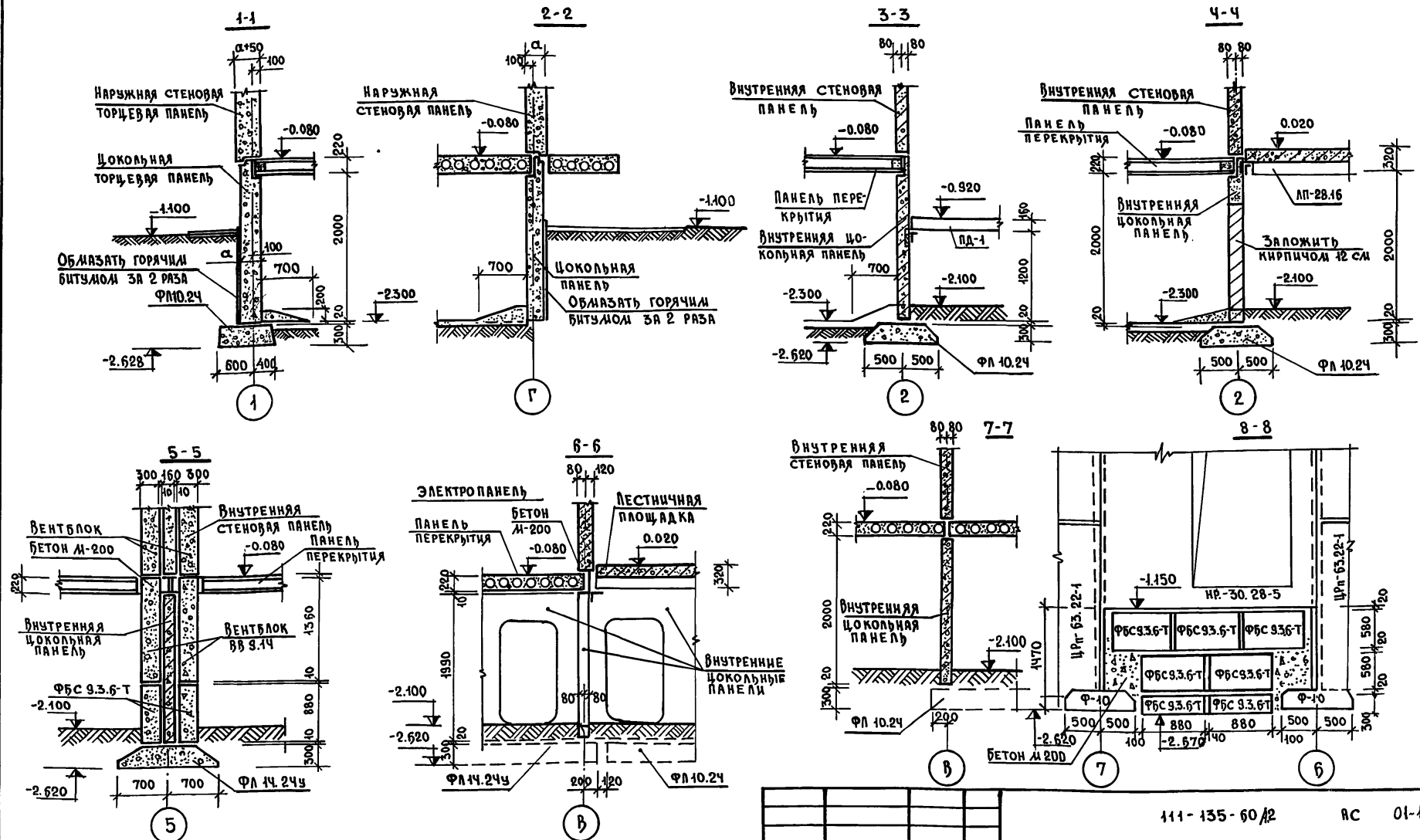

а- толщина наружной стены принимается в зависимости от расчетной температуры наружного воздуха.

Зав. отд.	В. Богородский	
Н. контр.	Н. Марченков	
Гл. арх. пр.	Л. Макареня	
Гл. кон. пр.	Н. Марченков	
Рук. бр. арх.	В. Евдокимов	
Рук. бр. кон.	Р. Полищук	
Чертеж.	М. Белова	

Привязан:

Инв. №

111-135-60/12 АС 01-1

Трехэтажный трехсекционный жилой дом на 24 квартиры

Стадия	Лист	Листов
Р	10	

Сечения „1-1" ÷ „8-8"

КБ по железобетону им. А.А. Якушева г. Москва

Инв. № подл. | Подпись и дата | Взам. инв. №

18272-02 11

МОНТАЖНЫЙ ПЛАН ПЕРЕКРЫТИЯ НАД ПОДВАЛОМ
(ВАРИАНТ 1 - АКУСТИЧЕСКИ ОДНОРОДНЫЕ ПЛИТЫ ПЕРЕКРЫТИЯ)

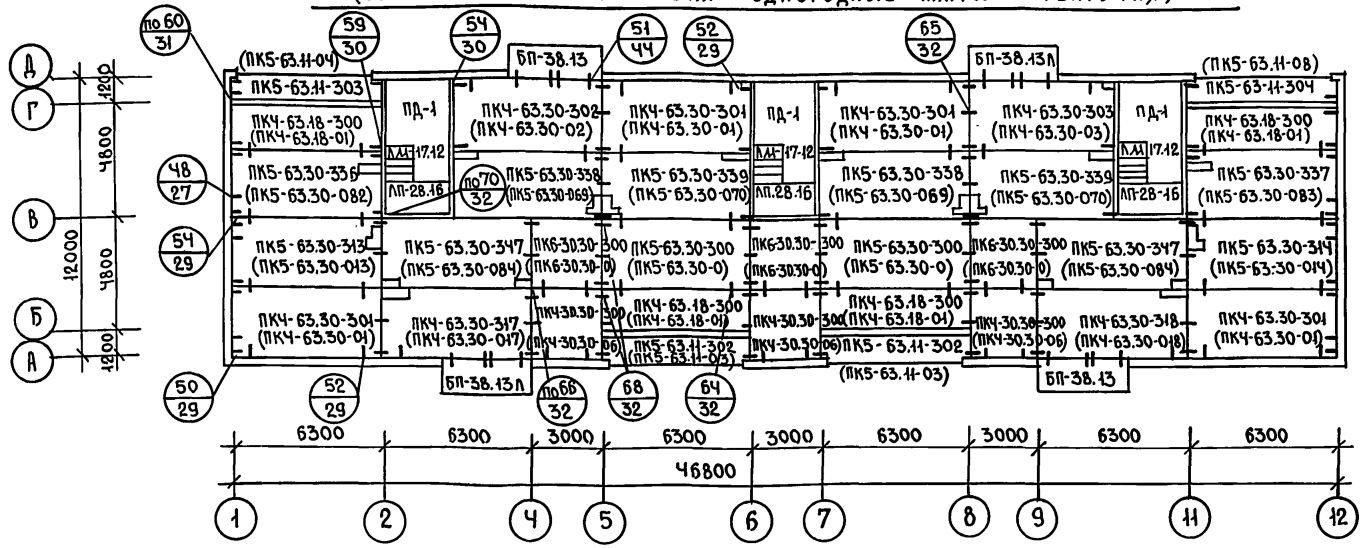

ПРИМЕЧАНИЯ:

1. ЗАДЕЛКУ ШВОВ МЕЖДУ ПАНЕЛЯМИ ПЕРЕКРЫТИЙ ПОСЛЕ ИХ МОНТАЖА ПРОИЗВОДИТЬ ЦЕМЕНТНЫМ РАСТВОРОМ МАРКИ „100".
2. ТОРЦЫ ПУСТОТ ПАНЕЛЕЙ ПЕРЕКРЫТИЯ ДОЛЖНЫ БЫТЬ ЗАДЕЛАНЫ В ЗАВОДСКИХ УСЛОВИЯХ БЕТОНОМ МАРКИ „300" НА ГЛУБИНУ 150 мм
3. В СКОБКАХ ВАРИАНТ 1 - АКУСТИЧЕСКИ ОДНОРОДНЫЕ ПЛИТЫ ПЕРЕКРЫТИЯ ШИРИНОЙ 2980 мм С 14 ПУСТОТАМИ ⌀ 127 мм.

ПРИВЯЗАН:		
ИНВ. №		

ЗАВ.ОТД.	В.БОГОРОДСКИЙ	
Н.КОНТР.	Н.МАРЧЕНКОВ	
ГЛ.АРХ.ПР.	Л.МАКАРЕНЯ	
ГЛ.КОН.ПР.	Н.МАРЧЕНКОВ	
РУК.БР.АРХ.	В.ЕВДОКИМОВ	
РУК.БР.КОН.	Р.ПОЛИЩУК	
ЧЕРТЕЖ.	М.БЕЛОВА	

111-135-60/12 АС 01-1

ТРЕХЭТАЖНЫЙ ТРЕХСЕКЦИОННЫЙ ЖИЛОЙ ДОМ НА 24 КВАРТИРЫ

СТАДИЯ	ЛИСТ	ЛИСТОВ
Р	11	

МОНТАЖНЫЕ ПЛАНЫ ПЕРЕКРЫТИЯ НАД ПОДВАЛОМ. ВАРИАНТ 1.

КБ ПО ЖЕЛЕЗОБЕТОНУ ИМ. А.А. ЯКУШЕВА Г. МОСКВА

18272-02 12

ИНВ. № ПОДЛ. | ПОДПИСЬ И ДАТА | ВЗАМ. ИНВ. №

Т.П. 111-135-60/12 ЧАСТЬ 01 РАЗДЕЛ 01-1

МОНТАЖНЫЙ ПЛАН ПЕРЕКРЫТИЯ НАД ПОДВАЛОМ. ВАРИАНТ 2

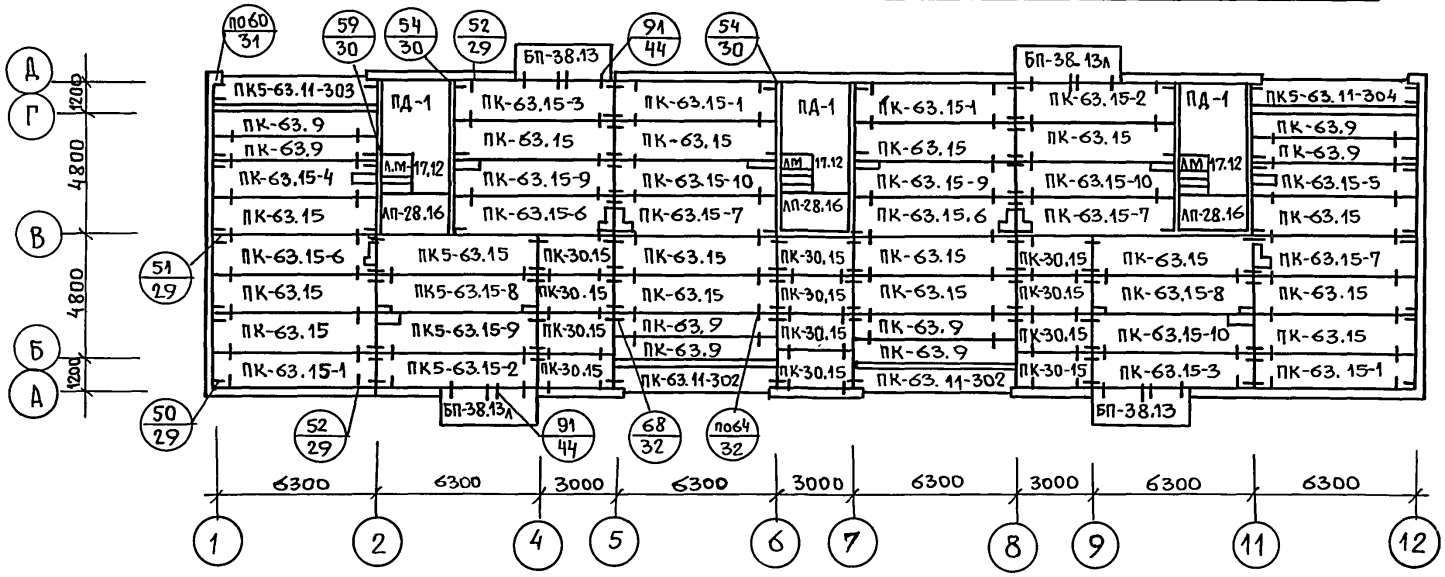

ПРИМЕЧАНИЯ:

1. Общие примечания см. лист 11.
2. Вариант 2- плиты перекрытий шириной 1490 мм.

				111-135-60/1.2 АС 01-1			
Зав.отд.	Богородский	Подп.					
Н.контр.	Марченков	"		Трехэтажный трехсекционный жилой дом на 24 квартиры	Стадия	Лист	Листов
Гл.арх.пр.	Макареня	"			Р	12	
Гл.кон.пр.	Марченков	"					
Рук.бр.арх.	Евдокимов	"		Монтажный план перекрытия над подвалом. Вариант 2	КБ по железобетону им. А.А.Якушева г.Москва		
Рук.бр.к.	Полищук	"					
Чертеж.	Белова	"					

Привязан:

Инв. №

Взам.инв.№ | Подпись и дата | Инв.№ подл.

Пров. [illegible] 11.7.89 г Коп. [illegible]

NN п/п	Марка	Габариты, мм ℓ	в	h	Масса т	Кол-во шт.	Альбом рабочих чертежей: серия	выпуск раздел	N лист
Фундаменты									
1	ФЛ 16.24	2380	1600	300	2.470	Ч	1.112-5	2	
2	ФЛ 8.12	1180	800	300	0.685	—	"	"	
3	ФЛ 10.24	2380	1000	300	1.520	34	"	"	
4	ФЛ 10.12	1180	1000	300	0.750	12	"	"	
5	ФЛ 14.24	2380	1400	300	2.110	Ч	"	"	
6	ФЛ 14. 12	1180	1400	300	1.040	Ч		"	
7	ФБС 9.3.6-т	880	580	300	0.305	43	ГОСТ 13579-78		
Наружные стены (250)									
8	ЦРп-63.22-1	6290	250	2220	4.35	Ч	135	Ч.10 Р.10.1-1-101	83
9	ЦРп-63.22-5	6290	250	2220	4.70	2	"	Ч.10 Р.10.1-1-103	96
10	ЦРп-63.22-6	6290	250	2220	4.70	2	"	"	96
11	ЦРп-61.22	6100	250	2220	4.69	Ч	"	Ч.10 Р.10.1-1-101	98
12	ЦРп-30.22	2990	250	2220	2.255	3	"	"	100
13	ЦТУп-30.22	3145	300	2220	2.96	1	"	"	109
14	ЦТУп-30.22л	3145	300	2220	2.96	1	"	"	109
15	ЦТУп30.22-1	3145	300	2220	2.83	1	"	Ч.10 Р.10.1-1-103	79
16	ЦТУп30.22-1л	3145	300	2220	2.83	1	"	"	79
17	ЦТп-30.22	2990	300	2220	2.89	2	"	Ч.10 Р.10.1-1-101	106
18	ЦТп-30.22-2	2990	300	2220	2.04	2	"	Ч.10 Р.10.1-1-103	82
19	ЦУп-12.22-1	1180	250	2220	0.86	3	"	"	82
20	ЦУп-12.22-1л	1180	250	2220	0.86	3	"		82
Наружные стены (300)									
21	ЦРп-63.22-1	6290	300	2220	5.28	Ч	135	Ч.10 Р.10.1-1-101	83
22	ЦРп-63.22-5	6290	300	2220	5.70	2	"	Ч.10 Р.10.1-1-103	96
23	ЦРп-63.22-6	6290	300	2220	5.70	2	135	Ч.10 Р.10.1-1-103	96
24	ЦРп-61.22	6100	300	2220	5.66	Ч	"	Ч.10 Р.10.1-1-101	98
25	ЦРп-30.22	2990	300	2220	2.74	3	"	"	100
26	ЦТУп-30.22	3145	350	2220	3.54	1	"	Ч.10 Р.10.1-1-101	109
27	ЦТУп-30.22л	3145	350	2220	3.54	1	"	"	109
28	ЦТУп-30.22-1	3145	350	2220	3.39	1	"	Ч.10 Р.10.1-1-103	79
29	ЦТУп 30.22-1л	3145	350	2220	3.39	1	"	"	79
30	ЦТп-30.22	2990	350	2220	3.37	2	"	Ч.10 Р.10-1-1-101	106
31	ЦТп-30.22-2	2990	350	2220	2.40	2	"	Ч.10 Р.10-1-1-103	82
32	ЦУп-12.22.1	1180	300	2220	1.05	3	"	"	82
33	ЦУп-12.22-1л	1180	300	2220	1.05	3	"	"	82
Наружные стены (350)									
34	ЦРп-63.22-1	6290	350	2220	6.19	Ч	135	Ч.10 Р.10.1-1-101	83
35	ЦРп-63.22-5	6290	350	2220	6.70	2	"	Ч.10 Р.10.1-1-103	96
36	ЦРп-63.22.6	6290	350	2220	6.70	2	"	"	96
37	ЦРп-61-22	6100	350	2220	6.63	Ч	"	Ч.10 Р.10.1-1-101	98
38	ЦРп-30-22	2990	350	2220	3.21	3	"	"	100
39	ЦТУп-30.22	3195	400	2220	4.14	1	"	"	109
40	ЦТУп-30.22л	3195	400	2220	4.14	1	"	"	109
41	ЦТУп-30-22-1	3195	400	2220	4.00	1	"	Ч.10 Р.10.1-1-103	79
42	ЦТУп-30.22-1л	3195	400	2220	4.00	1	"	"	79
43	ЦТп-30.22	2990	400	2220	3.86	2	"	Ч.10 Р.10.1-1-101	106
44	ЦТп-30.22-2	2990	400	2220	2.75	2	"	Ч.10 Р.10.1-1-103	82
45	ЦУп-12.22-1	1180	350	2220	1.11	3	"	"	82
46	ЦУп-12.22-1л	1180	350	2220	1.11	3	"	"	82
Внутренние стены									
47	ЦВ-59.22	5920	160	2220	4.38	3	135	Ч.10 Р.10.2-1-1	33
48	ЦВ.59.22-1	5920	160	2220	4.38	3	"	"	34
49	ЦВ-59.20	5920	160	1190	4.13	6	"	"	43
50	ЦВ-31.20	3100	160	1190	2.02	2	"	"	49
51	ЦВ-28.20	2800	160	1190	1.78	3	"	"	50
52	ВВ-9.14	880	300	1360	0.54	14	"	Ч.10 Р.10.4-1-3	7
52а	ЦВ-59.20-1	5920	160	1190	4.1	Ч	"	Ч.10 Р.10.2-1-1	45
Плиты перекрытия (шириной 3000мм)									
53	ПКЧ-63.30-301	6280	220	2980	6.05	Ч	135	Ч.10 Р.10.3-1-87	13
54	ПКЧ-63.30-302	6280	220	2980	6.05	1	"	"	13
55	ПКЧ-63.30-303	6280	220	2980	6.05	1	"	"	13
56	ПК5-63.30-313	6280	220	2980	5.95	1	"	"	21
57	ПК5-63.30-314	6280	220	2980	5.95	1	"	"	21
58	ПКЧ-63.30-317	6280	220	2980	5.90	1	"	"	24
59	ПКЧ-63.30-318	6280	220	2980	5.90	1	"	"	24
60	ПК5-63.30-336	6280	220	2980	5.950	1	"	Ч.10 Р.10.3-1-103	10
61	ПК5-63.30-337	6280	220	2980	5.950	1	"	"	10
62	ПК5-63.30-338	6280	220	2980	5.775	2	"	"	10
63	ПК5-63.30-300	6280	220	2980	6.075	2	"	Ч.10 Р.10.3-1-87	13
64	ПК6-30.30-300	2980	220	2980	3.00	3	"	"	42

Т.п. 111-135-60/12 часть 01 раздел 01-1

Инв. № подл. | Подпись и дата | Взам. инв. №

Привязан:

Инв. №

Зав. отд.	В. Богородский	
Н. контр.	Н. Марченков	
Гл. арх. пр.	Л. Макареня	
Гл. кон. пр.	Н. Марченков	
Рук. бр. арх	В. Евдокимов	
Рук. бр. кон	Р. Полищук	
Чертеж.	М. Белова	

111-135-60/12 АС 01-1

Трехэтажный трехсекционный жилой дом на 24 квартиры

Стадия	Лист	Листов
Р	13	

Спецификация сборных железобетонных элементов ниже отм. 0.000

КБ по железобетону им. А.А. Якушева г. Москва.

18272-02 14

NN п/п	Марка	Габариты, мм ℓ	в	h	Масса т	Кол-во шт.	Альбом рабочих чертежей серия	Выпуск раздел	N листа
65	ПК5-63.30-339	6280	220	2980	5.775	2	"	Ч.10 Р.10.3-1-103	10
66	ПК5-63.30-347	6280	220	2980	6.00	2	"	—"—	19
67	ПКЧ-63.18-300	6280	220	1780	3.725	Ч	"	Ч.10 Р.10.3-1-87	36
68	ПКЧ-30.30-300	2980	220	2980	2.975	3	"	—"—	42
69	ПК5-63.11-302	6280	220	1090	2.42	2	"	Ч.10 Р.10.3-1-103	16
70	ПК5-63.11-303	6280	220	1090	2.46	1	"	—"—	16
71	ПК5-63.11-304	6280	220	1090	2.46	1	135	—"—	16
	Балконы (толщ. стены 250)								
72	БП-38.13	3800	120	1390	1.44	2	135	Ч.10 Р.10.4-1-3	3
73	БП-38.13л	3800	120	1390	1.44	2	"	—"—	5
	Балконы (толщ. стены 300)								
74	БП-38.13	3800	120	1440	1.48	2	135	Ч.10 Р.10.4-1-3	3
75	БП-38.13л	3800	120	1440	1.48	2	"	—"—	5
	Балконы (толщ. стены 350)								
76	БП-38.13	3800	120	1490	1.528	2	135	Ч.10 Р.10.4-1-3	3
77	БП-38.13л	3800	120	1490	1.528	2	"	—"—	5
	Лестницы								
78	ЛМ-17.12	1685	1200	254	0.95	3	135	Ч.10 Р.10.4-1-1	16
79	ЛП-28 16	2800	1600	180	2.15	3	"	—"—	11
80	ПД-1	4500	1.60	2800	5.05	3	"	—"—	28
81	ЛС-12-17	1200	290	171	0.13	Ч	1.155-1	Вып.1	26

NN п/п	Марка	Габариты, мм ℓ	в	h	Масса т	Кол-во шт.	Альбом рабочих чертежей серия	Выпуск раздел	N листа
	Плиты перекрытия шир. 3.0м (вариант 1)								
82	ПКЧ-63.30-01	6280	220	2980	7.50	Ч	135	Ч.10 Р.10.3-1-88	13
83	ПКЧ-63.30-02	6280	220	2980	7.50	1	"	—"—	13
84	ПКЧ-63.30-03	6280	220	2980	7.50	1	"	—"—	13
85	ПК5-63.30-013	6280	220	2980	7.35	1	"	—"—	21
86	ПК5-63.30-014	6280	220	2980	7.35	1	"	—"—	21
87	ПКЧ-63.30-017	6280	220	2980	7.30	1	"	—"—	24
88	ПКЧ-63.30-018	6280	220	2980	7.30	1	"	—"—	24
89	ПК5-63.30-082	6280	220	2980	7.43	1	"	Ч.10 Р.10.3-1-105	10
90	ПК5-63.30-083	6280	220	2980	7.43	1	"	—"—	10
91	ПК5-63.30-069	6280	220	2980	7.15	2	"	—"—	10
92	ПК5-63.30-0	6280	220	2980	7.525	2	"	Ч.10 Р.10.3-1-88	13
93	ПК6-30.30-0	2980	220	2980	3.65	3	"	—"—	53
94	ПКЧ-30.30-06	2980	220	2980	3.625	3	"	—"—	53
95	ПК5-63.30-070	6280	220	2980	7.15	2	"	Ч.10 Р.10.3-1-105	10
96	ПК5-63.30-084	6280	220	2980	8.25	2	"	"	13
97	ПКЧ-63.18-01	6280	220	1780	4.70	Ч	"	Ч.10 Р.10.3-1-88	47
98	ПК5-63.11-03	6280	220	1090	2.86	2	"	Ч.10 Р.10.3-1-105	16
99	ПК5-63.11-04	6280	220	1090	2.90	1	"	"	16
100	ПК5-63.11-08	6280	220	1090	2.90	1	"	"	16

NN п/п	Марка	Габариты, мм ℓ	в	h	Масса т	Кол-во шт.	Альбом рабочих чертежей серия	Выпуск раздел	N листа
	Плиты перекрытия шир. 1.5м (вариант 2)								
101	ПК-63.15	6280	220	1490	2.975	16	135	Ч.10 Р.10.3-1-Ч	5
102	ПК-63.15-1	6280	220	1490	2.975	Ч	"	—"—	6
103	ПК-63.15-2	6280	220	1490	3.275	2	"	—"—	7
104	ПК-63.15-3	6280	220	1490	3.275	2	"	—"—	7
105	ПК-63.15-4	6280	220	1490	2.80	1	"	—"—	8
106	ПК-63.15-5	6280	220	1490	2.80	1	"	—"—	8
107	ПК-63.15-6	6280	220	1490	3.40	3	"	—"—	9
108	ПК-63.15-7	6280	220	1490	3.40	3	"	—"—	9
109	ПК-63.15-8	6280	220	1490	2.875	2	"	—"—	10
110	ПК-63.15-9	6280	220	1490	2.80	3	"	—"—	11
111	ПК-63.15-10	6280	220	1490	2.80	3	"	—"—	11
112	ПК-63.9	6280	220	890	2.15	8	"	—"—	12
113	ПК-30 15	2980	220	1490	1.30	12	"	—"—	13
114	ПК5-63.11-302	6280	220	1090	2.42	2	"	Ч.10 Р.10.3-1-103	16
115	ПК5-63.11-303	6280	220	1090	2.46	1	"	—"—	16
116	ПК5-63 11-304	6280	220	1090	2.46	1	"	—"—	16

Т.П. 111-135-60/12 часть 01 раздел 01-1

Инв.№ подл. | Подпись и дата | Взам.инв.№

Привязан:

Инв.№

Зав.отд.	В.Богородский	
Н.контр.	Н.Марченков	
Гл.арх.пр.	П.Макареня	
Гл.кон.пр.	Н.Марченков	
Рук.бр.арх.	В.Евдокимов	
Рук.бр.кон.	Р.Полищук	
Чертеж.	М.Белова	

111-135-60/12 АС 01-1

Трехэтажный трехсекционный жилой дом на 24 квартиры

Стадия	Лист	Листов
Р	14	

Спецификация сборных железобетонных элементов ниже отм. 0.000 (окончание).

КБ по железобетону им А.А.Якушева г.Москва

18272-02 15

Т.П. 111-135-60/12 ЧАСТЬ 01 РАЗДЕЛ 01-1

Наименован. изделия		Марка изделия	Масса кг	Кол-во шт.	Общая масса кг	Альбом рабочих чертежей: раздел	Альбом рабочих чертежей: N лист
Монтажные элементы соединений	Наружных стен	35ИМ-31	0.46	28	12.88	10.7-35	10
		35ИМ-32	0.40	4	1.60	"	"
		35ИМ-33	0.35	80	28.00	"	"
		35ИМ-34	0.32	32	10.24	"	"
		35ИМ-56	0.56	12	6.72	"	"
	Внутренних стен	35ИМ-45	0.35	2	0.70	10.7-35	10
		35ИМ-47	0.16	12	1.92	"	"
		35ИМ-50	0.13	2	0.26	"	"
	Перекрытий шириной 3.0м	35ИМ-34	0.32	8	2.56	10.7-35	10
		35ИМ-35	0.28	6	1.68	"	"
		35ИМ-36	0.24	12	2.88	"	"
		35ИМ-44	0.58	31	17.98	"	"
		35ИМ-46	0.20	87	17.40	"	"
		35ИМ-47	0.16	22	3.52	"	"
	Балконов	35ИМ-57	1.26	16	20.16	10.7-35	10

Наименование изделия		Марка изделия	Масса кг	Кол-во шт.	Общая масса кг	Альбом рабочих чертежей: раздел	Альбом рабочих чертежей: № лист
Ограждения лестниц		35ИМ-2	15.88	3	47.64	10.7-35	10
Опорные столики под лестничные площадки		35ИМ-72	5.47	42	229.74	10.7-35	10
		35ИМ-70	2.84	6	17.04	10.7-35	10
Стремянка в подполье		7-ЧИМ-115	10.43	1	10.43	10.7-4	5
Монтажные элементы соединений	Перекрытий шириной 1.5м (вариант)	35ИМ-33	0.35	22	7.70	10.7-35	10
		35ИМ-34	0.32	25	8.00	"	"
		35ИМ-45	0.35	92	32.20	"	"
		35ИМ-46	0.20	80	16.00	"	"
		35ИМ-47	0.16	22	3.52	"	"

Спецификация деревянных изделий

Назначен. (наименов. изделия)	Марка изделия	Габариты мм: l	Габариты мм: h	Габариты мм: b	Всего шт.	ГОСТ, МРТУ	Альбом рабочих чертежей: серия	Альбом рабочих чертежей: выпуск (раздел)	Альбом рабочих чертежей: N лист
Дверь в подвал	ДС18-8-У	886	1888	94	1		Серия 1.136-11	Часть 1,2	стр. 148-153
— " —	ДС18-8-ЛУ	886		94	1				
Дверь в тамбуре	ДС18-8	886		94	1				
— " —	ДС18-8-Л	886		94	1				
Дверь в подполье и тепл. пункт	ДС15-8-У	886	1588	94	2				
Двери плотничн. в подвале	—	800	1700	—	24				—
Оконный блок	ОС12-9	870	1160	94	2	ГОСТ 11214-78			стр. 10
— " —	ОР12-9	870	1160	180	2				стр. 25
Плинтус	—	—	54	16	2п.м	ГОСТ 8242-75	Серия 135	Часть 10 раздел 10.6-3	
Наличник	ТИП3	—	34	13	7п.м				

Зав. отд.	В. Богородский	
Н. контр.	Н. Марченков	
Гл. арх. пр.	Л. Макареня	
Гл. кон. пр.	Н. Марченков	
Рук. бр. арх.	В. Евдокимов	
Рук. бр. кон.	Р. Полищук	
Инженер	В. Кузьмина	

ПРИВЯЗАН:

ИНВ. №

111-135-60/12 АС 01-1

Трехэтажный трехсекционный жилой дом на 24 квартиры.

Стадия	Лист	Листов
Р	15	

Спецификация металлических и деревянных изделий ниже отм. 0.000.

КБ по железобетону им. А.А. Якушева г. Москва

18272-02 (16)

Отпечатан 06.01.84г. Конкурс

ИНВ. № | ПОДП. | ПОДПИСЬ И ДАТА | ВЗАМ. ИНВ. №

gost.e-ecolog.ru