ТИПОВОЙ ПРОЕКТ

264-12-318.92

КУЛЬТУРНО - ДОСУГОВЫЙ ЦЕНТР С ЗАЛОМ НА 600 МЕСТ

АЛЬБОМ 13 ч. 2

М - МЕХАНООБОРУДОВАНИЕ

(стр. 77÷138)

25447-16

Отпускная цена
на момент реализации,
указана в счет-накладной

gost.e-ecolog.ru

ТИПОВОЙ ПРОЕКТ

264-12-318.92

КУЛЬТУРНО - ДОСУГОВЫЙ ЦЕНТР С ЗАЛОМ НА 600 МЕСТ

АЛЬБОМ 13 ч. 2

Перечень альбомов

Альбом 1 (в 2-х частях)	ПЗ	ПОЯСНИТЕЛЬНАЯ ЗАПИСКА АРХИТЕКТУРНЫХ РЕШЕНИЙ
	АР	АРХИТЕКТУРНЫЕ РЕШЕНИЯ
	ПЗ	ПОЯСНИТЕЛЬНАЯ ЗАПИСКА ТЕХНОЛОГИЧЕСКОЙ ЧАСТИ
	ТЧ	ТЕХНОЛОГИЯ ПИЩЕБЛОКА
	ТО	ТЕХНОЛОГИЧЕСКОЕ ОБОРУДОВАНИЕ
	СТ	СПОРТИВНАЯ ТЕХНОЛОГИЯ
	ТИА	ТЕХНОЛОГИЯ ИГРОВЫХ АВТОМАТОВ
Альбом 2 (в 2-х частях)	ПЗ	ПОЯСНИТЕЛЬНАЯ ЗАПИСКА
	КЖ	КОНСТРУКЦИИ ЖЕЛЕЗОБЕТОННЫЕ
Альбом 3	ПЗ	ПОЯСНИТЕЛЬНАЯ ЗАПИСКА
	КМ	КОНСТРУКЦИИ МЕТАЛЛИЧЕСКИЕ
Альбом 4	ПЗ	ПОЯСНИТЕЛЬНАЯ ЗАПИСКА
	ОВ	ОТОПЛЕНИЕ, ВЕНТИЛЯЦИЯ
	ХС	ХОЛОДОСНАБЖЕНИЕ
Альбом 5	ПЗ	ПОЯСНИТЕЛЬНАЯ ЗАПИСКА
	ВК	ВНУТРЕННИЙ ВОДОПРОВОД И КАНАЛИЗАЦИЯ
	ВК/ПА	УСТАНОВКИ ВОДЯНОГО ПОЖАРОТУШЕНИЯ (ТЕХНОЛОГИЯ, ОБОРУДОВАНИЕ)
	ЭС/ПА	УСТАНОВКИ ВОДЯНОГО ПОЖАРОТУШЕНИЯ (СИГНАЛИЗАЦИЯ)
Альбом 6	ПЗ	ПОЯСНИТЕЛЬНАЯ ЗАПИСКА
	АУ	АВТОМАТИЗАЦИЯ САНТЕХУСТРОЙСТВ
Альбом 7	ПЗ	ПОЯСНИТЕЛЬНАЯ ЗАПИСКА
	ЭМ	СИЛОВОЕ ЭЛЕКТРООБОРУДОВАНИЕ, УСТАНОВКА ЭЛЕКТРООБОРУДОВАНИЯ И ПРОКЛАДКА ТРУБ.
Альбом 8	ПЗ	ПОЯСНИТЕЛЬНАЯ ЗАПИСКА
	ЭО	ЭЛЕКТРООСВЕЩЕНИЕ ЗДАНИЯ, ПОСТАНОВОЧНОЕ ОСВЕЩЕНИЕ
Альбом 9	ПЗ	ПОЯСНИТЕЛЬНАЯ ЗАПИСКА
	КТ	КИНОТЕХНОЛОГИЯ
	СС	СВЯЗЬ И СИГНАЛИЗАЦИЯ
	ПС	ПОЖАРНАЯ СИГНАЛИЗАЦИЯ
Альбом 10	ЭМЗ	ЭЛЕКТРООБОРУДОВАНИЕ ЗАДАНИЕ ЗАВОДУ-ИЗГОТОВИТЕЛЮ
Альбом 11	ЭЛМ	ЭЛЕКТРОМОНТАЖНЫЕ ИЗДЕЛИЯ
Альбом 12	АУ	ЗАДАНИЕ ЗАВОДУ НА ИЗГОТОВЛЕНИЕ ЩИТОВ
Альбом 13 (в 2-х частях)	МТУ	ТЕХНИЧЕСКИЕ УСЛОВИЯ МЕХАНООБОРУДОВАНИЯ
	М	МЕХАНООБОРУДОВАНИЕ
Альбом 14	СО	СПЕЦИФИКАЦИИ ОБОРУДОВАНИЯ
Альбом 15	ВМ	ВЕДОМОСТИ ПОТРЕБНОСТИ В МАТЕРИАЛАХ
Альбом 16 (в 3-х частях)		СМЕТЫ

Утвержден Госкомархитектуры письмом от 29.11.91 г. 2-129 и введен в действие А.О. ЦНИИЭП им. Б.С. Мезенцева приказом от 17.09.92 № 71

А.О. ЦНИИЭП им. Б.С. Мезенцева
Главный инженер М. Глинкин
Главный архитектор проекта Г. Мурадов

Альбом 134.2

Формат	Зона	Поз.	Обозначение	Наименование	Кол.	Примечание
				Документация		
А3			М.40.10.100 СБ	Сборочный чертеж		
				Детали		
А4		1	М.40.10.101	Основание	1	
А4		2	М.40.10.102	Скоба	2	
Б.4		3	М.40.10.103	Накладка		
				Лист 6 ГОСТ 19903-74		
				Ст 3 ГОСТ 14637-89		
				170 h14 × 170 h14	2	1.35 кг
Б.4		4	М.40.10.104	Накладка		
				Лист 6 ГОСТ 19903-74		
				Ст 3 ГОСТ 14637-89		
				70 h14 × 184 h14	2	0.62 кг
Б.4		5	М.40.10.105	Накладка		
				Лист 6 ГОСТ 19903-74		
				Ст 3 ГОСТ 14637-89		
				60 h14 × 80 h14	2	0.23 кг
Б.4		6	М.40.10.106	Накладка		
				Лист 6 ГОСТ 19903-74		
				Ст 3 ГОСТ 14637-89		
				60 h14 × 110 h14	2	0.3 кг
А4		7	М.40.10.107	Упор	2	

Подп. и дата | Инв. № дубл. | Взам. инв. № | Подп. и дата | Инв. № подл.

Изм	Лист	№ докум.	Подп.	Дата
Разраб.	Колбасин			
Пров	Козлова			
Н. контр.	Дмитриев			
Утв.				

264-12-318.92 М.40.10.100

Корпус

Лит.	Лист	Листов
И		1

А.О. ЦНИИЭП им. Б.С. Мезенцева

Формат А4

Формат	Зона	Поз.	Обозначение	Наименование	Кол.	Примечание
				Документация		
А3			М.40.10 СБ	Сборочный чертеж		
				Сборочные единицы		
А4		1	М.40.10.100	Корпус	1	
				Детали		
А4		2	М.40.10.001	Ось	1	
		3	М.40.10.001-01	Ось	4	
				Стандартные изделия		
		4		Коуш 32 ГОСТ 2224-72	1	
		5		Коуш 25 ГОСТ 2224-72	4	
		6		Шайба 20.01.016		
				ГОСТ 11371-78	2	
		7		Шайба 16.01.016		
				ГОСТ 11371-78	8	
		8		Шплинт 4×30		
				ГОСТ 397-79	10	

Подп. и дата | Инв. № дубл. | Взам. инв. № | Подп. и дата | Инв. № подл.

Изм	Лист	№ докум.	Подп.	Дата
Разраб.	Колбасин			
Пров.	Козлова			
Н. контр.	Дмитриев			
Утв.				

264-12-318.92 М.40.10

Траверса

Лит.	Лист	Листов
И	1	1

А.О. ЦНИИЭП им. Б.С. Мезенцева

Формат А4

Формат	Зона	Поз.	Обозначение	Наименование	Кол.	Примечание
		10	174.00.00.00	Стяжка	4	
		11	266.00.00.00	Подвеска	4	
		12		Лебедка ручная		
				настенная Q=500 ш	1	
				Материалы		
		13		Канат 6.4-ГЛ-В-СС-11-1764	м	
				ГОСТ 3077-80	220	

Подп. и дата | Инв. № дубл. | Взам. инв. № | Подп. и дата | Инв. № подл.

Изм.	Лист	№ докум.	Подп.	Дата

264-12-318.92 М.40

Лист 2

Формат А4

Формат	Зона	Поз.	Обозначение	Наименование	Кол.	Примечание
				Документация		
А2			14.40 СБ	Сборочный чертеж		
				Сборочные единицы		
А4		1	М.04.100-02	Штанга	1	
А4		2	М.40.10	Траверса	1	
А4		3	М.40.20	Дорога	1	
А4		4	М.40.30	Башмак	1	
				Стандартные изделия		
		5		Коуш 22		
				ГОСТ 2224-72	9	
				Прочие изделия		
		6	181.00.00.00	Блок 1но ручьевый	3	
		7	182.00.00.00	Блок 2х ручьевый	1	
		8	183.00.00.00	Блок 3х ручьевый	1	
		9	184.00.00.00	Блок 4х ручьевый	2	

Подп. и дата | Инв. № дубл. | Взам. инв. № | Подп. и дата | Инв. № подл.

Изм	Лист	№ докум.	Подп.	Дата
Разраб.	Колбасин			
Пров.	Козлова			
Н. контр.	Дмитриев			
Утв.				

264-12-318.92 М.40

Подъемник сейфа

Лит	Лист	Листов
И	1	2

А.О. ЦНИИЭП им. Б.С. Мезенцева

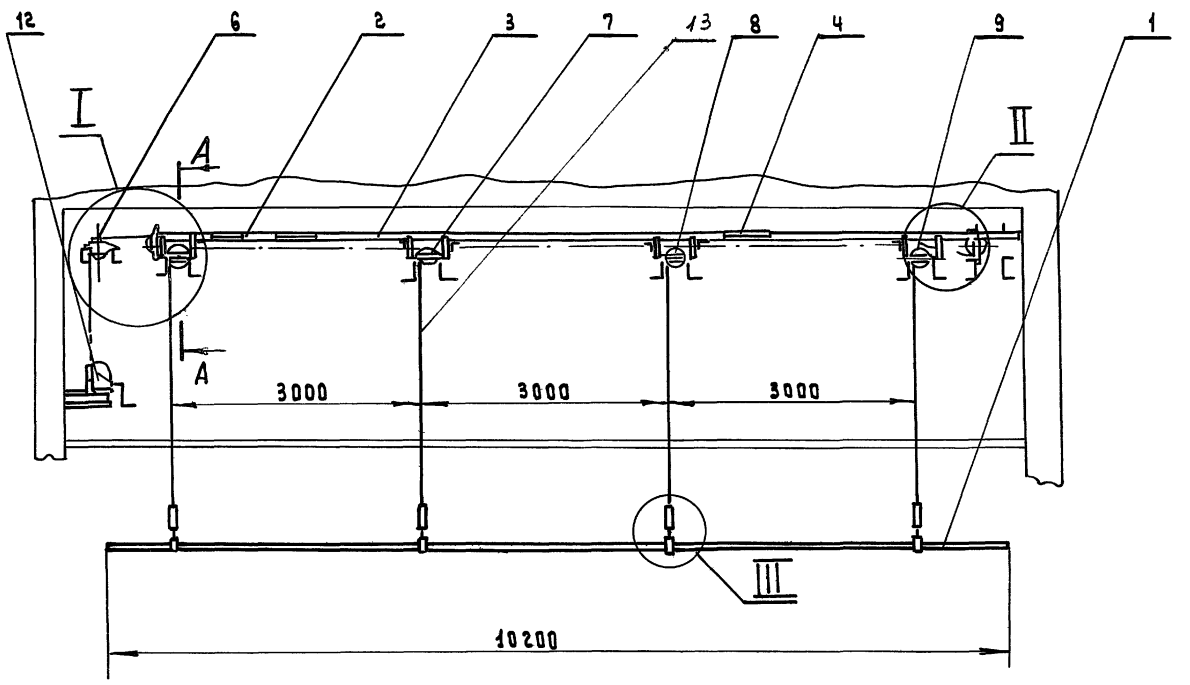

А — А
М 1:10

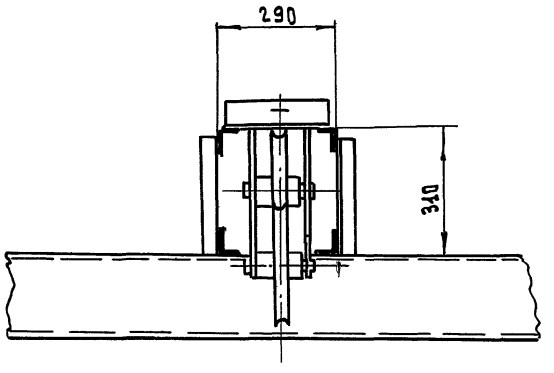

Вид Б
М 1:5

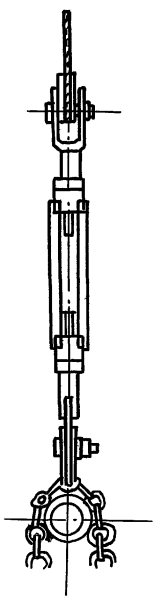

III
М 1:5

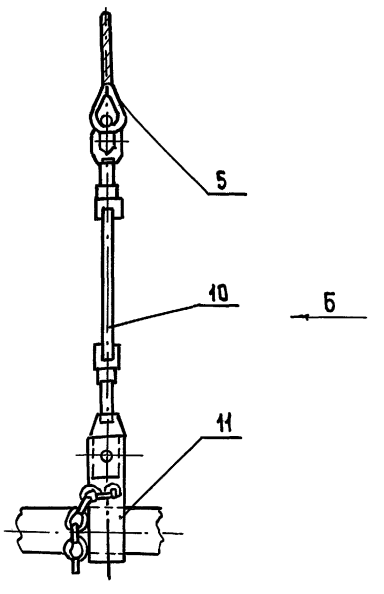

					264-12-318.92 М.40 СБ	
Изм.	Лист	N докум.	Подп.	Дата	Подъемник сейфа сборочный чертеж	Лит. И; Масса; Масшт. 1:50; Лист 1; Листов 2
Разраб.		Колбасин				
Пров.		Козлова				
Т.контр.						
Н.контр.		Дмитриев				
Утв.						А.О. ЦНИИЭП им.Б.С. Мезенцева

Инв. N подл. | Подп. и дата | Взам. инв. N | Инв. N дубл. | Подп. и дата

I

М 1:5

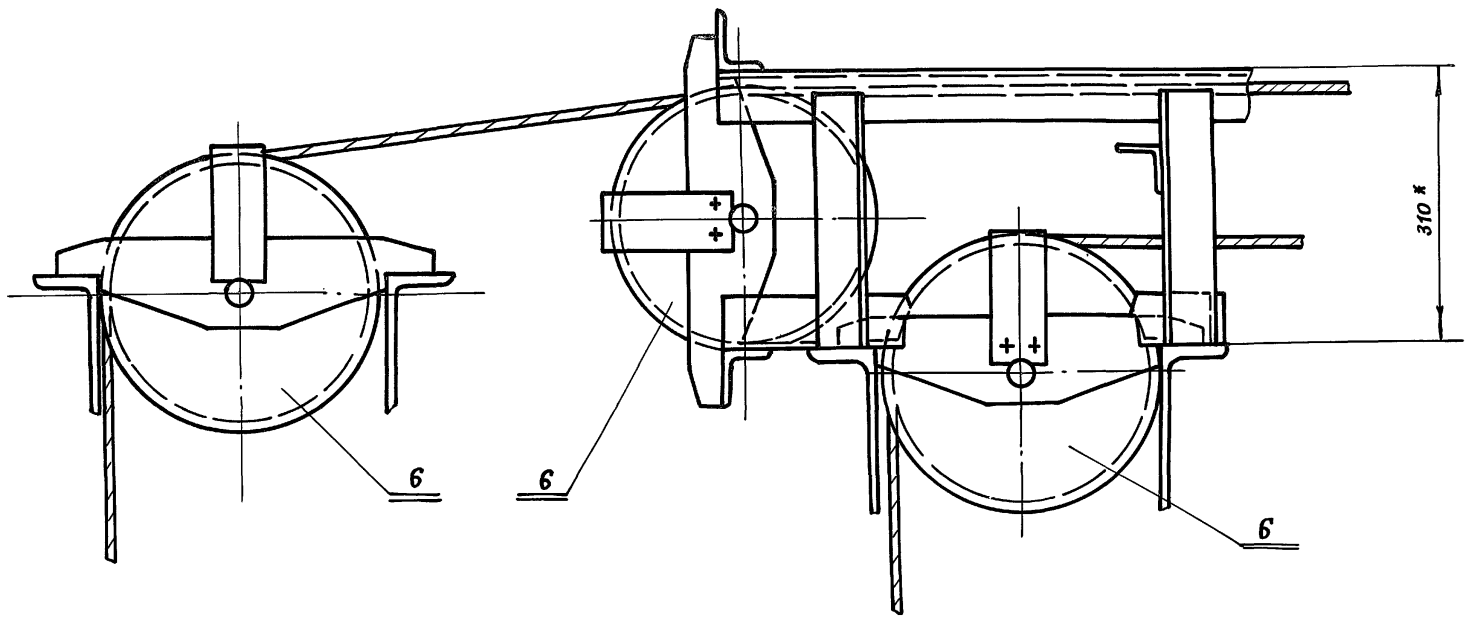

II

М 1:5

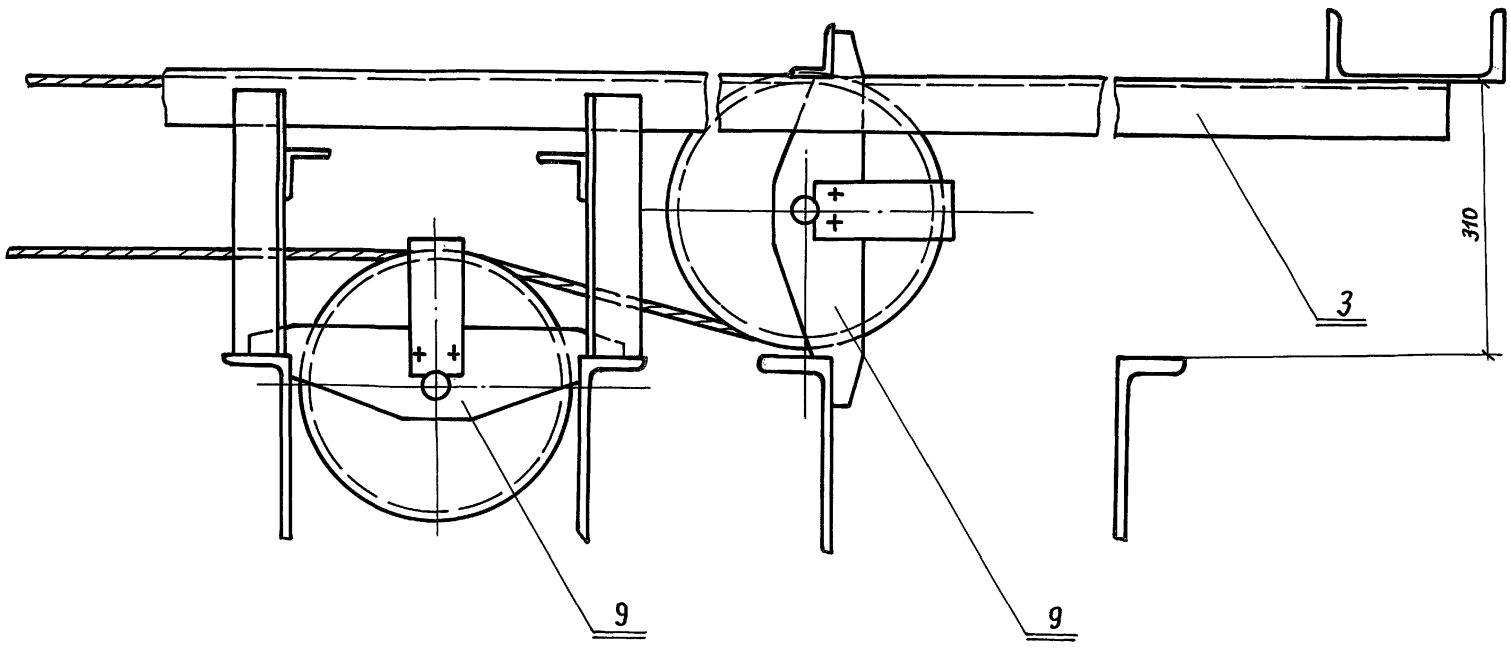

М.40.10.100 СБ

Альбом 13 ч.2

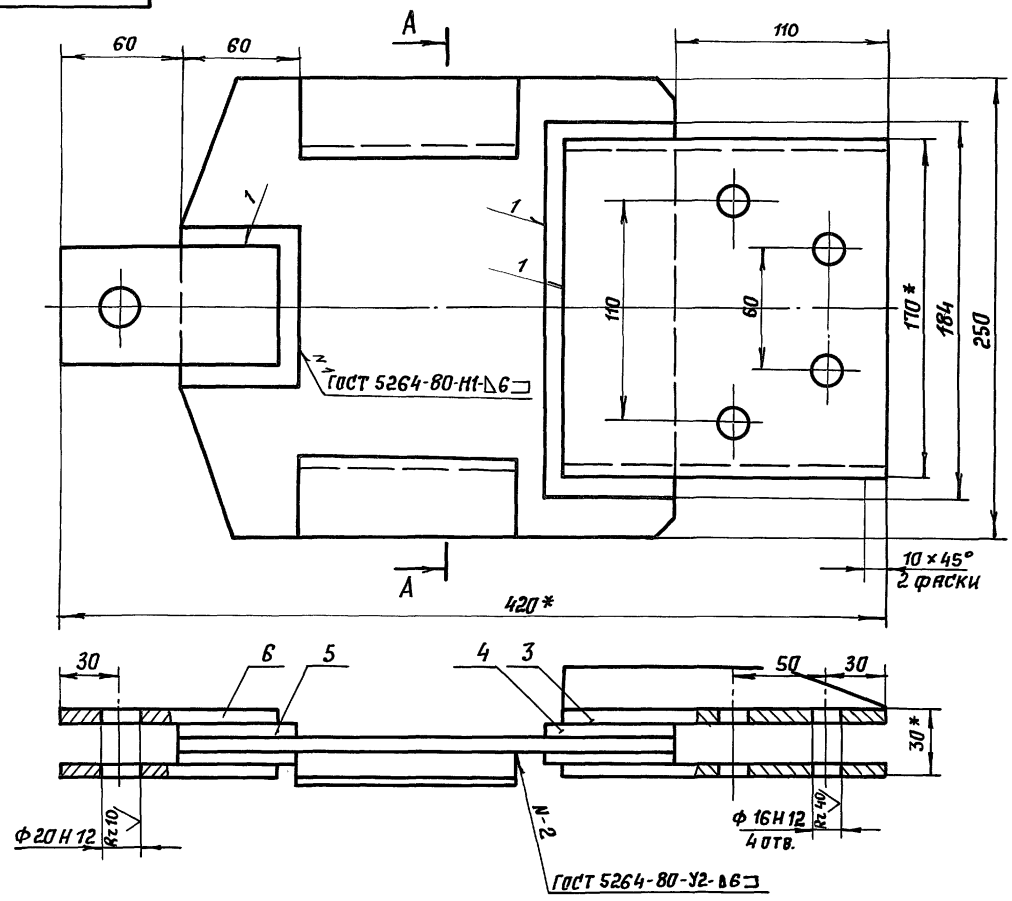

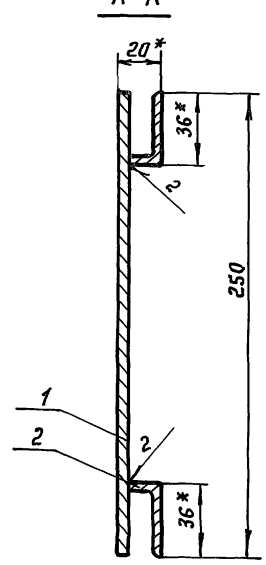

1. Неуказанные предельные отклонения размеров: H14; h14; ±j_s 14
2. Размеры для справок.

Изм.	Лист	N докум.	Подп.	Дата
Разраб.		Колбасин		
Пров.		Козлова		
Т. контр.				
Н. контр.		Дмитриева		
Утв.				

264-12-318.92 М.40.10.100 СБ

Корпус
Сборочный чертеж

Лит.	Масса	Масштаб
И	6,6	1:2
Лист	Листов 1	

А.О ЦНИИЭП им. Б.С. Мезенцева

Формат А3

Инв. № подл. | Подпись и дата | Взам. инв. № | Инв. № дубл. | Подп. и дата

М.40.10 СБ

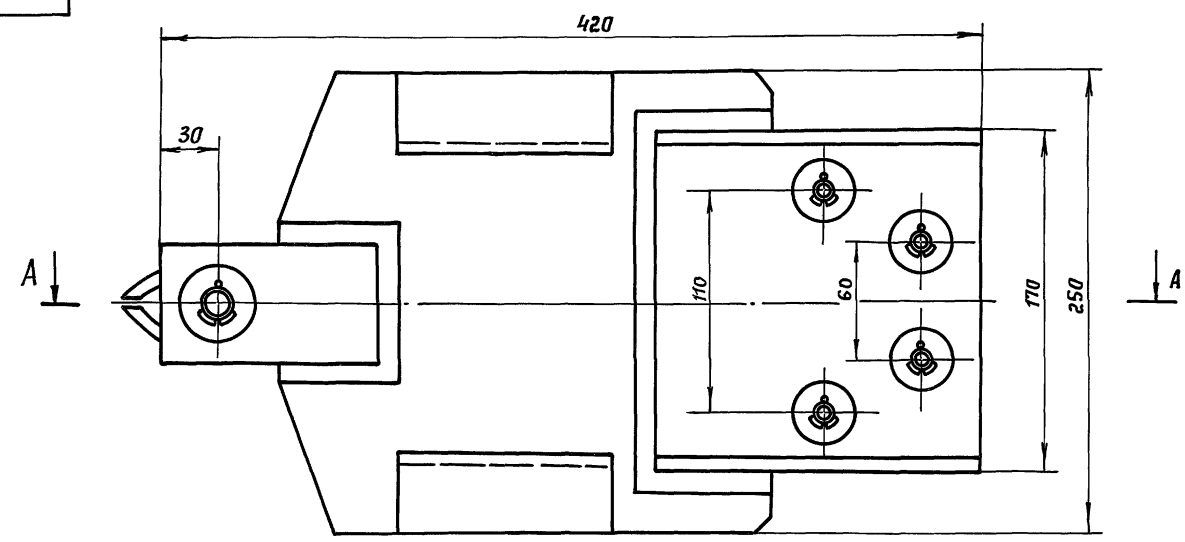

Размеры для справок.

Изм.	Лист	N докум.	Подп.	Дата
Разраб.		Колбасин		
Пров.		Козлова		
Т. контр.				
Н. контр.		Дмитриева		
Утв.				

264-12-318.92 М.40.10 СБ

Траверса
Сборочный чертеж

Лит.	Масса	Масштаб
И	9,0	1:2
Лист	Листов 1	

А.О ЦНИИЭП им. Б.С. Мезенцева

Формат А3

Инв. № подл. | Подпись и дата | Взам. инв. № | Инв. № дубл. | Подп. и дата

Альбом 13 ч. 2

М.40.20СБ

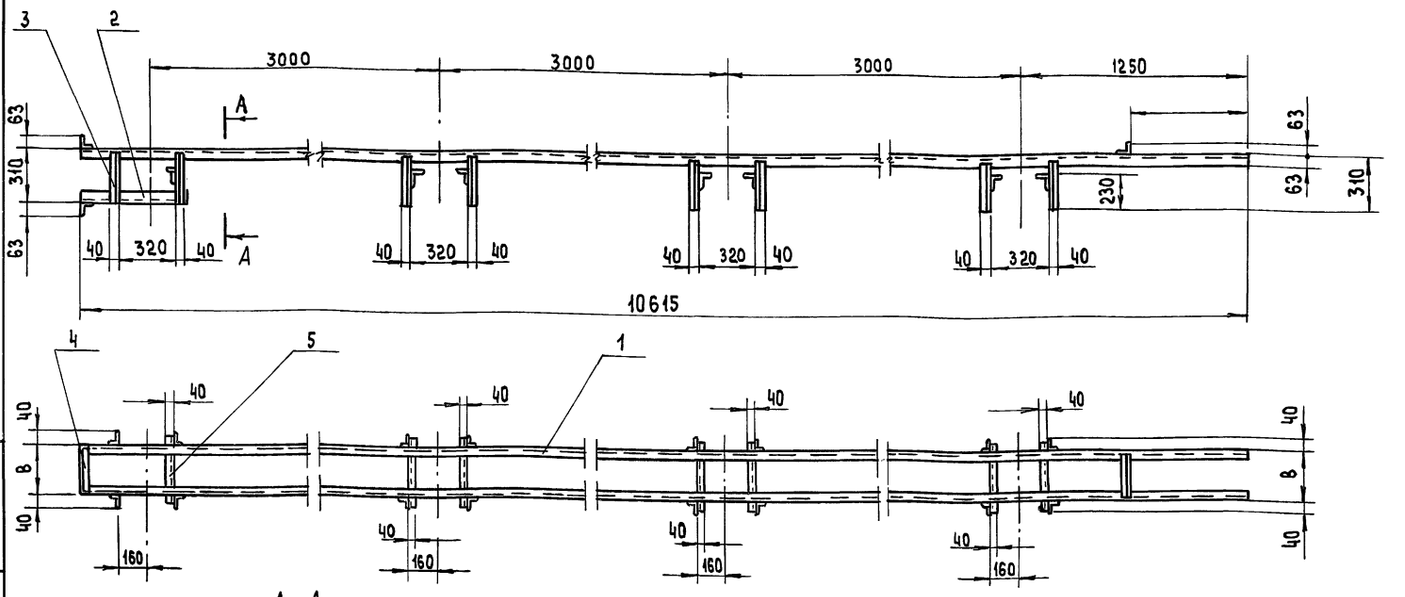

А–А

М 1:10

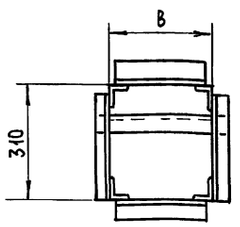

Обозначение	B	Масса кг
М. 40. 20	290	117.7
М.40.20-01	430	123.3

Изм.	Лист	№ докум.	Подп.	Дата	
Разраб.		Колбасин			
Пров.		Козлова			
Т. контр.					
Н. контр.		Дмитриев			
Утв.					

264-12-318.92 М.40.20СБ

Дорога

Сборочный чертеж

Лит.	Масса	Масштаб
	См. табл.	1:20
Лист	Листов 1	

А.О. ЦНИИЭП им.Б.С. Мезенцева

Формат А3

Формат	Зона	Поз	Обозначение	Наименование	Кол.	Примечание
				L = 270 h14	3	1.06 кг
Б.Ч.		5	М.40.20.005	Связь		
				Уголок 63×40×5 ГОСТ 8510-86 / Ст.3 ГОСТ 535-88		
				L = 370 h14	7	1.45 кг
			Переменные данные для исполнения:			
				М.40.20-01		
Б.Ч.		4	М.40.20.004-01	Связь		
				Уголок 63×40×5 ГОСТ 8510-86 / Ст.3 ГОСТ 535-88		
				L = 410 h14	3	1.6 кг
Б.Ч.		5	М.40.20.005-01	Связь		
				Уголок 63×40×5 ГОСТ 8510-86 / Ст.3 ГОСТ 535-88		
				L = 510 h14	7	1.99 кг

Изм.	Лист	№ докум.	Подп.	Дата

264-12-318.92 М.40.20 Лист 2

Формат А4

Формат	Зона	Поз	Обозначение	Наименование	Кол.	Примечание
				Документация		
А3			М.40.20СБ	Сборочный чертеж		
				Детали		
Б.Ч.		1	М.40.20.001	Направляющая		
				Уголок 63×40×5 ГОСТ 8510-86 / Ст.3 ГОСТ 535-88		
				L = 10615 h14	2	41.5 кг
Б.Ч.		2	М.40.20.002	Связь		
				Уголок 63×40×5 ГОСТ 8510-86 / Ст.3 ГОСТ 535-88		
				L = 520 h14	2	2.03 кг
Б.Ч.		3	М.40.20.003	Стойка		
				Уголок 63×40×5 ГОСТ 8510-86 / Ст.3 ГОСТ 535-88		
				L = 280 h14	16	1.09 кг
			Переменные данные для исполнения:			
				М.40.20		
Б.Ч.		4	М.40.20.004	Связь		
				Уголок 63×40×5 ГОСТ 8510-86 / Ст.3 ГОСТ 535-88		

Изм.	Лист	№ докум.	Подп.	Дата
Разраб.		Колбасин		
Пров.		Козлова		
Н. контр.		Дмитриев		
Утв.				

264-12-318.92 М.40.20

Дорога

Лит.	Лист	Листов
	1	2

А.О. ЦНИИЭП им.Б.С. Мезенцева

25447-16 7 Формат А4

Инв.№ подл. | Подп. и дата | Взам. инв.№ | Инв.№ дубл. | Подп. и дата

Альбом 13 ч. 2

Формат	Зона	Поз.	Обозначение	Наименование	Кол.	Примечание
А4		2	М.40.30.102	Стойка	2	
			Переменные данные для исполнения			
				М.40.30.100-01		
Б4		1	М.40.30.101-01	Основание		
				Лист 6 ГОСТ 19903-74 / Ст3 ГОСТ 14637-89		
				350 h 14 × 414 h 14	1	6,82 кг
-		2	М.40.30.102-01	Стойка	2	

Изм	Лист	№ докум.	Подп.	Дата	264-12-318.92 М.40.30.100	Лист 2

Инв.№ подл. | Подп. и дата | Взам. инв.№ | Инв.№ дубл. | Подп. и дата

Формат А4

Формат	Зона	Поз.	Обозначение	Наименование	Кол.	Примечание
				Документация		
А3			М.40.30.100СБ	Сборочный чертеж		
				Детали		
Б4		3	М.40.30.103	Платик		
				Лист 10 ГОСТ 19903-74 / Ст3 ГОСТ 14637-89		
				ф 40 h 14	2	0,09 кг
Б4		4	М.40.30.104	Косынка		
				Лист 6 ГОСТ 19903-74 / Ст3 ГОСТ 14637-89		
				100 h 14 × 35 h 14	2	0,18 кг
Б4		5	М40.30.105	Платик		
				Лист 6 ГОСТ 19903-74 / Ст3 ГОСТ 14637-89		
				55 h 14 × 25 h 14	4	0,06 кг
			Переменные данные для исполнения:			
				М 40.30.100		
Б4		1	М40.30.101	Основание		
				Лист 6 ГОСТ 19903-74 / Ст3 ГОСТ 14637-89		
				200 h 14 × 274 h 14	1	2,58 кг

Изм	Лист	№ докум.	Подп.	Дата	264-12-318.92 М.40.30.100			
Разраб.		Колбасин			Корпус	Лит	Лист 1	Листов 2
Пров.		Козлова						
Н.контр.		Дмитриев				А.О.ЦНИИЭП им. Б.С. Мезенцева		
Утв.								

Инв.№ подл. | Подп. и дата | Взам. инв.№ | Инв.№ дубл. | Подп. и дата

Формат А4

Формат	Зона	Поз.	Обозначение	Наименование	Кол.	Примечание
				Детали		
А4		2	М.40.30.001	Связь	1	
А4		3	М.40.30.002	Ось	1	
			Переменные данные для исполнения			
				М.40.30-01		
				Сборочные единицы		
-		1	М.40.30.100-01	Корпус		
				Детали		
-		2	М.40.30.001-01	Связь	1	
-		3	М.40.30.002-01	Ось	1	

Изм	Лист	№ докум.	Подп.	Дата	264-12-318.92 М.40.30	Лист 2

Инв.№ подл. | Подп. и дата | Взам. инв.№ | Инв.№ дубл. | Подп. и дата

Формат А4

Формат	Зона	Поз	Обозначение	Наименование	Кол.	Примечание
				Документация		
А3			М.40.30СБ	Сборочный чертеж		
				Детали		
А4		4	М.40.30.003	Рычаг	2	
А4		5	М.40.30.004	Втулка	2	
				Стандартные изделия		
		7		Винт 145 × 20.48		
				ГОСТ 1478-75	2	
		8		Гайка М5.5		
				ГОСТ 5916-70	2	
		9		Штифт 5 × 45		
				ГОСТ 19119-73	2	
			Переменные данные для исполнения:			
				М.40.30		
				Сборочные единицы		
А4		1	М.40.30.100	Корпус	1	

Изм	Лист	№ докум.	Подп.	Дата	264-12-318.92 М.40.30			
Разраб.		Колбасин			Башмак	Лит.	Лист 1	Листов 2
Пров.		Козлова						
Н.контр.		Дмитриев				А.О.ЦНИИЭП им. Б.С. Мезенцева		
Утв.								

Инв.№ подл. | Подп. и дата | Взам. инв.№ | Инв.№ дубл. | Подп. и дата

Альбом 13 ч.2

М.40.30.100СБ

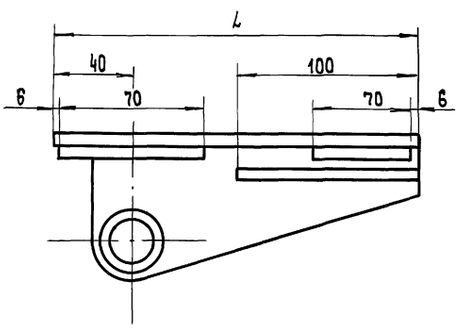

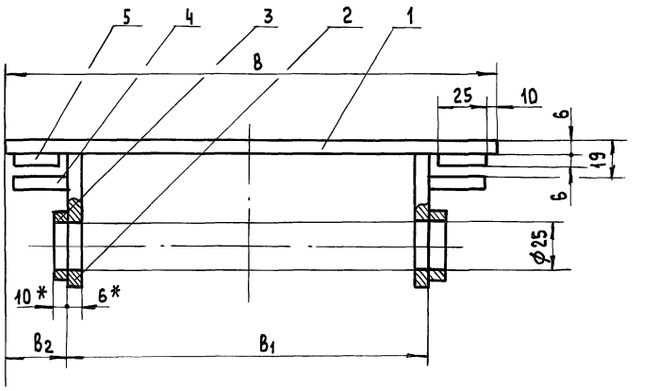

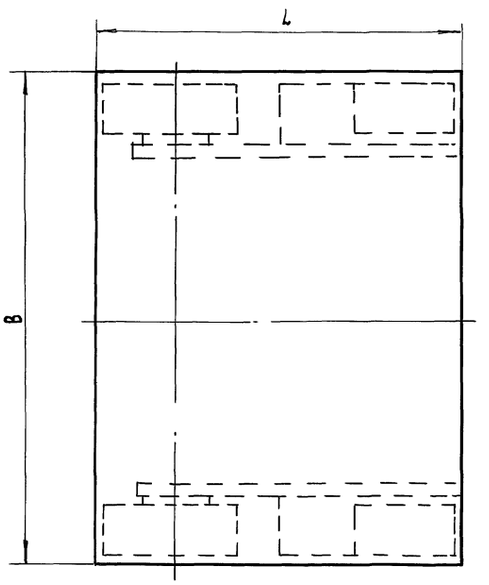

1. Сварку производить по ГОСТ 5264-80 по контуру прилегания деталей. Электрод Э42 ГОСТ 9467-75.
2. Предельные отклонения размеров ± js14.
3. * Размер для справок.

Обозначение	L	B	B_1	B_2	Масса кг
М.40.30.100	200	274	19.4	40	4.2
М.40.30.100-01	350	414	334	40	8.9

264-12-318.92 М.40.30.100СБ

Изм.	Лист	№ докум.	Подп.	Дата
Разраб.		Колбасин		
Пров.		Дмитриев		
Т.контр.				
Н.контр.		Дмитриев		
Утв.				

Корпус
Сборочный чертеж

Лит	Масса	Масштаб
И	см. табл.	1:2
Лист	Листов 1	

А.О. ЦНИИЭП им. Б.С. Мезенцева

Формат А3

Инв.№ подл. | Подп. и дата | Взам.инв.№ | Инв.№ дубл. | Подп. и дата

М.40.30СБ

Обозначение	L	L_1	B	B_1	Масса кг
М.40.30	337	200	274	242	7.35
М.40.30-01	487	350	414	382	13.15

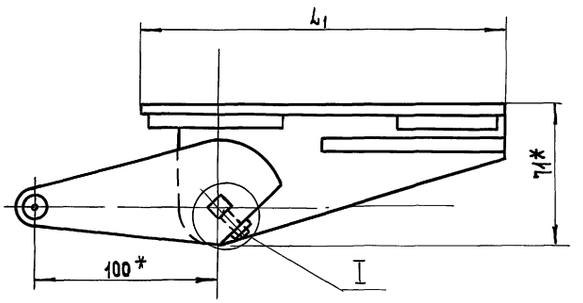

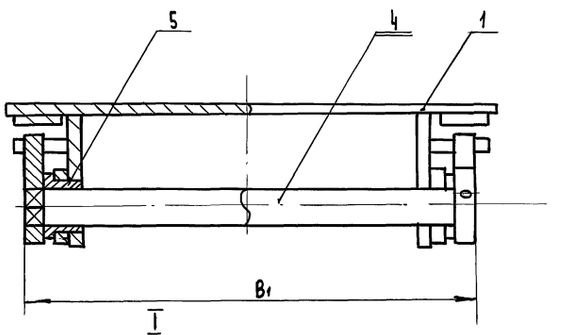

I
М1:1

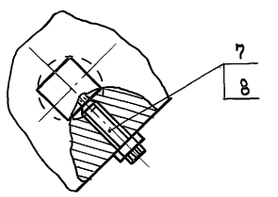

* Размер для справок.

264-12-318.92 М.40.30СБ

Изм.	Лист	№ докум.	Подп.	Дата
Разраб.		Колбасин		
Пров.		Козлова		
Т.контр.				
Н.контр.		Дмитриев		
Утв.				

Башмак
Сборочный чертеж

Лит	Масса	Масштаб
	см. табл.	1:2
Лист	Листов 1	

А.О. ЦНИИЭП им. Б.С. Мезенцева

Инв.№ подл. | Подп. и дата | Взам.инв.№ | Инв.№ дубл. | Подп. и дата

Альбом 13 ч. 2

М.40.10.104

Rz80

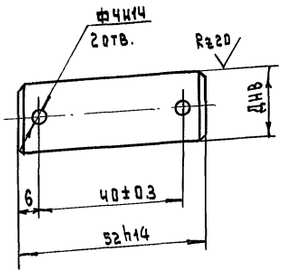

Обозначение	Д	Масса кг
М.40.10.001	20	0.13
—01	16	0.08

1. Неуказанные предельные отклонения размеров: ±js14
2. HRC 300...350
3. Покрытие: Ц12хр

Изм.	Лист	N докум.	Подп.	Дата
Разраб.		Колбасин		
Пров.		Козлова		
Т.контр.				
Н.контр.		Дмитриев		
Утв.				

М.40.10.001

Ось

Лит	Масса	Масшт.
И	см. табл.	1:1

Лист | Листов 1

Ст 3 ГОСТ 380-88

А.О. ЦНИИЭП им. Б.С. МЕЗЕНЦЕВА

Формат А4

Инв.№ подл. | Подп. и дата | Взам. инв.№ | Инв.№ дубл. | Подп. и дата

М.40.10.104

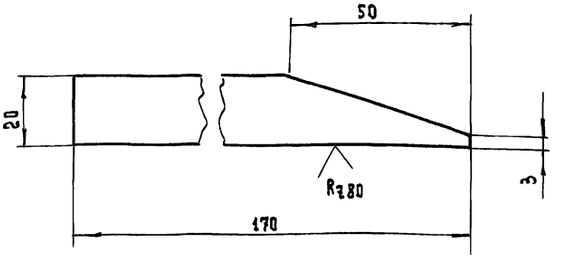

1 Предельные отклонения размеров - ± js14

2 * Размер для справок

Изм.	Лист	N докум.	Подп.	Дата
Разраб.		Колбасин		
Пров.		Козлова		
Т.контр.				
Н.контр.		Дмитриев		
Утв.				

264-12-318.92 М.40.10.103

Упор

Лит	Масса	Масшт.
И	0.13	1:1

Лист | Листов 1

Лист Ст 3 ГОСТ 19903-74 / Ст 3 ГОСТ 14637-89

А.О. ЦНИИЭП им. Б.С. МЕЗЕНЦЕВА

Формат А4

Инв.№ подл. | Подп. и дата | Взам. инв.№ | Инв.№ дубл. | Подп. и дата

М.40.10.104

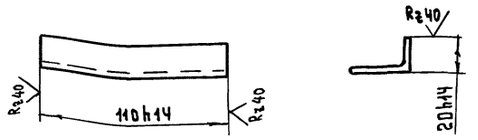

Предельные отклонения размеров - ± js14

Изм.	Лист	N докум.	Подп.	Дата
Разраб.		Колбасин		
Пров.		Козлова		
Т.контр.				
Н.контр.		Дмитриев		
Утв.				

264-12-318.92 М.40.10.102

Скоба

Лит	Масса	Масшт.
И	0.2	1:2

Лист | Листов 1

Уголок 36х36х4 ГОСТ 8509-89 / Ст3 ГОСТ 535-88

А.О. ЦНИИЭП им. Б.С. МЕЗЕНЦЕВА

Формат А4

Инв.№ подл. | Подп. и дата | Взам. инв.№ | Инв.№ дубл. | Подп. и дата

М.40.10.104

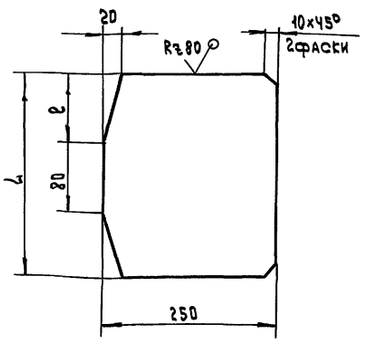

Обозначение	L	l	Масса кг
М.40.10.101	250	75	0.9
—01	380	150	1.3

Неуказанные предельные отклонения размеров: h14; ±js14

Изм.	Лист	N докум.	Подп.	Дата
Разраб.		Колбасин		
Пров.		Козлова		
Т.контр.				
Н.контр.		Дмитриев		
Утв.				

264-12-318.92 М.40.10.101

Основание

Лит.	Масса	Масштаб
И	см. табл.	—

Лист | Листов 1

Лист 6 ГОСТ 19903-74 / Ст 3 ГОСТ 14637-89

А.О. ЦНИИЭП им. Б.С. МЕЗЕНЦЕВА

Формат А4

Инв.№ подл. | Подп. и дата | Взам. инв.№ | Инв.№ дубл. | Подп. и дата

М.30.40.004

Rz 80 (√)

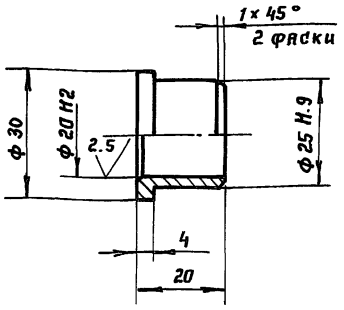

Неуказанные предельные отклонения размеров – ± j ~ 14

Изм.	Лист	№ докум.	Подп.	Дата
Разраб.		Колбасин		
Пров.		Козлова		
Т. контр.				
Н. контр.		Дмитриев		
Утв.				

264-12-318.92 М.40.30.004

Втулка

Лит	Масса	Масштаб
И	0,02	1:1
Лист	Листов 1	

Бр. ОЦ 4-3 ГОСТ 6511-79

А.О. ЦНИИЭП им. Б.С. Мезенцева

Формат А4

М.30.40.003

Rz 20 (√)

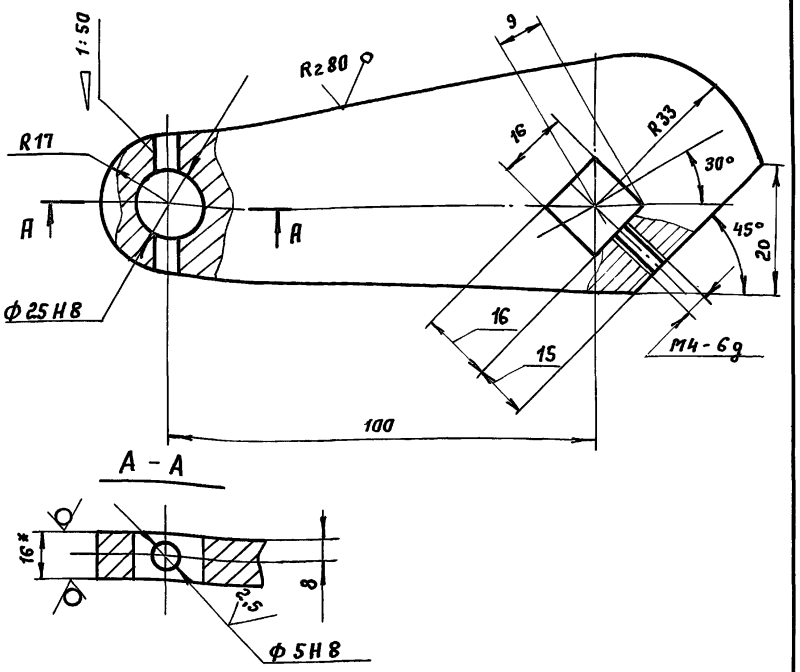

А – А

1. Неуказанные предельные отклонения размеров: H14; h14; ± j – 14
2* Размер для справок.

Изм.	Лист	№ докум.	Подп.	Дата
Разраб.		Колбасин		
Пров.		Козлова		
Т. контр.				
Н. контр.		Дмитриев		
Утв.				

264-12-318.92 М.40.30.003

Рычаг

Лит.	Масса	Масштаб
И	0,59	1:1
Лист	Листов 1	

Лист 16 ГОСТ 19903-74 / Ст3 ГОСТ 14637-89

А.О. ЦНИИЭП им. Б.С. Мезенцева

Формат А4

М.40.30.002

Rz 80 (√)

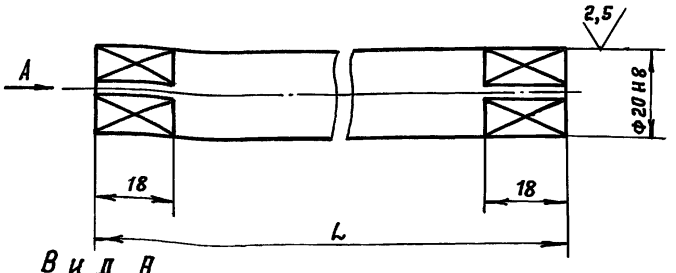

Вид А
М 1:1

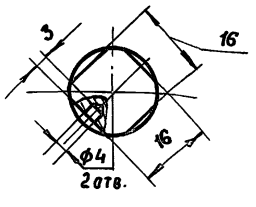

Обозначение	L	Масса кг
М.40.30.002	260	0,59
-01	382	0,94

Неуказанные предельные отклонения размеров: h14; ± j ~ 14

Изм.	Лист	№ докум.	Подп.	Дата
Разраб.		Колбасин		
Пров.		Козлова		
Т. контр.				
Н. контр.		Дмитриев		
Утв.				

264-12-318.92 М.40.30.002

Ось

Лит	Масса	Масшт
И	См. табл.	1:1
Лист	Листов 1	

Ст.3 ГОСТ 380-88

А.О. ЦНИИЭП им. Б.С. Мезенцева

Формат А4

М.40.30.001

Rz 80 (√)

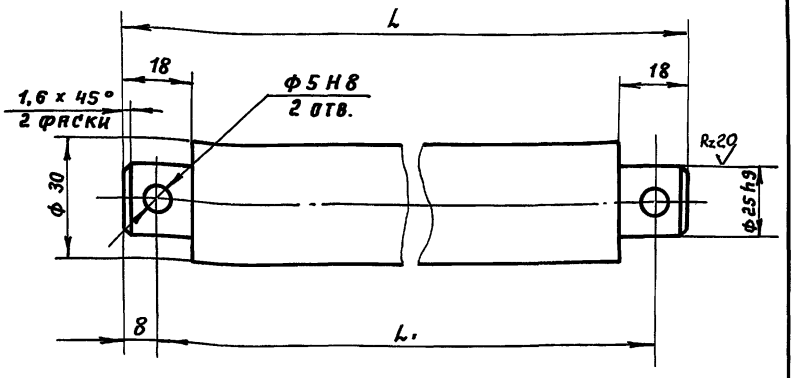

Обозначение	L	L1	Масса кг
М 40.30.001	256	240	1,38
-01	396	350	1,82

Неуказанные предельные отклонения размеров – ± j, 14

Изм.	Лист	N докум.	Подп.	Дата
Разраб.		Колбасин		
Пров.		Козлова		
Т. контр.				
Н. контр.		Дмитриев		
Утв.				

264-12-318.92 М.40.30.001

Связь

Лит.	Масса	Масштаб
И	См. табл.	1:1
Лист	Листов 1	

Ст3 ГОСТ 380-88

А.О. ЦНИИЭП им. Б.С. Мезенцева

Формат А4

Инв. № подл. | Подп. и дата | Взам. инв. № | Инв. № дубл. | Подп. и дата

М.40.30.102

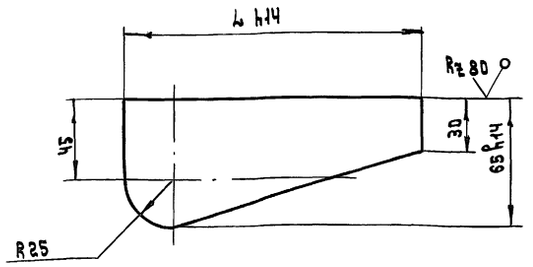

Обозначение	L мм	Массы
М.40.30.102	185	0.39
01	335	0.71

Неуказанные предельные отклонения размеров ±IT14/2

264-12-318.92 М.40.30.102

Стойка

Лит.	Масса	Масшт.
И	см. табл.	1:2

Лист | Листов 1

Изм. Лист № докум. Подп. Дата

Разраб. Козлова

Пров. Колбасин

Т.контр.

Н.контр. Дмитриев

Утв.

Лист 6 ГОСТ 19903-74 Ст3 ГОСТ 14637-89

А.О. ЦНИИЭП им. Б.С. Мезенцева

Формат А4

Подп. и дата | Инв. № подл. | Взам. инв. № | Инв. № дубл. | Подп. и дата

Формат	Зона	Поз.	Обозначение	Наименование	Кол.	Примечание
				Стандартные изделия		
		14		Болт М16х60.46.016		
				ГОСТ 7798-70	64	
		15		Гайка М16.5.016		
				ГОСТ 5915-70	64	
		16		Шайба 16.65Г.016		
				ГОСТ 6402-70	64	
				Прочие изделия		
		18	235Д.00.00.00	Блок двойной	10	
		19	235.00.00.00	Блок одинарный	6	
		20	Н303-400.00.00	Лебедка четырехбарабанная	1	
				Материалы		
		22		Канат 6.4-Г-В-СС-Н-180 ГОСТ 3077-80	220	м

Подп. и дата | Инв. № подл. | Взам. инв. № | Инв. № дубл. | Подп. и дата

Изм. Лист № докум. Подп. Дата

264-12-318.92 М.60.

Лист 3

Формат А4

Формат	Зона	Поз.	Обозначение	Наименование	Кол.	Примечание
Б4		6	М.60.003	Стойка		
				Уголок 70х70х6 ГОСТ 8509-86		
				Ст3 ГОСТ 535-88		
				L= 550 h14	2	3.5 кг
Б4		7	М.60.004	Стойка		
				Уголок 70х70х6 ГОСТ 8509-86		
				Ст3 ГОСТ 535-88		
				L= 450 h14	2	2.9 кг
Б4		8	М.60.005	Балка		
				Швеллер 8 ГОСТ 8240-89		
				Ст3 ГОСТ 535-88		
				L= 600 h14	2	4.23 кг
Б4		9	М.60.006	Балка		
				Швеллер 12 ГОСТ 8240-89		
				Ст3 ГОСТ 535-88		
				L= 1100 h14	2	11.4 кг
Б4		10	М.60.007	Опора		
				Лист 12 ГОСТ 19903-74		
				Ст3 ГОСТ 14637-89		
				338 h14 х 400 h14	1	12.7 кг
Б4		11	М.60.008	Опора		
				Лист 12 ГОСТ 19903-74		
				Ст3 ГОСТ 14637-89		
				253 h14 х 400 h14	1	9.5 кг
Б4		12	М.60.009	Балка		
				Уголок 70х70х6 ГОСТ 8509-86		
				Ст3 ГОСТ 535-88		
				L=		

Подп. и дата | Инв. № подл. | Взам. инв. № | Инв. № дубл. | Подп. и дата

Изм. Лист № докум. Подп. Дата

264-12-318.92 М.60.

Лист 2

Формат А4

Формат	Зона	Поз.	Обозначение	Наименование	Кол.	Примечание
				Документация		
А2			М.60.СБ	Сборочный чертеж		
				Сборочные единицы		
А4		1	М.60.10	Клапан	4	
А4		2	М.60.20	Окантовка	4	
				Детали		
Б4		4	М.60.001	Балка		
				Швеллер 8 ГОСТ 8240-89		
				Ст3 ГОСТ 535-88		
				L= 720 h14	2	5.1 кг
Б4		5	М.60.002	Балка		
				Уголок 70х70х6 ГОСТ 8509-86		
				Ст3 ГОСТ 535-88		
				L= 820 h14	2	5.3 кг

Подпись и дата | Инв. № подл. | Взам. инв. № | Инв. № дубл. | Подпись и дата

Изм. Лист № докум. Подп. Дата

264-12-318.92 М.60

Разраб. Козлова

Провер. Колбасин

Н.контр. Дмитриева

Утв.

Люки дымовые

Лит	Лист	Листов
И	1	3

А.О. ЦНИИЭП им. В.С. Мезенцева

А–А

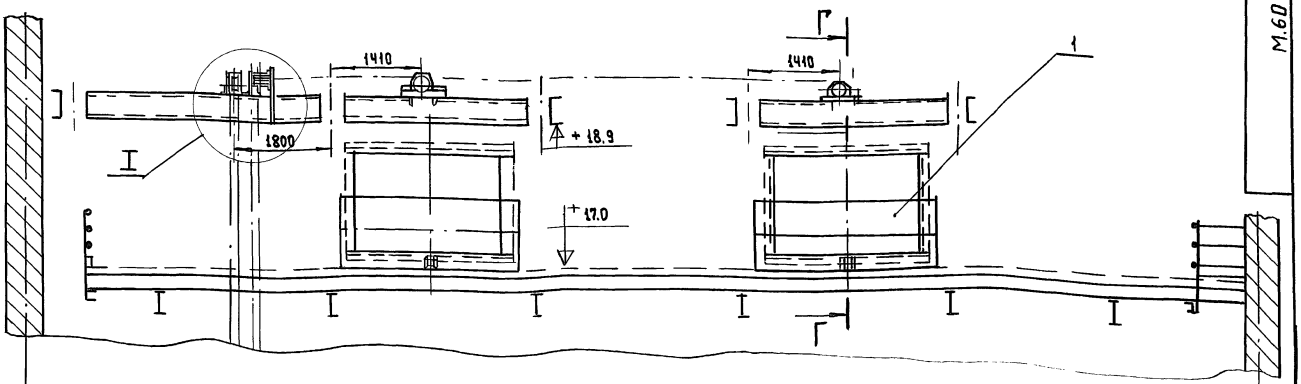

План на отметке 19.8
штанкетные балки

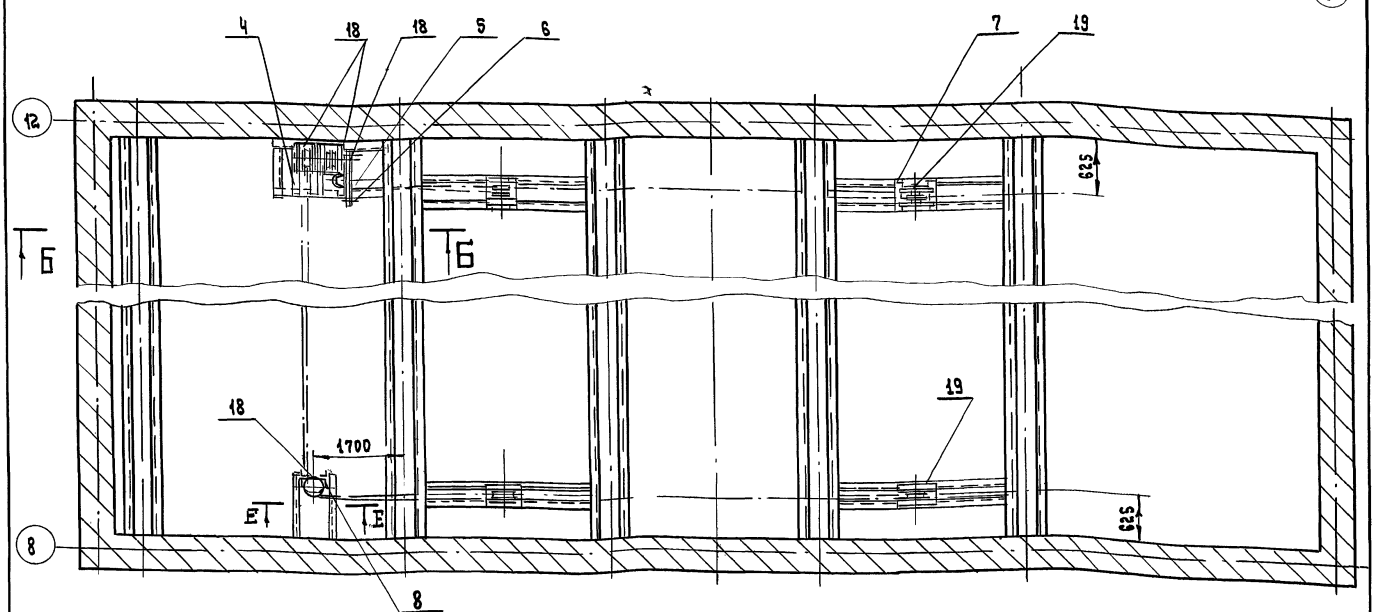

План на отм. 17.7
колосники

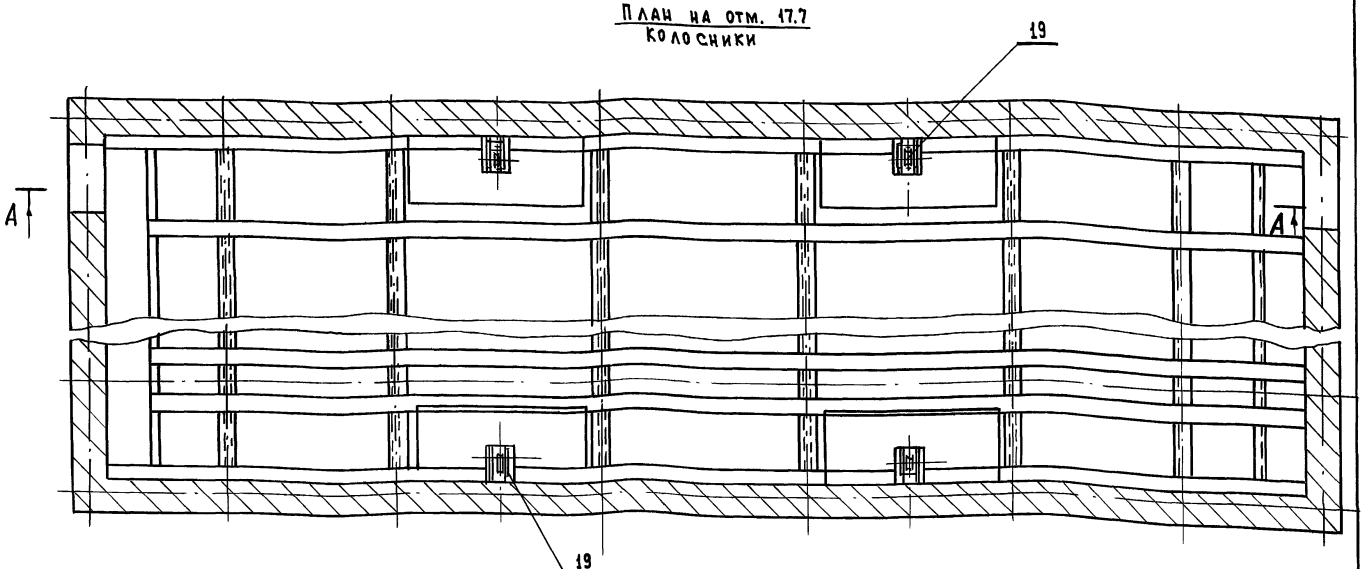

1. Размеры привязки сб. ед к строительным конструкциям уточнить по месту
2. Сварку дет. поз. 4 12 производить по периметру прилегания дет. к стр. конструкциям электродам Э-42 ГОСТ 9467–75 . Катет шва принять по наименьшей толщине свариваемых деталей.

Изм.	Лист	№ докум.	Подп.	Дата
Разраб.		Козлова		
Пров.		Колбасин		
Т. контр.				
Н. контр.		Дмитриев		
Утв.				

264-12-318.92 м.60 СБ

Люки дымовые
Сборочный чертеж

Лит.	Масса	Масшт.
И		1:50

Лист 1 Листов 2

А.О. ЦНИИЭП им. Б.С. Мезенцева

Инв. № подл. | Подп. и дата | Взам. инв. № | Инв. № дубл. | Подп. и дата

Альбом 13ч-2

М 60 СБ

Б – Б

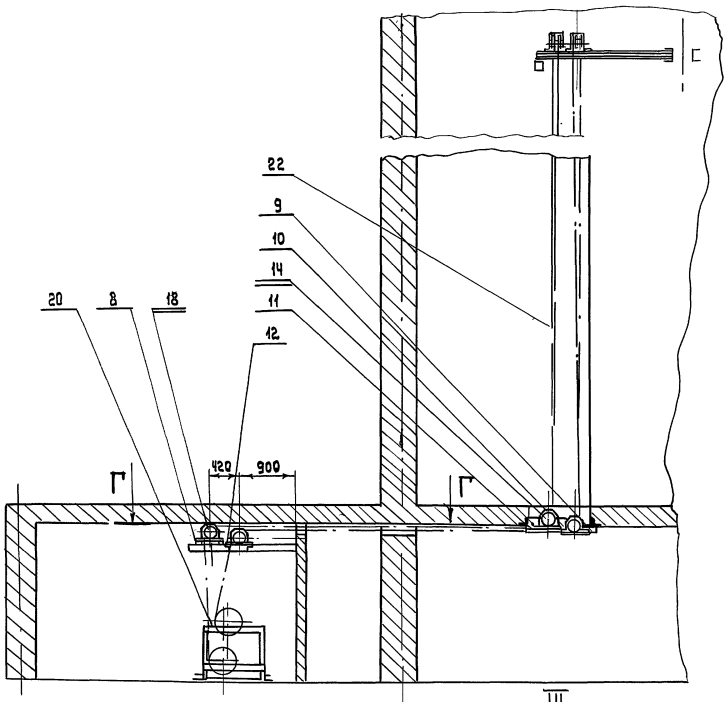

III
М1:10

Вид В
М1:10

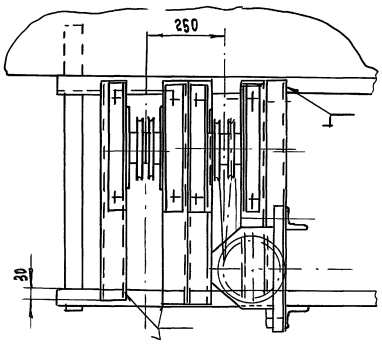

I
М1:10
В

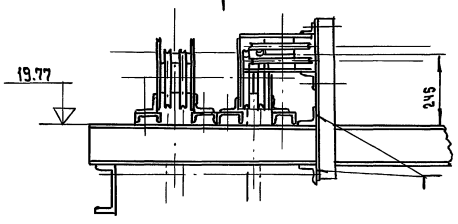

Ж – Ж
М1:10

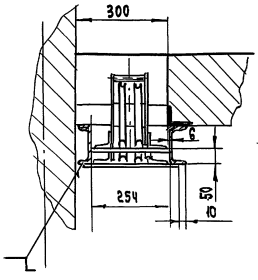

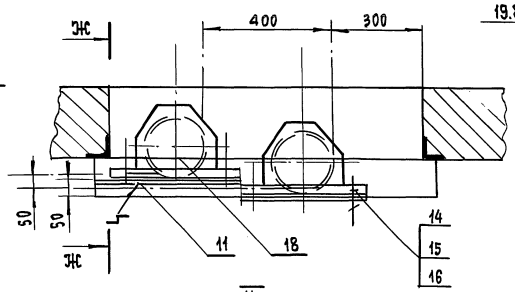

II
М1:10

Г – Г
М1:20

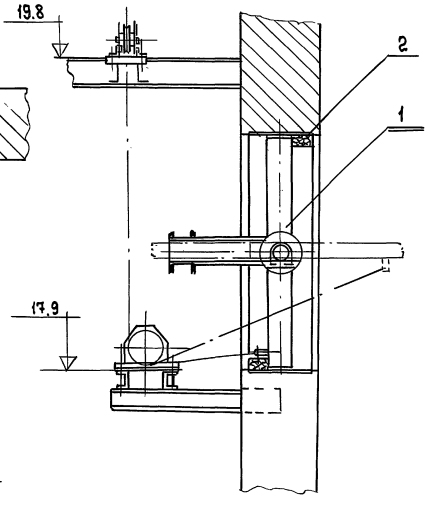

Е – Е лист1
М1:10

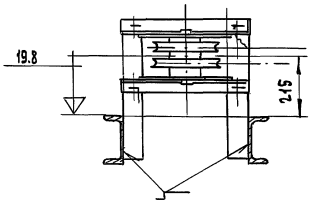

Д

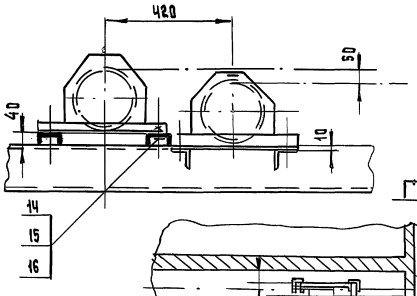

Вид Д
М1:10

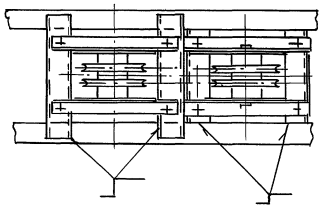

Г – Г

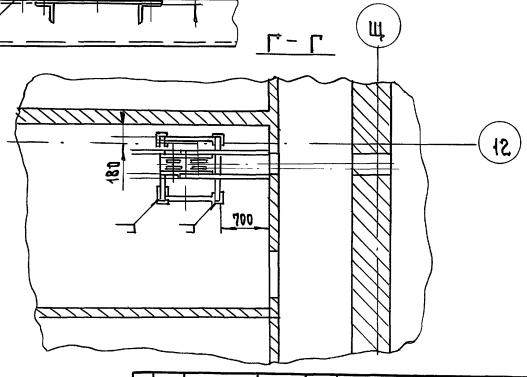

Изм.	Лист	№ докум.	Подп.	Дата	264-12-318.92 М60 СБ	Лист 2

Инв.№ подл. | Подп. и дата | Взам. инв.№ | Инв.№ дубл. | Подп. и дата

Альбом 13 ч. 2

М.06.10.100.10.003

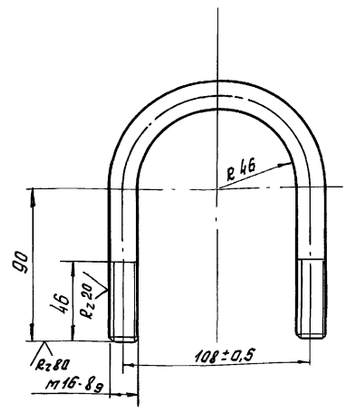

1. Длина развертки L = 350 мм.
2. Неуказанные предельные отклонения размеров: $\pm j_s 14$

Изм	Лист	№ докум.	Подп.	Дата	264-12-318.92 М60.10.100.10.003	Лит	Масса	Масшт.
Разраб.		Козлова			Скоба	И	0,56	1:2
Пров.		Колбасин				Лист	Листов 1	
Т.конт.								
Н.конт.		Дмитриев			Круг 16 ГОСТ 2590-88 / Ст3 ГОСТ 535-88	ЦНИИЭП им. Б.С. Мезенцева		
Утв.								

Инв. № подл. | Подп. и дата | Взам. инв. № | Инв. № дубл. | Подп. и дата

формат А4

Форм.	Зона	Поз.	Обозначение	Наименование	Кол.	Примечание
		20		Плита древесно-волокнистая твердая		
				δ = 6 мм ГОСТ 4598-86	60	кг
		21		Плита древесно-волокнистая изоляц.		
				δ = 12,5 мм ГОСТ 4598-86	420	кг
		22		Сталь кровельная		
				δ = 0,7 мм ГОСТ 14918-80	80	кг

Изм.	Лист	№ докум.	Подп.	Дата	264-12-318.92 М.60.10	Лист 3

Инв. № подл. | Подп. и дата | Взам. инв. № | Инв. № дубл. | Подп. и дата

формат А4

Форм.	Зона	Поз.	Обозначение	Наименование	Кол.	Примечание
		6		Болт М12×50.46.01		
				ГОСТ 7798-70	4	
		7		Гайка М12.5.01		
				ГОСТ 5915-70	26	
		8		Гайка М16.5.01		
				ГОСТ 5933-73	1	
				Шайбы ГОСТ 11371-78		
		9		12.01.01	26	
		10		16.01.01	1	
		11		Шайба 1265 Г01		
				ГОСТ 6402-70	4	
		12		Шайба 12.01.01		
				ГОСТ 10906-78	4	
		13		Шплинт 4×30.001		
				ГОСТ 397-79	1	
		14		Шуруп 6×85.46.01		
				ГОСТ 1145-80	8	
		15		Кауш 22 ГОСТ 2224-72	1	
		16		Гвоздь 3×70		
				ГОСТ 4034-63	1,25	кг
				Материалы		
		18		Пиломатериалы		
				сосна ГОСТ 8486-66	200	кг
		19		Картон асбестовый		
				δ=6 ГОСТ 2850-80	60	кг

Изм.	Лист	№ докум.	Подп.	Дата	264-12-318.92 М.60.10	Лист 2

Инв. № подл. | Подп. и дата | Взам. инв. № | Инв. № дубл. | Подп. и дата

формат А4

Форм.	Зона	Поз.	Обозначение	Наименование	Кол.	Примечание
				Документация		
А2			М.60.10 СБ	Сборочный чертеж		
				Сборочные единицы		
А4		1	М.60.10.100	Каркас	1	
				Детали		
		2	ПБ-429-Б.00.00.03	Груз большой	18	
Б4		3	М.60.10.001	Накладка		
				Лист 6 ГОСТ 19903-74		
				Ст ГОСТ 14637-89		
				2 90 h 14 × 60 h 14	2	0,8 кг
Б4		4	М 60.10.002	Шайба ф 300		
				Дуб ГОСТ 2695-83		
				δ = 25	2	0,6 кг
				Стандартные изделия		
		5		Болт 2 М16×65.46.01		
				ГОСТ 7798-70	1	

Изм.	Лист	№ докум.	Подп.	Дата	264-12-318.92 М.60.10	Лит.	Лист	Листов
Разраб.		Козлова			Клапан	И	1	3
Провер.		Колбасин				ЦНИИЭП им. Б.С. Мезенцева		
Н.конт.		Дмитриев						
Утв.								

Инв. № подл. | Подпись и дата | Взам. инв. № | Инв. № дубл. | Подпись и дата

25447-16 15

формат А4

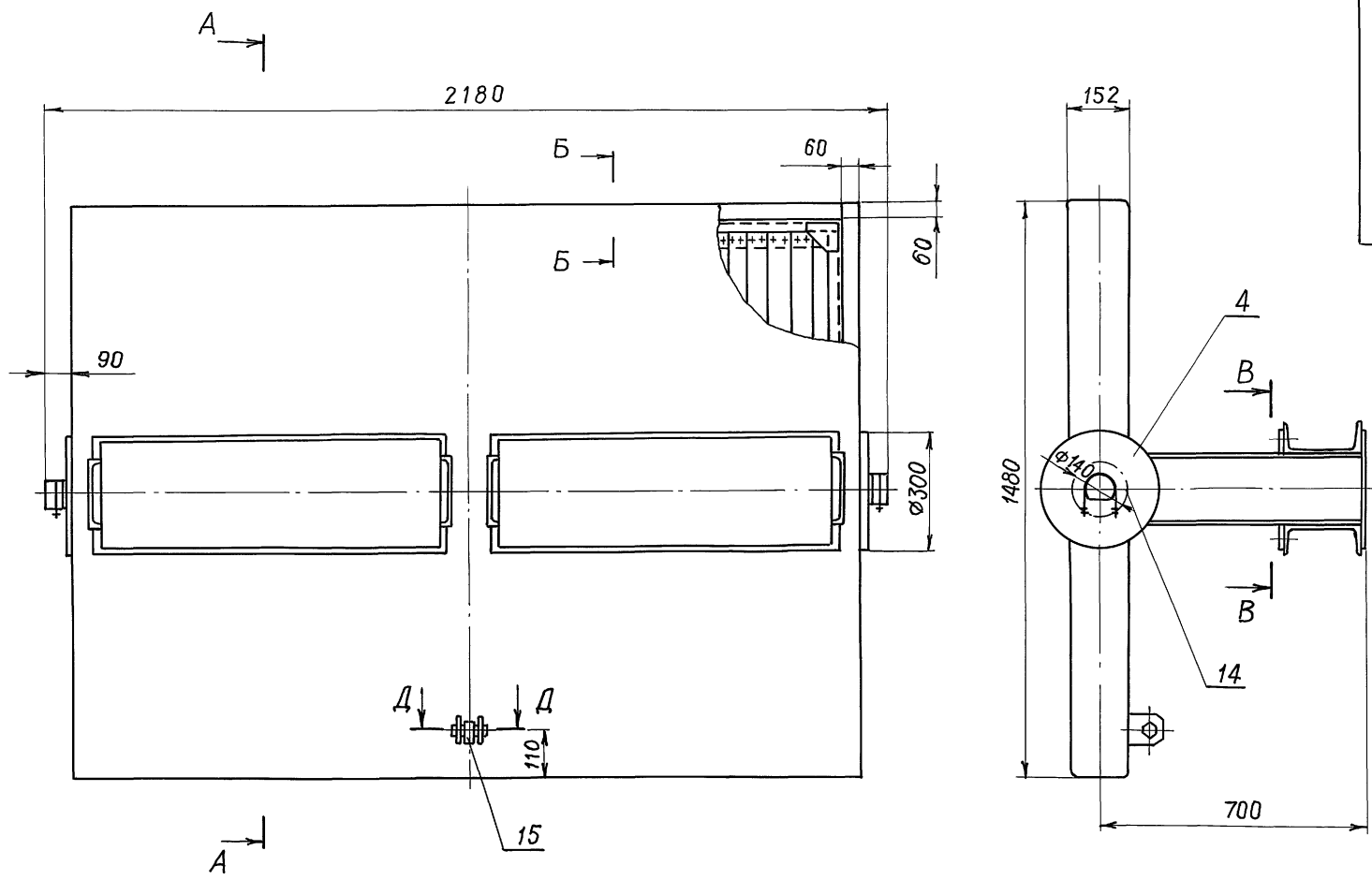

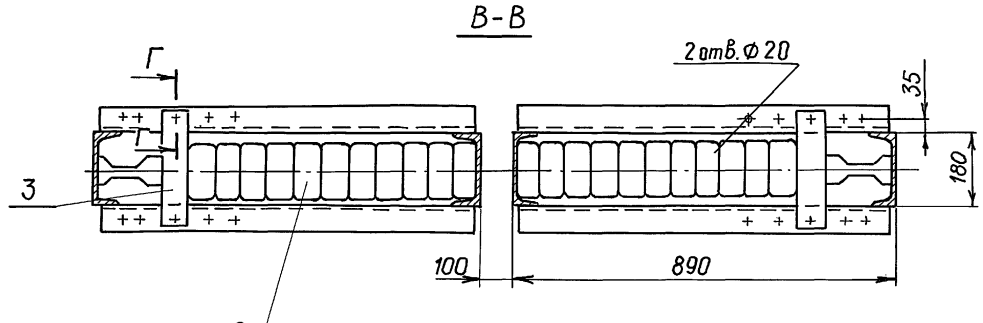

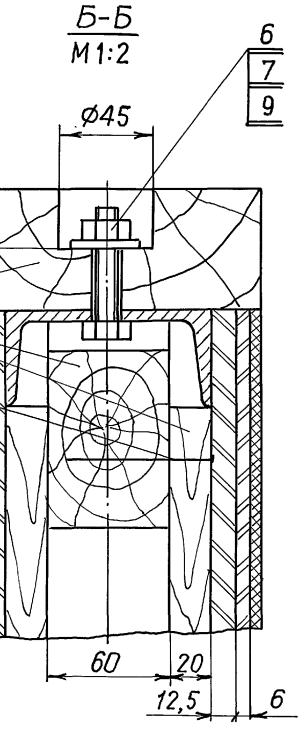

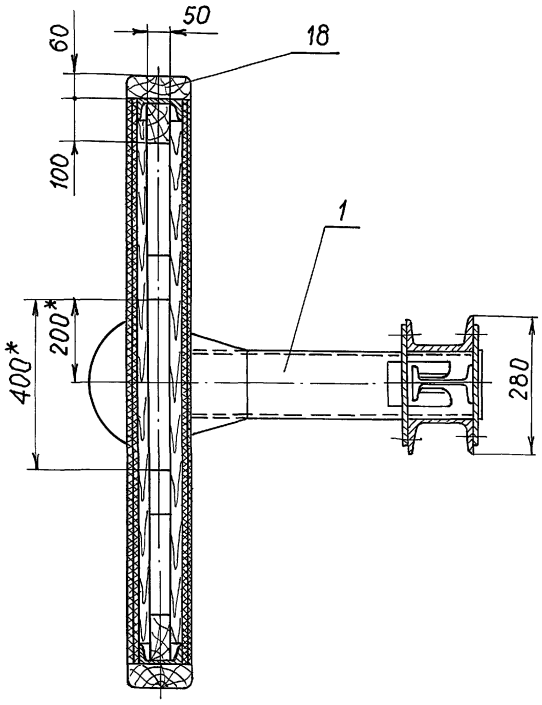

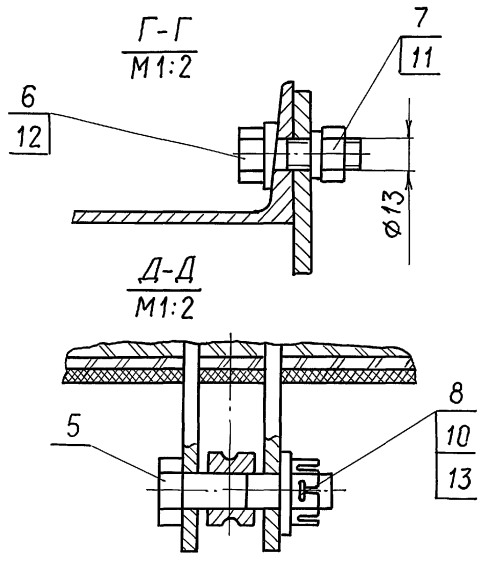

1. Пиломатериалы пропитать методом глубокой пропитки антипиренами.
2. Картон асбестовый (поз. 19) можно заменить войлоком пропитанным в глиняном растворе.
3. Размеры для справок, кроме отмеченных *.

					264-12-318.92 М.60.10 СБ		
Изм.	Лист	№ докум.	Подп.	Дата	Клапан	Лит.	Масса / Масштаб
Разраб.		Козлова				И	855 / 1:10
Пров.		Колбасин			Сборочный чертеж	Лист	Листов 1
Т.контр.						ЦНИИЭП им. Б.С. Мезенцева	
Н.контр.		Дмитриев					
Утв.							

Инв. № подл. | Подпись и дата | Взам. инв. № | Инв. № дубл. | Подпись и дата

М.60.10.101

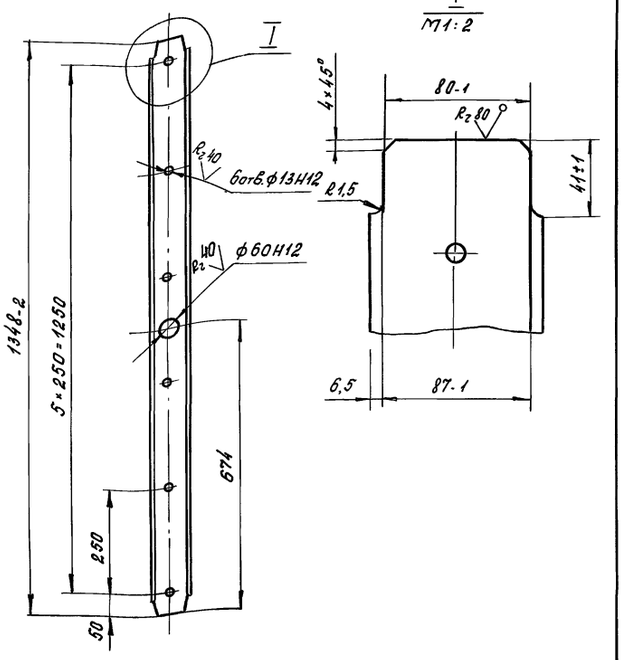

Неуказанные предельные отклонения размеров ±js14

					264-12-318.92	М.60.10.101		
Изм.	Лист	N докум.	Подп.	Дата	Стойка	Лит.	Масса	Масшт.
Разр.		Козлова				И	14	1:10
Пров.		Дмитриев				Лист	Листов 1	
Т.конт.								
Н.конт.		Дмитриев			Швеллер 10 ГОСТ 8240-89 / Ст3 ГОСТ 535-88	ЦНИИЭП им. Б.С. Мезенцева		
Утв.								

Инв.№ подл. | Подп. и дата | Взам.инв.№ | Инв.№ дубл. | Подп. и дата

Формат А4

М.60.10.102

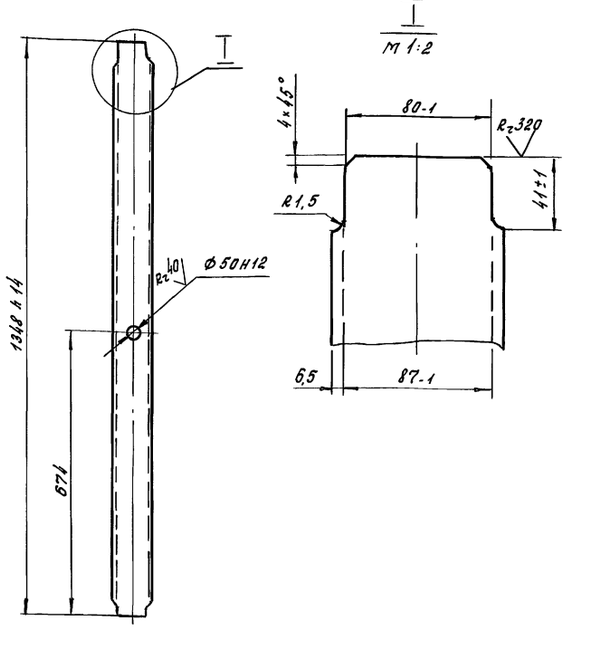

Неуказанные предельные отклонения размеров ±js14

					264-12-318.92	М.60.10.102		
Изм.	Лист	N докум.	Подп.	Дата	Стойка	Лит.	Масса	Масшт.
Разраб.		Козлова				И	14	1:10
Пров.		Дмитриев				Лист	Листов 1	
Т.конт.								
Н.конт.		Дмитриев			Швеллер 10 ГОСТ 8240-89 / Ст3 ГОСТ 535-88	ЦНИИЭП им. Б.С. Мезенцева		
Утв.								

Инв.№ подл. | Подп. и дата | Взам.инв.№ | Инв.№ дубл. | Подп. и дата

Формат А4

Форм.	Зона	Поз.	Обозначение	Наименование	Кол.	Примечание
Б4		10	М.60.10.109	Обшивка		
				Лист 4 ГОСТ 19903-74		
				Ст3 ГОСТ 14637-89		
				850 h14 × 280 h14	2	10 кг
Б4		11	М.60.10.110	Косынка		
				Лист 6 ГОСТ 19903-74		
				Ст3 ГОСТ 14637-89		
				200 h14 × 300 h14	2	2,8 кг
Б4		12	М.60.10.111	Косынка		
				Лист 6 ГОСТ 19903-74		
				Ст3 ГОСТ 14637-89		
				200 h14 × 150 h14	4	1,4 кг
Б4		13	М.60.10.112	Консоль		
				Швеллер 18 ГОСТ 8240-89 / Ст3 ГОСТ 535-88		
				L = 646 h14	2	11 кг
				Стандартные изделия		
		13		Болт М12×50.46.01		
				ГОСТ 7798-70	24	

Инв.№ подл. | Подп. и дата | Взам.инв.№ | Инв.№ дубл. | Подп. и дата

					264-12-318.92	М.60.10.100		Лист 2
Изм.	Лист	N докум.	Подп.	Дата				

Формат А4

Форм.	Зона	Поз.	Обозначение	Наименование	Кол.	Примечание
				Документация		
А1			М.60.10.100 СБ	Сборочный чертеж		
				Сборочные единицы		
А4		1	М.60.10.100.10	Шарнир поворотного клапана	2	
				Детали		
А4		2	М.60.10.101	Стойка	2	
А4		3	М.60.10.102	Стойка	2	
А4		4	М.60.10.103	Прокладина	2	
А4		5	М.60.10.104	Планка	2	
А4		6	М.60.10.105	Прокладина	4	
А4		7	М.60.10.106	Прокладина	2	
Б4		8	М.60.10.107	Стойка		
				Швеллер 10 ГОСТ 8240-89 / Ст3 ГОСТ 535-88		
				L = 1268 h14	2	14 кг
Б4		9	М.60.10.108	Консоль		
				Швеллер 18 ГОСТ 8240-89 / Ст3 ГОСТ 535-88		
				L = 640 h14	2	11 кг

Инв.№ подл. | Подпись и дата | Взам. инв.№ | Инв.№ дубл. | Подпись и дата

					264-12-318.92	М.60.10.100		
Изм.	Лист	N докум.	Подп.	Дата	Каркас	Лит.	Масса	Масшт.
Разраб.		Козлова				И	1	2
Провер.		Колбасин				ЦНИИЭП им. Б.С. Мезенцева		
Н.конт.		Дмитриев						
Утв.								

Формат А4

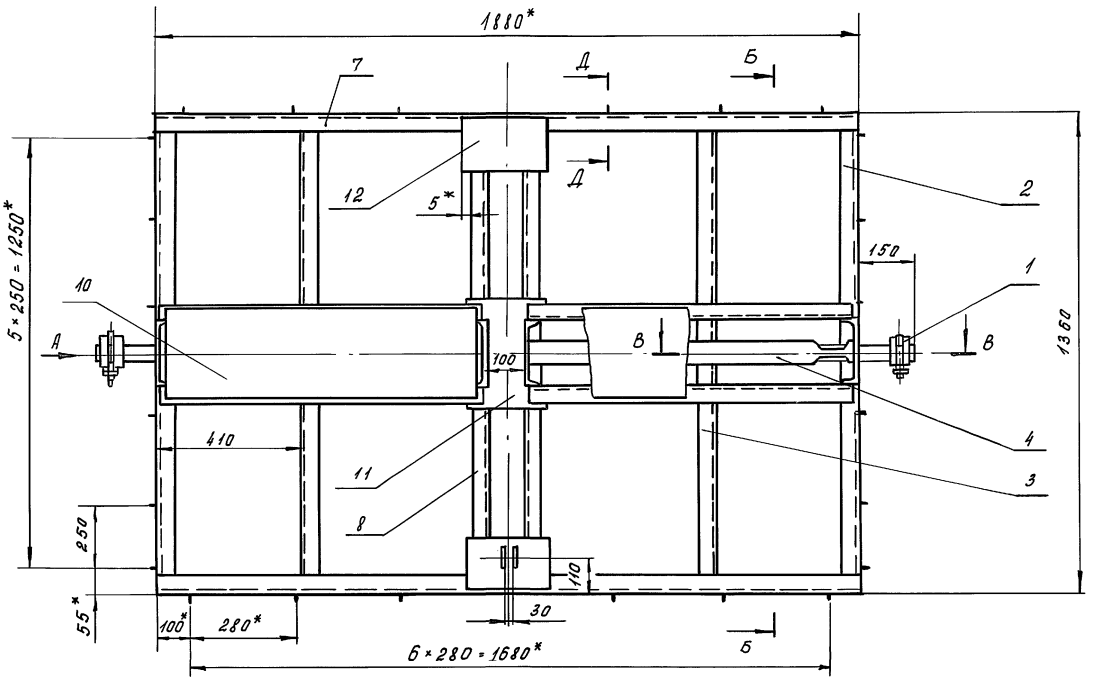

Вид А

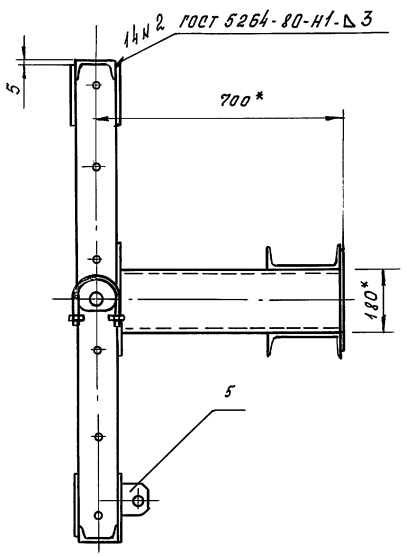

Б - Б

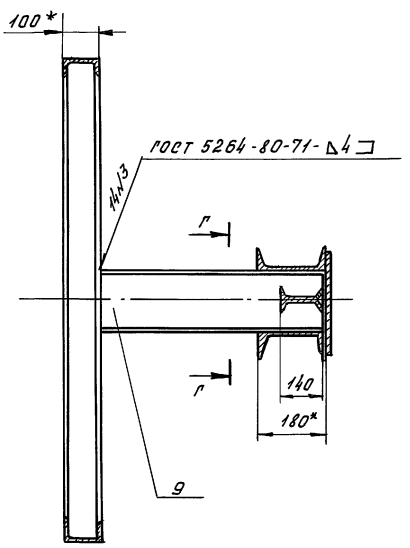

Д - Д
М 1:2

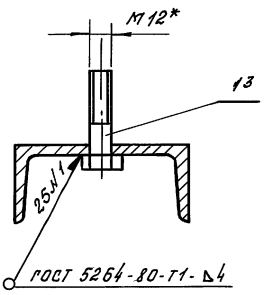

Г - Г

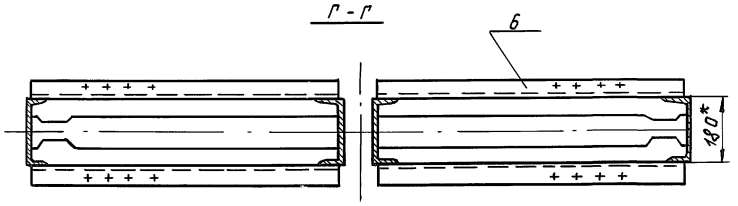

В - В
М 1:2

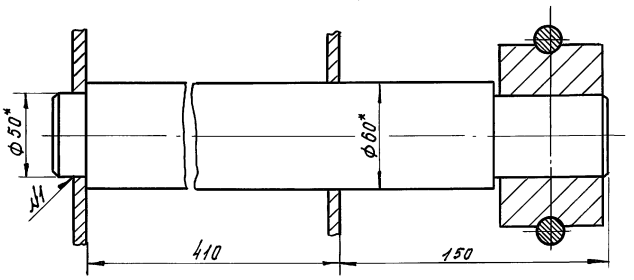

1. Неуказанные предельные отклонения размеров ± jS 14
2. Покрытие: лак N 177 черный IV А ГОСТ 5631-79
3. *Размер для справок

						264-12-318.02	М.60.10.100 СБ	
Изм.	Лист	Докум.	Подп.	Дата	каркас	Лит.	Масса	Масшт.
Разраб.		Козлова			Сборочный чертеж	И	230	1:10
Пров.		Колбасин				Лист	Листов 1	
Т.контр.						ЦНИИЭП им. Б.С. Мезенцева		
Н.контр.		Дмитриев						
Утв.								

Инв.№ подл. | Подп. и дата | Взам.инв.№ | Инв.№ дубл. | Подп. и дата

Альбом 134.2

М.06.10.100 ТСБ

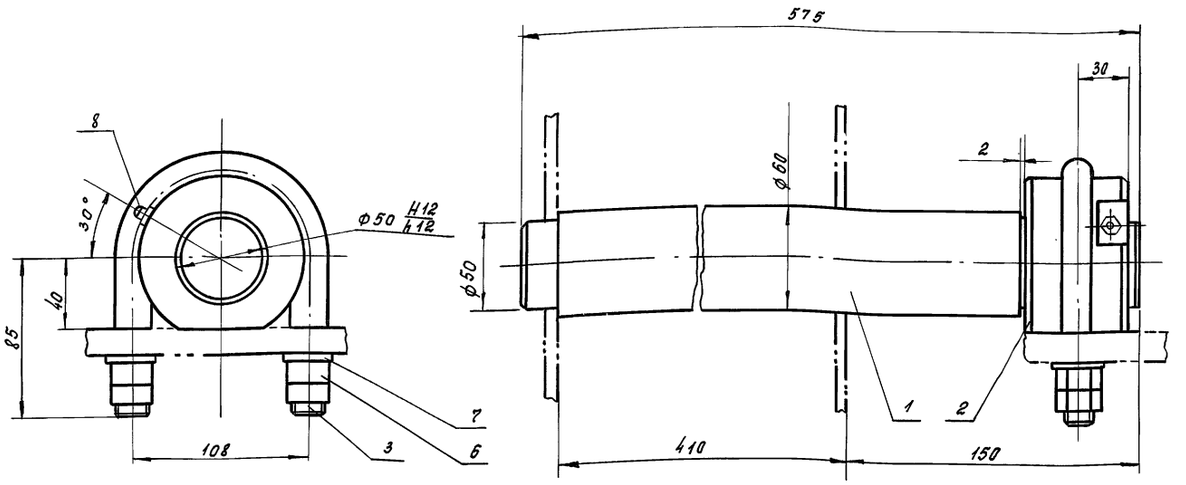

					264-12-318.92 М.60.10.100.10 СБ		
Изм.	Лист.	№ докум.	Подпись	Дата	Шарнир поворотного клапана Сборочный чертеж	Лит	Масса 16,2	Масшт. 1:2
Разраб.		Козлова				И		
Пров.		Колбасин				Лист	Листов 1	
Т. конт.						ЦНИИЭП им. Б.С. Мезенцева		
Н. конт.		Дмитриев						
Утв.								

Инв. № подл. | Подпись и дата | Взам. инв. № | Инв. № дубл. | Подпись и дата

Формат А3

Форм.	Зона	Поз.	Обозначение	Наименование	Кол.	Примечание
				Документация		
А3			М.60.10.100 СБ	Сборочный чертеж		
				Детали		
А4		1	М.60.10.100.10.001	Ось	1	
А3		2	М.60.10.100.10.002	Подшипник	1	
А4		3	М.60.10.100.10.003	Скоба	1	
				Стандартные изделия		
		6		Гайка М16.4.016 ГОСТ 5916-70	4	
		7		Шайба 16.01.016 ГОСТ 11371-78	2	
		8		Масленка 1.2.Ц.6 ГОСТ 19853-74	1	

					264-12-318.92 М.60.10.100.10		
Изм.	Лист.	№ докум.	Подп.	Дата	Шарнир поворотного клапана	Лит	Лист 1	Листов 1
Разраб.		Козлова				И		
Провер.		Колбасин				ЦНИИЭП им. Б.С. Мезенцева		
Н. конт.		Дмитриев						
Утв.								

Инв. № подл. | Подпись и дата | Взам. инв. № | Инв. № дубл. | Подпись и дата

Формат А4

М.06.10.100.10.001

Rz 80 (√)

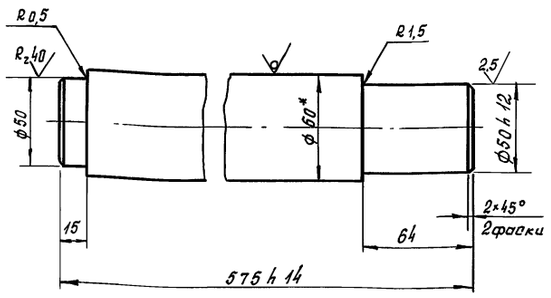

1. Неуказанные предельные отклонения размеров ±js14
2. * Размер для справок

					264-12-318.92 М.60.10.100.10.001		
Изм.	Лист	№ докум.	Подп.	Дата	Ось	Лит	Масса 12,3	Масшт. 1:2
Разраб.		Козлова				И		
Пров.		Колбасин				Лист	Листов 1	
Т. конт.						ЦНИИЭП им. Б.С. Мезенцева		
Н. конт.		Дмитриев						
Утв.								
					круг ГОСТ 2590-88 / Ст3 ГОСТ 535-88 / 25447-16			

Инв. № подл. | Подпись и дата | Взам. инв. № | Инв. № дубл. | Подпись и дата

Формат А4

Альбом 134.2

М.60.10.106

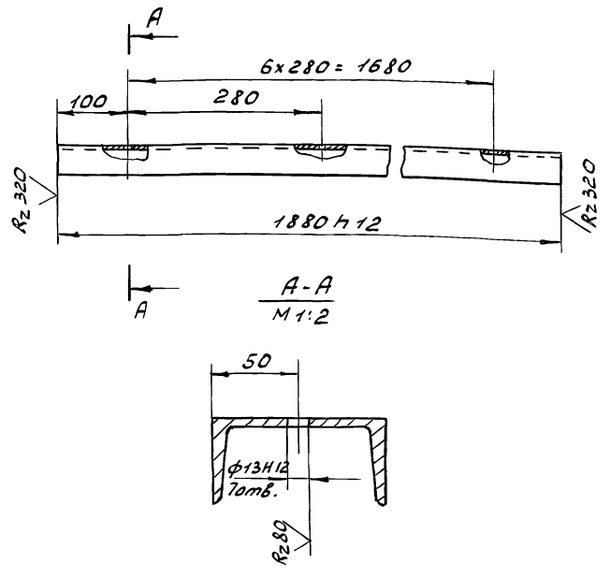

Неуказанные предельные отклонения размеров: ±Js 14

Изм	Лист	№ докум	Подп.	Дата	264-12-318.92 М.60.10.106	Лит.	Масса	Масшт
Разраб		Козлова			Перекладина	И	18	1:5
Пров.		Колбасин				Лист	Листов 1	
Т.контр.								
Н.контр.		Дмитриев			Швеллер 10 ГОСТ 8240-89 / Ст3 ГОСТ 535-88	ЦНИИЭП им. Б.С. Мезенцева		
Утв.								

Формат А4

М.60.10.105

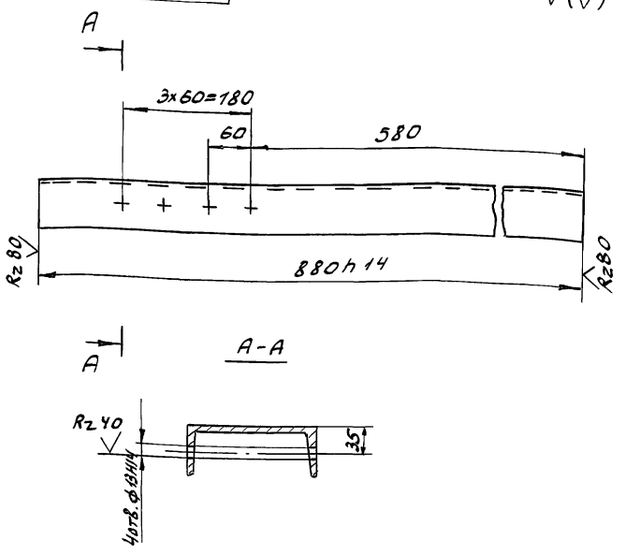

Неуказанные предельные отклонения размеров ±j S14

Изм	Лист	N докум.	Подп	Дата	264-12-318.92 М.60.10.105	Лит.	Масса	Масшт
Разр.		Козлова			Перекладина	И	15	1:5
Пров.		Колбасин				Лист	Листов 1	
Т.конт.								
Н.контр.		Дмитриев			Швеллер 18 ГОСТ 8240-89 / Ст.3 ГОСТ 535-88	ЦНИИЭП им. Б.С. Мезенцева		
Утв.								

Формат А4

М.60.10.104

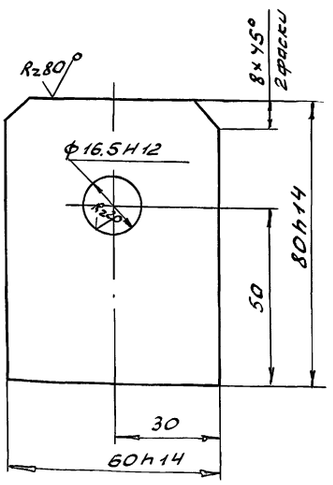

Неуказанные предельные отклонения размеров: ± j S 14

Изм	Лист	N докум.	Подп.	Дата	264-12-318.92 М.60.10.104	Лит.	Масса	Масшт
Разраб		Козлова			Планка	И	0,3	1:1
Пров.		Колбасин				Лист	Листов 1	
Т.контр.								
Н.контр.		Дмитриев			Лист 8 ГОСТ 19903-74 / Ст.3 ГОСТ 14637-89	ЦНИИЭП им. Б.С. Мезенцева		
Утв.								

Формат А4

М.60.10.103

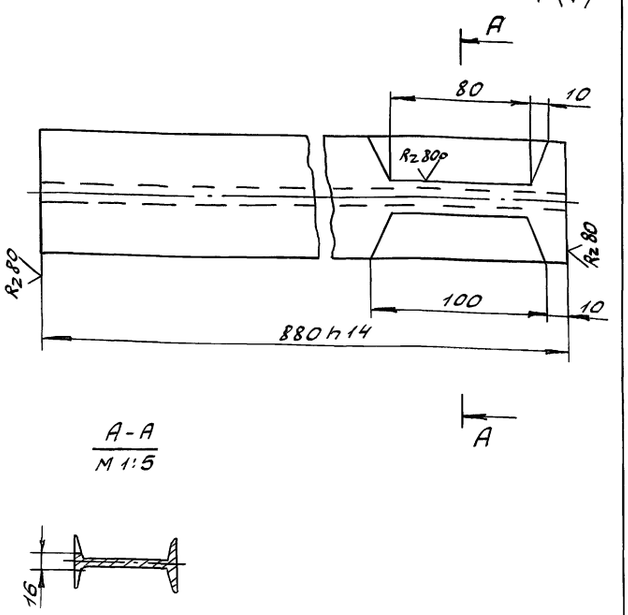

Неуказанные предельные отклонения размеров ±j S14

Изм	Лист	N докум	Подп.	Дата	264-12-318.92 М60.10.103	Лит.	Масса	Масшт
Разраб.		Козлова			Перекладина	И	12,7	1:2
Пров.		Колбасин				Лист	Листов 1	
Т.контр.								
Н.контр.		Дмитриев			Двутавр 14 ГОСТ 8239-89 / Ст.3 ГОСТ 535-88	ЦНИИЭП им. Б.С. Мезенцева		
Утв.								

Формат А4

Альбом 13 ч. 2

М.60.20.001

М.60.20.001 - изображена

М.60.20.001.01 - зеркальное отражение

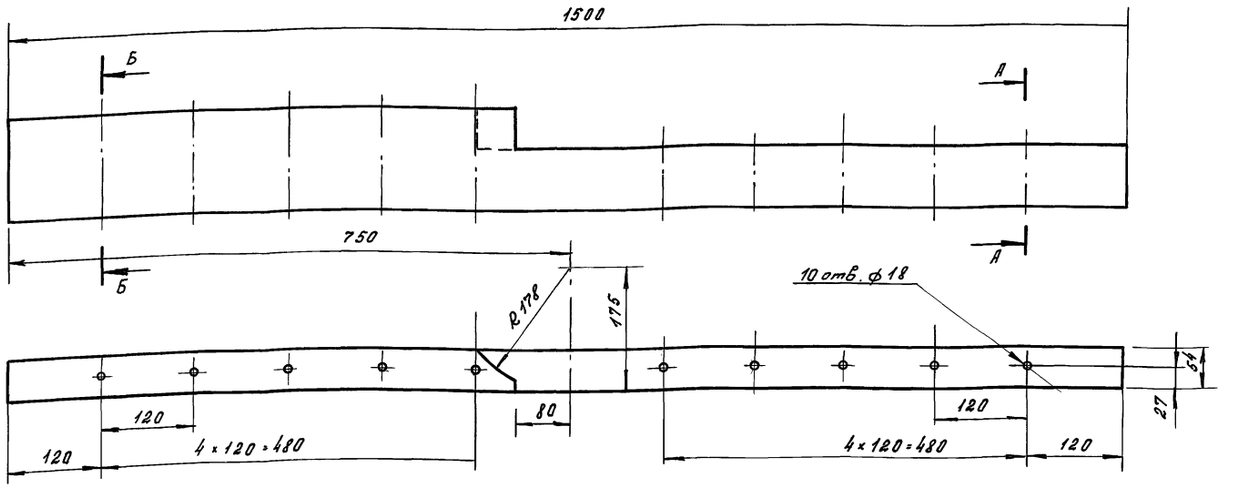

Б - Б
М1:2

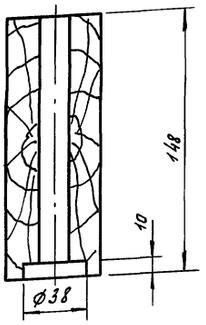

А - А
М1:2

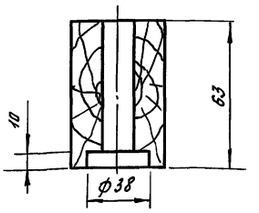

					264-12-318.92		М.60.20.001	
Изм.	Лист	№ докум.	Подп.	Дата		Лит	Масса	Масшт.
Разраб.		Козлова			Планка	И	6,0	1:5
Пров.		Колбасин				Лист	Листов 1	
Т. конт.								
Н. конт.		Дмитриев			сосна ГОСТ 8486-86	ЦНИИЭП им. Б.С. Мезенцева		
Утв.								

Формат А3

Форм.	Зона	Поз.	Обозначение	Наименование	Кол.	Примечание
				Швеллер ГОСТ 4034-63		
		11		2×30	0,8	кг
		12		2×40	0,8	кг
				Материалы		
		13		Лист 0,7 ГОСТ 1990-74 Ст3 ГОСТ 16523-89	2,0 м2	11 кг
		14		Ткань асбестовая марка АТ-1 ГОСТ 6102-78	2,0 м2	2 кг
		15		Пластина 14×50 Резина морозостойкая мягкая ГОСТ 7338-77	88 м2	

					264-12-318.92		М.60.20	
Изм.	Лист	№ докум.	Подп.	Дата		Лит	Лист	Листов
							2	

Инв. № подл. | Подпись и дата | Взам. инв. № | Инв. № дубл. | Подп. и дата

Форм.	Зона	Поз.	Обозначение	Наименование	Кол.	Примечание
				Документация		
А2			М.60.20СБ	Сборочный чертеж		
				Детали		
А3		1	М.60.20.001	Планка	1	
		2	-01	Планка	1	
А3		3	М.60.20.002	Планка	2	
А4		4	М.60.20.003	Подставка	2	
				Стандартные изделия		
				Болты ГОСТ 7798-70		
		6		М16×65.46.016	16	
		7		М16×80.46.016	20	
		8		М16×160.46.016	20	
		9		Гайка М16.5.016 ГОСТ 5915-70	56	
		10		Шайба 16.01.016 ГОСТ 11371-78	56	

					264-12-318.92		М.60.20	
Изм.	Лист	№ докум.	Подп.	Дата		Лит	Лист	Листов
Разраб.		Козлова				И	1	2
Провер.		Колбасин			Окантовка	ЦНИИЭП им. Б.С. Мезенцева		
Н. конт.		Дмитриев						
Утв.								

Инв. № подл. | Подпись и дата | Взам. инв. № | Инв. № дубл. | Подп. и дата

Альбом 134.2

т.60.20 СБ

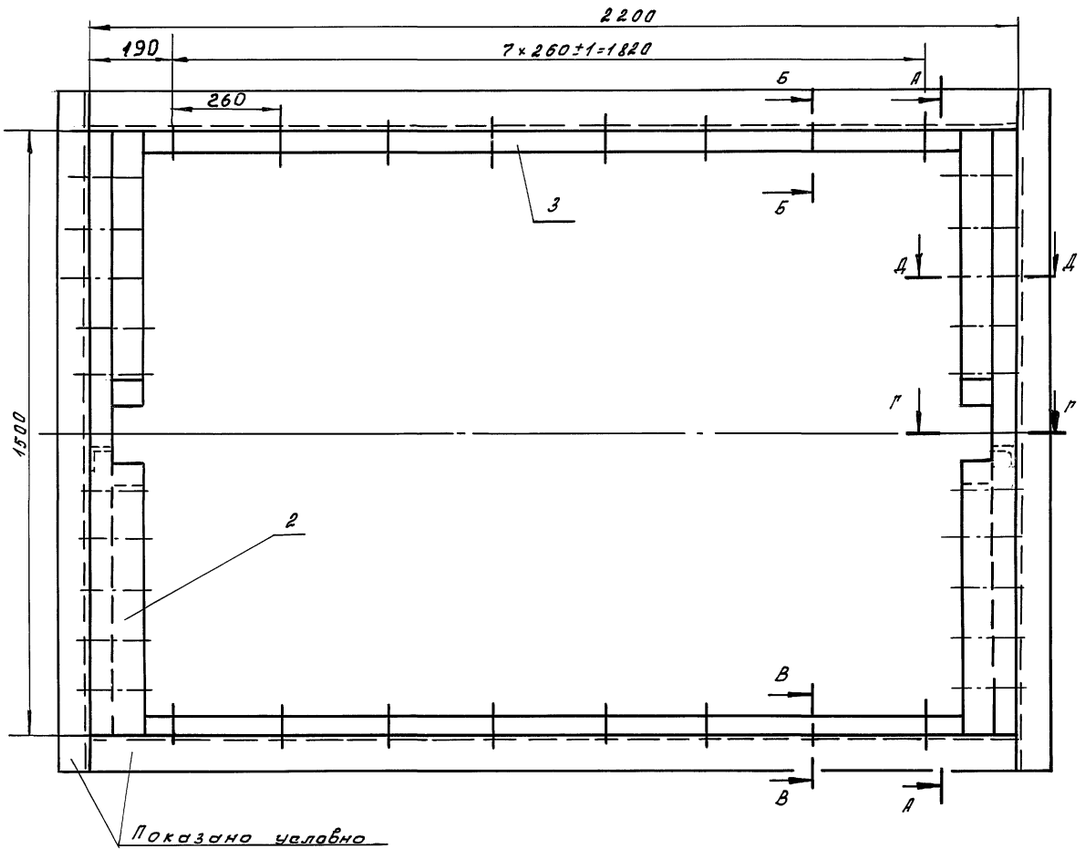

А-А

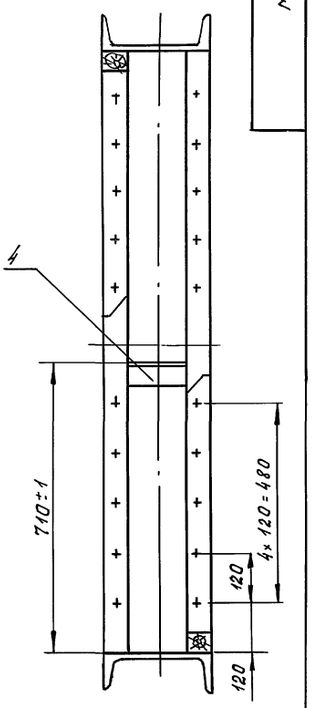

Б-Б
М 1:2

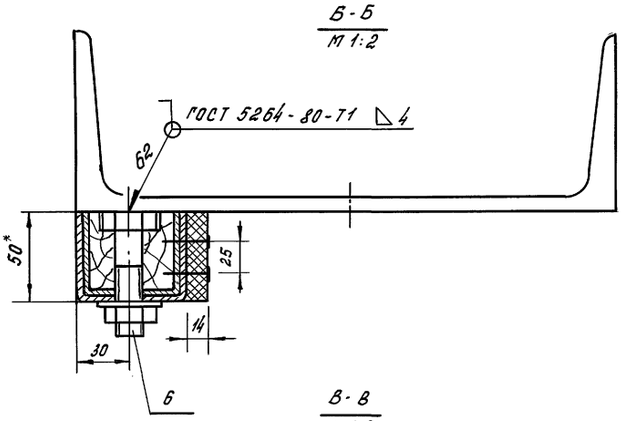

Д-Д
М 1:2

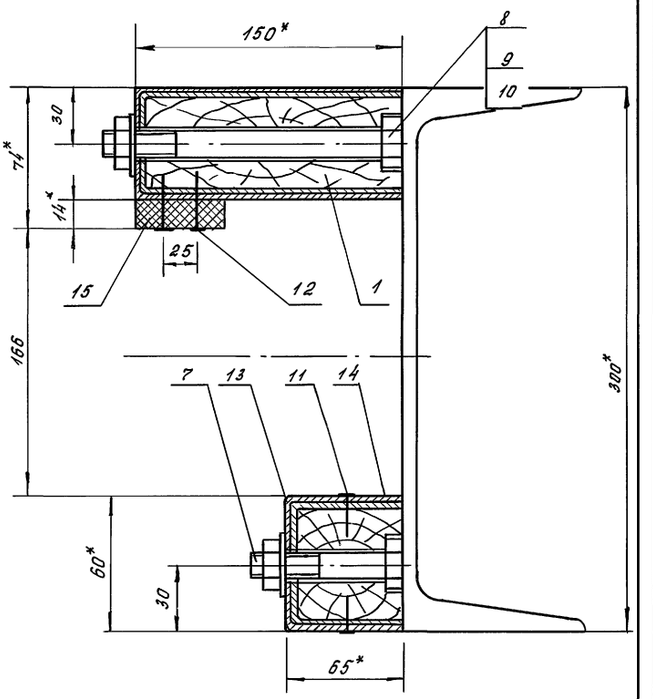

В-В
М 1:2

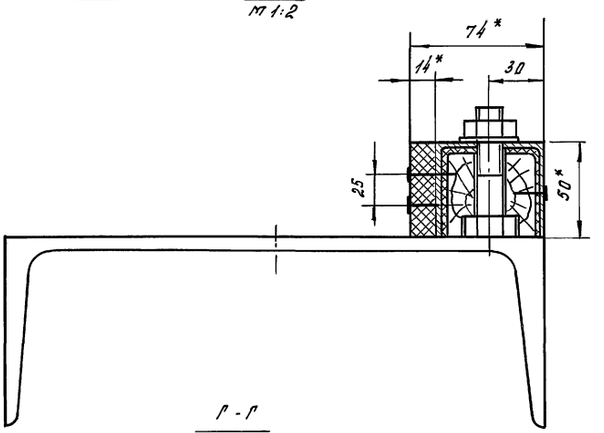

Г-Г
М 1:5

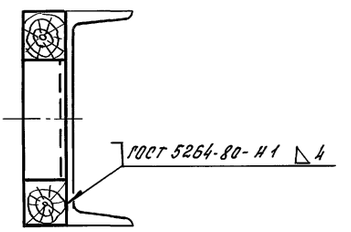

1. Пиломатериалы пропитать методом глубокой пропитки антипиренами.
2. *Размеры для справок.

					264-12-318.92		т.60.20 СБ		
Изм.	Лист	№ докум.	Подп.	Дата	Окантовка сборочный чертеж		Лит	Масса	Масшт.
Разраб.		Козлова					И	43,5	1:10
Пров.		Колбасин					Лист	Листов 1	
Т.конт.							ЦНИИЭП им. Б.С. Мезенцева		
Н.конт.		Дмитриев							
Утв.									

25447-16 22 формат А2

Инв.№ подл. | Подп. и дата | Взам. инв.№ | Инв.№ дубл. | Подп. и дата

Альбом 13 ч. 2

М.60.10.100.002

Rz 40 (V)

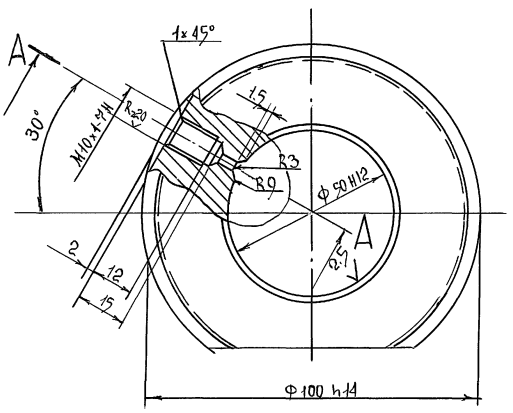

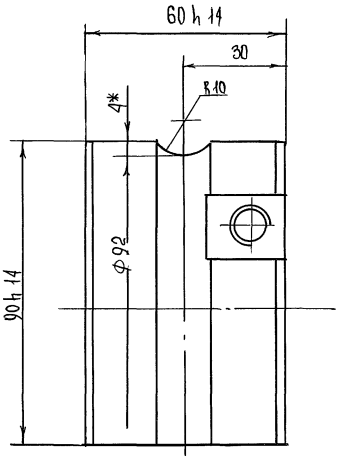

А - А повернуто

1 Неуказанные предельные отклонения размеров: ± IT14/2
2 Размер для справок

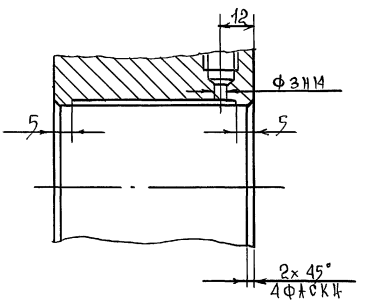

				264-12-318.92		М60.10.100.002	
						Лит	Масса	Масштаб
	N докум.	Подп.	Дата	ПОДШИПНИК		И	2,4	1:1
Разраб.	Козлова							
Провер.	Колбасин					Лист 1	Листов 1	
Т. контр.								
Н. контр.	Дмитриев			Чугун СЧ 18-36 ГОСТ 1412-85		ЦНИИЭП им. Б.С. Мезенцева		
Утв.								

Формат А3

Инв. № подл. | Подп. и дата | Взам. инв. № | Инв. № дубл. | Подп. и дата

М.60.20.002

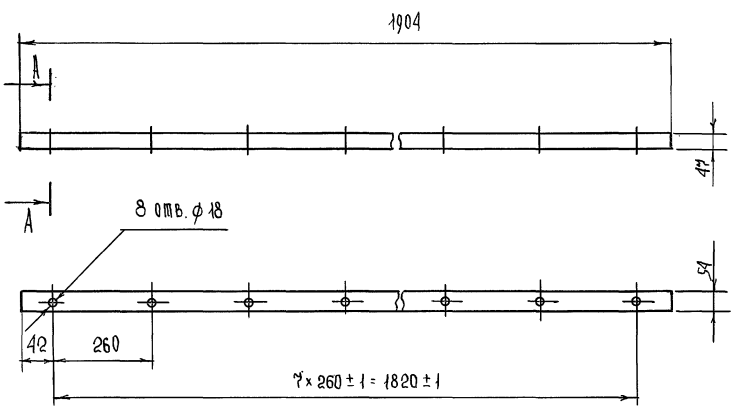

А - А
М 1:1

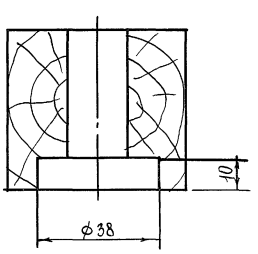

				264-12-318.92		М60.20.002	
						Лит	Масса	Масштаб
Изм. Лист	N докум.	Подп.	Дата	ПЛАНКА		И	3,1	1:10
Разраб.	Козлова							
Провер.	Колбасин					Лист	Листов 1	
Т. контр.								
Н. контр.	Дмитриев			Сосна ГОСТ 8486-86		ЦНИИЭП им. Б.С. Мезенцева		
Утв.								

Инв. № подл. | Подп. и дата | Взам. инв. № | Инв. № дубл. | Подп. и дата

Альбом 13 ч-2

Формат	Зона	Поз.	Обозначение	Наименование	Кол.	Примечание
				Материалы		
		9		Уголок Б-40×40×4 ГОСТ 8509-86 ст.3 ГОСТ 535-88	150	кг
		10		уголок Б-63×63×6 ГОСТ 8509-86 ст.3 ГОСТ 535-88	80	кг
		11		Асбозурит марки 600 ТУ 130-63	1.9м²	1150кг
		12		Асбестовая ткань АТ-1 ГОСТ 6102-67	8.4м²	8кг
		13		Асбестовое волокно ТУ МХП 3283Н	0,3м³	60кг

Изм	Лист	№ докум.	Подп.	Дата	264-12-318.92 М.11	Лист 2

Инв.№ подл. | Подп. и дата | Взам. инв.№ | Инв.№ дубл. | Подп. и дата

Формат А4

Формат	Зона	Поз.	Обозначение	Наименование	Кол.	Примечание
				Документация		
А2			М.71 СБ	Сборочный чертеж		
				Детали		
Бч		1	М.71.001	Стойка сосна ГОСТ 8486-86 30×180×6200	1	30кг
Бч		2	М.71.002	Стойка сосна ГОСТ 8486-86 40×50×6200	1	8кг
Ач		3	М.71.003	Амортизатор	1	
				Стандартные изделия		
		4		Болт М10×40.46.01 ГОСТ 7798-70	6	
		5		Гайка М10.5.01 ГОСТ 5915-70	16	
		6		Винт М10×60.46.01 ГОСТ 17475-80	10	
		7		Шуруп 2×60.46.01 ГОСТ 11473-75	10	
		8		Гвозди 2×50 ГОСТ 4028-63	3,5	кг

Изм	Лист	№ докум.	Подп.	Дата	264-12-318.92 М.71			
Разраб		Колбасин			Ограждение	Лит	Лист 1	Листов 2
Пров.		Козлова				А.О. ЦНИИЭП им. Б.С. Мезенцева		
Н. контр.		Дмитриев						
Утв.								

Инв.№ подл. | Подп. и дата | Взам. инв.№ | Инв.№ дубл. | Подп. и дата

Формат А4

Формат	Зона	Поз.	Обозначение	Наименование	Кол.	Примечание
				Документация		
			М.74 СБ	Сборочный чертеж		
				Детали		
		1	М.74.001	Диск	1	
		2	М.74.002	Ось	1	
				Стандартные изделия		
		3		Гайка М12.4.01 ГОСТ 5916-70	1	
		4		Подшипник 80202 ГОСТ 7242-81		

Изм	Лист	№ докум.	Подп.	Дата	264-12-318.92 М.74			
Разраб.		Колбасин			Ролик 60мм	Лит И	Лист	Листов 1
Пров.		Козлова				А.О. ЦНИИЭП им. Б.С. Мезенцева		
Н. контр.		Дмитриев						
Утв.								

Инв.№ подл. | Подпись и дата | Взам. инв.№ | Инв.№ дубл. | Подп. и дата

Формат А4

Формат	Зона	Поз.	Обозначение	Наименование	Кол.	Примечание
				Документация		
22			М.70 СБ	Сборочный чертеж		
				Сборочные единицы		
11		1	М.71	Ограждение	1	
11		2	М.72	Полотно	1	
11		3	М.73	Лебедка противопожарной двери	1	
11		4	М.74	Ролик 60мм	3	
				Детали		
Бч		5	М.70.001	Шпилька Проволока 6 ГОСТ 3282-74 $l = 25$ h14	3	0.086кг
Бч		6	М.70.002	Накладка Лист 6 ГОСТ 19903-74 ст.3 ГОСТ 14637-89 80×60 h14	1	0.25кг
				Материалы		
		7		Канат 3.8-ГЛ-В-СС-Н-180 ГОСТ 3070-74	18м	

Изм	Лист	№ докум.	Подп.	Дата	264-12-318.92 М.70			
Разраб.		Колбасин			Дверь противопожарная	Лит	Лист 1	Листов 1
Пров.		Козлова				А.О. ЦНИИЭП им. Б.С. Мезенцева		
Н. контр.		Дмитриев						
Утв.								

Инв.№ подл. | Подпись и дата | Взам. инв.№ | Инв.№ дубл. | Подп. и дата

25447-16 24 Формат А4

Альбом 134.2

М70 СБ

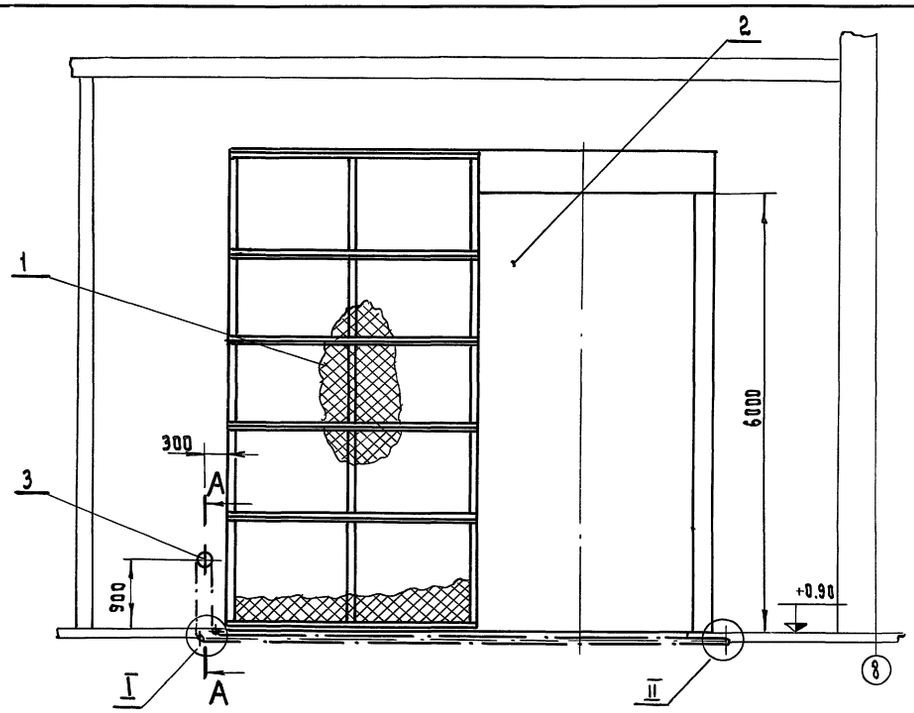

А-А
М1:5

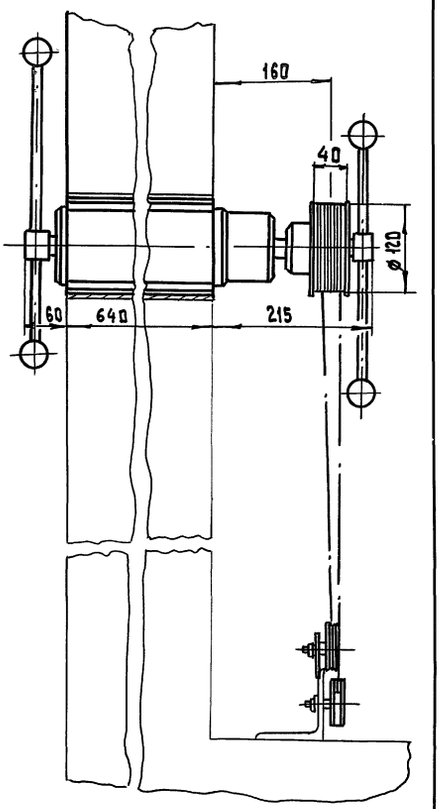

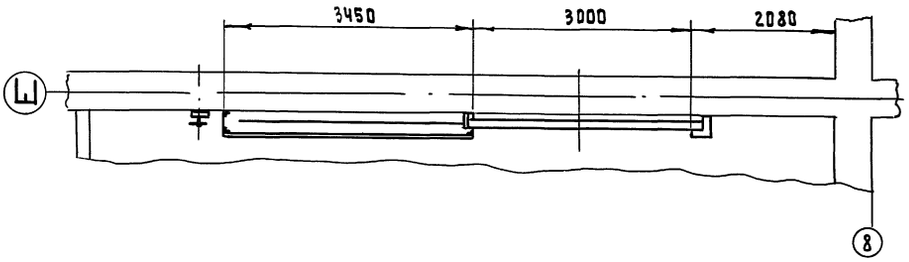

I
М1:2

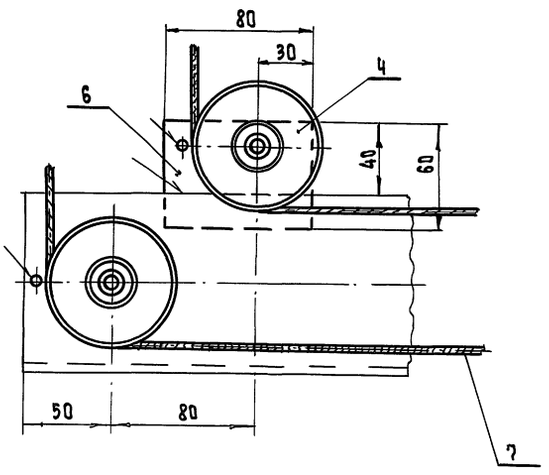

II
М1:2

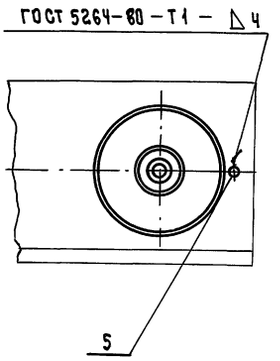

Кинематическая схема

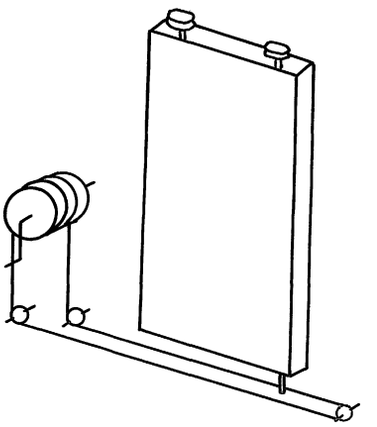

					264.12.318.92 М.70 СБ		
Изм.	Лист	№ докум.	Подп.	Дата	Дверь противопожарная сборочный чертеж	Лит.	Масса	Масшт.
Разраб.		Колбасин				И	1800	1:50
Пров.		Козлова				Лист	Листов 1	
Т.контр.						А.О. ЦНИИЭП им.В.С.Мезенцева		
Н.контр.		Дмитриев						
Утв.								

Инв. № подл. | Подп. и дата | Взам. инв. № | Инв. № дубл. | Подп. и дата

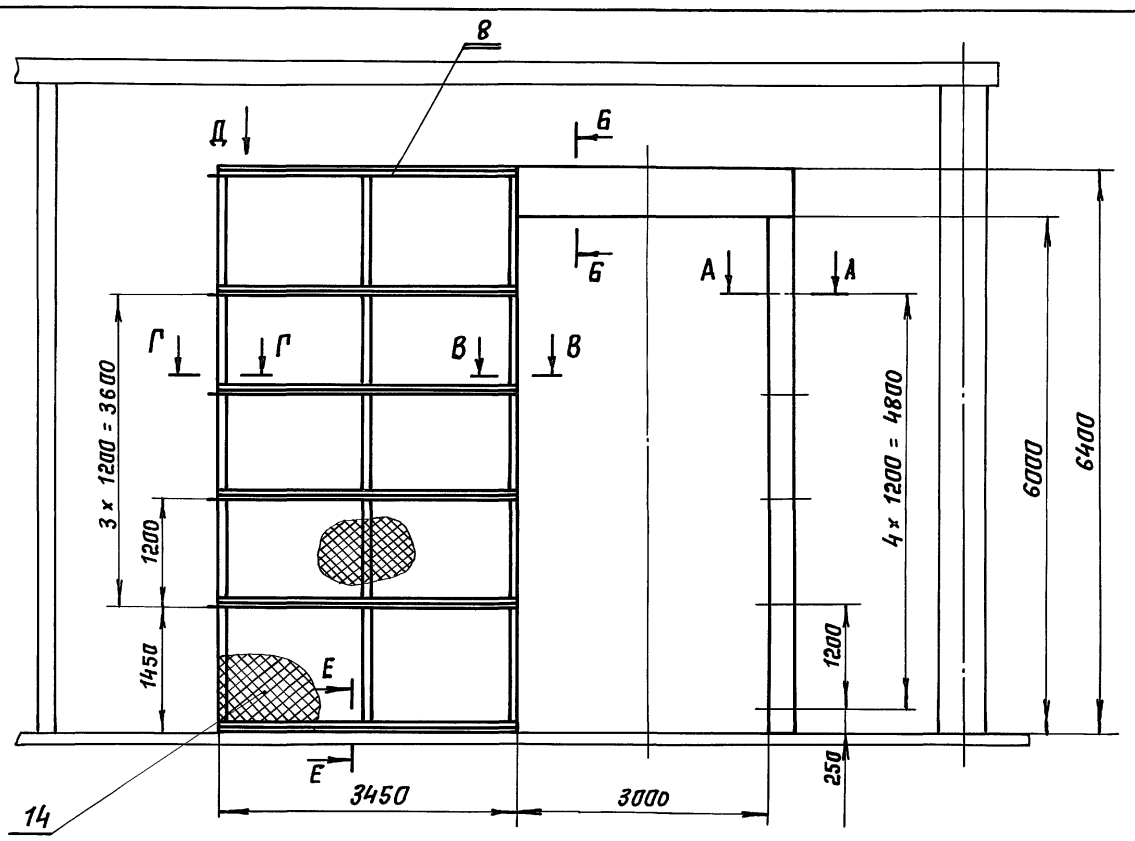

Е - Е
М1:10

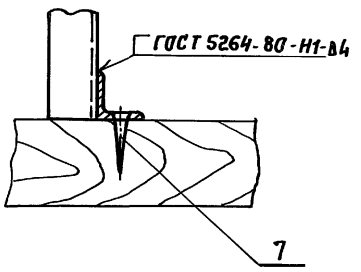

А - А
М1:5

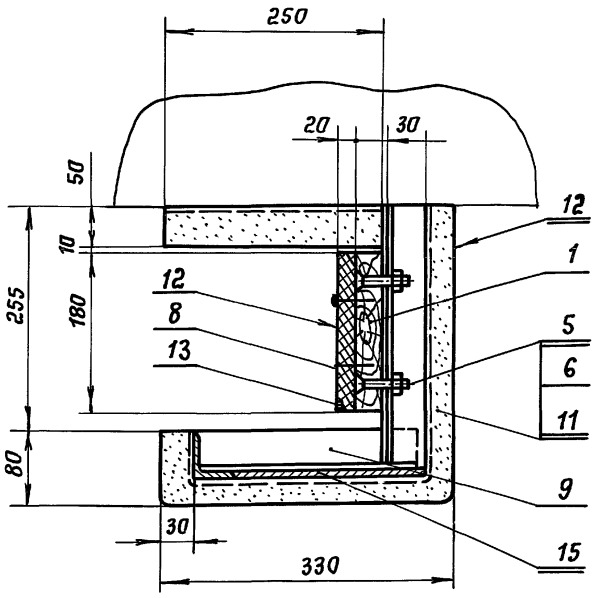

Б - Б
М1:5

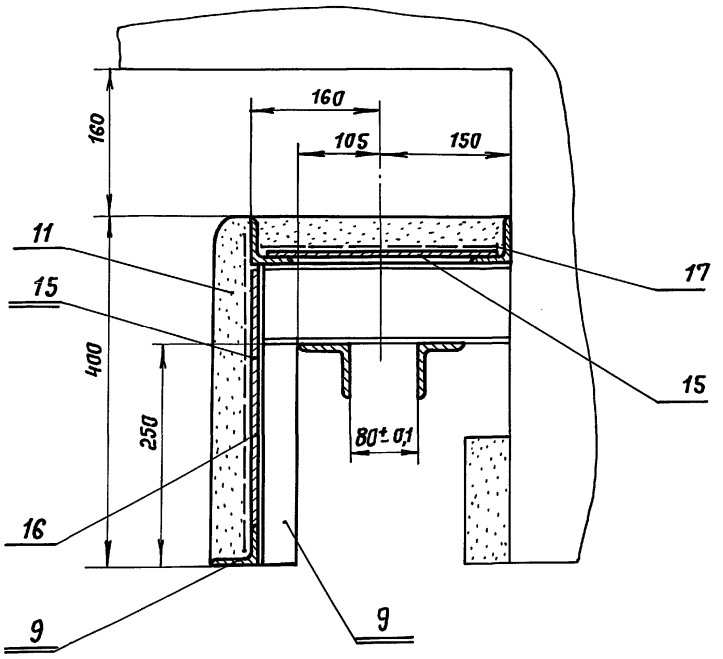

Вид Д

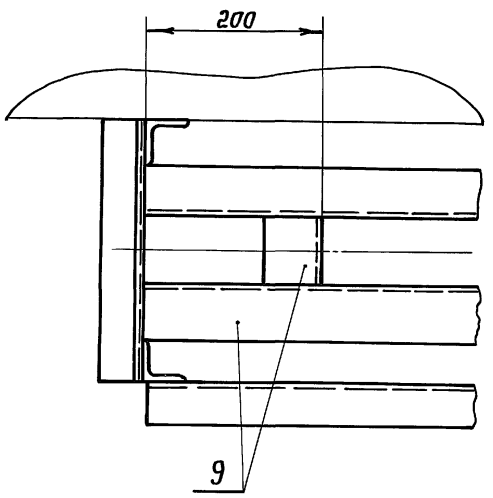

Г - Г
М1:5

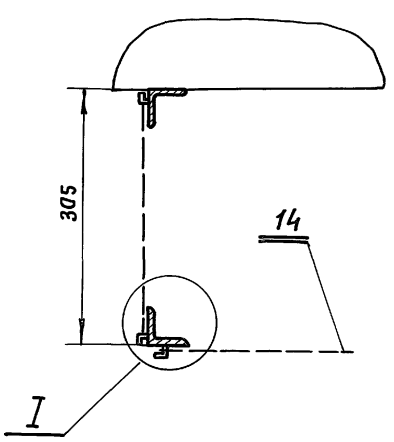

В - В
М1:5

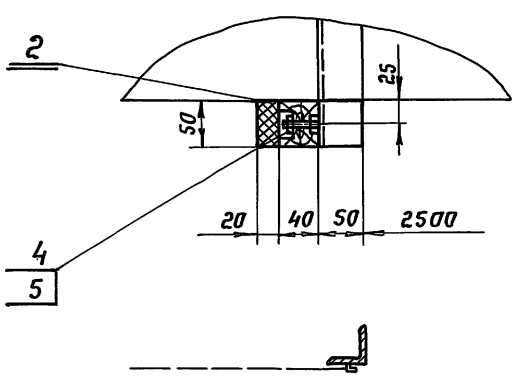

I
М1:5

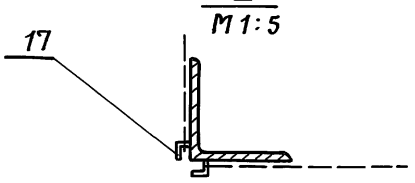

1. Нанесение огнезащитной изоляции см. М.ТУ.

					264-12-318.92	М.71.СБ	
Изм.	Лист	№ докум.	Подп.	Дата	Ограждение	Лит	Масса / Масштаб
Разраб		Колбасин			Сварочный чертеж	И	1000 / 1:5
Пров		Козлова				Лист	Листов 1
Т. контр.						А.О. ЦНИИЭП им. Б.С. Мезенцева	
Н. контр.		Дмитриев					
Утв.							

Инв. № подл. | Подп. и дата | Взам. инв. № | Инв. № дубл. | Подп. и дата

М72.102

Альбом 134.2

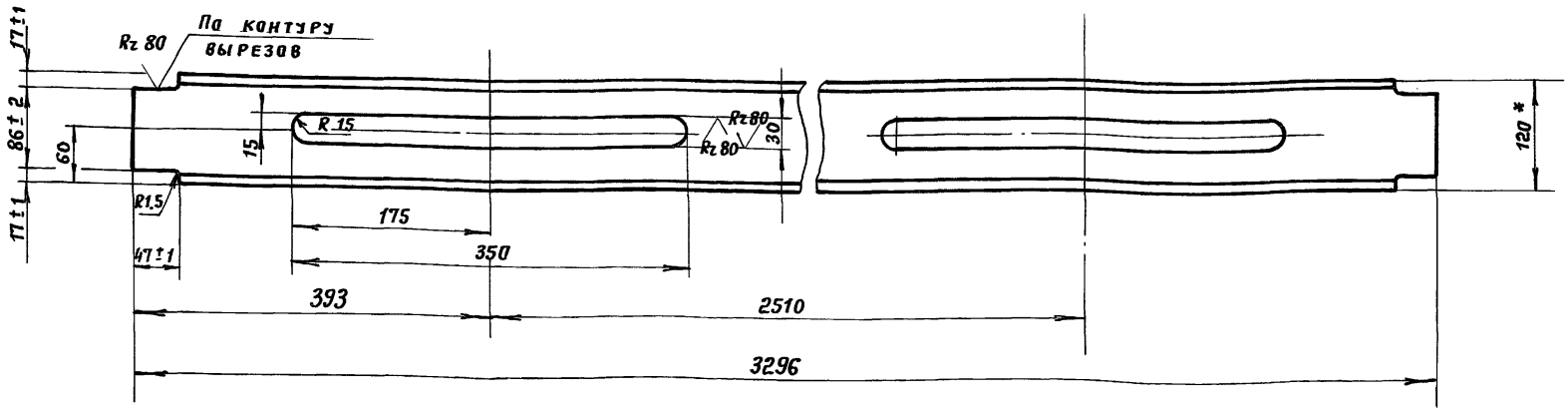

1. Неуказанные предельные отклонения размеров: охватывающих - по H14; охватываемых - по h 14; прочих ± js 14/2.
2. * Размер для справок.

					264-12-318.92 М.72.102		
Изм.	Лист	№ докум.	Подп.	Дата	Перекладина	Лит.	Масса / Масштаб
Разраб.		Колбасин				И	34,3 / 1:5
Пров.		Козлова				Лист 1	Листов 1
Т.контр.					Швеллер 12 ГОСТ 8240-89 Ст3 ГОСТ 535-88	А.О. ЦНИИЭП им. Б.С. Мезенцева	
Н.контр		Дмитриев					
Утв.							

Формат А3

Инв.№ подл. | Подп. и дата | Взам.инв.№ | Инв.№ дубл. | Подп. и дата

Формат	Зона	Поз.	Обозначение	Наименование	Кол.	Примечание
		7		Гайка М 12.5.01		
				ГОСТ 5915-70	152	
		8		Гайка М 20.5.01		
				ГОСТ 5918-73	1	
		9		Шплинт 5×32-001		
				ГОСТ 397-79	1	
		10		Гвоздь 2×50		
				ГОСТ 4028-63	25	кг
				Материалы		
		11		Асбозурит марки 600		
				ТУ 130-63	1,7 м3	1000кг
		12		Асбестовая ткань		
				АТ-1 ГОСТ 6102-78	46 м2	70 кг
		13		Асбестовое волокно		
				ТУ МХП 323 Н	0,3 м2	25 кг
		14		Миткаль АРТ. 4150		
				ГОСТ 9858-75	50 м2	25 кг

Инв.№ подл. | Подп. и дата | Взам.инв.№ | Инв.№ дубл. | Подп. и дата

Изм.	Лист	№ докум.	Подп.	Дата	264-12-318.92 М.72	Лист 2

Формат А4

Формат	Зона	Поз.	Обозначение	Наименование	Кол.	Примечание
				Документация		
А2			М.72 СБ	Сборочный чертеж		
				Сборочные единицы		
А4		1	М72.100	Каркас	1	
А4		2	М.72.200	Ролик направляющий	2	
А4		3	М.72.300	Установка колеса	2	
				Детали		
Б4		4	М.72.001	Брусок		
				60×100×500		
				Сосна ГОСТ 8486-86	1	1,8 кг
Б4		5	М.72.002	Стойка		
				30×120×6200		
				Сосна ГОСТ 8486-86	1	30 кг
				Стандартные изделия		
		6		Болт М 12×45.46.01		
				ГОСТ 7798-70	152	

Инв.№ подл. | Подп. и дата | Взам.инв.№ | Инв.№ дубл. | Подп. и дата

Изм.	Лист	№ докум.	Подп.	Дата	264-12-318.92 М 72	Лит.	Лист	Листов
Разраб.		Колбасин				И	1	2
Пров.		Козлова			Полотно	А.О. ЦНИИЭП им. Б.С. Мезенцева		
Н.контр		Дмитриев						
Утв.								

Формат А3

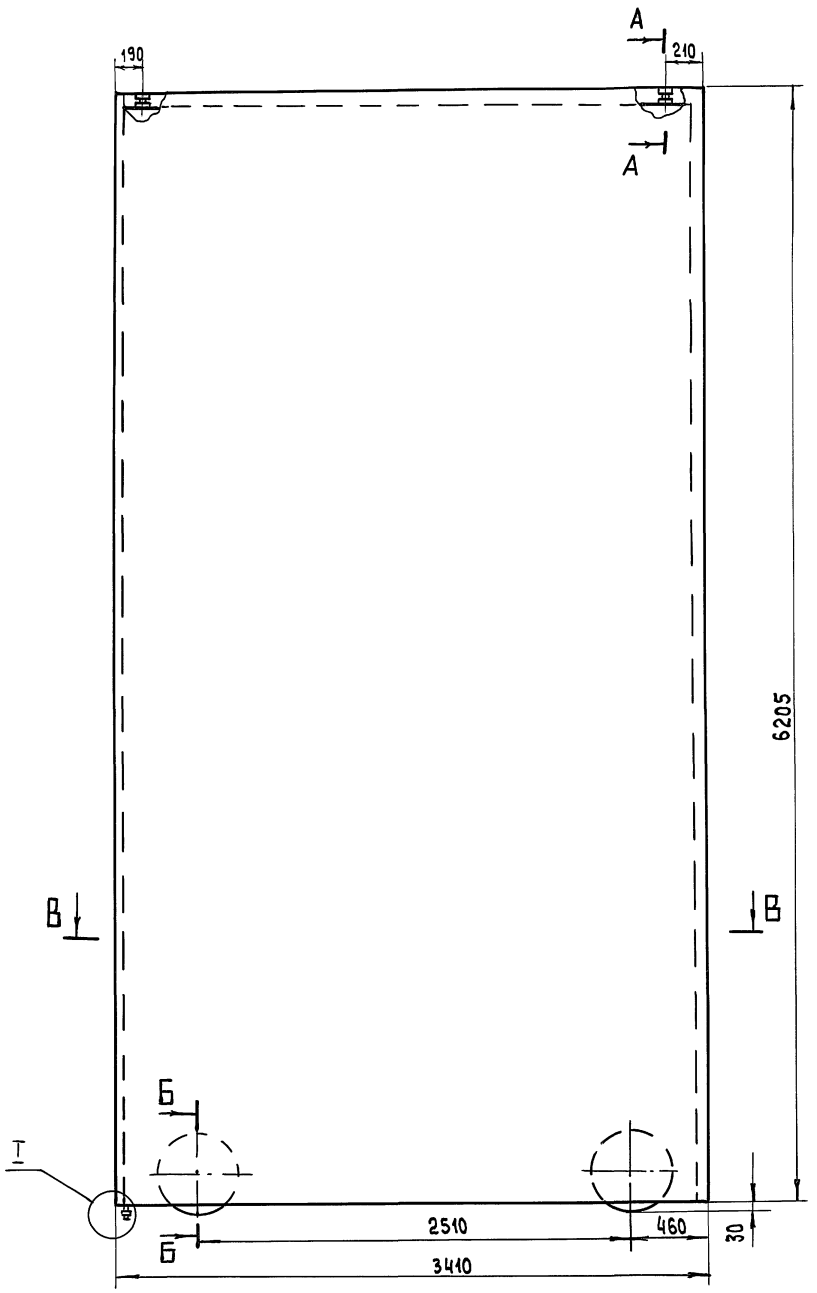

А-А
М1:5

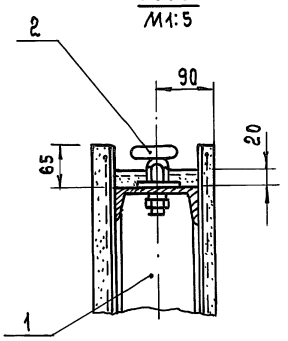

Б-Б
М1:5

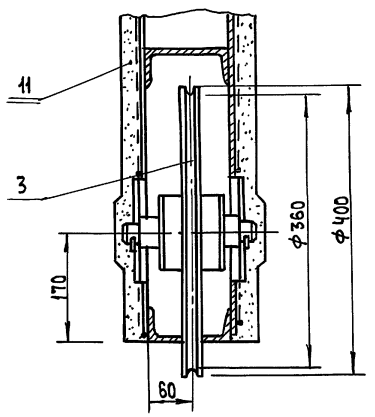

В-В
М1:5

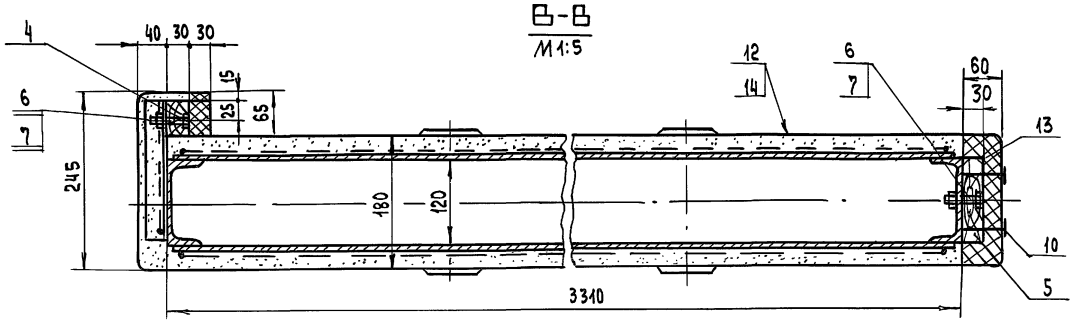

1. Нанесение огнезащитной изоляции см. М.ТУ.

I
М1:1

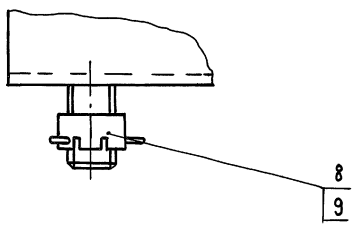

					264-12-318.92	М.72.СБ	
Изм.	Лист	№ докум.	Подп.	Дата			
Разраб.		Колбасин			Полотно	Лит.	Масса / Масштаб
Пров.		Козлова			Сборочный чертеж	И	1:20
Т.контр.						Лист	Листов 1
Н.контр.		Дмитриев				А.О.ЦНИИЭП им. Б.С. Мезенцева	
Утв.							

Инв. № подл. | Подп. и дата | Взам. инв. № | Инв. № дубл. | Подп. и дата

Альбом 13 ч. 2

М.72.105

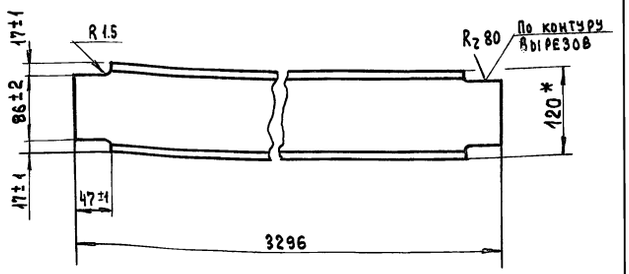

1. Неуказанные предельные отклонения размеров ± j s 14/2.
2. * Размер для справок.

			264-12-318.92		М.72.105
Изм	Лист	№ докум.	Подп.	Дата	
Разраб.		Колбасин			Перекладина
Пров.		Козлова			
Т. контр.					
Н. контр.		Дмитриев			Швеллер 12 ГОСТ 8240-89 / Ст.3 ГОСТ 535-88
Утв.					

Лит.	Масса	Масштаб
И	34.4	1:5
Лист	Листов 1	

А.О. ЦНИИЭП им. Б.С. Мезенцева

Инв. № подл. | Подп. и дата | Взам. инв. № | Инв. № дубл. | Подп. и дата

Формат А4

Формат	Зона	Поз.	Обозначение	Наименование	Кол.	Примечание
				Стандартные изделия		
		15		Болт М12х45.46.01 ГОСТ 7798-70	6	
				Материалы		
		16		Лист 8 ГОСТ 19903-74 / Ст.3 ГОСТ 16523-89	210кг	
		17		Сетка № 20-1.6 ГОСТ 5336-80	50кг	
		18		Проволока 6 ГОСТ 3282-74	6кг	

Изм	Лист	№ докум.	Подп.	Дата	264-12-318.92	М.72.100 Лист 3

Инв. № подл. | Подп. и дата | Взам. инв. № | Инв. № дубл. | Подп. и дата

Формат А4

Формат	Зона	Поз.	Обозначение	Наименование	Кол.	Примечание
Б4		9	М.72.109	Перекладина Швеллер 12 ГОСТ 8240-89 / Ст.3 ГОСТ 535-88		
				L = 3200 h14	4	33.2кг
Б4		10	М.72.110	Косынка Лист 6 ГОСТ 19903-74 / Ст 3 ГОСТ 14637-89		
				120 h14 х 120 h14	16	0.4кг
Б4		11	М.72.111	Раскос Швеллер 12 ГОСТ 8240-89 / Ст.3 ГОСТ 535-88		
				L = 3600 h14	4	37.4кг
Б4		12	М.72.112	Косынка Лист 6 ГОСТ 19903-74 / Ст.3 ГОСТ 14637-89		
				250 h14 х 120 h14	6	1.4кг
Б4		13	М.72.113	Косынка Лист 6 ГОСТ 19903-74 / Ст.3 ГОСТ 14637-89		
				160 h14 х 120 h14	2	0.9кг
Б4		14	М.72.114	Накладка Лист 6 ГОСТ 19903-74 / Ст3 ГОСТ 14637-89		
				130 h14 х 44 h14	8	0.2кг

Изм	Лист	№ докум.	Подп.	Дата	264-12-318.92	М.72.100 Лист 2

Инв. № подл. | Подп. и дата | Взам. инв. № | Инв. № дубл. | Подп. и дата

Формат А4

Формат	Зона	Поз.	Обозначение	Наименование	Кол.	Примечание
				Документация		
А2			М.72.100СБ	Сборочный чертеж		
				Детали		
Б4		1	М.72.101	Стойка Швеллер 12 ГОСТ 8240-89 / Ст.3 ГОСТ 535-88		
				L = 386 h14	4	16.6кг
А3		2	М.72.102	Перекладина	1	
Б4		3	М.72.103	Стойка Швеллер 12 ГОСТ 8240-89 / Ст.3 ГОСТ 535-88		
				L = 6140 h14	2	63.8кг
Б4		4	М.72.104	Платик Лист 8 ГОСТ 19903-74 / Ст. 3 ГОСТ 14637-89		
				60 х 60 h14	2	0.2кг
А4		5	М.72.105	Перекладина		
Б4		6	М.72.106	Упор Уголок 32х32х4 ГОСТ 8509-86 / Ст.3 ГОСТ 535-88		
				L = 190 h14	8	0.4кг
А4		7	М.72.107	Водило	1	

Изм	Лист	№ докум.	Подп.	Дата	264-12-318.92	М.72.100
Разраб.		Колбасин			Каркас	Лит. И; Лист 1; Листов 3
Пров.		Козлова				А.О. ЦНИИЭП им. Б.С. Мезенцева
Н. контр.		Дмитриев				
Утв.						

Инв. № подл. | Подп. и дата | Взам. инв. № | Инв. № дубл. | Подп. и дата

25447-16 29 Формат А4

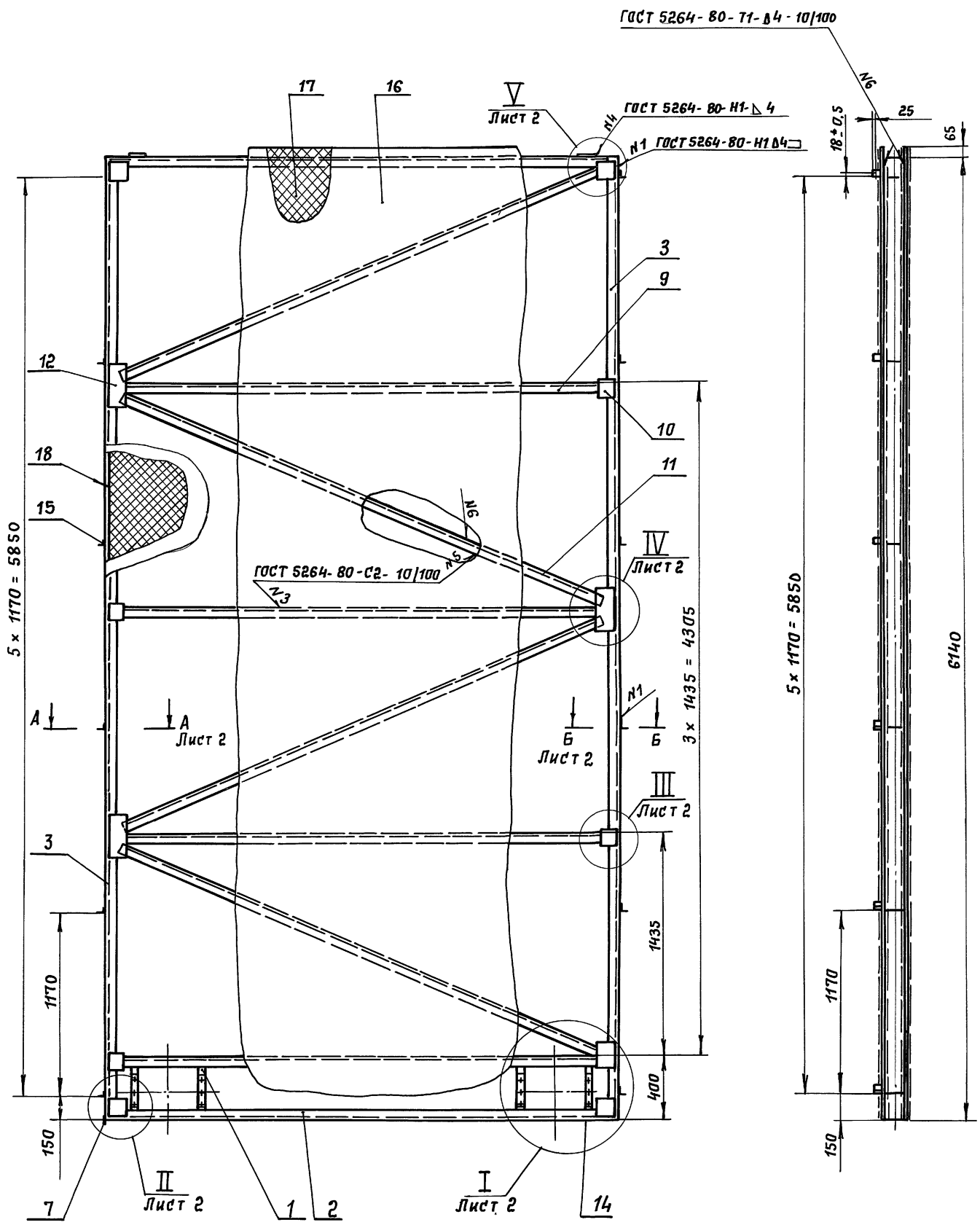

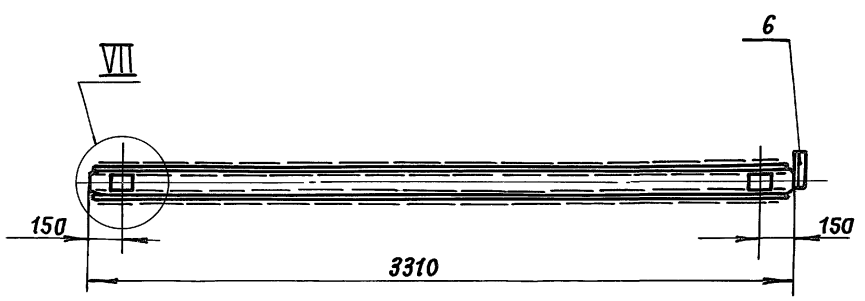

1. Сварка ручная электродуговая

2. Неуказанные предельные отклонения размеров ± S_s14.

3. Раскрой листов (поз. 16), сетки (поз. 17) и проволоки (поз. 18) производить по месту.

4. Покрытие: Грунт ФЛ-013 ГОСТ 9109-81

5. Размеры для справок.

					264-12-318.92	М72.100СБ	
Изм	Лист	№ докум.	Подп.	Дата	Каркас сборочный чертеж	Лит.	Масса / Масшт.
Разраб.		Колбасин				И	790 / 1:20
Пров.		Козлова				Лист	Листов 2
Т. контр							
Н. контр		Дмитриев				А.О. ЦНИИЭП им. Б.С. Мезенцева	
Утв							

Инв. № подл. | Подп. и дата | Взам. инв. № | Инв. № дубл. | Подп. и дата

I / М1:5 лист 1

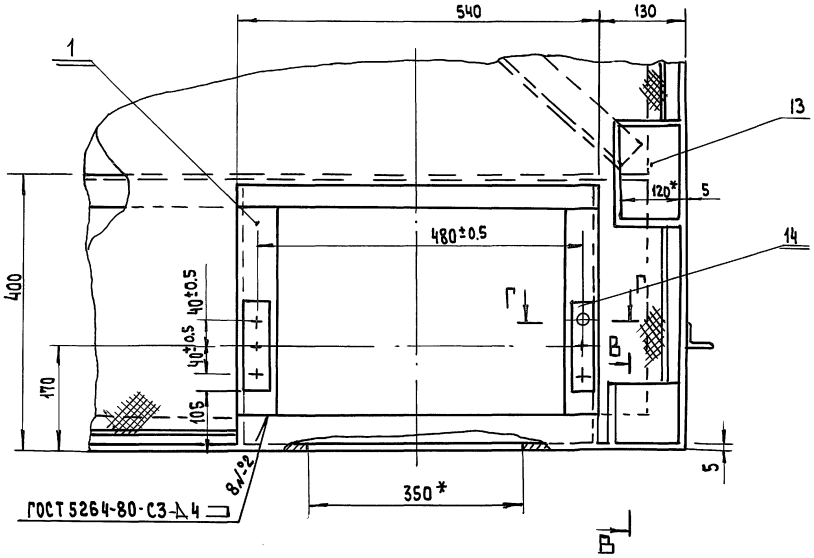

Г-Г / М1:2

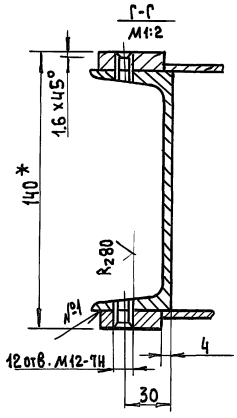

В-В / М1:2

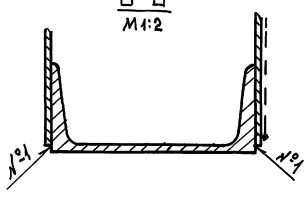

II / М1:2 лист 1

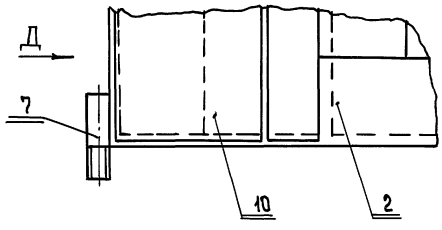

Вид Д / М1:2

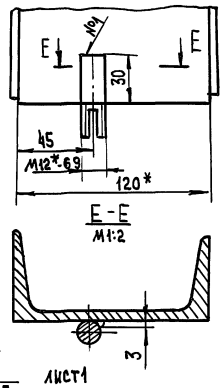

Е-Е / М1:2

Б-Б / М1:2 лист1

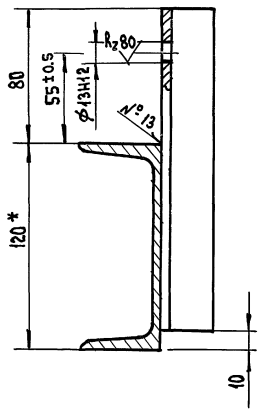

III / М1:5 лист1

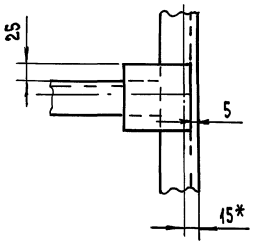

IV / М1:5 лист1

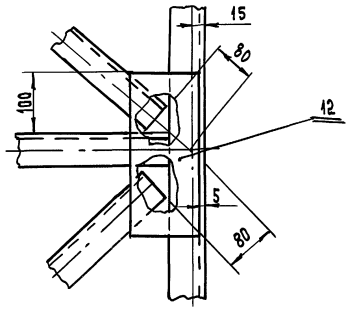

А-А / М1:2 лист1

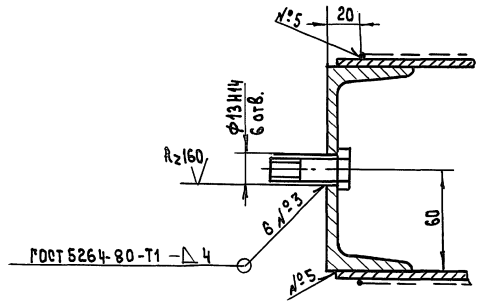

V / М1:5 лист 1

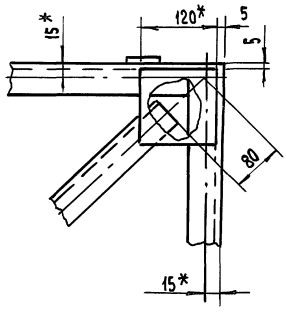

VII / М1:5 лист 1

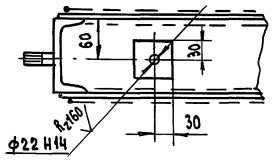

Альбом 13 ч.2

Формат	Зона	Поз.	Обозначение	Наименование	Кол.	Примечание
		6		Подшипник 80202		
				ГОСТ 7242-81	1	

Инв. № подл. | Подпись и дата | Взам. инв. № | Инв. № дубл. | Подпись и дата

Изм.	Лист	№ докум.	Подпись	Дата	264-12-318.92 М.72.200	Лист 2

Формат А4

Формат	Зона	Поз.	Обозначение	Наименование	Кол-во	Примечание
				Документация		
			М.72.200 СБ	Сборочный чертеж		
				Детали		
		1	М.72.201	Ролик	1	
		2	М.72.202.	Ось	1	
				Стандартные изделия		
		3		Гайка М20.4.01 ГОСТ 5915-70	1	
		4		Шайба 2065Г D112 ГОСТ 6402-70		
		5		Шайба 20.01.01 стопорная ГОСТ 11872-80	1	

Инв. № подл. | Подпись и дата | Взам. инв. № | Инв. № дубл. | Подпись и дата

Изм	Лист	№ докум.	Подпись	Дата	264-12-318.92 М.72.200		
Разраб.		Колбасин			Ролик направляющий	Лит И	Лист 1 / Листов 2
Пров.		Козлова				А.О. ЦНИИЭП им. Б.С. Мезенцева	
Н.конт.		Дмитриев					
Утв.							

Формат А4

М.72.320.002

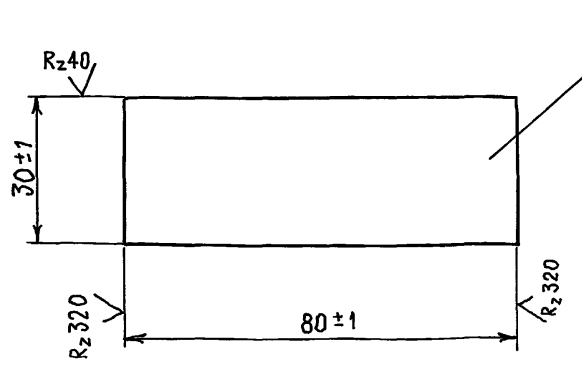

1. Неплоскостность не более 0,5 мм
2. *Размер для справок.

Изм.	Лист	№ докум.	Подпись	Дата	264-12-318.92 М.72.320.002			
Разраб.		Колбасин			Оседержатель	Лит И	Масса 0,15	Масштаб 1:1
Провер.		Козлова				Лист	Листов 1	
Т. контр.					Лист 8 ГОСТ 19903-74 / Ст3 ГОСТ 14637-89	А.О. ЦНИИЭП им. Б.С. Мезенцева		
Н.контр.		Дмитриев						
Утв.								

Формат А4

М.72.320.001

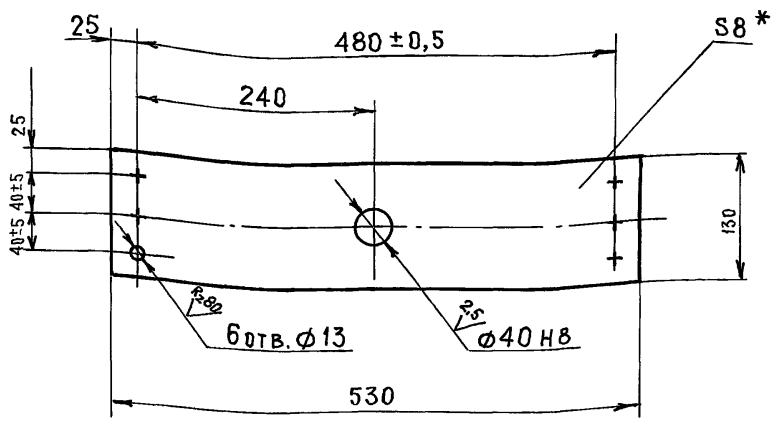

1. Неуказанные предельные отклонения размеров: охватывающих - по H14, охватываемых - по h14, прочих ± js 14/2.
2. *Размер для справок.

Изм.	Лист	№ докум.	Подпись	Дата	264-12-318.92 М.72.320.001			
Разраб.		Колбасин			Пластина	Лит И	Масса 4,15	Масштаб 1:5
Провер.		Козлова				Лист	Листов 1	
Т. контр.					Лист 8 ГОСТ 19903-74 / Ст3 ГОСТ 14637-89	А.О. ЦНИИЭП им. Б.С. Мезенцева		
Н.контр.		Дмитриев						
Утв.								

25447-16 32 Формат А4

М72.202

$R_z 40$ (√)

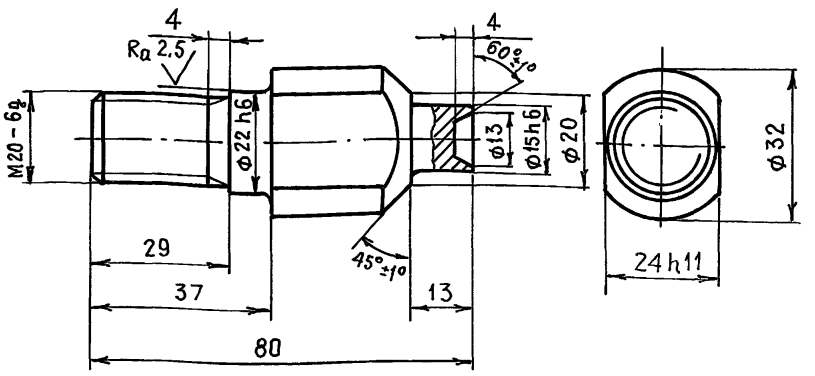

1. Покрытие – Ц12 ГОСТ 21484-76
2. Неуказанные предельные отклонения размеров: охватывающих – по H14, охватываемых – по h 14, прочих ± js 14/2.
3. Радиусы внутренних углов R 0,5мм.

Изм.	Лист	№ докум.	Подпись	Дата	264-12-318.92 М.72.202	
Разраб.		Колбасин			Ось	Лит. И; Масса 0,25; Масшт. 1:1
Провер.		Козлова				Лист; Листов 1
Т. контр.					Ст 3 ГОСТ 380-88	А.О. ЦНИИЭП им. Б.С. Мезенцева
Н. контр.		Дмитриев				
Утв.						

Инв. № подл. | Подпись и дата | Взам. инв. № | Инв. № дубл. | Подпись и дата

Формат А4

М72.201

$R_z 40$ (√)

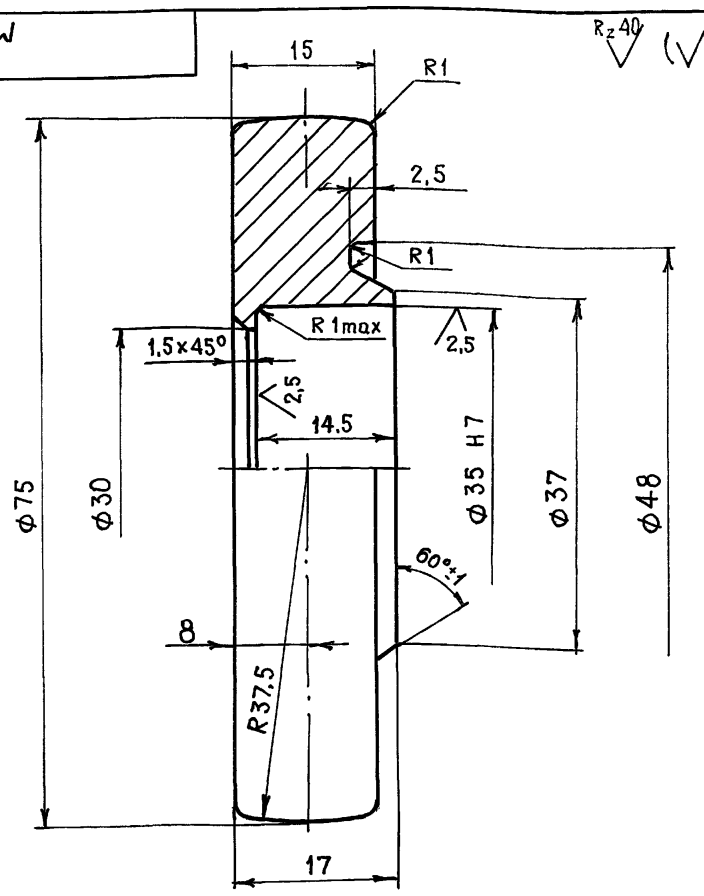

1. Покрытие – Ц12 ГОСТ 21484-76.
2. Неуказанные предельные отклонения размеров: охватывающих – по H14, охватываемых – по h 14, прочих ± js 14/2.

Изм.	Лист	№ докум.	Подпись	Дата	264-12-318.92 М.72.201	
Разраб.		Колбасин			Ролик	Лит. И; Масса 0,35; Масштаб 2:1
Провер.		Козлова				Лист; Листов 1
Т. контр.					Ст. 3 ГОСТ 380-88	А.О. ЦНИИЭП им. Б.С. Мезенцева
Н. контр.		Дмитриев				
Утв.						

Инв. № подл. | Подпись и дата | Взам. инв. № | Инв. № дубл. | Подпись и дата

Формат А4

М72.200СБ

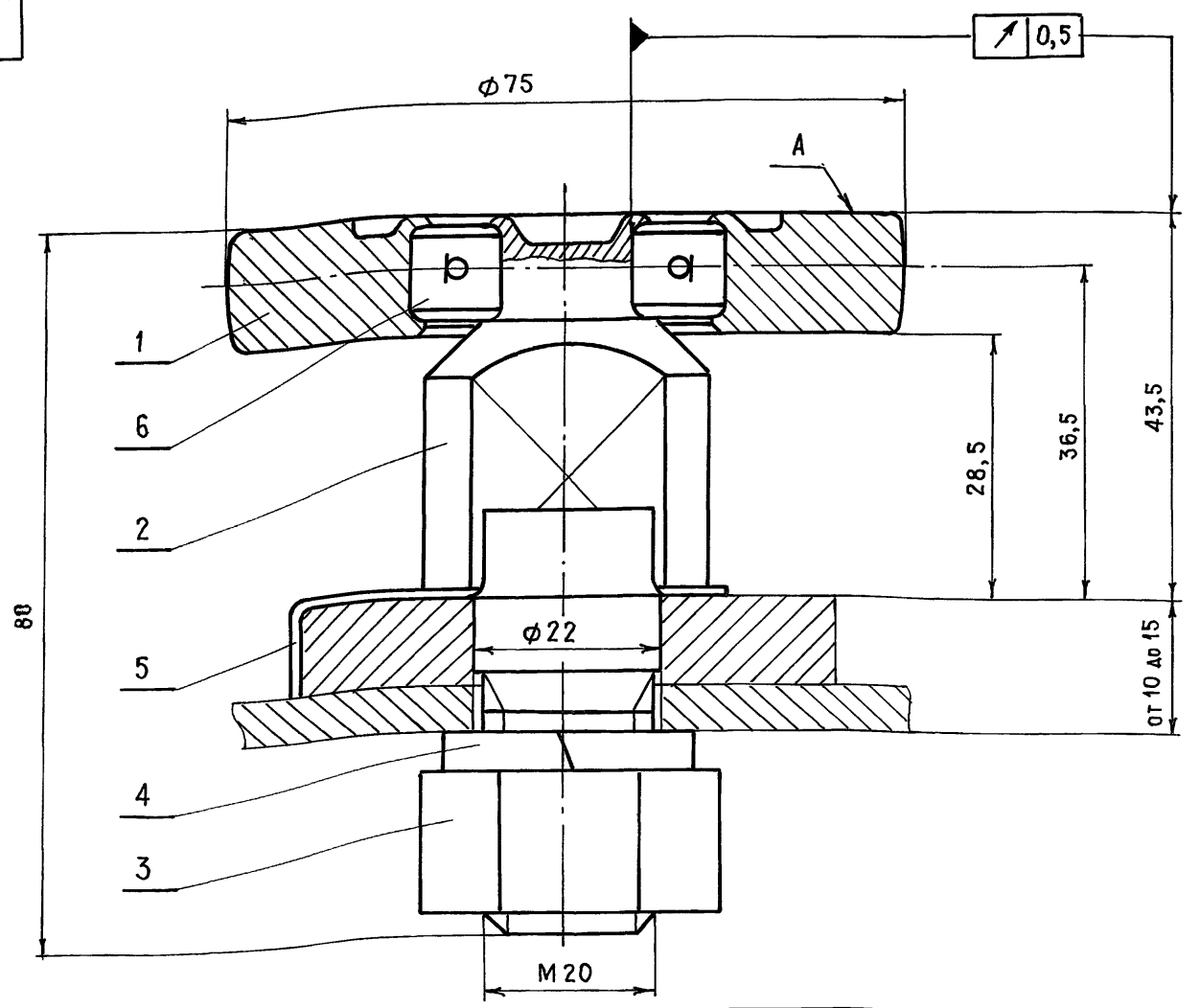

1. Детали поз. 1 и 2 развальцевать заподлицо с торцом А.
2. Ролик, повернутый от руки, должен продолжать вращаться по инерции
3. Размеры для справок

Изм.	Лист	№ докум.	Подпись	Дата	264-12-318.92 М.72.200 СБ	
Разраб.		Колбасин			Ролик направляющий Сборочный чертеж	Лит. И; Масса 0,73; Масшт. 2:1
Провер.		Козлова				Лист; Листов 1
Т. контр.						А.О. ЦНИИЭП им. Б.С. Мезенцева
Н. контр.		Дмитриев				
Утв.						

Инв. № подл. | Подпись и дата | Взам. инв. № | Инв. № дубл. | Подпись и дата

 Формат А3

Альбом 13 ч.2

Формат	Зона	Поз.	Обозначение	Наименование	Кол.	Примечание
				Документация		
			М.72.310.СБ	Сборочный чертеж		
				Сборочные единицы		
		1	М.72.311	Корпус	1	
				Детали		
		2	М.72.310.001	Ось	1	
		3	М.72.310.002	Крышка	2	
				Стандартные изделия		
		4		Подшипник 36208 ГОСТ 831-75	2	

Подп. и дата | Инв.№ дубл. | Взам. инв.№ | Подпись и дата | Инв.№ подл.

Изм.	Лист	№ докум.	Подп.	Дата
Разр.		Колбасин		
Пров.		Козлова		
Н.конт.		Дмитриев		
Утв.				

М.72.310 264-12-318.92

Колесо

Лит	Лист	Листов
И	1	2

А.О. ЦНИИЭП им. Б.С. Мезенцева

Формат А4

Формат	Зона	Поз.	Обозначение	Наименование	Кол.	Примечание
				Документация		
А2			М.72.300.СБ	Сборочный чертеж		
				Сборочные единицы		
А4		1	М.72.310	Колесо	1	
А4		2	М.72.320	Планка	2	
				Стандартные изделия		
		3		Болт М12×20.46.01 ГОСТ 7798-70	12	
		4		Шайба 12.01.016 ГОСТ 13463-77	12	

Подпись и дата | Инв.№ дубл. | Взам. инв.№ | Подпись и дата | Инв.№ подл.

Изм.	Лист	№ докум.	Подп.	Дата
Разраб.		Колбасин		
Провер.		Козлова		
Н. контр.		Дмитриев		
Утв.				

264-12-318.92 М.72.300

Установка колеса

Лит.	Лист	Листов
И		1

А.О. ЦНИИЭП им. Б.С. Мезенцева

Формат А4

Обозначение	Наименование	Примечание
	Материалы	
	Смазка УСс ГОСТ 4366-76	

Подп. и дата | Инв.№ подл. | Взам. инв.№ | Подпись и дата | Инв.№ дубл.

Изм.	Лист	№ докум.	Подп.	Дата

М.72.310 264-12-318.92 Лист 2

Формат А4

М.72.107

Rz80 (√)

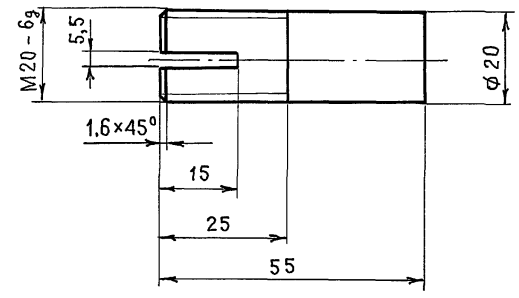

Неуказанные предельные отклонения размеров: охватывающих - по H14, охватываемых - по h14, прочих - ± js 14/2

Подпись и дата | Инв.№ дубл. | Взам. инв.№ | Подпись и дата | Инв.№ подл.

Изм.	Лист	№ докум.	Подп.	Дата
Разраб.		Колбасин		
Пров.		Козлова		
Т. контр.				
Н.контр.		Дмитриев		
Утв.				

264-12-318.92 М.72.107

Водило

Лит	Масса	Масштаб
И	0,13	1:1

Лист	Листов 1

Ст3 ГОСТ 380-88

А.О. ЦНИИЭП им. Б.С. Мезенцева

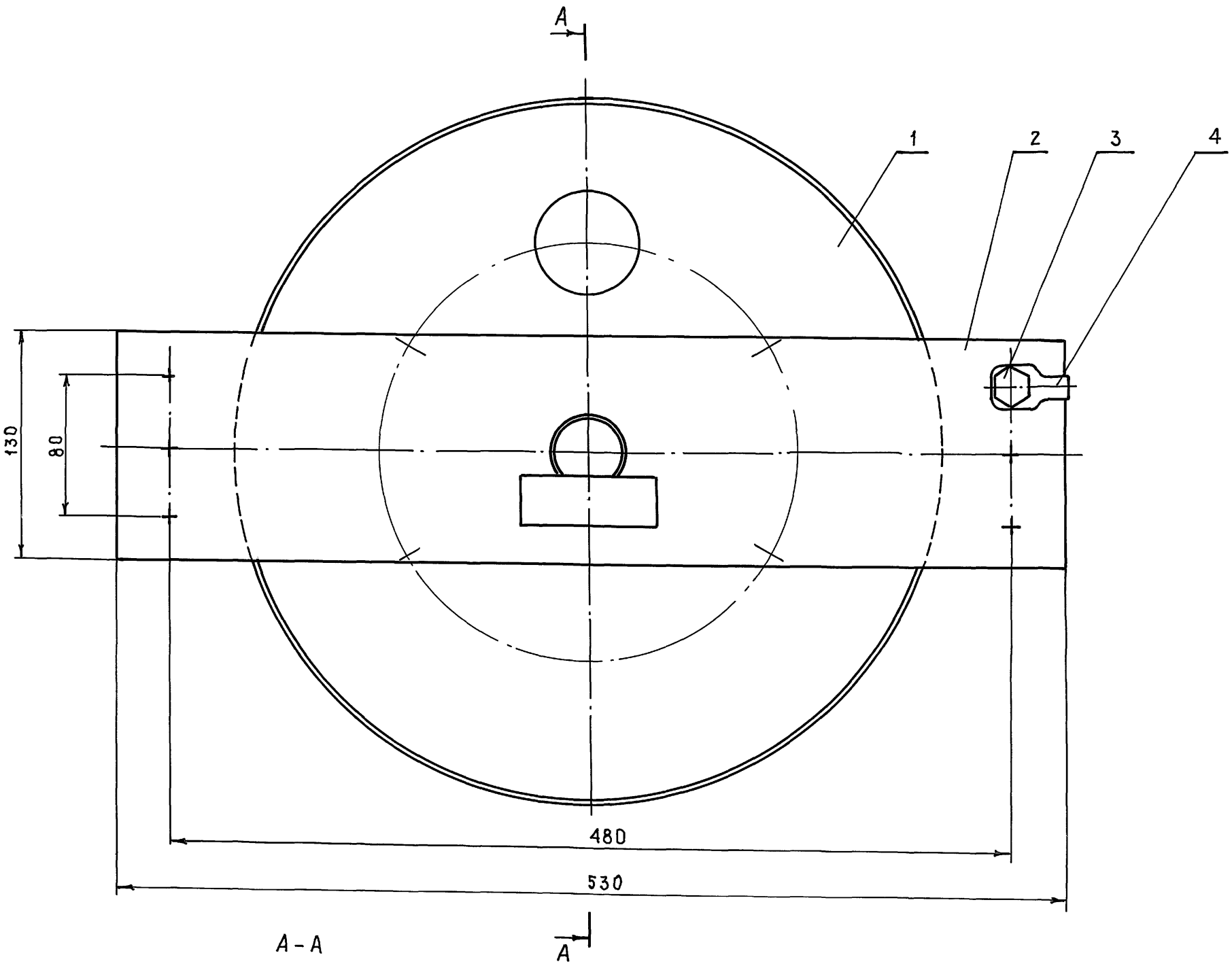

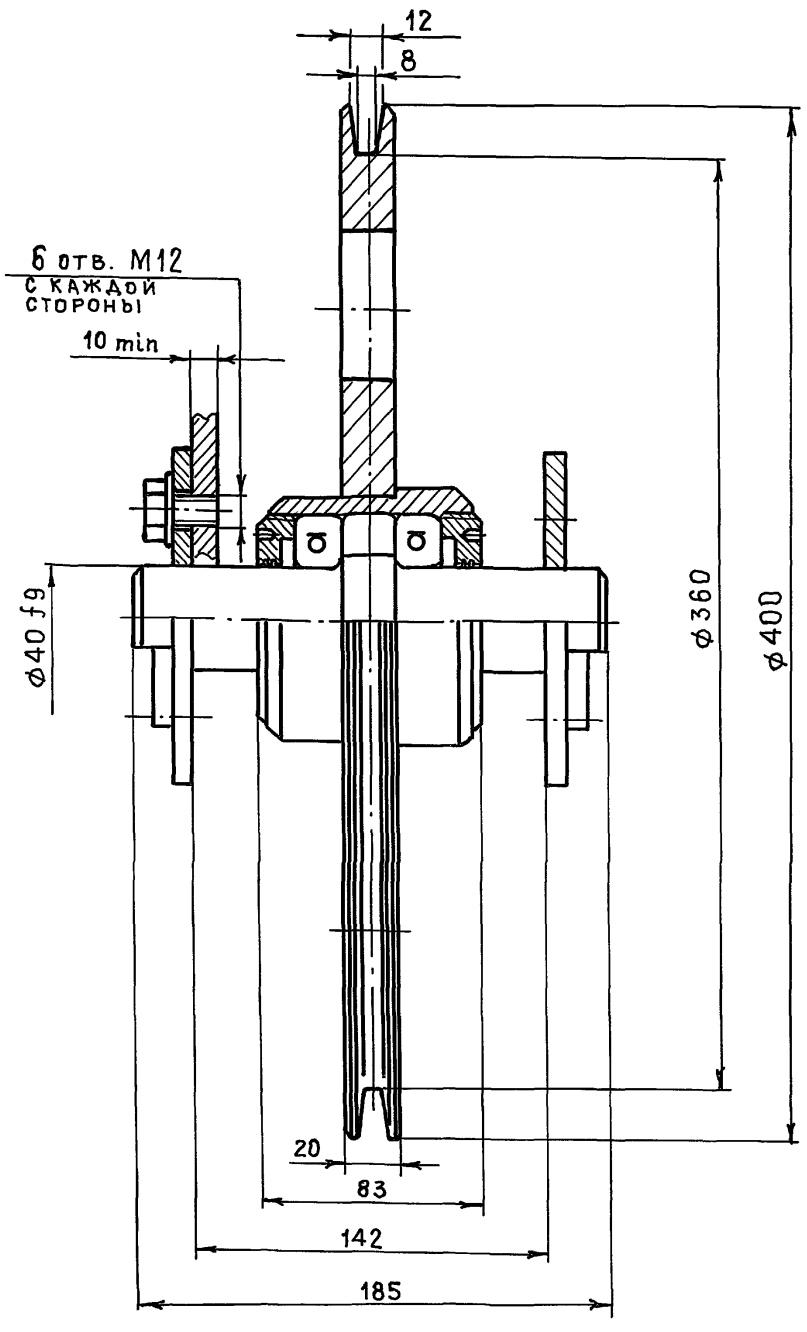

1. Размеры для справок.

					264-12-318.92 М.72.300 СБ			
Изм	Лист	№ докум.	Подпись	Дата	Установка колеса	Лит.	Масса	Масштаб
Разраб.		Колбасин				И	25,3	1:2
Провер.		Козлова			Сборочный чертеж	Лист	Листов 1	
Т. контр.						А.О. ЦНИИЭП им. Б.С. Мезенцева		
Н. контр.		Дмитраев						
Утв.								

Инв. № подл. | Подпись и дата | Взам. инв. № | Инв. № дубл. | Подпись и дата

Альбом 134.2

М.72.310.СБ

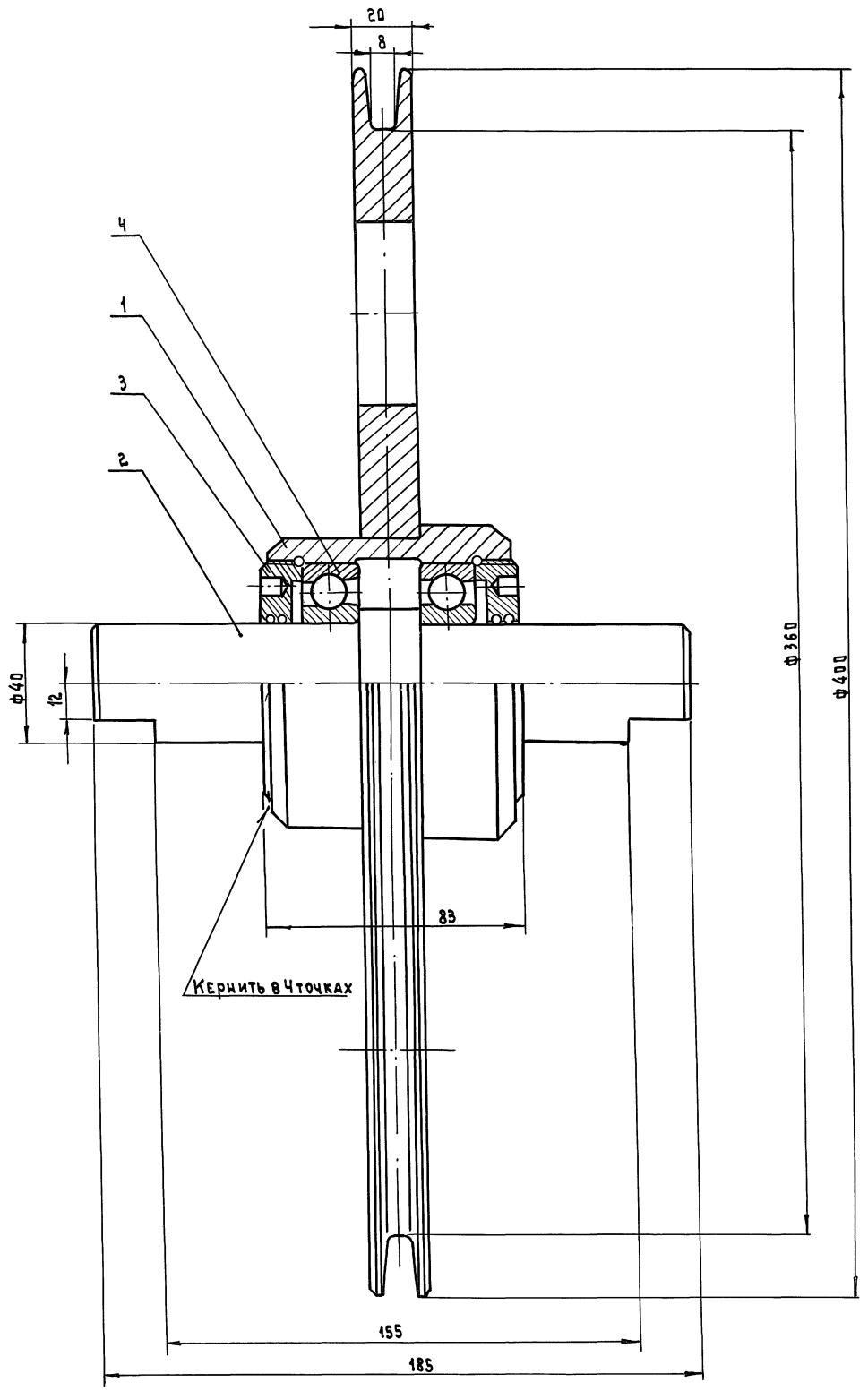

1. Внутреннюю полость заполнить смазкой УСс ГОСТ 4366-76 до половины объема
2. Затяжку подшипников отрегулировать, обеспечив вращение по инерции детали поз.1. при отсутствии осевой игры
3. Размеры для справок

Изм	Лист	№ докум		264-12-318.92	М.72.310 СБ		
Разраб.		Колбасин		Колесо Сборочный чертеж	Лит.	Масса	Масшт.
Провер.		Козлова			И	21	1:1
Т. контр.					Лист	Листов 1	
Н. контр.		Дмитриев			А.О. ЦНИИЭП им. Б.С. Мезенцева		
Утв.							

Инв. № подл. | Подпись и дата | Взам. инв. № | Инв. № дубл. | Подпись и дата

М.72.320

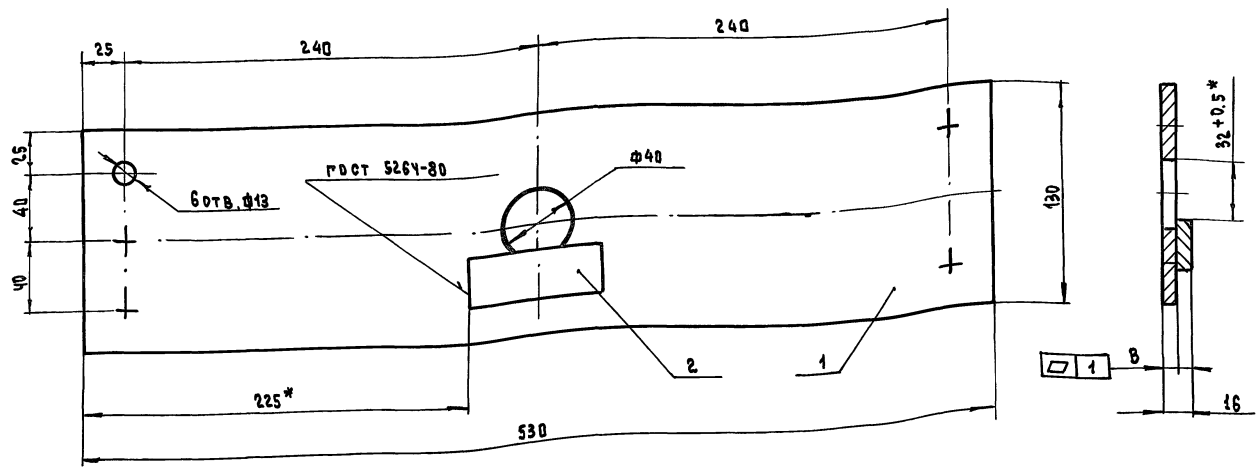

1 Варить электродом Э42 ГОСТ 9467-75
2 Размеры для справок, кроме отмеченных*
3 Покрасить эмалью АЛ-177 серебристой ГОСТ 5631-79

Изм.	Лист	№ докум.	Подп.	Дата	264-12-318.92 М.72.320.СБ	
Разраб.		Колбасин			Планка	Лит. / Масса / Масшт.: И / 4,3 / 1:2
Провер.		Козлова			Сборочный чертеж	Лист / Листов 1
Т.контр.						А.О. ЦНИИЭП им. Б.С. Мезенцева
Н.контр.		Дмитриев				
Утв.						

Формат А3

Инв. № подл. | Подпись и дата | Взам. инв. № | Инв. № дубл. | Подпись и дата

Формат	Зона	Поз.	Обозначение	Наименование		Примечание
				Документация		
А3			М.72.320.СБ	Сборочный чертеж		
				Детали		
А4		1	М.72.320.01	Пластина	1	
А4		2	М.72.320.002	Поседержатель	1	
				Материалы		
				Электрод Э42 ГОСТ 9467-75		
				Эмаль АЛ-177 серебристая ГОСТ 5631-79		

Изм.	Лист	№ докум.	Подп.	Дата	264-12-318.92 М.72.320	
Разраб.		Колбасин			Планка	Лит / Лист / Листов: 1
Пров.		Козлова				А.О. ЦНИИЭП им. Б.С. Мезенцева
Н.контр.		Дмитриев				
Утв.						

Формат А4

М.72.311.002

Rz80

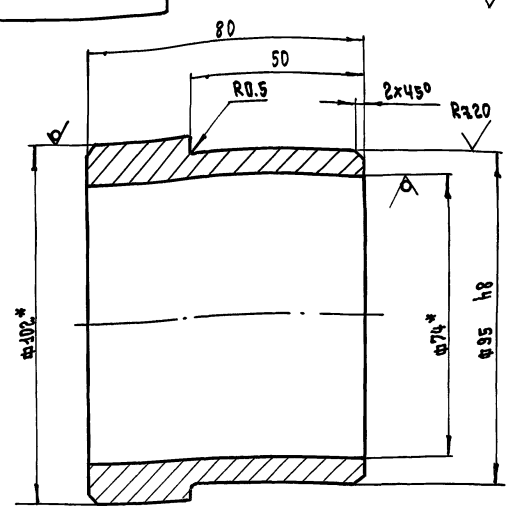

1. Неуказанные предельные отклонения размеров: охватываемых - по h14 прочих ± IT14/2
2* Размеры для справок

Изм.	Лист	№ докум.	Подпись	Дата	264-12-318.92 М.72.311.002	
Разраб.		Колбасин			Ступица	Лит / Масса / Масшт.: И / 2 / 1:1
Провер.		Козлова				Лист / Листов 1
Т.контр.					Труба 102×14-20 ГОСТ 8732-78	А.О. ЦНИИЭП им. Б.С. Мезенцева
Н.контр.		Дмитриев				
Утв.						

Инв. № подл. | Подпись и дата | Взам. инв. № | Инв. № дубл. | Подпись и дата

Формат А4

Альбом 13ч. 2

Формат	Зона	Поз.	Обозначение	Наименование	Кол.	Примечание
				Документация		
			м.72.311 СБ	Сборочный чертеж		
				Детали		
А		1	м.72.311.001	Диск	1	
А		2	м.72.311.002	Ступица	1	
				Материалы		
				Лак № 177 черный ГОСТ 5631-79		
				Электрод Э42 ГОСТ 9467-75		

Изм.	Лист	№ докум.	Подп.	Дата
Разраб.		Колбасин		
Пров.		Козлова		
Н. контр.		Дмитриев		
Утв.				

264-12-318.92 м.72.311

Корпус

Лит. И | Лист | Листов 1

А.О. ЦНИИЭП им. Б.С. Мезенцева

Инв. № подл. | Подп. и дата | Взам. инв. № | Инв. № дубл. | Подпись и дата

м.72.340.002

Rz 80 (V)

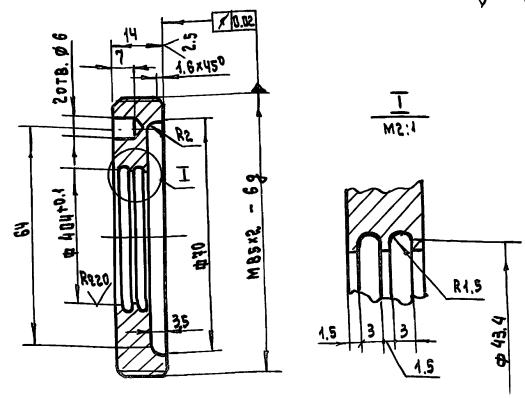

1. Покрытие - Ц12 ГОСТ 21484-76
2. Неуказанные предельные отклонения размеров: охватывающих - по H14, охватываемых - по h14 прочих ± IT14/2

Изм.	Лист	№ докум.	Подп.	Дата
Разраб.		Колбасин		
Провер.		Козлова		
Т. контр.				
Н. контр.		Дмитриев		
Утв.				

264-12-318.92 м.72.310.002

Крышка

Лит.	Масса	Масшт
И	0.42	1:1
Лист	Листов 1	

Ст3 ГОСТ 380-88

А.О. ЦНИИЭП им. Б.С. Мезенцева

Формат А4

Инв. № подл. | Подпись и дата | Взам. инв. № | Инв. № дубл. | Подпись и дата

м.72.341.001

Rz 80 (V)

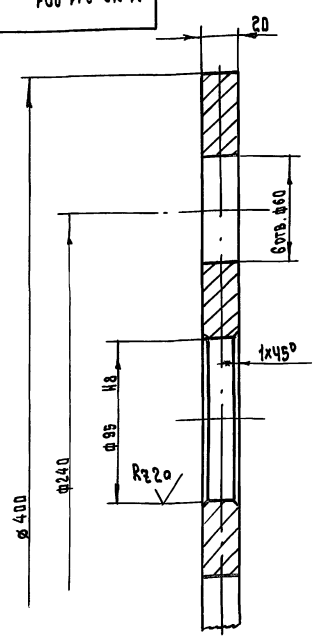

1. Неуказанные предельные отклонения размеров: охватывающих - по H14, охватываемых - по h14 прочих ± IT14/2

Изм.	Лист	№ докум.	Подп.	Дата
Разраб.		Колбасин		
Провер.		Козлова		
Т. контр.				
Н. контр.		Дмитриев		
Утв.				

264-12-318.92 м.72.311.001

Диск

Лит.	Масса	Масшт
И	16	1:2
Лист	Листов 1	

Лист 20 ГОСТ 19903-74 / Ст3 ГОСТ 14637-89

А.О. ЦНИИЭП им. Б.С. Мезенцева

Формат А4

Инв. № подл. | Подпись и дата | Взам. инв. № | Инв. № дубл. | Подпись и дата

м.72.340.001

Rz 80 (V)

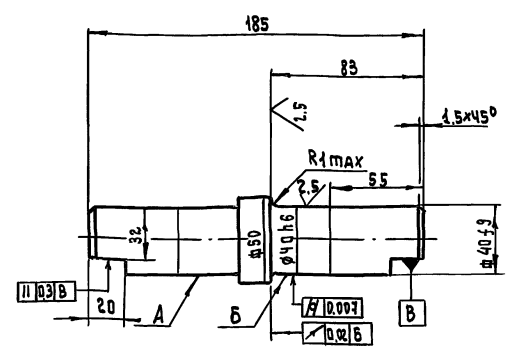

1. Конусообразность поверхности Б не более 0.007 мм
2. Неуказанные радиусы R0.5 max.
3. Несоосность поверхностей А и В не более 0.007 мм
4. Неуказанные предельные отклонения размеров: охватываемых - по h14, прочих ± IT14/2

Изм.	Лист	№ докум.	Подп.	Дата
Разраб.		Колбасин		
Провер.		Козлова		
Т. контр.				
Н. контр.		Дмитриев		
Утв.				

264-12-318.92 м.72.310.001

Ось

Лит.	Масса	Масшт
И	1.9	1:2
Лист	Листов 1	

Ст5 ГОСТ 380-88

А.О. ЦНИИЭП им. Б.С. Мезенцева

Формат Д4

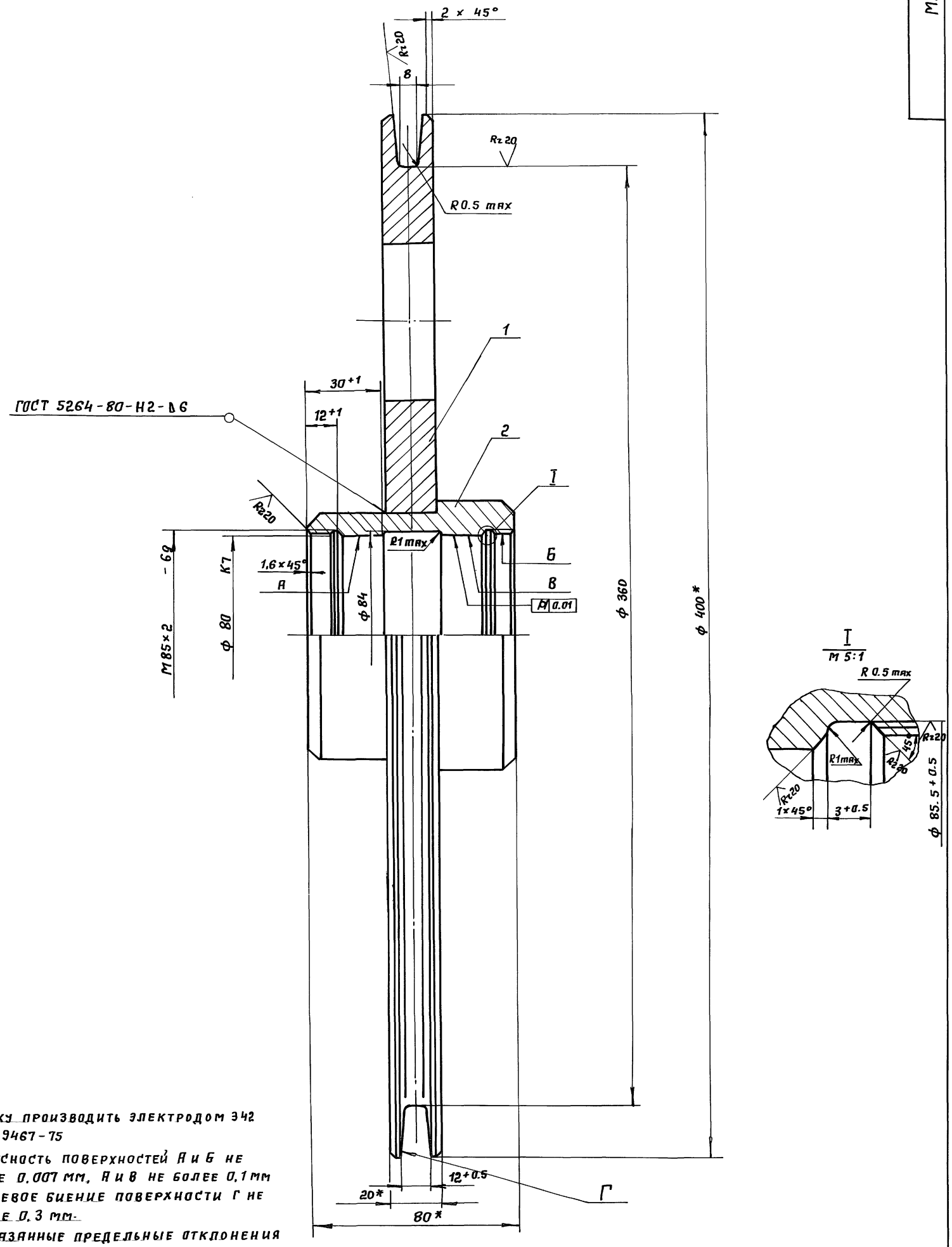

1. Сварку производить электродом Э42 ГОСТ 9467-75
2. Несоосность поверхностей А и Б не более 0,007 мм, А и В не более 0,1 мм
3. Торцевое биение поверхности Г не более 0,3 мм.
4. Неуказанные предельные отклонения размеров: охватывающих - по Н14 прочих ± jS 14/2
5. Окрасить черным лаком N 177 ГОСТ 5631-79
6. * Размеры для справок.

					264-12-318.92	М.72.311 СБ	
Изм.	Лист	№ докум.	Подп.	Дата	Корпус Сборочный чертеж	Лит.	Масса / Масшт
Разраб.		Колбасин				И	18 / 1:1
Провер.		Козлова				Лист	Листов 1
Т. контр.						А.О. ЦНИИЭП им. Б.С. Мезенцева	
Н. контр.		Дмитриев					
Утв.							

Инв. № подл. | Подпись и дата | Взам. инв. № | Инв. № дубл. | Подпись и дата

Альбом 134.2

М.73.10.001

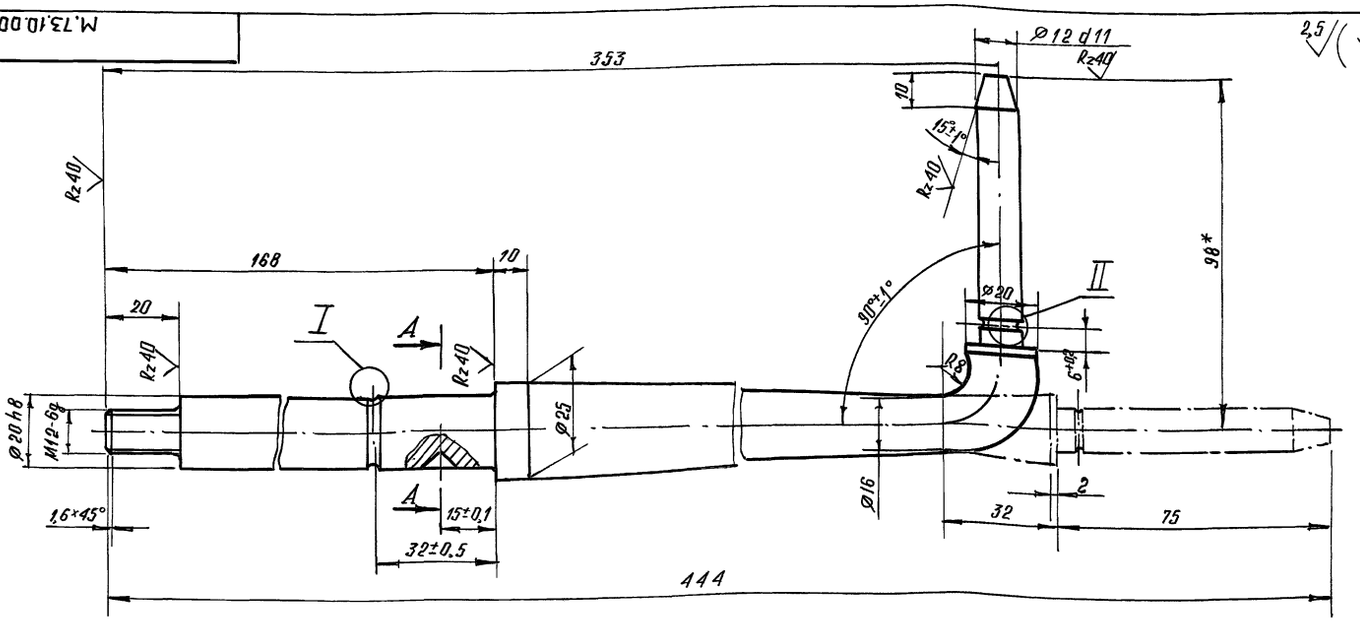

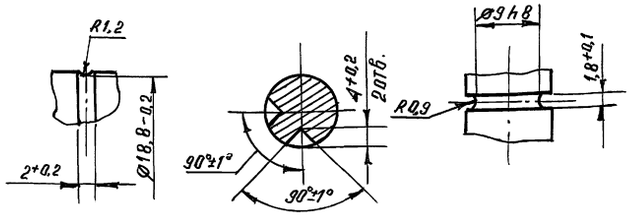

1. Покрытие: Ц12 ГОСТ 21484-76.
2. Неуказанные предельные отклонения размеров h14, ±jS14.
3. *Размер для справок.

					264-12-318.92 М.73.10.001		
Изм.	Лист	№ докум.	Подп.	Дата			
Разраб.		Козлова			Кривошип.	Лит.	Масса / Масштаб
Пров.		Колбасин				У	0,96 / 1:1
Т. контр.						Лист	Листов 1
Н. контр.		Дмитриев				АО. ЦНИИЭП им. Б.С. Мезенцева	
Утв.							

Инв. № подл. | Подп. и дата | Взам. инв. № | Инв. № дубл. | Подп. и дата

Формат А3

Формат	Зона	Поз.	Обозначение	Наименование	Кол.	Примечание
А2		13	М.73.010	Вал	1	
А4		14	М.73.011	Ручка шаровая	2	
А4		15	М.73.012	Винт зажимной	2	
				Стандартные изделия		
		16		Винт М4×8.36.016		
				ГОСТ 1477-84	9	
		17		Гайка М10.5.016		
				ГОСТ 5915-70	2	
		18		Кольцо СТ59×39×5		
				ГОСТ 288-72	2	
		19		Кольцо НКАО		
				ГОСТ 13941-86	1	
		20		Подшипник №1208		
				ГОСТ 5720-75	2	
		21		Шарик 10		
				ГОСТ 3722-81	2	

					М.73	Лист 2
Изм.	Лист	№ докум.	Подп.	Дата		

Инв. № подл. | Подп. и дата | Взам. инв. № | Инв. № дубл. | Подп. и дата

Формат А4

Формат	Зона	Поз.	Обозначение	Наименование	Кол.	Примечание
				Документация		
А3			М73 СБ	Сборочный чертеж		
				Сборочные единицы		
А4		1	М.73.100	Корпус	1	
А4		2	М.73.200	Барабан	1	
А4		3	М.73.10	Рукоятка	2	
				Детали		
А4		4	М.73.001	Крышка	2	
А4		5	М.73.002	Гайка	1	
А4		6	М.73.003	Втулка	2	
А4		7	М.73.004	Пружина	2	
А4		8	М.73.005	Штифт	2	
А3		9	М.73.006	Вал малый	1	
А3		10	М.73.007	Вал большой	1	
А4		11	М.73.008	Кольцо	2	
А4		12	М73.009	Винт	2	

					264-12-318.92 М.73		
Изм.	Лист	№ докум.	Подп.	Дата			
Разраб.		Козлова			Лебедка противопожарной двери.	Лит.	Лист 1 / Листов 2
Провер.		Колбасин				У	
Н. контр.		Дмитриев				АО. ЦНИИЭП им. Б.С. Мезенцева	
Утв.							

Инв. № подл. | Подп. и дата | Взам. инв. № | Инв. № дубл. | Подп. и дата

Формат А4

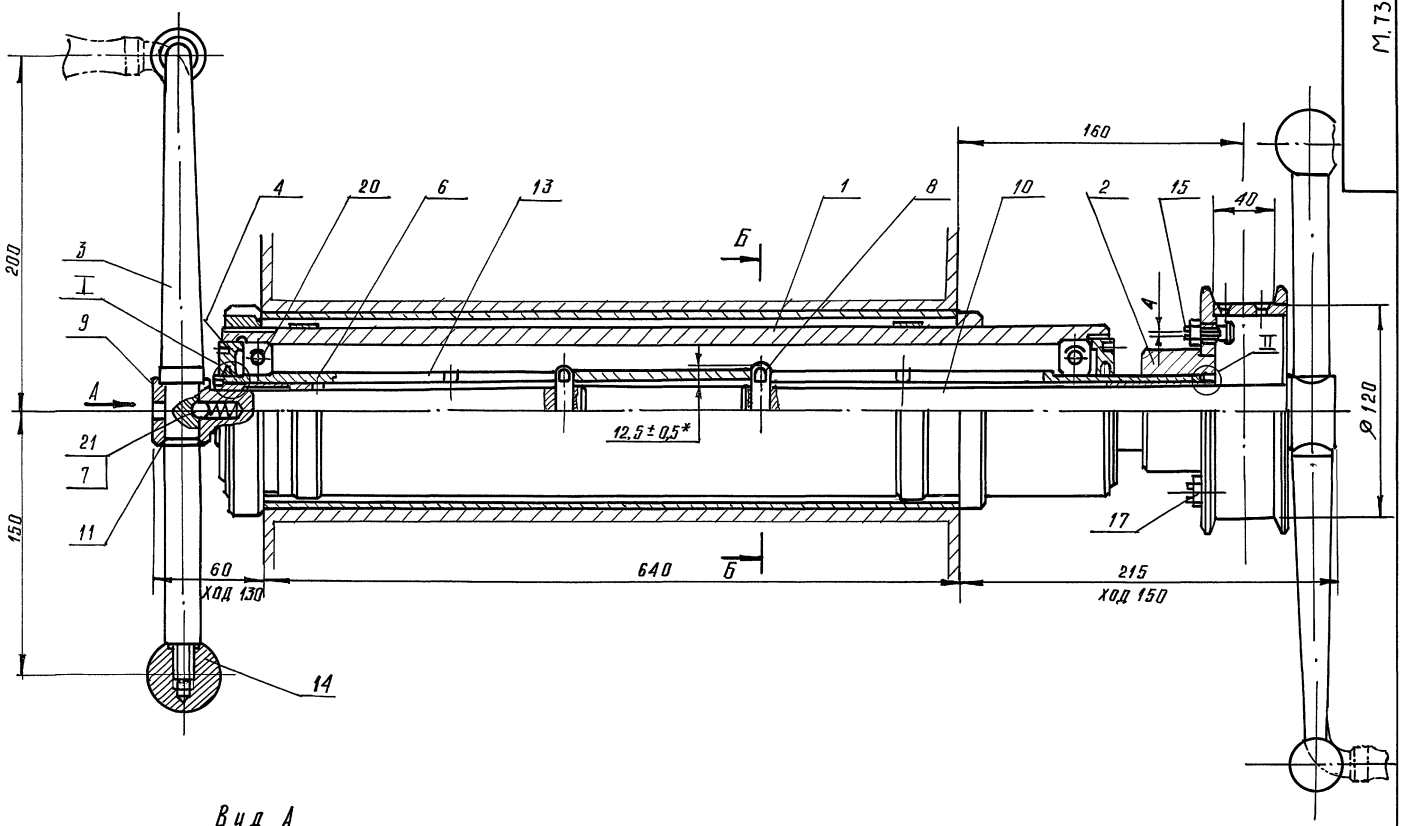

Вид А
м 1:1

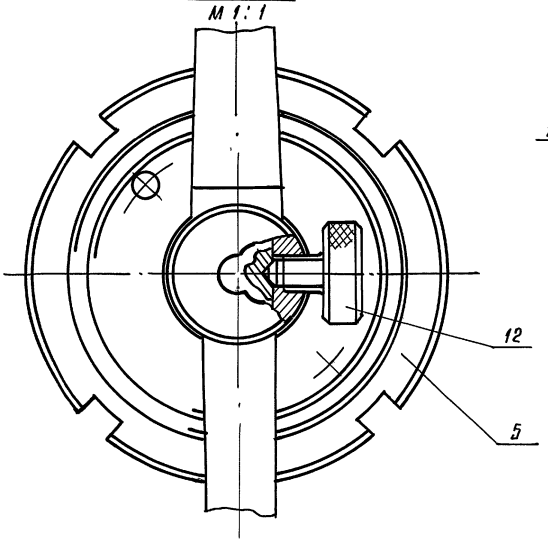

I
м 2:1

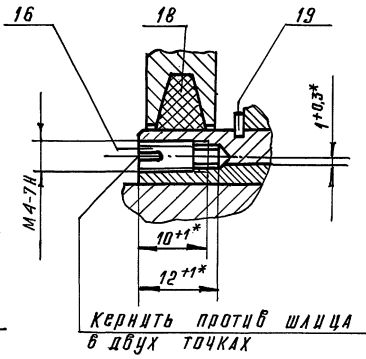

Кернить против шлица в двух точках

II
м 2:1

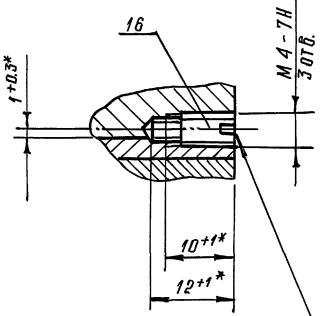

Кернить против шлица в двух точках

Б — Б
м 1:1

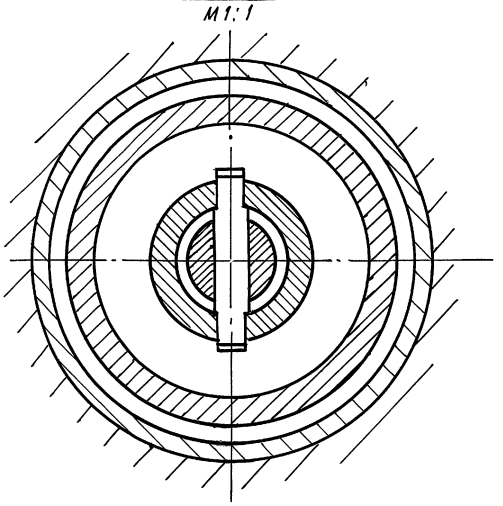

1. Рабочие полости подшипников заполнить смазкой УСс ГОСТ 4366-76.
2. Цилиндрические и резьбовые соединения собрать на смазке ЦИАТИМ-205 ГОСТ 8551-74.
3. Резьбовые дет. поз. 1 крепить в трех точках.
4. Размеры для справок, кроме отмеченных *.

					264-12-318.92 М.73 СБ		
Изм.	Лист	№ докум.	Подп.	Дата	Лебедка противопожарной двери. Сборочный чертеж.	Лит	Масса	Масштаб
Разраб.		Козлова				И	25	1:2
Пров.		Колбасин				Лист	Листов 1	
Т. контр.								
Н. контр.		Дмитриев				А.О. ЦНИИЭП им. Б.С. Мезенцева		
Утв.								

Инв. № подл. | Подп. и дата | Взам. инв. № | Инв. № дубл. | Подп. и дата

Альбом 134.2

М.73.100СБ

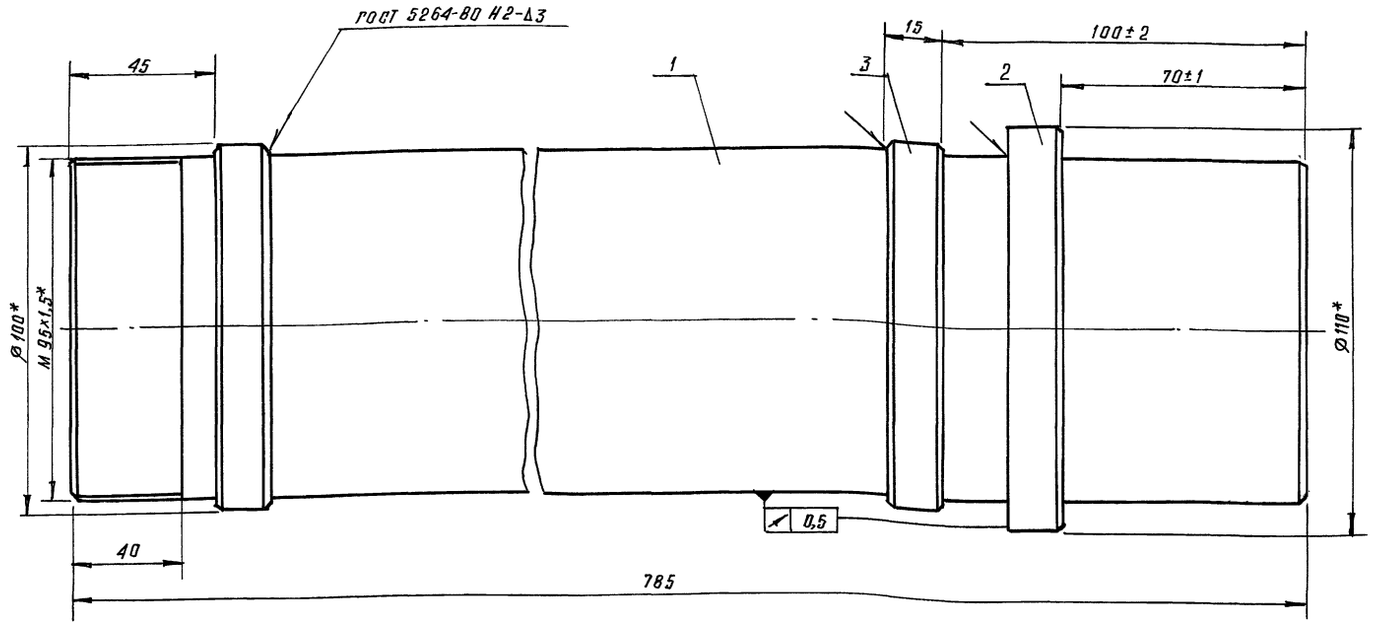

1. Сварку производить электродом Э42 ГОСТ 9467-75.
2. Покрытие : лак №177 черный ГОСТ 5631-79 кроме рабочих поверхностей.
3. * Размеры для справок.

Изм.	Лист	№ докум.	Подп.	Дата	264-12-318.92 М.73.100 СБ			
Разраб.		Козлова			Корпус. Сборочный чертеж.	Лит.	Масса	Масштаб
Пров.		Колбасин				И	10,6	1:1
Т.контр.						Лист	Листов 1	
Н.контр.		Дмитриев				АО. ЦНИИЭП им. Б.С. Мезенцева		
Утв.								

Формат А3

Инв.№ подл. | Подп. и дата | Взам. инв.№ | Инв.№ дубл. | Подп. и дата

М.73.103

Rz 80

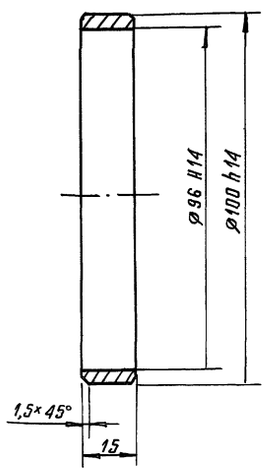

Неуказанные предельные отклонения размеров ± jS14.

Изм.	Лист	№ докум.	Подп.	Дата	264-12-318.92 М.73.103			
Разраб.		Козлова			Кольцо упорное.	Лит.	Масса	Масштаб
Пров.		Колбасин				И	0,15	1:1
Т.контр.						Лист	Листов 1	
Н.контр.		Дмитриев			Ст.3 ГОСТ 380-88	АО. ЦНИИЭП им. Б.С. Мезенцева		
Утв.								

Формат А4

Формат	Зона	Поз.	Обозначение	Наименование	Кол.	Примечание
				Документация		
А3			М.73.100 СБ	Сборочный чертеж		
				Детали		
А3		1	М.73.101	Труба	1	
А4		2	М.73.102	Кольцо	2	
А4		3	М.73.103	Кольцо упорное	1	

Изм.	Лист	№ докум.	Подп.	Дата	264-12-318.92 М.73.100			
Разраб.		Козлова			Корпус	Лит.	Лист	Листов
Провер.		Колбасин				И	1	1
Н.контр.		Дмитриев				АО. ЦНИИЭП им. Б.С. Мезенцева		
Утв.								

Инв.№ подл. | Подп. и дата | Инв.№ дубл. | Взам. инв.№ | Подп. и дата

Альбом 134.2

М.73.101

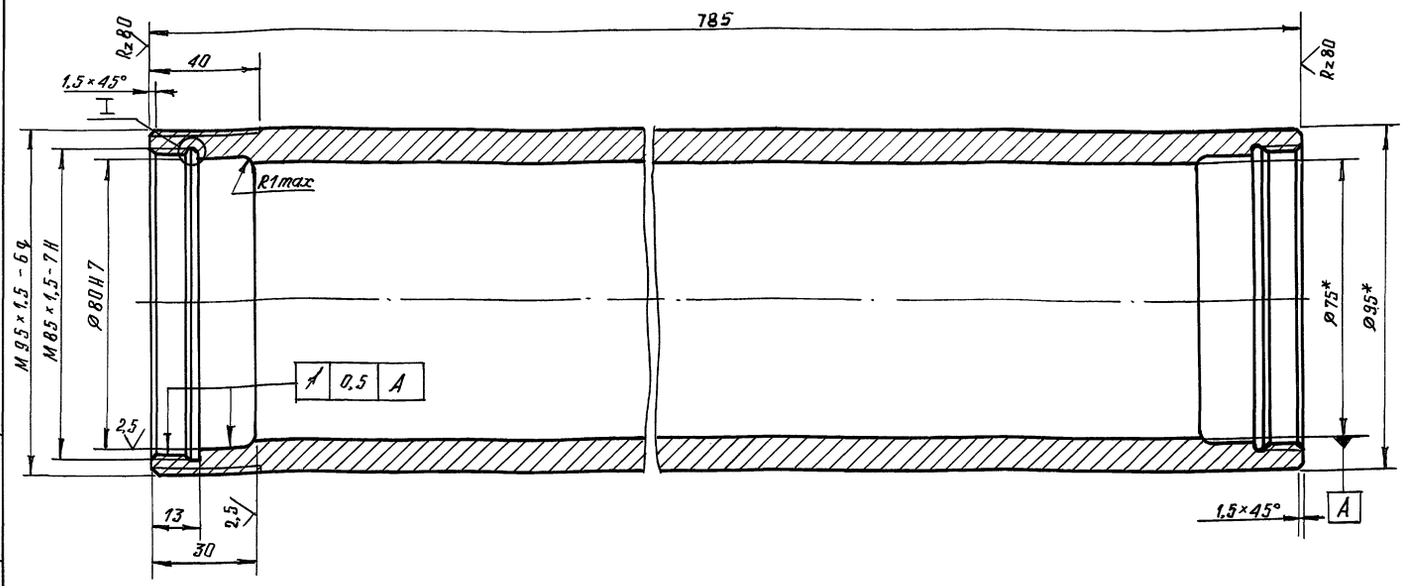

1. Неуказанные предельные отклонения размеров h14, ±jS14.
2. * Размеры для справок.

I
М2:1

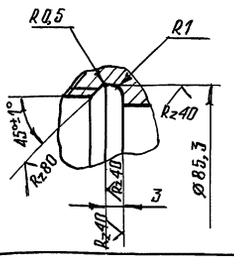

				264-12-318.92 М.73.101			
Изм.	Лист	№ докум.	Подп.	Дата	Труба	Лит.	Масса	Масшт.
Разраб.		Козлова				И	10	1:1
Пров.		Колбасин				Лист	Листов 1	
Т.контр.								
Н.контр.		Дмитриев			Труба 95×10 ГОСТ 8732-78 / Ст.3 ГОСТ 8731-87	АО. ЦНИИЭП им. Б.С. Мезенцева		
Утв.								

Формат А3

Инв.№ подл. | Подп. и дата | Взам. инв.№ | Инв.№ дубл. | Подп. и дата

М.73.012

Rz 40

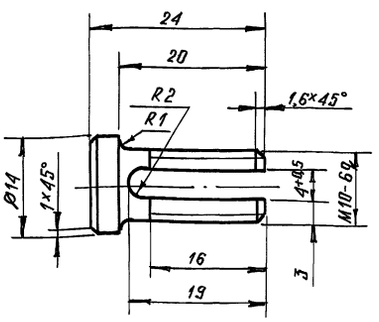

1. Покрытие: Ц12 ГОСТ 21484-76.
2. Неуказанные предельные отклонения размеров ±jS14.

				264-12-318.92 М.73.012			
Изм.	Лист	№ докум.	Подп.	Дата	Винт зажимной	Лит	Масса	Масшт.
Разраб.		Козлова				И	0,02	2:1
Пров.		Колбасин				Лист	Листов 1	
Т.контр.								
Н.контр.		Дмитриев			Ст.3 ГОСТ 380-88	АО. ЦНИИЭП им. Б.С. Мезенцева		
Утв.								

Формат А4

Инв.№ подл. | Подп. и дата | Взам. инв.№ | Инв.№ дубл. | Подп. и дата

М.73.102

Rz 80

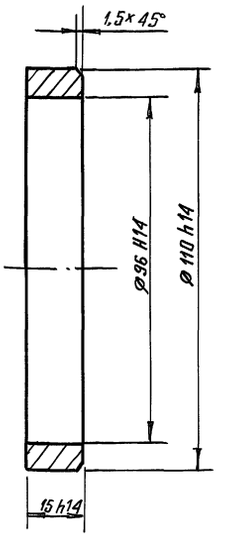

Неуказанные предельные отклонения размеров ±jS14.

				264-12-318.92 М.73.102			
Изм.	Лист	№ докум.	Подп.	Дата	Кольцо	Лит.	Масса	Масштаб
Разраб.		Козлова				И	0,28	1:1
Пров.		Колбасин				Лист	Листов 1	
Т.контр.								
Н.контр.		Дмитриев			Ст.3 ГОСТ 380-88	АО. ЦНИИЭП им. Б.С. Мезенцева		
Утв.								

Формат А4

Инв.№ подл. | Подп. и дата | Взам. инв.№ | Инв.№ дубл. | Подп. и дата

М.73.200СБ

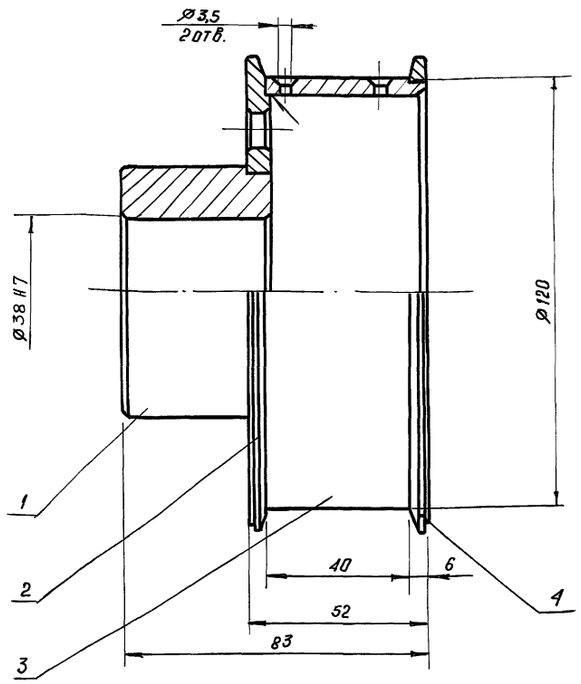

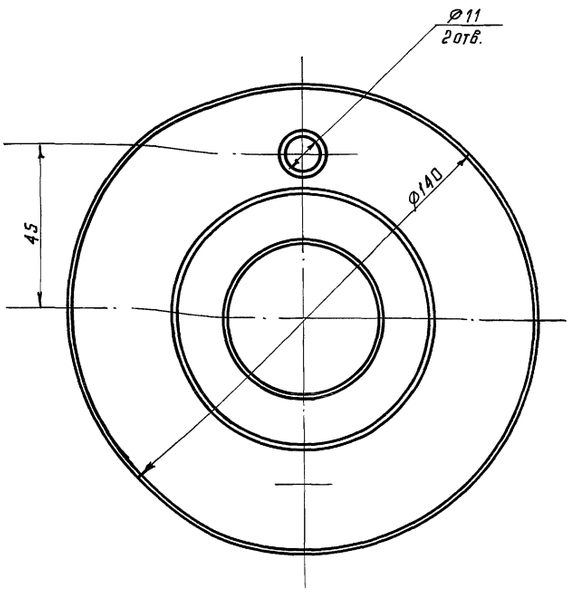

1. Сварку произвести по ГОСТ 5264-80 электродом типа 342 ГОСТ 9467-75.
2. Покрытие: Ц12 ГОСТ 21484-76.
3. Размеры для справок.

					264-12-318.92 М.73.200СБ			
Изм.	Лист	№ докум.	Подп.	Дата		Лит.	Масса	Масштаб
Разраб.		Козлова			Барабан. Сборочный чертеж.	Ц	26	1:1
Пров.		Колбасин				Лист	Листов 1	
Т. контр.						А.О. ЦНИИЭП им. Б.С. Мезенцева		
Н. контр.		Дмитриев						
Утв.								

Формат А3

Инв. № подл. | Подп. и дата | Взам. инв. № | Инв. № дубл. | Подп. и дата

М.73.10.003

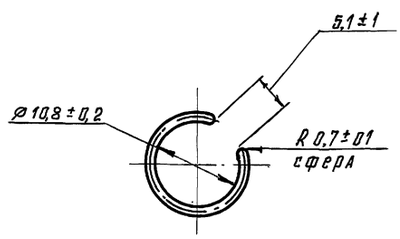

1. Длина заготовки L = 33 мм.
2. Покрытие: Ц12 ГОСТ 21484-76.

					264-12-318.92 М.73.10.003			
Изм.	Лист	№ докум.	Подп.	Дата		Лит.	Масса	Масштаб
Разраб.		Козлова			Кольцо	Ц		2:1
Пров.		Колбасин				Лист	Листов 1	
Т. контр.						А.О. ЦНИИЭП им. Б.С. Мезенцева		
Н. контр.		Дмитриев			Проволока Ⅱ-1,4 ГОСТ 9389-75			
Утв.								

Инв. № подл. | Подп. и дата | Взам. инв. № | Инв. № дубл. | Подп. и дата

Формат	Зона	Поз.	Обозначение	Наименование	Кол.	Примечание
				Документация		
А3			М.73.200СБ	Сборочный чертеж		
				Детали		
А4		1	М.73.201	Ступица	1	
А4		2	М.73.202	Диск	1	
А4		3	М 73.203	Обечайка	1	
А4		4	М.73.204	Ребордa	1	

					264-12-318.92 М.73.200			
Изм.	Лист	№ докум.	Подп.	Дата		Лит.	Лист	Листов
Разраб.		Козлова			Барабан	Ц		1
Провер.		Колбасин				А.О. ЦНИИЭП им. Б.С. Мезенцева		
Н. контр.		Дмитриев						
Утв.								

Инв. № подл. | Подп. и дата | Взам. инв. № | Инв. № дубл. | Подп. и дата

Формат А4

М.73.204

Rz 80 (✓)

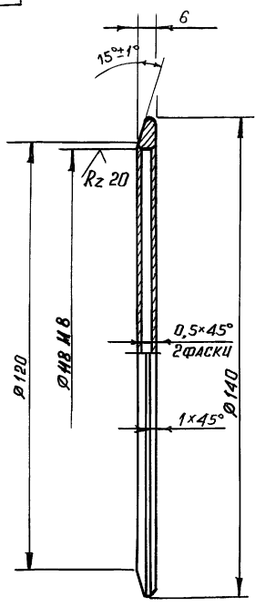

Неуказанные предельные отклонения размеров h14 ; ±jS14

				264-12-318.92	М.73.204
Изм.	Лист	№ докум.	Подп.	Дата	
Разраб.		Козлова			Реборда
Пров.		Колбасин			
Т.контр.					
Н.контр.		Дмитриев			Ст.3 ГОСТ 380-88
Утв.					

Лит.	Масса	Масштаб
У	0,14	1:1
Лист	Листов 1	

А.О. ЦНИИЭП им. Б.С. Мезенцева

Формат А4

М.73.203

Rz 80 (✓)

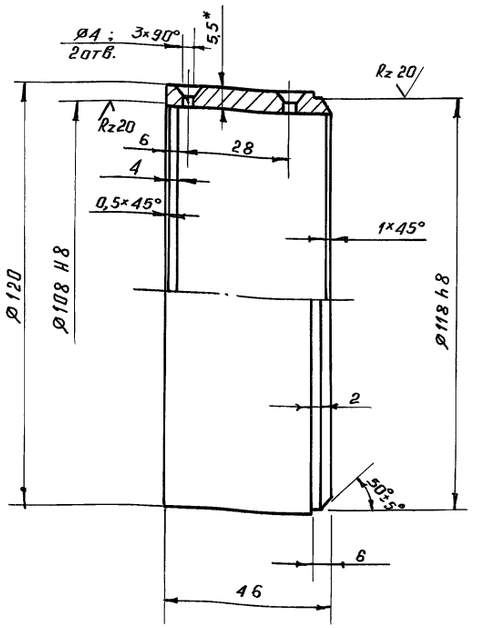

Неуказанные предельные отклонения размеров H14, h14, ±jS14.

				264-12-318.92	М.73.203
Изм.	Лист	№ докум.	Подп.	Дата	
Разраб.		Козлова			Обечайка
Пров.		Колбасин			
Т.контр.					
Н.контр.		Дмитриев			Труба 121×6 ГОСТ 8732-78 / 20 ГОСТ 8731-87
Утв.					

Лит.	Масса	Масштаб
У	0,6	1:1
Лист	Листов 1	

А.О. ЦНИИЭП им. Б.С. Мезенцева

Формат А4

М.73.202

Rz 80 (✓)

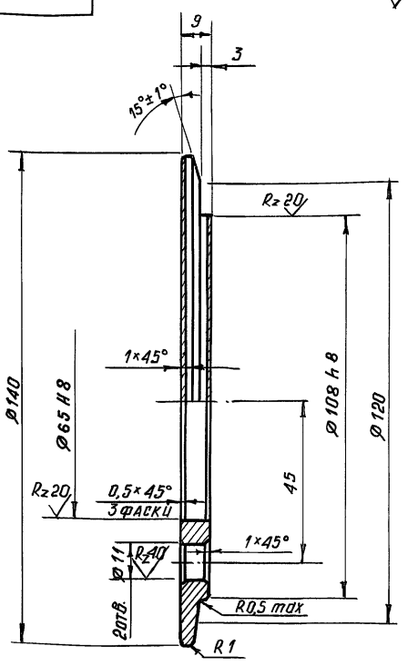

Неуказанные предельные отклонения размеров H14; h14; ±jS14.

				264-12-318.92	М.73.202
Изм.	Лист	№ докум.	Подп.	Дата	
Разраб.		Козлова			Диск
Пров.		Колбасин			
Т.контр.					
Н.контр.		Дмитриев			Ст.3 ГОСТ 380-88
Утв.					

Лит.	Масса	Масштаб
У	1,0	1:1
Лист	Листов 1	

А.О. ЦНИИЭП им. Б.С. Мезенцева

Формат А4

М.73.201

Rz 80 (✓)

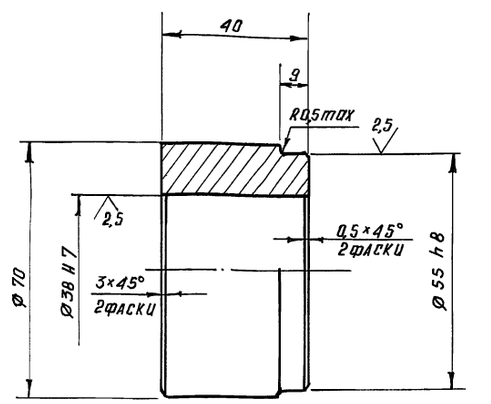

Неуказанные предельные отклонения размеров h14; ±jS14.

				264-12-318.92	М.73.201
Изм.	Лист	№ докум.	Подп.	Дата	
Разраб.		Козлова			Ступица
Пров.		Колбасин			
Т.контр.					
Н.контр.		Дмитриев			Ст.3 ГОСТ 380-88
Утв.					

Лит.	Масса	Масштаб
У	0,8	1:1
Лист	Листов 1	

А.О. ЦНИИЭП им. Б.С. Мезенцева

М.73.10СБ

Альбом 13 ч.2

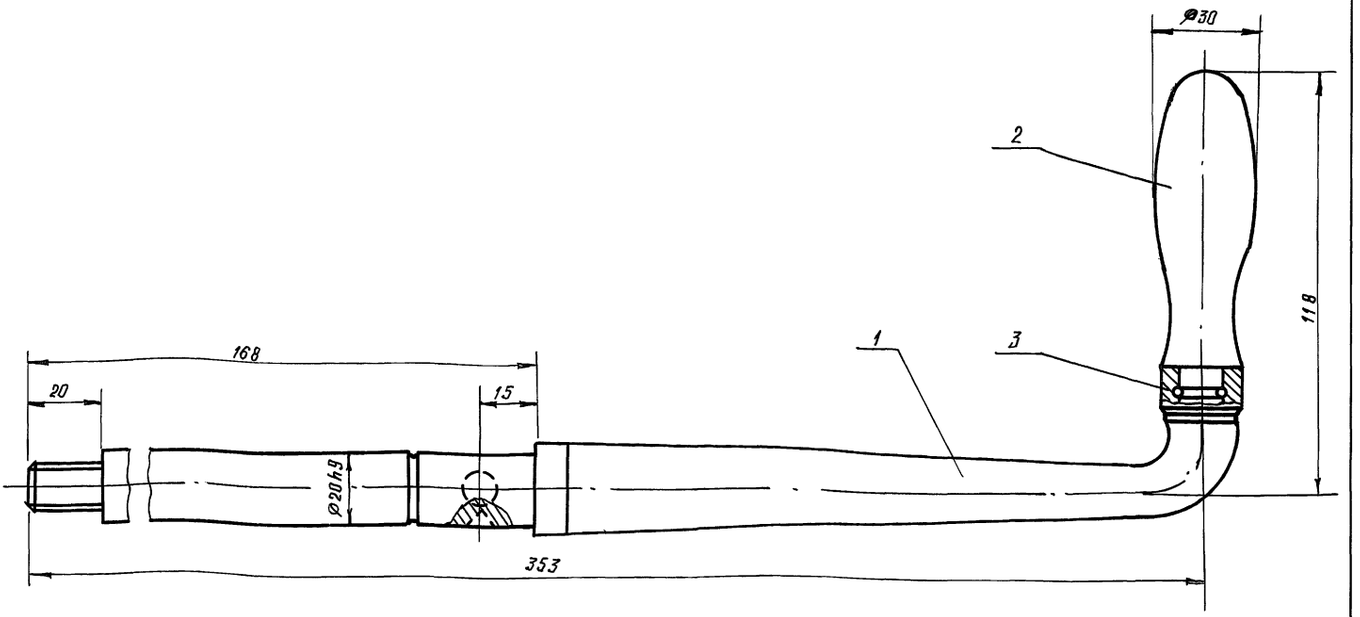

1. Подвижные соединения собрать на смазке ЦИАТИМ 205 ГОСТ 8551-74.
2. Размеры для справок.

					264-12-318.92 М.73.10 СБ			
Изм.	Лист	№ докум.	Подп.	Дата				
Разраб.		Козлова			Рукоятка. Сборочный чертеж.	Лит.	Масса	Масштаб
Пров.		Колбасин				У	1.25	1:1
Т. контр.						Лист	Листов 1	
Н. контр.		Дмитриев				А.О. ЦНИИЭП им. Б.С. Мезенцева		
Утв.								

Формат А3

Инв.№ подл. | Подп. и дата | Взам. инв.№ | Инв.№ дубл. | Подп. и дата

М.73.10.002

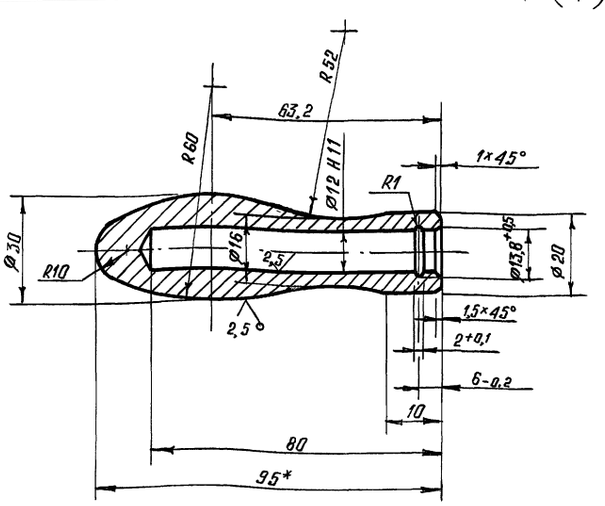

1. Неуказанные предельные отклонения размеров h14, ± jS14.
2. Покрытие: эмаль 130 красная ГОСТ 6465-76.
3. * Размер для справок.

					264-12-318.92 М.73.10.002			
Изм.	Лист	№ докум.	Подп.	Дата				
Разраб.		Козлова			Ручка	Лит.	Масса	Масштаб
Пров.		Колбасин				У	0,24	1:1
Т. контр.						Лист	Листов 1	
Н. контр.		Дмитриев			Ст.3 ГОСТ 380-88	А.О. ЦНИИЭП им. Б.С. Мезенцева		
Утв.								

Формат А4

Инв.№ подл. | Подп. и дата | Взам. инв.№ | Инв.№ дубл. | Подп. и дата

Формат	Зона	Поз.	Обозначение	Наименование	Кол.	Примечание
				Документация		
А3			М.73.10 СБ	Сборочный чертеж		
				Детали		
А3		1	М.73.10.001	Кривошип	1	
А4		2	М.73.10.002	Ручка	1	
А4		3	М.73.10.003	Кольцо	1	

					264-12-318.92 М.73.10			
Изм.	Лист	№ докум.	Подп.	Дата				
Разраб.		Козлова			Рукоятка.	Лит.	Лист	Листов
Провер.		Колбасин				О		1
Н. контр.		Дмитриев				А.О. ЦНИИЭП им. Б.С. Мезенцева		
Утв.								

Инв.№ подл. | Подп. и дата | Взам. инв.№ | Инв.№ дубл. | Подп. и дата

М.73.004

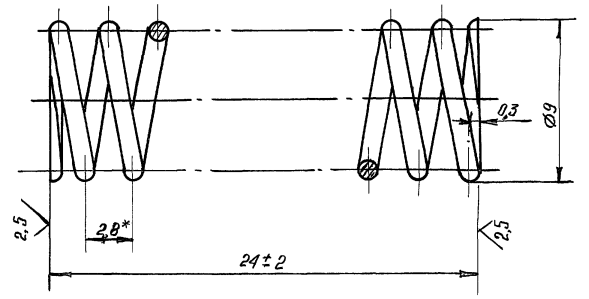

1. Длина развернутой пружины L=255мм.
2. Число рабочих витков n=8,5
3. Число витков полное n_1=10
4. Направление навивки Правое
5. Диаметр контрольной гильзы $D_г$=9,5+0,5
6. Отклонение перпендикулярности торцов к оси пружины не более 1 мм.
7. Опорная торцевая плоскость не менее 0,75 витка.
8. Термообработка - холодная навивка с последующим отпуском.
9. Покрытие: Ц12 ГОСТ 21484-76.
10. * Размеры для справок.

				264-12-318.92 М.73.004			
Изм.	Лист	№ докум.	Подп.	Дата			
Разраб.		Козлова			Пружина	Лит.	Масса 0,0016	Масштаб 5:1
Пров.		Колбасин				И		
Т.контр.						Лист	Листов 1
Н.контр.		Дмитриев			Проволока-II-1 ГОСТ 9389-75	АО. ЦНИИЭП им. Б.С. Мезенцева	
Утв.							

Формат А4

М.73.003

Rz 80

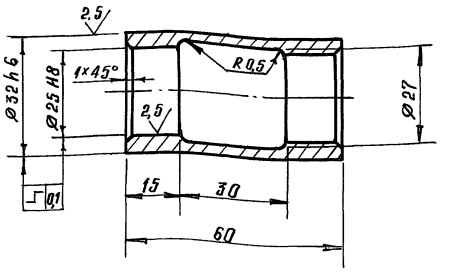

1. Покрытие: Ц12 ГОСТ 21484-76.
2. Неуказанные предельные отклонения размеров H14, h14, ±jS14

				264-12-318.92 М.73.003			
Изм.	Лист	№ докум.	Подп.	Дата			
Разраб.		Козлова			Втулка	Лит.	Масса 0,15	Масштаб 1:1
Пров.		Колбасин				И		
Т.контр.						Лист	Листов 1
Н.контр.		Дмитриев			Ст.5 ГОСТ 380-88	АО. ЦНИИЭП им. Б.С. Мезенцева	
Утв.							

Формат А4

М.73.002

Rz 80

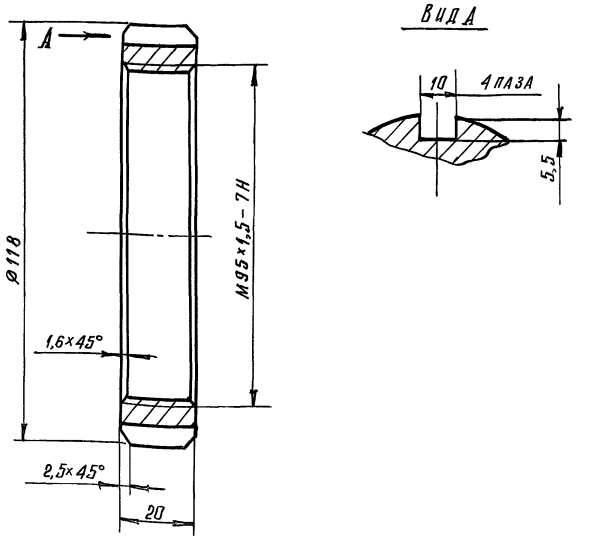

1. Покрытие: Ц12 ГОСТ 21484-76.
2. Неуказанные предельные отклонения размеров H14, h14, ±jS14.

				264-12-318.92 М.73.002			
Изм.	Лист	№ докум.	Подп.	Дата			
Разраб.		Козлова			Гайка.	Лит.	Масса 0,52	Масшт. 1:1
Пров.		Колбасин				И		
Т.контр.						Лист	Листов 1
Н.контр.		Дмитриев			Ст.3 ГОСТ 380-88	АО. ЦНИИЭП им. Б.С. Мезенцева	
Утв.							

Формат А4

М.73.001

Rz 80

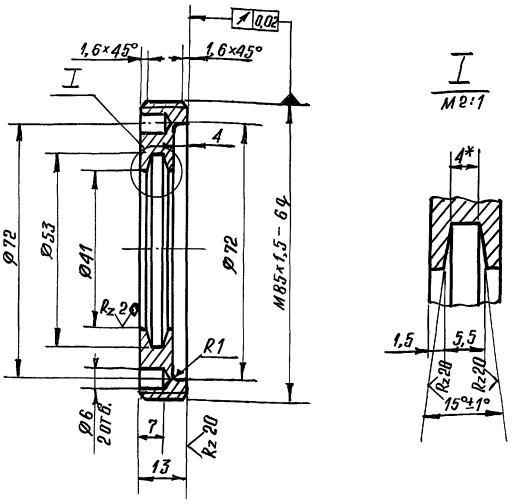

1. Покрытие: Ц12 ГОСТ 21484-76.
2. Неуказанные предельные отклонения размеров H14, h14, ±jS14.
3. * Размер для справок.

				264-12-318.92 М.73.001			
Изм.	Лист	№ докум.	Подп.	Дата			
Разраб.		Козлова			Крышка	Лит.	Масса 0,18	Масштаб 1:1
Пров.		Колбасин				И		
Т.контр.						Лист	Листов 1
Н.контр.		Дмитриев			Ст.3 ГОСТ 380-88	АО. ЦНИИЭП им. Б.С. Мезенцева	
Утв.							

Альбом 134.2

М.73.006

Rz 80 (√)

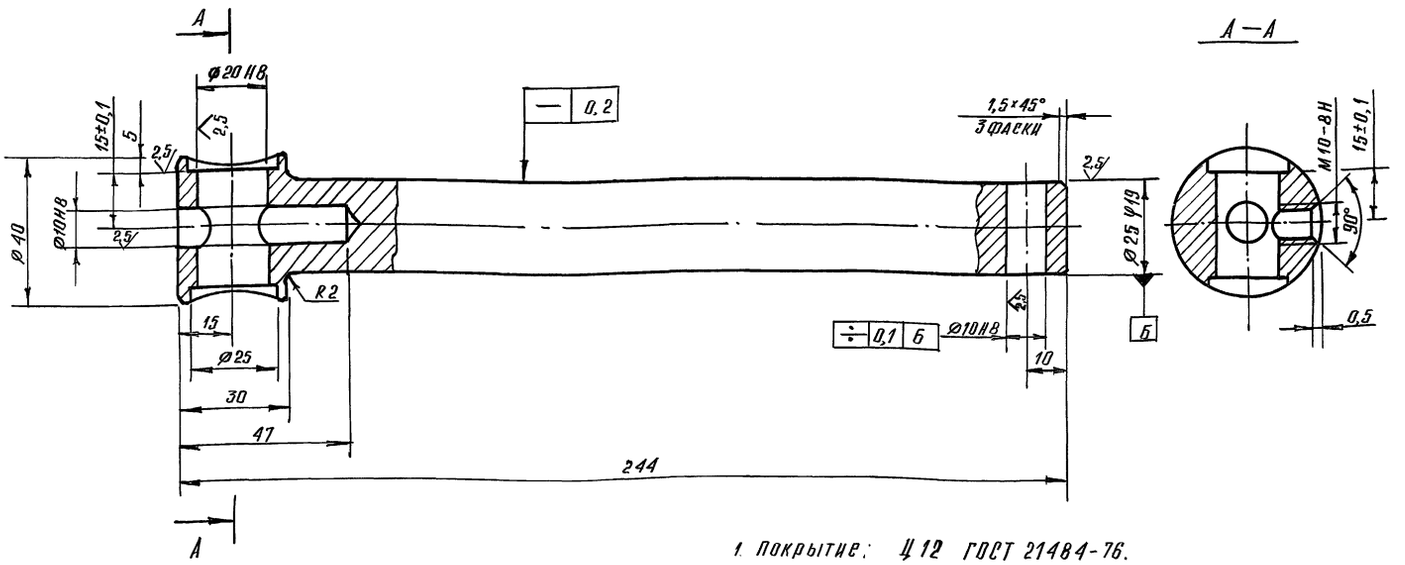

1. Покрытие: Ц12 ГОСТ 21484-76.
2. Неуказанные предельные отклонения размеров H14, h14, ±jS14.

				264-12-318.92 М.73.006			
Изм.	Лист	№ докум.	Подп.	Дата		Лит.	Масса	Масштаб
Разраб.		Козлова			Вал малый	И	0,98	1:1
Пров.		Колбасин				Лист	Листов 1
Т. контр.							
Н. контр.		Дмитриев			Ст. 5 ГОСТ 380-88	АО. ЦНИИЭП им. Б.С. Мезенцева	
Утв.							

Формат А3

Инв. № подл. | Подп. и дата | Взам. инв. № | Инв. № дубл. | Подп. и дата

М.73.008

(√)

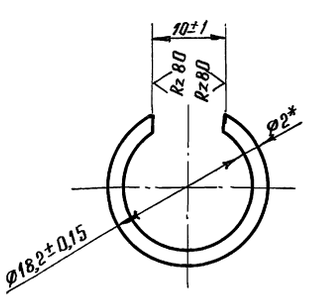

1. Покрытие: Ц12 ГОСТ 21484-76.
2. Неплоскостность – не более 0,1 мм.
3. *Размер для справок.

				264-12-318.92 М.73.008			
Изм.	Лист	№ докум.	Подп.	Дата		Лит.	Масса	Масштаб
Разраб.		Козлова			Кольцо	И	0,001	2:1
Пров.		Колбасин				Лист	Листов 1
Т. контр.							
Н. контр.		Дмитриев			Проволока Ⅱ-2 ГОСТ 9389-75	АО. ЦНИИЭП им. Б.С. Мезенцева	
Утв.							

Формат А4

Инв. № подл. | Подп. и дата | Взам. инв. № | Инв. № дубл. | Подп. и дата

М.73.005

Rz 80 (√)

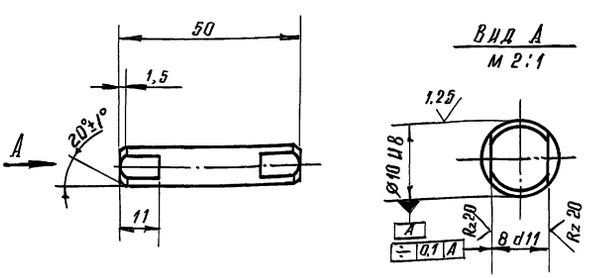

1. Покрытие: Ц12 ГОСТ 21484-76.
2. Неуказанные предельные отклонения размеров h14, ±jS14.

				264-12-318.92 М.73.005			
Изм.	Лист	№ докум.	Подп.	Дата		Лит.	Масса	Масшт.
Разраб.		Козлова			Штифт	И	0,03	1:1
Пров.		Колбасин				Лист	Листов 1
Т. контр.							
Н. контр.		Дмитриев			Ст. 5 ГОСТ 380-88	АО. ЦНИИЭП им. Б.С. Мезенцева	
Утв.							

Формат А4

Инв. № подл. | Подп. и дата | Взам. инв. № | Инв. № дубл. | Подп. и дата

Альбом 134.2

М.73.011

Rz40 (√)

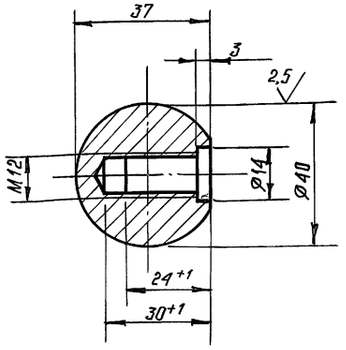

1. Покрытие: эмаль 130 красная ГОСТ 6465-76 - наружная поверхность.
2. Неуказанные предельные отклонения размеров H14, h14, ± jS14.

				264-12-318.92 М.73.011		
Изм.	Лист	№ докум.	Подп.	Дата		
Разраб.		Козлова			Ручка шаровая	Лит. У	Масса 0,25	Масштаб 1:1
Пров.		Колбасин				Лист	Листов 1	
Т. контр.								
Н. контр.		Дмитриев			Ст.3 ГОСТ 380-88	А.О. ЦНИИЭП им. Б.С. Мезенцева	
Утв.							

Инв. № подл. | Подп. и дата | Взам. инв. № | Инв. № дубл. | Подп. и дата

Формат А4

М.73.009

Rz40 (√)

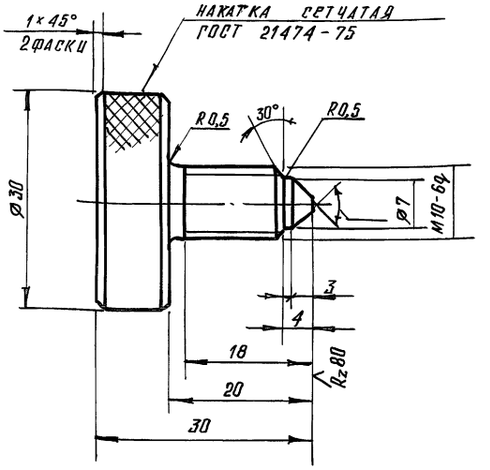

1. Покрытие: Ц12 ГОСТ 21484-76.
2. Неуказанные предельные отклонения размеров h14, ± jS14.
3. HRC 40... 50 - коническая поверхность.

				264-12-318.92 М.73.009		
Изм.	Лист	№ докум.	Подп.	Дата		
Разраб.		Козлова			Винт	Лит. У	Масса 0,068	Масштаб 2:1
Пров.		Колбасин				Лист	Листов 1	
Т. контр.								
Н. контр.		Дмитриев			Сталь 45 ГОСТ 1050-88	А.О. ЦНИИЭП им. Б.С. Мезенцева	
Утв.							

Инв. № подл. | Подп. и дата | Взам. инв. № | Инв. № дубл. | Подп. и дата

Формат А4

М.73.007

Rz80 (√)

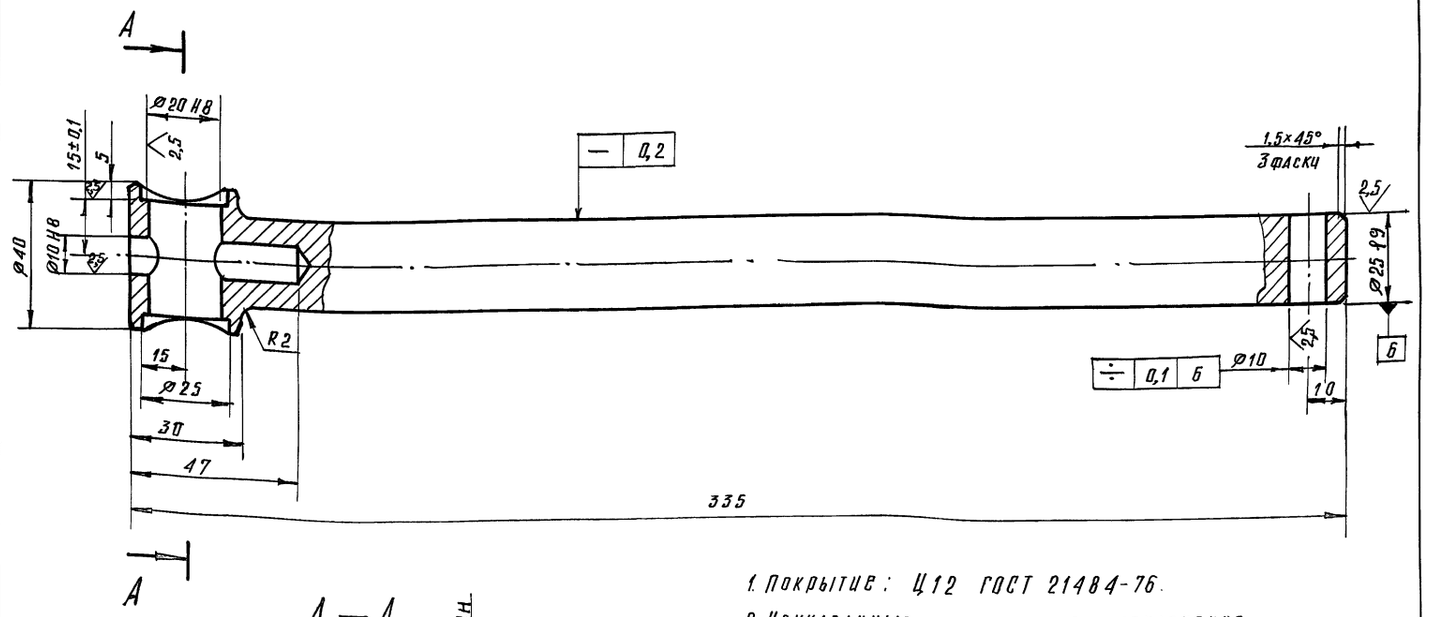

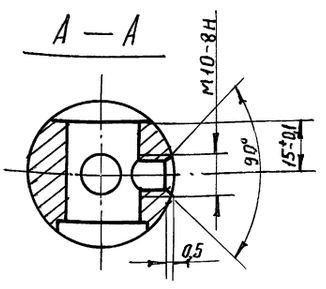

1. Покрытие: Ц12 ГОСТ 21484-76.
2. Неуказанные предельные отклонения размеров H14, h14, ± jS14.

				264-12-318.92 М.73.007		
Изм.	Лист	№ докум.	Подп.	Дата		
Разраб.		Козлова			Вал большой	Лит. У	Масса 1,27	Масштаб 1:1
Пров.		Колбасин				Лист	Листов 1	
Т. контр.								
Н. контр.		Дмитриев			Ст.5 ГОСТ 380-88	А.О. ЦНИИЭП им. Б.С. Мезенцева	
Утв.							

Инв. № подл. | Подп. и дата | Взам. инв. № | Инв. № дубл. | Подп. и дата

Формат А3

Rz 80 (√)

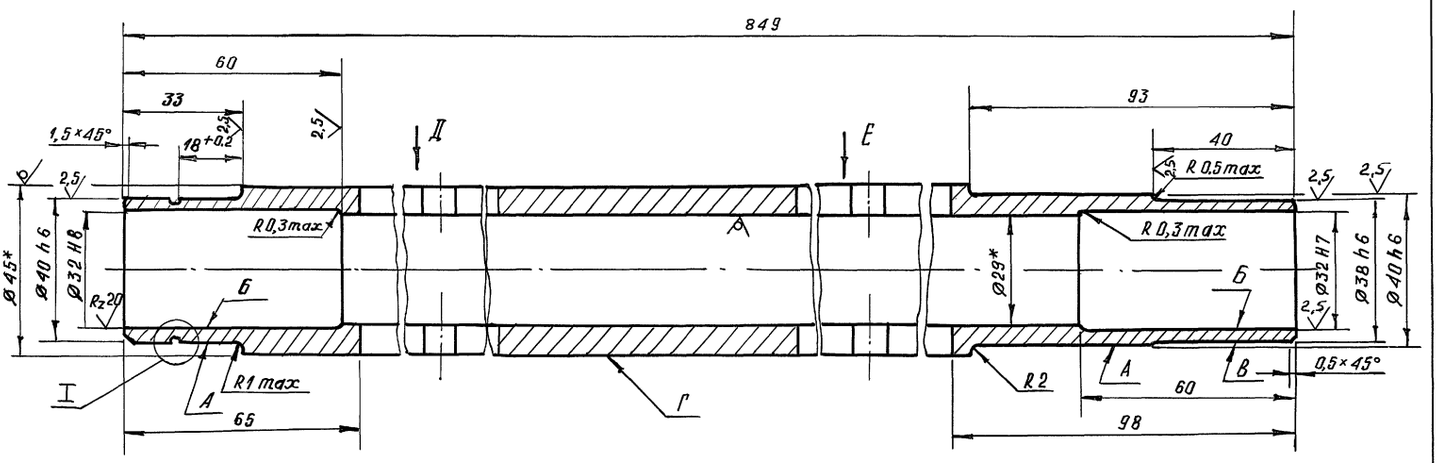

I
М 2:1

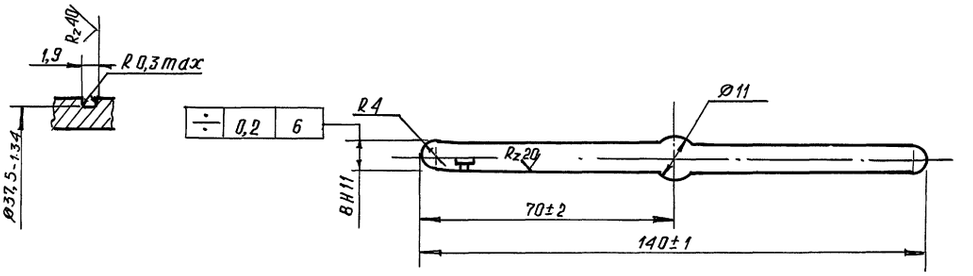

Вид Д

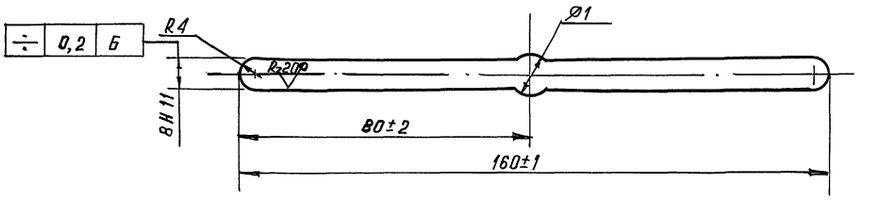

Вид Е

1. Покрытие: Ц12 ГОСТ 21484-76.
2. Неуказанные предельные отклонения размеров H14, h14, ±js14.
3. Радиальное биение поверхностей Б, В и Г относительно общей оси поверхности А соответственно не более 0,1; 0,2 и 1мм.
4. *Размеры для справок.

					264-12-318.92 М.73.010		
Изм.	Лист	№ докум.	Подп.	Дата	Вал.	Лит	Масса	Масштаб
Разраб.		Козлова				И	3,5	1:1
Пров.		Колбасин				Лист	Листов 1
Т.контр.							
Н.контр.		Дмитриев			Труба 45×8 ГОСТ 8734-75 / 20 ГОСТ 8731-87	А.О ЦНИИЭП им. Б.С. Мезенцева	
Утв.							

Инв.№ подл. | Подп. и дата | Взам. инв.№ | Инв.№ дубл. | Подп. и дата

Альбом 13ч.2

М.74.001

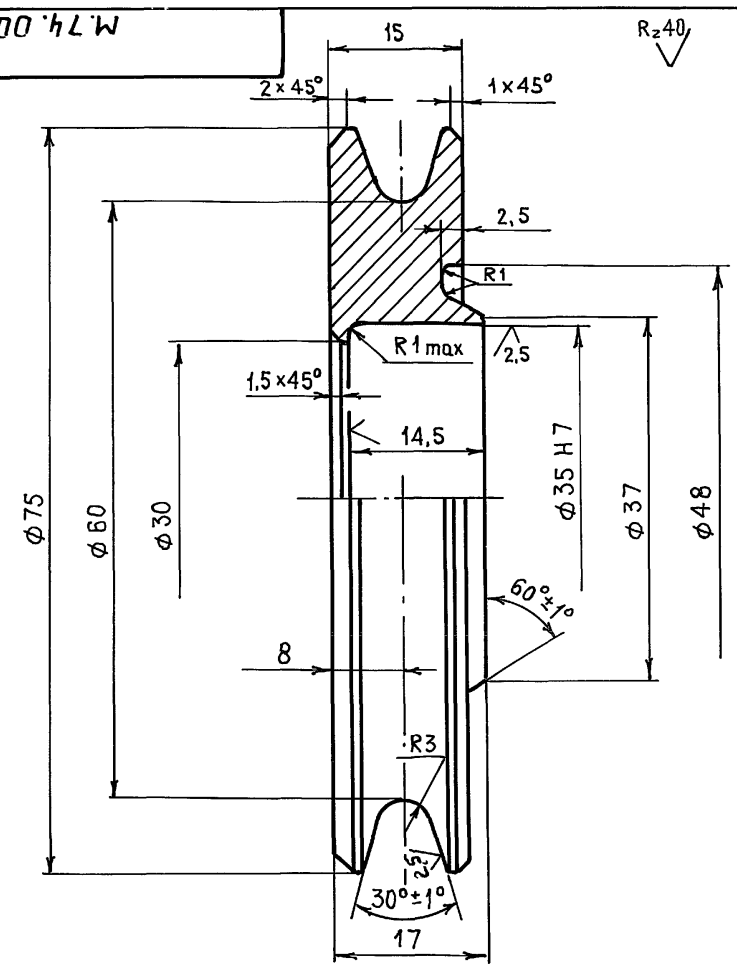

1. Покрытие – Ц 12 ГОСТ 21484-76
2. Неуказанные предельные отклонения размеров: охватывающих – по H14, охватываемых – по h14 прочих ± js 14/2

Изм	Лист	№ докум.	Подпись	Дата	264-12-318.92 М.74.001			
Разраб.		Колбасин			Диск	Лит.	Масса	Масштаб
Провер.		Козлова				И	0,3	2:1
Т. контр.						Лист	Листов 1	
Н. контр.		Дмитриев			Ст.3 ГОСТ 380-88	А.О. ЦНИИЭП им. Б.С. Мезенцева		
Утв.								

Формат А4

М.74.002

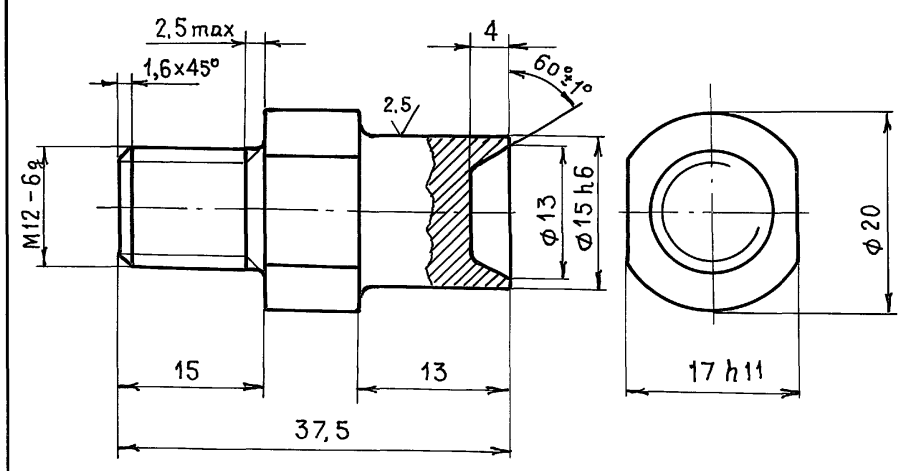

1. Покрытие – Ц 12 ГОСТ 21484-76.
2. Неуказанные предельные отклонения размеров: охватывающих – по H14, охватываемых – по h14, прочих ± js 14/2.
3. Радиусы внутренних углов R 0,5 мм.

Изм	Лист	№ докум.	Подпись	Дата	264-12-318.92 М.74.002			
Разраб.		Колбасин			Ось	Лит.	Масса	Масштаб
Провер.		Козлова				И	0,06	2:1
Т. контр.						Лист	Листов 1	
Н. контр.		Дмитриев			Ст 3 ГОСТ 380-88	А.О. ЦНИИЭП им. Б.С. Мезенцева		
Утв.								

Формат А4

М.74СБ

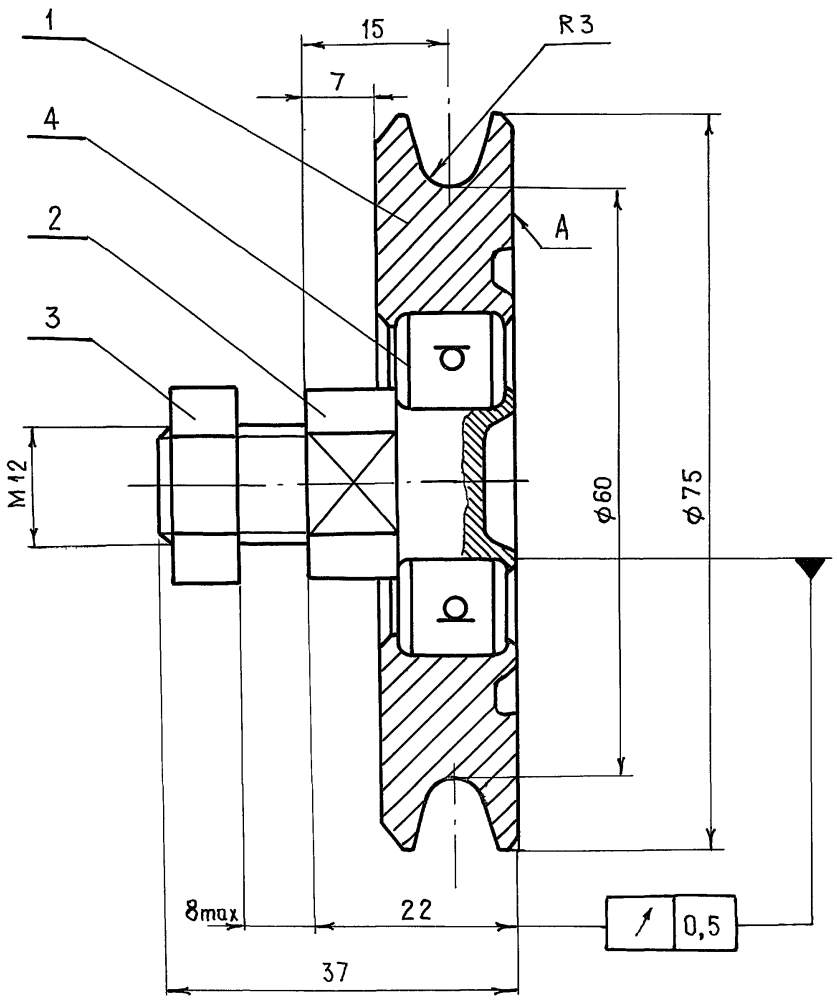

1. Детали поз. 1 и 2 развальцевать заподлицо с торцом А
2. Ролик, повернутый от руки, должен продолжать вращаться по инерции.
3. Размеры для справок.

Изм	Лист	№ докум.	Подпись	Дата	264-12-318.92 М.74 СБ			
Разраб.		Колбасин			Ролик 60 мм Сборочный чертеж	Лит.	Масса	Масштаб
Провер.		Козлова				И	0,41	2:1
Т. контр.						Лист	Листов 1	
Н. контр.		Дмитриев				А.О. ЦНИИЭП им. Б.С. Мезенцева		
Утв.								

25447-16 51 Формат А3

Альбом 13 ч.2

Форм.	Зона	Поз.	Обозначение	Наименование	Кол.	Примечание
				Стандартные изделия		
		9		Болт М12×100.36.016		
				ГОСТ 7798-70	60	
		10		Гайка М12 4.016		
				ГОСТ 5915-70	242	
		11		Шайба 12.01.016		
				ГОСТ 11371-78	242	
		12		Шуруп 6×85 36.010		
				ГОСТ 1144-80	160	
		13		Шуруп 80×100 36.016		
				ГОСТ 1145-80	320	
		14		Гвозди 4,5×12,5		
				ГОСТ 4028-63	10кг	

Инв.№ подл. | Подпись и дата | Взам. инв.№ | Инв.№ дубл. | Подпись и дата

Изм.	Лист	№ докум.	Подп.	Дата

264-12-318.92 М.80.10

Лист 2

Формат А4

Форм.	Зона	Поз.	Обозначение	Наименование	Кол.	Примечание
				Документация		
			М.80.10.СБ	Сборочный чертеж		
				Сборочные единицы		
А4		1	М.80.10.100	Каркас	1	
А4		2	М.80.11	Щит съемный	36	
				Детали		
Б4		3	М.80.10.001	Рейка 50×60	м³	
				Сосна ГОСТ 8486-86	0,11	
Б4		4	М.80.10.002	Лага 100×150	м³	
				Сосна ГОСТ 8486-86	1,0	
Б4		5	М80.10.003	Брус 90×100	м³	
				Сосна ГОСТ 8486-86	0,3	
Б4		6	М.80.10.004	Доска 60×150	м³	
				Сосна ГОСТ 8486-86	3,3	штучная
Б4		7	М.80.10.005	Брус 60×120×400	м³	
				Сосна ГОСТ 8486-86	0,12	

Инв.№ подл. | Подпись и дата | Взам. инв.№ | Инв.№ дубл. | Подпись и дата

Изм.	Лист	№ докум.	Подп.	Дата
Разраб.		Колбасин		
Провер.		Козлова		
Н.контр.		Дмитриев		
Утв.				

264-12-318.92 М.80.10

Круг

Лит	Лист	Листов
И	1	2

А.О. ЦНИИЭП им. Б.С. Мезенцева

Формат А4

Форм.	Зона	Позиц.	Обозначение	Наименование	Кол.	Примечание
				Материалы		
		12		Канат 11,5-ГК-В-СС-Н-1764	М	
				ГОСТ 3077-80	80	39кг

Инв.№ подл. | Подпись и дата | Взам. инв.№ | Инв.№ дубл. | Подпись и дата

Изм.	Лист	№ докум.	Подп.	Дата

264-12-318.92 М.80

Лист 2

Формат А4

Форм.	Зона	Поз.	Обозначение	Наименование	Кол.	Примечание
				Документация		
			М.80.СБ	Сборочный чертеж		
				Сборочные единицы		
А4		1	М.80.10	Круг	1	
А4		2	М.80-20	Ограждение	1	
				Прочие изделия		
		4	ЦП 66.00.00.00	Пята центральная	1	
		5	КК 425.00.00.00	Каток круга	8	
		6	БГТ 00.00.00	Блок горизонтальный тяговый	2	
		7	БВТ 00.00.00	Блок вертикальный тяговый	2	
		8	БВГ 00.00.00	Блок вертикальный грузовой	2	
		9	74.00.00.00	Противовес	1	
		10	ПК 14 00.00.00	Привод круга N = 8,5 квт	1	
		11	БН 00.00.00	Блок натяжной	1	

Инв.№ подл. | Подпись и дата | Взам. инв.№ | Инв.№ дубл. | Подпись и дата

Изм.	Лист	№ докум.	Подп.	Дата
Разраб.		Колбасин		
Провер.		Козлова		
Н.контр.		Дмитриев		
Утв.				

264-12-318.92 М 80

Круг вращающийся

Лит	Лист	Листов
И	1	2

А.О. ЦНИИЭП им. Б.С. Мезенцева

25447-16 52 Формат А4

Альбом 13 ч. 2

М.80.СБ

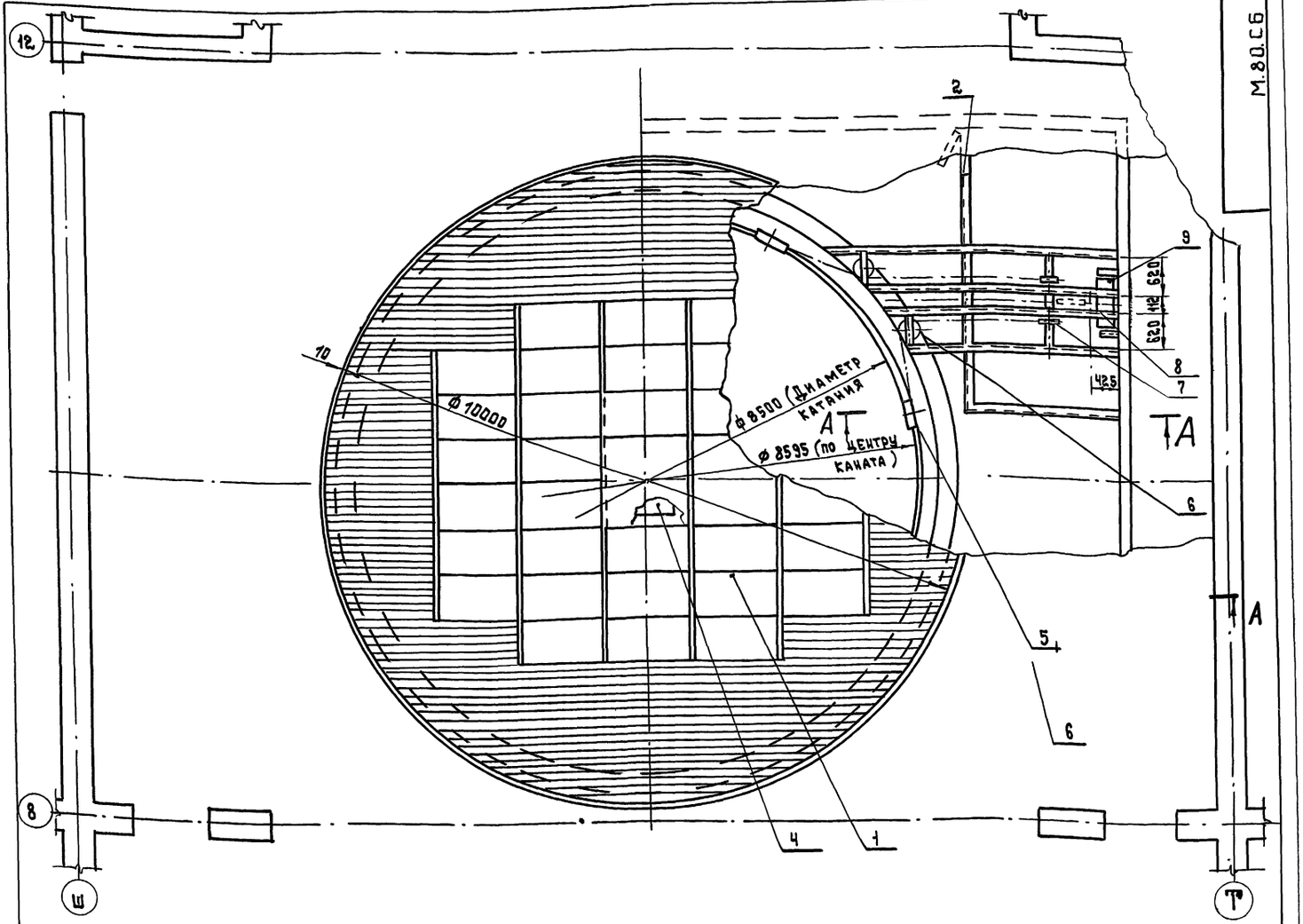

А-А

М1:20

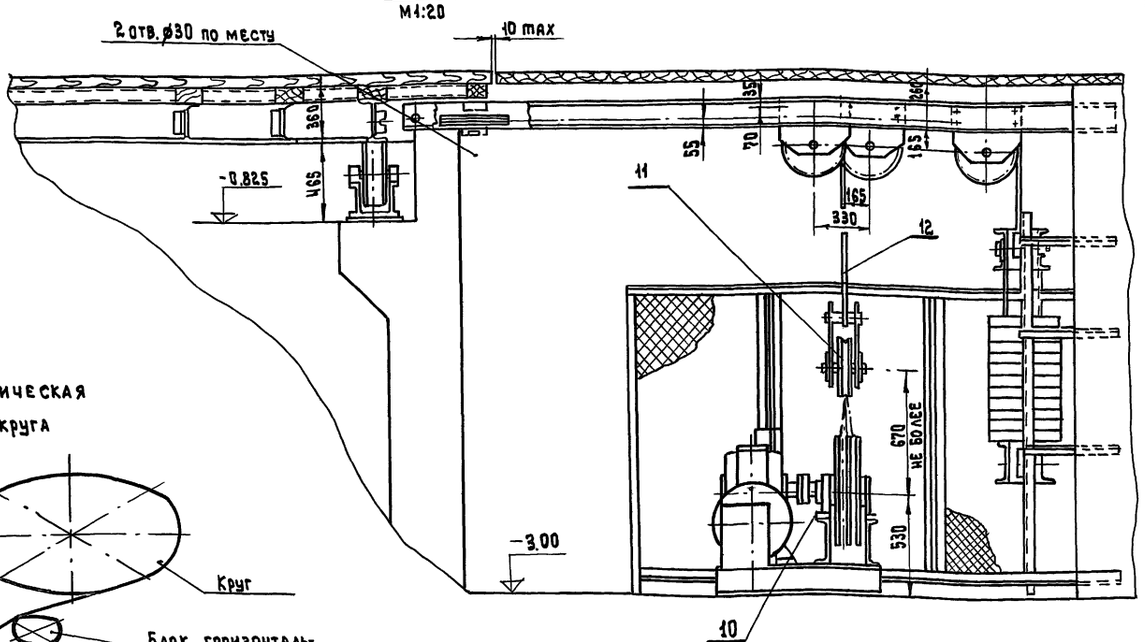

Схема кинематическая вращающегося круга

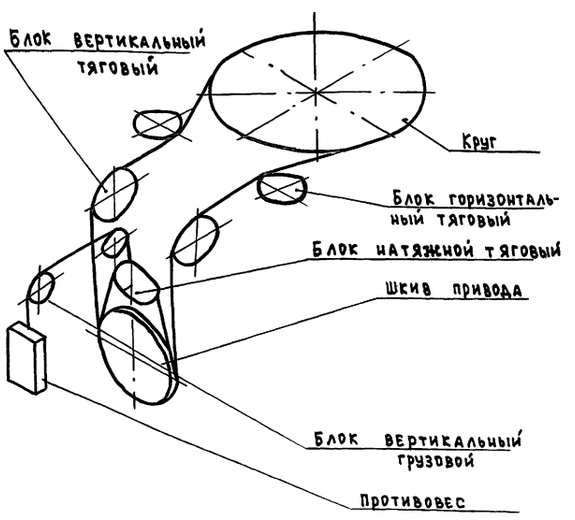

1. Концы каната привода сплести в бесконечный канат, после запасовки его через 2 отв. Ø30
2. Раму для монтажа блоков, закладные детали и направляющие для противовеса и ограждения - см. черт. АС

Изм.	Лист	№ докум.	Подп.	Дата
Разраб.		Колбасин		
Пров.		Дмитриев		
Т.контр.				
Н.контр.		Дмитриев		
Утв.		Дмитриев		

264-12-318.92 М.80 СБ

Круг вращающийся
Сборочный чертеж

Лит	Масса	Масштаб
И		1:50
Лист	Листов 1	

А.О. ЦНИИЭП им. Б.С. Мезенцева

Инв. № подл. | Подп. и дата | Взам. инв. № | Инв. № дубл. | Подп. и дата

А-А
М1:10

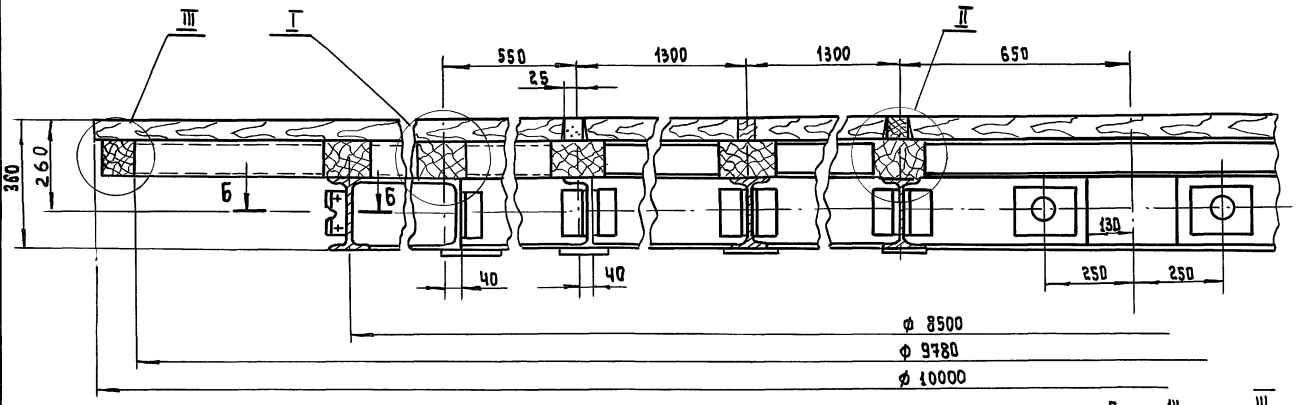

Б-Б
М1:10

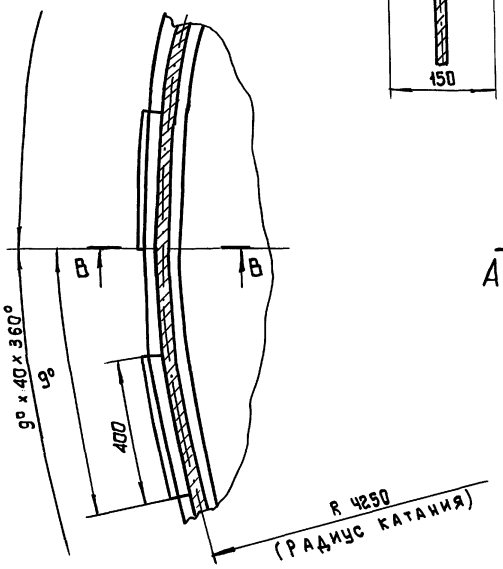

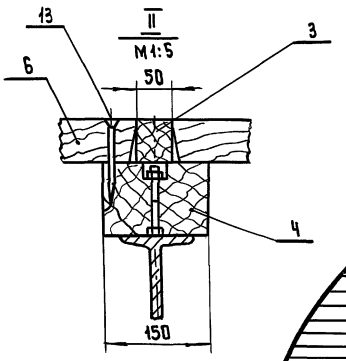

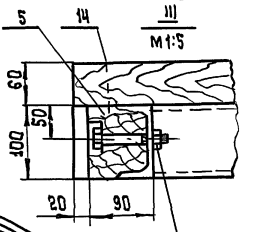

В-В
М1:5

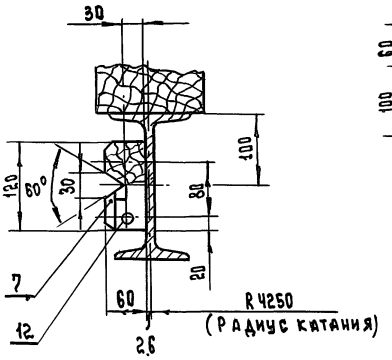

I
М1:5

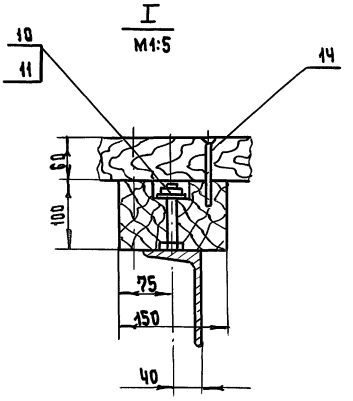

1. Древесину обработать антипиренами методом глубокой пропитки.
2. Настил крепить к лагам гвоздями (два гвоздя на ширину доски настила).
3. Щиты крепить к лагам шурупами (4 шурупа на щит).
4. Головки гвоздей и шурупов утопить в материал настила и съемных щитов.
5. Гайки контрить керном в 3х точках.

					264-12-318.92	М.80.10 СБ	
Изм.	Лист	№ докум.	Подп.	Дата			
Разраб.		Колбасин			Круг	Лит.	Масса	Масштаб
Пров.		Дмитриев				И	5300	1:50
Т.контр.					Сборочный чертеж	Лист	Листов 1
Н.контр.		Дмитриев				А.О. ЦНИИЭП им. Б.С. Мезенцева	
Утв.							

Инв.№ подл. | Подп. и дата | Взам. инв.№ | Инв.№ дубл. | Подп. и дата

Альбом 13 ч. 2

Форм.	Зона	Поз.	Обозначение	Наименование	Кол.	Приме-чание
Б4		23	М.80.10.123	Балка		
				Швеллер 10 ГОСТ 8240-89		
				Ст.3 ГОСТ 535-88		
				W=15400 h 12		
Б4		24	М.80.10.124	Раскос		
				Швеллер 10 ГОСТ 8240-89		
				Ст.3 ГОСТ 535-88		
				W=1700 h 12		
Б4		25	М.80.10.125	Накладка		
				Лист 8 ГОСТ 19903-74		
				Ст 3 ГОСТ 14637-89		
				150 h 14 x 400 h 14		
Б4		26	М.80.10.126	Накладка		
				Лист 8 ГОСТ 19903-74		
				Ст.3 ГОСТ 14637-89		
				80 h 14 x 400 h 14	2	2,0 кг
				Стандартные изделия		
		28		Болт 12х100 36.016		
				ГОСТ 7798-70	152	
		29		Болт М16х40. 46.016		
				ГОСТ 7798-70	80	
		30		Гайка М16 5 016		
				ГОСТ 5915-70	80	

Инв. № подл. | Подпись и дата | Взам. инв. № | Инв. № дубл. | Подпись и дата

Изм. Лист № докум. Подп. Дата

264-12-318.92 М.80.10.100 Лист 4

Формат А4

Форм.	Зона	Поз.	Обозначение	Наименование	Кол.	Приме-чание
Б4		16	М.80.10.116	Раскос		
				Швеллер 10 ГОСТ 8240-89		
				Ст.3 ГОСТ 535-88		
				W=1200 h 12	4	10,3 кг
Б4		17	М.80.10.117	Раскос		
				Швеллер 10 ГОСТ 8240-89		
				Ст.3 ГОСТ 535-88		
				W=1300 h 12	2	11,2 кг
Б4		18	М.80.10.118	Раскос		
				Швеллер 10 ГОСТ 8240-89		
				Ст.3 ГОСТ 535-88		
				W=940 h 12	4	8,1 кг
Б4		19	М.80.10.119	Раскос		
				Швеллер 10 ГОСТ 8240-89		
				Ст 3 ГОСТ 535-88		
				W=1620 h 12	4	14,0 кг
Б4		20	М.80.10.120	Раскос		
				Швеллер 10 ГОСТ 8240-89		
				Ст.3 ГОСТ 535-88		
				W=1000 h 12	4	2,59 кг
Б4		21	М.80.10.121	Перекладина		
				Швеллер 10 ГОСТ 8240-89		
				Ст.3 ГОСТ 535-88		
				W=1250 h 12	4	10,8 кг
Б4		22	М.80.10.122	Раскос		
				Швеллер 10 ГОСТ 8240-89		
				Ст.3 ГОСТ 535-88		
				W=1160 h 12	4	12,5 кг

Инв. № подл. | Подпись и дата | Взам. инв. № | Инв. № дубл. | Подпись и дата

Изм. Лист № докум. Подп. Дата

264-12-318.92 М.80.10.100 Лист 3

Формат А4

Формат	Зона	Поз.	Обозначение	Наименование	Кол.	Приме-чание
Б4		9	М.80.10.109	Распорка		
				Швеллер 20 ГОСТ 8240-89		
				Ст 3 ГОСТ 535-88		
				W=2000 h 12	2	37 кг
Б4		10	М.80.10.110	Раскос		
				Швеллер 20 ГОСТ 8240-89		
				Ст 3 ГОСТ 535-88		
				W=880 h 14	4	16,2 кг
Б4		11	М.80.10.111	Балка		
				Швеллер 20 ГОСТ 8240-89		
				Ст3 ГОСТ 535-88		
				W=2700 h 12	4	50 кг
Б4		12	М.80.10.112	Связь		
				Уголок 50х50х5 ГОСТ 8509-86		
				Ст 3 ГОСТ 535-88		
				W=100 h 14	36	0,4 кг
Б4		13	М.80.10.113	Стяжка		
				Двутавр 20 ГОСТ 8239-89		
				Ст 3 ГОСТ 535-88		
				W=4100 h 12	4	86,1 кг
Б4		14	М.80.10.114	Стяжка		
				Двутавр 20 ГОСТ 8239-89		
				Ст.3 ГОСТ 535-88		
				W=3720 h 12	4	78,2 кг
Б4		15	М.80.10.115	Балка		
				Швеллер 10 ГОСТ 8240-89		
				Ст. 3 ГОСТ 535-88		
				W=4040 h 12	2	35 кг

Инв. № подл. | Подпись и дата | Взам. инв. № | Инв. № дубл. | Подпись и дата

Изм. Лист № докум. Подп. Дата

264-12-318.92 М.80.10.100 Лист 2

Формат А4

Форм.	Зона	Поз.	Обозначение	Наименование	Кол.	Приме-чание
				Документация		
А1			М.80.10.100 СБ	Сборочный чертеж		
				Детали		
А4		1	М.80.10.101	Косынка	8	
А4		2	М.80.10.102	Пластик	8	
А4		3	М.80.10.103	Уголок	80	
А4		4	М.80.10.104	Уголок	80	
А4		5	М.80.10.105	Балка	4	
Б4		6	М.80.10.106	Балка		
				Двутавр 20 ГОСТ 8239-89		
				Ст. 3 ГОСТ 535-88		
				W=13350 h 14	2	281 кг
Б4		7	М.80.10.107	Косынка		
				Лист 8 ГОСТ 19903-74 / Ст 3 ГОСТ 14637-89		
				160 h 14 x 520 h 14	8	5,23 кг
Б4		8	М.80.10.108	Косынка		
				Лист 8 ГОСТ 19903-74 / Ст 3 ГОСТ 14637-89		
				60 h 14 x 160 h 14	4	0,6 кг

Инв. № подл. | Подпись и дата | Взам. инв. № | Инв. № дубл. | Подпись и дата

Изм.	Лист	№ докум.	Подп.	Дата
Разраб.		Кобрины		
Провер.		Дмитриев		
Н. контр.		Дмитриев		
Утв.				

264-12-318.92 М.80.10.100

КАРКАС

Лит	Лист	Листов
Ц	1	4

ЦНИИЭП им. Б.С. Мезенцева

25447-16 55 Формат А4

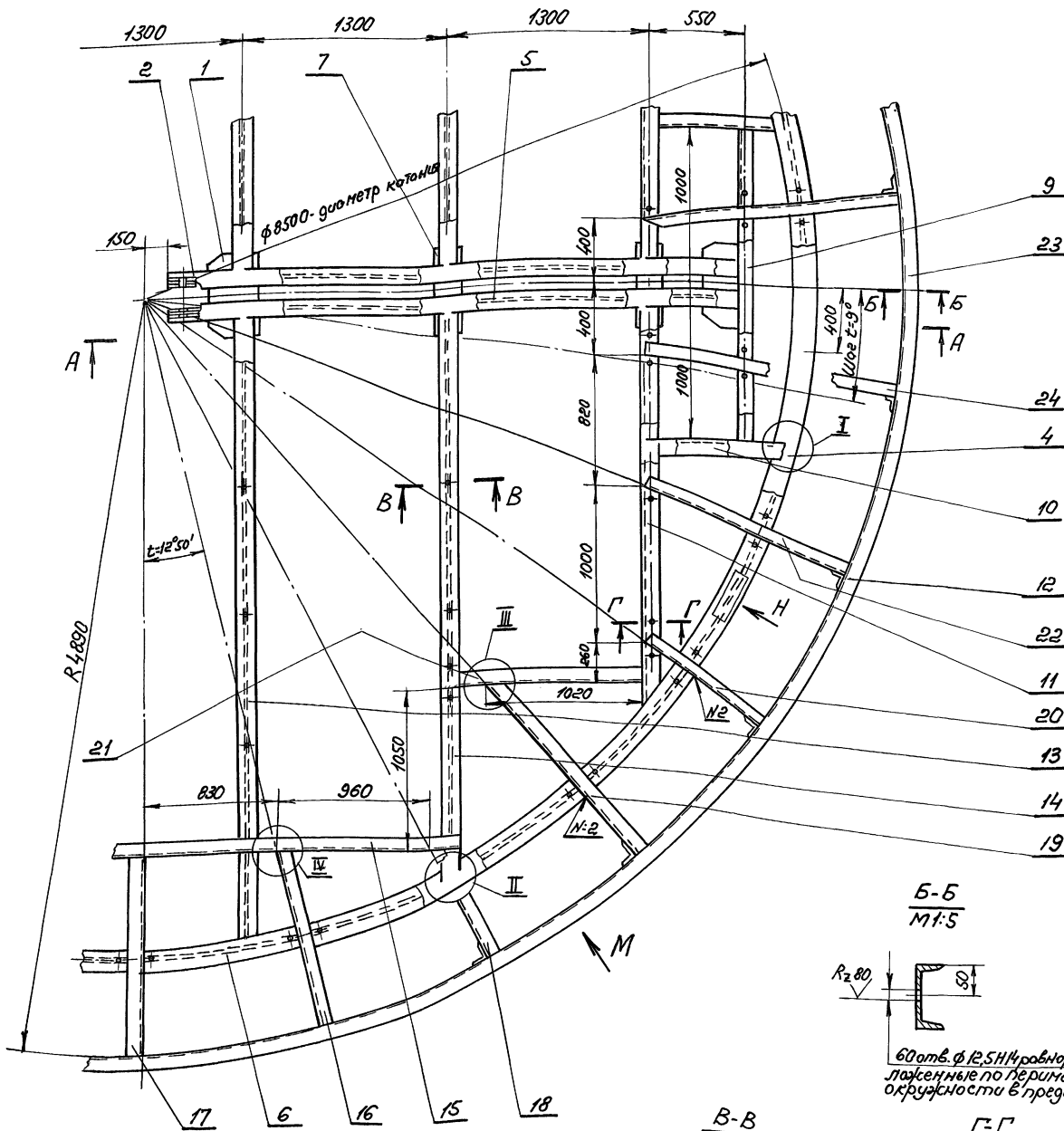

Б-Б
М1:5

60 отв. ф12,5Н14 равнорасположенные по периметру окружности в пределе ±50

Д-Д повернуто
М1:5

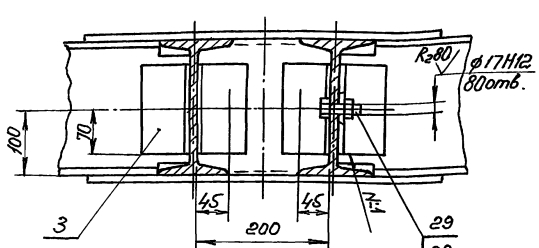

В-В
М1:5

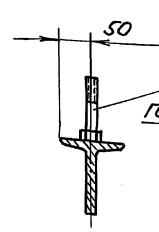

Г-Г
М1:5

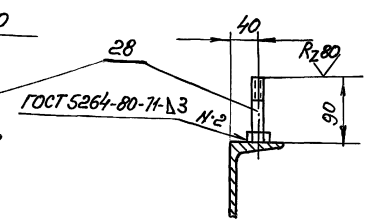

Вид Н повернуто
М1:10

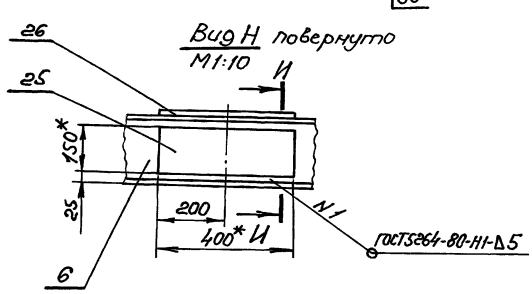

1. Сварку производить электродом Э42 ГОСТ 9467-75.
2. Неуказанные предельные отклонения размеров: ± js14.
3. Покрытие: эмаль ПФ-19М серая IV-П ГОСТ 6465-76.
4. *Размеры для справок.

				264-12-318.92 М.80.10.100СБ			
Изм.	Лист	N докум.	Подп.	Дата	Коркос	Литер	Масса	Масшт.
Разраб.		Колбосин				И		
Пров.		Дмитриев			Сборочный чертеж	Лист:	Листов:	
Т. контр.								
Н. контр.		Дмитриев				АОЦНИИЭП им. Б.С. Мезенцева		
Утв.								

Инв. N подл. | Подпись и дата | Взам. инв. N

Инв. № подл.	Подпись и дата	Взам. инв. №	Инв. № дубл.	Подпись и дата

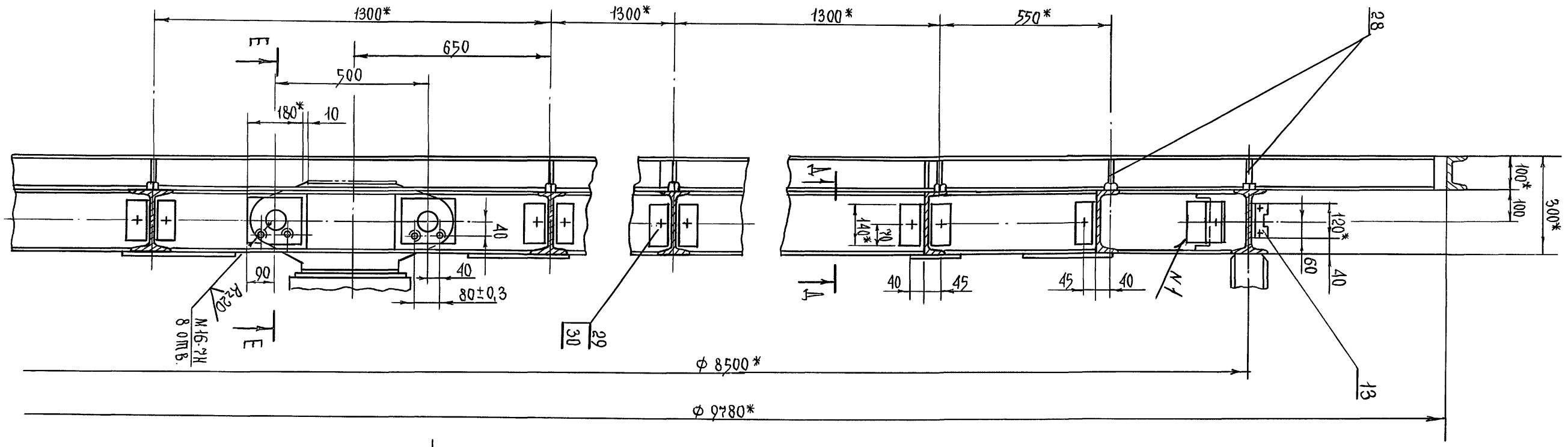

А – А
М 1:10 повернуто

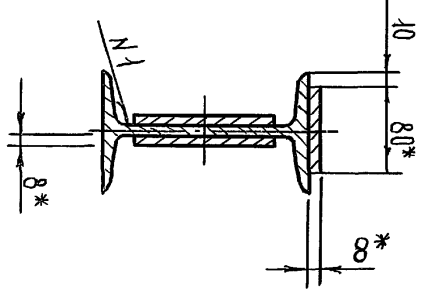

И – И
М 1:5

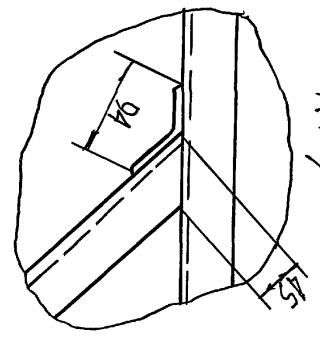

III
М 1:5

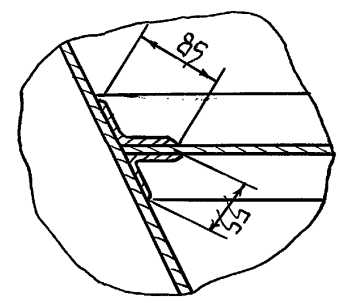

II
М 1:5

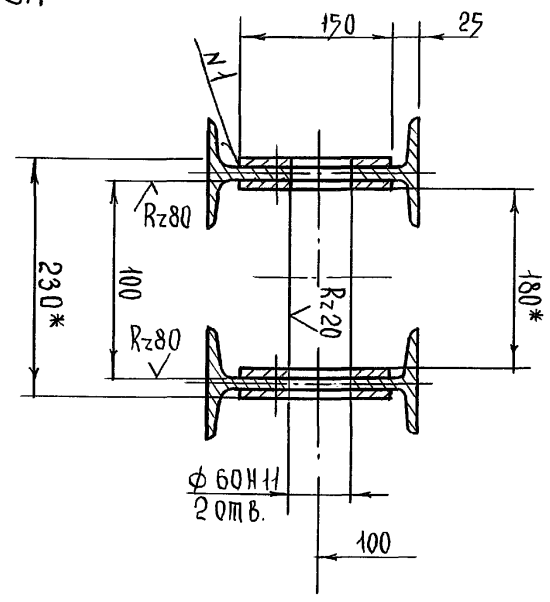

Е-Е
М 1:5 повернуто

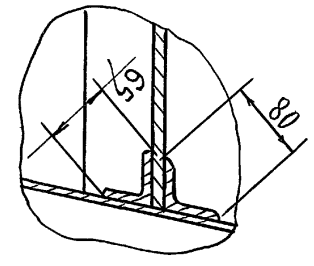

I
М 1:5

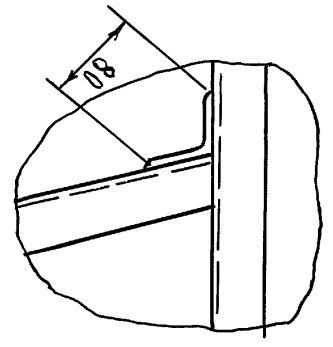

IV
М 1:5

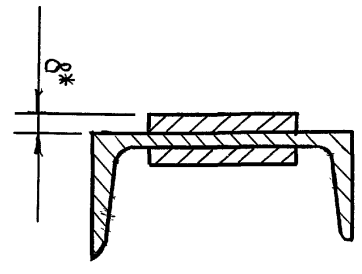

Н – Н
М 1:2

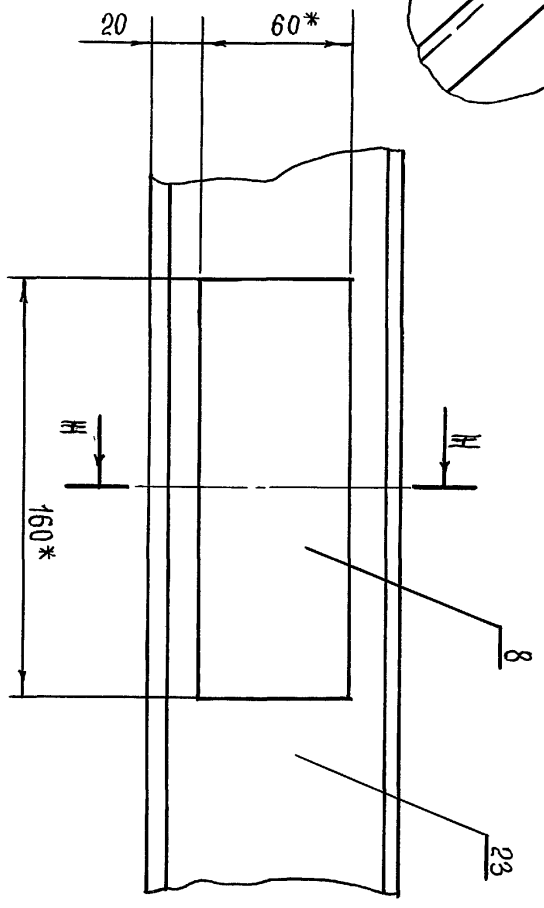

Вид М повернуто
М 1:2

Изм.	Лист	N докум.	Подпись	Дата

264-12-318.92 М.80.10.100 СБ

Лист 2

М.80.10.100 СБ

Альбом 13 ч. 2

М. 80. 10. 104

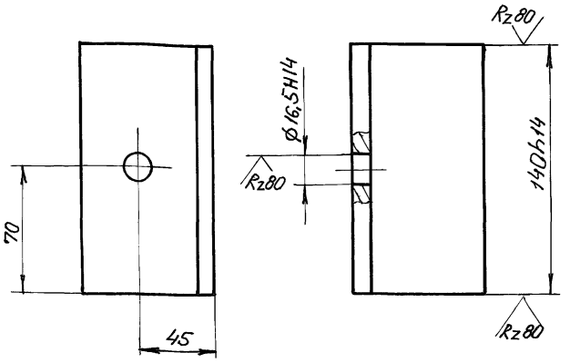

Неуказанные предельные отклонения размеров: $\pm\int_s 14$

Изм.	Лист	N докум.	Подп.	Дата
Разраб.		Колбасин		
Пров.		Козлова		
Т. контр.				
Н. контр.		Дмитриев		
Утв.				

264-12-318.92 М. 80. 10. 104

Уголок

Лит.	Масса	Масшт.
	0,45	1:2

Лист | Листов: 1

Уголок 50×50×5 ГОСТ 8509-89 / Ст3 ГОСТ 535-88

А.О.ЦНИИЭП им. Б.С. Мезенцева

Инв. N подл. | Подпись и дата | Взам. инв. N | Инв. N дубл. | Подп. и дата

М. 80. 10. 103

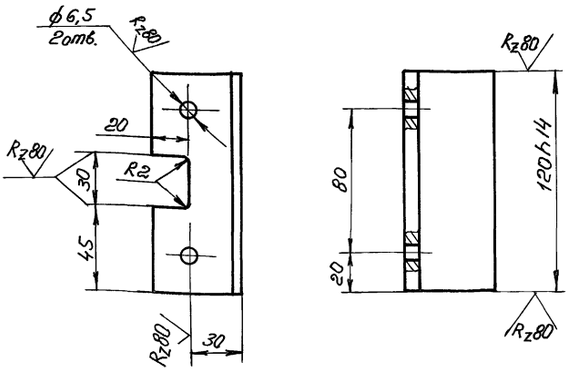

Неуказанные предельные отклонения размеров: H14; $\pm\int_s 14$

Изм.	Лист	N докум.	Подп.	Дата
Разраб.		Колбасин		
Провер.		Козлова		
Т. контр.				
Н. контр.		Дмитриев		
Утв.				

264-12-318.92 М. 80. 10. 103

Уголок

Лит	Масса	Масшт.
	1,3	1:2

Лист | Листов:

Уголок 75×75×8 ГОСТ 8509-89 / Ст3 ГОСТ 535-88

А.О.ЦНИИЭП им. Б.С. Мезенцева

Инв. N подл. | Подп. и дата | Взам. инв. N | Инв. N дубл. | Подп. и дата

М. 80. 10. 102

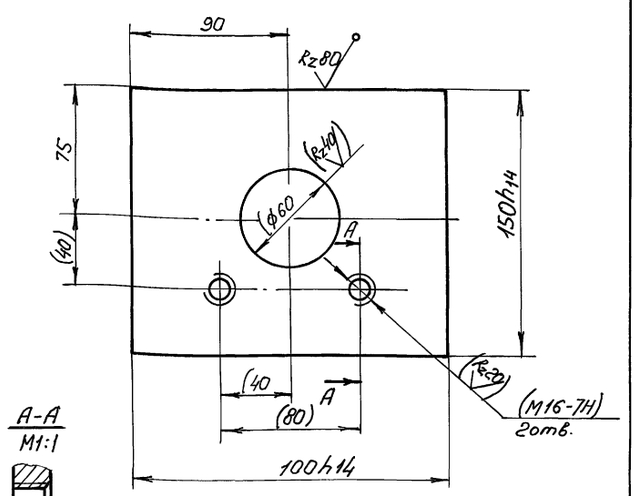

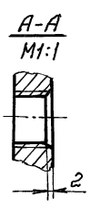

1. Неуказанные предельные отклонения размеров: H14, h14, $\pm\int_s 14$
2. Размеры и обработки в скобках получить после сварки

Изм.	Лист	N докум.	Подп.	Дата
Разраб.		Колбасин		
Пров		Козлова		
Т. контр				
Н. контр.		Дмитриев		
Утв.				

264-12-318.92 М. 80. 10. 102

Платик

Лит	Масса	Масшт.
	1,2	1:1

Лист | Листов

Лист 10 ГОСТ 19903-74 / Ст3 ГОСТ 14637-89

А.О.ЦНИИЭП им. Б.С. Мезенцева

Инв. N подл. | Подп. и дата | Взам. инв. N | Инв. N дубл. | Подп. и дата

М. 80. 10. 101

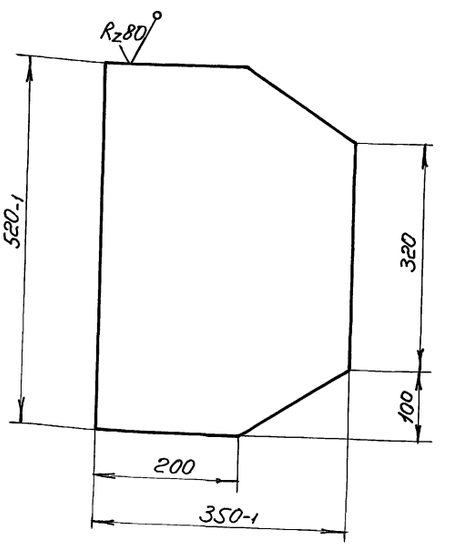

Неуказанные предельные отклонения размеров: $\pm\int_s 14$

Изм.	Лист	N докум.	Подп.	Дата
Разраб		Колбасин		
Пров.		Козлова		
Т. контр.				
Н. контр.		Дмитриев		
Утв.				

264-12-318.92 М. 80. 10. 101

Косынка

Лит.	Масса	Масшт.
	10,4	1:5

Лист | Листов: 1

Лист 10 ГОСТ 19903-74 / Ст3 ГОСТ 14637-89

А.О.ЦНИИЭП им. Б.С. Мезенцева

Инв. N подл. | Подп. и дата | Взам. инв. N | Инв. N дубл. | Подп. и дата

Формат	Зона	Поз.	Обозначение	Наименование	Кол.	Примечание
				Документация		
А3			М.80.11СБ	Сборочный чертеж		
				Детали		
Б4		1	М80.11.001	Брус 40×80×695		
				сосна ГОСТ 8486-86	2	
Б4		2	М80.11.002	Доска шлунтовая		
				δ=60 сосна	м²	
				ГОСТ 8486-86	0,053	
				Стандартные изделия		
		3		Шуруп 6×85 46,016		
				ГОСТ 1145-80	0,5кг	

Изм.	Лист	N докум.	Подпись	Дата	264-12-318.92 М.80.11		
Разраб.		Колбосин			Щит съемный	Лит. И	Лист — Листов 1
Пров.		Козлова				А.О.ЦНИИЭП им. Б.С. Мезенцева	
Н. контр.		Дмитриев					
Утв.							

Формат А4

Формат	Зона	Поз.	Обозначение	Наименование	Кол.	Примечание
				Документация		
А3			М.80.20.100СБ	Сборочный чертеж		
				Детали		
Б4		1	М.80.20.101	Косынка		
				4 ГОСТ 19903-74 / Лист Ст.3 ГОСТ 14637-89		
				100 h 14 × 100 h 14	4	0,32кг
Б4		2	М.80.20.102	Прогон		
				Уголок 50×50×5 ГОСТ 8509-86 / Ст.3 ГОСТ 535-88		
				L = 985 h 14	2	3,72кг
Б4		3	М.80.20.103	Прогон		
				Уголок 50×50×5 ГОСТ 8509-86 / Ст.3 ГОСТ 535-88		
				L = 1590 h 14	2	6,0кг
				Материалы		
				Проволока 4 ГОСТ 3282-74	0,5кг	
				Сетка №20-1,6 ГОСТ 5336-80		

Изм.	Лист	N докум.	Подпись	Дата	264-12-318.92 М.80.20.100		
Разраб.		Колбосин			Дверь	Лит. И	Лист — Листов 1
Пров.		Козлова				А.О.ЦНИИЭП им. Б.С. Мезенцева	
Н. контр.		Дмитриев					
Утв.							

Формат А4

Формат	Зона	Поз.	Обозначение	Наименование	Кол.	Примечание
Б4		6	М.80.20.004	Ушко		
				Уголок 50×50×5 ГОСТ 8509-86 / Ст3 ГОСТ 535-88		
				L = 50 h 14	2	0,2кг
Б4		7	М80.20.005	Раскос		
				Уголок 50×50×5 ГОСТ 8509-86 / Ст3 ГОСТ 535-88		
				L = 2000 h 14	5	7,6кг
				Стандартные изделия		
		8		Петля правая А100		
				ГОСТ 5088-78	2	
				Материалы		
				Сетка № 20-1,6 ГОСТ 5336-80	м² 11	21,6кг
				Проволока 4 ГОСТ 3282-74	2кг	

Изм.	Лист	N докум.	Подпись	Дата	264-12-318.92 М.80.20	Лист 2

Формат А4

Формат	Зона	Поз.	Обозначение	Наименование	Кол.	Примечание
				Документация		
А2			М.80.20СБ	Сборочный чертеж		
				Сборочные единицы		
А4		1	М.80.20.100	Дверь	1	
				Детали		
Б4		3	М.80.20.001	Стойка		
				Уголок 50×50×5 ГОСТ 8509-86 / Ст3 ГОСТ 535-88		
				L = 1950 h 14	7	7,4кг
Б4		4	М.80.20.002	Перекладина		
				Уголок 50×50×5 ГОСТ 8509-86 / Ст3 ГОСТ 535-88		
				L = 3640 h 14	2	13,8кг
Б4		5	М.80.20.003	Перекладина		
				Уголок 50×50×5 ГОСТ 8509-86 / Ст3 ГОСТ 535-88		
				L = 2770 h 14	2	10,5кг

Изм.	Лист	N докум.	Подп.	Дата	264-12-318.92 М.80.20		
Разраб.		Колбосин			Ограждение	Лит. И	Лист 1 — Листов 2
Пров.		Козлова				А.О.ЦНИИЭП им. Б.С. Мезенцева	
Н. контр.		Дмитриев					
Утв.							

 Формат А4

М.80.20.100СБ

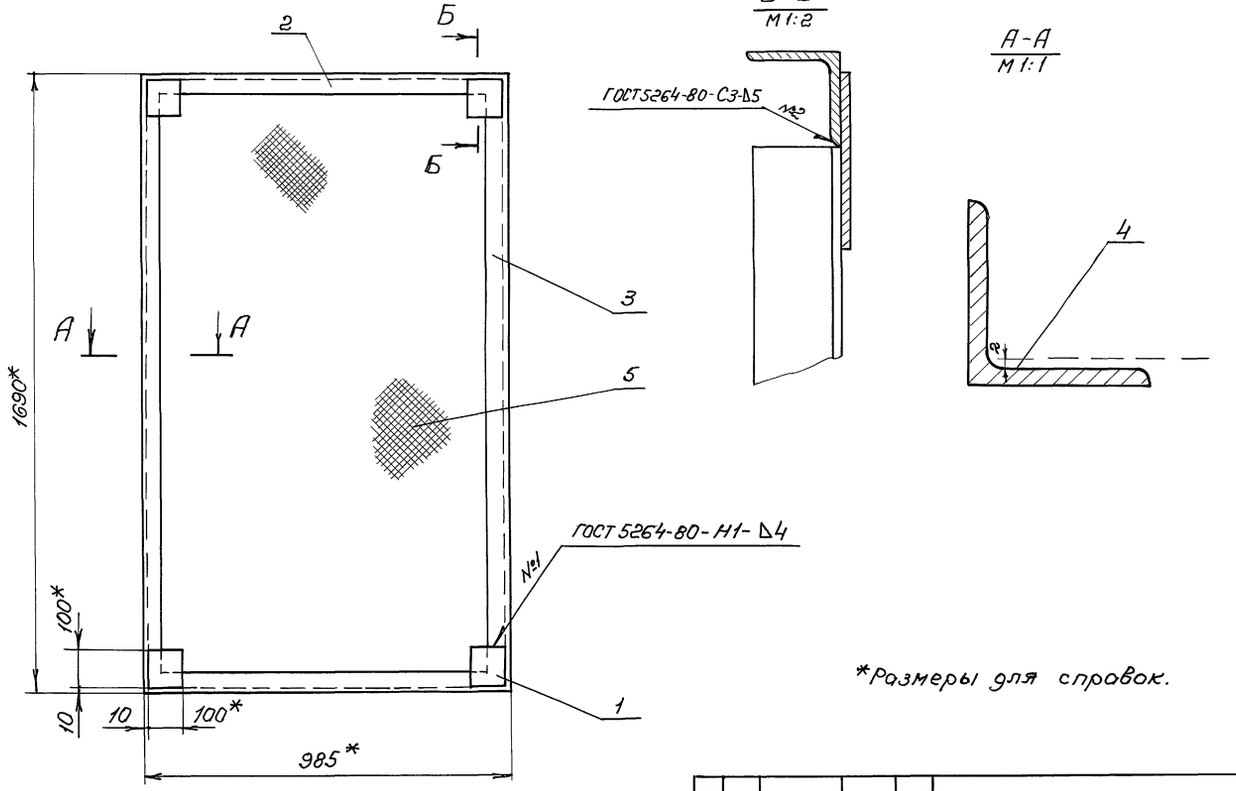

*Размеры для справок.

					264-12-318.92 М.80.20.100СБ			
Изм.	Лист	N докум.	Подп.	Дата	Дверь Сборочный чертеж	Лит	Масса	Масшт.
Разраб.		Колбасин				И	25	1:10
Пров.		Козлова				Лист	Листов 1	
Т. контр.								
Н. контр.		Дмитриев				А.О.ЦНИИЭП им. Б.С.Мезенцева		
Утв.								

Формат А3

Инв. N подл. | Подп. и дата | Инв. N дубл. | Взам. инв. N | Подп. и дата

М.80.11СБ

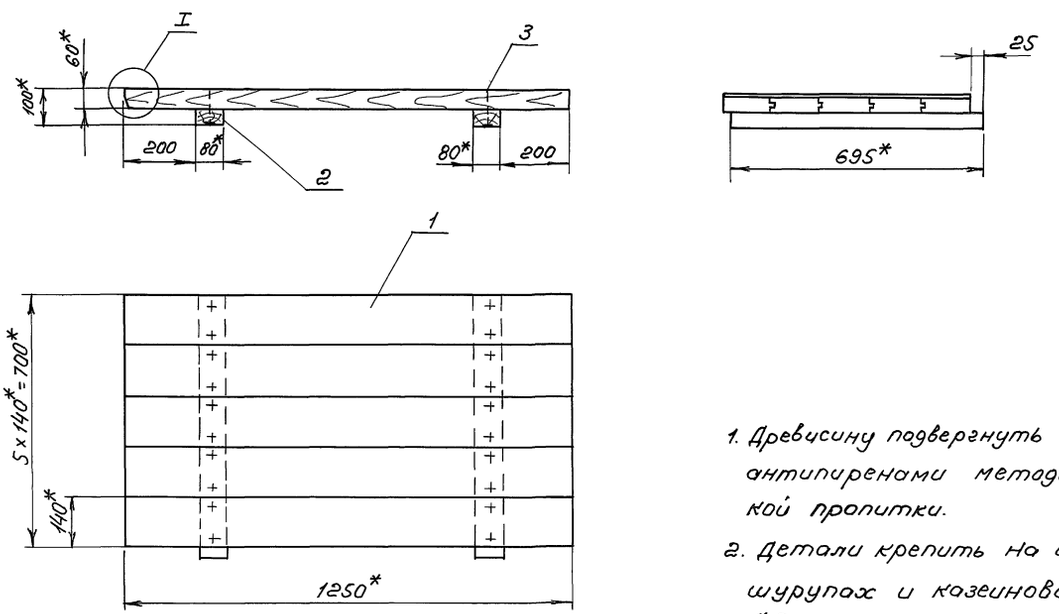

1. Древесину подвергнуть обработке антипиренами методом глубокой пропитки.
2. Детали крепить на шпунтах, шурупах и казеиновом клее.
3. *Размеры для справок.

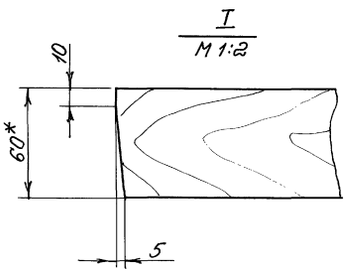

					264-12-318.92 М.80.11СБ			
Изм.	Лист	N докум.	Подпись	Дата	Щит стеновой Сборочный чертеж	Лит	Масса	Масшт.
Разраб.		Колбасин				И	31,0	1:10
Пров.		Козлова				Лист:	Листов: 1	
Т. контр.								
Н. контр.		Дмитриев				А.О.ЦНИИЭП им. Б.С.Мезенцева		
Утв.								

Инв. N подл. | Подпись и дата | Инв. N дубл. | Взам. инв. N | Подпись и дата

Альбом 1342

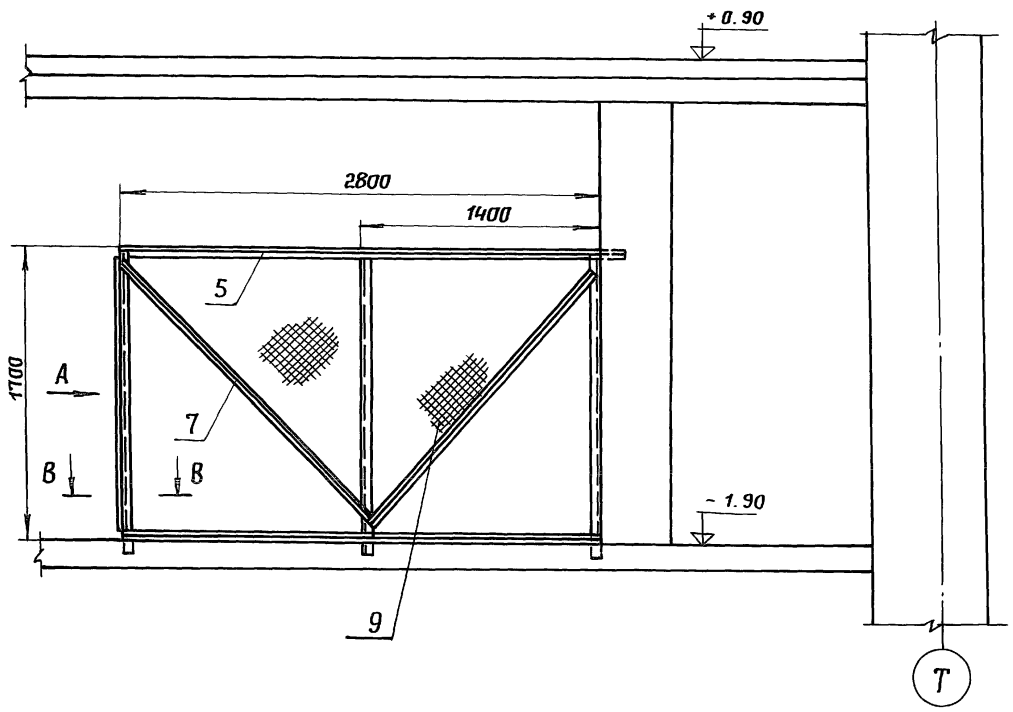

I
М1:2

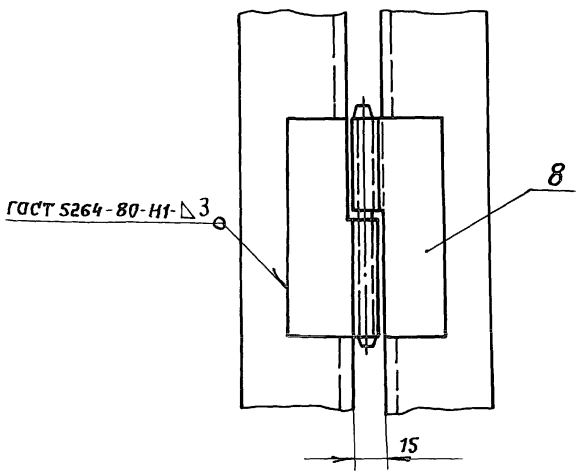

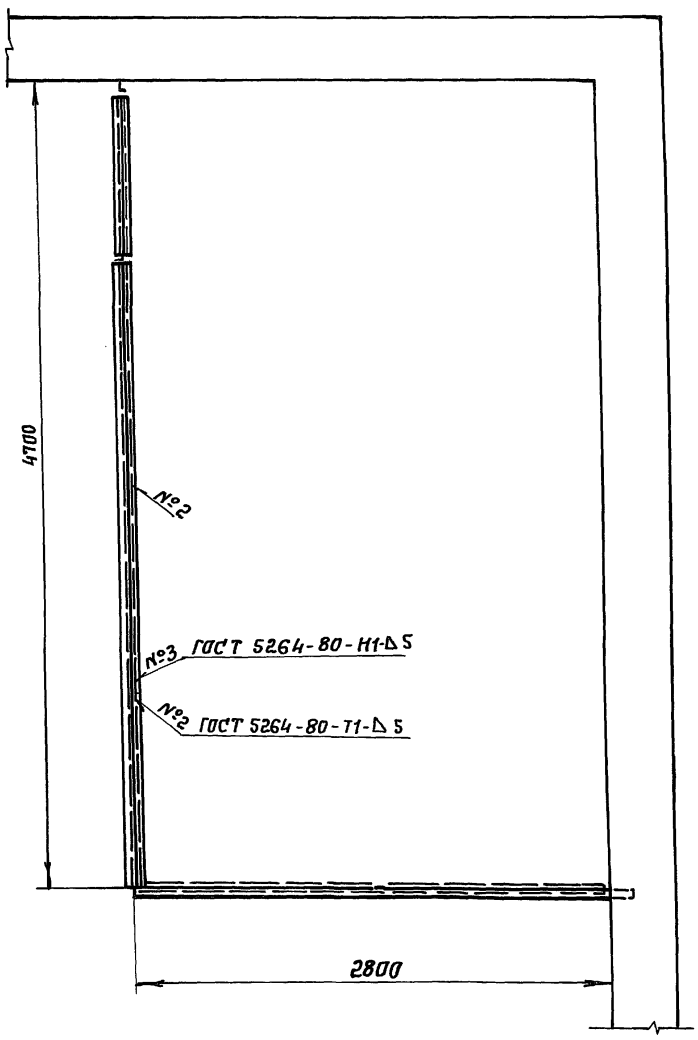

II
М1:2

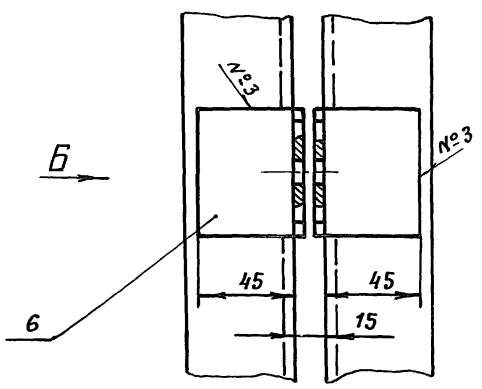

Вид б
М1:2

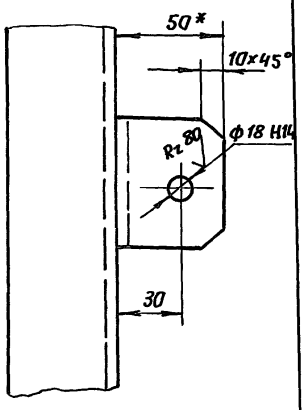

Вид А

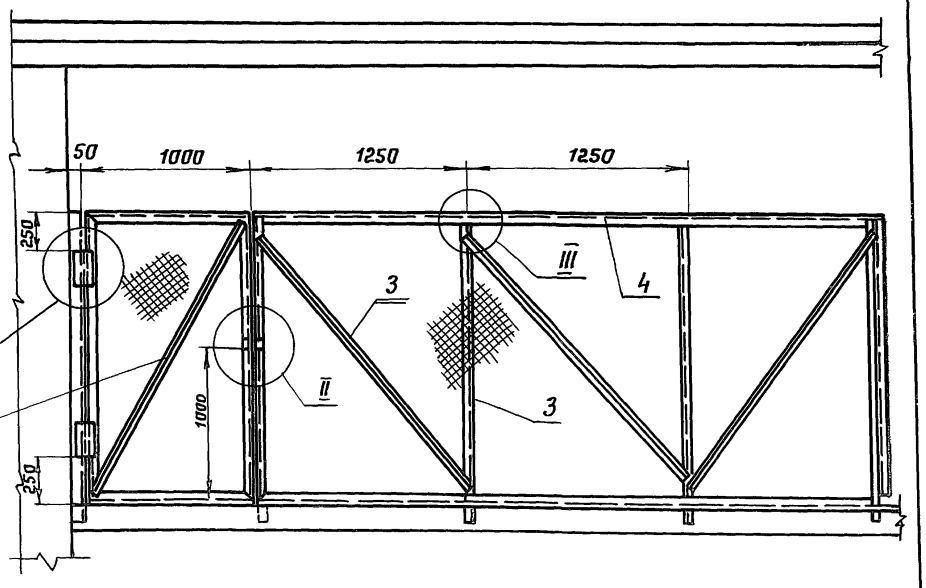

В-В
М1:1

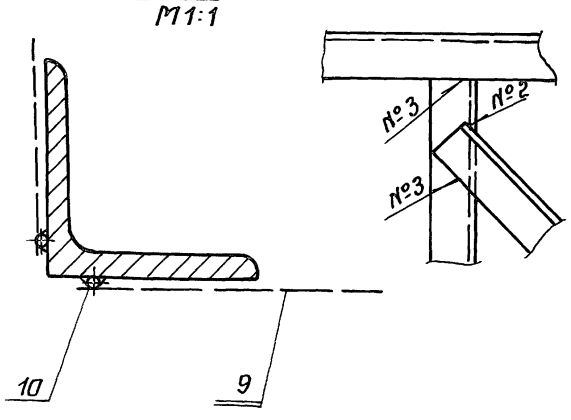

III
М1:5

1. Под стойки, поз 3, предусмотреть приямки 100×100×300 и бетонный раствор.
2. Сварку произвести электродом типа Э42 ГОСТ 9467-75

					264-12-318.92		1.80.20 СБ
Изм	Лист	№ докум.	Подп.	Дата			
Разраб		Колбасин			Ограждение	Лит	Масса	Масшт.
Пров.		Казлова				И	178	1:25
Т. контр.					Сварочный чертеж	Лист	Листов 1
Н. контр.		Дмитриев				А.О ЦНИИЭП им. Б.С. Мезенцева	

Инв. № подл. | Подп. и дата | Взам. инв. № | Инв. № дубл. | Подп. и дата

Альбом 13 ч. 2

М.90 СБ

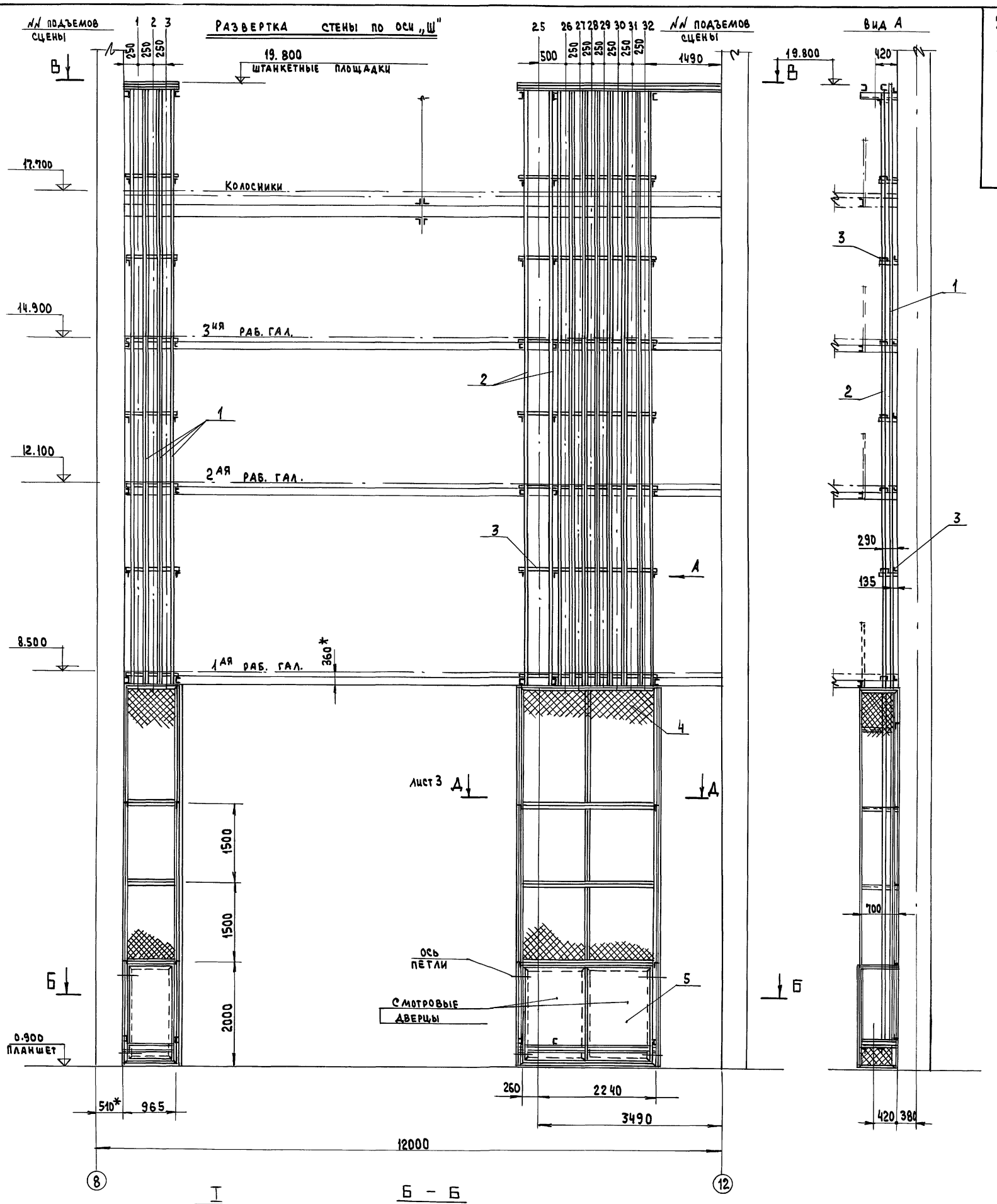

ИЗМ.	ЛИСТ	N ДОКУМ.	ПОДП.	ДАТА
РАЗРАБ.		ЖОЛНОЧ		
ПРОВ.		ДМИТРИЕВ		
Т. КОНТР.				
Н. КОНТР.				
УТВ.		ДМИТРИЕВ		

264-12-318.92 М.90 СБ

НАПРАВЛЯЮЩИЕ И ОГРАЖДЕНИЯ

СБОРОЧНЫЙ ЧЕРТЕЖ

ЛИТ	МАССА	МАСШТАБ
И	6400	1:50

ЛИСТ 1 ЛИСТОВ 3

А.О. ЦНИИЭП им. Б.С. МЕЗЕНЦЕВА

ИНВ. № ПОДЛ. | ПОДП. И ДАТА | ВЗАМ. ИНВ. № | ИНВ. № ДУБЛ. | ПОДП. И ДАТА

25447-16 62

Альбом 134.2

М.90СБ

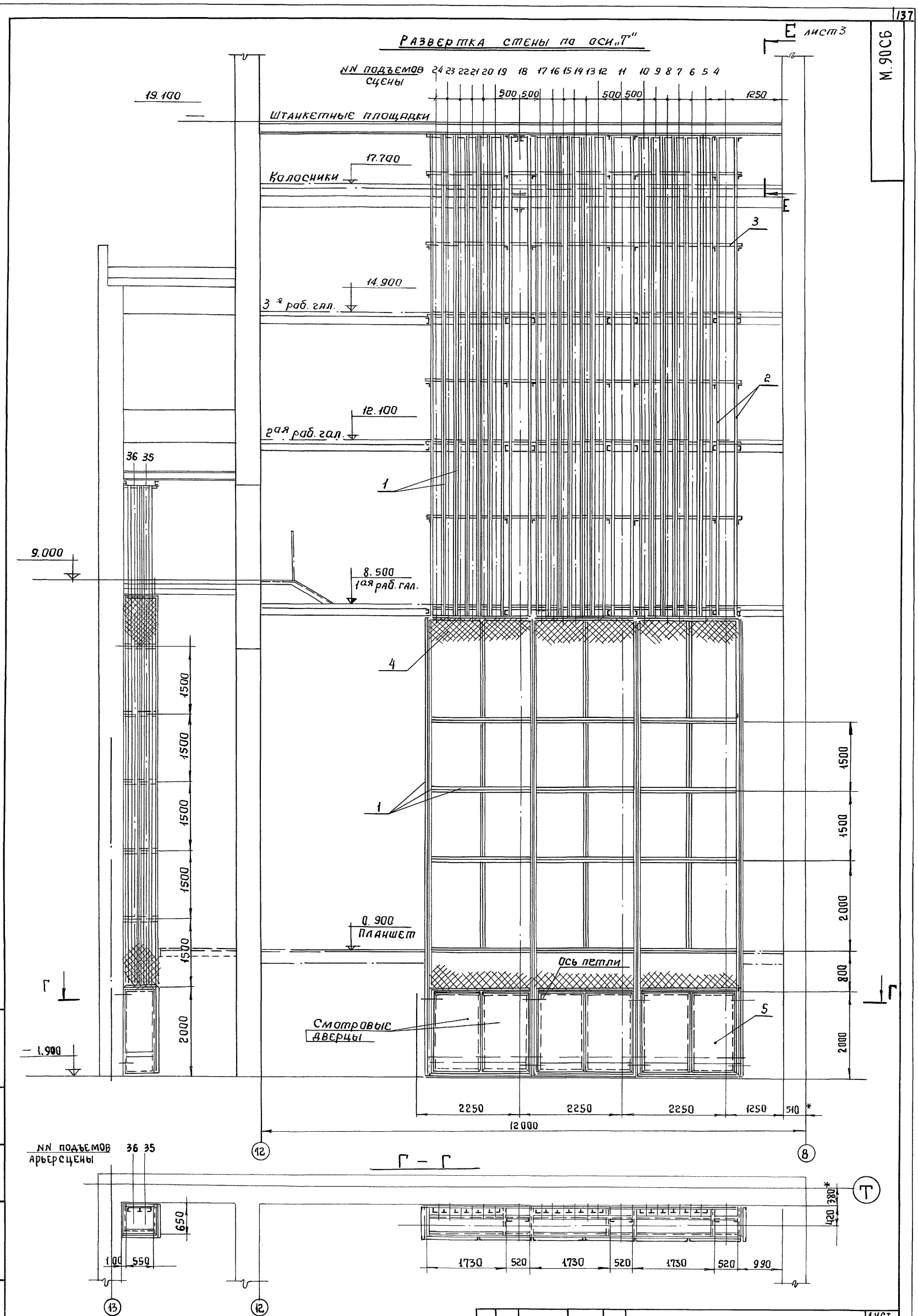

Изм	Лист	№ докум.	Подп.	Дата	264-12-318.92 М. 90 СБ	Лист 2

Инв. № подл. | Подп. и дата | Взам. инв. № | Инв. № дубл. | Подп. и дата

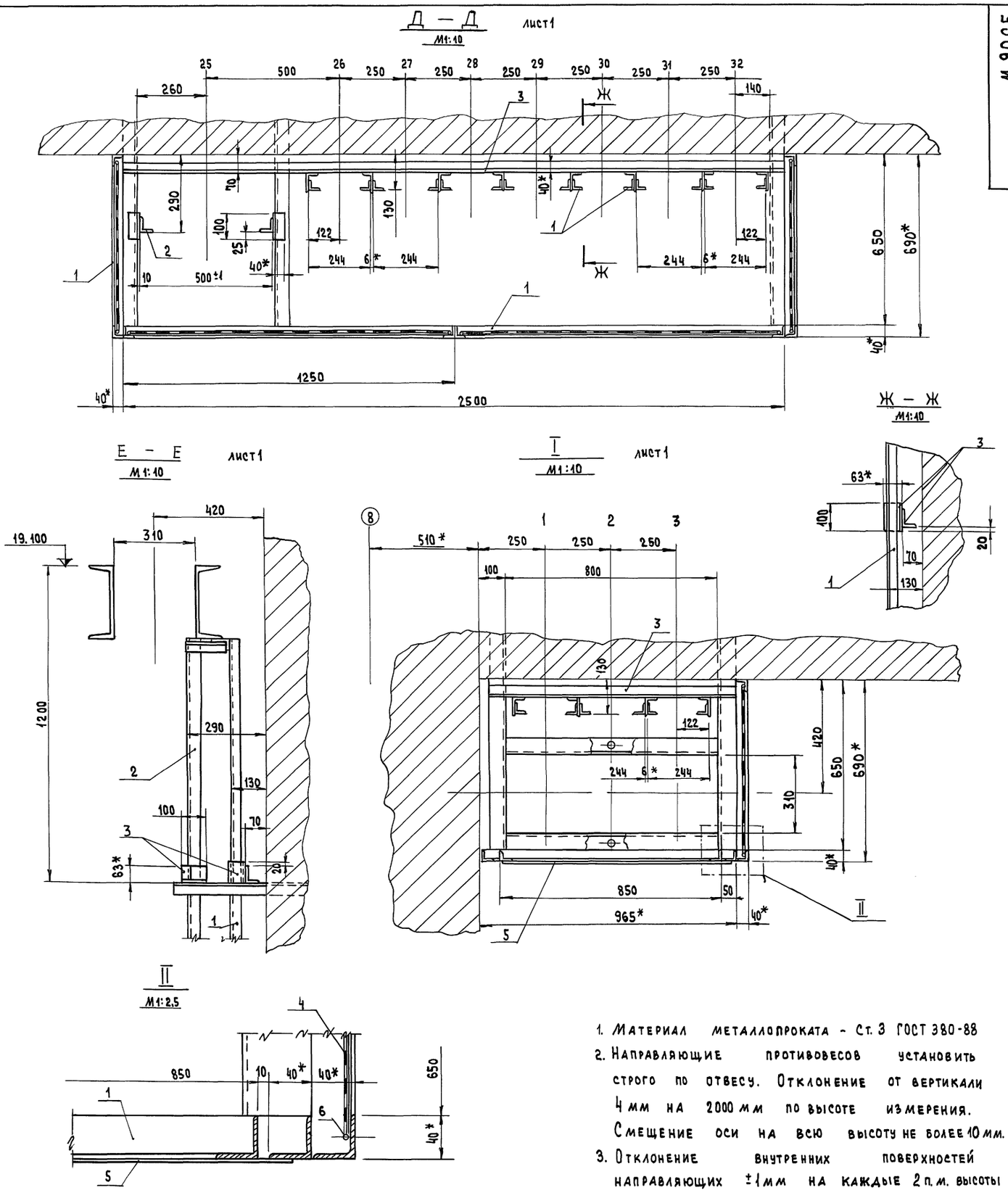

1. Материал металлопроката – Ст. 3 ГОСТ 380-88
2. Направляющие противовесов установить строго по отвесу. Отклонение от вертикали 4 мм на 2000 мм по высоте измерения. Смещение оси на всю высоту не более 10 мм.
3. Отклонение внутренних поверхностей направляющих ±1 мм на каждые 2 п.м. высоты
4. Направляющие смазать слоем солидола марки УС-2, остальные мет. конструкции окрасить эмалью черного цвета.
5. Стыки рабочих поверхностей направляющих должны быть без уступов.
6. Сварка электродуговая ГОСТ 5264-80 электрод Э42 ГОСТ 9467-75
7. Сварные швы выполнять непрерывным швом, с катетом равным наименьшей толщине свариваемых деталей швы зачистить, стыковые швы направляющих – заподлицо.

Таблица расхода металла

№ № поз.	Наименование	Единица измерения	Масса кг	Примечание
1	Уголок 40×40×4 ГОСТ 8509-86	1620 м	3920	
2	Уголок 50×50×5 ГОСТ 8509-86	160 м	630	
3	Уголок 63×40×6 ГОСТ 8510-86	220 м	1020	
4	Сетка № 20-1,6 ГОСТ 5336-80	120 м²	240	
5	Листовая сталь тол. 2,5 мм ГОСТ 19903-74	25 м²	490	
	Проволока ф 5 мм ГОСТ 3882-74	650 м	100	
Всего металла кг			6400	

Изм.	Лист	№ докум	Подп.	Дата	264-12-318.92 М.90СБ	Лн 3

Инв. № подл. | Подп. и дата | Взам. инв. № | Инв. № дубл. | Подп. и дата

gost.e-ecolog.ru