ТИПОВОЙ ПРОЕКТ

264-12-318.92

КУЛЬТУРНО - ДОСУГОВЫЙ ЦЕНТР С ЗАЛОМ НА 600 МЕСТ

АЛЬБОМ 13 ч. 1

МТУ - ТЕХНИЧЕСКИЕ УСЛОВИЯ МЕХАНООБОРУДОВАНИЯ СТР. 2÷5

М - МЕХАНООБОРУДОВАНИЕ СТР. 6÷75

25447-15

Отпускная цена
на момент реализации
указана в счет-накладной

gost.e-ecolog.ru

ТИПОВОЙ ПРОЕКТ

264-12-318.92

КУЛЬТУРНО-ДОСУГОВЫЙ ЦЕНТР С ЗАЛОМ НА 600 МЕСТ

АЛЬБОМ 13 ч. 1

Перечень альбомов

Альбом 1	ПЗ	ПОЯСНИТЕЛЬНАЯ ЗАПИСКА АРХИТЕКТУРНЫХ РЕШЕНИЙ
(в 2-х частях)	АР	АРХИТЕКТУРНЫЕ РЕШЕНИЯ
	ПЗ	ПОЯСНИТЕЛЬНАЯ ЗАПИСКА ТЕХНОЛОГИЧЕСКОЙ ЧАСТИ
	ТЧ	ТЕХНОЛОГИЯ ПИЩЕБЛОКА
	ТО	ТЕХНОЛОГИЧЕСКОЕ ОБОРУДОВАНИЕ
	СТ	СПОРТИВНАЯ ТЕХНОЛОГИЯ
	ТИА	ТЕХНОЛОГИЯ ИГРОВЫХ АВТОМАТОВ
Альбом 2	ПЗ	ПОЯСНИТЕЛЬНАЯ ЗАПИСКА
(в 2-х частях)	КЖ	КОНСТРУКЦИИ ЖЕЛЕЗОБЕТОННЫЕ
Альбом 3	ПЗ	ПОЯСНИТЕЛЬНАЯ ЗАПИСКА
	КМ	КОНСТРУКЦИИ МЕТАЛЛИЧЕСКИЕ
Альбом 4	ПЗ	ПОЯСНИТЕЛЬНАЯ ЗАПИСКА
	ОВ	ОТОПЛЕНИЕ, ВЕНТИЛЯЦИЯ
	ХС	ХОЛОДОСНАБЖЕНИЕ
Альбом 5	ПЗ	ПОЯСНИТЕЛЬНАЯ ЗАПИСКА
	ВК	ВНУТРЕННИЙ ВОДОПРОВОД И КАНАЛИЗАЦИЯ
	ВК/ПА	УСТАНОВКИ ВОДЯНОГО ПОЖАРОТУШЕНИЯ (ТЕХНОЛОГИЯ, ОБОРУДОВАНИЕ)
	ЭС/ПА	УСТАНОВКИ ВОДЯНОГО ПОЖАРОТУШЕНИЯ (СИГНАЛИЗАЦИЯ)
Альбом 6	ПЗ	ПОЯСНИТЕЛЬНАЯ ЗАПИСКА
	АУ	АВТОМАТИЗАЦИЯ САНТЕХУСТРОЙСТВ
Альбом 7	ПЗ	ПОЯСНИТЕЛЬНАЯ ЗАПИСКА
	ЭМ	СИЛОВОЕ ЭЛЕКТРООБОРУДОВАНИЕ, УСТАНОВКА ЭЛЕКТРООБОРУДОВАНИЯ И ПРОКЛАДКА ТРУБ
Альбом 8	ПЗ	ПОЯСНИТЕЛЬНАЯ ЗАПИСКА
	ЭО	ЭЛЕКТРООСВЕЩЕНИЕ ЗДАНИЯ, ПОСТАНОВОЧНОЕ ОСВЕЩЕНИЕ
Альбом 9	ПЗ	ПОЯСНИТЕЛЬНАЯ ЗАПИСКА
	КТ	КИНОТЕХНОЛОГИЯ
	СС	СВЯЗЬ И СИГНАЛИЗАЦИЯ
	ПС	ПОЖАРНАЯ СИГНАЛИЗАЦИЯ
Альбом 10	ЭМЗ	ЭЛЕКТРООБОРУДОВАНИЕ ЗАДАНИЕ ЗАВОДУ-ИЗГОТОВИТЕЛЮ
Альбом 11	ЭЛМ	ЭЛЕКТРОМОНТАЖНЫЕ ИЗДЕЛИЯ
Альбом 12	АУ	ЗАДАНИЕ ЗАВОДУ НА ИЗГОТОВЛЕНИЕ ЩИТОВ
Альбом 13	МТУ	ТЕХНИЧЕСКИЕ УСЛОВИЯ МЕХАНООБОРУДОВАНИЯ
(в 2-х частях)	М	МЕХАНООБОРУДОВАНИЕ
Альбом 14	СО	СПЕЦИФИКАЦИИ ОБОРУДОВАНИЯ
Альбом 15	ВМ	ВЕДОМОСТИ ПОТРЕБНОСТИ В МАТЕРИАЛАХ
Альбом 16 (в 3-х частях)		СМЕТЫ

Утвержден Госкомархитектуры письмом от 29.11.91 г. 2-129 и введен в действие А.О. ЦНИИЭП им. Б.С. Мезенцева приказом от 17.09.92 № 71

А.О. ЦНИИЭП им. Б.С. Мезенцева
Главный инженер А.О. [signature] М. Ганикин
Главный архитектор [signature] Г. Мурадов
проекта

25447-15 2

Содержание альбома

Обозначение	Наименование	Страница
	Титульный лист	1
	Содержание альбома	2
	Содержание альбома	3
	Содержание альбома	4
М.ТУ	Технические условия Лист 1-4	5
	Лист 5	6
М.00	Установка механооборудования сцены Лист 1-3	
М.00 СБ	Установка механооборудования	7
	сцены	8
		9
	Сборочный чертеж	10
М.01	Подвеска	11
М.01.100	Рамка	
М.01.100 СБ	Рамка Сборочный чертеж	
М.01 СБ	Подвеска Сборочный чертеж	12
М.02	Занавес антрактный раздвижной Лист 1-2	13
М.02.100	Дорога	
М.02.200	Рама	
М.02. СБ	Занавес антрактный раздвижной Сборочный чертеж	14
М.02.100 СБ	Дорога Сборочный чертеж	15
М.02.200 СБ	Рама Сборочный чертеж	16
М.02.201	Ребро	
М.02.202	Окантовка	
М.03	Кулисы портальные	17
М.03.10	Кулиса Лист 1-3	
М.03. СБ	Кулисы портальные Сборочный чертеж	18
М.03.10 СБ	Кулиса Сборочный чертеж	19
		20
М.03.10.100	Каркас Лист 1-4 Лист 5	21
М.03.20.001	Стержень	22
М.03.20.002	Кольцо	
М.02.001	Упор	
М.03.10.100 СБ	Каркас Сборочный чертеж	23
		24
М.03.11	Фартук	25
М.03.001	Поводок	
М.02.11 СБ	Фартук Сборочный чертеж	
М.03.20	Направляющая Лист 1-2	26
М.03.20 СБ	Направляющая Сборочный чертеж	
М.04	Подъем декорационный Лист 1-2	27
М.01.001	Хомут	
М.01.002	Ось	
М.04 СБ	Декорационный подъем Сборочный чертеж	28
М.04.100	Штанга Лист 1-2	29
М.04.100 СБ	Штанга Сборочный чертеж	
М.05	Падуга Лист 1-2	30
М.05.001	Серьга	
М.06.10.001	Пришим	
М.05 СБ	Падуга Сборочный чертеж	31
М.05.100	Рама	32
М.05.101	Ушко	
М.05.100 СБ	Рама Сборочный чертеж	
М.06	Подъем софитный I плана Лист 1-2	33
М.06.10.103	Стойка	
М.06.10.104	Упор	
М.06 СБ	Подъем софитный I плана Сборочный чертеж	34
М.06.100	Каркас Лист 1-2	35
М.06.102	Подвеска	
М.06.101	Скоба	
М.06.100 СБ	Каркас Сборочный чертеж	36
М.06.10.100	Каркас	37
М.06.10.101	Стойка	
М.06.10.100 СБ	Каркас Сборочный чертеж	
М.06.103	Подвеска	38
М.06.104	Дуга	
М.06.106	Связь	
М.06.105	Связь	
М.06.200	Рама	39
М.06.201	Стойка	
М.06.202	Ребро	
М.06.112	Подвеска	
М.06.200 СБ	Рама Сборочный чертеж	40
М.06.100	Корзина	41
М.06.10.102	Подставка	
М.06.10 СБ	Корзина Сборочный чертеж	
М.07	Подъем софитный Лист 1-3	42
М.07.103	Связь	
М.07 СБ	Подъем софитный Сборочный чертеж	43
М.07.100	Каркас Лист 1-2	44
М.07.101	Подвеска	
М.07.102	Связь	
М.07.100 СБ	Каркас Сборочный чертеж	45
М.08.100	Каркас Лист 1-2	46
М.09.102	Скоба	
М.07.109	Подвеска	
М.08.100 СБ	Каркас Сборочный чертеж	47
М.09	Киноэкран Лист 1-2	48
М.09.001	Труба вертикальная	
М.09.002	Косынка	
М.09 СБ	Киноэкран Сборочный чертеж	49
М.09.100	Труба верхняя	50
М.09.101	Крюк	
М.09.100 СБ	Труба верхняя Сборочный чертеж	
М.09.200	Труба нижняя	51
М.09.201	Заглушка	
М.09.200 СБ	Труба нижняя Сборочный чертеж	
М.09.10	Оттяжка	52
М.09.003	Пластина	

Содержание альбома

Обозначение	Наименование	Страница
М. 09.10 СБ	Оттяжка Сборочный чертеж	52
М. 09.10.001	Муфта	53
М. 09.10.002	Винт - шарик	
М. 09.10.003	Винт - вилка	
М. 09.10.004	Палец	
М. 10	Занавес поплавный Лист 1-2	54
М. 10. 10	Дорога	
М. 13. 101	Щека	
М. 10. СБ	Занавес поплавный Сборочный чертеж	55
М. 10. 10 СБ	Дорога Сборочный чертеж	56
М. 10. 11	Скоба	57
М. 10. 11 СБ	Скоба Сборочный чертеж	
М. 10. 11. 001	Скоба	
М. 10. 11. 002	Прут	
М. 10. 12	Блок Лист 1-2	58
М. 10. 12 СБ	Блок Сборочный чертеж	
М. 10. 12. 10	Блок	59
М. 10. 12. 10. 001	Блок	
М. 10. 12. 10 СБ	Блок Сборочный чертеж	
М. 10. 12. 100	Рама	60
М. 10. 12. 101	Щека	
М. 10. 12. 102	Плита	
М. 10. 12. 001	Распорка	
М. 10. 12. 100 СБ	Рама Сборочный чертеж	61
М. 10. 13	Блок Лист 1-2	62
	Упор	
	Амортизатор	
М. 10. 13 СБ	Блок Сборочный чертеж	63
М. 10. 12. 001	Втулка	64
М. 10. 12. 003	Палец	
М. 10. 12. 003	Ось	
М. 10. 13. 100	Рама	
М. 10. 13. 100 СБ	Рама Сборочный чертеж	65
М. 10. 20	Втулка	66
М. 10. 20 СБ	Втулка Сборочный чертеж	
М. 10. 20. 002	Втулка	
М. 10. 20. 003	Кольцо	
М. 20	Горизонт	67
М. 02. 001	Упор	
М. 02. 101	Скоба	
М. 20 СБ	Горизонт Сборочный чертеж	68
М. 20. 100	Дуга горизонта	69
М. 20. 101	Скоба	
М. 20. 100 СБ	Дуга горизонта Сборочный чертеж	

Обозначение	Наименование	Страница
М. 30	Подъем софитный арьерсцены Лист 1-2	70
М. 30. 100	Каркас Лист 1-2	
М. 30. СБ	Подъем софитный арьерсцены Сборочный чертеж	71 72
М. 30. 100 СБ	Каркас Сборочный чертеж	73
М. 30. 10	Траверса	74
М. 30. 10. 100	Корпус	
М. 30. 10 СБ	Траверса Сборочный чертеж	75
М. 30. 10. 100 СБ	Корпус Сборочный чертеж	
	Титульный лист Часть 2	76
М. 40	Подъемник из рейфа Лист 1-2	77
М. 40. 10	Траверса	
М. 40. 10. 100	Корпус	
М. 40 СБ	Подъемник из рейфа Сборочный чертеж	78 79
М. 40. 10 СБ	Траверса Сборочный чертеж	80
М. 40. 10. 100 СБ	Корпус Сборочный чертеж	
М. 40. 20	Дорога Лист 1-2	81
М. 40. 20 СБ	Дорога Сборочный чертеж	
М. 40. 30	Башмак Лист 1-2	82
М. 40. 30. 100	Корпус Лист 1-2	
М. 40. 30 СБ	Башмак Сборочный чертеж	83
М. 40. 30. 100 СБ	Корпус Сборочный чертеж	
М. 40. 10. 101	Основание	84
М. 40. 10. 102	Скоба	
М. 40. 10. 109	Упор	
М. 40. 10. 001	Ось	
М. 40. 30. 001	Связь	85
М. 40. 30. 002	Ось	
М. 40. 30. 003	Рычаг	
М. 40. 30. 004	Втулка	
М. 60	Люки дымовые Лист 1-3	86
М. 40. 30. 102	Стойка	
М. 60 СБ	Люки дымовые	87
	Сборочный чертеж	88
М. 60. 10	Клапан Лист 1-3	89
М. 60. 10. 100. 10. 003	Скоба	
М. 60. 10 СБ	Клапан Сборочный чертеж	90
М. 60. 10. 100	Каркас Лист 1-2	91
М. 60. 10. 102	Стойка	
М. 60. 10. 101	Стойка	
М. 60. 10. 100 СБ	Каркас Сборочный чертеж	92
М. 60. 10. 100. 10. 001	Ось	93
М. 60. 10. 100. 10	Шарнир поворотного клапана	
М. 60. 10. 100. 10 СБ	Шарнир поворотного клапана Сборочный чертеж	
М. 60. 10. 103	Перекладина	94

Содержание альбома

Обозначение	Наименование	Страница
М.60.10.104	Планка	94
М.60.10.105	Перекладина	
М.60.10.106	Перекладина	
М.60.20	Окантовка лист 1-2	95
М.60.20.001	Планка	
М.60.20.СБ	Окантовка Сборочный чертеж	96
М.60.20.002	Планка	97
М.60.10.100.10.002	Подшипник	
М.70	Дверь противопожарная	98
М.74	Ролик 60 мм	
М.71	Ограждение	
М.70 СБ	Дверь противопожарная Сборочный чертеж	99
М.71.СБ	Ограждение Сборочный чертеж	100
М.72	Полотно лист 1-2	101
М.72.102	Перекладина	
М.72.СБ	Полотно Сборочный чертеж	102
М.72.100	Каркас лист 1-3	103
М.72.105	Перекладина	
М.72.100-СБ	Каркас Сборочный чертеж	104
		105
М.72.320.001	Пластина	106
М.72.320.002	Ось держатель	
М.72.200	Ролик направляющий	
М.72.200 СБ	Ролик направляющий Сборочный чертеж	107
М.72.201	Ролик	
М.72.202	Ось	
М.72.107	Водило	108
М.72.300	Установка колеса	
М.72.310	Колесо лист 1-2	
М.72.300 СБ	Установка колеса Сборочный чертеж	109
М.72.310 СБ	Колесо Сборочный чертеж	110
М.72.311.002	Ступица	111
М.72.320	Планка	
М.72.320 СБ	Планка Сборочный чертеж	
М.72.310.001	Ось	112
М.72.311.001	Диск	
М.72.310.002	Крышка	
М.72.311	Корпус	
М.72.311.СБ	Корпус Сборочный чертеж	113
М.73	Лебедка противопожарной двери лист 1-2	114
М.73.10.001	Кривошип	
М.73.СБ	Лебедка противопожарной двери Сборочный чертеж	115
М.73.100	Корпус	116
М.73.103	Кольцо упорное	
М.73.100.СБ	Корпус Сборочный чертеж	
М.73.102	Кольцо	117
М.73.012	Винт зажимной	
М.73.101	Труба	
М.73.200	Барабан	118
М.73.10.003	Кольцо	118
М.73.200.СБ	Барабан Сборочный чертеж	
М.73.201	Ступица	119
М.73.202	Диск	
М.73.203	Обичайка	
М.73.204	Реборда	
М.73.10	Рукоятка	120
М.73.10.002	Ручка	
М.73.10 СБ	Рукоятка Сборочный чертеж	
М.73.001	Крышка	121
М.73.002	Гайка	
М.73.003	Втулка	
М.73.004	Пружина	
М.73.005	Штифт	122
М.73.006	Вал малый	
М.73.008	Кольцо	
М.73.007	Вал большой	123
М.73.009	Винт	
М.73.011	Ручка шаровая	
М.73.010	Вал	124
М.74.СБ	Ролик 60 мм Сборный чертеж	125
М.74.001	Диск	
М.74.002	Ось	
М.80	Круг вращающийся лист 1-2	126
М.80.10	Круг лист 1-2	
М.80.СБ	Круг вращающийся Сборочный чертеж	127
М.80-10 СБ	Круг Сборочный чертеж	128
М.80.10.100	Каркас лист 1-4	129
М.80.10.100 СБ	Каркас Сборочный чертеж	130
		131
М.80.10.101	Косынка	132
М.80.10.102	Пластик	
М.80.10.103	Уголок	
М.80.10.104	Уголок	
М.80.20	Ограждение лист 1-2	133
М.80.20.100	Дверь	
М.80.11	Щит съемный	
М.80.11 СБ	Щит съемный Сборочный чертеж	134
М.80.20.100 СБ	Дверь Сборочный чертеж	
М.80.20 СБ	Ограждение Сборочный чертеж	135
М.90 СБ	Направляющие и ограждения Сборочный чертеж	136
		137
		138

Полученную таким образом массу набрасывают слоем 30 мм на металлическую сетку, укрепленную на металлическом листе.

После того, как набрасываемый слой несколько просохнет, поверхность его выравнивают.

Не допускается засорять массу посторонними материалами и использовать упавшие куски изоляционной массы.

7.2. При проверке поверхности штукатурки рейкой длиной 1.5м не должно быть просветов более 2мм.

Поверхность должна быть ровной, гладкой и не иметь трещин.

Окончательно просохшую изоляцию оклеивают миткалем на картофельном клейстером.

Когда миткаль просохнет, ее окрашивают масляной краской.

8. Приготовление клейстера, оклейка тканью, окраска

8.1. Сухой крахмал замешивают в небольшом количестве холодной воды и небольшими порциями, помешивая, вливают горячую воду.

На ведро горячей воды требуется 700г крахмала. Ткань отдельными кусками опускается в клейстер, слегка отжимается и затем сверху вниз наклеивается на асбозуритовую штукатурку Ткань наклеивается внахлестку. Поверхность должна быть гладкой, без отдельно приклеенных нитей.

Ткань должна быть плотно приклеена. Ширина нахлестки должна быть не более 15-20мм.

Инв.№ подл. | Подп. и дата | Взам. инв.№ | Инв.№ дубл. | Подп. и дата

Изм	Лист	№ докум.	Подп.	Дата	М.ТУ	Лист 4

Формат А4

4. Сварка

4.1. Сварку деталей металлоконструкций производить электродами типа Э42А ГОСТ 9467-75 в соответствии с указаниями на чертежах.

4.2. Сварщики, допускаемые к работе по выполнению сварных соединений металлоконструкций, должны быть аттестованы в соответствии с „Правилами испытания электросварщиков и газосварщиков".

4.3. Сварные швы не должны иметь раковин, пережогов, наплывов.

4.4. После сварки швы должны быть очищены от окалины.

4.5. Детали после сварки должны быть выправлены соответственно с требованиями, указанными на чертеже.

5. Крепежные изделия

5.1. Крепежные соединения должны соответствовать указанным на чертеже.

6. Покрытие и окраска

6.1. Металлоконструкции должны иметь покрытие и быть окрашены согласно указаниям на чертеже.

7. Нанесение и изготовление асбозуритовой штукатурки

7.1. Асбозуритовый порошок хорошо перемешивают, заливают водой до получения штукатурного теста.

Инв.№ подл. | Подп. и дата | Взам. инв.№ | Инв.№ дубл. | Подп. и дата

Изм	Лист	№ докум.	Подп.	Дата	М.ТУ	Лист 3

Формат А4

2. Прокатная сталь

2.1. Для изготовления деталей применяется прокатная сталь марок, указанных на чертежах.

Качество материала должно быть подтверждено сортификатами завода - поставщика.

2.2. Вся прокатная сталь, предназначаемая для изготовления металлоконструкций и механизмов, должна быть предварительно тщательно выпрямлена.

3. Механическая обработка

3.1. Механическая обработка деталей должна быть выполнена, в отношении размеров, допуска и качества поверхности, в полном соответствии с чертежами.

3.2. Обработанные поверхности не должны иметь задиров, забоин, царапин, следов дробления и механических повреждений.

3.3. Шейки осей должны быть тщательно отшлифованы, без следов дробления, забоин, задиров и т.п.

3.4. Резъбовые соединения должны выполняться по существующим стандартам.

Инв.№ подл. | Подп. и дата | Взам. инв.№ | Инв.№ дубл. | Подп. и дата

Изм	Лист	№ докум.	Подп.	Дата	М.ТУ	Лист 2

Формат А4

1. Технические условия на изготовление

1.1. Настоящими условиями определяются основные технические требования к качеству изготовления механического оборудования сцены.

1.2. Все детали, в отношении материала, качества обработки, размеров и допусков, а также в отношении их сборки в узел, должны соответствовать чертежам, настоящим техническим условиям и соответствующим ГОСТ"ам.

1.3. Внесение каких-либо принципиальных изменений заводом-изготовителем в конструкцию отдельных узлов, или изделия в целом без согласования с проектной организацией не допускается.

1.4. Технология изготовления отдельных деталей и узлов разрабатывается заводом- изготовителем.

1.5. Приемка деталей, узлов и отдельных механизмов производится ОТК завода- изготовителя.

1.6. Приемка заключается в проверке, принятых при изготовлении материалов, размеров и допусков, которые указаны в чертежах.

Инв.№ подл. | Подп. и дата | Взам. инв.№ | Инв.№ дубл. | Подп. и дата

Изм.	Лист	№ докум.	Подп.	Дата	264-12-318.92 М.ТУ			
Разраб.		Колбасин			Механическое оборудование. Технические услов	Лит И	Лист 1	Листов 5
Пров.		Козлова				А.О. ЦНИИЭП им. Б.С. Мезенцева		
Н.контр.		Дмитриев						
Утв.								

25447-15 6 Формат А4

Окрашенная поверхность должна быть гладкой, не иметь следов кисти, пятен и подтеков

Потребность краски $1 м^2$ окрашиваемой поверхности

1. Белила цинковые - 200 г
2. Олифа - 850 г
3. Краска - 50 г

Краска наносится 2 раза без проолифки

9. Покупные изделия

9.1. Получаемые заводом-изготовителем покупные детали, узлы и изделия, входящие в изготовляемое механическое оборудование сцены, должны полностью соответствовать общесоюзным стандартам соответствующих отраслей.

Инв. № подл. | Подп. и дата | Взам. инв. № | Инв. № дубл. | Подп. и дата

Изм	Лист	№ докум.	Подп.	Дата	М.ТУ	Лист 5

Формат А4

Формат	Зона	Поз.	Обозначение	Наименование	Кол.	Примечание
		30		Кран ручной подвесной 1-5, 1-4,5 высота подъема груза 6 м	1	

Инв. № подл. | Подп. и дата | Взам. инв. № | Инв. № дубл. | Подп. и дата

Изм	Лист	№ докум.	Подп.	Дата	М.00	Лист 3

Формат А4

Формат	Зона	Поз.	Обозначение	Наименование	Кол.	Примечание
		17	М.80	Круг	1	
		18	М.90	Направляющие и ограждения	1	
				Детали		
		20	М.00.001	Амортизатор		
		21	М.00.002	Упор		
		22	М.00.003	Опора 50 × 60 × 550 Сосна ГОСТ 8486-66	4	2,0 кг
				Стандартные изделия		
		24		Болт 16×60.46.01 ГОСТ 7798-70	450	
		25		Гайка 16.5.01 ГОСТ 5915-70	450	
		26		Шайба 16 65Г 029 ГОСТ 6402-70	450	
		27		Гвозди 6 × 120 ГОСТ 4028-63	32	
				Прочие изделия		
		29		Блок колосниковый 49.1К.00.00.00	2	

Инв. № подл. | Подп. и дата | Взам. инв. № | Инв. № дубл. | Подпись и дата

Изм	Лист	№ докум.	Подп.	Дата	М.00	Лист 2

Формат А4

Формат	Зона	Поз.	Обозначение	Наименование	Кол.	Примечание
				Документация		
			М.00СБ	Сборочный чертеж		
				Сборочные единицы		
		1	М.01	Подвеска динамиков	2	
		2	М.02	Занавес антрактный	1	
		3	М.03	Кулисы портальные	1	
		4	М.04	Подъем декорационный	21	
		5	М.05	Падуга	4	
		6	М.06	Подъем софитный 1 го плана	1	
		7	М07	Подъем софитный	2	
		8	М07-01	Подъем софитный	1	
		9	М09	Киноэкран	1	
		10	М10	Занавес поплавный	2	
		11	М20	Горизонт	1	
		12	М30	Подъем софитный арьерсцены	1	
		13	М40	Подъемник сейфа	1	
		14	М50	Подъем декорационный арьерсцены	2	
		15	М60	Люки дымовые	1	
		16	М70	Двери противопожарные	1	

Инв. № подл. | Подпись и дата | Взам. инв. № | Инв. № дубл. | Подпись и дата

Изм	Лист	№ докум.	Подп.	Дата	264-12-318.92 М.00		
Разраб.		Колбасин			Установка механооборудования сцены	Лит. И	Лист 1 / Листов 3
Провер.		Козлова				А.О. ЦНИИЭП им. Б.С. Мезенцева	
Н. конт.		Дмитриев					
Утв.							

25447-15 7

Формат А4

М.00СБ

А – А

М 1:50

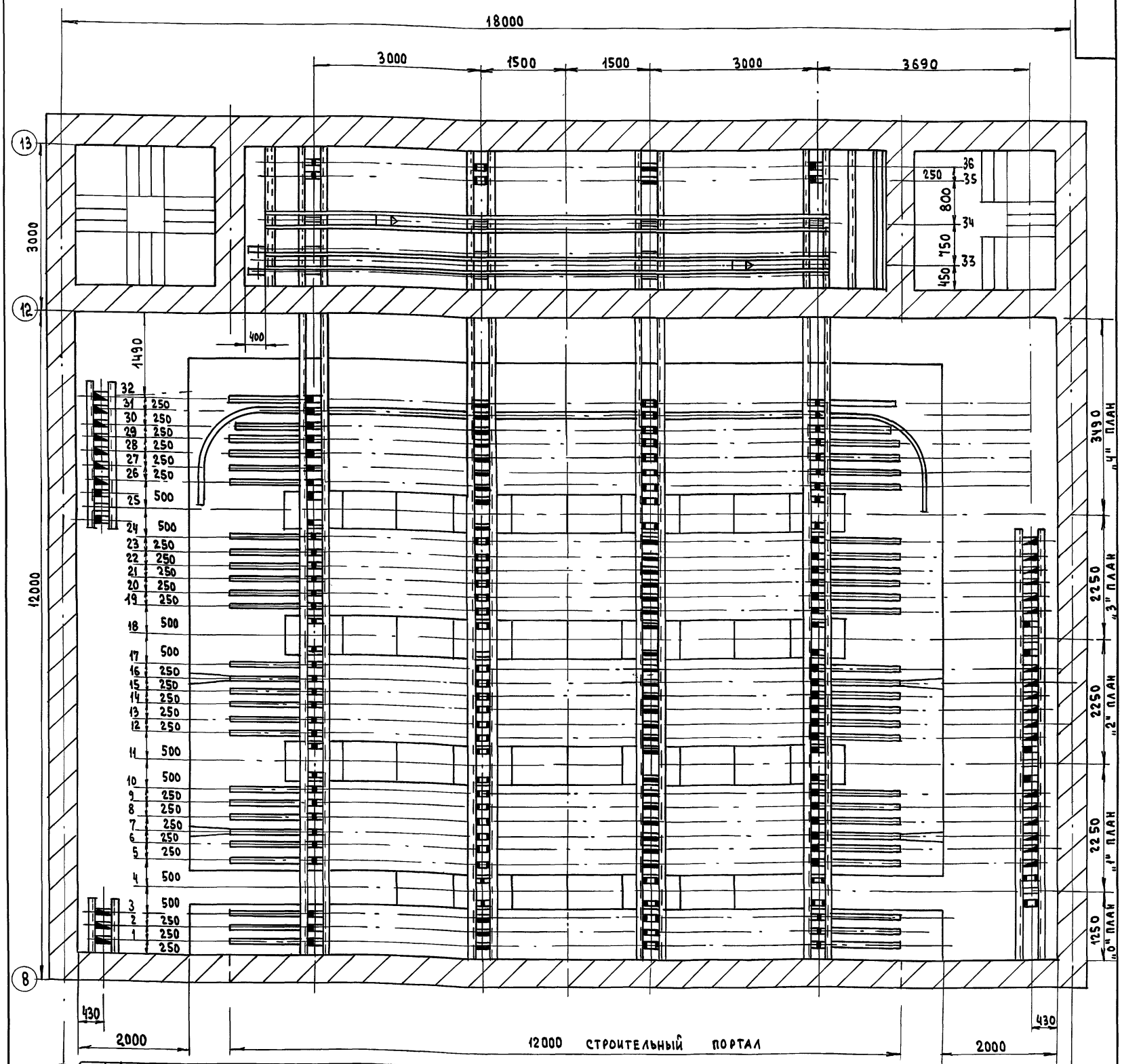

NN п/п	Наименование	Кол.	NN подъемов-см. план
1	Кулиса	2	вне плана
2	Подъемы софитные сцены	4	4, 11, 18, 25
3	Подъем декорационный сцены	21	1; 2; 5; 6; 8; 9; 12; 13; 14; 15; 19; 20; 21; 22; 23; 26; 27; 28; 29; 30; 31
4	Падуга	4	3, 10, 17, 7, 24
5	Занавес антрактно-раздвижной	1	вне плана
6	Круг вращающийся	1	——"——
7	Люки дымовые	1	——"——
8	Дверь противопожарная	1	——"——
9	Горизонт	1	32
10	Подъемы декорац. арьерсцены	2	35, 36
11	Подъемник из сейфа	1	34
12	Подъем софитный арьерсцены	1	33
13	Занавес поплавный	2	7, 16
14	Киноэкран	1	8
15	Подвеска громкоговорителей	1	9

Условные обозначения блоков

- Блок 1 НО ручьевый ф 275
- Блок 2 Х ручьевый ф 275
- Блок 3 Х ручьевый ф 275
- Блок 4 Х ручьевый ф 275
- Блок 1 НО ручьевый угловой
- Блок 5 Ч ручьевый угловой

Изм	Лист	N докум.	Подп.	Дата
Разраб.		Колбасин		
Пров.		Дмитриев		
Т. контр.				
Н. контр.		Дмитриев		
Утв.				

264-12-318.92 М.ОО СБ

Установка механооборудования сцены
Сборочный чертеж

Планы, разрезы

Лит.	Масса	Масштаб
И	—	1:50

Лист 1 Листов 4

А.О. ЦНИИЭП им. Б.С. Мезенцева

Инв. № подл. | Подп. и дата | Взам. инв. № | Инв. № дубл. | Подп. и дата

Б - Б
М 1:50

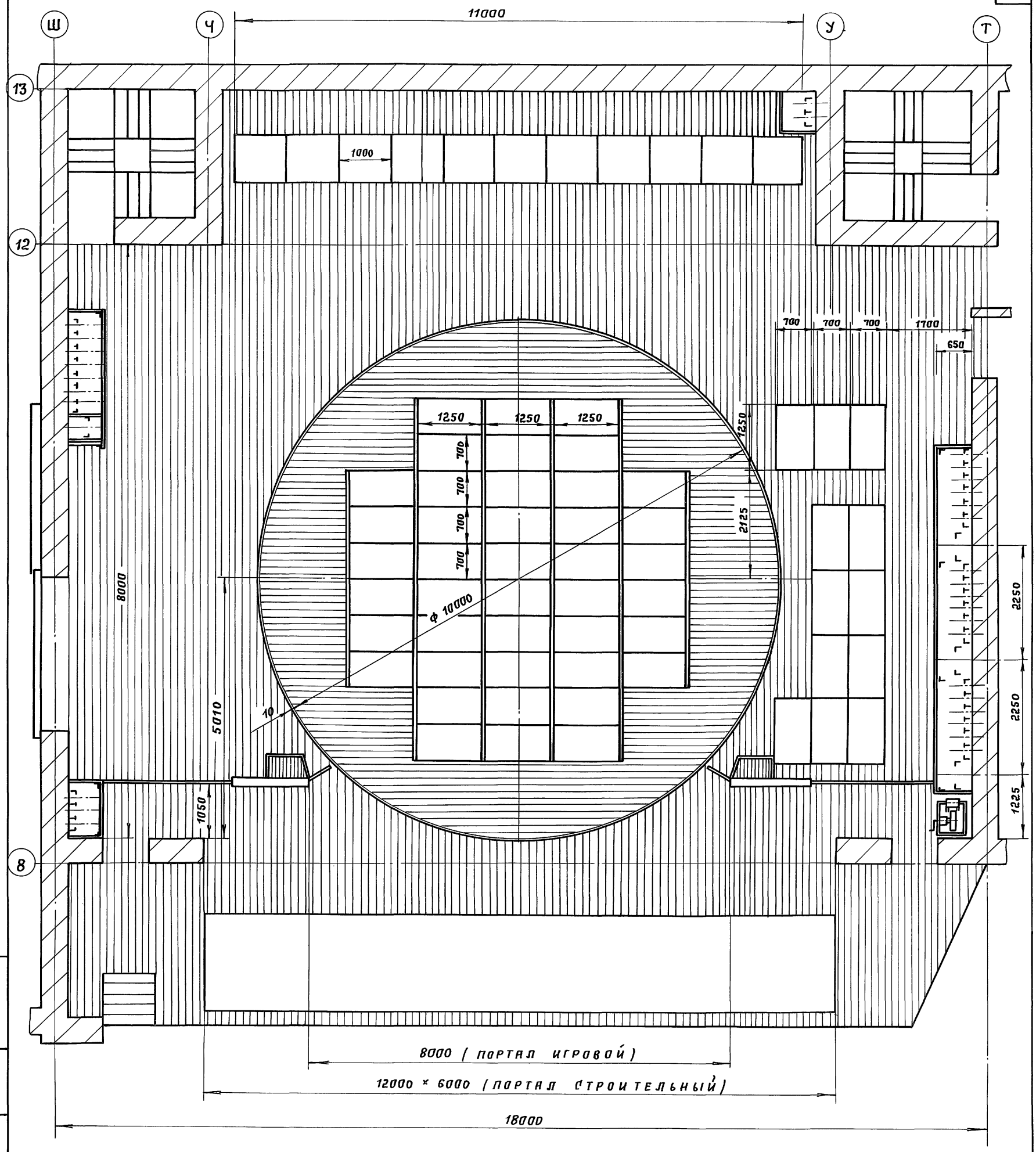

Инв. № подл. | Подп. и дата | Взам. инв. № | Инв. № дубл. | Подп. и дата

Изм.	Лист	№ докум.	Подп.	Дата	264-12-318.92 М.00 СБ	Лист 2

М.00.СБ

В — В
М 1:50

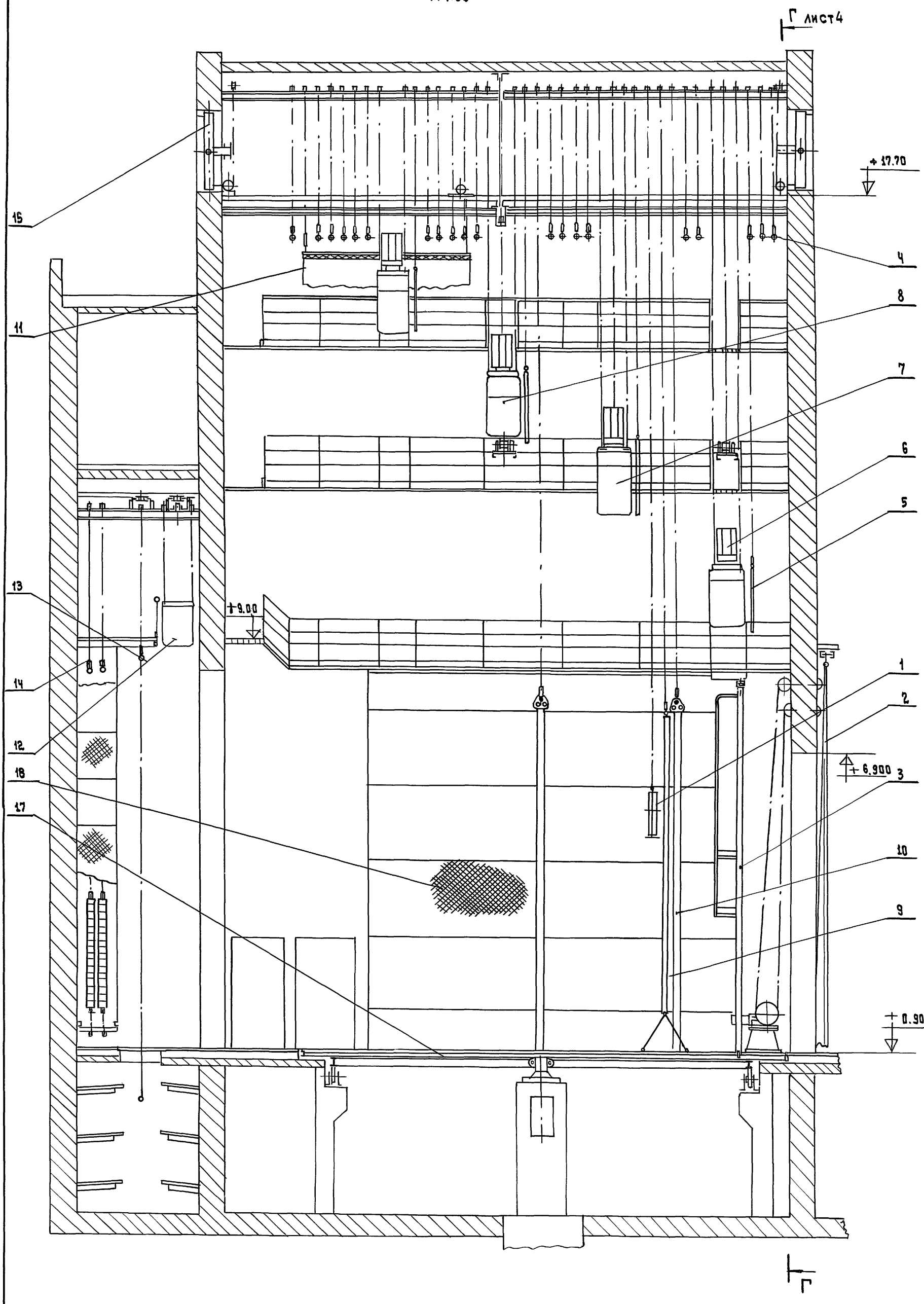

Изм	Лист	N докум.	Подп.	Дата	264-12-318.92 М.00 СБ	Лист 3

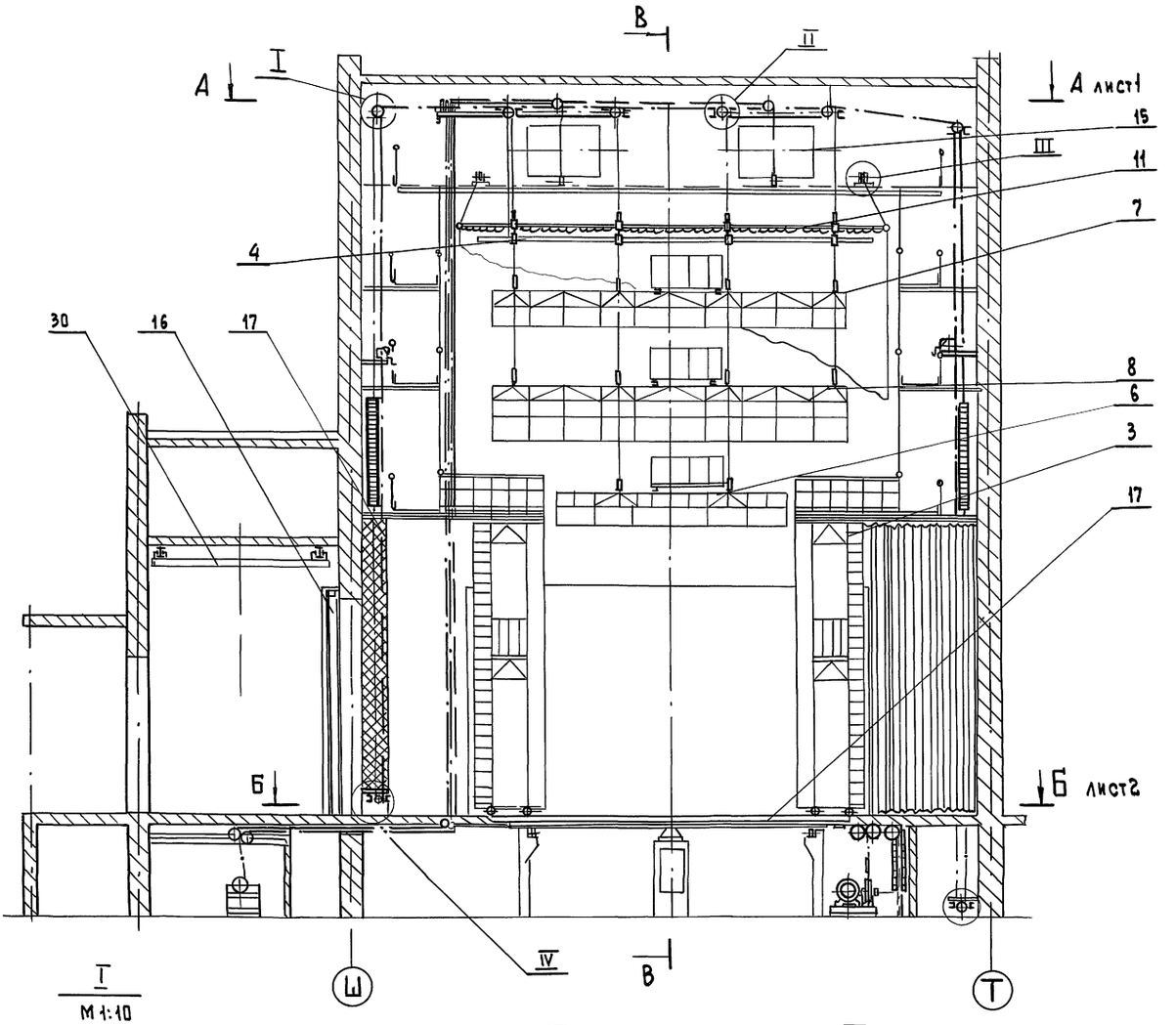

I
М 1:10

II
М 1:10

III
М 1:10

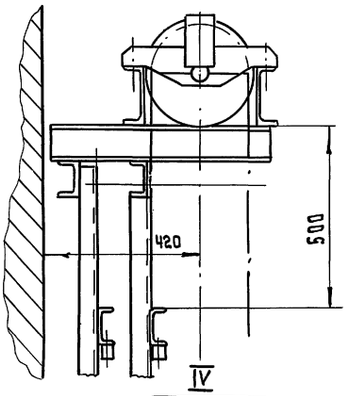

IV
1:10

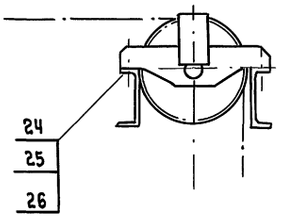

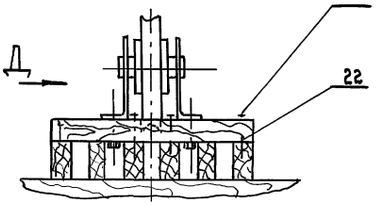

Вид Д
М 1:10

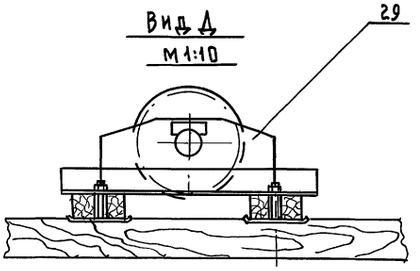

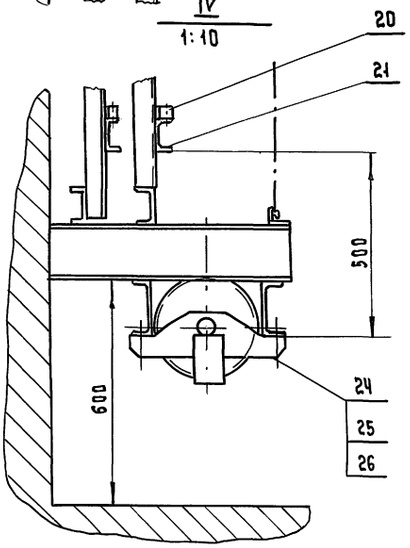

Изм.	Лист	N докум.	Подп.	Дата	264-12-318.92 М.00 СБ	Лист 4

25447-15 11 Формат А2

Инв. N подл. | Подп. и дата | Взам. инв. N | Инв. N дубл. | Подп. и дата

Инв.№ подл. | Подпись и дата | Взам. инв.№ | Инв.№ дубл. | Подпись и дата

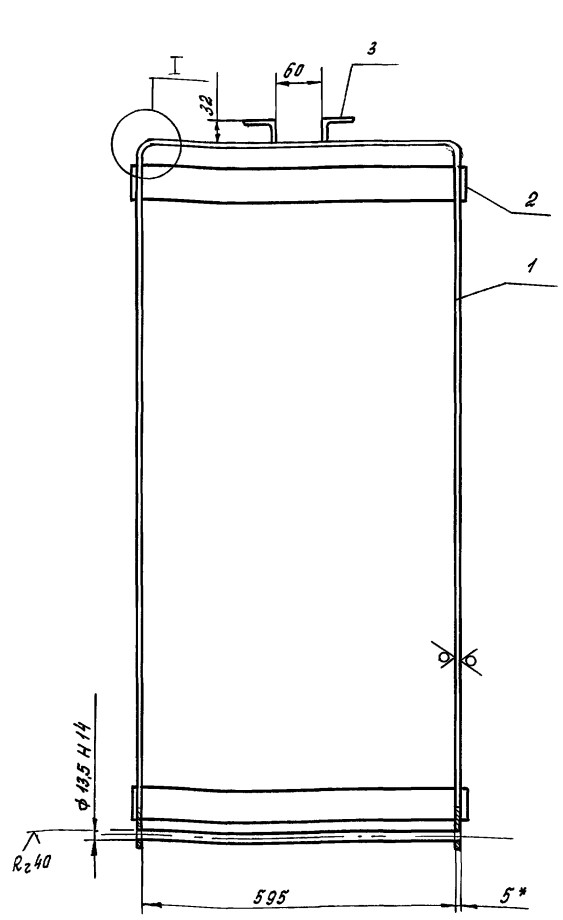

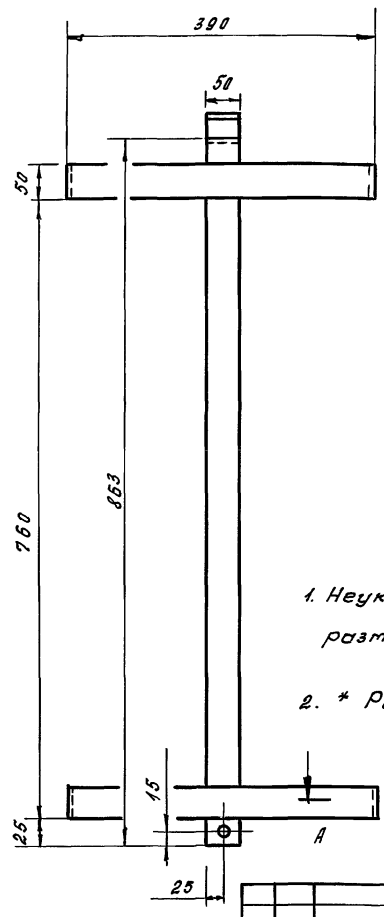

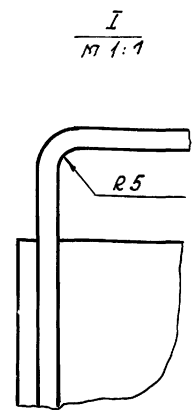

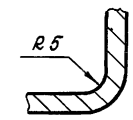

Rz 80 (√)

1. Неуказанные предельные отклонения размеров h14, ±jS14

2. * Размер для справок

					264-12-318.92	М.01.100 СБ
Изм.	Лист	№ докум.	Подпись	Дата		
Разраб.		Козлова			Рамка Сборочный чертеж	Лит. / Масса / Масшт. И / 12,7 / 1:5
Провер.		Дмитриев				Лист / Листов 1
Т.контр.		Дмитриев				ЦНИИЭП им. Б.С. Мезенцева
Н.контр.		Дмитриев				
Утв.						

формат А4

Форм.	Зона	Поз.	Обозначение	Наименование	Кол.	Примечание
				Сборочный чертеж		
А3			М.01.100 СБ	Сборочный чертеж		
				Детали		
Б4		1	М.01.101	Рамка		
				Лист 5 ГОСТ 19903-74		
				Ст3 ГОСТ 14637-89		
				50 h14 × 2332 h14	1	4,6 кг
Б4		2	М.01.102	Окантовка		
				Лист 4 ГОСТ 19903-74		
				Ст3 ГОСТ 14637-89		
				50 h14 × 1975 h14	2	3,9 кг
Б4		3	М.01.103	Подвеска		
				Уголок 40×40×5 ГОСТ 8509-86		
				Ст ГОСТ 535-88		
				L = 50 h14	2	0,15 кг

					264-12-318.92 М.01.100	
Изм.	Лист	№ докум.	Подп.	Дата		
Разраб.		Козлова			Рамка	Лит. / Лист / Листов И / / 1
Провер.		Колбасин				ЦНИИЭП им. Б.С. Мезенцева
Н. контр.		Дмитриев				
Утв.						

формат А4

Форм.	Зона	Поз.	Обозначение	Наименование	Кол.	Примечание
				Документация		
А2			М.01 СБ	Сборочный чертеж		
				Сборочные единицы		
А4		1	М.01.100	Рамка	1	
				Детали		
А4		2	М.01.001	Хомут	1	
А4		3	М.01.002	Ось	1	
Б4		4	М.01.003	Трубка		
				ГОСТ 5496-78		
				L = 395 h14	1	
				Стандартные изделия		
		7		Болт М12×35 46.016		
				ГОСТ 7798-70	2	
		8		Гайка М12.5.016		
				ГОСТ 5915-70	4	
		9		Шайба 12.65Г.016		
				ГОСТ 6402-70	4	

					264-12-318.92 М.01	
Изм.	Лист	№ докум.	Подп.	Дата		
Разраб.		Козлова			Подвеска	Лит. / Лист / Листов И / / 1
Провер.		Колбасин				ЦНИИЭП им. Б.С. Мезенцева
Н. контр.		Дмитриев				
Утв.						

25467-15 12 формат А4

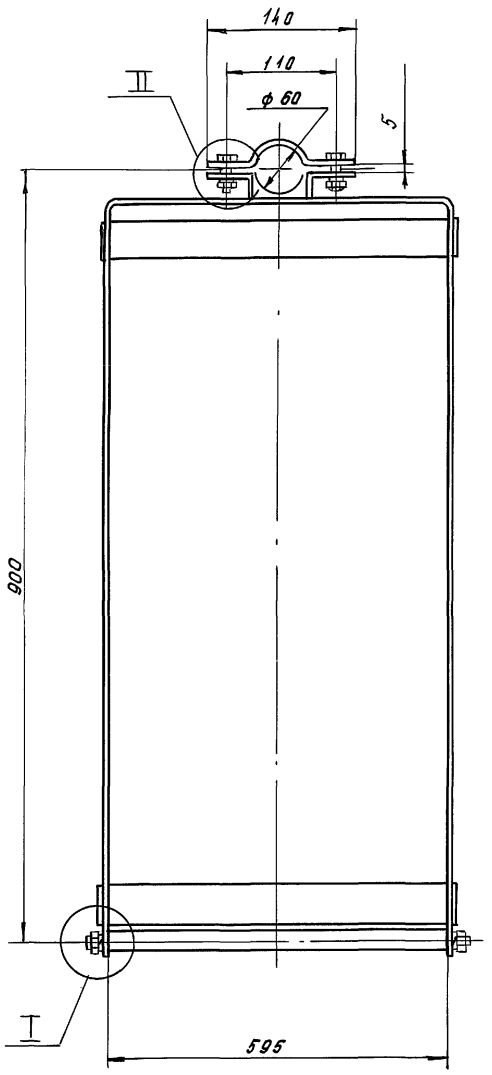

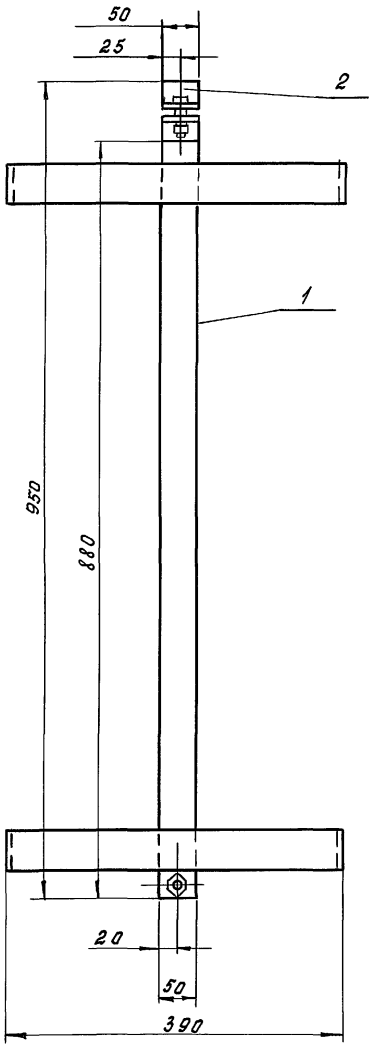

II
М 1:1

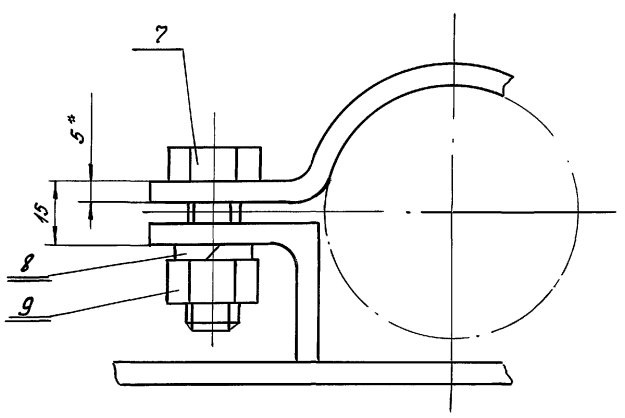

I
М 1:1

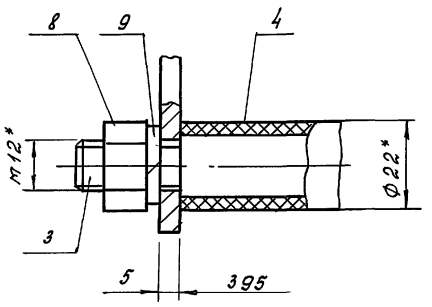

1. Сварку производить электродом типа Э42 ГОСТ 9467-75
2. Размеры для справок

					264-12-318.92 М.01.СБ		
Изм.	Лист	№ докум.	Подп.	Дата	Подвеска	Лит	Масса	Масшт.
Разраб.		Козлова				И		1:5
Провер.		Колбасин			Сборочный чертеж			
Т.контр.						Лист	Листов 1	
Н.контр.		Дмитриев				ЦНИИЭП им. Б.С. Мезенцева		
Утв.								

Инв.№ подл. | Подп. и дата | Взам.инв.№ | Инв.№ дубл. | Подп. и дата

Формат	Зона	Поз.	Обозначение	Наименование	Кол.	Примечание
				Документация		
А3			М.02.200 СБ	Сборочный чертеж		
				Детали		
А4			М.02.201	Ребро	2	
А4			М.02.202	Окантовка	2	
Б4			М.02.203	Опора		
				Швеллер 14 ГОСТ 8240-89 / Ст.3 ГОСТ 535-88		
				L = 188 h 14	8	2,3 кг

Изм. Лист № докум. Подп. Дата
Разраб. Колбасин
Пров. Козлова
Н.контр. Дмитриев
Утв.

М.02.200

Рама

Лит И | Лист 1 | Листов

А.О. ЦНИИЭП им. Б.С. Мезенцева

Инв.№ подл. | Подп. и дата | Взам. инв.№ | Инв.№ дубл. | Подп. и дата

Формат А4

Формат	Зона	Поз.	Обозначение	Наименование	Кол.	Примечание
				Документация		
А2			02.100 СБ	Сборочный чертеж		
				Детали		
А4		1	02.101	Скоба	2	
Б4		2	02.102	Подвеска		
				Швеллер 10П ГОСТ 8240-89 / Ст.3 ГОСТ 535-88		
				L = 102 h 14	7	0.9 кг
Б4		3	02.103	Подвеска		
				Швеллер 10П ГОСТ 8240-89 / Ст.3 ГОСТ 535-88		
				L = 204 h 14	5	1.8 кг
				Материалы		
Б4		5		Швеллер 10П ГОСТ 8240-89 / Ст.3 ГОСТ 535-88	м / 42	360 кг

Изм. Лист № докум. Подп. Дата
Разраб. Колбасин
Пров. Козлова
Н.контр. Дмитриев
Утв.

М.02.100

Дорога

Лит И | Лист 1 | Листов

А.О. ЦНИИЭП им. Б.С. Мезенцева

Инв.№ подл. | Подп. и дата | Взам. инв.№ | Инв.№ дубл. | Подп. и дата

Формат А4

Формат	Зона	Поз.	Обозначение	Наименование	Кол.	Примечание
				Прочие изделия		
		9	271 БС.00.00.00	Блок	6	
		10	437-1.00.00.00	Каретка ведущая	2	
		11	437-2.00.00.00	Каретка ведомая	24	
		12	М10-У.00.00.00	Лебедка АР3	1	
		13	181.00.00.00	Блок 1[но] ручьевый	4	
		14	0391.00.00.00	Блок оборотный	1	
		15	Н391.00.00.00	Блок направляющий	1	
		16	П391.00.00.00	Блок поддерживающий	2	
				Материалы		
		17		Репс на байковой подкладке	м² 150	
				МТ34 арт 640Г		
		18		Канат 3,3-Г-В-СС-Н-1764 ГОСТ 3070-88	м 70	
		19		Пиломатериалы	м³	
				Береза ГОСТ 2695-83	0.07	

Изм. Лист № докум. Подп. Дата

М.02 Лист 2

Инв.№ подл. | Подп. и дата | Взам. инв.№ | Инв.№ дубл. | Подп. и дата

Формат А4

Формат	Зона	Поз.	Обозначение	Наименование	Кол.	Примечание
				Документация		
А2				Сборочный чертеж		
				Сборочные единицы		
А4		1	М.02.100	Дорога	1	
А4		2	М.02.200	Рама	1	
				Детали		
А4		3	М.02.001	Упор		
				Стандартные изделия		
		5		Болт М10×65 46.016 ГОСТ 7798-70	10	
		6		Гайка М10 5 016 ГОСТ 5915-70	20	
		7		Шуруп 4×16 46 016 ГОСТ 1144-80	160	
		8		Шайба 10 65Г 016 ГОСТ 6402-70	4	

Изм. Лист № докум. Подп. Дата
Разраб. Колбасин
Пров. Козлова
Н.контр. Дмитриев
Утв.

264-12-318.92 М.02

Занавес антрактный раздвижной

Лит И | Лист 1 | Листов 2

А.О. ЦНИИЭП им. Б.С. Мезенцева

Инв.№ подл. | Подп. и дата | Взам. инв.№ | Инв.№ дубл. | Подп. и дата

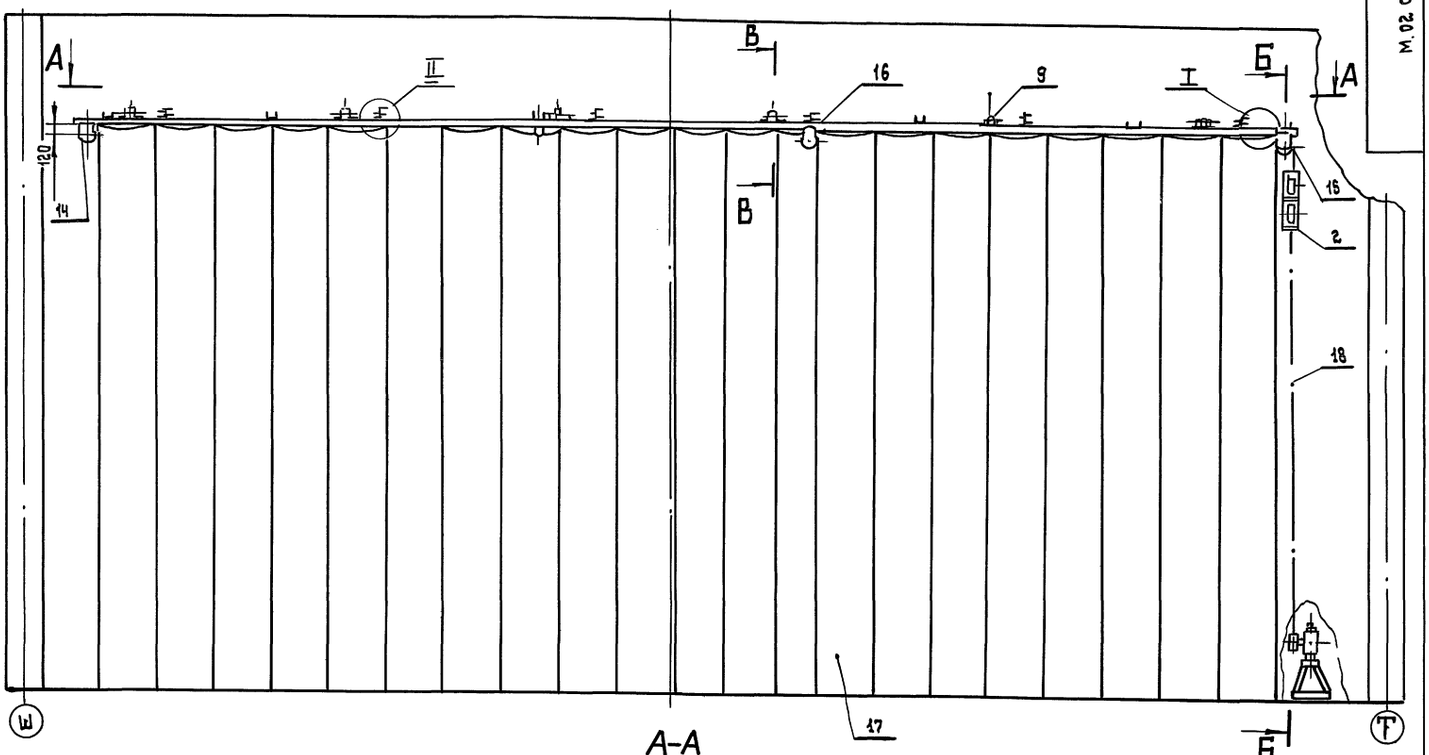

А-А

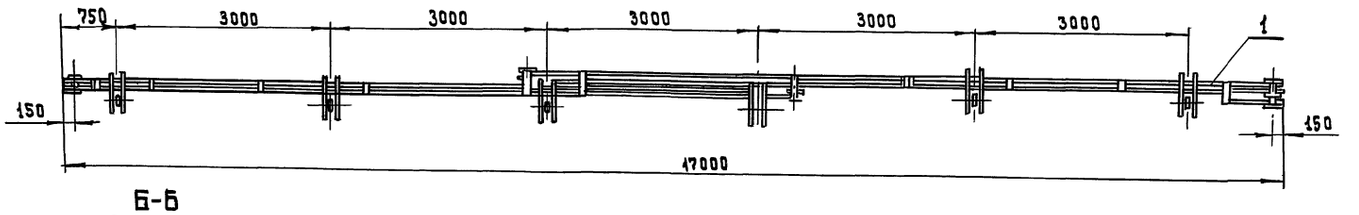

Б-Б

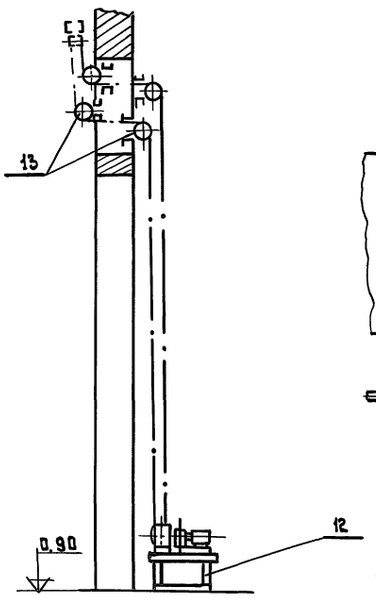

I
М1:2

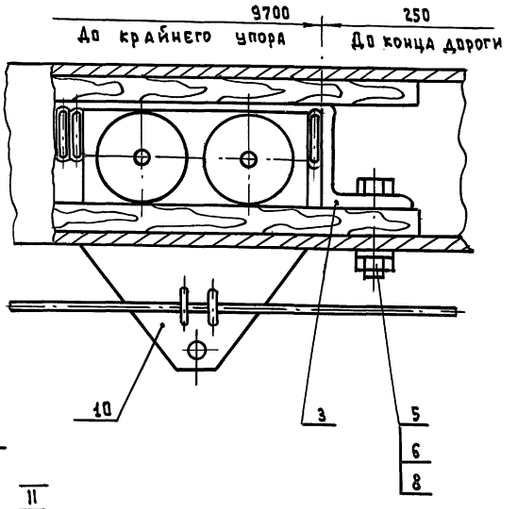

В-В
М1:2

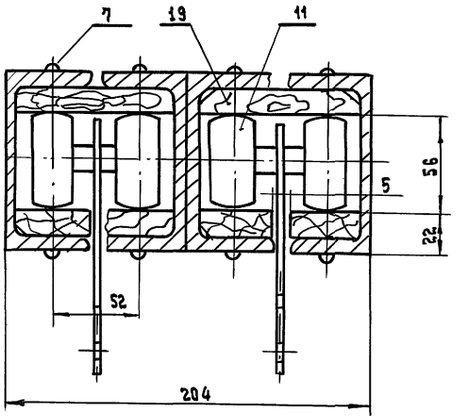

II
М1:2

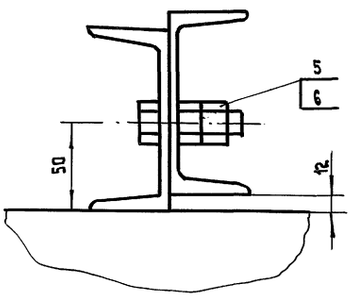

Раскрой полотнищ антрактного раздвижного занавеса производится дизайнером.

				264-12-318.92 М.02 СБ		
Изм.	Лист	№ докум.	Подп.	Дата	Занавес антрактный раздвижной Сборочный чертеж	Лит. И	Масса	Масшт. 1:50
Разраб.		Колбасин				Лист	Листов	
Пров.		Козлова				А.О. ЦНИИЭП им. Б.С. Мезенцева		
Т.контр.								
Н.контр.		Дмитриев						
Утв.								

Инв. № подл. | Подп. и дата | Взам. инв. № | Инв. № дубл. | Подп. и дата

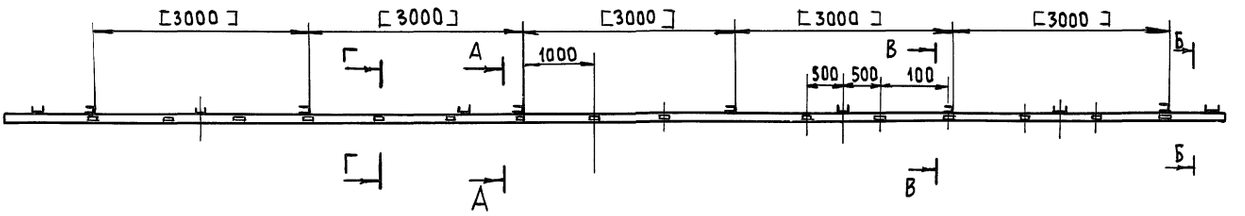

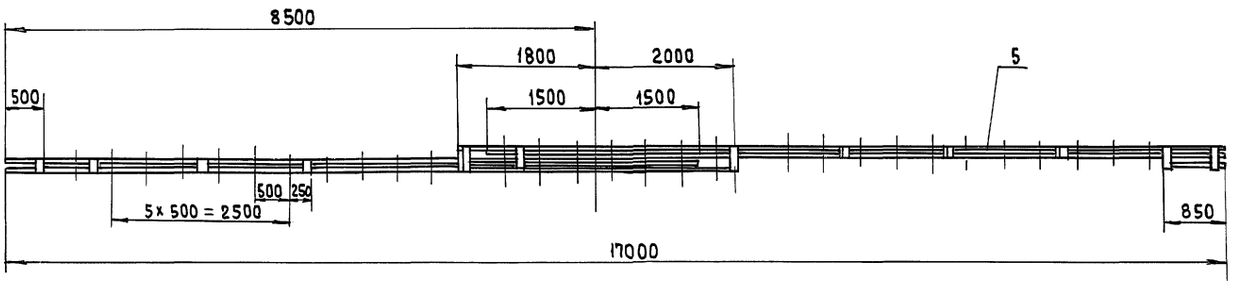

А – А
М 1:2

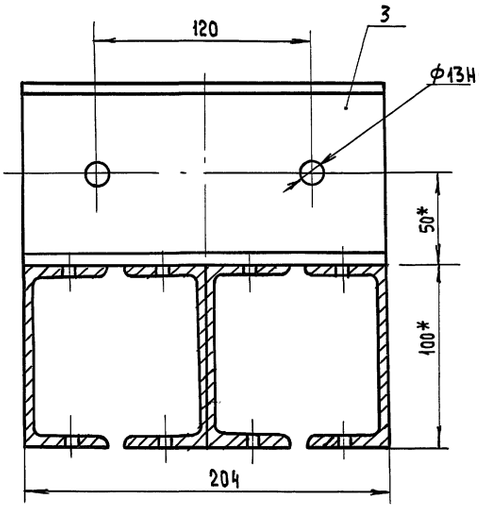

Б – Б
М 1:2

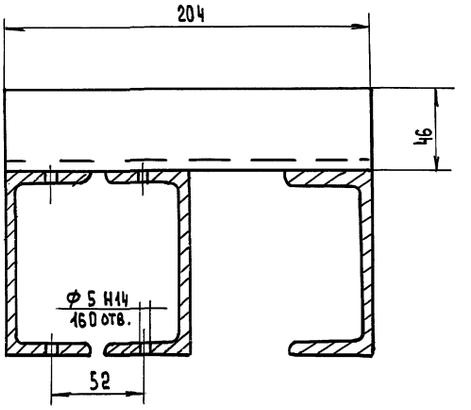

В – В
М 1:2

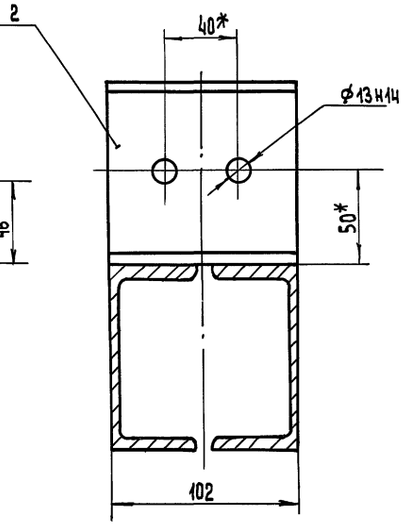

Г – Г
М1:2

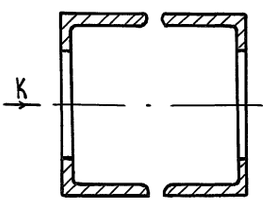

Вид К
М1:2

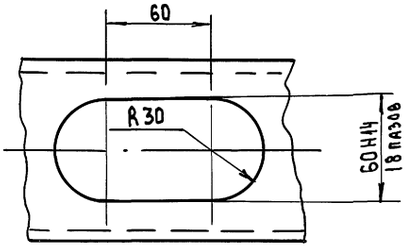

1. Размер [3000] - уточнить при монтаже
2. Неуказанные предельные отклонения размеров ± js 14.
3. *Размеры для справок.

Т
М1:2

Вид Д
М1:2

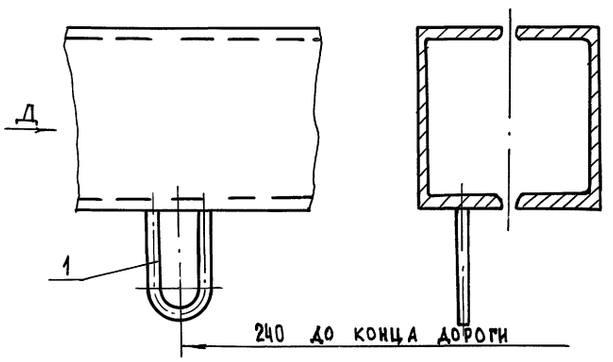

Изм.	Лист	№ докум.	Подп.	Дата
Разраб.		Колбасин		
Пров.		Дмитриев		
Т. контр.				
Н. контр.		Дмитриев		
Утв.				

264-12-318.92 М.02.100СБ

Дорога
Сборочный чертеж

Лит.	Масса	Масшт.
И	380	1:50

Лист Листов 1

ЦНИИЭП им. Б.С. Мезенцева

Инв.№ подл. | Подп. и дата | Взам. инв.№ | Инв.№ дубл. | Подп. и дата

М.02.202

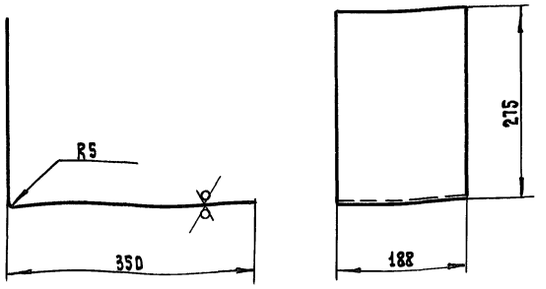

1. Длина развертки L = 630 мм
2. Неуказанные предельные отклонения размеров: h14

Изм.	Лист	№ докум.	Подп.	Дата
Разраб.		Колбасин		
Пров.		Козлова		
Т.контр.				
Н.контр.		Дмитриев		
Утв.				

264-12-318.92 М. 02.202

О К А Н Т О В К А

Лит.	Масса	Масшт.
И	3.7	1:5
Лист	Листов 1	

Лист 3 ГОСТ 19903-74
Ст3 ГОСТ 16523-89

А.О. ЦНИИЭП им. Б.С. МЕЗЕНЦЕВА

Формат А4

М.02.204

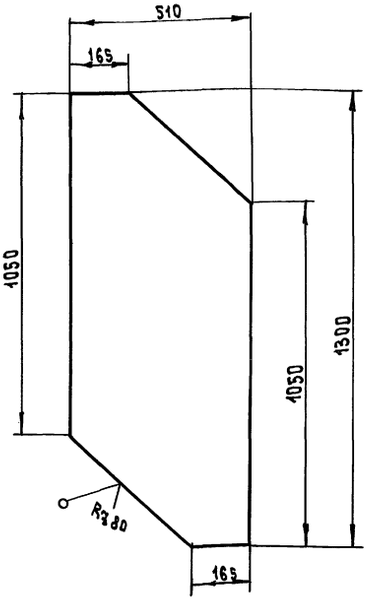

Неуказанные предельные отклонения размеров: $\pm \frac{IT}{2}$

Изм.	Лист	№ докум.	Подп.	Дата
Разраб.		Колбасин		
Пров.		Козлова		
Т.контр.				
Н.контр.		Дмитриев		
Утв.				

264-12-318.92 М.02.201

Р Е Б Р О

Лит.	Масса	Масшт.
И	27.3	1:10
Лист	Листов 1	

Лист 6 ГОСТ 19903-74
Ст3 ГОСТ 14637-89

А.О. ЦНИИЭП им. Б.С. МЕЗЕНЦЕВА

Формат А4

М.02.200.СБ

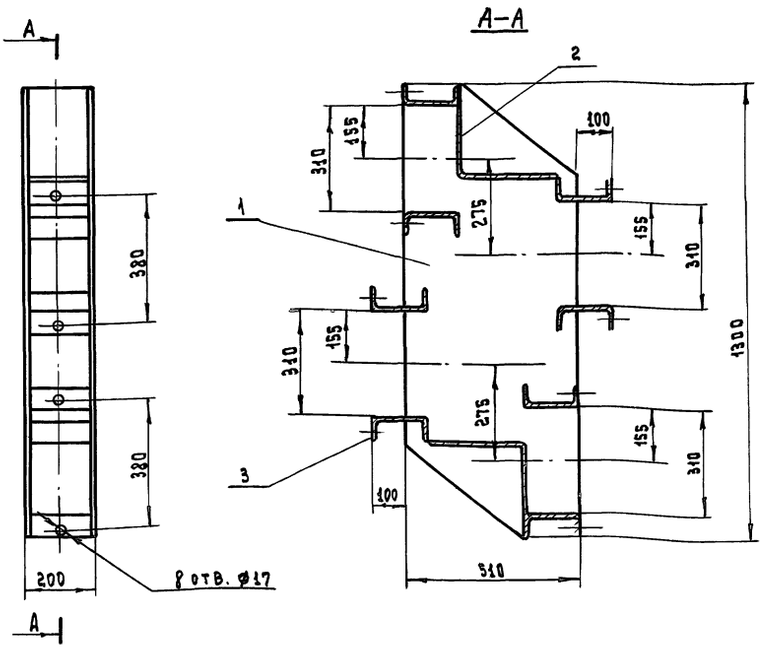

1. Сварку произвести электродом типа Э42 ГОСТ 9467-75
2. Сварку произвести по контуру касания свариваемых элементов катетом шва равным наименьшей толщине деталей по ГОСТ 5264-80-Т1

Изм.	Лист	N докум.	Подп.	Дата
Разраб.		Колбасин		
Пров.		Козлова		
Т.контр				
Н.контр		Дмитриев		
Утв.				

264-12-318.92 М. 02.200 СБ

Р А М А
Сборочный чертеж

Лит.	Масса	Масшт.
И	82	1:10
Лист	Листов 1	

А.О. ЦНИИЭП им. Б.С. МЕЗЕНЦЕВА

Инв. № подл. | Подп. и дата | Взам. инв. № | Инв. № дубл. | Подп. и дата

Формат	Зона	Поз.	Обозначение	Наименование	Кол.	Примеч.
				Материалы		
		23		Драпировка		
				репс черный		
				АРТ 4280 Г	20	м²
		24		ткань асбестовая		
				АТ-4 S = 3,5 мм		
				ГОСТ 6102-78	20	м²
		25		Коврик резиновый		
				450 × 500		
				ГОСТ 4998-82	2	
		26		Канат пеньковый		
				бельный Ф12,7		
				ГОСТ 483-75	12	м
			Различия исполнений - М.03.10			
			М.03.10-01 по сборочному			
				чертежу		

Инв.№ подл. | Подп. и дата | Взам.инв.№ | Инв.№ дубл. | Подп. и дата

Изм.	Лист	№ докум.	Подп.	Дата	264-12-318.92 М.03.10	Лист 3

Формат А4

Формат	Зона	Поз.	Обозначение	Наименование	Кол.	Прим.
				Стандартные изделия		
		11		Болт М16×160.46.01		
				ГОСТ 7798-70	18	
		12		Винт М10×60.46.01		
				ГОСТ 17475-80	88	
				Гайка ГОСТ 5915-70		
		13		М10.5.01	88	
		14		М16.5.01	26	
				Шурупы ГОСТ 1145-80		
		15		4×25	48	
		16		6×45	34	
		17		Шайба 16.65Г.01		
				ГОСТ 6402-70	10	
		18		Петля Б-75		
				ГОСТ 5088-78	6	
		19		Гвоздь 1,6×8		
				ГОСТ 4033-63	0,2	кг
				Прочие изделия		
		20	271.РЧ.00.00.00	Ролик направля-		
				ющий	2	
		21	ХК 271.00.00.00	Колесо ходовое	2	
		22	271.Бс.00.00.00	Блок для подве-		
				шивания светоаппара-		
				туры	1	

Инв.№ подл. | Подпись и дата | Взам.инв.№ | Инв.№ дубл. | Подпись и дата

Изм.	Лист	№ докум.	Подп.	Дата	264-12-318.92 М.03.10	Лист 2

Формат А4

Формат	Зона	Поз.	Обозначение	Наименование	Кол.	Примеч.
				Документация		
А1			М.03.10 СБ	Сборочный чертеж		
				Сборочные единицы		
А4		1	М.03.10.100	Кабина	1	
А4		2	М.03.11	Фартук	1	
				Детали		
Б4		6	М.03.10.001	Накладка		
				сосна ГОСТ 8486-86		
				7316×180×30	2	18 кг
Б4		7	М.03.10.002	Накладка		
				фанера ФБ 10 С/С		
				ГОСТ 3916-89		
				210×1560	1	0,6 кг
Б4		8	М.03.10.003	Накладка		
				фанера ФБ 10 С/С		
				ГОСТ 3916-89		
				490×1560	1	1,3 кг

Инв.№ подл. | Подпись и дата | Взам.инв.№ | Инв.№ дубл. | Подпись и дата

Изм.	Лист	№ докум.	Подп.	Дата	264-12-318.92 М.03.10		
Разраб.		Козлова			Кулиса	Лит.	Лист 1	Листов 3
Провер.		Колбасин				ЦНИИЭП им. Б.С. Мезенцева	
Н. контр.		Дмитриев					
Утв.							

Формат А4

Формат	Зона	Поз.	Обозначение	Наименование	Кол.	Примеч.
				Документация		
А1			М.03.СБ	Сборочный чертеж		
				Сборочные единицы		
А4		1	М.03.10	Кулиса	1	
		2	-01	Кулиса	1	
А4		3	М.03.20	Направляющая	2	
				Детали		
А4		4	М.03.001	Поводок	2	

Инв.№ подл. | Подпись и дата | Взам.инв.№ | Инв.№ дубл. | Подпись и дата

Изм.	Лист	№ докум.	Подп.	Дата	264-12-318.92 М.03		
Разраб.		Козлова			Кулисы портальные	Лит.	Лист 1	Листов 1
Провер.		Колбасин				ЦНИИЭП им. Б.С. Мезенцева	
Н. контр.		Дмитриев					
Утв.							

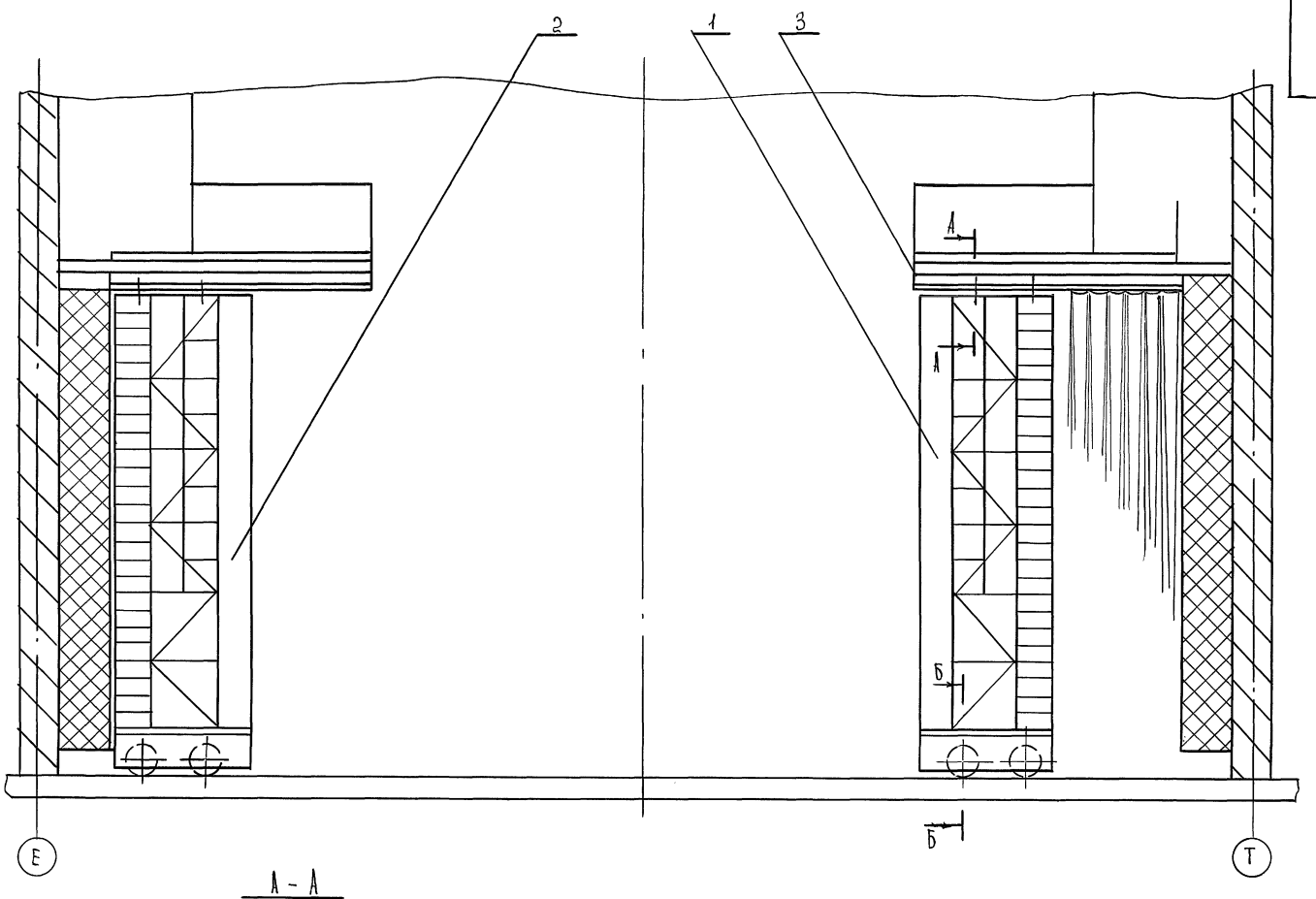

А – А
М 1:5

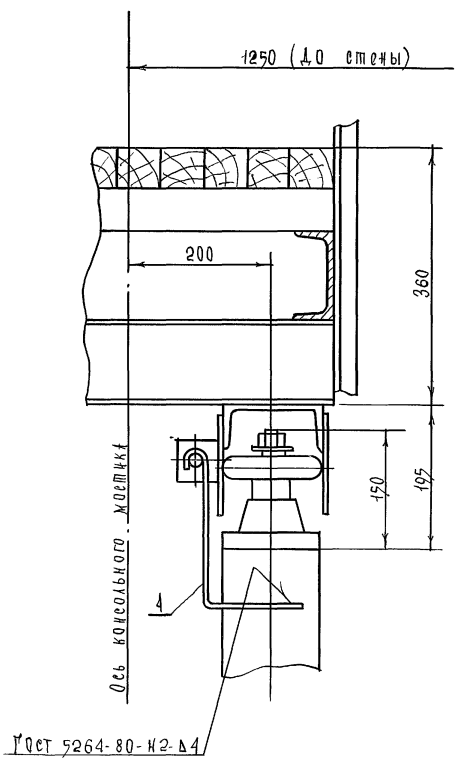

ГОСТ 5264-80-Н2-Д1

Б – Б
М 1:5

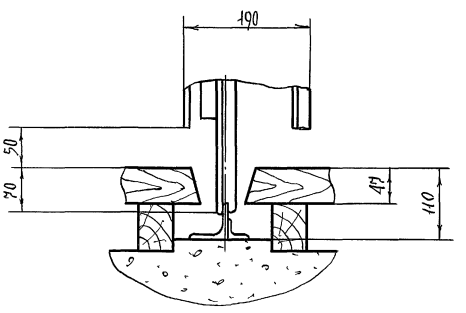

				264-12-318. 92	М. 03. СБ
Изм.	Лист	N докум.	Подп.	Дата	
Разраб.		Колбасин		Кулисы портальные сборочный чертеж	Лит. / Масса / Масштаб: 1:50
Провер.		Козлова			Лист / Листов 1
Т. контр.					А.О. ЦНИИЭП им. Б.С. Мезенцева
Н. контр.		Дмитриев			
Утв.					

Инв. N подл. | Подпись и дата | Взам. инв. N | Инв. N дубл. | Подпись и дата

М.03.10 СБ - изображено
М.03.10-01 - зеркальное отражение

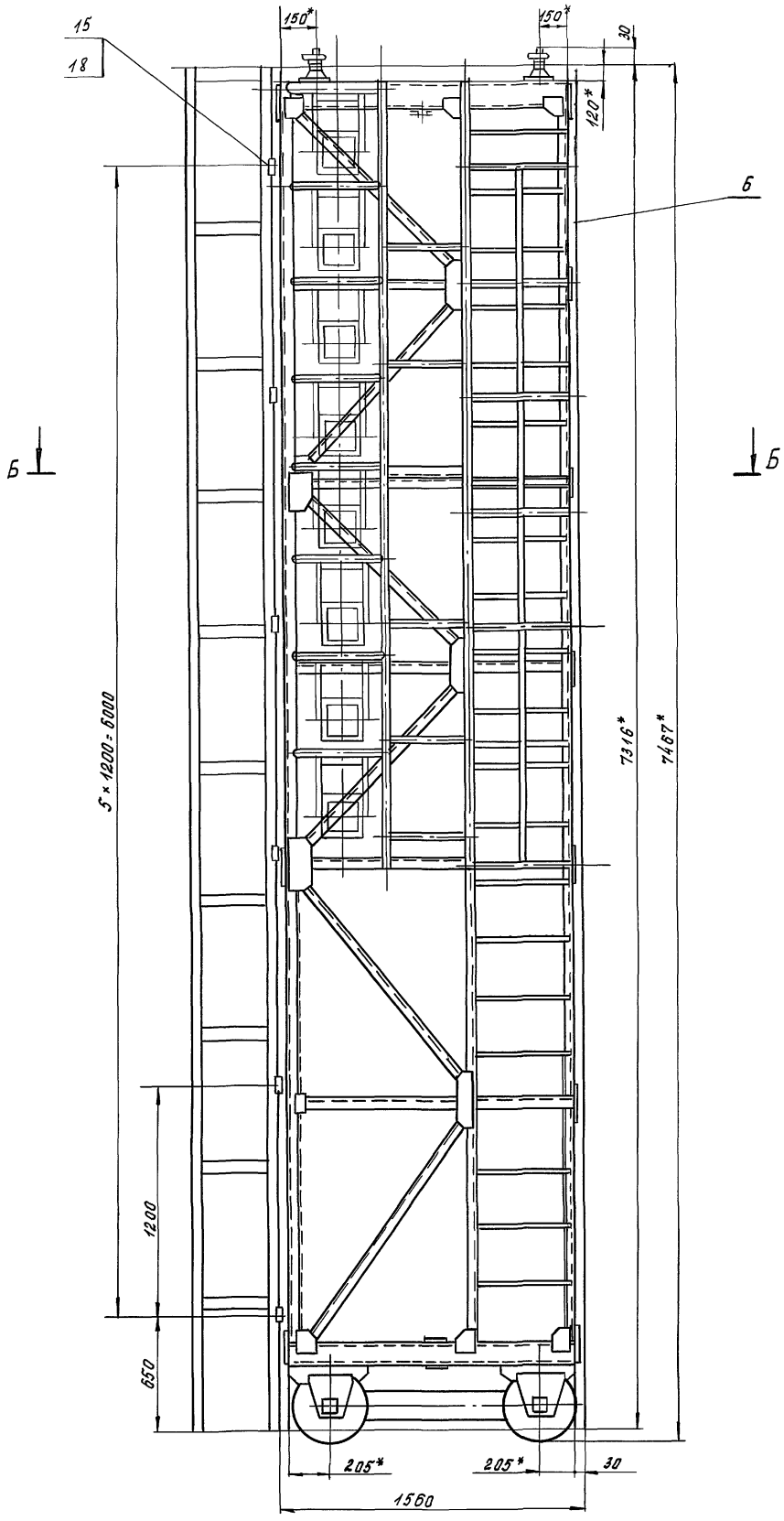

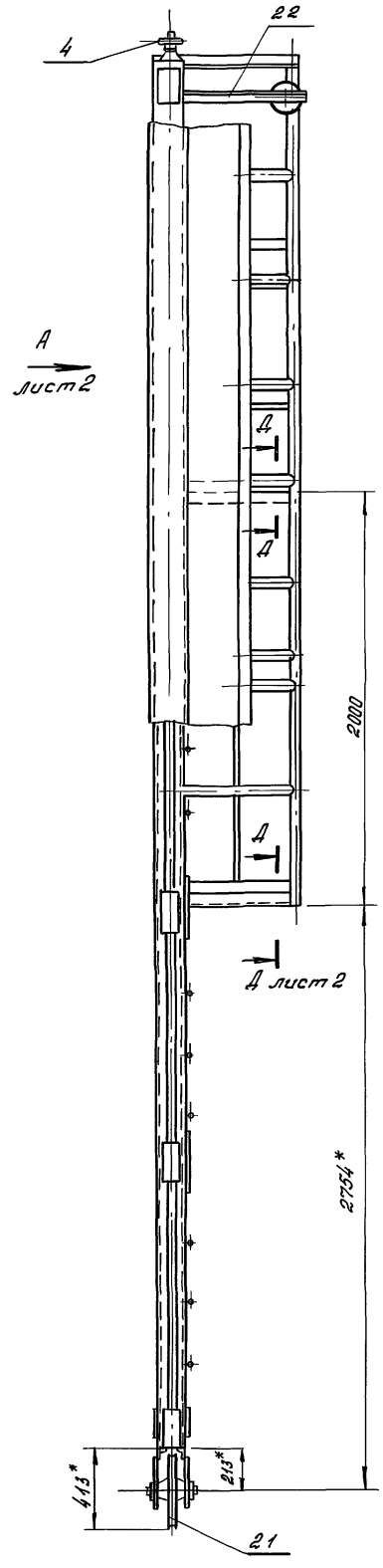

Б - Б

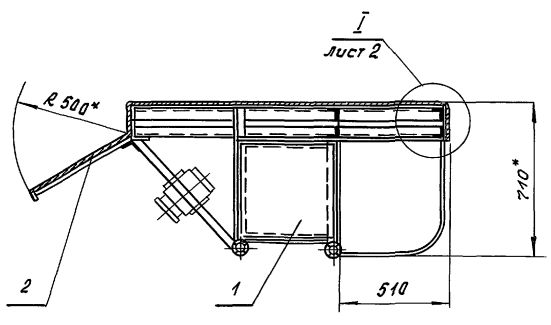

1. Деревянные элементы обработать методом глубокой пропитки антиперенами.
2. Раскрой фанеры, досок и тканей производить по месту.
3. * Размеры для справок.

					264-12-318.92 М.03.10 СБ			
Изм.	Лист	№ докум.	Подп.	Дата	кулиса	Лит	Масса	Масшт.
Разраб.		Козлова				И	510	1:20
Пров.		Колбасин			Сборочный чертеж	Лист 1	Листов 2	
Т. контр.								
Н. контр.		Дмитриев				ЦНИИЭП им. Б.С. Мезенцева		
Утв.								

Инв. № подл. | Подп. и дата | Взам. инв. № | Инв. № дубл. | Подп. и дата

Вид А лист 1

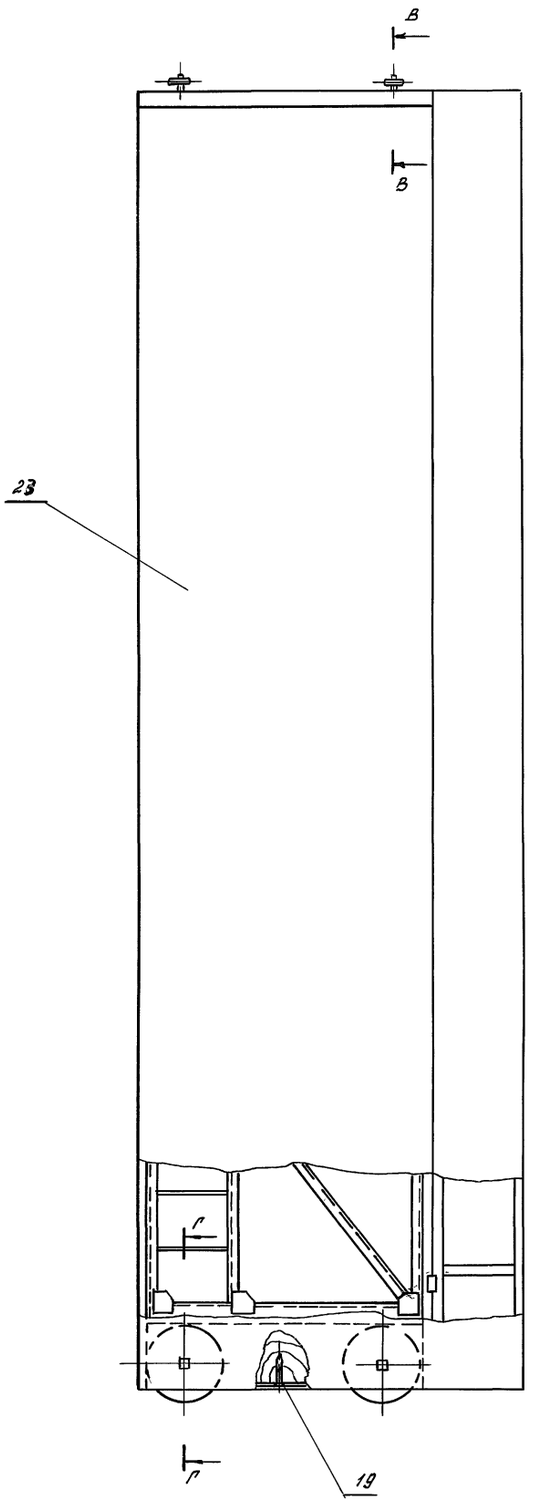

I лист 1
М1:5

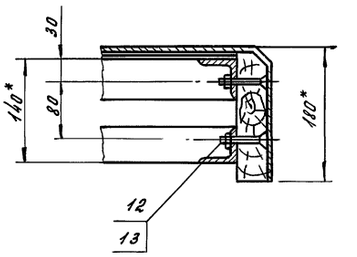

Г-Г
М1:5

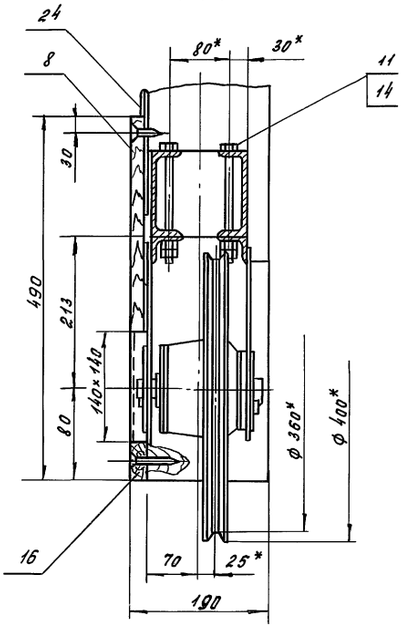

Д-Д лист 1
М1:5

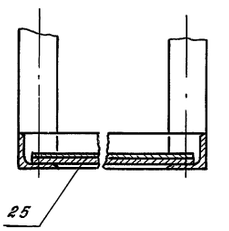

В-В
М1:5

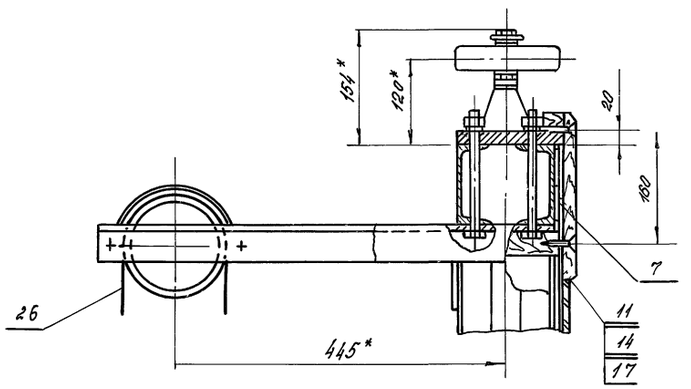

Изм.	Лист	№ докум.	Подп.	Дата	264-12-318.92 М.03.10 СБ	Лист 2

Инв. № подл. | Подп. и дата | Взам. инв. № | Инв. № дубл. | Подп. и дата

Форм.	Зона	Поз.	Обозначение	Наименование	Кол.	Прим.
			М.03.10.119	Стойка		
				Полоса 4×20 ГОСТ 103-76		
				Ст 3 ГОСТ 535-88		
				L=3620 h14	2	2,2 кг
Б4		20	120	Стойка		
				Труба 40×3,5 ГОСТ 3262-75		
				L=4190 h14	2	17,5 кг
Б4		21	121	Барьер		
				Лист 2 ГОСТ 19903-74		
				Ст 3 ГОСТ 16523-89		
				520 h14×25 h14	4	0,2 кг
Б4		22	122	Барьер		
				Лист 2 ГОСТ 19903-74		
				Ст 3 ГОСТ 16523-89		
				490 h14×25 h14	4	0,2 кг
Б4		23	123	Настил		
				Лист 3 ГОСТ 19903-74		
				Ст 3 ГОСТ 16523-89		
				470 h14×530 h14	2	5,9 кг
Б4		24	124	Накладка		
				Лист 6 ГОСТ 19903-74		
				Ст 3 ГОСТ 14637-89		
				130 h14×100 h14	7	0,6 кг

Инв. № подл. | Подпись и дата | Взам. инв. № | Инв. № дубл. | Подпись и дата

Изм.	Лист	№ докум.	Подп.	Дата	264-12-318.92 М.03.10.100	Лист 4

Формат А4

Форм.	Зона	Поз.	Обозначение	Наименование	Кол.	Прим.
Б4		12	М03.10.112	Перекладина		
				Уголок 50×5×5 ГОСТ 8509-86		
				Ст 3 ГОСТ 535-88		
				L=570 h14	2	2,4 кг
Б4		13	113	Перекладина		
				Уголок 50×50×5 ГОСТ 8509-86		
				Ст 3 ГОСТ 535-88		
				L=900 h14	10	3,4 кг
Б4		14	114	Раскос		
				Уголок 32×32×4 ГОСТ 8509-86		
				Ст 3 ГОСТ 535-88		
				L=1245 h14	8	2,4 кг
Б4		15	115	Раскос		
				Уголок 32×32×4 ГОСТ 8509-86		
				Ст 3 ГОСТ 535-88		
				L=1600 h14	4	3,0 кг
Б4		16	116	Перекладина		
				Уголок 50×50×5 ГОСТ 8509-86		
				Ст 3 ГОСТ 535-88		
				L=700 h14		
Б4		17	117	Стойка		
				Уголок 50×50×5 ГОСТ 8509-86		
				Ст 3 ГОСТ 535-88		
				L=6660 h14	6	25 кг
Б4		18	118	Перекладина		
				Уголок 50×50×5 ГОСТ 8509-86		
				Ст 3 ГОСТ 535-88		
				L=450 h14	5	1,4 кг

Инв. № подл. | Подпись и дата | Взам. инв. № | Инв. № дубл. | Подпись и дата

Изм.	Лист	№ докум.	Подп.	Дата	264-12-318.92 М 03.10.100	Лист 3

Формат А4

Форм.	Зона	Поз.	Обозначение	Наименование	Кол.	Прим.
Б4		5	М03.10.105	Перекладина		
				Труба 40×3,5		
				ГОСТ 3262-75		
				L=450 h14	4	1,7 кг
Б4		6	106	Косынка		
				Лист 6 ГОСТ 19903-74		
				Ст 3 ГОСТ 14637-89		
				240 h14×130 h14	10	1,4 кг
Б4		7	107	Опора		
				Уголок 550×50×5 ГОСТ 8509-86		
				Ст 3 ГОСТ 535-88		
				L=400 h14	4	0,95 кг
Б4		8	108	Опора		
				Уголок 50×50×5 ГОСТ 8509-86		
				Ст 3 ГОСТ 535-88		
				L=512 h14	4	1,2 кг
Б4		9	109	Перекладина		
				Швеллер 12 ГОСТ 8240-89		
				Ст 3 ГОСТ-535-88		
				L=1500 h14	4	15,6 кг
Б4		10	110	Ступенька		
				Круг В20 ГОСТ 2590-88		
				Ст 3 ГОСТ 535-88		
				L=470 h14	21	11,5 кг
Б4		11	111	Накладка		
				Лист 6 ГОСТ 19903-74		
				Ст 3 ГОСТ 14637-79		
				200 h14×130 h14	19	1,2 кг

Инв. № подл. | Подпись и дата | Взам. инв. № | Инв. № дубл. | Подпись и дата

Изм.	Лист	№ докум.	Подп.	Дата	264-12-318.92 М 03.10.100	Лист 2

Формат А4

Форм.	Зона	Поз.	Обозначение	Наименование	Кол.	Прим.
				Документация		
А1			М 03.10.100СБ	Сборочный чертеж		
				Детали		
Б4		1	М.03.10.101	Косынка		
				Лист 6 ГОСТ 19903-74		
				Ст 3 ГОСТ 14637-89		
				12 h14×125 h14	12	0,7 кг
Б4		2	102	Скоба		
				Полоса 4×20 ГОСТ 103-76		
				Ст 3 ГОСТ 535-88		
				L=945 h14	7	0,6 кг
Б4		3	103	Раскос		
				Труба 50×3,5		
				ГОСТ 3262-75		
				L=750 h14	8	3,6 кг
Б4		4	104	Перекладина		
				Труба 40×3,5		
				ГОСТ 3262-75		
				L=520 h14	2	2,0 кг

Инв. № подл. | Подпись и дата | Взам. инв. № | Инв. № дубл. | Подпись и дата

Изм.	Лист	№ докум.	Подп.	Дата	264-12-318.92 М. 03. 10. 100		
Разраб.		Козлова			Каркас	Лит.	Лист 1	Листов 5
Провер.		Колбасин						
Н. контр.		Дмитриева				ЦНИИЭП им. Б.С. Мезенцева		
Утв.								

25447-15 22 Формат А4

М.02.001

A (V)

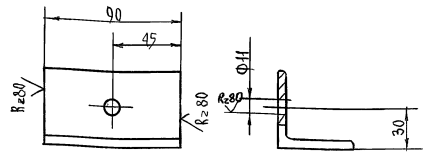

1 Неуказанные предельные отклонения размеров: H14; h14; ± j_s 14
2 Покрытие: хим окс пр.м

Изм.	Лист	№ докум.	Подп.	Дата	264-12-318.92	М.02.001	
Разраб.		Козлова			Упор	Лит	Масса 0.34	Масштаб 1:2
Провер.		Колбасин				Лист	Листов 1
Т. контр.							
Н. контр.		Дмитриев			Уголок 50×50×5 ГОСТ 8509-86 / Ст.3 ГОСТ 535-88	ЦНИИЭП им. Б.С. Мезенцева	
Утв.							

Инв. № подл. | Подпись и дата | Взам. инв. № | Инв. № дубл. | Подпись и дата

Формат А4

М.03.20.002

R_z 320 (V)

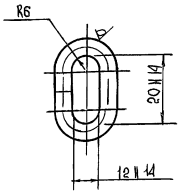

1. Длина развертки L = 73 мм
2 Предельные отклонения размеров ± j S14

Изм.	Лист	№ докум.	Подп.	Дата	264-12-318.92	М 03.20.002	
Разраб.		Козлова			Кольцо	Лит	Масса 0.016	Масшт. 1:1
Провер.		Колбасин				Лист	Листов. 1
Т. контр.							
Н. контр.		Дмитриев			Круг В6 ГОСТ 2590-88 / Ст.3 ГОСТ 535-88	ЦНИИЭП им. Б.С. Мезенцева	
Утв.							

Инв. № подл. | Подп. и дата | Взам. инв. № | Инв. № дубл. | Подп. и дата

Формат А4

М.03.20.001

A (V)

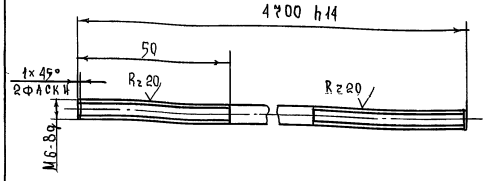

Неуказанные предельные отклонения размеров ± j S14

Изм.	Лист	№ докум.	Подп.	Дата	264-12-318.92	М 03.20.001	
Разраб.		Козлова			Стержень	Лит	Масса 5.2	Масштаб 1:1
Провер.		Колбасин				Лист	Листов 1
Т. контр.							
Н. контр.		Дмитриев			Круг 6 ГОСТ 2590-88 / Ст.3 ГОСТ 535-88	ЦНИИЭП им. Б.С. Мезенцева	
Утв.							

Инв. № подл. | Подпись и дата | Взам. инв. № | Инв. № дубл. | Подпись и дата

Форм	Зона	Поз.	Обозначение	Наименование	Кол.	Прим.
				Материалы		
				Сетка № 20-1.6 ГОСТ 5336-80	11	м²
				Круг 6 ГОСТ 2590-88 Ст 3 ГОСТ 535-88	2,5	кг
			Различия исполнения М 03.10.100-01 по сборочному чертежу			

Изм	Лист	№ докум.	Подп.	Дата	264-12-318.92	М. 03.10.100	Лист 5

Инв. № подл. | Подпись и дата | Взам. инв. № | Инв. № дубл. | Подпись и дата

М03.10.100 Изображено
М03.10.100-01 Зеркальное отражение

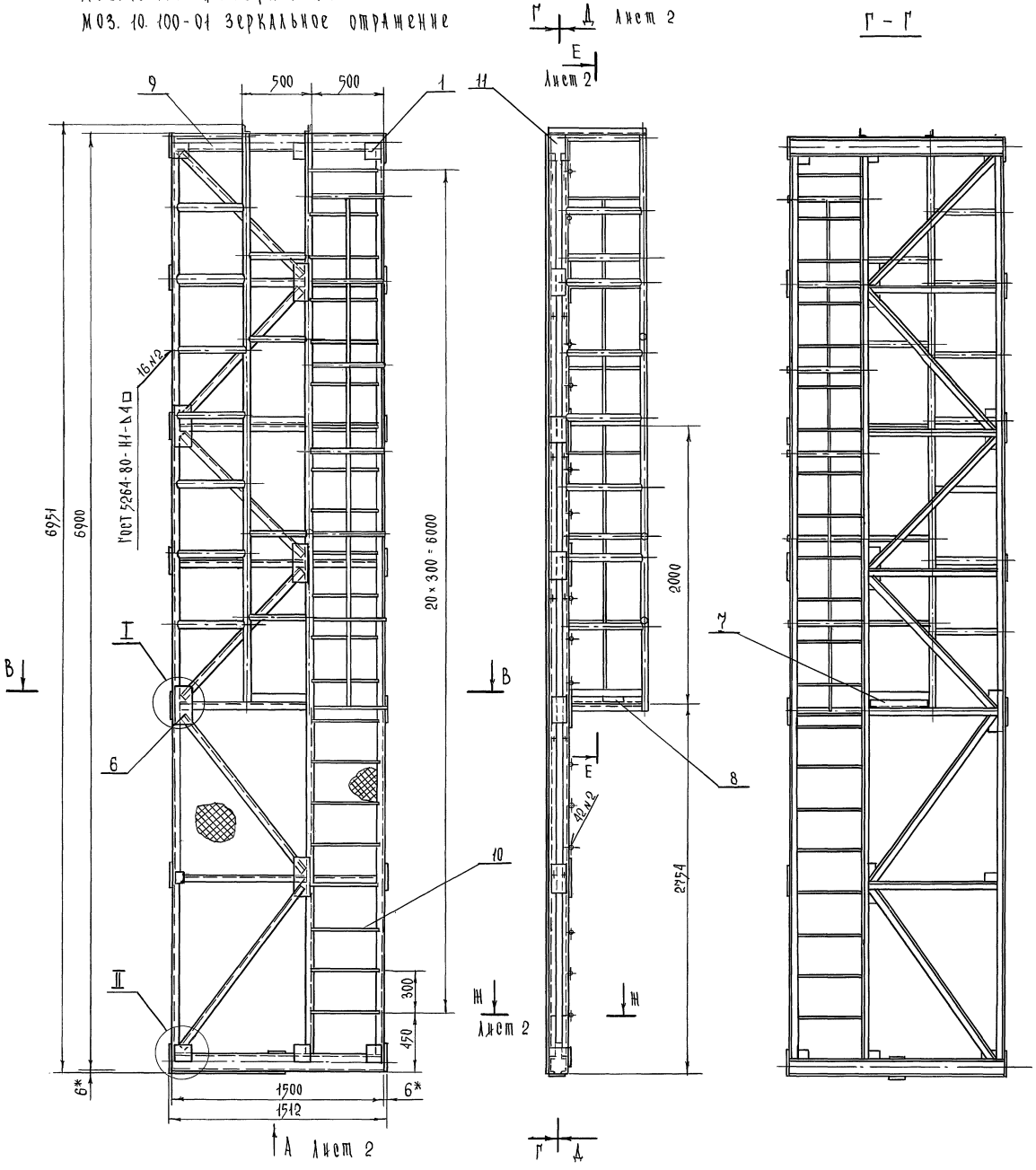

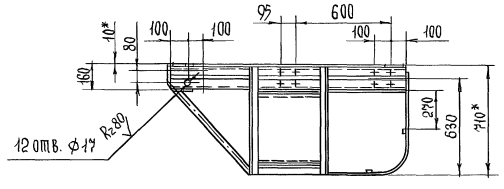

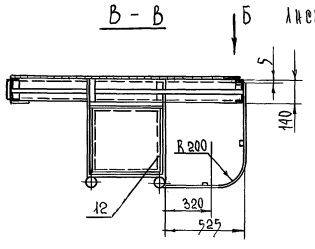

1 Неуказанные предельные отклонения размеров по ±js14 - 1
2 Покрытие наружной поверхности эм. ПФ серая IV-П. ГОСТ 6465-76
3 * Размеры для справок.

					264-12-318.92		М.03.10.100СБ	
Изм.	Лист	№ докум.	Подп.	Дата	Каркас сборочный чертеж	Лит.	Масса	Масштаб
Разраб.		Козлова				И	450	1:20
Провер.		Колбасин				Лист 1	Листов 2	
Т. контр.						ЦНИИЭП им. Б.С. Мезенцева		
Н. контр.		Дмитриев						
Утв.								

Инв. № подл. | Подпись и дата | Взам. инв. № | Инв. № дубл. | Подпись и дата

Д - Д лист 1

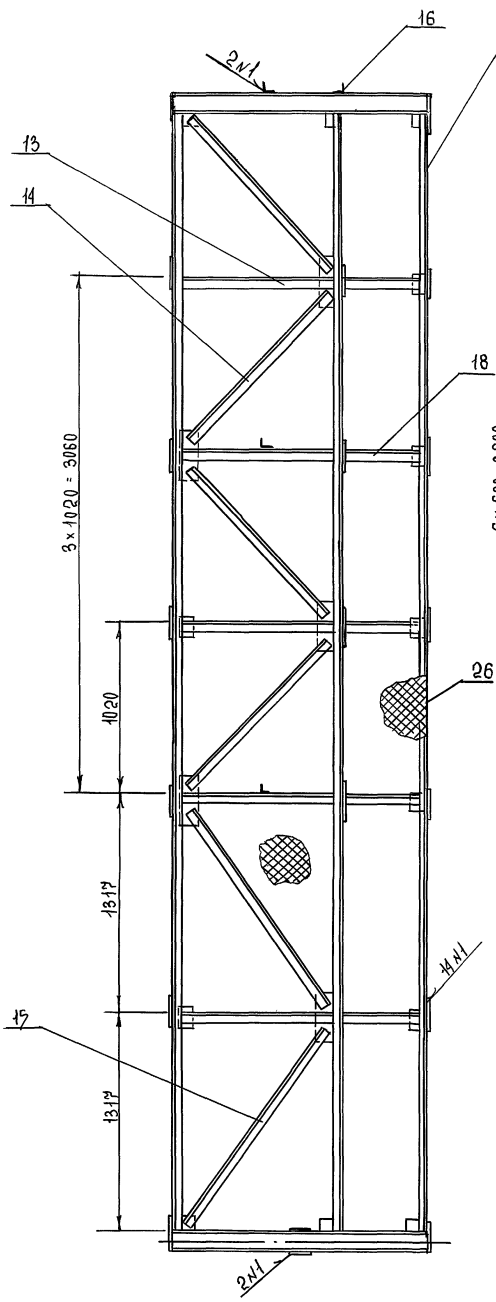

Е - Е лист 1

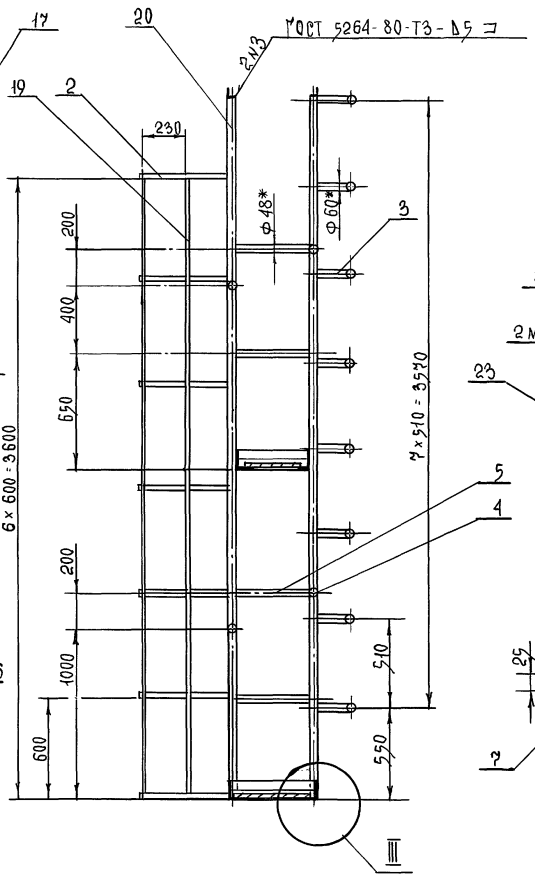

III
М 1:5

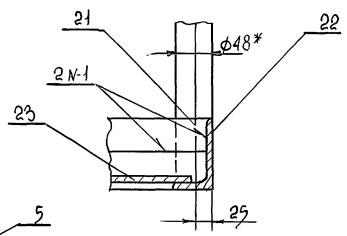

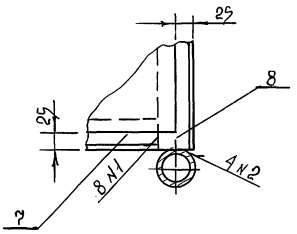

II
М 1:5 лист 1

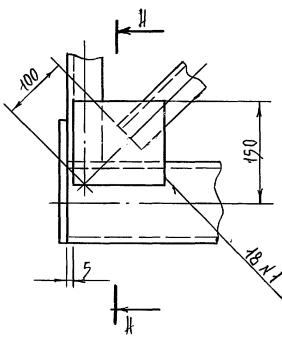

И - И
М 1:5

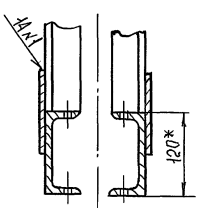

I
М 1:5 лист 1

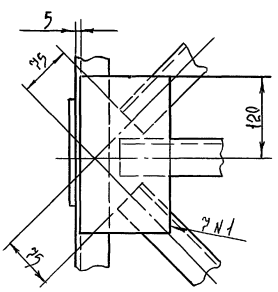

ГОСТ 5264-80-Н1-Б5 ⊐

Вид А лист 1
М 1:10

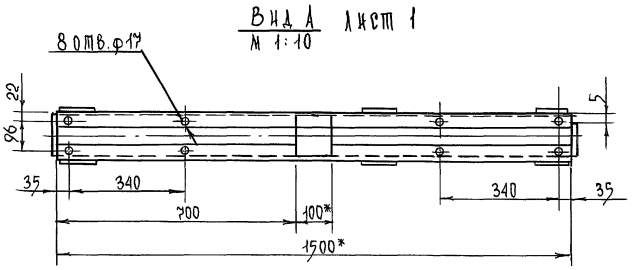

Ж - Ж лист 1
М 1:5

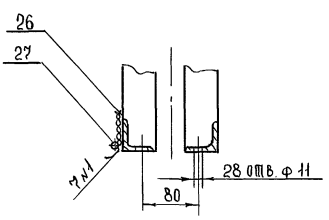

Вид Б повернуто лист 1

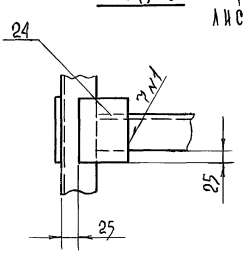

Инв. № подл.	Подпись и дата	Взам. инв. №	Инв. № дубл.	Подпись и дата

Изм.	Лист	№ докум.	Подп.	Дата	264-12-318.92 М 03.10.100СБ	Лист 2

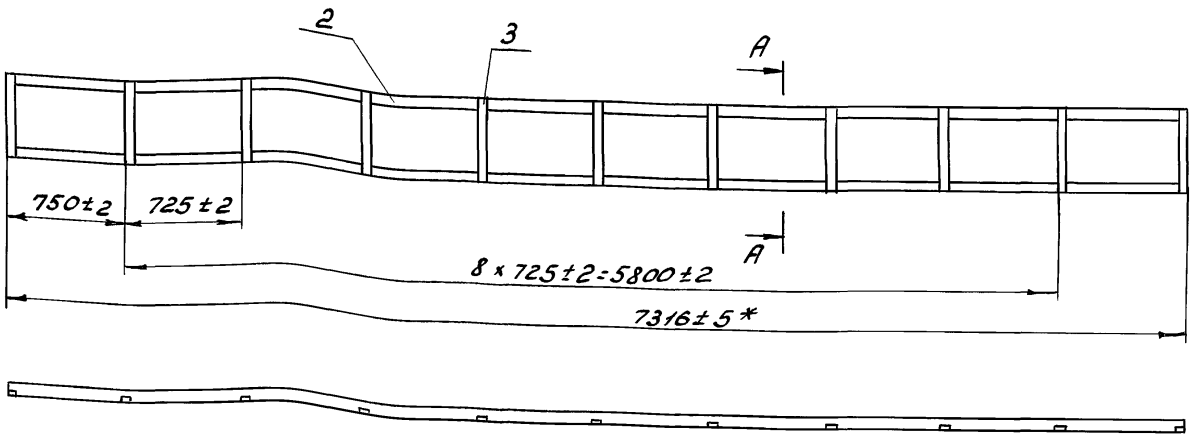

А-А
М 1:5

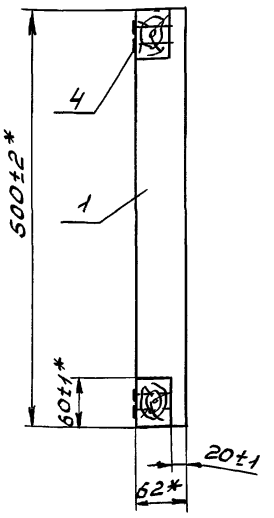

1. Деревянные элементы обработать методом глубокой пропитки антипиренами.
2. Вырезы в брусках поз. 2 и 3 делать по месту.
3. Сборку брусков поз. 2 и 3 производить на клею казеиновом ГОСТ 3056-74 и гвоздях поз. 4
4. * Размеры для справок.

					264-12-318.92 М.03.11СБ		
Изм.	Лист	N докум.	Подп.	Дата	Фартук сборочный чертеж	Лит.	Масса	Масшт.
Разраб.		Козлова				И	50	1:25
Пров.		Колбасин				Лист	Листов 1	
Т.контр.						ЦНИИЭП им. Б.С. Мезенцева		
Н.контр.		Дмитриев						
Утв.								

Формат А3

М.03.001

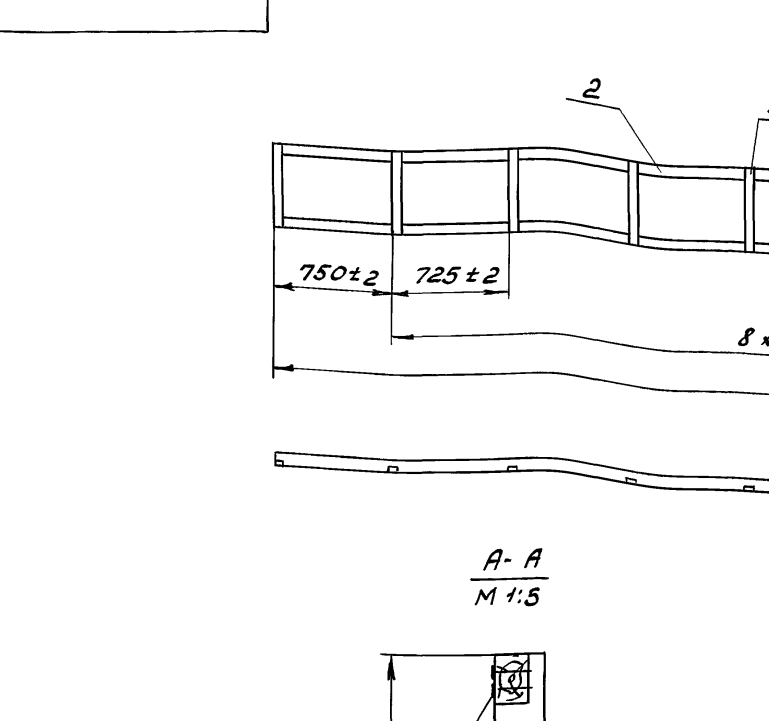

1. Длина развертки L = 390 мм
2. Предельные отклонения размеров ± jS14

					264-12-318.92 М.03.001		
Изм.	Лист	N докум.	Подп.	Дата	Поводок	Лит.	Масса	Масшт.
Разраб.		Козлова				Ч	0,016	1:1
Пров.		Колбасин				Лист	Листов 1	
Т.контр.						ЦНИИЭП им. Б.С. Мезенцева		
Н.контр.		Дмитриев			Круг Б ГОСТ 2590-88 / ст.3 ГОСТ 535-88			
Утв.								

Формат А4

Формат	Зона	Поз.	Обозначение	Наименование	Кол.	Примечание
				Документация		
А3			М.03.11СБ	Сборочный чертеж		
				Детали		
Б4		1	М.03.11.001	Обшивка		
				Фанера ФБА 2×500		
				ГОСТ 3916-89	1	6.0 кг
Б4		2	М.03.11.002	Брусок		
				Сосна ГОСТ 8486-86		
				60×60×7316	2	7.9 кг
Б4		3	М.03.11.003	Брусок		
				Сосна ГОСТ 8486-86		
				60×60×500	11	0,5 кг
				Стандартные изделия		
		4		Гвоздь 3×60		
				ГОСТ 4034-63	2	кг

					264-12-318.92 М.03.11		
Изм.	Лист	N докум.	Подп.	Дата	Фартук	Лит.	Лист	Листов
Разраб.		Козлова				И		1
Провер.		Колбасин				ЦНИИЭП им. Б.С. Мезенцева		
Н.конт.		Дмитриев						
Утв.								

Инв. № подл. | Подпись и дата | Взам. инв. № | Инв. № дубл. | Подп. и дата

М.03.20СБ

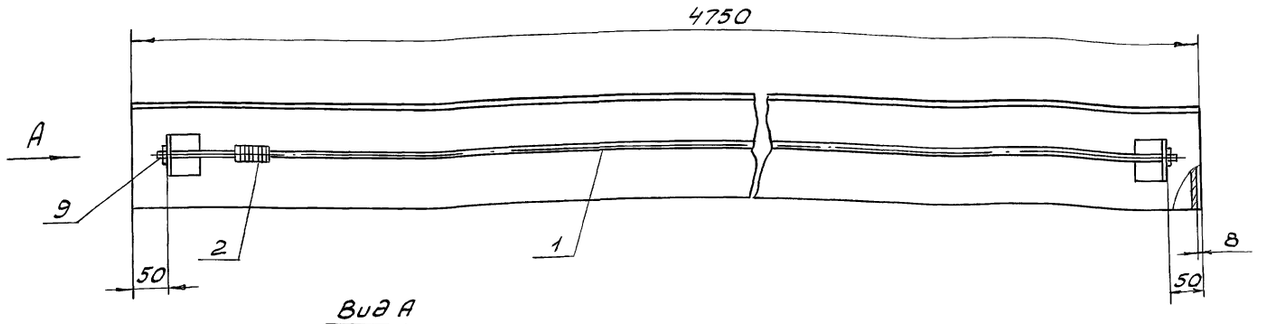

Вид А
М 1:2,5

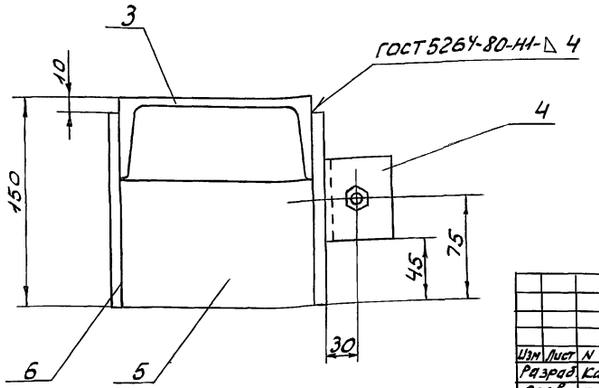

						264-12-318.92 М.03.20СБ		
Изм.	Лист	N докум.	Подп.	Дата				
Разраб.		Козлова			Направляющая	Лит.	Масса	Масшт.
Пров.		Колбасин			Сборочный чертеж	И		1:5
Т.контр.						Лист	Листов 1	
Н.контр.		Дмитриев				ЦНИИЭП им. Б.С. Мезенцева		
Утв.								

Формат А3

Формат	Зона	Поз.	Обозначение	Наименование	Кол.	Примечание
Б4		6	М.03.20.006	Направляющая		
				Лист 8 ГОСТ 19903-74		
				Ст3 ГОСТ 14637-89		
				140 h14 × 4750 h14	2	44 кг
				Стандартные изделия		
		9		Гайка М6.5.01		
				ГОСТ 5915-70	2	

						264-12-318.92	Лист 2	
Изм.	Лист	№ докум.	Подп.	Дата		М.03.20		

Формат А4

Формат	Зона	Поз.	Обозначение	Наименование	Кол.	Примечание
				Документация		
А3			М.03.20СБ	Сборочный чертеж		
				Детали		
А4		1	М.03.20.001	Стержень	1	
А4		2	М.03.20.002	Кольцо	8	
Б4		3	М.03.20.003	Основание		
				Швеллер 14 ГОСТ 8240-89		
				Ст.3 ГОСТ 535-88		
				L = 4750 h14	1	58,4 кг
Б4		4	М.03.20.004	Ограничитель		
				Уголок 50×50×5 ГОСТ 8509-86		
				Ст.3 ГОСТ 535-88		
				L = 60 h14	2	0,23 кг
Б4		5	М.03.20.005	Упор		
				Лист 8 ГОСТ 19903-74		
				Ст.3 ГОСТ 14637-89		
				140 h14 × 80 h14	2	0,63 кг

						264-12-318.92	М.03.20	
Изм.	Лист	№ докум.	Подп.	Дата				
Разраб.		Козлова			Направляющая	Лит.	Лист	Листов
Провер.		Колбасин				И	1	2
Н.контр.		Дмитриев				ЦНИИЭП им. Б.С. Мезенцева		
Утв.								

Формат А4

М.01.002

Rz40

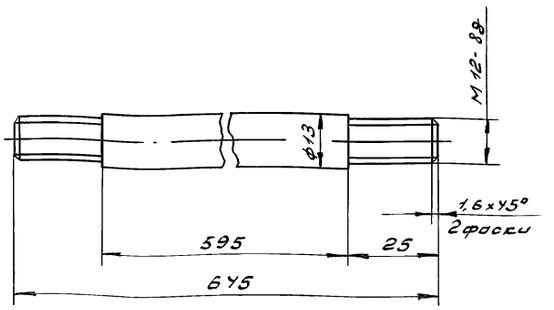

Неуказанные предельные отклонения размеров h14, ±js14

Изм	Лист	N докум	Подп.	Дата	264-12-318.92 М.01.002	Лит	Масса	Масш
Разраб		Козлова			Ось	и	0,6	1:2
Пров.		Колбасин				Лист	Листов 1	
Т.контр.								
Н.контр.		Дмитриев			Ст.3 ГОСТ 380-88	ЦНИИЭП им.Б.С.Мезенцева		
Утв.								

Инв.N подл. | Подп. и дата | Взам.инв.N | Инв.N дубл. | Подп. и дата

Формат А4

М.01.001

Rz80 (√)

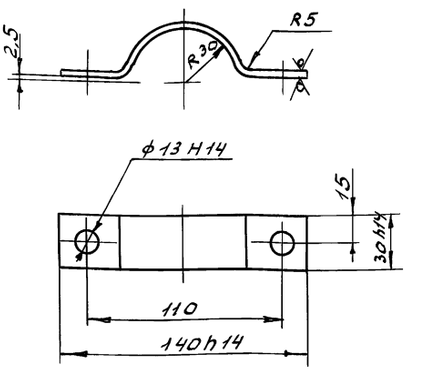

1. Длина развертки L = 162 мм
2. Неуказанные предельные отклонения размеров ±js14

Изм	Лист	N докум	Подп	Дата	264-12-318.92 М.01.001	Лит	Масса	Масш
Разраб		Козлова			Хомут	и	0,2	1:2
Пров.		Колбасин				Лист	Листов 1	
Т.контр.								
Н.контр.		Дмитриев			Лист 5 ГОСТ 19903-74 / Ст.3 ГОСТ 14637-79	ЦНИИЭП им.Б.С.Мезенцева		
Утв								

Инв.N подл. | Подп. и дата | Взам.инв.N | Инв.N дубл. | Подп. и дата

Формат А4

Формат	Зона	Поз.	Обозначение	Наименование	Кол.	Примечание
				Материалы		
		12		Канат 6,4-ГЛ-В-СС-Н-1764	м	
				ГОСТ 3077-80	160	
		13		Канат пеньковый		
				бельный ф23,9	м	
				ГОСТ 483-75	40	
			Переменные данные для исполнений			
				М.04		
				см. СБ табл.		
				Сборочные единицы		
		14	М.04.100	Штанга	1	
				М.50.		
				см. СБ табл.		
				сборочные единицы		
		14	М.04.100-01	Штанга	1	

Изм	Лист	№ докум	Подп.	Дата	264-12-318.92 М.04	Лист 2

Инв.N подл. | Подп. и дата | Взам.инв.N | Инв.N дубл. | Подп. и дата

Формат А4

Формат	Зона	Поз.	Обозначение	Наименование	Кол.	Примечание
				Документация		
А2			М.04 СБ	Сборочный чертеж		
				Стандартные изделия		
		1		Коуш 22 ГОСТ 2224-72	4	
				Прочие изделия		
		2	181.00.00.00	Блок 1-но ручьевый	1	
		3	182.00.00.00	Блок 2-х ручьевый	1	
		4	183.00.00.00	Блок 3-х ручьевый	1	
		5	184.00.00.00	Блок 4-х ручьевый	1	
		6	189.00.00.00	Блок 5-ти ручьевый		СМЗТБО
				угловой	1	г.Саратов
		7	186.00.00.00	Блок 1-но ручьевый		
				тяговый	1	
		8	174.00.00.00	стяжка	4	
		9	ПА 325.00.00.00	противовес	1	
		10	266.00.00.00	подвеска с цепью	4	

Изм	Лист	№ докум	Подп.	Дата	264-12-318.92 М.04	Лит.	Лист	Листов
Разраб		Козлова			Подъем декарационный	и	1	2
Провер.		Колбасин				ЦНИИЭП им.Б.С.Мезенцева		
Н.конт.		Дмитриев						
Утв.								

Инв.N подл. | Подп. и дата | Взам.инв.N | Инв.N дубл. | Подп. и дата

25447-15 28 Формат А4

М04 - изображено
М50 - зеркальное отражение

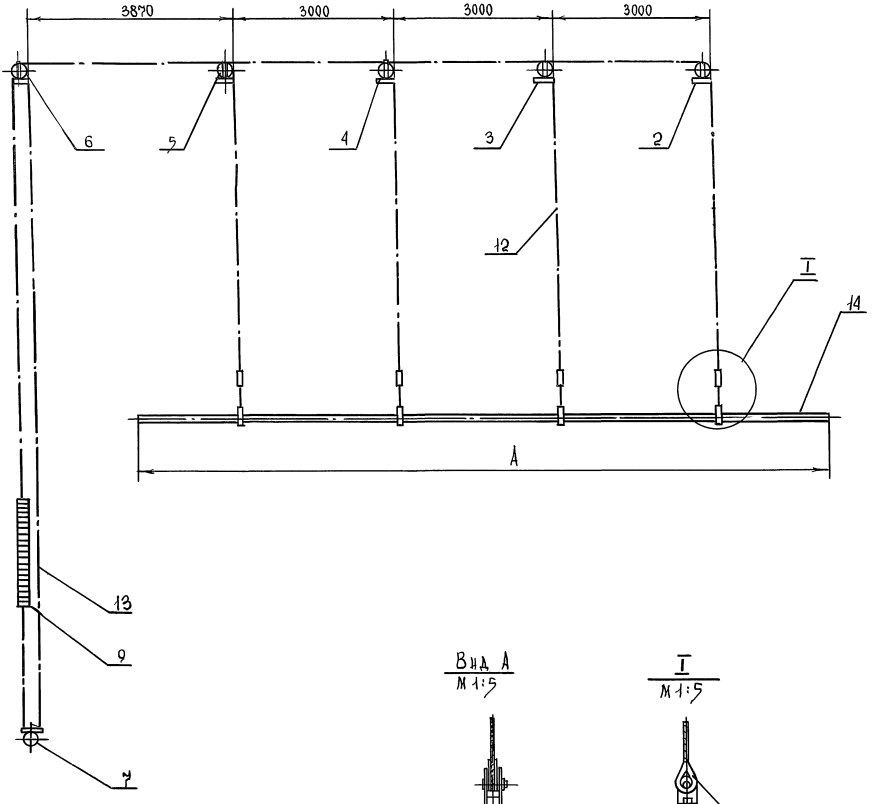

Вид А
М1:5

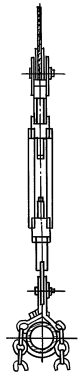

I
М1:5

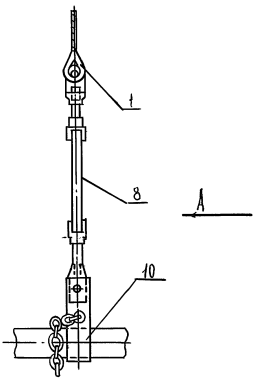

Обозначение	А
М.04	12000
-01	10000

1 Исполнение подъема -01 с длиной штанги 10000 мм применять для арьерсцены
2* Размеры для справок

Изм.	Лист	№ докум.	Подп.	Дата
Разраб.		Козлов		
Провер.		Колбасин		
Т. контр.				
Н. контр.		Дмитриев		
Утв.				

264-12-318.92 М.04. СБ

Подъем декорационный сборочный чертеж

Лит.	Масса	Масштаб
И		

Лист | Листов 1

ЦНИИЭП им. Б.С. Мезенцева

Инв. № подл. | Подпись и дата | Взам. инв. № | Инв. № дубл. | Подпись и дата

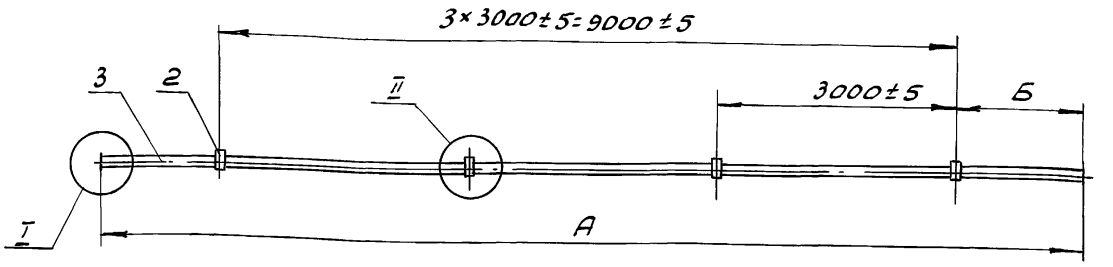

Обозначение	А	Б	масса
М.04.100	12000	1500	48кг
-01	10000	500	40,0кг
02	10200	1100	45кг

I
М 1:2

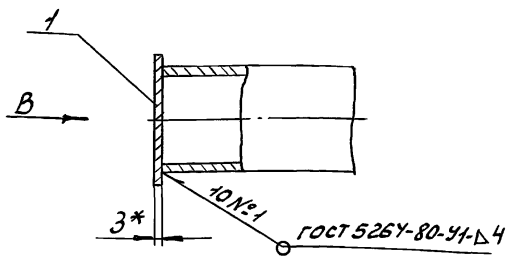

Вид В
М 1:2

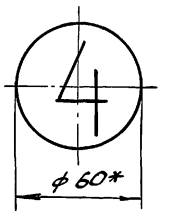

II
М 1:2

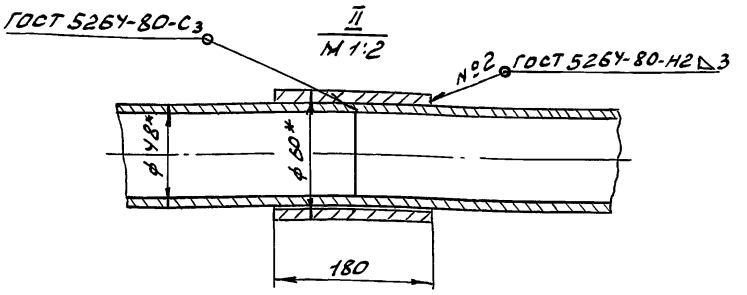

1. Шайбу, поз.1, окрасить белой эмалевой краской, после сверху черной краской написать номер штанги, который должен соответствовать номеру декорационного подвеса /вид "В" - пример написания/.
2. Покрытие: эмаль ПФ-115 черная IV ГОСТ 6465-76.
3.* Размеры для справок.
4. Пример стыковки труб - см. вид "II".

Изм.	Лист	№ докум.	Подп.	Дата	264-12-318.92 М.04.100Сб			
Разраб.		Козлова			Штанга сборочный чертеж	Лит	Масса	Масшт
Пров.		Колбасин				Ц	см. табл.	1:50
Т.контр.						Лист	Листов 1	
Н.контр.		Дмитриев				ЦНИИЭП им. Б.С. Мезенцева		
Утв.								

Формат А3

Формат	Зона	Поз.	Обозначение	Наименование	Кол.	Примечание
				М.04.100-01		
				Детали		
		3	М.04.103-01	Штанга		
				Труба 40×3,5 ГОСТ 3262-75		
				L = 10000 h14	1	38,4
				М.04.100-02		
				Детали		
		3	М.04.103-02	Штанга		
				Труба 40×3,5		
				ГОСТ 3262-75		
				L = 11200 h14	1	43кг

Изм.	Лист	№ докум.	Подп.	Дата	264-12-318.92 М.04.100	Лист 2

Формат А4

Формат	Зона	Поз.	Обозначение	Наименование	Кол.	Примечание
				Документация		
А3			М.04.100Сб	Сборочный чертеж		
				Детали		
БЧ		1	М.04.101	Шайба		
				В3.0 ГОСТ 19903-74		
				Ст.3 ГОСТ 16523-89		
				ф 60 h14	2	0,06кг
БЧ		2	М.04.102	Обойма		
				Труба 50×3,5 ГОСТ 3262-75		
				L = 180 h14	2	0,9кг
			Переменные данные	для исполнений		
				М.04.100		
				Детали		
БЧ		3	М.04.103	Штанга		
				Труба 40×3,5 ГОСТ 3262-75		
				L = 12000 h14	1	46кг

Изм.	Лист	№ докум.	Подп.	Дата	264-12-318.92 М.04.100			
Разраб.		Колбасин			Штанга	Лит.	Лист	Листов
Провер.		Дмитриев				Ц	1	2
Н.контр.		Дмитриев				ЦНИИЭП им. Б.С. Мезенцева		
Утв.								

Формат А4

М.06.10.001

$R_{z\,max}$ 80°

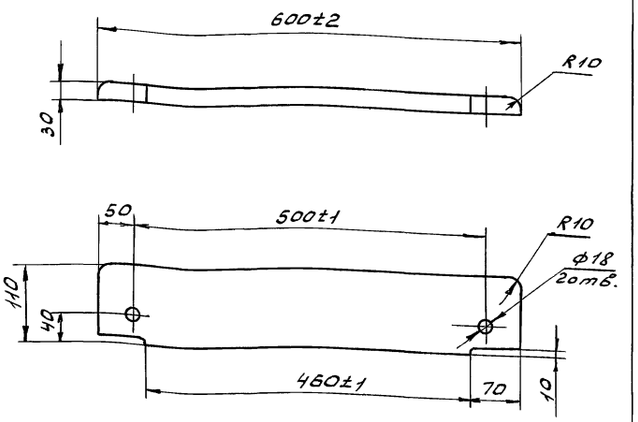

Предельные отклонения размеров с неуказанными допусками по квалитету $\frac{IT17}{2}$ (табл. 6 ГОСТ 6449-82)

Изм	Лист	N докум	Подп.	Дата	264-12-318.92 М.06.10.001			
Разраб		Козлова			Прижим	Лит.	Масса	Масшт.
Пров.		Дмитриев				И	1,2	1:5
Т.контр.						Лист	Листов 1	
Н.контр.		Дмитриев			Сосна ГОСТ 8486-86	ЦНИИЭП им. Б.С. Мезенцева		
Утв.								

Инв. N подл. | Подп. и дата | Взам. инв. N | Инв. N дуб. | Подп. и дата

Формат А4

М.06.001

(✓)

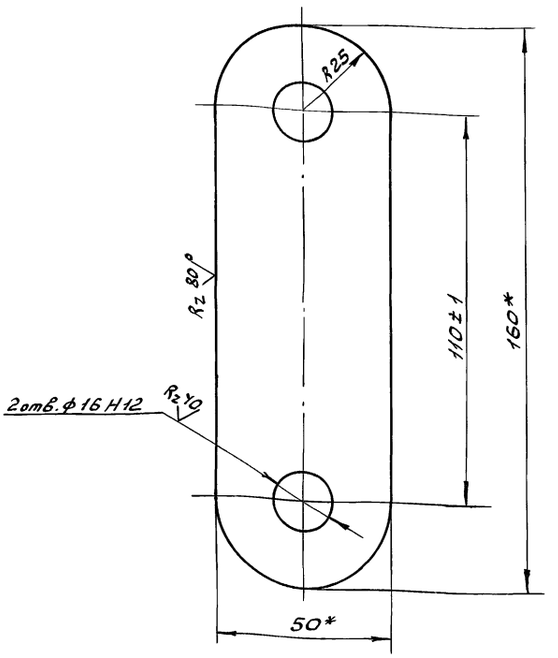

* Размер для справок

Изм	Лист	N докум	Подп.	Дата	264-12-318.92 М.06.001			
Разраб		Козлова			Серьга	Лит.	Масса	Масш.
Пров.		Колбасин				И	0,26	1:1
Т.контр.						Лист	Листов 1	
Н.контр.		Дмитриев			Лист Б ГОСТ 19903-74 / Ст.3 ГОСТ 14637-89	ЦНИИЭП им. Б.С. Мезенцева		
Утв.								

Инв. N подл. | Подп. и дата | Взам. инв. N | Инв. N дуб. | Подп. и дата

Формат А4

Формат	Зона	Поз	Обозначение	Наименование	Кол.	Примечание
		8	186.00.00.00	Блок 1-но ручьевый		
				тяговый	1	
		9	174.00.00.00	Стяжка	4	
		10	ПА-325.00.00.00	Противовес Q=300кг	1	
		11	266.00.00.00	Подвеска	9	
		13	181.00.00	Блок 1-но ручьевый	1	
		14	182.00.00	Блок 2-х ручьевый	1	
		15	183.00.00.	Блок 3-х ручьевый	1	
		16	184.00.00	Блок 4-х ручьевый	1	
				Материалы		
		18		Канат 6,4-ГЛ-В-С-Н-160		
				ГОСТ 3077-80	120	м
		19		Канат пеньковый		
				бельный ф23,9		
				ГОСТ 483-75	20	м
		20		Репс черный МТ		
				АРТ 6401	32	м²
		22		Шнур шторный ф3		
				ГОСТ 18403-73	30	м

Изм	Лист	№ докум	Подп.	Дата	264-12-318.92 М.05	Лист 2

Инв. N подл. | Подп. и дата | Взам. инв. N | Инв. N дуб. | Подп. и дата

Формат А4

Формат	Зона	Поз.	Обозначение	Наименование	Кол.	Примечание
				Документация		
А2			М.05СБ	Сборочный чертеж		
				Сборочные единицы		
А4		1	М.05.100	Рама	18	
		2	М.04.100	Штанга	1	
				Стандартные изделия		
		3		Болт М6х16.46.01		
				ГОСТ 7798-70	36	
		4		Гайка М6.5.01		
				ГОСТ 59-70	36	
		5		Шайба 6.01.01		
				ГОСТ 11371-78	36	
		6		Коуш 22		
				ГОСТ 2224-72	4	
				Прочие изделия		
		7	189.00.00.00	Блок 5-ти ручьевый		
				угловой	1	

Изм	Лист	№ док.	Подп.	Дата	264-12-318.92 М.05			
Разраб		Козлова			Подуга	Лит.	Лист	Листов
Провер.		Колбасин				И	1	2
Н.контр.		Дмитриев				ЦНИИЭП им. Б.С. Мезенцева		
Утв.								

Инв. N подл. | Подпись и дата | Взам. инв. N | Инв. N дуб. | Подп. и дата

25447-15 31

Формат А4

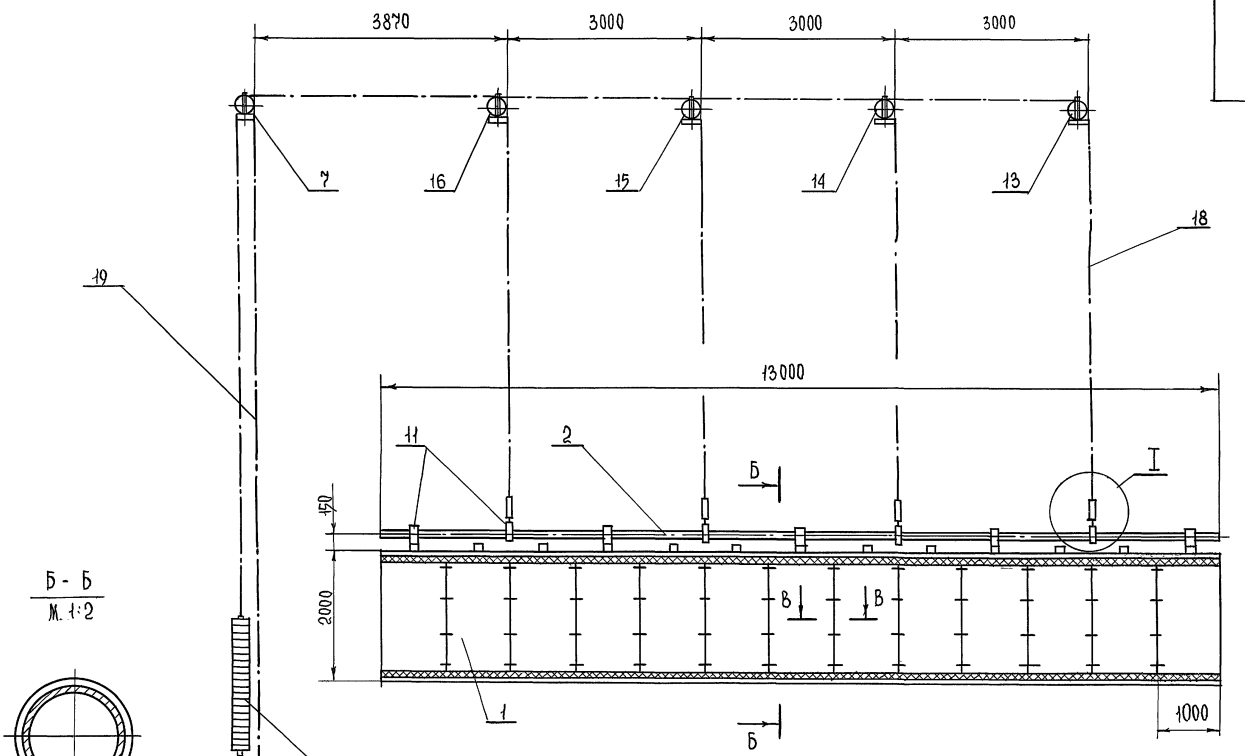

Б - Б
М. 1:2

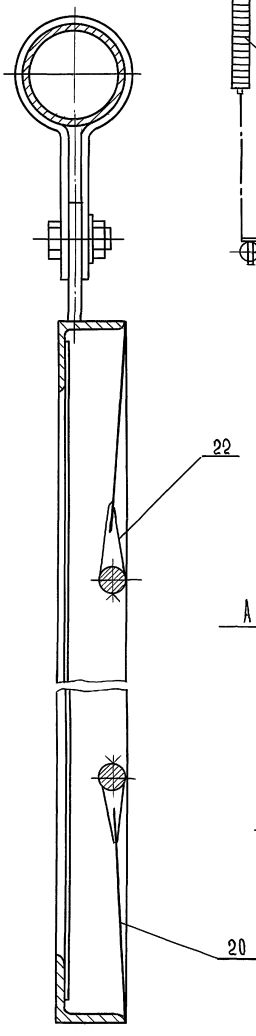

I
М. 1:5

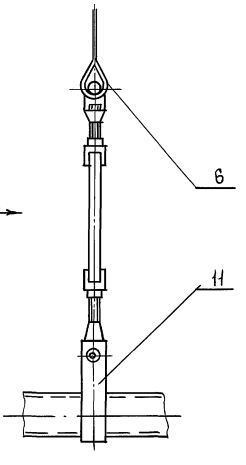

Вид А
М. 1:5

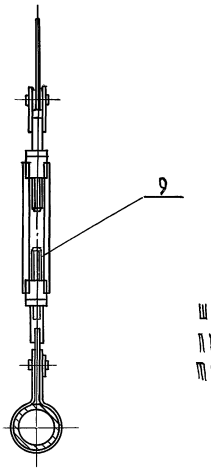

В - В
М. 1:1

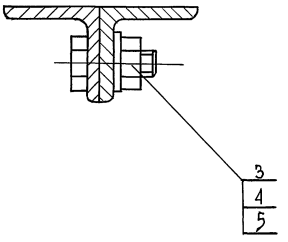

Шнур шторный поз. 22 разделать и пришить по месту нитками хлопчатобумажными швейными ГОСТ 6309-80.

					264-12-318.92		М. 05СБ
Изм.	Лист	N докум.	Подп.	Дата			
Разраб.		Козлова			Падуга сборочный чертеж	Лит.	Масса	Масшт.
Провер.		Колбасин				Ж	900	1:50
Т. контр.						Лист	Листов 1	
Н. контр.		Дмитриев				ЦНИИЭП им. Б.С. Мезенцева		
Утв.								

Инв. N подл. | Подпись и дата | Взам. инв. N | Инв. N дубл. | Подпись и дата

М.05.100СБ

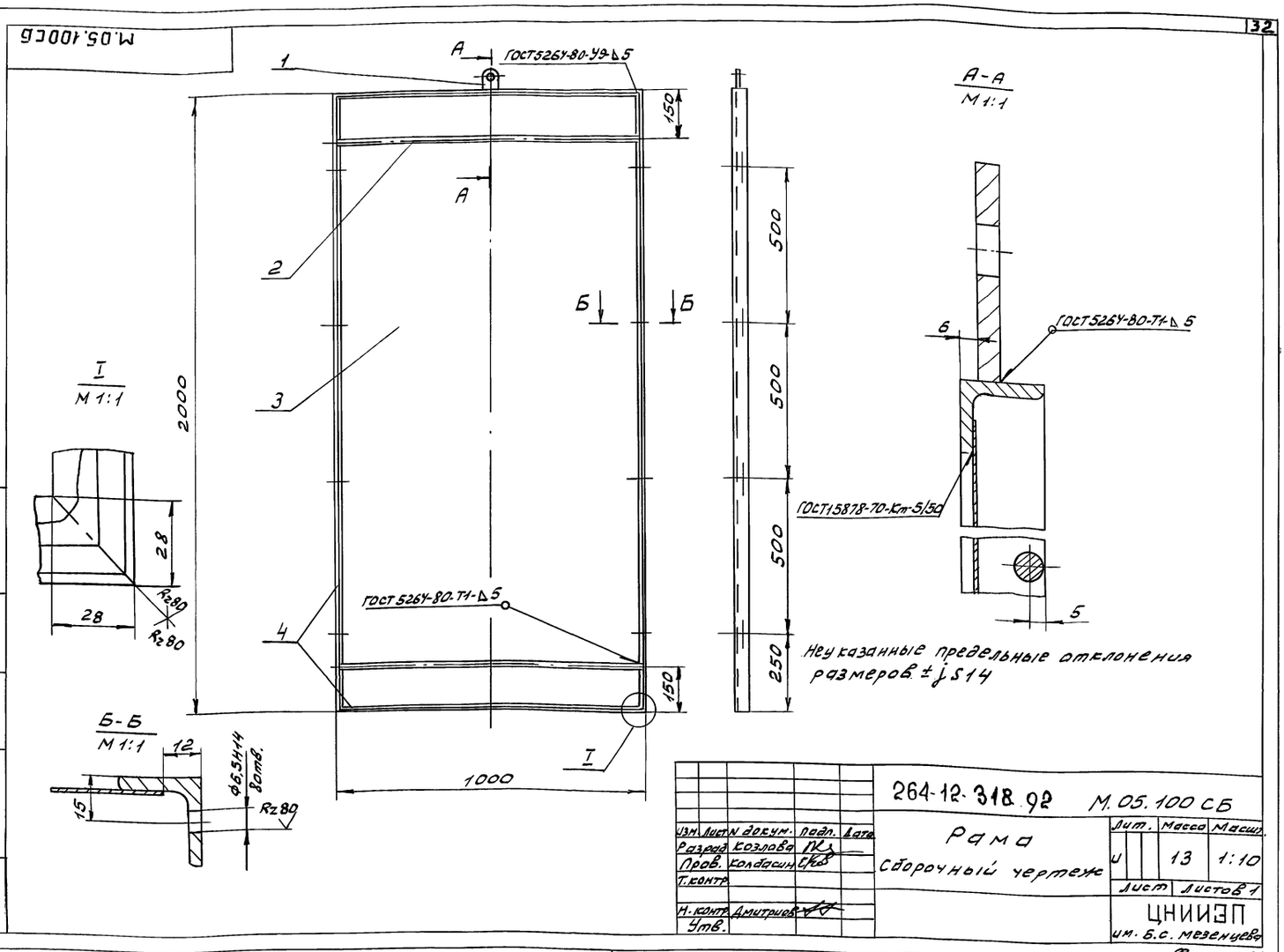

Неуказанные предельные отклонения размеров ±jS14

Изм.	Лист	N докум.	Подп.	Дата	264-12-318.92 М.05.100 СБ			
Разраб.		Козлова			Рама	Лит.	Масса	Масшт.
Пров.		Колбасин			Сборочный чертеж	И	13	1:10
Т.контр.						Лист	Листов 1	
Н.контр.		Дмитриев				ЦНИИЭП им. Б.С. Мезенцева		
Утв.								

Инв. N под. | Подп. и дата | Взам. инв. N | Инв. N дуд. | Подп. и дата

Формат А3

М.05.101

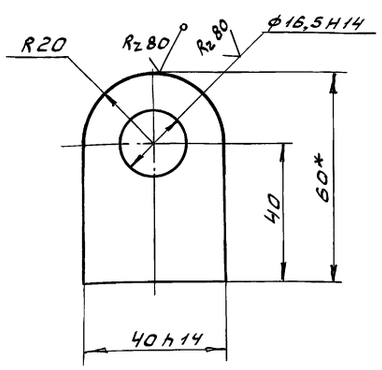

1. Неуказанные предельные отклонения размеров ±jS14
2.* Размер для справок.

Изм.	Лист	N докум.	Подп.	Дата	264-12-318.92 М.05.101			
Разраб.		Козлова			Ушко	Лит.	Масса	Масшт.
Пров.		Колбасин				И	0,14	1:1
Т.контр.						Лист	Листов 1	
Н.контр.		Дмитриев			Лист 8 ГОСТ 19903-74 ст.3 ГОСТ 14637-89	ЦНИИЭП им. Б.С. Мезенцева		
Утв.								

Инв. N под. | Подп. и дата | Взам. инв. N | Инв. N дуд. | Подп. и дата

Формат А4

Формат	Зона	Поз.	Обозначение	Наименование	Кол.	Примечание
				Документация		
А3			М.05.100СБ	Сборочный чертеж		
				Детали		
А4		1	М.05.101	Ушко	1	
				Материалы		
		2		Круг 10 ГОСТ 2590-88 ст.3 ГОСТ 535-88	1,2	кг
		3		Лист 0,5 ГОСТ 19903-74 ст.3 ГОСТ 16523-89	3,5	кг
		4		Уголок 28×28×3 ГОСТ 8509-86 ст.3 ГОСТ 535-88		

Изм.	Лист	N докум.	Подп.	Дата	264-12-318.92 М.05.100			
Разраб.		Козлова			Рама	Лит.	Лист	Листов
Провер.		Колбасин				И		1
Н.контр.		Дмитриев				ЦНИИЭП им. Б.С. Мезенцева		
Утв.								

Инв. N под. | Подпись и дата | Взам. инв. N | Инв. N дуд. | Подпись и дата

Формат А4

М.06.10.104

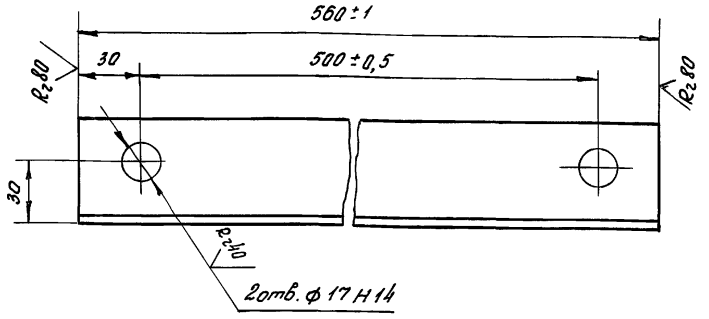

Неуказанные предельные отклонения размеров ±j s14

Изм.	Лист	№ докум.	Подп.	Дата	264-12-318.92 М.06.10.104			
Разраб.		Козлова			Упор	Лит.	Масса	Масшт.
Пров.		Колбасин				И	1,7	1:2
Т.контр.						Лист	Листов 1	
Н.контр.		Дмитриев			Уголок 50×50×4 ГОСТ 8509-89 / Ст 3 ГОСТ 535-88	ЦНИИЭП им. Б.С. Мезенцева		
Утв.								

Инв.№ подл. | Подпись и дата | Взам. инв.№ | Инв.№ дубл. | Подпись и дата

Формат А4

М.06.10.103

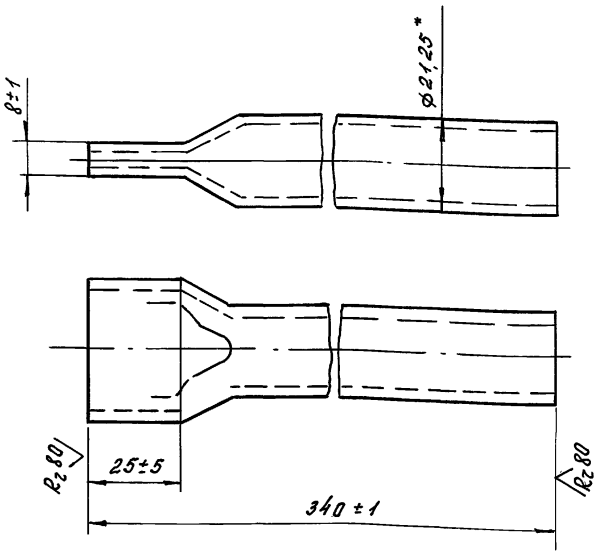

* Размер для справок

Изм.	Лист	№ докум.	Подп.	Дата	264-12-318.92 М.06.10.103			
Разраб.		Козлова			Стойка	Лит.	Масса	Масшт.
Пров.		Колбасин				И	0,42	1:1
Т.контр.						Лист	Листов 1	
Н.контр.		Дмитриев			Труба 15×2,5 ГОСТ 3262-75	ЦНИИЭП им. Б.С. Мезенцева		
Утв.								

Инв.№ подл. | Подпись и дата | Взам. инв.№ | Инв.№ дубл. | Подпись и дата

Формат А4

Формат	Зона	Поз.	Обозначение	Наименование	Кол.	Примечание
		8		Шплинт 4×36.005 ГОСТ 397-79	8	
		9		Коуш 22 ГОСТ 2224-72	4	
				Прочие изделия		
		10	181.00.00	Блок 1-но ручьевый	2	
		11	182.00.00	Блок 2-х ручьевый	6	
		12	186.00.00	Блок 1-но ручьевый угл.	2	
		13	174.00.00.00	Стяжка	4	
		14	ПА-452-6.00.00.00	Противовес Q = 600кг	1	
		15		Лебедка ручная настенная S = 0,5 т	1	2 Душкабе
				Материалы		
		16		Канат 8,5-ГЛ-В-СС-Н-180 ГОСТ 3071-74	100	м

Изм.	Лист	№ докум.	Подп.	Дата	264-12-318.92 М.06	Лист 2

Инв.№ подл. | Подпись и дата | Взам. инв.№ | Инв.№ дубл. | Подпись и дата

Формат А4

Форм.	Зона	Поз.	Обозначение	Наименование	Кол.	Примечание
				Документация		
А2			М.06 СБ	Сборочный чертеж		
				Сборочные единицы		
А4		1	М.06.100	Каркас	1	
А4		2	М.06.200	Рама	1	
А4		3	М.06.10.	Корзина	1	
				Детали		
А4		4	М.06.001	Серьга	8	
				Стандартные изделия		
		5		Болт 2М16×45.46.01 ГОСТ 7798-70	8	
		6		Гайка М16.5.01 ГОСТ 5918-73	8	
		7		Шайба 16.01.01 ГОСТ 11371-78	8	

Изм.	Лист	№ докум.	Подп.	Дата	264-12-318.92 М.06	Лит.	Лист	Листов
Разраб.		Козлова			Подъем софитный I плана	И	1	2
Провер.		Колбасин				ЦНИИЭП им. Б.С. Мезенцева		
Н.контр.		Дмитриев						
Утв.								

Инв.№ подл. | Подпись и дата | Взам. инв.№ | Инв.№ дубл. | Подпись и дата

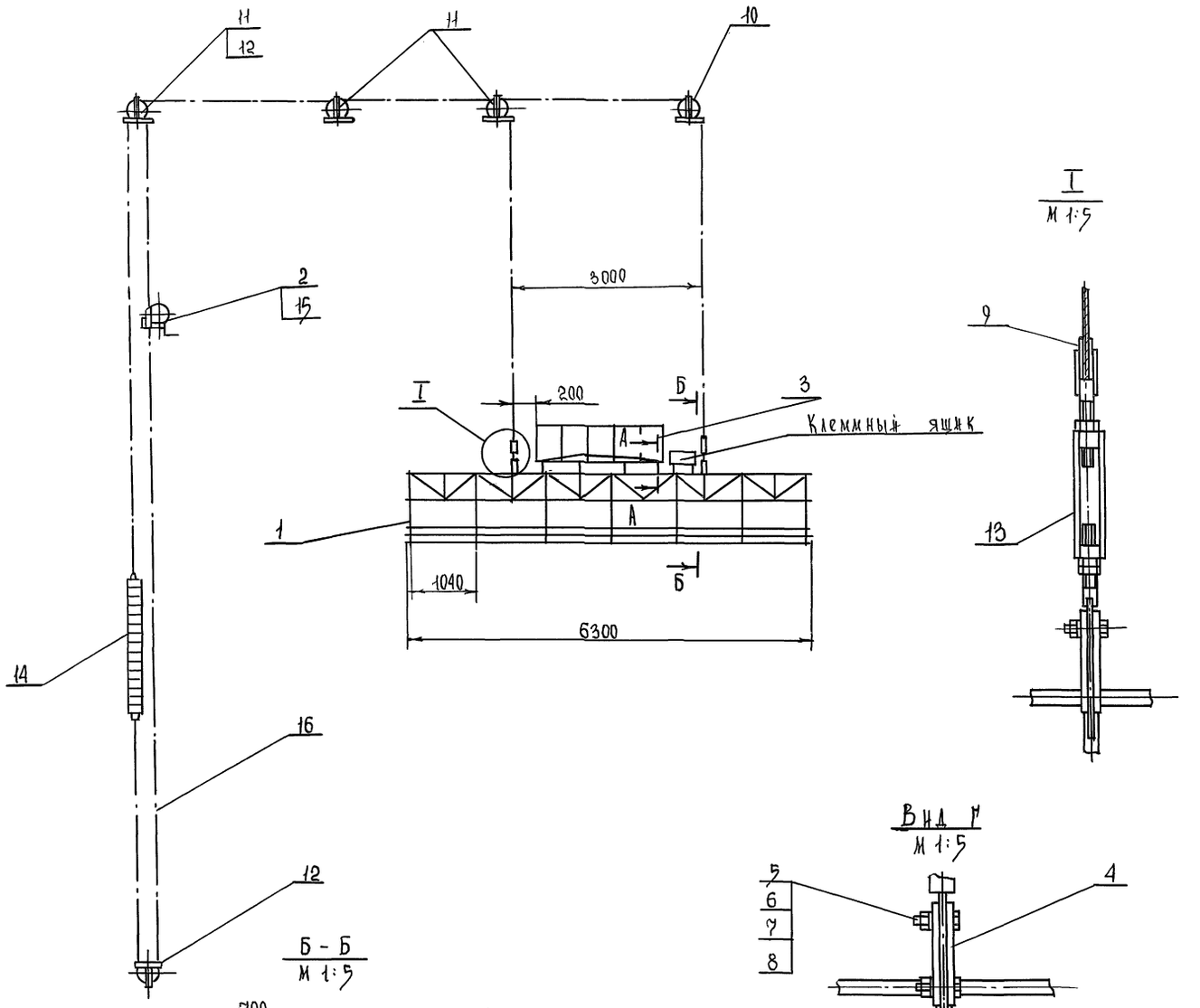

Б - Б
М 1:5

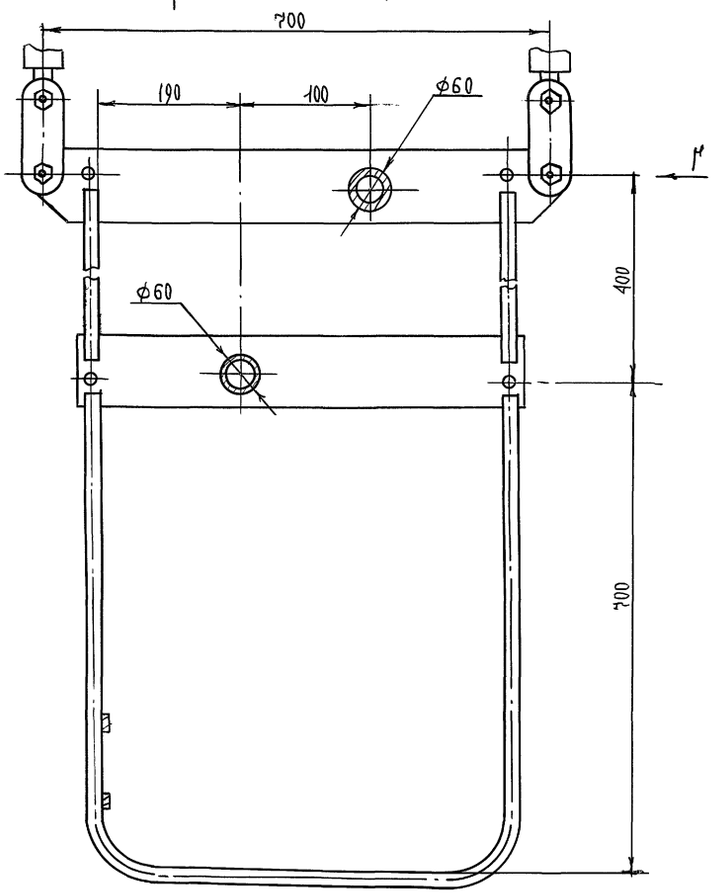

Вид Г
М 1:5

А - А
М 1:5

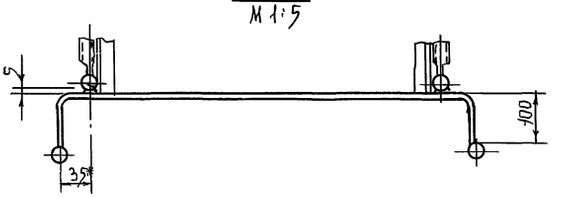

1 Масса каркаса с учетом электрооборудования проводов и гибкой петли не должна превышать 300 кг

2 Покрытие: эм. АЛ-177 серебристая IV ЛТ 100 ГОСТ 6465 - 76

3 Размеры для справок кроме отмеченных *

				264-12-318.92		М. 06. СБ	
Изм.	Лист	N докум.	Подпись	Дата	Подъем софитный I плана сборочный чертеж	Лит.	Масса	Масштаб
Разраб.		Козлова				И	1050	1:50
Провер.		Колбасин				Лист	Листов 1	
Т.контр.						ЦНИИЭП им. Б.С. Мезенцева		
Н.контр.		Дмитриев						
Утв.								

Инв.№ подл. | Подпись и дата | Взам.инв.№ | Инв.№ дубл. | Подпись и дата

М.06.101

$R_z 320$ (▽)

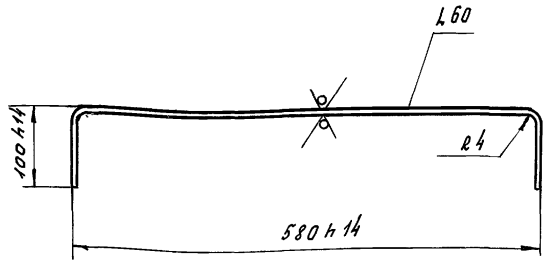

1. Длина развертки L = 780мм
2. Предельные отклонения размеров по jS14

Изм.	Лист	№ докум.	Подп.	Дата	264-12-318.92 М.06.101			
Разраб.		Козлова			Скоба	Лит	Масса	Масшт.
Пров.		Дмитриев				И	1,5	1:5
Т.конт.						Лист	Листов 1	
Н.контр.		Дмитриев			Лист 4 ГОСТ 19903-74 / Ст3 ГОСТ 14637-89	ЦНИИЭП им. Б.С. Мезенцева		
Утв.								

Инв.№ подл. | Подп. и дата | Взам. инв.№ | Инв.№ дубл. | Подпись и дата

Формат А4

М.06.102

(▽)

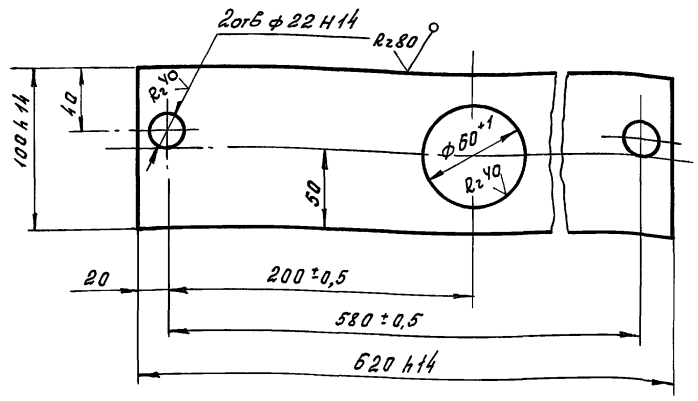

Неуказанные предельные отклонения размеров ± jS14

Изм.	Лист	№ докум.	Подп.	Дата	264-12-318.92 М.06.102			
Разраб.		Козлова			Подвеска	Лит	Масса	Масшт.
Пров.		Дмитриев				И	1,9	1:2,5
Т.конт.						Лист	Листов 1	
Н.конт.		Дмитриев			Лист 4 ГОСТ 19903-74 / Ст3 ГОСТ 14637-89	ЦНИИЭП им. Б.С. Мезенцева		
Утв.								

Инв.№ подл. | Подп. и дата | Взам. инв.№ | Инв.№ дубл. | Подпись и дата

Формат А4

Формат	Зона	Поз.	Обозначение	Наименование	Кол.	Примечание
Б4		13	М.06.109	Ребро		
				Лист 4 ГОСТ 19903-74 / Ст3 ГОСТ 14637-89		
				160 h14 × 50 h14	12	0,25кг
Б4		14	М.06.110	Ребро		
				Лист 4 ГОСТ 19903-74 / Ст3 ГОСТ 14637-89		
				70 h14 × 50 h14	24	0,11кг
Б4		15	М.06.111	Перекладина		
				Труба 50×3 ГОСТ 3263-75		
				L = 6300 h14	2	26,6кг
А4		16	М.06.112	Подвеска		

Изм.	Лист	№ докум.	Подп.	Дата	264-12-318.92 М.06.100	Лист 2

Инв.№ подл. | Подп. и дата | Взам. инв.№ | Инв.№ дубл. | Подпись и дата

Формат А4

Формат	Зона	Поз.	Обозначение	Наименование	Кол.	Примечание
				Документация		
А2			М.06.100СБ	Сборочный чертеж		
				Детали		
А4		1	М.06.101	Скоба	6	
А4		2	М.06.102	Подвеска	7	
А4		3	М.06.103	Подвеска	2	
А4		4	М.06.104	Дуга	7	
А4		5	М.06.105	Связь	14	
		6	-01	Связь	16	
		7	-02	Связь	4	
		8	-03	Связь	4	
А4		9	М.06.106	Связь	8	
		10	-01	Связь	4	
Б4		11	М.06.107	Планка		
				Полоса 4×20 ГОСТ 103-76		
				Ст3 ГОСТ 535-88		
				L = 6300 h14	4	
Б4		12	М.06.108	Перекладина		
				Труба 15×2,5		
				ГОСТ 3262-75		
				L = 6300 h14	4	7,3кг

Изм.	Лист	№ докум.	Подп.	Дата	264-12-318.92 М.06.100			
Разраб.		Козлова			Каркас	Лит	Лист	Листов
Провер.		Калбанин				И	1	2
Н.конт.		Дмитриев				ЦНИИЭП им. Б.С. Мезенцева		
Утв.								

Инв.№ подл. | Подпись и дата | Взам. инв.№ | Инв.№ дубл. | Подпись и дата

Формат А4

М.06.100.СБ

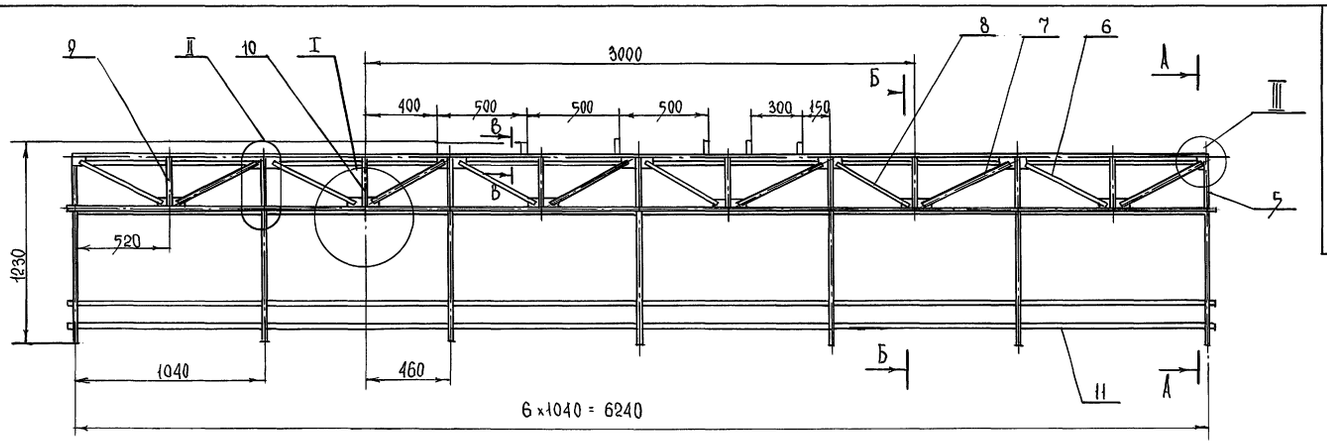

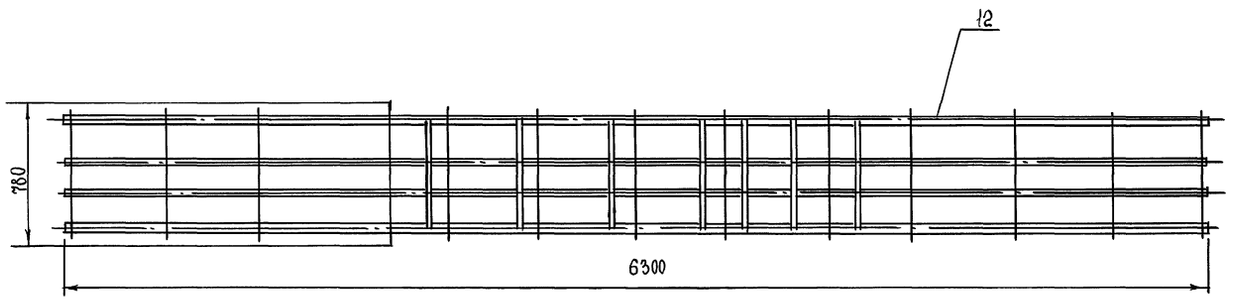

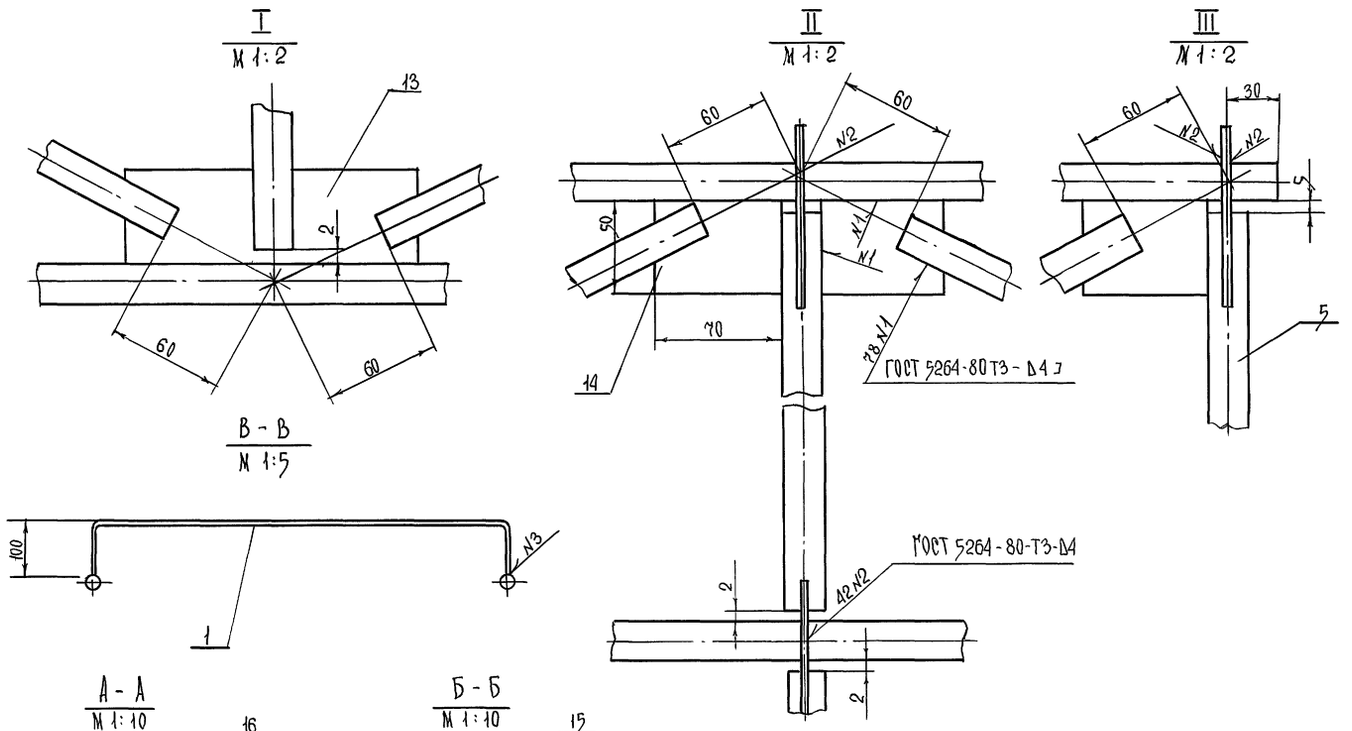

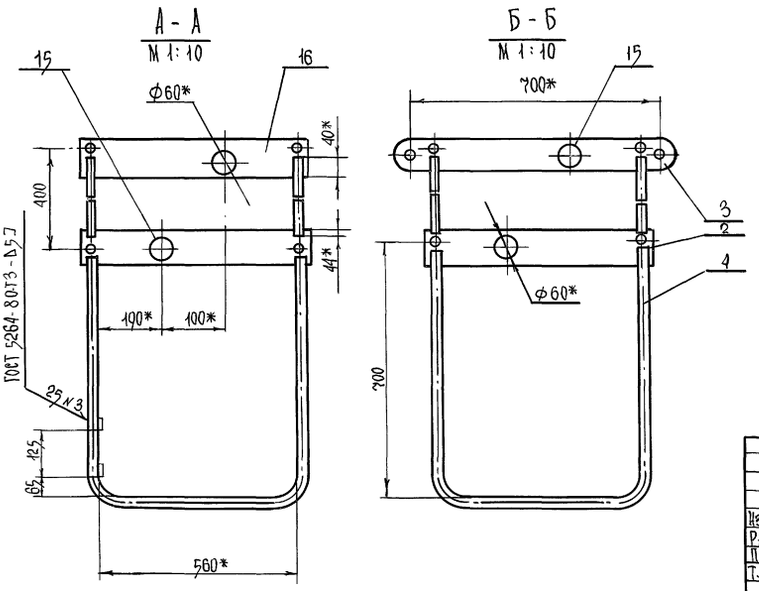

1 Неуказанные предельные отклонения размеров ±γS14

2 * размеры для справок

Изм.	Лист	№ докум.	Подп.	Дата	264-12-318.92		М.06.100 СБ	
Разраб.		Козлова			КАРКАС Сборочный чертеж	Лит	Масса	Масштаб
Провер.		Колбасин				Н	166	1:50
Т. контр.						Лист	Листов	
Н. контр.		Дмитриев				ЦНИИЭП им. Б.С. Мезенцева		
Утв.								

Инв. № подл. | Подпись и дата | Взам. инв. № | Инв. № дубл. | Подпись и дата

25447-15 37 Формат А2

М.06.10.СБ

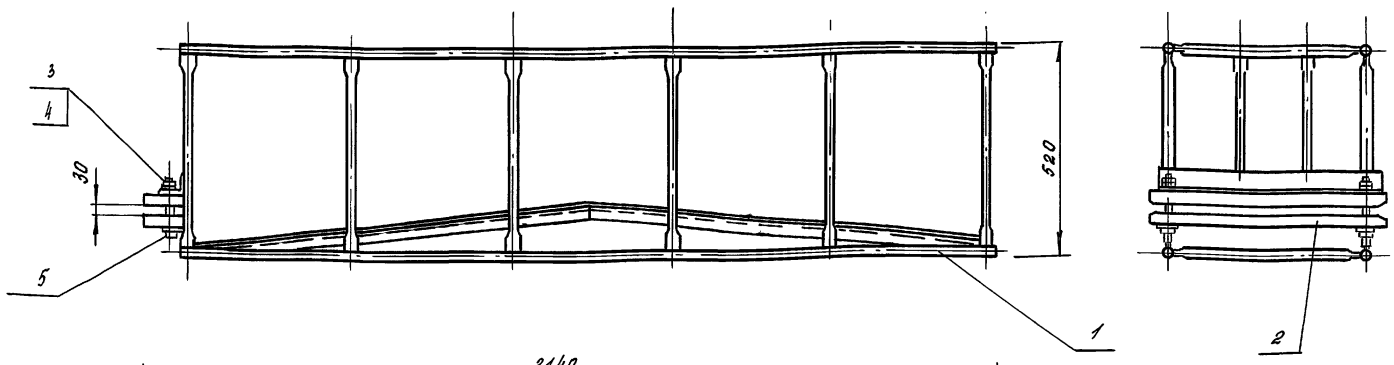

Размеры для справок

					264-12-318.92	М.06.10 СБ	
Изм.	Лист	N докум.	Подп.	Дата	Корзина	Лит.	Масса / Масшт.
Разраб.		Козлова				И	35 / 1:10
Пров.		Колбасин			Сборочный чертеж	Лист	Листов 1
Т. контр.						ЦНИИЭП им. Б.С. Мезенцева	
Н. контр.		Дмитриев					
Утв.							

Инв. N подл. | Подп. и дата | Взам. инв. N | Инв. N дубл. | Подп. и дата

Формат А3

М.06.10.102

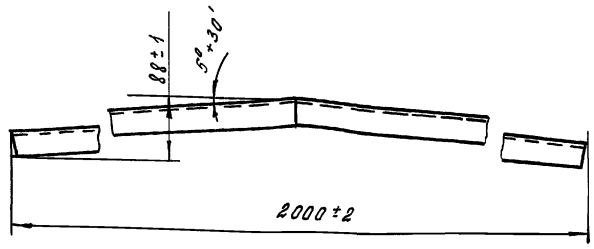

Развертка

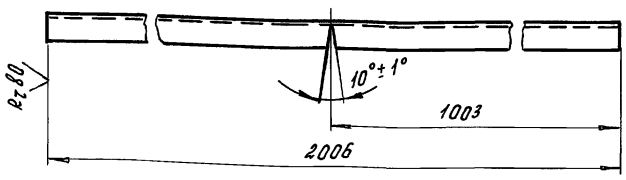

Неуказанные предельные отклонения размеров ± jS 14

					264-12-318.92	М.06.10.102	
Изм.	Лист	N докум.	Подп.	Дата	Подставка	Лит.	Масса / Масшт.
Разраб.		Козлова				И	2,3 / 1:5
Пров.		Колбасин				Лист	Листов 1
Т. контр.						ЦНИИЭП им. Б.С. Мезенцева	
Н. контр.		Дмитриев			Уголок 25×25×3 ГОСТ 8509-89 / Ст 3 ГОСТ 535-88		
Утв.							

Инв. N подл. | Подп. и дата | Взам. инв. N | Инв. N дубл. | Подп. и дата

Формат А4

Форм.	Зона	Поз.	Обозначение	Наименование	Кол.	Примечание
				Документация		
А3			М.06.10 СБ	Сборочный чертеж		
				Сборочные единицы		
А4		1	М.06.10.100	Каркас	1	
				Детали		
А4		2	М.06.10.001	Прижим	2	
				Стандартные изделия		
		3		Болт М16×120.46.01 ГОСТ 7798-70	2	
		4		Гайка М16.5.01 ГОСТ 5915-70	4	
		5		Шайба 16.01.01 ГОСТ 11371-78	4	

					264-12-318.92	М.06.10	
Изм.	Лист	N докум.	Подп.	Дата	Корзина	Лит.	Лист / Листов
Разраб.		Козлова				И	1
Провер.		Колбасин				ЦНИИЭП им. Б.С. Мезенцева	
Н. контр.		Дмитриев					
Утв.							

Инв. N подл. | Подпись и дата | Инв. N дубл. | Взам. инв. N | Подпись и дата

М.06.105

R_z 320 (V)

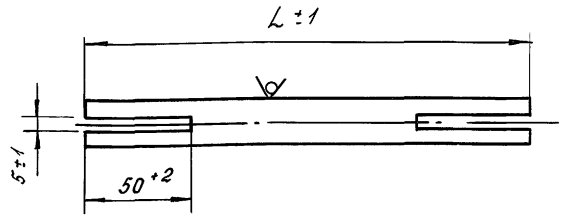

Обозначение	L мм	Масса кг
М.06.105	375	0,48
-01	536	0,62
-02	584	0,68
-03	490	0,58

Изм.	Лист.	N докум.	Подп.	Дата
Разраб.	Козлова			
Пров.	Колбасин			
Т.контр.				
Н.контр.	Дмитриев			
Утв.				

264-12-318.92 М.06.105

Связь

Лит.	Масса	Масшт.
И	см. табл.	1:2
Лист	Листов 1	

Труба 15×2,5 ГОСТ 3262-75

ЦНИИЭП им. Б.С. Мезенцева

Формат А4

М.06.106

R_z 320 (V)

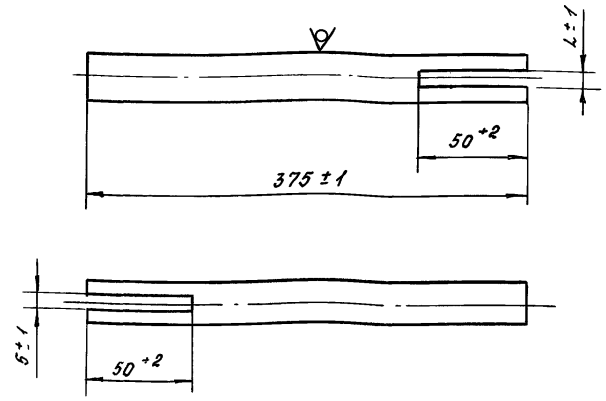

Обозначение	L	Масса кг
М.06.106	5	0,48
-01	9	0,47

264-12-318.92 М.06.106

Связь

Лит.	Масса	Масшт.
И	см. табл.	-
Лист	Листов 1	

Труба 15×2,5 ГОСТ 3262-75

ЦНИИЭП им. Б.С. Мезенцева

Формат А4

М.06.104

R_z 320 (V)

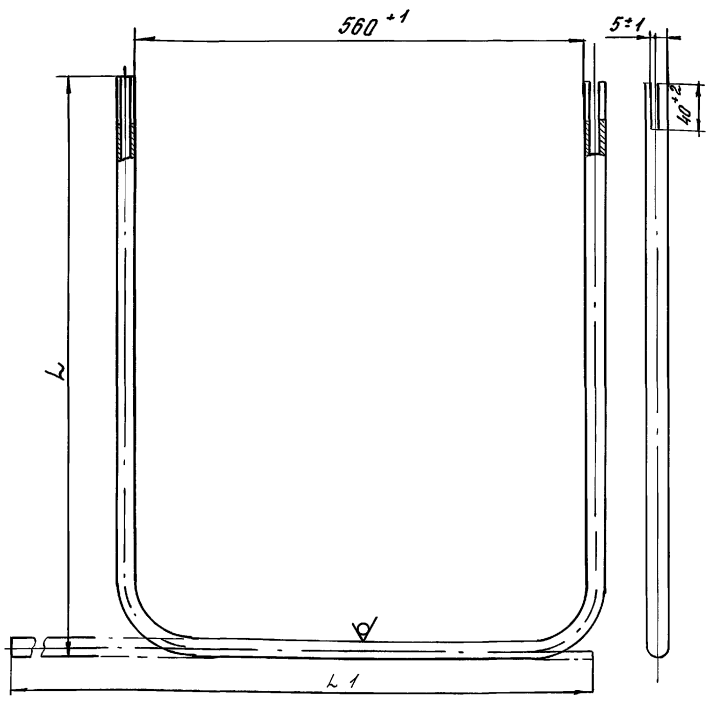

Обозначение	L h14	L. h14	Масса
М.06.104	690	1916	2,2
-01	300	1135	1,3

264-12-318.92 М.06.104

Дуга

Лит.	Масса	Масшт.
И	см. табл.	1:5
Лист	Листов 1	

Труба 15×2,5 ГОСТ 3262-75

ЦНИИЭП им. Б.С. Мезенцева

Формат А4

М.06.103

(V)

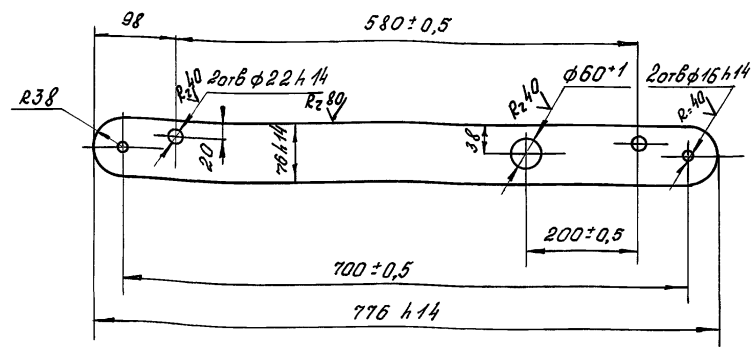

Неуказанные предельные отклонения размеров ±js 14

264-12-318.92 М.06.103

Подвеска

Лит.	Масса	Масшт.
И	3,7	1:5
Лист	Листов 1	

Лист 8 ГОСТ 19903-74
Ст3 ГОСТ 14637-89

ЦНИИЭП им. Б.С. Мезенцева

М.06.112

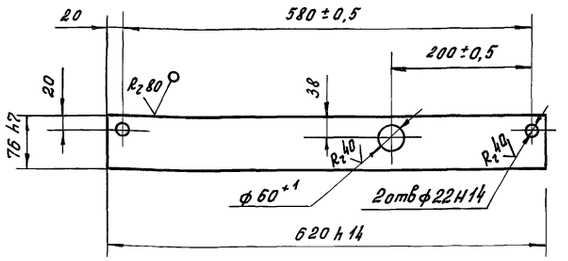

Неуказанные предельные отклонения размеров ± j S14

Изм.	Лист	N докум.	Подп.	Дата	264-12-318.92 М.06.112		
Разраб.		Козлова			Подвеска	Лит. И	Масса 1,47	Масшт. 1:5
Пров.		Колбасин				Лист	Листов 1
Т.контр.					Лист 4 ГОСТ 19903-74 / Ст 3 ГОСТ 14637-89	ЦНИИЭП им. Б.С. Мезенцева	
Н.контр.		Дмитриев					
Утв.							

Инв.№ подл. | Подп. и дата | Взам. инв.№ | Инв.№ дубл. | Подп. и дата

Формат А4

М.06.202

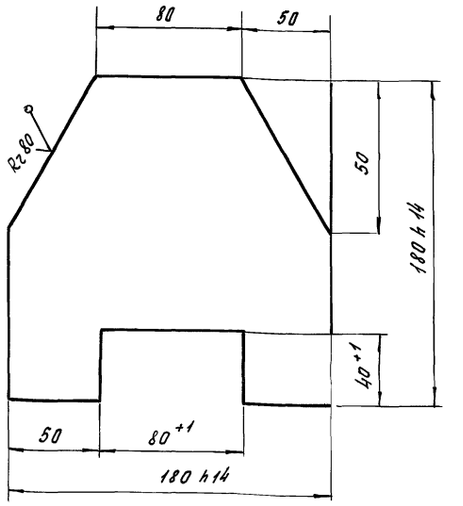

Неуказанные предельные отклонения размеров ± j S14

Изм.	Лист	N докум.	Подп.	Дата	264-12-318.92 М.06.202		
Разраб.		Козлова			Ребро	Лит. И	Масса 1	Масшт. 1:2
Пров.		Колбасин				Лист	Листов 1
Т.контр.					Лист 6 ГОСТ 19903-74 / Ст 3 ГОСТ 14637-89	ЦНИИЭП им. Б.С. Мезенцева	
Н.контр.		Дмитриев					
Утв.							

Инв.№ подл. | Подп. и дата | Взам. инв.№ | Инв.№ дубл. | Подп. и дата

Формат А4

М.06.201

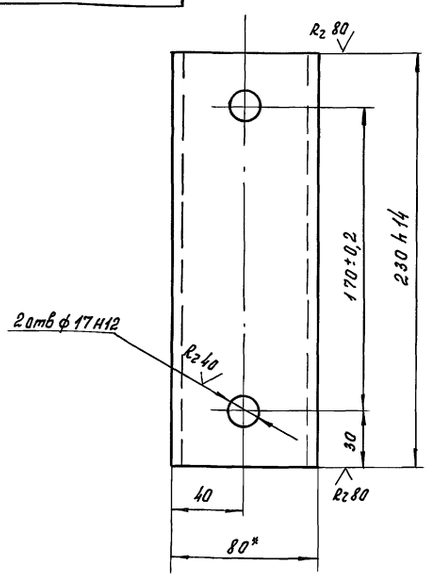

1. Неуказанные предельные отклонения размеров ± j S14

2. * Размер для справок

Изм.	Лист	N докум.	Подп.	Дата	264-12-318.92 М.06.201		
Разраб.		Козлова			Стойка	Лит. И	Масса 1,5	Масшт. 1:2
Пров.		Колбасин				Лист	Листов 1
Т.контр.					Швеллер 8 ГОСТ 8240-89 / Ст 3 ГОСТ 535-88	ЦНИИЭП им. Б.С. Мезенцева	
Н.контр.		Дмитриев					
Утв.							

Инв.№ подл. | Подп. и дата | Взам. инв.№ | Инв.№ дубл. | Подп. и дата

Формат А4

Форм.	Зона	Поз.	Обозначение	Наименование	Кол.	Примечание
				Документация		
А2			М.06.200 СБ	Сборочный чертеж		
				Детали		
А4		1	М.06.201	Стойка	2	
А4		2	М.06.202	Ребро	2	
Б4		3	М.06.203	Поперечина		
				Швеллер 8 ГОСТ 8240-89		
				Ст 3 ГОСТ 535-88		
				L = 600 h14	1	4 кг
Б4		4	М.06.204	Пластина		
				Лист 6 ГОСТ 19903-74		
				Ст ГОСТ 14637-89		
				180 h14 × 110 h14	2	0,1 кг
				Стандартные изделия		
		5		Болт М16 × 50.46.01		
				ГОСТ 7798-70	4	
		6		Гайка М16.5.01		
				ГОСТ 5915-70	8	
		7		Шайба 16.65Г.01		
				ГОСТ 6402-70	4	

Изм.	Лист	N докум.	Подп.	Дата	264-12-318.92 М.06.200		
Разраб.		Козлова			Рама	Лит. И	Масса	Масшт. Листов 1
Провер.		Колбасин					
Н.контр.		Дмитриев				ЦНИИЭП им. Б.С. Мезенцева	
Утв.							

Инв.№ подл. | Подп. и дата | Взам. инв.№ | Инв.№ дубл. | Подп. и дата

Формат А4

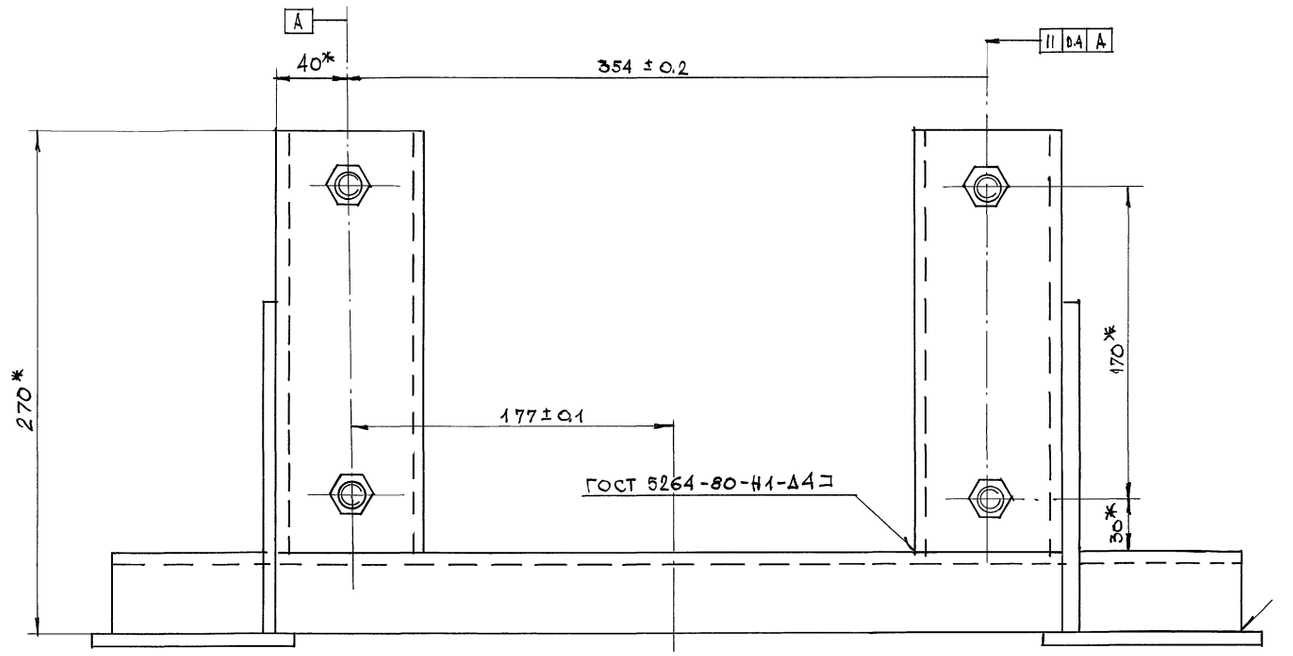

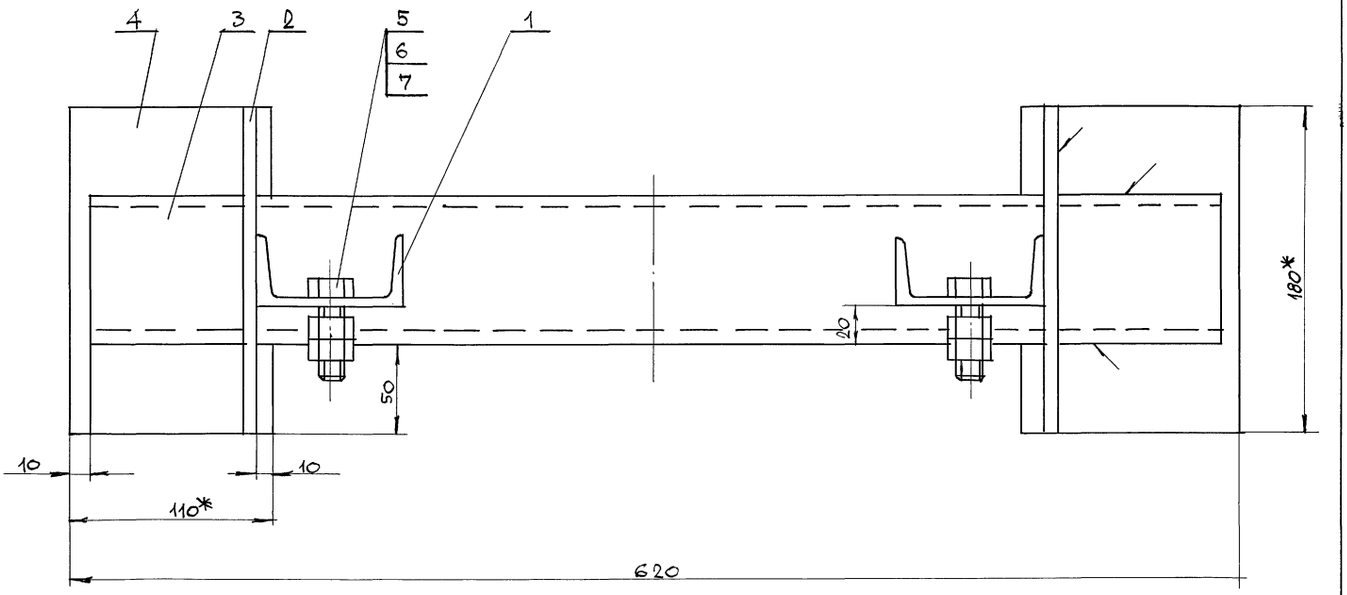

1. Неуказанные предельные отклонения размеров ± JS 14
2. Покрытие: ЭМ ПФ-19 м, серая IV П ГОСТ 6465-76
3. * Размеры для справок

						264-12-318.92 М.06.200 СБ	
Изм.	Лист	N докум.	Подп.	Дата			
Разраб.		Козлова			Рама	Лит.	Масса / Масштаб
Провер.		Колбасин			Сборочный чертеж	И	10 / 1:2
Т. контр.						Лист	Листов 1
Н. контр.		Дмитриев				А.О. ЦНИИЭП им. Б.С. Мезенцева	
Утв.							

Инв. № подл. | Подп. и дата | Взам. инв. № | Инв. № дубл. | Подп. и дата

М.06.10.100 СБ

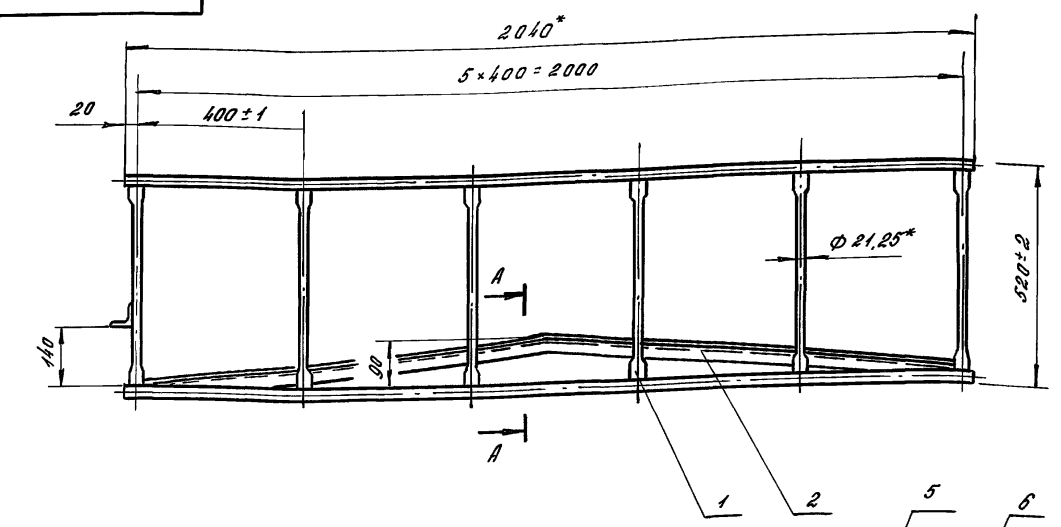

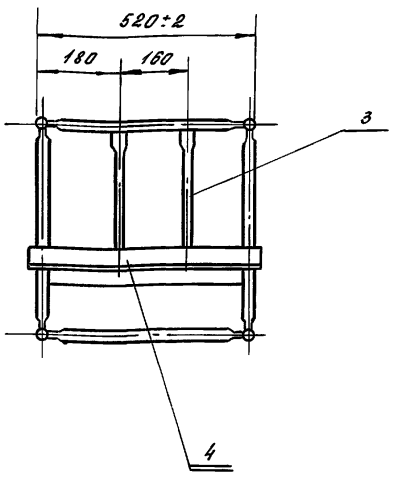

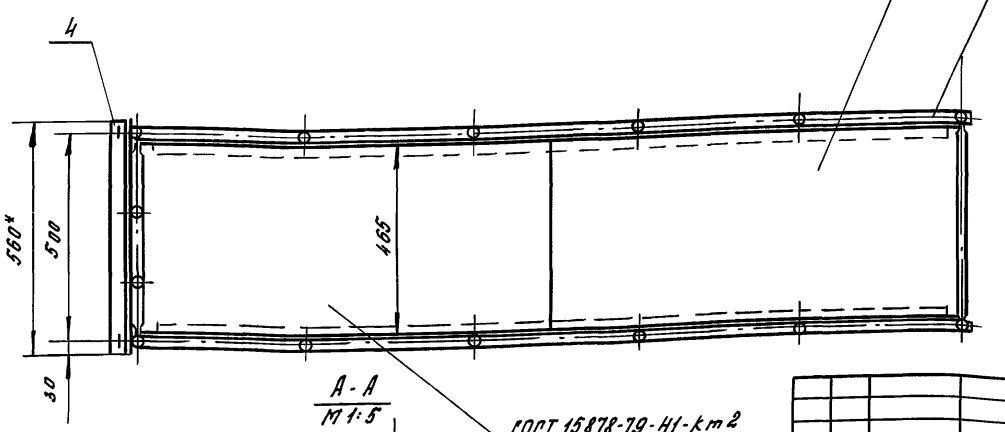

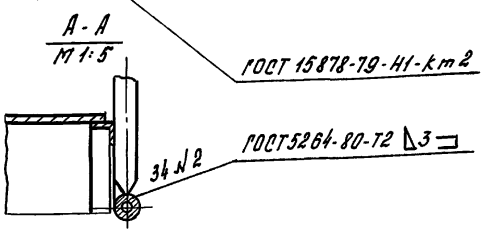

* Размеры для справок

					264-12-318.92	М.06.10.100 СБ	
Изм.	Лист	№ докум.	Подп.	Дата		Лит.	Масса	Масшт.
Разраб.		Козлова			Каркас	И	32	1:10
Пров.		Дмитриев			Сборочный чертеж	Лист	Листов 1
Т.контр.						ЦНИИЭП им. Б.С. Мезенцева	
Н.контр.		Дмитриев					
Утв.							

Формат А3

М.06.10.101

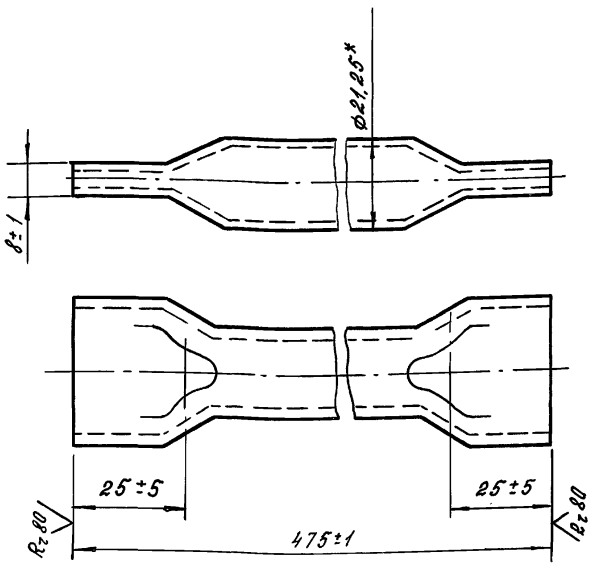

* Размер для справок

					364-12-318.92	М.06.10.101	
Изм.	Лист	№ докум.	Подп.	Дата		Лит.	Масса	Масшт.
Разраб.		Козлова			Стойка	И	0,55	1:1
Пров.		Дмитриев				Лист	Листов 1
Т.контр.					Труба 15×2,5 ГОСТ 3262-75	ЦНИИЭП им. Б.С. Мезенцева	
Н.контр.		Дмитриев					
Утв.							

Формат	Зона	Поз.	Обозначение	Наименование	Кол.	Примечание
				Документация		
А3			М.06.10.100 СБ	Сборочный чертеж		
				Детали		
А4		1	М.06.10.101	Стойка	16	
А4		2	М.06.10.102	Подставка	2	
А4		3	М.06.10.103	Стойка	2	
А4		4	М.06.10.104	Упор	1	
Б4		5	М.06.10.105	Настил		
				Лист 0,8 ГОСТ 19903-74		
				Ст3 ГОСТ 16523-89		
				465 h14 × 202 h14	1	6 кг
Б4		6	М.06.10.106	Переклавина		
				Труба 15×2,5		
				ГОСТ 3262-75		
				L = 2040 h14	4	2,4 кг

					264-12-318.92	М.06.10.100	
Изм.	Лист	№ докум.	Подп.	Дата		Лит.	Лист	Листов
Разраб.		Козлова			Каркас	И		1
Провер.		Колбасин				ЦНИИЭП им. Б.С. Мезенцева	
Н.контр.		Дмитриев					
Утв.							

М07.103

$R_z 320$ (√)

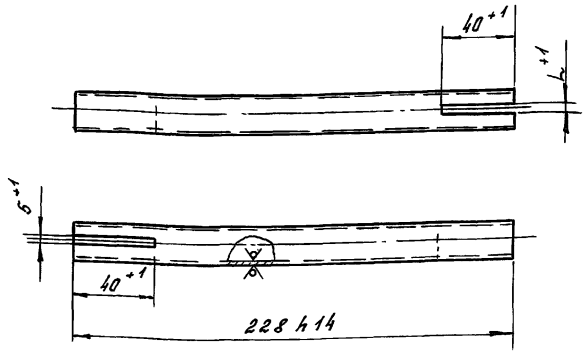

Обозначение	L
М.07.103	5
-01	9

Изм.	Лист	№ докум.	Подп.	Дата	264-12-318.92 М.07.103		
Разраб.	Козлова				Связь	Лит.	Масса	Масшт.
Пров.	Колбасин					И	0,2	1:2
Т. конт.						Лист	Листов 1
Н. конт.	Дмитриев				Труба 15×2,5 ГОСТ 3262-75	ЦНИИЭП им. Б.С. Мезенцева	
Утв.							

Инв. № подл. | Подпись и дата | Взам. инв. № | Инв. № дубл. | Подпись и дата

Формат А4

Формат	Зона	Поз.	Обозначение	Наименование	Кол.	Примечание
				Переменные данные для исполнения М.07 и М.08		
				М.07		
				Рис. 1		
				Сборочные единицы		
А4		22	М.07.100	Каркас	1	
				М.08		
				Рис. 2		
				Сборочные единицы		
А4		22	М.08.100	Каркас		

Изм.	Лист	№ докум.	Подп.	Дата	264-12-318.92 М.07	Лист 3

Инв. № подл. | Подпись и дата | Взам. инв. № | Инв. № дубл. | Подпись и дата

Формат А4

Формат	Зона	Поз.	Обозначение	Наименование	Кол.	Примечание
		8		Шплинт 4×36.001 ГОСТ 397-79	16	
		9		Кауш 34 ГОСТ 2224-72	8	
				Прочие изделия		
		13		Лебедка ручная настенная Q=500 кг	1	п/я я/а-3/7 г. Душанбе
		14	181.00.00.00	Блок 1 но ручьевый	2	
		15	182.00.00.00	Блок 2 х ручьевый	2	
		16	183.00.00.00	Блок 3 х ручьевый	2	
		17	184.00.00.00	Блок 4 х ручьевый	4	
		18	188.00.00.00	Блок 2 х ручьевый тяговый	2	
		19	174.00.00.00	Стяжка	8	
		20	ПА452-7.00.00.00	Противовес	1	
				Материалы		
		21		Канат 8,3-ГЛ-В-СС-Н-1960 ГОСТ 3077-80	180	м

Изм.	Лист	№ докум.	Подп.	Дата	264-12-318.92 М.07	Лист 2

Инв. № подл. | Подпись и дата | Взам. инв. № | Инв. № дубл. | Подпись и дата

Формат А4

Формат	Зона	Поз.	Обозначение	Наименование	Кол.	Примечание
				Документация		
А2			М.07 СБ	Сборочный чертеж		
				Сборочные единицы		
–		1	М.06.10	Корзина	1	
–		2	М.06.200	Рама	1	
				Детали		
		3	М.06.001	Серьга	16	
				Стандартные изделия		
		5		Болт 2М16×45.46.016 ГОСТ 7798-70	16	
		6		Гайка М16.5.016 ГОСТ 5918-73	16	
		7		Шайба 16.01.016 ГОСТ 11371-78	16	

Изм.	Лист	№ докум.	Подп.	Дата	264-12-318.92 М.07		
Разраб.	Козлова				Подъем софитный	Лит.	Лист	Листов
Провер.	Колбасин					И	1	3
Н. конт.	Дмитриев					ЦНИИЭП им. Б.С. Мезенцева	
Утв.							

Инв. № подл. | Подпись и дата | Взам. инв. № | Инв. № дубл. | Подпись и дата

264-12-15 Из

Формат А4

М07 СБ

М.07 Рис. 1

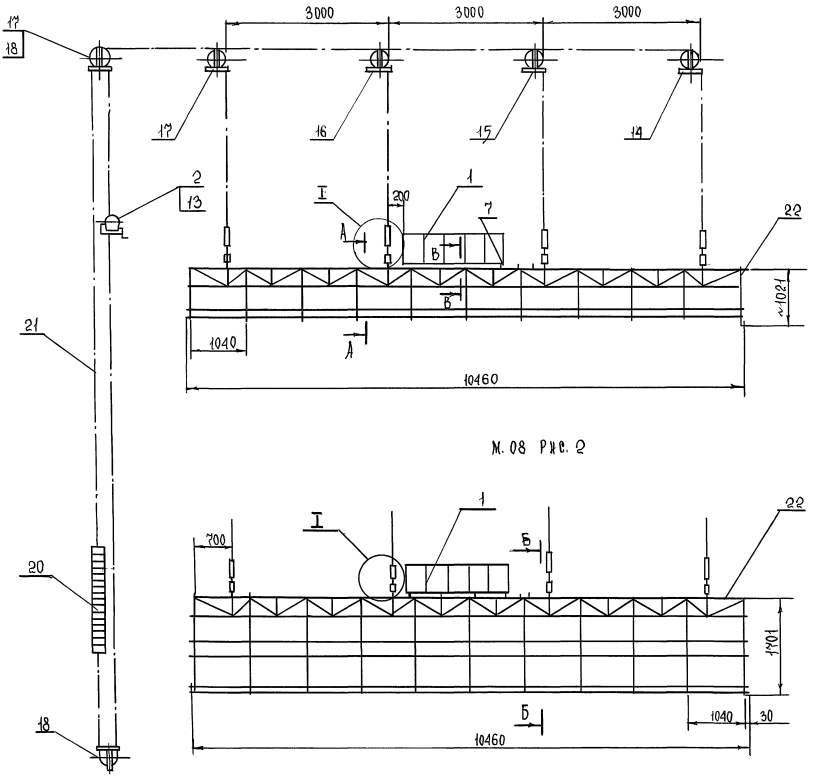

М. 08 Рис. 2

I
М. 1:5

Б - Б
М 1:10

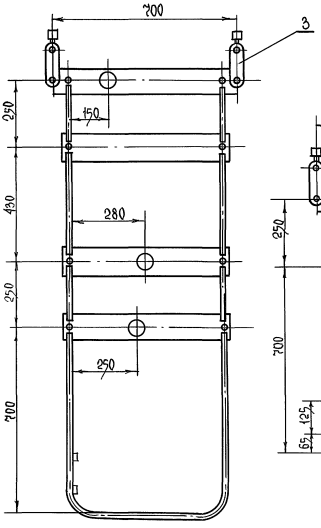

А - А
М. 1:10

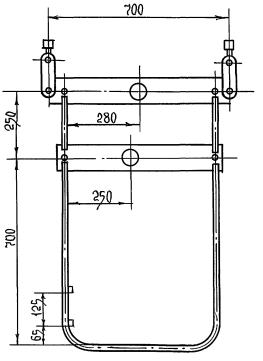

В - В
М 1:2

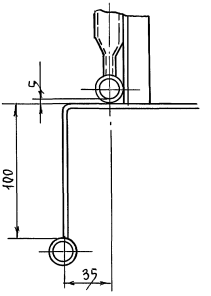

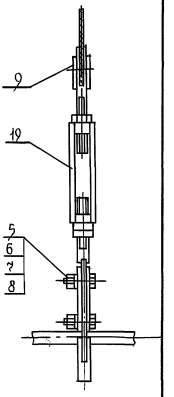

Изм	Лист	№ докум	Подп.	Дата	264-12-318.92	М07. СБ	
Разраб.		Козлова			Подъем софитный сборочный чертеж	Лит	Масса	Масшт.
Провер.		Колбасин				И		1:50
Т. контр.						Лист	Листов 1
Н. контр.		Дмитриев				ЦНИИЭП им. Б.С. Мезенцева	
Утв.							

Инв. № подл. | Подпись и дата | Взам. инв. № | Инв. № дубл. | Подпись и дата

М.07.102

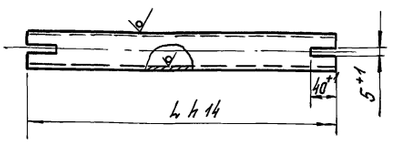

Обозначение	L	Масса
М.07. 102	228	0,2
-01	460	0,5
-02	510	0,56
-03	404	0,4
-04	623	0,68
-05	302	0,3
-06	408	0,41

Предельные отклонения размеров ±jS14

Изм.	Лист	№ докум.	Подп.	Дата	264-12-318.92 М.07.102
Разраб.		Козлова			Связь
Пров.		Колбасин			
Т.контр.					
Н.контр.		Дмитриев			Труба 15×2,5 ГОСТ 3262-75
Утв.					

Лит.	Масса	Масшт.
И	см.табл.	—
Лист	Листов 1	

ЦНИИЭП им. Б.С. Мезенцева

Формат А4

М.07.104

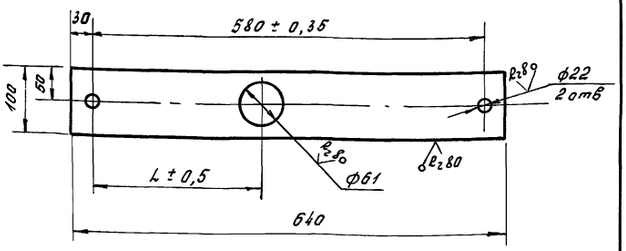

Обозначение	L
-М.07.101	250
-01	280
-02	—
-03	150

Неуказанные предельные отклонения размеров H14, h14, ± jS14

Изм.	Лист	№ докум.	Подп.	Дата	264-12-318.92 М.07.101
Разраб.		Козлова			Подвеска
Пров.		Колбасина			
Т.контр.					
Н.контр.		Дмитриев			Лист 4 ГОСТ 19903-74 Ст3 ГОСТ 14637-79
Утв.					

Лит.	Масса	Масшт.
И	2,0	1:5
Лист	Листов 1	

ЦНИИЭП им. Б.С. Мезенцева

Формат А4

Форм.	Зона	Поз.	Обозначение	Наименование	Кол.	Примечание
Б4		14	М.07.105	Перекладина		
				Труба 15×2,5		
				ГОСТ 3262-75		
				L = 10460 h 12	4	13,4 кг
Б4		15	М.07.106	Перекладина		
				Труба 50×3,5		
				ГОСТ 3262-75		
				L = 10460 h 14	2	51,1 кг
Б4		16	М.07.107	Ребро		
				Лист 4 ГОСТ 19903-74		
				Ст3 ГОСТ 14637-89		
				50 h 14 × 160 h 14	20	0,25 кг
Б4		17	М.07.108	Ребро		
				Лист 4 ГОСТ 19903-74		
				Ст3 ГОСТ 14637-89		
				50 h 14 × 70 h 14	40	0,11 кг
А4		18	М.07.109	Подвеска	4	
Б4		19	М. 07.110	Прогон		
				Уголок 32×32×4 ГОСТ 8509-86		
				Ст3 ГОСТ 535-88		
				L = 10460 h 12	2	20 кг

Изм.	Лист	№ докум.	Подп.	Дата	264-12-318.92 М.07.100
					Лист 2

Формат А4

Форм.	Зона	Поз.	Обозначение	Наименование	Кол.	Примечание
				Документация		
А2			М.07.100СБ	Сборочный чертеж		
				Детали		
–		1	М.06.101	Скоба	6	
А4		2	М.07.101	Подвеска	11	
		3	-01	Подвеска	17	
–		4	М.06.104	Дуга	11	
А4		5	М.07.102	Связь	22	
		6	-01	Связь	24	
		7	-02	Связь	4	
		8	-03	Связь	4	
		9	-04	Связь	4	
		10	-05	Связь	4	
А4		11	М.07.103	Связь	12	
		12	-01	Связь	8	
Б4		13	М.07.104	Планка		
				Полоса 4×20 ГОСТ 103-76		
				Ст3 ГОСТ 535-88		
				L = 10460 h 12	2	6,6

Изм.	Лист	№ докум.	Подп.	Дата	264-12-318.92 М.07.100
Разраб.		Козлова			Каркас
Провер.		Колбасин			
Н.контр.		Дмитриев			
Утв.					

Лит.	Лист	Листов
И	1	2

ЦНИИЭП им. Б.С. Мезенцева

Формат А4

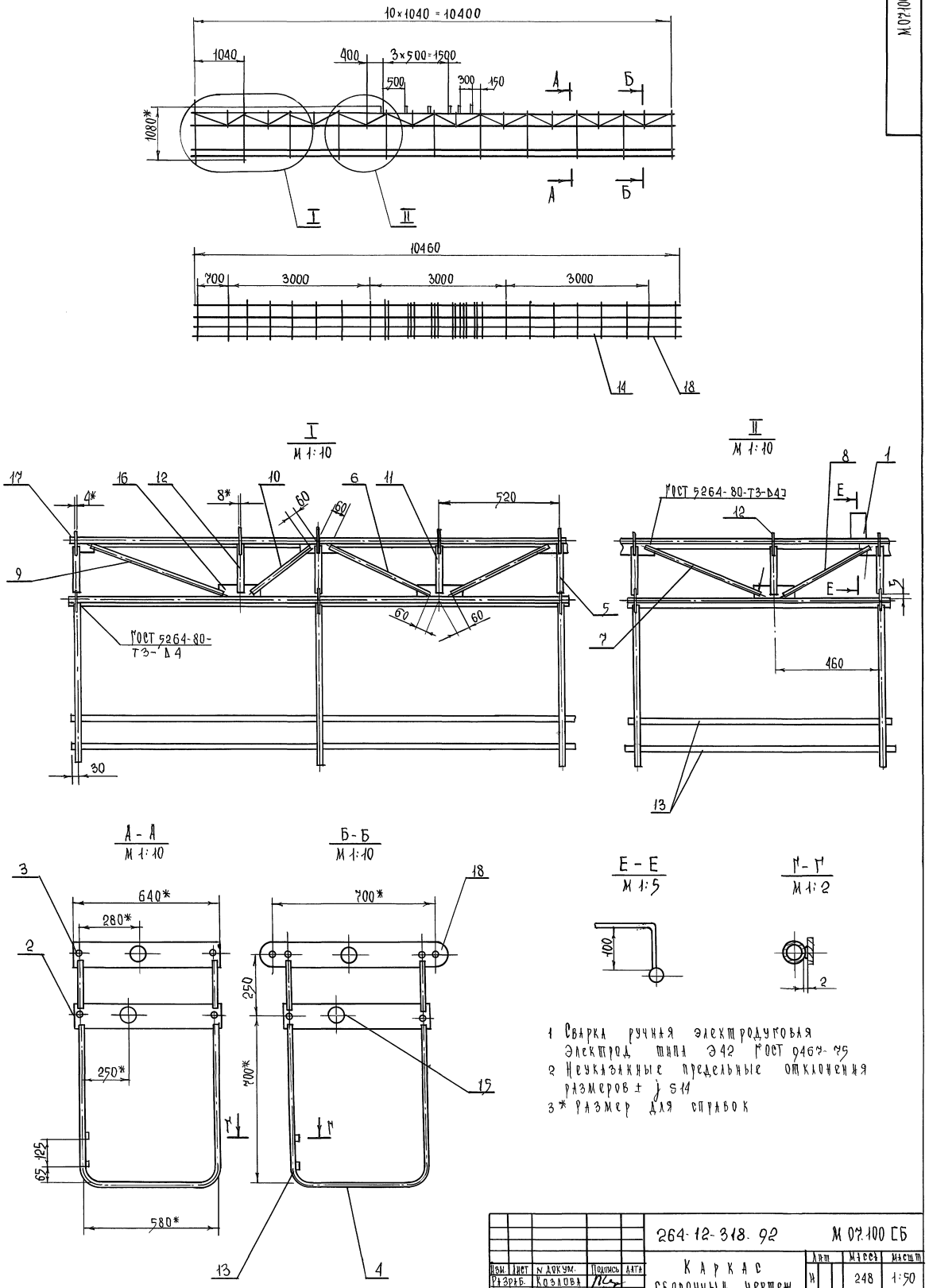

1 Сварка ручная электродуговая
Электрод типа Э42 ГОСТ 9467-75
2 Неуказанные предельные отклонения размеров ± j S14
3* Размер для справок

Изм.	Лист	N докум.	Подпись	Дата	264-12-318.92	М 07.100 СБ	
Разраб.		Козлова			Каркас сборочный чертеж	Лит	Масса	Масшт
Провер.		Колбасин				Н	248	1:50
Т. контр.						Лист	Листов 1
Н. контр.		Дмитриев				ЦНИИЭП им. Б.С. Мезенцева	
Утв.							

Инв. № подл. | Подпись и дата | Взам. инв. № | Инв. № дуб. | Подпись и дата

М.09.102

$R_z 80$ √(√)

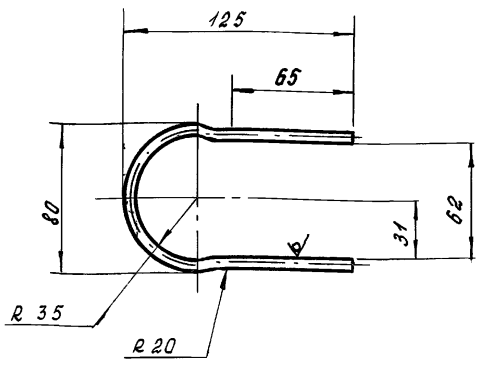

Развернутая длина детали L = 290 мм

Изм.	Лист	№ докум.	Подп.	Дата
Разраб.		Козлова		
Пров.		Колбасин		
Т. контр.				
Н. контр.		Дмитриев		
Утв.				

264-12-318.92 М.09.102

Скоба

Лит.	Масса	Масшт
И	0,05	1:2
Лист	Листов 1	

Круг — 5 ГОСТ 2590-88 / Ст 3 ГОСТ 535-88

ЦНИИЭП им. Б.С. Мезенцева

формат А4

Инв. № подл. | Подп. и дата | Взам. инв. № | Инв. № дубл. | Подп. и дата

М.07.109

√(√)

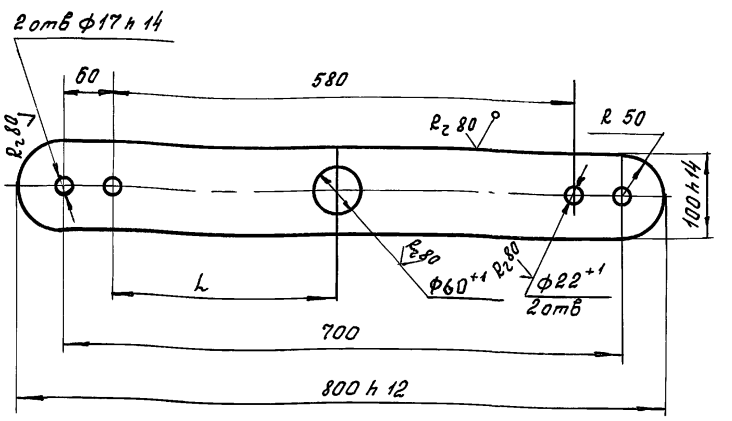

Обозначение	L	Масса
М.07.109	280	2,3
-01	150	2,3

Неуказанные предельные отклонения размеров ± j s 14

Изм.	Лист	№ докум.	Подп.	Дата
Разраб.		Козлова		
Пров.		Колбасин		
Т. контр.				
Н. контр.		Дмитриев		
Утв.				

264-12-318.92 М.07.109

Подвеска

Лит.	Масса	Масшт.
И	см. табл	1:5
Лист	Листов	

Лист — 8 ГОСТ 19903-74 / Ст 3 ГОСТ 14637-89

ЦНИИЭП им. Б.С. Мезенцева

формат А4

Инв. № подл. | Подп. и дата | Взам. инв. № | Инв. № дубл. | Подп. и дата

Форм.	Зона	Поз.	Обозначение	Наименование	Кол.	Примечание
Б4		14	М.08.102	Перекладина		
				Труба 15×2,5		
				ГОСТ 3262-75		
				L = 10460 h 12	8	13,4 кг
Б4		15	М.08.103	Ось		
				Труба 50×3,5		
				ГОСТ 3262-75		
				L = 10460 h 12	3	51,1 кг
Б4		16	М.08.104	Ребро		
				Лист 4 ГОСТ 19903-74		
				Ст 3 ГОСТ 14637-79		
				50 h 14 × 160 h 14	20	0,25 кг
Б4		17	М.08.105	Ребро		
				Лист 4 ГОСТ 19903-74		
				Ст 3 ГОСТ 14637-79		
				50 h 14 × 70 h 14	40	0,1 кг
—		18	М.08.104	Дуга	11	
—		19	М.07.109-01	Подвеска	4	
		20	М.07.103-01	Связь	8	
		21	М.07.102-06	Связь	22	

Инв. № подл. | Подп. и дата | Взам. инв. № | Инв. № дубл. | Подп. и дата

Изм.	Лист	№ докум.	Подп.	Дата

264-12-318.92 М.08.100 Лист 2

формат А4

Форм.	Зона	Поз.	Обозначение	Наименование		Примечание
				Документация		
А2			М.08.100 СБ	Сборочный чертеж		
				Детали		
—		1	М.06.101	Скоба	6	
—		2	М.07.101	Подвеска	11	
		3	-01	Подвеска	11	
		4	-02	Подвеска	11	
		5	-03	Подвеска	7	
—		6	М.07.102	Связь	22	
		7	-01	Связь	24	
		8	-02	Связь	4	
		9	-03	Связь	4	
		10	-04	Связь	4	
		11	-05	Связь	4	
—		12	М.07.103	Связь	20	
Б4		13	М.08.101	Планка		
				Полоса 4×20 ГОСТ 103-76		
				Ст ГОСТ 535-88		
				L = 10460 h 12	2	6,6

Инв. № подл. | Подп. и дата | Взам. инв. № | Инв. № дубл. | Подп. и дата

Изм.	Лист	№ докум.	Подп.	Дата
Разраб.		Козлова		
Пров.		Колбасин		
Н. контр.		Дмитриев		
Утв.				

264-12-318.92 М.08.100

Каркас

Лит.	Лист	Листов
И	1	2

ЦНИИЭП им. Б.С. Мезенцева

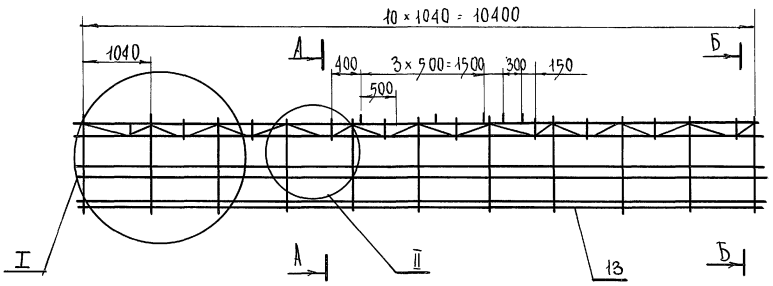

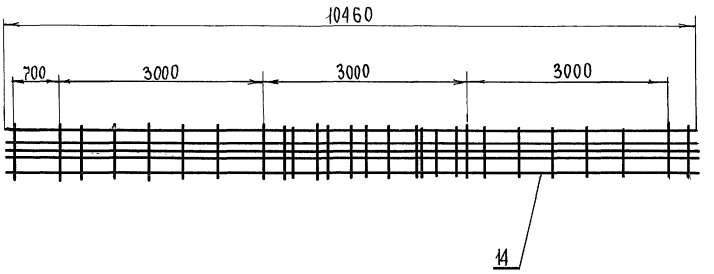

I
М 1:10

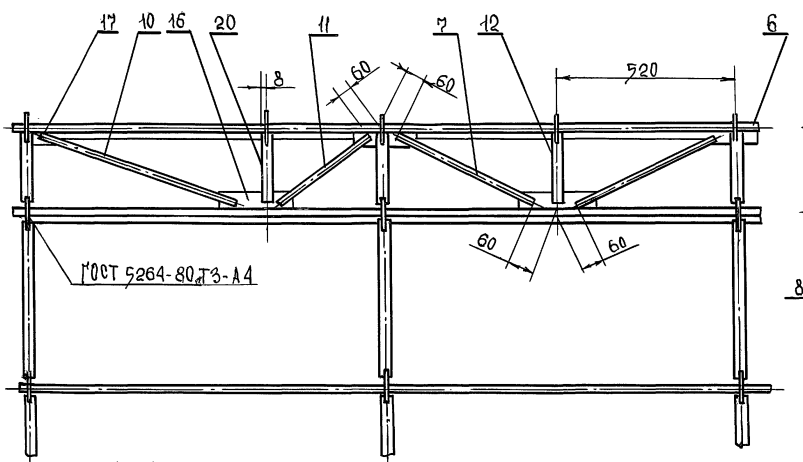

II
М 1:10

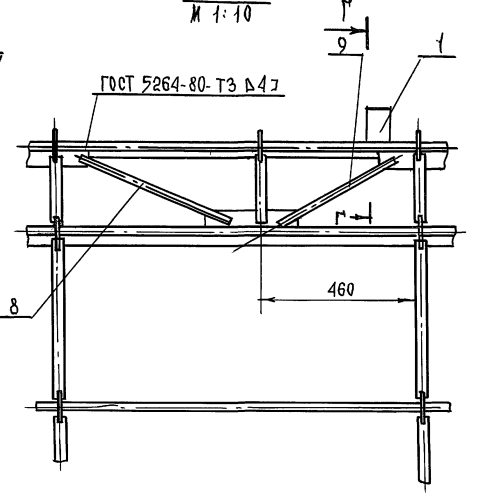

А - А
М 1:10

Б - Б
М 1:10

Г - Г
М 1:5

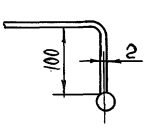

В - В
М 1:2

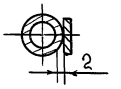

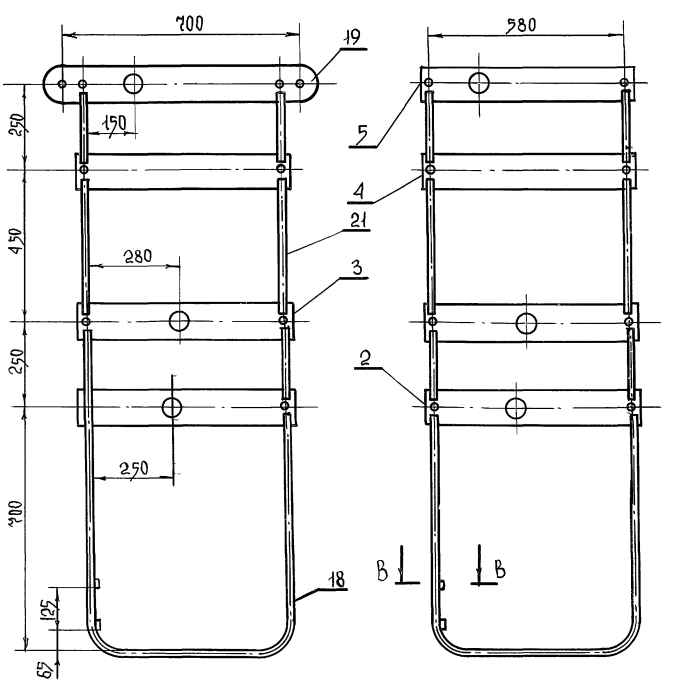

1 Сварку производить по ГОСТ 5264-80 электродами типа Э-42 ГОСТ 9467-75

2 Неуказанные предельные отклонения размеров ± ½IT14

3* Размеры даны для справок

				264-12-318.92		М.08.100 СБ
Изм.	Лист	№ докум.	Подп.	Дата		
Разраб.		Кузлова			Каркас сборочный чертеж	Лит. / Масса / Масштаб: 1:50
Провер.		Колбасин				Лист / Листов 1
Т. контр.						ЦНИИЭП им. В.С. Мезенцева
Н. контр.		Дмитриев				

Инв. № подл. | Подпись и дата | Взам. инв. № | Инв. № дубл. | Подпись и дата

М.09.002

Rz 89

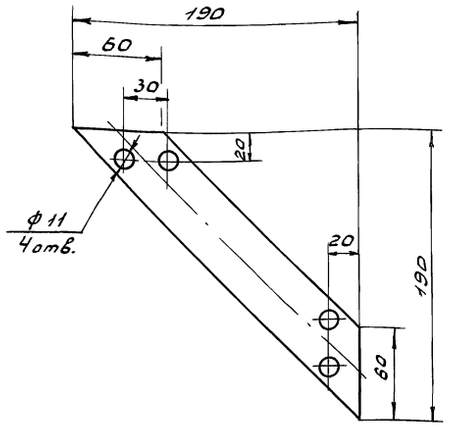

Отверстия ф 11 сверлить при сборке

				264-12-318.92 М.09.002			
Изм	Лист	N докум.	Подп.	Дата			
Разраб.		Козлова			Косынка	Лит.	Масса	Масшт.
Пров.		Колбасин				У	0,5	1:2
Т.контр.						Лист	Листов 1
Н.контр.		Дмитриев			Лист 4 ГОСТ 19903-74 Ст.3 ГОСТ 14637-89	ЦНИИЭП им. Б.С. Мезенцева	
Утв.							

Инв.№ подл. | Подп. и дата | Взам. инв.№ | Инв.№ дубл. | Подп. и дата

Формат А4

М.09.001

(√)

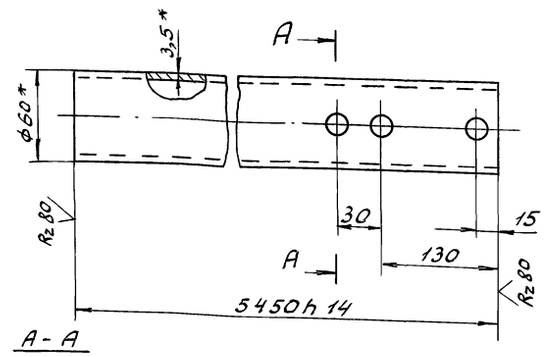

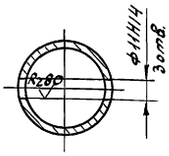

1. Неуказанные предельные отклонения размеров h14, ±j s14
2.* Размеры для справок

				264-12-318.92 М.09.001			
Изм	Лист	N докум.	Подп.	Дата			
Разраб.		Козлова			Труба вертикальная	Лит.	Масса	Масшт.
Пров.		Колбасин				У	26,6	1:2
Т.контр.						Лист	Листов 1
Н.контр.		Дмитриев			Труба 50×3,5 ГОСТ 3262-75	ЦНИИЭП им. Б.С. Мезенцева	
Утв.							

Инв.№ подл. | Подп. и дата | Взам. инв.№ | Инв.№ дубл. | Подп. и дата

Формат А4

Формат	Зона	Поз.	Обозначение	Наименование	Кол.	Примечание
		9		Канат 3,4-180-1 ГОСТ 3070-74	10	м
		10		Доска 25×15 ГОСТ 8486-86	30	м
		11		Болт М10×90-011 ГОСТ 7798-70	16	
		12		Винт М6×30-011 ГОСТ 17475-80	32	
		13		Шайба пружинная 10Н65Г ГОСТ 6402-70	16	
		14		Шуруп А6×30 ГОСТ 1145-80	24	
		15		Гайка М10-011 ГОСТ 5915-70	16	
		16		Гвоздь 1,5×15 ГОСТ 4032-63	3кг	
		17		Шнур шторный ф4 ГОСТ 1765-89	Усг	

Изм	Лист	№ докум.	Подп.	Дата	264-12-318.92 М.09	Лист 2

Инв.№ подл. | Подп. и дата | Взам. инв.№ | Инв.№ дубл. | Подп. и дата

Формат А4

Формат	Зона	Поз.	Обозначение	Наименование	Кол.	Примечание
				Документация		
А2			М.09.СБ	Сборочный чертеж		
				Сборочные единицы		
А4		1	М.09.100	Труба верхняя	1	
А4		2	М.09.200	Труба нижняя	1	
А4		3	М.09.10	Оттяжка	4	
				Детали		
А4		4	М.09.001	Труба вертикальная	2	
А4		5	М.09.002	Косынка	4	
А4		6	М.09.003	Пластина	4	
				Стандартные изделия		
		7		Экран бело-матовый перфорированный Д-Пст разм 1360×570	1	
		8		Полубархат черный Арт 4190	50	м²

Изм	Лист	№ докум.	Подп.	Дата	264-12-318.92 М.09		
Разраб.		Козлова			Киноэкран	Лит.	Лист	Листов
Провер.		Колбасин				Ч	1	2
Н.контр.		Дмитриев				ЦНИИЭП им. Б.С. Мезенцева	
Утв.							

Инв.№ подл. | Подп. и дата | Взам. инв.№ | Инв.№ дубл. | Подп. и дата

Формат А4

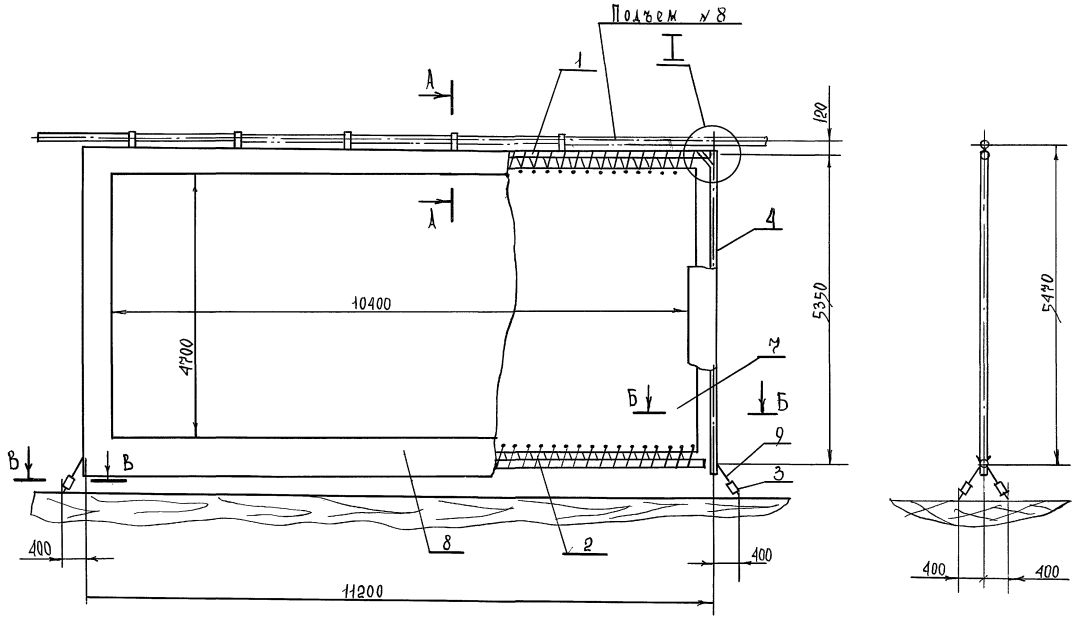

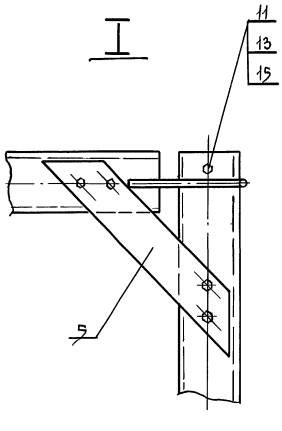

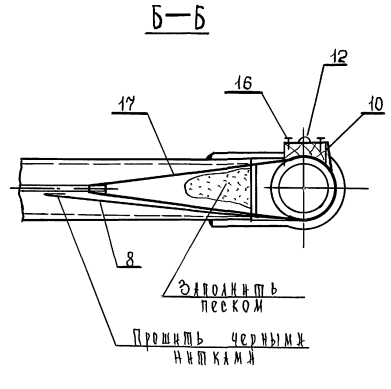

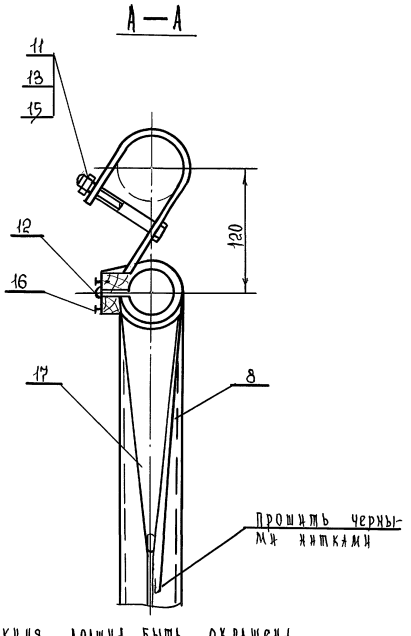

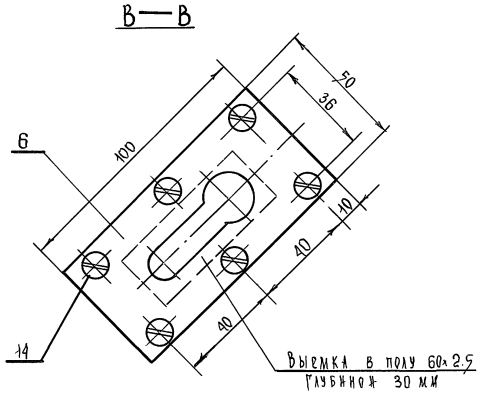

Металлоконструкция должна быть окрашена. Перед окраской поверхности очистить от грязи ржавчины, обезжирить и покрыть глифталевым грунтом ГФ-018 ТУ-6-10-1153-76. Окраску произвести пентафталевой эмалью ПФ-115 ГОСТ 6465-76 серого цвета.

					264-12-318.92		М09. СБ
Изм.	Лист	№ докум.	Подп.	Дата	Киноэкран сборочный чертеж	Лит	Масса	Масш.
Разраб.		Козлов				И		1:25
Провер.		Колбасин				Лист 1	Листов 1	
Т.контр.						ЦНИИЭП им. Б.С. Мезенцева		
Н.контр.		Дмитриев						
Утв.								

Инв.№ подл. | Подпись и дата | Взам.инв.№ | Инв.№ дубл. | Подпись и дата

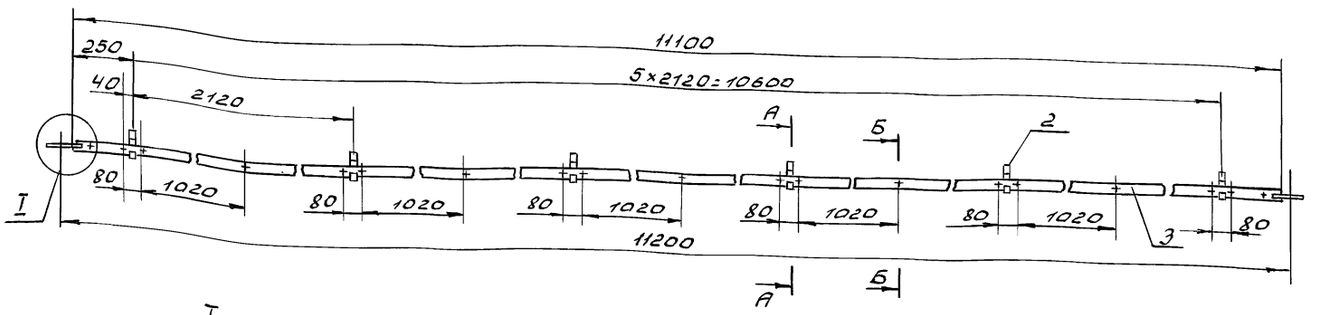

I
М 1:2,5

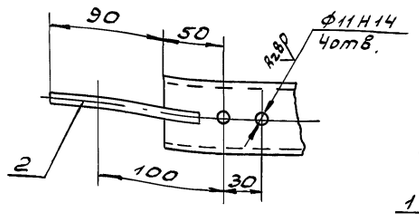

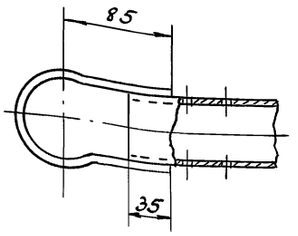

А - А
М 1:2

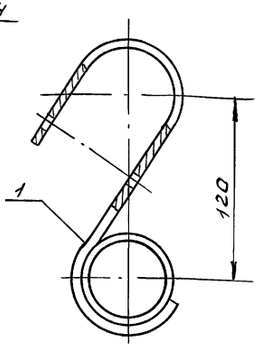

Б - Б
М 1:2

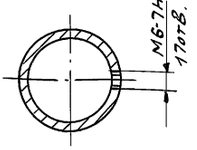

Сварку производить по ГОСТ 5264-80
электрод типа Э42 ГОСТ 9467-75

					264-12-318.92 М.09.100 СБ		
Изм.	Лист	N докум.	Подп.	Дата			
Разраб.		Козлова			Труба Верхняя Сборочный чертеж	Лит.	Масса	Масшт.
Пров.		Колбасин				У	56,6	1:25
Н.контр.						Лист	Листов 1	
Т.контр.		Дмитриев				ЦНИИЭП им. Б.С. Мезенцева		
Утв.								

Инв.№ подл. | Подп. и дата | Взам.инв.№ | Инв.№ дубл. | Взам.инв.№ | Подп. и дата

Формат А3

Rz80 (√)

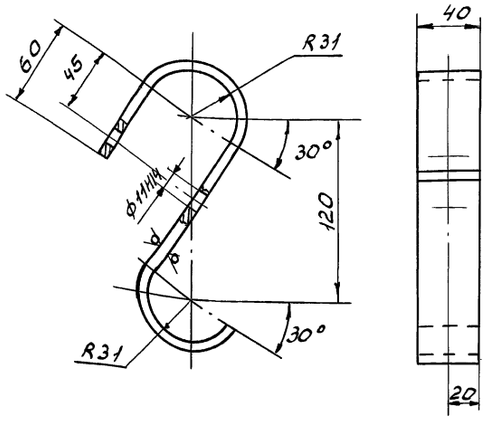

1. Развернутая длина детали L=260мм
2. Неуказанные предельные отклонения размеров h14, ±js14

					264-12-318.92 М.09.101			
Изм.	Лист	N докум.	Подп.	Дата				
Разраб.		Козлова			Крюк	Лит.	Масса	Масш.
Пров.		Колбасин				У	0,5	1:2
Т.контр.						Лист	Листов 1	
Н.контр.		Дмитриев			Лист 5 ГОСТ 19903-74 Ст.3 ГОСТ 14637-89	ЦНИИЭП им. Б.С. Мезенцева		
Утв.								

Инв.№ подл. | Подп. и дата | Взам.инв.№ | Инв.№ дубл. | Взам.инв.№ | Подп. и дата

Формат А4

Формат	Зона	Поз.	Обозначение	Наименование	Кол.	Примечание
				Документация		
А3			М.09.100СБ	Сборочный чертеж		
				Детали		
А4		1	М.09.101	Крюк	6	
А4		2	М.09.102	Скоба	2	
Б4		3	М.09.103	Труба 50х3,5 ГОСТ 3262-75	1	
				L=11100 h14		54,2кг

					264-12-318.92 М.09.100			
Изм.	Лист	N докум.	Подп.	Дата				
Разраб.		Козлова			Труба Верхняя	Лит.	Лист	Листов
Провер.		Колбасин				У	1	
Н.конт.		Дмитриев				ЦНИИЭП им. Б.С. Мезенцева		
Утв.								

Инв.№ подл. | Подп. и дата | Взам.инв.№ | Инв.№ дубл. | Взам.инв.№ | Подп. и дата

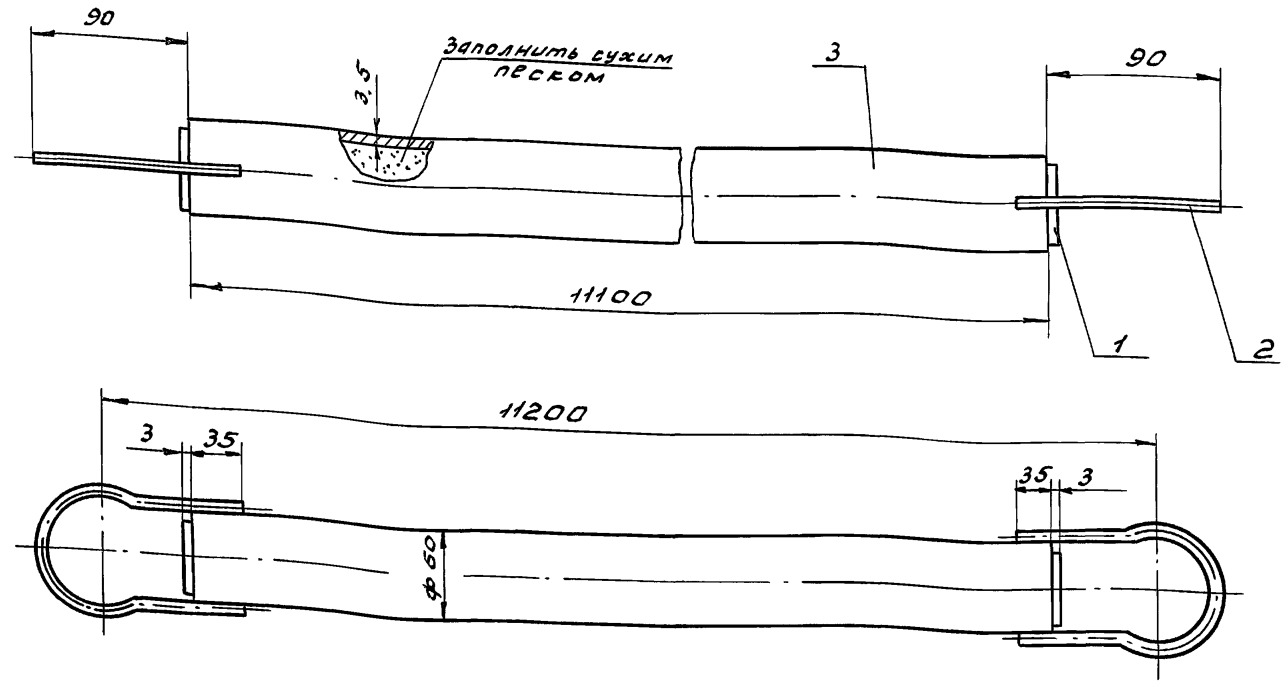

Изм.	Лист	№ докум.	Подп.	Дата	264-12-318.92 М.09.200СБ			
Разраб.		Козлова			Труба нижняя Сборочный чертеж	Лит.	Масса	Масшт.
Пров.		Колбасин				И	56	1:2,5
Н. контр.						Лист	Листов 1	
Т. контр.		Дмитриев				ЦНИИЭП им. Б.С. Мезенцева		
Утв.								

Формат А3

М.09.201

Rz 80 (√)

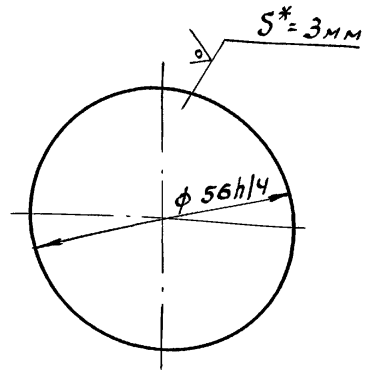

*Размер для справки

Изм.	Лист	№ докум.	Подп.	Дата	264-12-318.92 М.09.201			
Разраб.		Козлова			Заглушка	Лит.	Масса	Масшт.
Пров.		Колбасин				И	0.06	1:1
Т. контр.						Лист	Листов 1	
Н. контр.		Дмитриев			Лист 3 ГОСТ 19903-74 Ст. 3 ГОСТ 16523-89	ЦНИИЭП им. Б.С. Мезенцева		
Утв.								

Формат А4

Формат	Зона	Поз.	Обозначение	Наименование	Кол.	Примечание
				Документация		
А3			М.09.200СБ	Сборочный чертеж		
				Детали		
А4		1	М.09.201	Заглушка	2	
		2	М.09.102	Скоба	2	
Б4		3	М.09.203	Труба 50х3,5 ГОСТ 3269-75		
				L = 11100 h/4	1	54,2кг

Изм.	Лист	№ докум.	Подп.	Дата	264-12-318.92 М.09.200			
Разраб.		Козлова			Труба нижняя	Лит.	Лист	Листов
Провер.		Колбасин				И		1
Н. контр.		Дмитриев				ЦНИИЭП им. Б.С. Мезенцева		
Утв.								

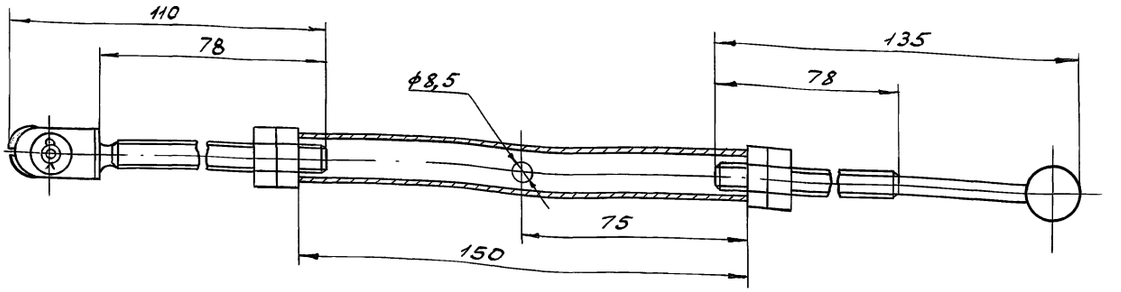

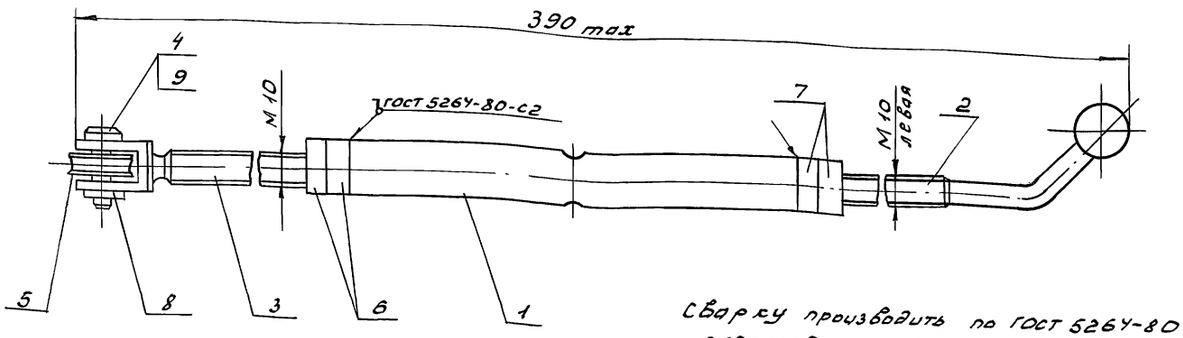

Сварку производить по ГОСТ 5264-80 электродами Э42 ГОСТ 9467-75

					264-12-318.92 М.09.10.СБ		
Изм	Лист	N докум.	Подп.	Дата			
Разраб.		Козлова			Оттяжка сборочный чертеж	Лит.	Масса / Масшт.
Провер.		Колбасин				И	0,42 / 1:1
Т.контр.						Лист	Листов 1
Н.контр.		Дмитриев				ЦНИИЭП им.Б.С.Мезенцева	
Утв.							

Формат А3

М.09.003

$R_z 80$ (▽)

А - А

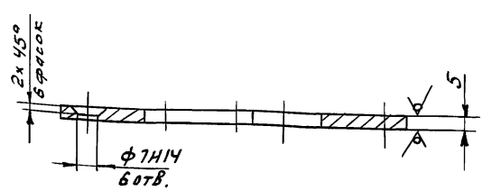

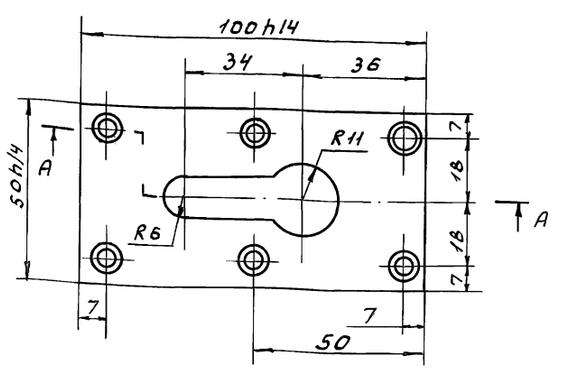

Неуказанные предельные отклонения размеров ±jS14

					264-12-318.92 М.09.003		
Изм	Лист	N докум.	Подп.	Дата			
Разраб.		Козлова			Пластина	Лит.	Масса / Масшт.
Пров.		Колбасин				И	0,13 / 1:1
Т.контр.						Лист	Листов 1
Н.контр.		Дмитриев			Лист 5 ГОСТ 19903-74 Ст.3 ГОСТ 14637-89	ЦНИИЭП им.Б.С.Мезенцева	
Утв.							

Формат А4

Формат	Зона	Поз.	Обозначение	Наименование	Кол.	Примечание
				Документация		
А3			М.09.10СБ	Сборочный чертеж		
				Детали		
А4		1	М.09.10.001	Муфта	1	
А4		2	М.09.10.002	Винт-шарик	1	
А4		3	М.09.10.003	Винт-вилка	1	
А4		4	М.09.10.004	Палец	1	
				Стандартные изделия		
		5		Коуш 10	1	
				ГОСТ 2224-72		
		6		Гайка М10.5.016	2	
				ГОСТ 5915-70		
		7		Гайка М10.5.016 левая	2	
				ГОСТ 5915-70		
		8		Шайба В.01.016	1	
				ГОСТ 11371-78		
		9		Шплинт 2х12.001	1	
				ГОСТ 397-79		

					264-12-318.92 М.09.10		
Изм	Лист	N докум.	Подп.	Дата			
Разраб.		Козлова			Оттяжка	Лит.	Лист / Листов
Провер.		Колбасин				И	1
Н.контр.		Дмитриев				ЦНИИЭП им.Б.С.Мезенцева	
Утв.							

25407-15 53 Формат А4

М.09.10.004

Rz 80 (√)

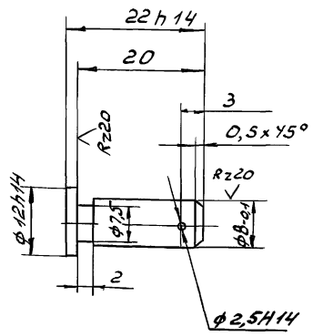

Неуказанные предельные отклонения размеров h 14, ± j S 14

				264-12-318.92 М.09.10.004		
Изм.	Лист	N докум.	Подп.	Дата		
Разраб.		Козлова			Палец	Лит. / Масса / Масшт.: У / 0,01 / 2:1
Пров.		Колбасин				Лист / Листов 1
Т.контр.						
Н.контр.		Дмитриев			Круг 14 ГОСТ 2590-88 / Ст.3 ГОСТ 535-88	ЦНИИЭП им. Б.С. Мезенцева
Утв.						

Инв.№ подл. | Подп. и дата | Взам. инв.№ | Инв.№ дубл. | Подп. и дата

Формат А4

М.09.10.003

Rz 40 (√)

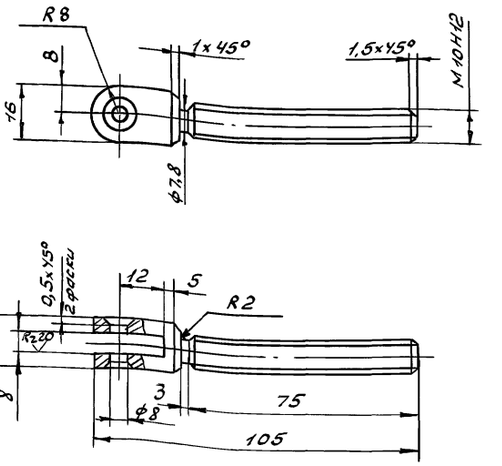

Неуказанные предельные отклонения размеров H 14, h 14, ± j S 14

				264-12-318.92 М.09.10.003		
Изм.	Лист	N докум.	Подп.	Дата		
Разраб.		Козлова			Винт-вилка	Лит. / Масса / Масшт.: У / 0,07 / 1:1
Провер.		Колбасин				Лист / Листов 1
Т.контр.						
Н.контр.		Дмитриев			Круг 22 ГОСТ 2590-88 / Ст.3 ГОСТ 535-88	ЦНИИЭП им. Б.С. Мезенцева
Утв.						

Инв.№ подл. | Подп. и дата | Взам. инв.№ | Инв.№ дубл. | Подп. и дата

Формат А4

М.09.10.002

Rz 20

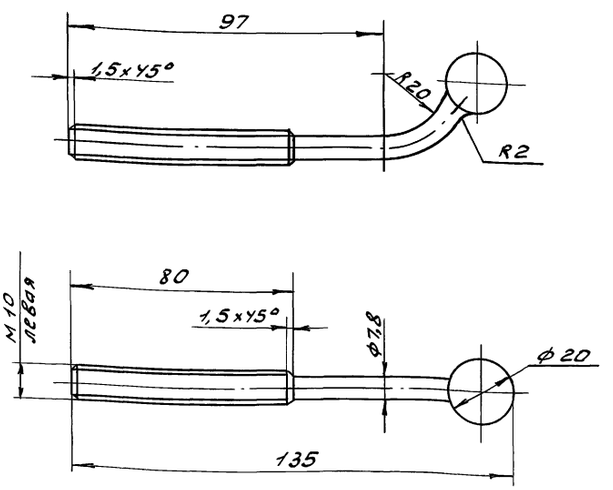

1. Длина развертки L = 146 мм
2. Предельные отклонения размеров h 14, ± j S 14

				264-12-318.92 М.09.10.002		
Изм.	Лист	N докум.	Подп.	Дата		
Разраб.		Козлова			Винт-шарик	Лит. / Масса / Масшт.: У / 0,09 / 1:1
Пров.		Колбасин				Лист / Листов 1
Т.контр.						
Н.контр.		Дмитриев			Круг 22 ГОСТ 2590-88 / Ст.3 ГОСТ 535-88	ЦНИИЭП им. Б.С. Мезенцева
Утв.						

Инв.№ подл. | Подп. и дата | Взам. инв.№ | Инв.№ дубл. | Подп. и дата

Формат А4

М.09.10.001

Rz 80 (√)

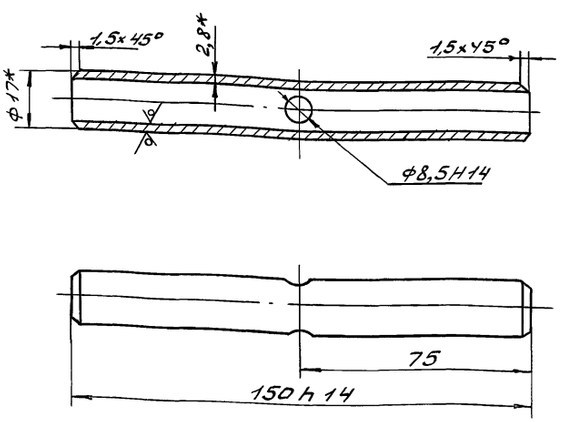

1. Неуказанные предельные отклонения размеров ± j S 14.
2. * Размеры для справок.

				264-12-318.92 М.09.10.001		
Изм.	Лист	N докум.	Подп.	Дата		
Разраб.		Козлова			Муфта	Лит. / Масса / Масшт.: У / 0,19 / 1:1
Пров.		Колбасин				Лист / Листов 1
Т.контр.						
Н.контр.		Дмитриев			Труба 15×2,8 ГОСТ 3262-75	ЦНИИЭП им. Б.С. Мезенцева
Утв.						

Инв.№ подл. | Подп. и дата | Взам. инв.№ | Инв.№ дубл. | Подп. и дата

Формат А4

М.10.13.101

А(V)

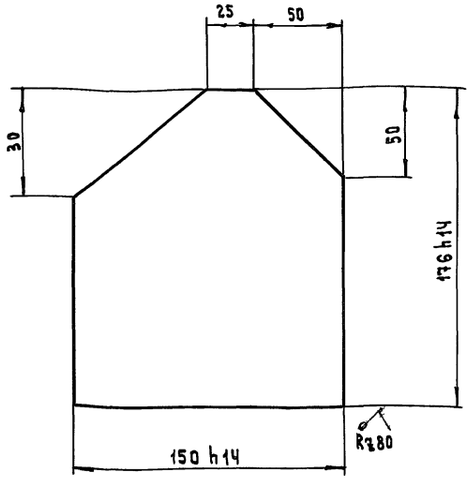

Неуказанные предельные отклонения размеров ± ∫ S14

Изм.	Лист	№ докум.	Подп.	Дата
Разраб.	Козлова			
Пров.	Колбасина			
Т.контр.				
Н.контр.	Дмитриев			
Утв.				

264-12-318.92 М.10.13.101

Щека

Лит	Масса	Масштаб
И	0.6	1:2

Лист | Листов 1

Лист 4 ГОСТ 19903-74 Ст3 ГОСТ 14 637-89

ЦНИИЭП им. Б.С. Мезенцева

Формат А4

Инв.№ подл. | Подп. и дата | Взам. инв.№ | Инв.№ дубл. | Подп. и дата

Формат	Зона	Поз.	Обозначение	Наименование	Кол.	Примечание
				Документация		
А2			М.10.10 СБ	Сборочный чертеж		
				Сборочные единицы		
А4		1	М.10.11	Скоба	28	
А4		2	М.10.12	Блок	2	
А4		3	М.10.13	Блок	2	
				Детали		
А4		4	М.10.10.001	Распорка	3	
Б4		5	М.10.10.002	Штанга		
				Труба 50×3 ГОСТ 3262-75		
				L= 7280 h14	2	35.5 кг
Б4		6	М.10.10.003	Опора		
				Круг 12 ГОСТ 2590-88		
				Ст3 ГОСТ 535-88		
				L= 7280 h14	4	6.5 кг

Инв.№ подл. | Подпись и дата | Взам.инв.№ | Инв.№ дубл. | Подпись и дата

Изм.	Лист	N докум.	Подп.	Дата
Разраб.	Козлова			
Провер.	Колбасин			
Н.контр.	Дмитриев			
Утв.				

264-12-318.92 М.10.10

Дорога

Лит.	Лист	Листов
И		1

ЦНИИЭП им.Б.С. Мезенцева

Формат А4

Формат	Зона	Поз.	Обозначение	Наименование	Кол.	Примечание
		9	ПА-325.00.00.00	Противовес Q=300 кг	1	
		10	174.00.00.00	Стяжка	4	
		11	181.00.00.	Блок 1 ручьевый	1	
		12	134.00.00.00	Груз натяжной	2	
				Материалы		
		13		Канат 6.4-ГП-8-СС-Н-120		
				ГОСТ 3077-80	80	м
				Канат пеньковый		
				бельный ГОСТ 483-75		
		14		∅ 12.7	60	м
		15		∅ 23.9	25	м

Инв.№ подл. | Подп. и дата | Взам. инв.№ | Инв.№ дубл. | Подп. и дата

Изм.	Лист	№ докум.	Подп.	Дата

264-12-318.92 М.10

Лист 2

Формат	Зона	Поз.	Обозначение	Наименование	Кол.	Примечание
				Документация		
А2			М.10.СБ	Сборочный чертеж		
				Сборочные единицы		
А4		1	М.10.10	Дорога	1	
А4		2	М.10.20	Втулка	28	
				Стандартные изделия		
		3		Коуш 22		
				ГОСТ 2224-78	4	
				Прочие изделия		
		4	182.00.00	Блок 2х ручьевый	1	
		5	183.00.00	Блок 3х ручьевый	1	
		6	184.00.00	Блок 4х ручьевый	1	
		7	185.00.00	Блок 5ти ручьевый	1	
		8	186.00.00	Блок 1 ручьевый угловой	1	

Инв.№ подл. | Подп. и дата | Взам. инв.№ | Инв.№ дубл. | Подп. и дата

Изм.	Лист	№ докум.	Подп.	Дата
Разраб.	Козлова			
Пров.	Колбасин			
Н.контр.	Дмитриев			
Утв.				

264-12-318.92 М.10.

Занавес поплавный

Лит	Лист	Листов
И	1	2

А.О. ЦНИИЭП им.Б.С. Мезенцева

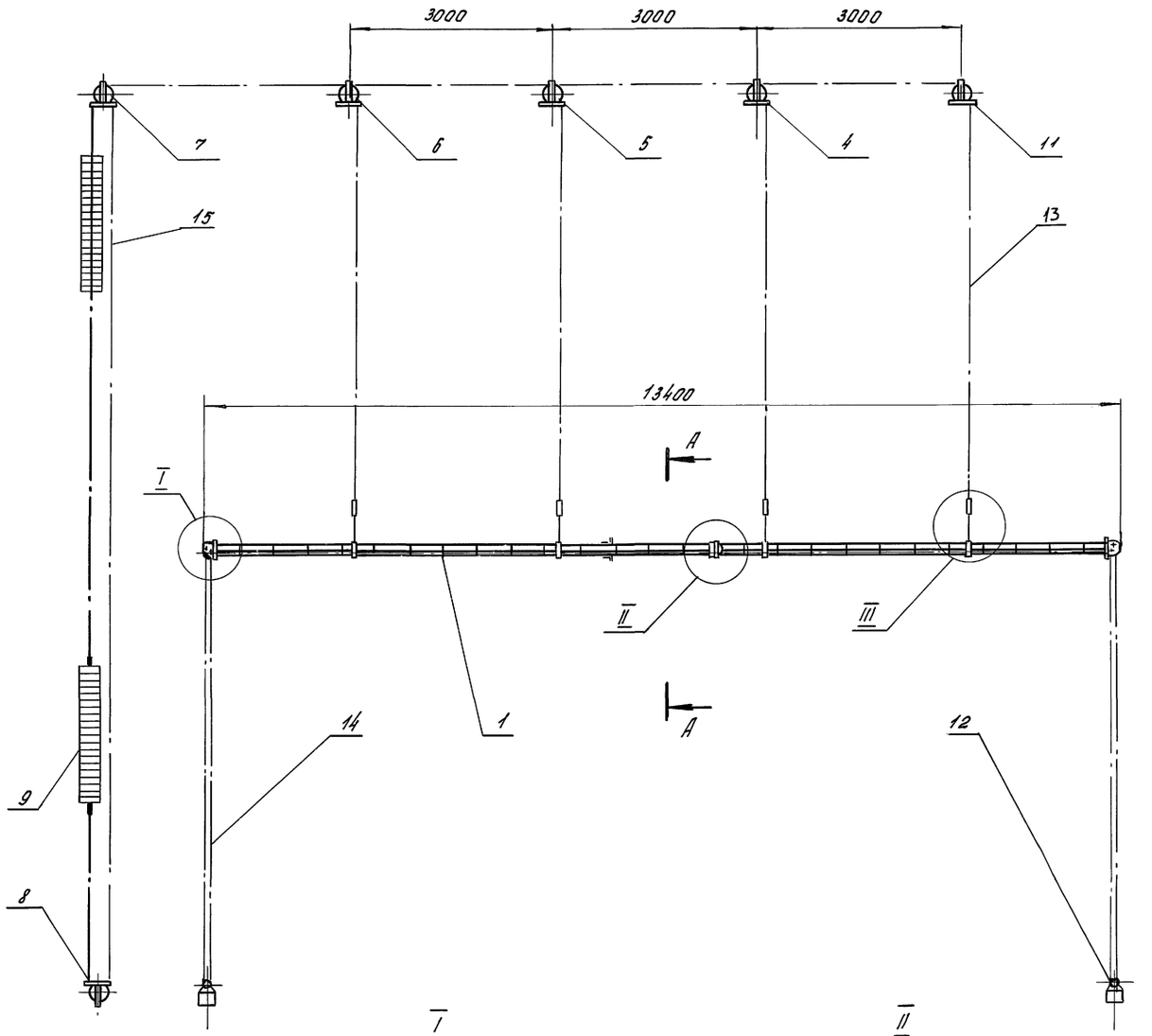

I
М 1:2

II
М 1:2

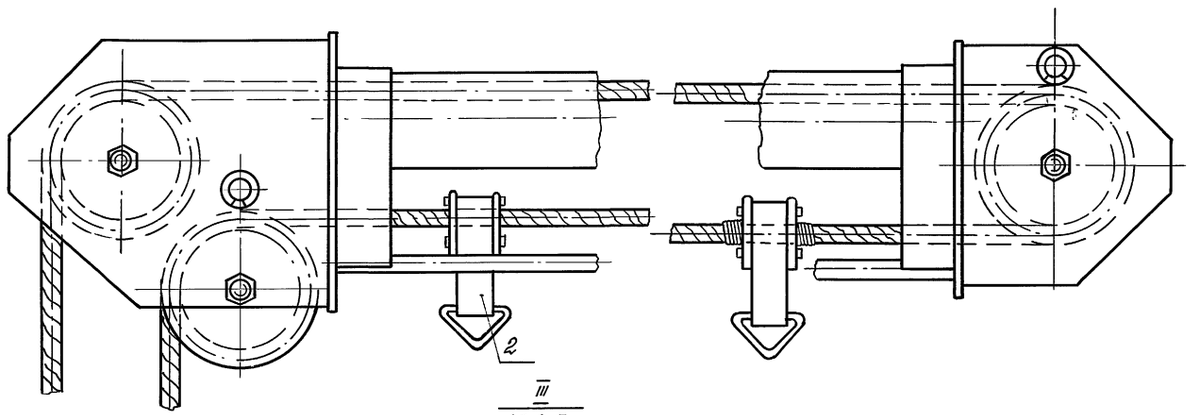

А - А
М 1:2

III
М 1:5

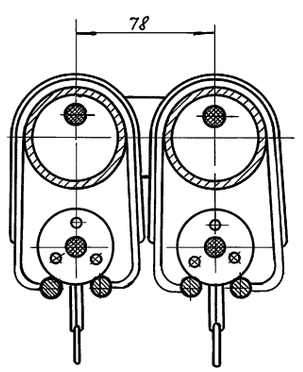

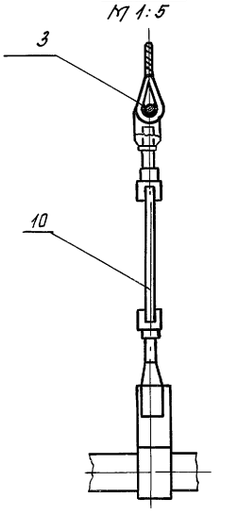

1. Максимальный вес полотнища занавеса - 75 кг
2. Количество полотнищ занавеса - 2
3. Количество подвесок полотнища занавеса - 14
4. Шаг подвесок полотнища занавеса - 500 мм
5. Привод ручной с двух сторон

					264-12-318.92 М.10 СБ		
Изм.	Лист	№ докум.	Подп.	Дата	Занавес поплавный Сборочный чертеж	Лит	Масса / Масшт.
Разраб.		Козлова				И	718 / 1:50
Пров.		Колбасин				Лист	Листов 1
Т. конт.						ЦНИИЭП им. Б.С. Мезенцева	
Н. конт.		Дмитриев					
Утв.							

Инв. № подл. | Подп. и дата | Взам. инв. № | Инв. № дубл. | Подп. и дата

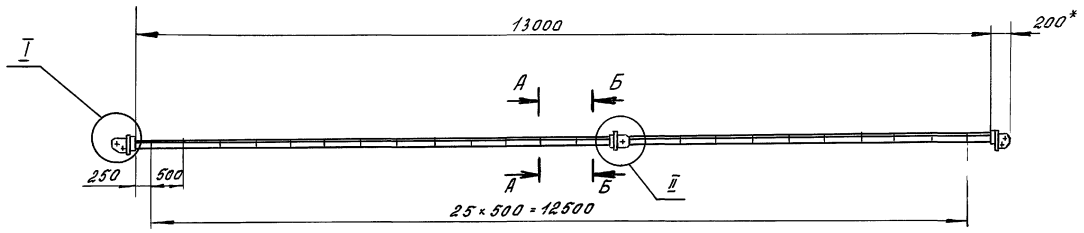

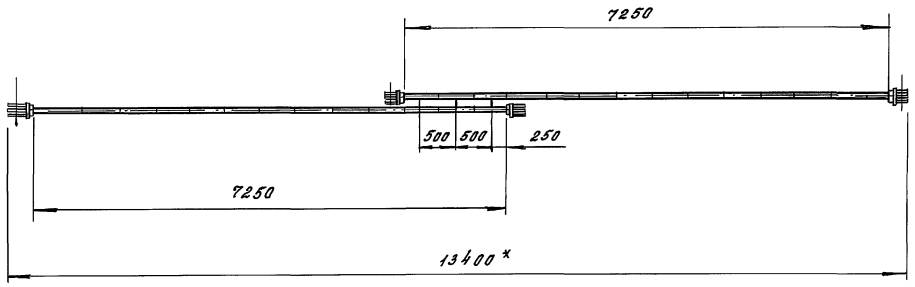

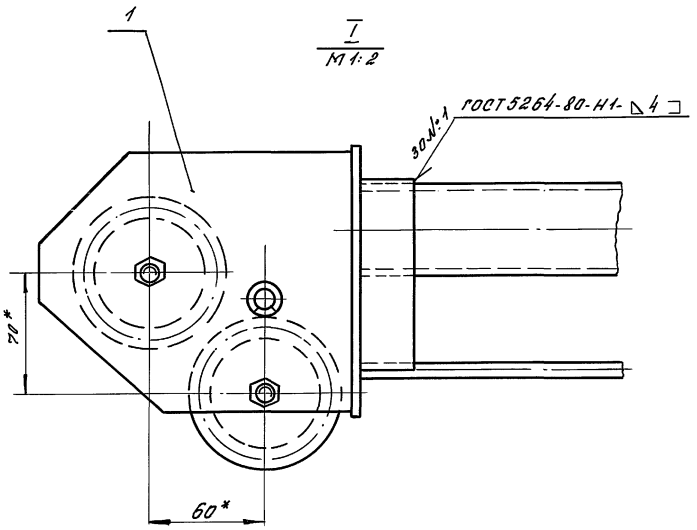

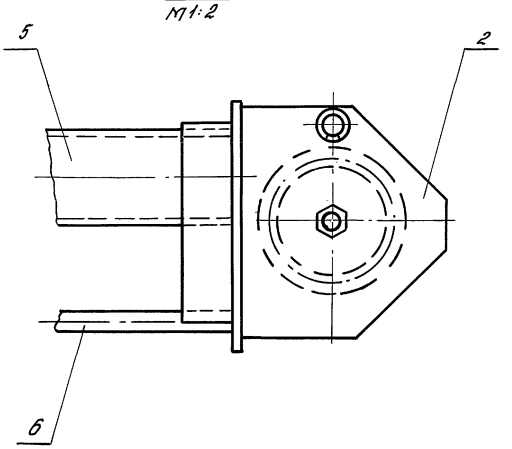

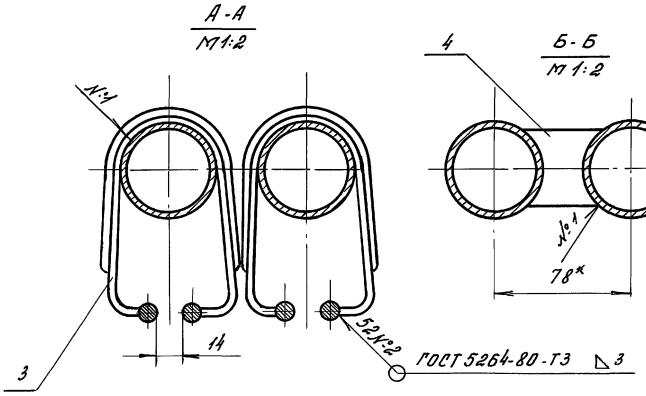

1. Неуказанные предельные отклонения размеров ±jS14.
2. Покрытие наружной поверхности Эм.ПФ серая IV П ГОСТ 6465-76.
3. * Размеры для справок.

					264-12-318.92 М.1.010СБ			
Изм.	Лист	№ докум.	Подп.	Дата		Лит	Масса	Масшт.
Разраб.		Козлова			Дорога			
Пров.		Колбасин			Сборочный чертеж	И	125	1:50
Т. контр.						Лист	Листов 1	
Н. контр.		Дмитриев				ЦНИИЭП им. Б.С. Мезенцева		
Утв.								

Инв. № подл. | Подп. и дата | Взам. инв. № | Инв. № дубл. | Подп. и дата

М10.11.002

Rz80 (V)

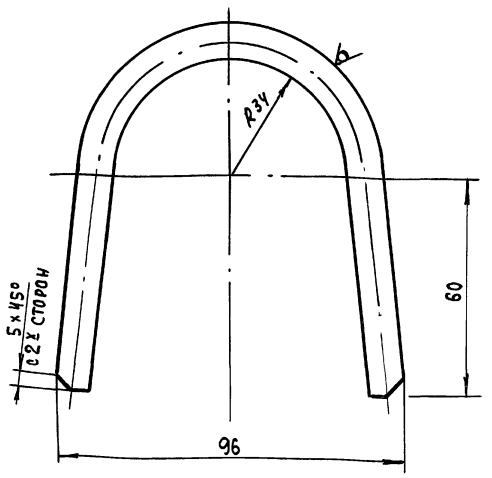

Предельные отклонения размеров h14; ±j S14

				264-12-318.92		М.10.11.002
Изм.	Лист	№ докум.	Подп.	Дата		
Разраб.		Козлова			Прут	Лит. / Масса: 0.12 / Масштаб: 1:1
Пров.		Колбасин				Лист / Листов 1
Т.контр.						
Н.контр.		Дмитриев			Круг 10 ГОСТ 2590-88 / Ст.3 ГОСТ 535-88	ЦНИИЭП им. Б.С. Мезенцева
Утв.						

Инв.№ подл. | Подп. и дата | Взам. инв.№ | Инв.№ дубл. | Подп. и дата

Формат А4

М.10.11.001

Rz80 (V)

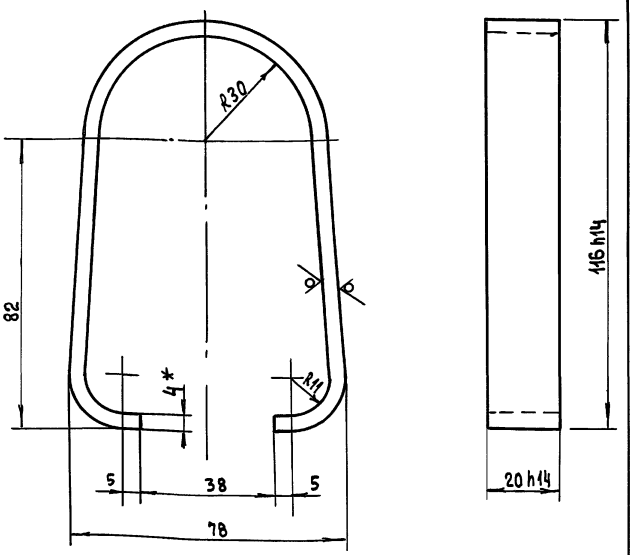

1. Неуказанные предельные отклонения размеров ± j S14.
2. * Размер для справок

				264-12-318.92		М.10.11.001
Изм.	Лист	№ докум.	Подп.	Дата		
Разраб.		Козлова			Скоба	Лит. / Масса: 0.17 / Масштаб: 1:1
Пров.		Колбасин				Лист / Листов 1
Т.контр.						
Н.контр.		Дмитриев			Лист 4 ГОСТ 19903-74 / Ст 3 ГОСТ 14637-89	ЦНИИЭП им. Б.С. Мезенцева
Утв.						

Инв.№ подл. | Подп. и дата | Взам. инв.№ | Инв.№ дубл. | Подп. и дата

Формат А4

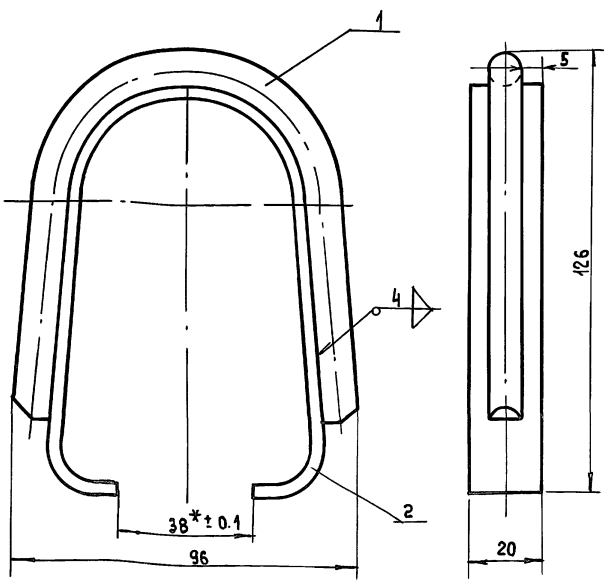

Сварку производить по ГОСТ 5264-80
Электрод типа Э42 ГОСТ 9467-75.

				264-12-318.92		М.10.11.С6
Изм.	Лист	№ докум.	Подп.	Дата		
Разраб.		Козлова			Скоба Сборочный чертеж	Лит. / Масса: 0.3 / Масштаб: 1:1
Пров.		Колбасин				Лист / Листов 1
Т.контр.						
Н.контр.		Дмитриев				ЦНИИЭП им. Б.С. Мезенцева
Утв.						

Инв.№ подл. | Подп. и дата | Взам. инв.№ | Инв.№ дубл. | Подп. и дата

Формат	Зона	Поз.	Обозначение	Наименование		Примечание
				Документация		
А4			М.10.11.С6	Сборочный чертеж		
				Детали		
А4		1	М.10.11.001	Скоба	1	
А4		2	М.10.11.002	Прут	1	

				264-12-318.92		М.10.11
Изм.	Лист	№ докум.	Подп.	Дата		
Разраб.		Козлова			Скоба	Лит. / Лист / Листов
Пров.		Колбасин				ЦНИИЭП им. Б.С. Мезенцева
Н.контр.		Дмитриев				
Утв.						

Инв.№ подл. | Подп. и дата | Взам. инв.№ | Инв.№ дубл. | Подп. и дата

М 10.12 СБ

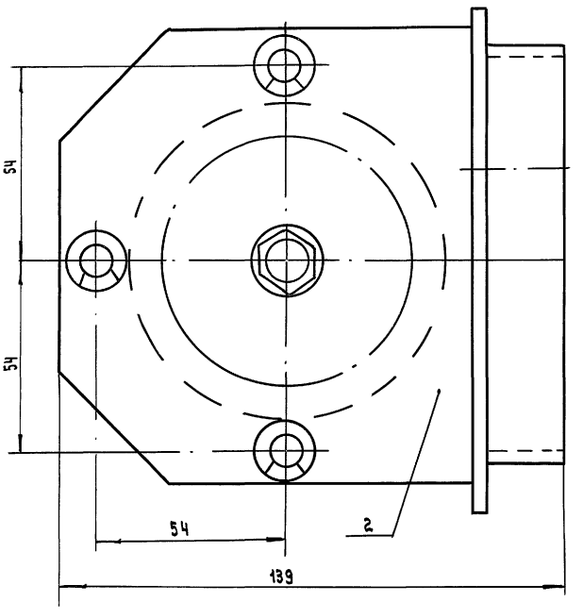

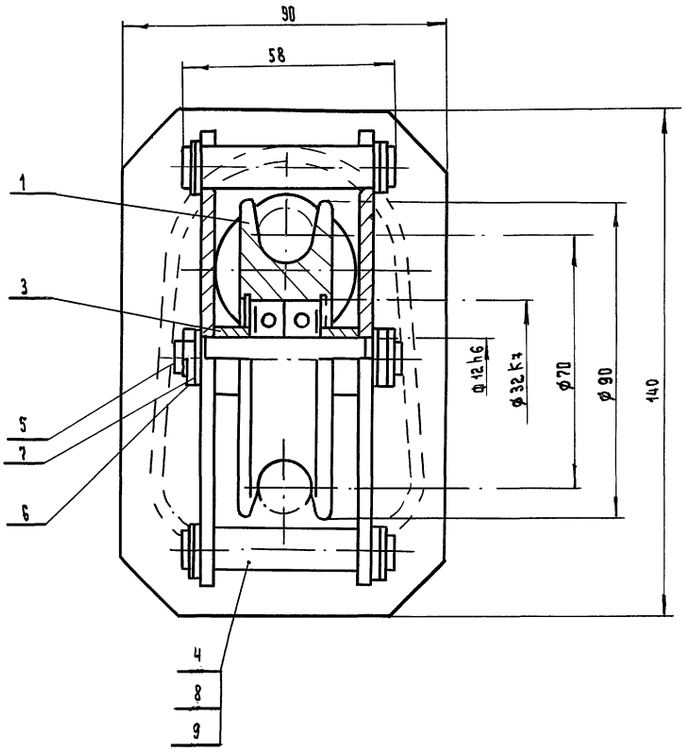

					264-12-318.92 М.10.12 СБ		
Изм.	Лист	№ докум.	Подп.	Дата			
Разраб.		Козлова			Блок	Лит	Масса / Масшт
Провер.		Колбасин				И	0.23 / 1:1
Т. контр.					Сборочный чертеж	Лист	Листов 1
Н. контр.		Дмитриева				ЦНИИЭП им. Б.С. Мезенцева	
Утв.							

Формат А3

Инв. № подл. | Подп. и дата | Взам. инв. № | Инв. № дубл. | Подп. и дата

Формат	Зона	Поз.	Обозначение	Наименование	Кол.	Примечание
		8		Шайба 12.01.016		
				ГОСТ 11371-78	6	
		9		Кольцо I А 12		
				ГОСТ 13940-80	6	

Изм.	Лист	№ докум.	Подп.	Дата	264-12-318.92 М.10.12		Лист 2

Инв. № подл. | Подп. и дата | Взам. инв. № | Инв. № дубл. | Подпись и дата

Формат	Зона	Поз.	Обозначение	Наименование	Кол.	Примечание
				Документация		
А3			М.10.12 СБ	Сборочный чертеж		
				Сборочный единицы		
А4		1	М.10.12.10	Блок	1	
А4		2	М.10.12.100	Рама	1	
				Детали		
А4		3	М.10.12.001	Втулка	2	
А4		4	М.10.12.002	Палец	3	
А4		5	М.10.12.003	Ось	1	
				Стандартные изделия		
		6		Гайка М10.5.016 ГОСТ 5915-70	2	
		7		Шайба 10.65Г.016 ГОСТ 6402-70	2	

					264-12-318.92 М.10.12		
Изм.	Лист	№ докум.	Подп.	Дата		Лит	Лист / Листов
Разраб.		Козлова			Блок	И	1 / 2
Провер.		Колбасин				А.О. ЦНИИЭП им. Б.С. Мезенцева	
Н. контр.		Дмитриева					
Утв.							

М.10.12.10 СБ

Вариант А

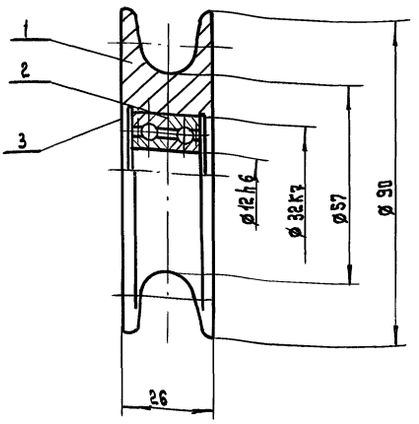

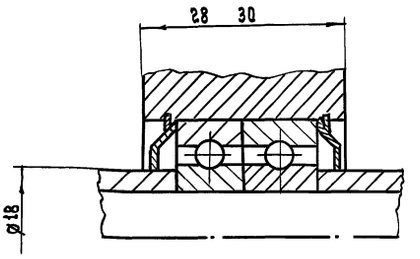

1. Допускается замена подшипника N 60201 на подшипник 201 при условии выполнения узла по варианту А
2. Смазка УС-2 (Л) гост 1033-79
3. Размеры для справок

					264-12-318.92 М.10.12.10 СБ			
Изм	Лист	№ докум.	Подп.	Дата	Блок	Лит.	Масса	Масш.
Разраб.		Козлова			Сборочный чертеж	И	0.23	1:1
Пров.		Колбасин				Лист	Листов 1	
Т.контр.						ЦНИИЭП им.Б.С.Мезенцева		
Н.контр.		Дмитриев						
Утв.								

Формат А3

Инв. № подл. | Подп. и дата | Взам. инв. № | Инв. № дубл. | Подп. и дата

М.10.12.10.001

Rz40 (√)

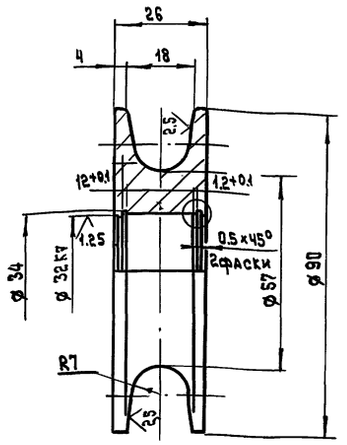

1. Неуказанные предельные отклонения размеров h14, ± j S14
2. Покрытие: Ц412 гост 9.[illegible] кроме рабочих поверхностей
3. HRC 30...40

I
М1:10



					264-12-318.92 М.10.12.10.001			
Изм	Лист	№ докум.	Подп.	Дата	Блок	Лит	Масса	Масштаб
Разраб.		Козлова				И	0.15	1:1
Пров.		Колбасин				Лист	Листов 1	
Т.контр.								
Т.контр.		Дмитриев			Сталь 35 гост 1050-88	А.О.ЦНИИЭП им.Б.С.Мезенцева		
Утв.								

Формат А4

Формат	Зона	Поз.	Обозначение	Наименование	Кол.	Примечание
				Документация		
А3			М.10.12.10 СБ	Сборочный чертеж		
				Детали		
А4		1	М.10.12.10.001	Блок	1	
				Стандартные изделия		
		2		Подшипник N 60201 гост 7242-81	2	
		3		Кольцо 1А32 гост 13941-80	2	

					264-12-318.92 М.10.12.10			
Изм	Лист	№ докум.	Подп.	Дата	Блок	Лит.	Лист	Листов
Разраб.		Козлова				И		1
Пров.		Колбасин				А.О. ЦНИИЭП им.Б.С. Мезенцева		
Н.контр.		Дмитриев						
Утв.								

Инв. № подл. | Подп. и дата | Взам. инв. № | Инв. № дубл. | Подп. и дата

М.10.1.100

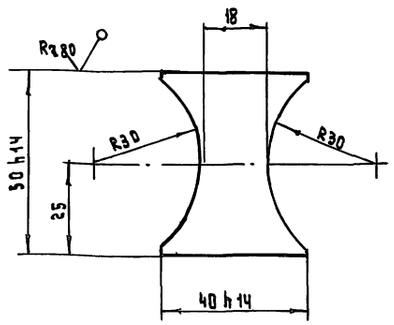

Неуказанные предельные отклонения размеров ±j/2 S14

Изм.	Лист	№ докум.	Подп.	Дата
Разраб.		Козлова		
Пров.		Колбасин		
Т.контр.				
Н.контр.		Дмитриева		
Утв.				

264-12-318.92 М10.10.001

Распорка

Лит.	Масса	Масштаб
И	0.07	1:1

Лист | Листов 1

Лист 10 ГОСТ 19903-74 / Ст3 ГОСТ 14637-89

ЦНИИЭП им. Б.С. Мезенцева

Формат А4

Инв. № подл. | Подп. и дата | Взам. инв. № | Инв. № дубл. | Подп. и дата

М.10.12.102

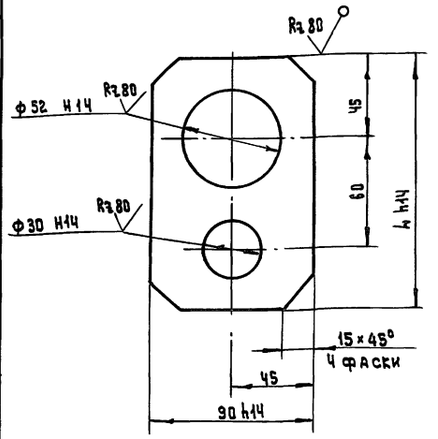

Неуказанные предельные отклонения размеров ±j/2 S14

Обозначение	h мм	Масса
М.10.12.102	140	0.38
—01	160	0.4

Изм.	Лист	№ докум.	Подп.	Дата
Разраб.		Козлова		
Пров.		Колбасин		
Т.контр.				
Н.контр.		Дмитриева		
Утв.				

264-12-318.92 М.10.12.102

Плита

Лит.	Масса	Масштаб
И	0.38	1:2

Лист | Листов 1

Лист 4 ГОСТ 19903-74 / Ст3 ГОСТ 14637-89

ЦНИИЭП им. Б.С. Мезенцева

Формат А4

Инв. № подл. | Подп. и дата | Взам. инв. № | Инв. № дубл. | Подп. и дата

М.10.12.101

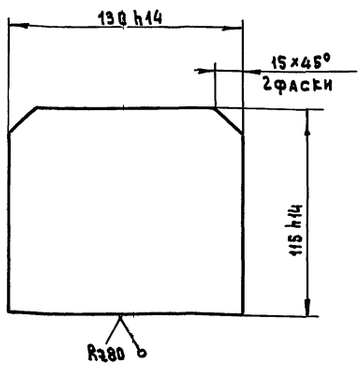

Неуказанные предельные отклонения размеров ±j/2 S14

Изм.	Лист	№ докум.	Подп.	Дата
Разраб.		Козлова		
Пров.		Колбасин		
Т.контр.				
Н.контр.		Дмитриев		
Утв.				

264-12-318.92 М.10.12.101

Щека

Лит.	Масса	Масшт.
И	0.44	1:2

Лист | Листов 1

Лист 4 ГОСТ 19903-74 / Ст3 ГОСТ 14637-88

А.О. ЦНИИЭП им. Б.С. Мезенцева

Инв. № подл. | Подп. и дата | Взам. инв. № | Инв. № дубл. | Подпись и дата

Формат	Зона	Поз.	Обозначение	Наименование	Кол.	Примечание
				Документация		
А2			М.10.12.100СБ	Сборочный чертеж		
				Детали		
А4		1	М.10.12.101	Щека	2	
А4		2	М.10.12.102	Плита	1	
		3	М.10.11.001	Скоба	1	

Изм.	Лист	№ докум.	Подп.	Дата
Разраб.		Козлова		
Провер.		Колбасин		
Н.контр.		Дмитриев		
Утв.				

264-12-318.92 М.10.12.100

Рама

Лит.	Лист	Листов
И		1

А.О. ЦНИИЭП им. Б.С. Мезенцева

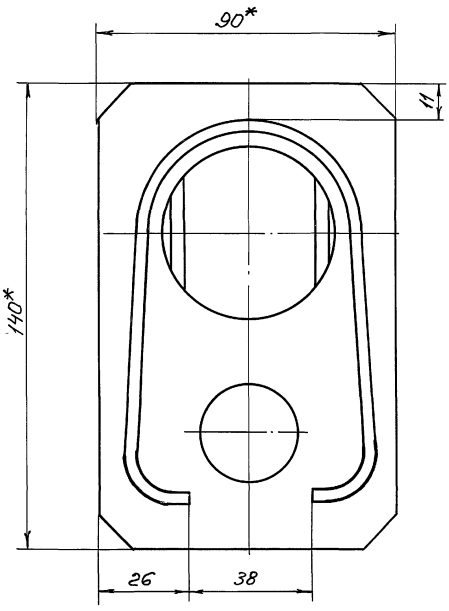

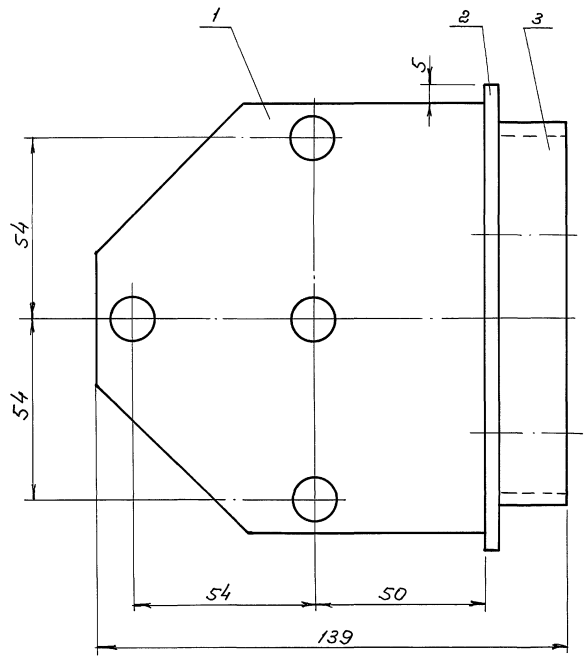

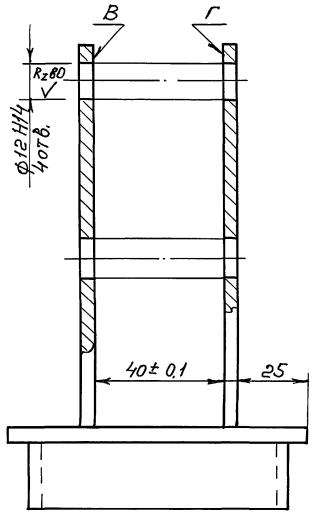

1. Сварку производить по ГОСТ 5264-80
Электрод типа Э42 ГОСТ 9467-75
2. Непараллельность поверхностей В и Г не более 0,05 мм
3. Неуказанные предельные отклонения размеров ± j S14
4* Размеры для справок

					264-12-318-92	М.10.12.100СБ	
Изм.	Лист	N докум.	Подп.	Дата			
Разраб.		Козлова			Рама	Лит.	Масса	Масштаб
Пров.		Колобасин			Сборочный чертеж	И	1,45	1:1
Т. контр.						Лист	Листов: 1	
Н. контр.		Дмитриев				А.О.ЦНИИЭП им. Б.С. Мезенцева		
Утв.								

Инв. N подл. | Подп. и дата | Инв. N дубл. | Взам. инв. N | Подп. и дата

М.10.13

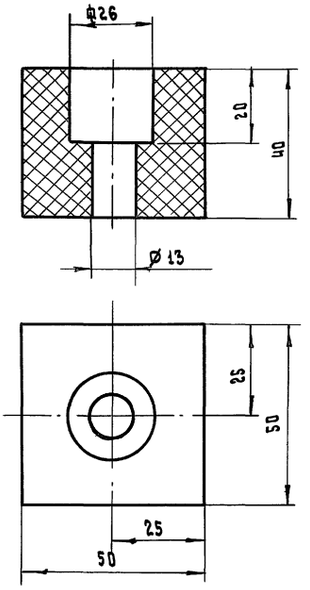

Изм.	Лист	№ докум.	Подп.	Дата
Разраб.		Козлова		
Провер.		Колбасин		
Т.контр.				
Н.контр.		Дмитриев		
Утв.				

264-12-318.92

Амортизатор

Лит	Масса	Масштаб
И	0.2	1:1
Лист	Листов 1	

Резина-пластина 40 МБ-А-С ГОСТ 7338-77

ЦНИИЭП им. Б.С. Мезенцева

Формат А4

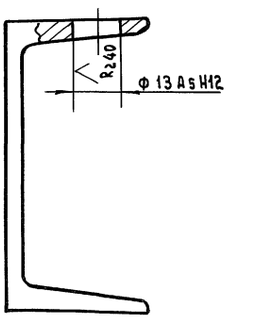

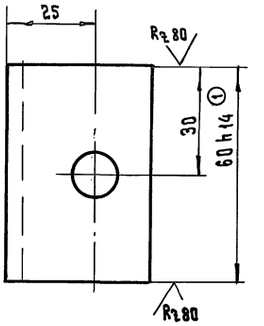

Неуказанные предельные отклонения размеров

Изм.	Лист	№ докум.	Подп.	Дата
Разраб.		Козлова		
Пров.		Колбасин		
Т.контр.				
Н.контр.		Дмитриев		
Утв.				

264-12-318.92

Упор

Лит	Масса	Масштаб
И	0.4	1:1
Лист	Листов	

Швеллер 8 ГОСТ 8240-89 Ст3 ГОСТ 535-88

ЦНИИЭП им. Б.С. Мезенцева

Формат А4

Формат	Зона	Поз.	Обозначение	Наименование	Кол.	Примечание
		8		Гайка М10.5.016		
				ГОСТ 5915-70	4	
		9		Шайба 10.65Г.016		
				ГОСТ 6402-70	4	

Изм.	Лист	№ докум.	Подп.	Дата

264-12-318.92 М.10.13

Лист 2

Формат А4

Формат	Зона	Поз.	Обозначение	Наименование	Кол.	Примечание
				Документация		
А2			М.10.13 СБ	Сборочный чертеж		
				Сборочные единицы		
		1	М.10.12.10	Блок	2	
А4		2	М.10.13.100	Рама	1	
				Детали		
		3	М.10.12.001	Втулка	4	
		4	М.10.12.002	Палец	4	
		5	М.10.12.003	Ось	2	
				Стандартные изделия		
		6		Шайба 12.01.016		
					8	
		7		Кольцо I А 12		
				ГОСТ 13940-80	8	

Изм.	Лист	№ докум.	Подп.	Дата
Разраб.		Козлова		
Провер.		Колбасин		
Н.контр.		Дмитриева		
Утв.				

264-12-318.92 М.10.13

Блок

Лит.	Лист	Листов
И	1	2

АОЦ НИИЭП им. Б.С. Мезенцева

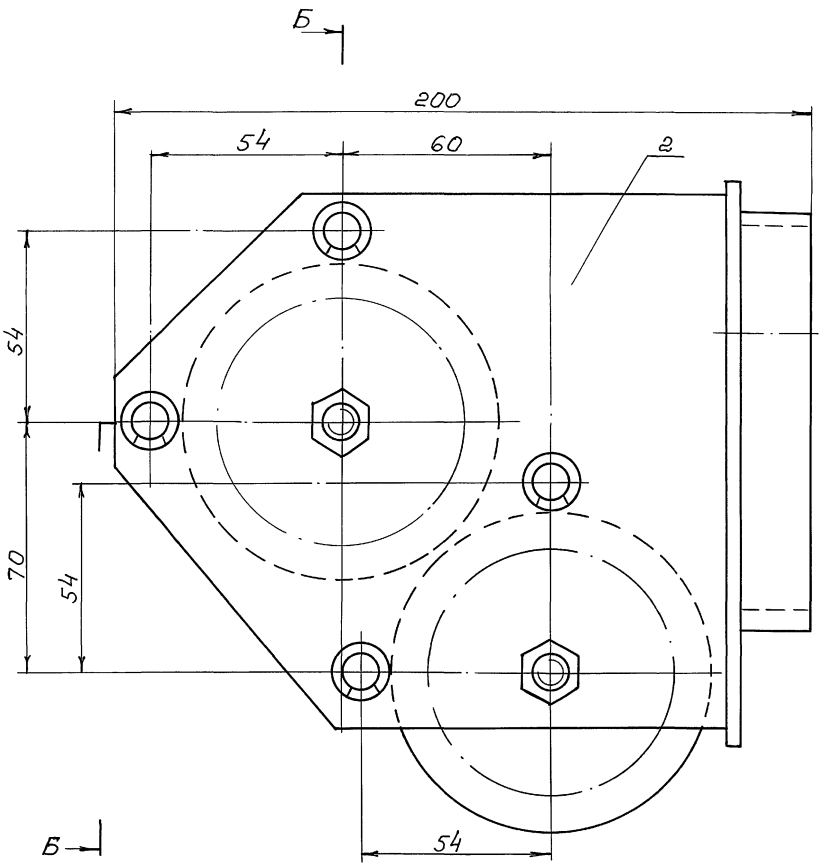

Б - Б

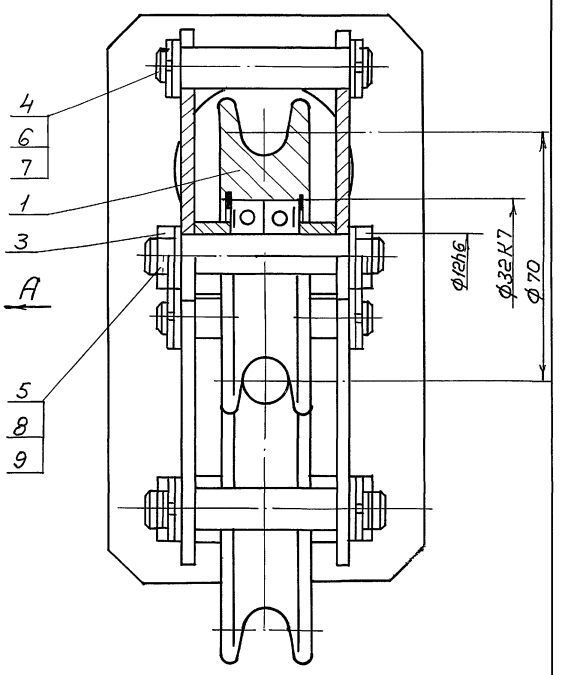

Вид А

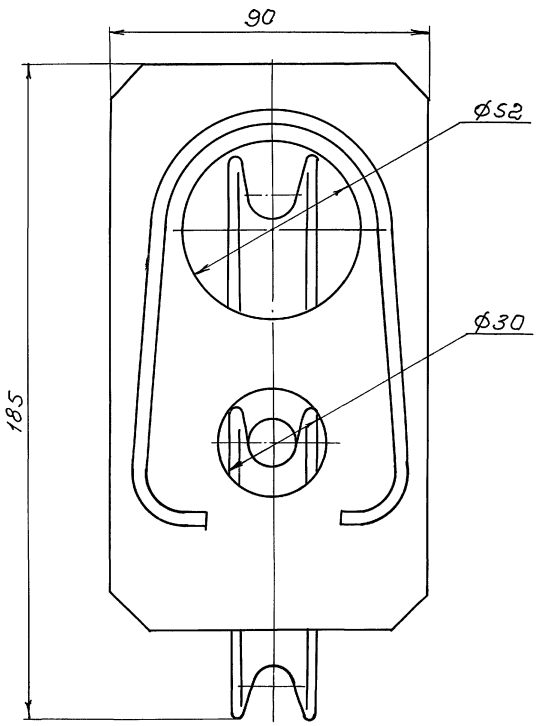

Размеры для справок

					264-12-318.92 М.10.13 СБ		
Изм.	Лист.	N докум.	Подп.	Дата			
Разраб.		Козлова			Блок	Лит.	Масса	Масшт.
Пров		Колбасин				И	2,8	1:1
Т. контр.					Сборочный чертеж	Лист	Листов 1	
Н. контр.		Дмитриев				АДЦНИИЭП им. Б.С. Мезенцева		
Утв.								

Инв. № подл. | Подп. и дата | Взам. инв. № | Инв. № дубл. | Подпись и дата

Формат	Зона	Поз	Обозначение	Наименование	Кол.	Примечание
				Документация		
А2			М10.13.100 СБ	Сборочный чертеж		
				Детали		
А4		1	М.10.13.101	Щека	2	
А4		2	М.10.12.102-01	Плита	1	
		3	М.10.11.001	Скоба	1	

Изм.	Лист	№ докум.	Подп.	Дата	264-12-318.92	М.10.13		
Разраб.		Козлова			Рама	Лит.	Лист	Листов 1
Провер.		Колбасин						
Н. контр.		Дмитриев				ЦНИИЭП им. Б.С. Мезенцева		
Утв.								

Инв. № подл. | Подпись и дата | Взам. инв. № | Инв. № дубл. | Подпись и дата

Формат А4

М.10.12.003

Rz 80 (V)

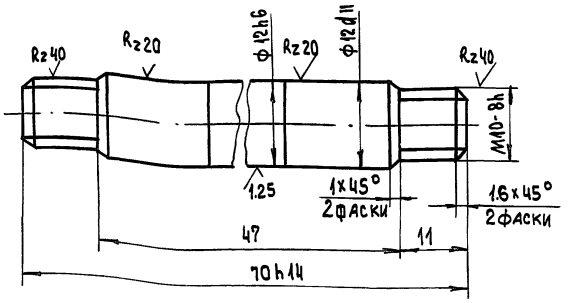

1. HRC 30...40
2. Неуказанные предельные отклонения размеров ± js14.

Изм.	Лист	№ докум.	Подп.	Дата	264-12-318.92	М.10.12.003		
Разраб.		Козлова			Ось	Лит	Масса	Масштаб
Пров.		Бибер				И	0.05	2:1
Т. контр.						Лист	Листов 1	
Н. контр.		Дмитриев				ЦНИИЭП им. Б.С. Мезенцева		
Утв.					Сталь 35 ГОСТ 1050-88			

Инв. № подл. | Подпись и дата | Взам. инв. № | Инв. № дубл. | Подпись и дата

Формат А4

М.10.12.002

Rz 80 (V)

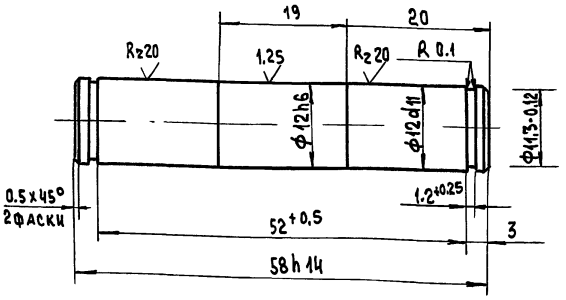

1. HRC 30... 40
2. Неуказанные предельные отклонения размеров ± js 14.
3. Покрытие: Хим. Окс. ч.м.

Изм.	Лист	№ докум.	Подп.	Дата	264-12-318.92	М.10.12.002		
Разраб.		Козлова			Палец	Лит	Масса	Масштаб
Пров.		Бибер				И	0.05	2:1
Т. контр.						Лист	Листов 1	
Н. контр.		Дмитриев				ЦНИИЭП им. Б.С. Мезенцева		
Утв.					Сталь 35 ГОСТ 1050-88			

Инв. № подл. | Подп. и дата | Взам. инв. № | Инв. № дубл. | Подп. и дата

Формат А4

М.10.12.001

Rz 40 (V)

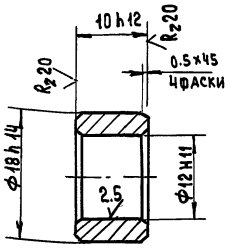

Неуказанные предельные отклонения размеров ± js14

Изм.	Лист	№ докум.	Подп.	Дата	264-12-318.92	М.10.12.001		
Разраб.		Козлова			Втулка	Лит	Масса	Масштаб
Пров.		Колбасин				И	0.02	
Т. контр.						Лист	Листов 1	
Н. контр.		Дмитриев				ЦНИИЭП им. Б.С. Мезенцева		
Утв.					Ст. 3 ГОСТ 380-88			

Инв. № подл. | Подп. и дата | Взам. инв. № | Инв. № дубл. | Подп. и дата

М.10.13.100СБ

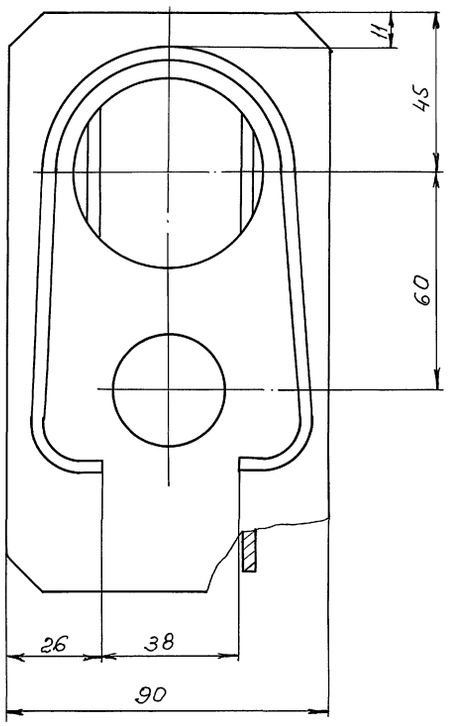

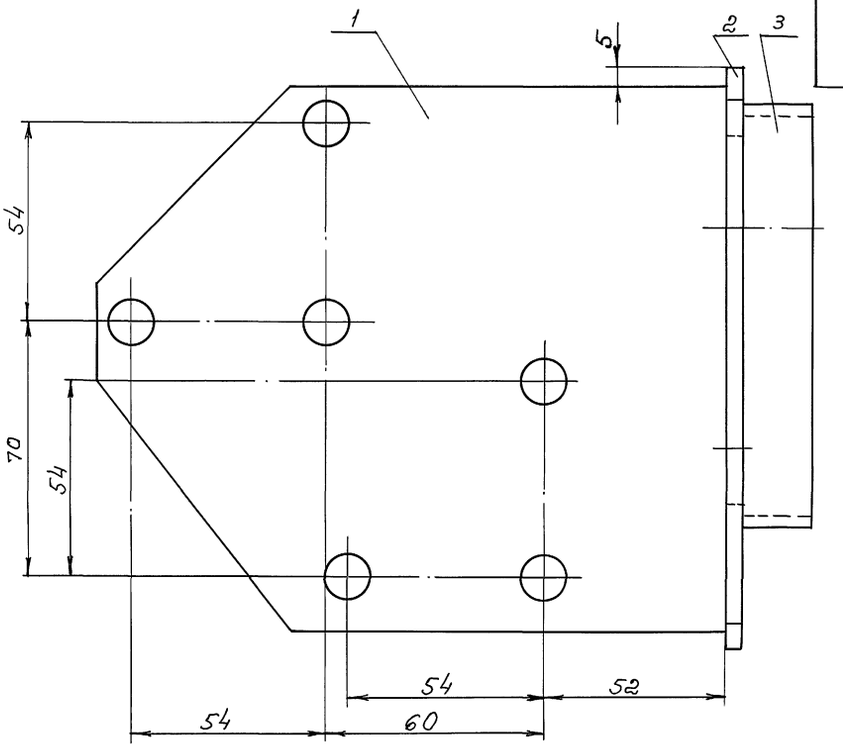

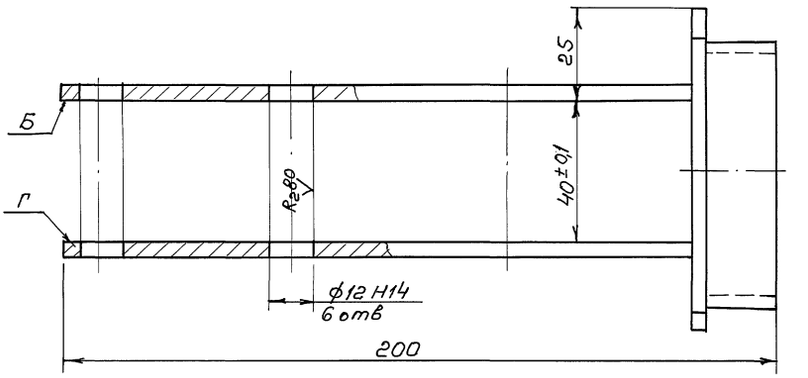

1. Сварку производить по ГОСТ 5264-80
   Электрод типа Э42 ГОСТ 9467-75
2. Непараллельность поверхностей Б и Г
   не более 0,05 мм
3. Неуказанные предельные отклонения
   размеров ± js14

					264-12-318.92	М.10.13.100СБ	
Изм.	Лист	N докум.	Подп.	Дата	Рама Сборочный чертеж	Лит.	Масса	Масшт.
Разраб		Козлов				И	1,8	1:1
Пров.		Колбосин				Лист	Листов: 1	
Т.контр.						А.О.ЦНИИЭП им. Б.С. Мезенцево		
Н.контр.		Дмитриев						
Утв.								

Подп. и дата | Инв. N дубл. | Взам. инв. N | Подп. и дата | Инв. N подл.

М.10.20.003

Rz80 (✓)

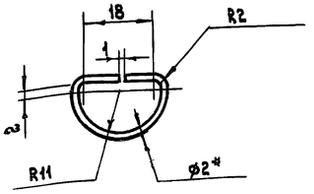

1. Неуказанные предельные отклонения размеров ±j S14
2. Покрытие: Ц и 12 гост 9.073-77
3. Размер для справок

Изм	Лист	№ докум.	Подп.	Дата	264-12-318.92 М.10.20.003			
Разраб.		Козлова			Кольцо	Лит.	Масса	Масштаб
Пров.		Бибер				И	0.003	1:1
Т.контр.						Лист	Листов 1	
Н.контр.		Бибер			Круг 2 гост 2590-88 / Ст3 гост 535-88	А.О. ЦНИИЭП им. Б.С. Мезенцева		
Утв.						Формат А4		

Инв. № подл. | Подп. и дата | Взам. инв. № | Инв. № дубл. | Подп. и дата

М.10.20.002

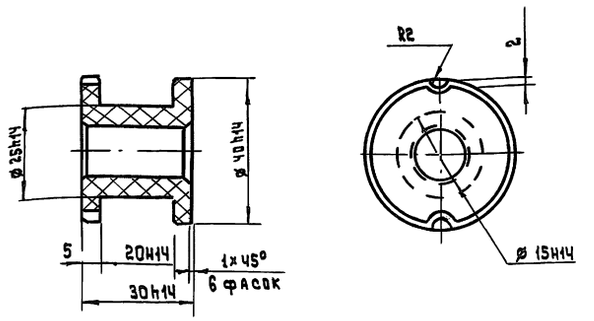

1. Неуказанные предельные отклонения размеров ±j S14
2. Rz выполнять только для ведущей втулки

Изм	Лист	№ докум.	Подп.	Дата	264-12-318.92 М.10.20.002			
Разраб.		Козлова			Втулка	Лит.	Масса	Масш.
Пров.		Колбасин				И	0.02	1:1
Т.контр.						Лист	Листов 1	
Н.контр.		Дмитриев			Текстолит ПТ-1 гост 5-78	А.О. ЦНИИЭП им. Б.С. Мезенцева		
Утв.						Формат А4		

Инв. № подл. | Подпись и дата | Взам. инв. № | Инв. № дубл. | Подп. и дата

М.10.20 СБ

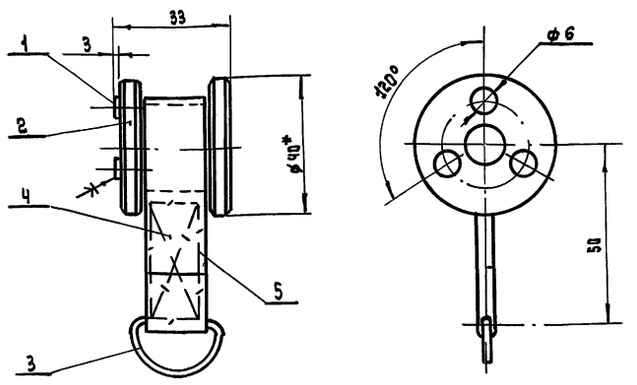

Склейку производить клеем БФ-6 гост 12 172-74

Изм	Лит.	№ докум.	Подп.	Дата	264-12-318.92 М.10.20 СБ			
Разраб.		Козлова			Втулка Сборочный чертеж	Лит.	Масса	Масшт.
Пров.		Колбасин				И	0.03	1:1
Т.контр.						Лист	Листов 1	
Н.контр.		Дмитриев				А.О. ЦНИИЭП им. Б.С. Мезенцева		
Утв.								

Инв. № подл. | Подп. и дата | Взам. инв. № | Инв. № дубл. | Подп. и дата

Формат	Зона	Поз.	Обозначение	Наименование		Примечание
				Документация		
А4			М.10.20 СБ	Сборочный чертеж		
				Детали		
Б4		1	М.10.20.001	Кольцо		
				Войлок гост 288-72		
				ф6 S=3 мм	3	
А4		2	М.10.20.002	Втулка	1	
А4		3	М.10.20.003	Кольцо	1	
Б4		4	М.10.20.004	Петля		
				Лента хлопчатобумажная 2×20		
				(фитиль)	1	
				Стандартные изделия		
		5		Нитки швейные		
				N10 гост 6309-80	0.5	м

Изм	Лист	№ докум.	Подп.	Дата	264-12-318.92 М.10.20			
Разраб.		Козлова			Втулка	Лит.	Лист	Листов
Пров.		Колбасин				И		1
Н.контр.		Дмитриев				А.О. ЦНИИЭП им. Б.С. Мезенцева		
Утв.								

Инв. № подл. | Подп. и дата | Взам. инв. № | Инв. № дубл. | Подп. и дата

М.02.101

А(✓)

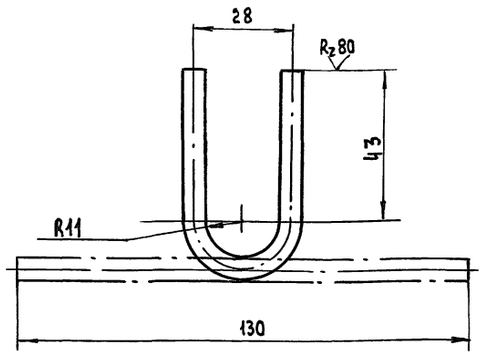

1. Длина развертки $L = 140$ мм
2. Неуказанные предельные отклонения размеров: h14; H14; ± js14

Изм.	Лист	№ докум.	Подп.	Дата
Разраб.		Колбасин		
Пров.		Козлова		
Т. контр.				
Н. контр.		Дмитриев		
Утв.				

264-12-318.92 М.02.101

Скоба

Лит	Масса	Масштаб
И	0.02	1:1

Лист | Листов 1

Круг 6 ГОСТ 2590 – 88 / Ст.3 ГОСТ 535 – 88

А.О. ЦНИИЭП им. Б.С. Мезенцева

Формат А4

Формат	Зона	Поз.	Обозначение	Наименование	Кол.	Примечание
		9	ПА 325.00.00.00	Противовес Q=300 кг	1	
		10	49-1К.00.00.00	Блок 1^но ручьевый		
				колосниковый	2	
		11	174.00.00.00	Стяжка	4	
		12	266.00.00.00	Подвеска	4	
				Материалы		
		13		Канат 6,4-ГЛ-В-СС-Н-1764	м	
				ГОСТ 3077-80	160	
		14		Канат пеньковый бельный	м	
				ф 23,9 ГОСТ 483-75	40	
		15		Канат пеньковый бельный	м	
				ф 12,7 ГОСТ 483-75	30	

Изм.	Лист	№ докум.	Подп.	Дата

264-12-318.92 М.20 Лист 2

Формат А4

М.02.001

А(✓)

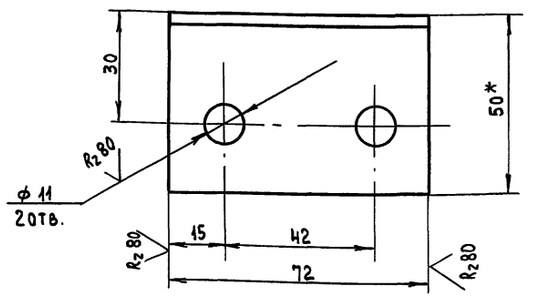

1. Предельные отклонения размеров ± js14.
2. *Размер для справок.

Изм.	Лист	№ докум.	Подп.	Дата
Разраб.		Колбасин		
Пров.		Козлова		
Т. контр.				
Н. контр.		Дмитриев		
Утв.				

264-12-318.92 М.02.001

Упор

Лит.	Масса	Масштаб
И	0.25	1:1

Лист | Листов 1

Уголок 50х50х5 ГОСТ 8509-86 / Ст.3 ГОСТ 535-88

А.О. ЦНИИЭП им. Б.С. Мезенцева

Формат А4

Формат	Зона	Поз.	Обозначение	Наименование	Кол.	Примечание
				Документация		
			М.20СБ	Сборочный чертеж		
				Сборочные единицы		
А4		1	М.20.100	Дуга горизонта	1	
				Стандартные изделия		
		2		Коуш 22 ГОСТ 2224-72	8	
				Прочие изделия		
		3	181.00.00.00	Блок 1^но ручьевый	1	
		4	182.00.00.00	Блок 2^х ручьевый	1	
		5	183.00.00.00	Блок 3^х ручьевый	1	
		6	184.00.00.00	Блок 4^х ручьевый	1	
		7	189.00.00.00	Блок 5^ти ручьевый угловой	1	
		8	186.00.00.00	Блок 1^но ручьевый тяговый	1	

Изм.	Лист	№ докум.	Подп.	Дата
Разраб.		Колбасин		
Пров.		Козлова		
Н. контр.		Дмитриев		
Утв.				

264-12-318.92 М.20

Горизонт

Лит	Лист	Листов
И	1	2

А.О. ЦНИИЭП им. Б.С. Мезенцева

М20.СБ

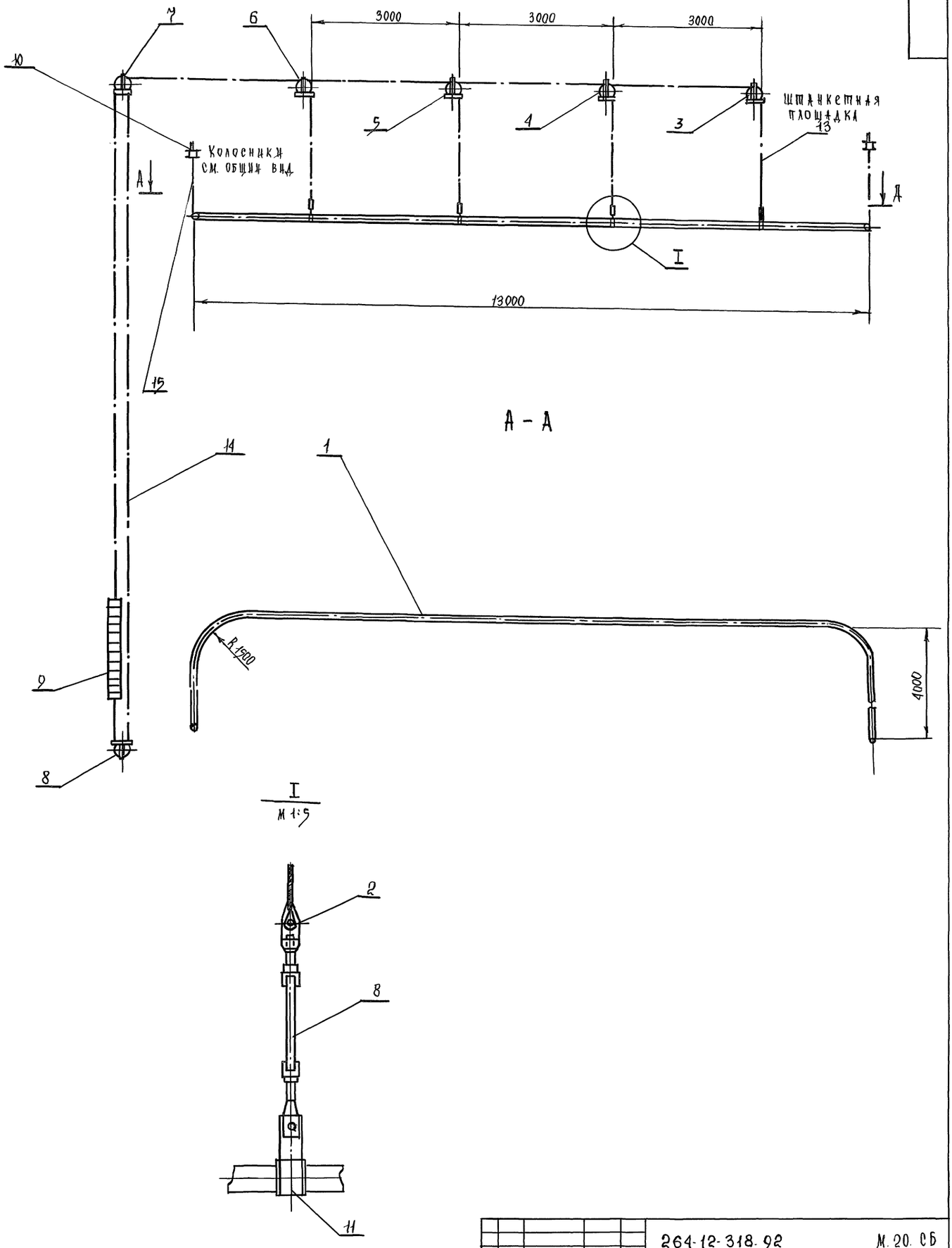

Изм.	Лист	№ докум.	Подп.	Дата	264-12-318-92		М.20. СБ
Разраб.		Козлова			Горизонт Сборочный чертеж	Лит	Масса	Масшт.
Провер.		Колбасин				Лист	Листов 1
Т. контр.						ЦНИИЭП им. Б.С. Мезенцева	
Н. контр.		Дмитриев					
Утв.							

Инв. № подл. | Подпись и дата | Взам. инв. № | Инв. № дубл. | Подпись и дата

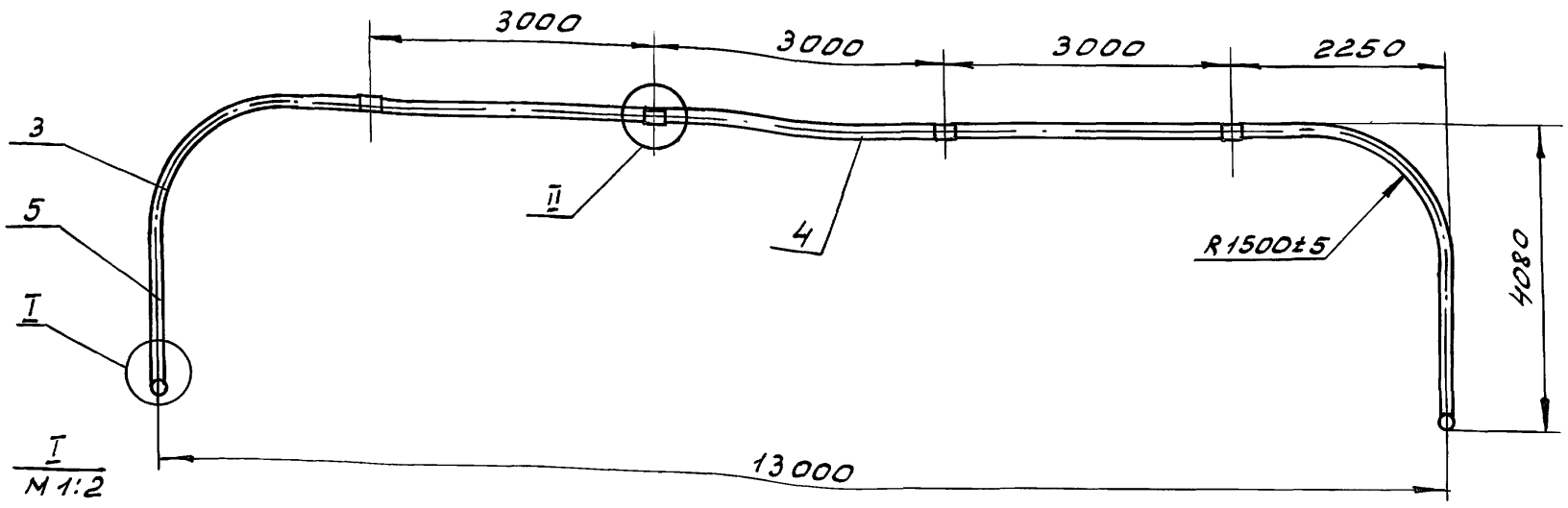

I
М 1:2

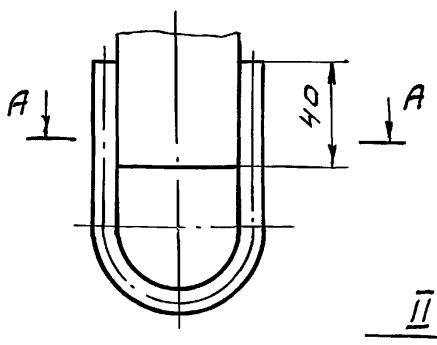

А-А
М 1:2

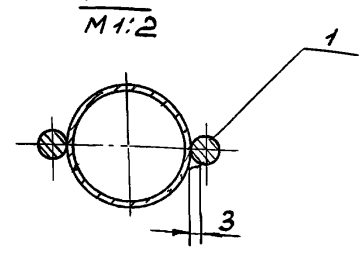

II Узел возможного стыка
М 1:2

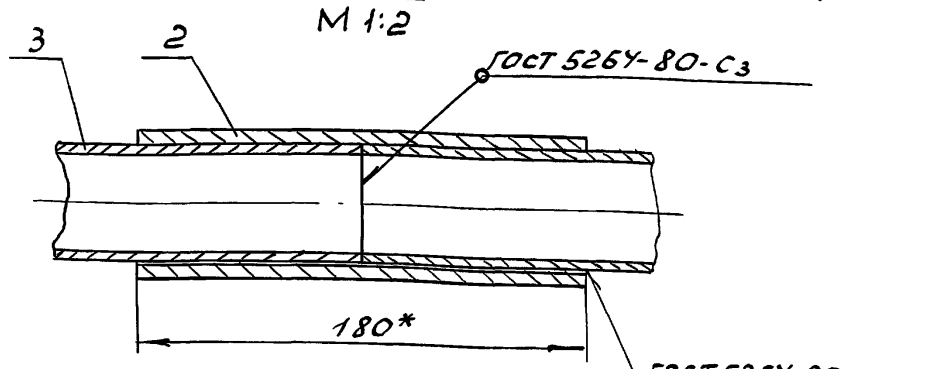

1. Сварку произвести электродом типа Э42 ГОСТ 9467-75.
2. Неуказанные предельные отклонения размеров: ±Js 14.
3. Покрытие эмаль ПФ-115 черная IV ГОСТ 6465-76.
4. * Размеры для справок.

Изм	Лист	№ докум.	Подп.	Дата	264-12-318.92 М20.100 СБ			
Разраб.		Козлова			Дуга горизонта	Лит	Масса	Масшт.
Пров.		Колбасин			Сборочный чертеж	И	82,1	1:50
Т.контр.						Лист	Листов 1	
Н.контр.		Дмитриев				ЦНИИЭП им. Б.С. Мезенцева		
Утв.								

Формат А3

М.20.101

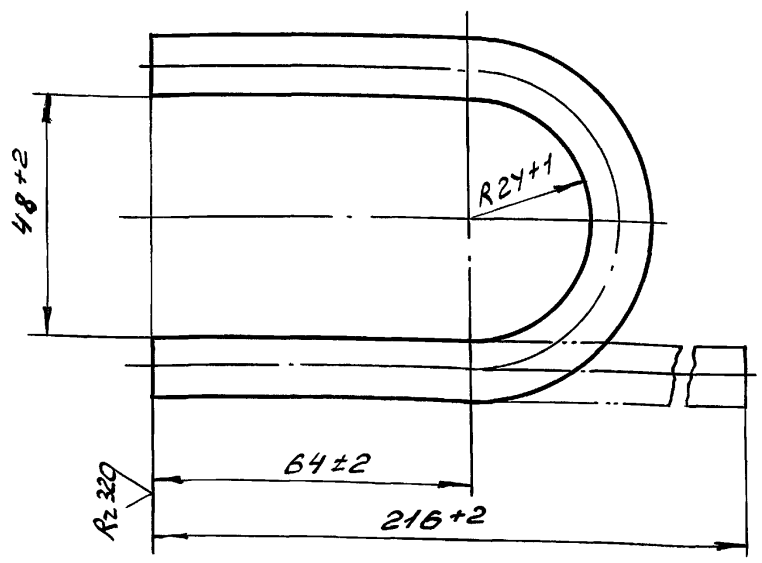

Изм	Лист	№ докум.	Подп.	Дата	264-12-318.92 М20.101			
Разраб.		Козлова			Скоба	Лит	Масса	Масшт.
Пров.		Колбасин				И	0,1	1:1
Т.контр.						Лист	Листов 1	
Н.контр.		Дмитриев			Круг 8 ГОСТ 2590-88 / ст.3 ГОСТ 535-88	ЦНИИЭП им. Б.С. Мезенцева		
Утв.								

Формат А4

Формат	Зона	Поз.	Обозначение	Наименование	Кол.	Примечание
				Документация		
А3			М.20.100СБ	Сборочный чертеж		
				Детали		
А4		1	М.20.101	Скоба	1	
Б4		2	М.20.102	Патрубок		
				Труба 50×3,5		
				ГОСТ 3262-75		
				l = 180 h14	4	0,9кг
Б4		3	М.20.103	Прогон		
				Труба 40×3,5		
				ГОСТ 3262-75		
				l = 19800 h14	1	77,6кг

Изм	Лист	№ докум.	Подп.	Дата	264-12-318.92 М20.100			
Разраб.		Козлова			Дуга горизонта	Лит.	Лист	Листов
Провер.		Колбасин				И	1	1
Н.конт.		Дмитриев				ЦНИИЭП им. Б.С. Мезенцева		
Утв.								

Формат	Зона	Поз.	Обозначение	Наименование	Кол.	Примечание
Б4		13	М.30.103	Ребро		
				Лист 4 ГОСТ 19903-74 / ст.3 ГОСТ 14637-89		
				50 h 14 x 160 h 14	12	0.25кг
Б4		14	М.30.104	Ребро		
				Лист 4 ГОСТ 19903-74 / ст.3 ГОСТ 14637-89		
				50 h 14 x 70 h 14	24	0.11кг
Б4		15	М.30.105	Ось		
				Труба 50 x 3,5		
				ГОСТ 3262-75		
				L=6300 h12	1	31кг

Инв.№ подл. | Подп. и дата | Взам. инв.№ | Инв.№ дубл. | Подп. и дата

Изм	Лист	№ докум.	Подп.	Дата	264-12-318.92 М.30.100	Лист 2

Формат А4

Формат	Зона	Поз.	Обозначение	Наименование	Кол.	Примечание
				Документация		
			М30.100.СБ	Сборочный чертеж		
				Детали		
		1	М.06.101	Скоба	8	
		2	М.06.102-02	Подвеска	13	
		3	М.06.102-03	Подвеска	11	
		4	М.08.112-01	Подвеска	2	
		5	М.06.105	Связь	14	
		6	М.06.105-01	Связь		
		7	М.06.105-02	Связь		
		8	М.06.105-03	Связь		
		9	М.06.106	Связь		
		10	М.06.104-01	Дуга		
Б4		11	М.30.101	Планка		
				Полоса 4 x 20 ГОСТ 103-76 / ст.3 ГОСТ 535-88		
				L=6300 h12	2	40кг
Б4		12	М.30.102	Перекладина		
				Труба 15 x 2.5		
				ГОСТ 3262-75		
				L=6300 h12	4	8,1кг

Инв.№ подл. | Подп. и дата | Взам. инв.№ | Инв.№ дубл. | Подп. и дата

Изм	Лист	№ докум.	Подп.	Дата	264-12-318.92 М.30.100			
Разраб.		Колбасин			Каркас	Лит И	Лист 1	Листов 2
Пров.		Козлова				А.О. ЦНИИЭП им.Б.С.Мезенцева		
Н. контр.		Дмитриев						
Утв.								

Формат А4

Формат	Зона	Поз.	Обозначение	Наименование	Кол.	Примечание
		11		Гайка М16 5 016		
				ГОСТ 5918-73	8	
		12		Шайба 16 01 016		
				ГОСТ 11371-78	8	
		13		Шплинт 4x36 001		
				ГОСТ 397-79	8	
		14		Коуш 34		
				ГОСТ 2224-72	4	
				Прочие изделия		
		15	181.00.00.00	Блок 1 но ручьевый	4	
		16	182.00.00.00	Блок 2х ручьевый	4	
		17	174.00.00.00	Стяжка	4	
		18		Лебедка ручная		
				настенная Q=500кг	1	

Инв.№ подл. | Подп. и дата | Взам. инв.№ | Инв.№ дубл. | Подп. и дата

Изм	Лист	№ докум.	Подп.	Дата	264-12-318.92 М.30	Лист 2

Формат А4

Формат	Зона	Поз.	Обозначение	Наименование	Кол.	Примечание
				Документация		
А2			М.30 СБ	Сборочный чертеж		
				Сборочные единицы		
А4		1	М.30.100	Каркас	1	
А4		2	М.06.200	Рама	1	
А4		3	М.06.10	Корзина	1	
А4		4	М.30.10	Траверса	1	
А4		5	М.40.20-01	Дорога	1	
А4		6	М.40.30-01	Башмак	1	
				Детали		
А4		8	М.06.001	Серьга	8	
				Стандартные изделия		
		10		Болт 2М16 x 45.46.016		
				ГОСТ 7798-70	8	

Инв.№ подл. | Подп. и дата | Взам. инв.№ | Инв.№ дубл. | Подп. и дата

Изм	Лист	№ докум.	Подп.	Дата	264-12-318.92 М.30			
Разраб.		Колбасин			Подъем софитный арьерсцены	Лит И	Лист 1	Листов 2
Пров.		Козлова				А.О. ЦНИИЭП им.Б.С.Мезенцева		
Н. контр.		Дмитриев						
Утв.								

 Формат А4

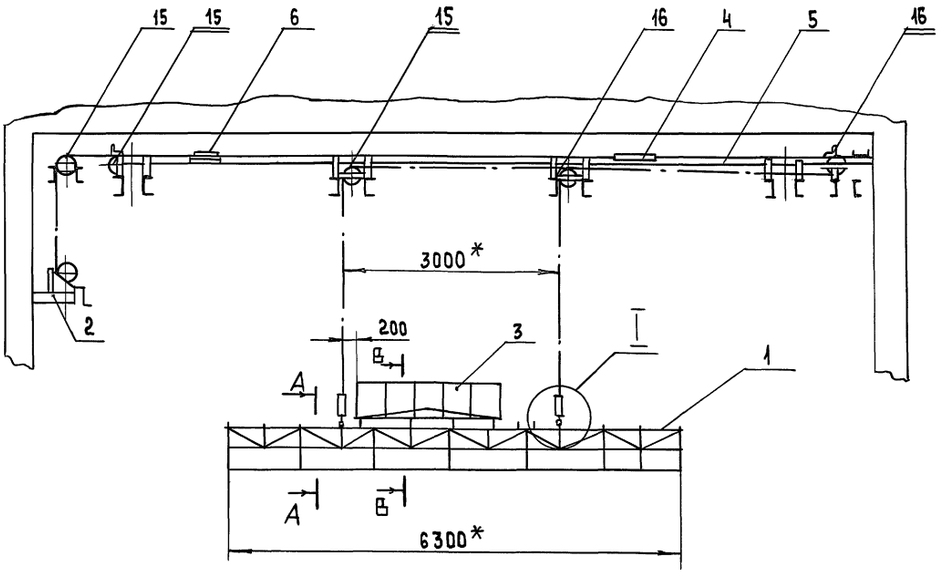

А-А
М 1:10

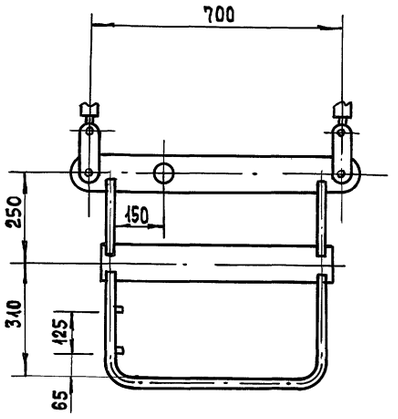

В-В
М1:2

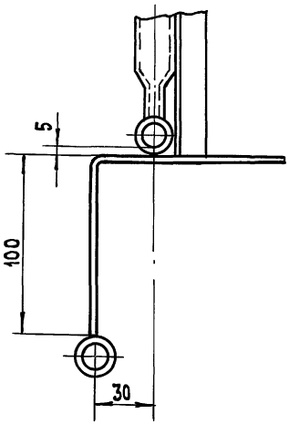

* Размер для справок

					264-12-318-92			М.30СБ
Изм.	Лист	№ докум.	Подп.	Дата	Подъем софитный дрьерсцены Сборочный чертеж	Лит.	Масса	Масштаб
Разраб.		Колбасин				И	–	1:50
Пров.		Козлова				Лист 1	Листов 2	
Т.контр.						А.О. ЦНИИЭП им. Б.С. Мезенцева		
Н.контр.		Дмитриев						
Утв.								

Инв. № подл. | Подп. и дата | Взам. инв. № | Инв. № дубл. | Подп. и дата

II
М 1:5

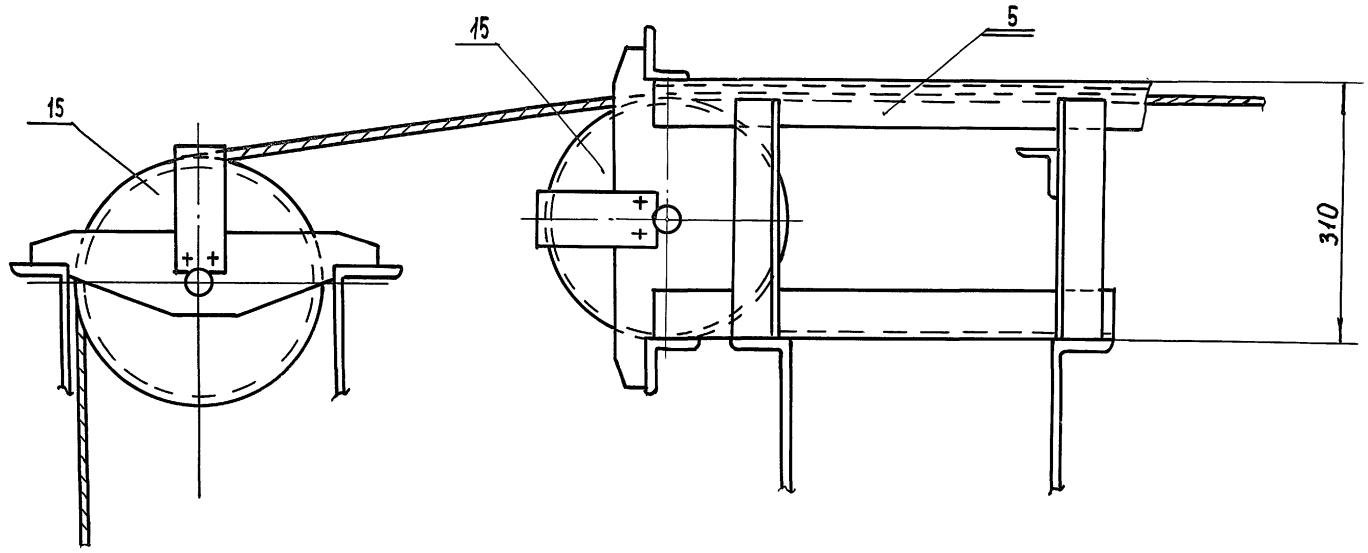

III
М 1:5

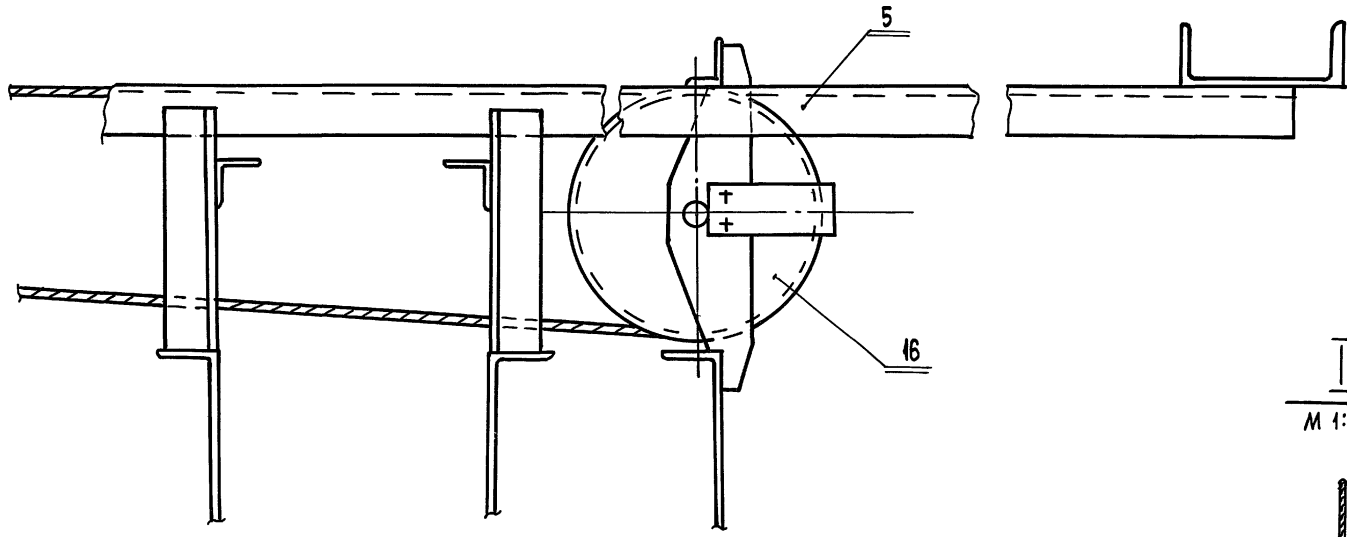

I
М 1:5

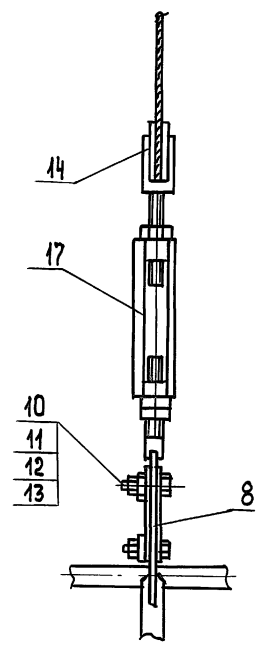

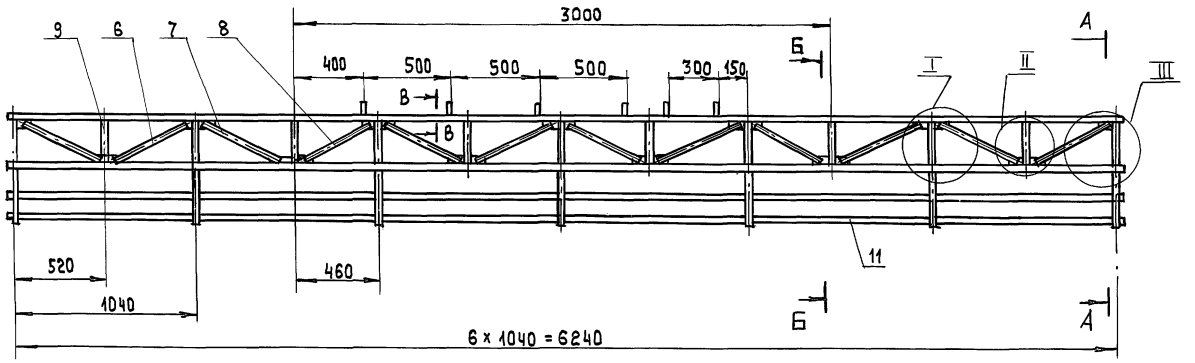

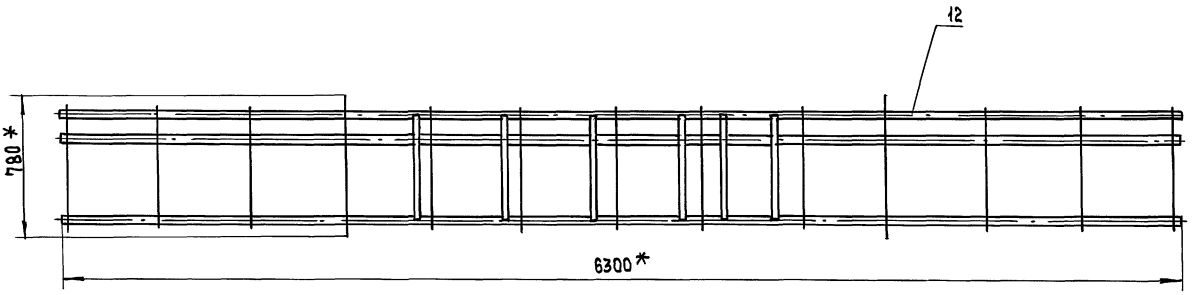

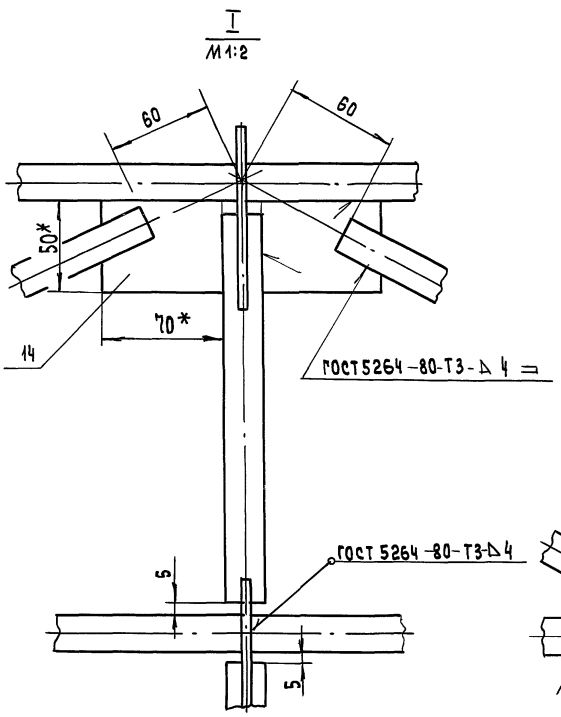

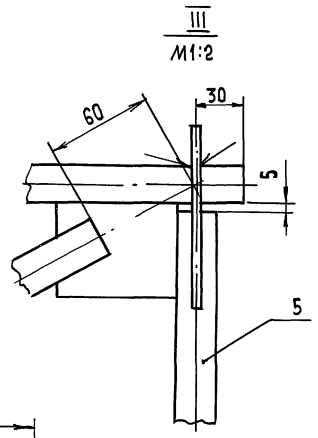

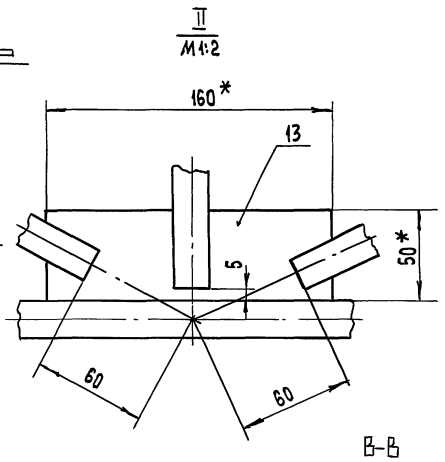



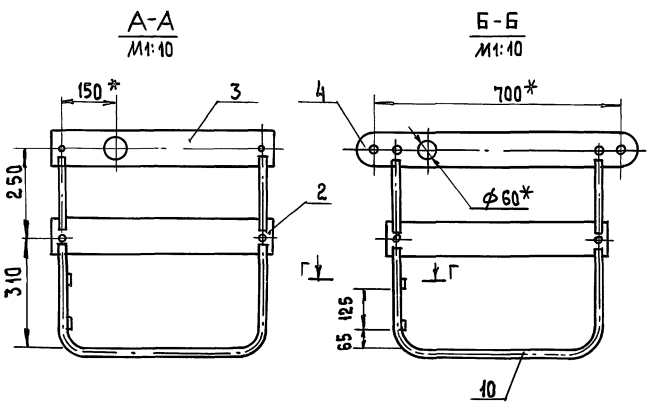

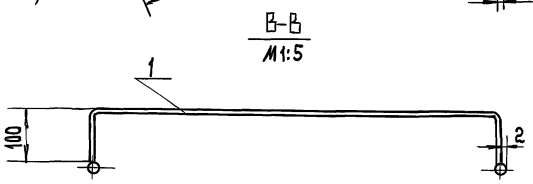

1. Сварку производить по контуру прилегания деталей. Электрод Э42 ГОСТ 9467-75.
2. Предельные отклонения размеров ± ∫S14.
3. * Размер для справок.

					264-12-318.92		М30.100СБ	
ИЗМ	ЛИСТ	№ ДОКУМ.	ПОДП.	ДАТА	Каркас Сборочный чертеж	ЛИТ	МАССА	МАСШТ.
РАЗРАБ.		КОЛБАСИН				И		1:20
ПРОВ.		КОЗЛОВА				ЛИСТ 1	ЛИСТОВ 1	
Т. КОНТР.						ЦНИИЭП им. Б.С. МЕЗЕНЦЕВА		
Н. КОНТР.		Д. МИТРИЕВ						
УТВ.								

ИНВ. № ПОДЛ. | ПОДП. И ДАТА | ВЗАМ. ИНВ. № | ИНВ. № ДУБЛ. | ПОДП. И ДАТА

Форм.	Зона	Поз.	Обозначение	Наименование	Кол.	Примечание
Б-4		5	М30.10.103	Накладка		
				лист 6 ГОСТ 19903-74 / Ст3 ГОСТ 14637-89		
				60 h 14 × 80 h 14	2	0,23 кг
Б-4		6	М30.10.104	Накладка		
				лист 6 ГОСТ 19903-74 / Ст3 ГОСТ 14637-89		
				60 h 14 × 110 h 14	2	0,3 кг
А-4		7	М40.10.107	Упор	2	
Б-4		8	М30.10.105	Ребро		
				лист 6 ГОСТ 19903-74 / Ст3 ГОСТ 14637-89		
				110 h 14 × 15 h 14	1	0,1 кг

Инв.№ подл. | Подпись и дата | Взам. инв.№ | Инв.№ дубл. | Подпись и дата

Изм.	Лист	№ докум.	Подп.	Дата	264-12-318.92 М30.10.100	Лист 2

Формат А4

Форм.	Зона	Поз.	Обозначение	Наименование	Кол.	Примечание
				Документация		
А-3			М.30.10.100 СБ	Сборочный чертеж		
				Детали		
-		1	М.40.10.101-01	Основание	1	
-		2	М.40.10.102	Скоба	2	
Б-4		3	М.30.10.101	Накладка		
				лист 6 ГОСТ 19903-74 / Ст3 ГОСТ 14637-89		
				300 h 14 × 110 h 14	2	2,6 кг
Б-4		4	М.30.10.102	Накладка		
				лист 6 ГОСТ 19903-74 / Ст3 ГОСТ 14637-89		
				308 h 14 × 70 h 14	2	1,3 кг

Инв.№ подл. | Подпись и дата | Взам. инв.№ | Инв.№ дубл. | Подпись и дата

Изм.	Лист	№ докум.	Подп.	Дата	264-12-318.92 М.30.10.100			
Разраб.		Козлова			Корпус	Лит.	Лист 1	Листов 2
Провер.		Колбасин				А.О. ЦНИИЭП им. Б.С. Мезенцева		
Н. контр.		Дмитриев						
Утв.								

Формат А4

Форм.	Зона	Поз.	Обозначение	Наименование	Кол.	Примечание
		7		Шайба 16.01.016		
				Гост 11371-78	8	
		8		Шплинт 4×30		
				Гост 397-79	10	

Инв.№ подл. | Подпись и дата | Взам. инв.№ | Инв.№ дубл. | Подпись и дата

Изм.	Лист	№ докум.	Подп.	Дата	264-12-318.92 М.30.10	Лист 2

Формат А4

Форм.	Зона	Поз.	Обозначение	Наименование	Кол.	Примечание
				Документация		
А-3			М.30.10 СБ	Сборочный чертеж		
				Сборочные единицы		
А-4		1	М.30.10.100	Корпус	1	
				Детали		
А-4		2	М.40.10.001	Ось	1	
-		3	М.40.10.001-01	Ось	4	
				Стандартные изделия		
		4		Коуш 32 ГОСТ 2224-72	1	
		5		Коуш 25 ГОСТ 2224-72	4	
		6		Шайба 20.01.016 ГОСТ 11371-72	2	

Инв.№ подл. | Подпись и дата | Взам. инв.№ | Инв.№ дубл. | Подпись и дата

Изм.	Лист	№ докум.	Подп.	Дата	264-12-318.92 М.30.10			
Разраб.		Козлова			Траверса	Лит.	Лист 1	Листов 2
Провер.		Колбасин				А.О. ЦНИИЭП им. Б.С. Мезенцева		
Н. контр.		Дмитриев						
Утв.								

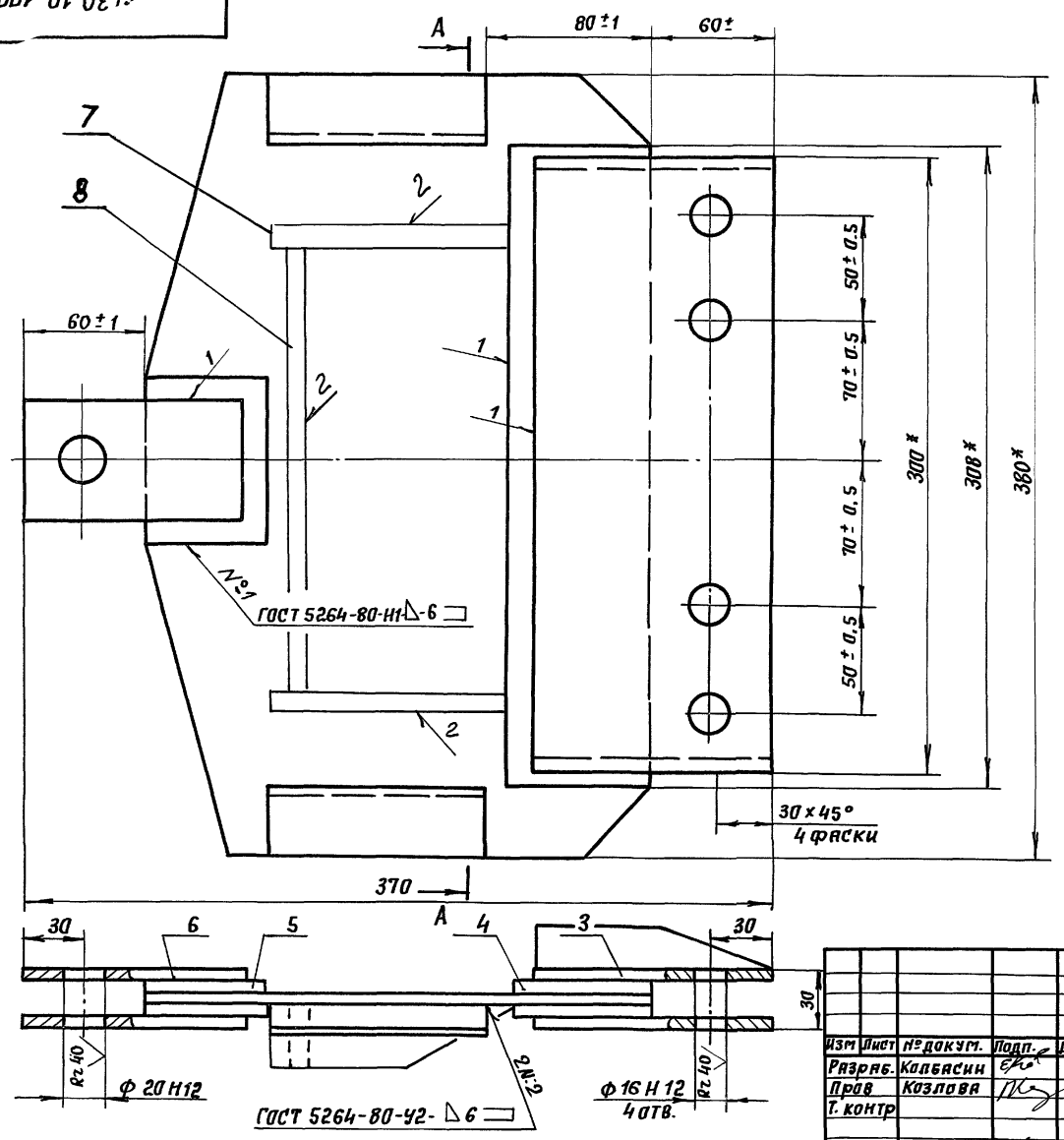

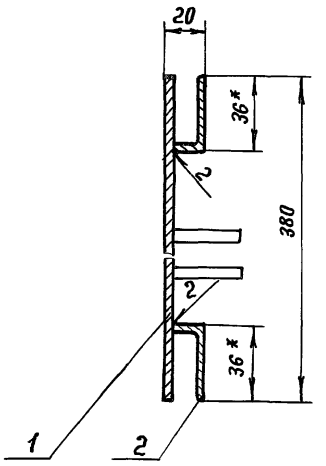

* Размеры для справок.

Изм.	Лист	№ докум.	Подп.	Дата	264-12-318-92 М.30.10.100 СБ		
Разраб.		Колбасин			Корпус Сборочный чертеж	Лит	Масса	Масштаб
Пров.		Козлова				И	10,2	1:2
Т. контр.						Лист	Листов 1	
Н. контр.		Дмитриева				А.О. ЦНИИЭП им. Б.С. Мезенцева		
Утв.								

Подп. и дата | Инв. № дубл. | Взам. инв. № | Подпись и дата | Инв. № подл.

Формат А3

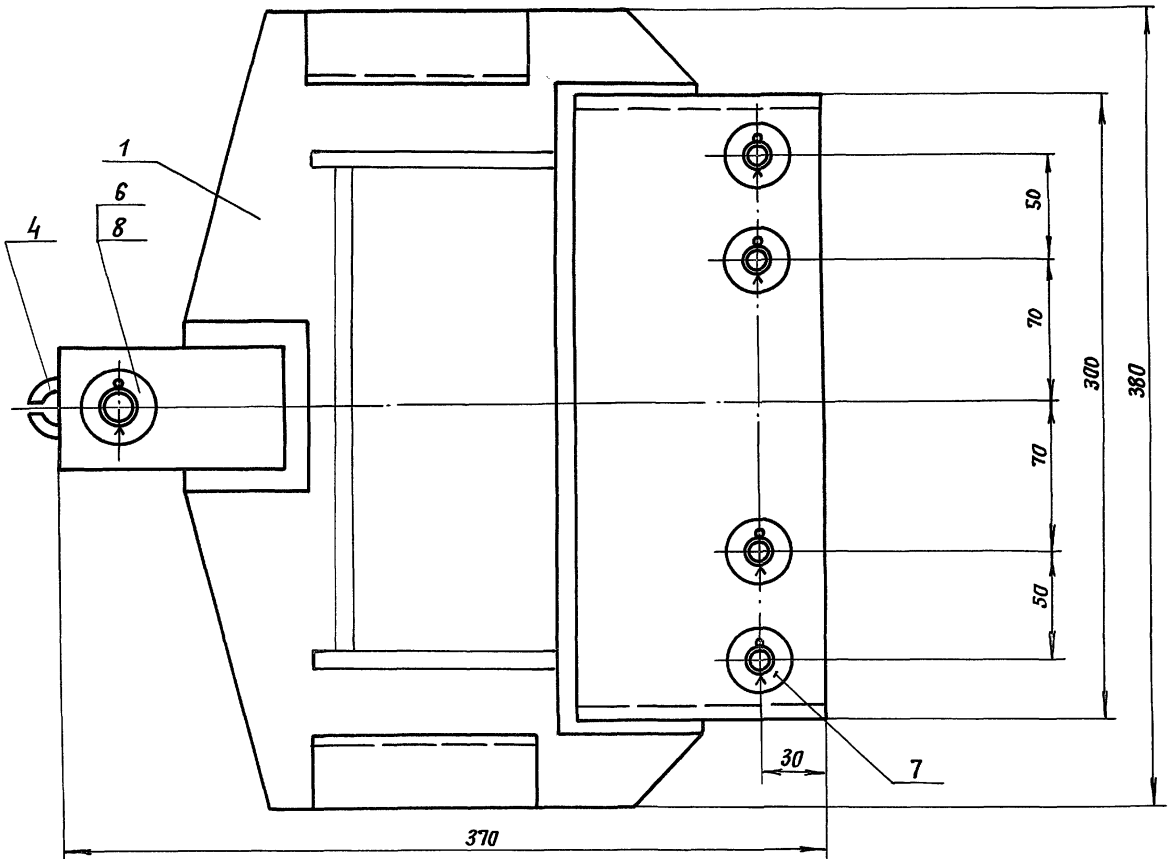

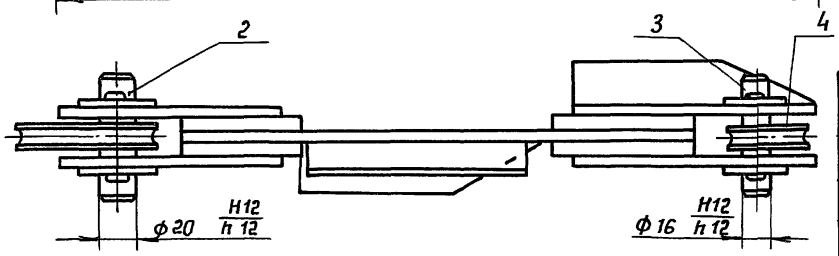

Размеры для справок.

Изм.	Лист	№ докум.	Подп.	Дата	264-12-318-92 М.30.10 СБ		
Разраб.		Колбасин			Траверса Сборочный чертеж	Лит	Масса	Масштаб
Пров.		Козлова				И	11,2	1:2
Т. контр.						Лист	Листов 1	
Н. контр.		Дмитриева				А.О ЦНИИЭП им. Б.С. Мезенцева		
Утв.								

Подп. и дата | Инв. № дубл. | Взам. инв. № | Подпись и дата | Инв. № подл.

gost.e-ecolog.ru