ТИПОВОЙ ПРОЕКТ

264-12-318.92

КУЛЬТУРНО-ДОСУГОВЫЙ ЦЕНТР С ЗАЛОМ НА 600 МЕСТ

АЛЬБОМ 12

АУ — ЗАДАНИЕ ЗАВОДУ НА ИЗГОТОВЛЕНИЕ ЩИТОВ

25447-14

Отпускная цена
на момент реализации
указана в счет-накладной

gost.e-ecolog.ru

ТИПОВОЙ ПРОЕКТ

264-12-318.92

КУЛЬТУРНО-ДОСУГОВЫЙ ЦЕНТР С ЗАЛОМ НА 600 МЕСТ

АЛЬБОМ 12

Перечень альбомов

Альбом 1 ч. 1	ПЗ	Пояснительная записка архитектурных решений
	АР	Архитектурные решения
Альбом 1 ч. 2	ПЗ	Пояснительная записка технологической части
	ТЧ	Технология пищеблока
	ТО	Технологическое оборудование
	СТ	Спортивная технология
	ТИА	Технология игровых автоматов
Альбом 2	ПЗ	Пояснительная записка
	КЖ	Конструкции железобетонные
Альбом 3	ПЗ	Пояснительная записка
	КМ	Конструкции металлические
Альбом 4	ПЗ	Пояснительная записка
	ОВ	Отопление, вентиляция
	ХС	Холодоснабжение
Альбом 5	ПЗ	Пояснительная записка
	ВК	Внутренний водопровод и канализация
	ВК/ПА	Установки водяного пожаротушения (технология, оборудование)
	ЭС/ПА	Установки водяного пожаротушения (сигнализация)
Альбом 6	ПЗ	Пояснительная записка
	АУ	Автоматизация сантехустройств
Альбом 7	ПЗ	Пояснительная записка
	ЭМ	Силовое электрооборудование, установка электрооборудования и прокладка труб
Альбом 8	ПЗ	Пояснительная записка
	ЭО	Электроосвещение здания
		Постановочное освещение
Альбом 9	ПЗ	Пояснительная записка
	КТ	Кинотехнология
	СС	Связь и сигнализация
	ПС	Пожарная сигнализация
Альбом 10	ЭПЭ	Электрооборудование. Задание заводу-изготовителю
Альбом 11	ЭЛМ	Электромонтажные изделия
Альбом 12	АУ	Задание заводу на изготовление щитов
Альбом 13	МТУ	Технические условия механооборудования
	М	Механооборудование
Альбом 14	СО	Спецификации оборудования
Альбом 15	ВМ	Ведомости потребности в материалах
Альбом 16		Сметы

А.О. ЦНИИЭП имени Б.С.МЕЗЕНЦЕВА

Главный инженер А.О. М.ГЛИНКИН

Главный архигектор проекта Г.МУРАДОВ

Утвержден Роскомархитектуры письмом от 20.11.01 г. 2-129 и введен в действие А.О. ЦНИИЭП им. Б.С. Мезенцева приказом от 17.09.02 г. № 71

Альбом 12

Ведомость рабочих чертежей

Лист	Наименование	Примечан.
АУ-001	Содержание альбома. Начало.	стр. 2
АУ-002	Содержание альбома. Окончание	стр. 3
АУ. С02	Спецификация щитов	стр. 4÷9
АУ-003	Щит системы П-1. Общий вид.	стр. 10÷13
АУ-004	Щит системы П-1. Таблица соединений	стр. 14÷16
АУ-005	Щит системы П-1. Таблица подключения	стр. 17÷18
АУ-006	Щит системы П-2 (П3,П5) Общий вид.	стр. 19÷22
АУ-007	Щит системы П-2 (П3,П5) Таблица соединений	стр. 23÷25
АУ-008	Щит системы П2 (П3,П5) Таблица подключения	стр. 26÷27
АУ-009	Щит системы П4. Общий вид.	стр. 28÷31
АУ-010	Щит системы П4. Таблица соединений.	стр. 32÷34
АУ-011	Щит системы П4. Таблица подключения	стр. 35÷36
АУ-012	Щит системы П6. Общий вид.	стр. 37÷40
АУ-013	Щит системы П6. Таблица соединий	стр. 41÷43
АУ-014	Щит системы П6. Таблица подключения	стр. 44÷45
АУ-015	Щит системы У1(У2) Общий вид.	стр. 46÷49
АУ-016	Щит системы У1(У2) Таблица соединений	стр. 50
АУ-017	Щит системы У1(У2) Таблица подключения	стр. 51÷52
АУ-018	Щит управления. Общий вид.	стр. 53÷58
АУ-019	Щит управления. Таблица соединений	стр. 59÷68
АУ-020	Щит управления. Таблица подключения.	стр. 69÷75

Лист	Наименование	Примечан.
АУ-8	Система П1. Схема электрическая	
	принципиальная. Начало.	Альбом 6
АУ-9	Система П1. Схема электрическая	
	принципиальная. Продолжение1.	Альбом 6
АУ-10	Система П1. Схема электрическая	
	принципиальная. Продолжение2.	Альбом 6
АУ-11	Система П1. Схема электрическая	
	принципиальная. Окончание	Альбом 6
АУ-12	Система П2 (П3, П5) Схема электрическая	
	принципиальная. Начало.	Альбом 6
АУ-13	Система П2 (П3, П5) Схема электрическая	
	принципиальная. Окончание.	Альбом 6
АУ-14	Система П4. Схема электрическая	
	принципиальная. Начало.	Альбом 6
АУ-15	Система П4. Схема электрическая	
	принципиальная. Продолжение.	Альбом 6
АУ-16	Система П4. Схема электрическая	
	принципиальная. Окончание.	Альбом 6

Взам. инв. № | Подп. и дата | Инв. № подл.

Нач. отд.	Соколов	
Н. контр.	Дмитриева	
Руч. сек.	Раввин	
ГИП	Комарова	
Рук. пр.	Черкасова	
Ст. инж.	Царенко	

264-12-318.92 АУ-001

Районный дом культуры /зал на 600 мест/

Содержание альбома Начало

Стадия	Лист	Листов
Р	1	1

А.О. ЦНИИЭП им. Б.С. Мезенцева

25447-14 3 ФА3

Альбом 12

Ведомость рабочих чертежей

Лист	Наименование	Примечан.
АУ-17	Система ПБ. Схема электрическая принци-	
	пиальная. Начало.	Альбом 6
АУ-18	Система ПБ. Схема электрическая принци-	
	пиальная. Окончание.	Альбом 6
АУ-19	Системы У1(У2). Схема электрическая	
	принципиальная.	Альбом 6
АУ-20	Системы В1, В4, В6, В14, В15, В17, В22. Схемы	
	электрические принципиальные.	Альбом 6
АУ-21	Системы В2, В3, В5, В7÷В12, В16, В18÷В20.	
	Электропитание. Схемы электрические	
	принципиальные.	Альбом 6
АУ-22	Система У3. Контроль температуры на-	
	ружного воздуха. Схемы электрические	
	принципиальные.	Альбом 6
АУ-23	Канализационная задвижка. Дренажные	
	насосы №1(№2). Схемы электрические	
	принципиальные.	Альбом 6
АУ-24	Щит управления. Сигнализация. Схема	
	электрическая принципиальная. Начало.	Альбом 6
АУ-25	Щит управления. Сигнализация. Схема	
	электрическая принципиальная. Продолжение.	Альбом 6
АУ-26	Щит управления. Сигнализация. Схема	
	электрическая принципиальная. Окончание	Альбом 6

Инв.№ подл. | Подпись и дата | Взам.инв.№

Нач.отд.	Солдатов		264-12-318.92 АУ-002
Н. контр.	Дмитриева		
Рук. сек.	Рябин		Районный дом культуры /зал на 600 мест/
ГИП	Комарова		Содержание альбома Окончание
Рук. гр.	Черкасова		
Ст. инж.	Яренко		

Стадия	Лист	Листов
Р	1	1

А.О. ЦНИИЭП им. Б.С. Мезенцева

Альбом 12

Позиция	Наименование и техническая характеристика оборудования и материалов. Завод-изготовитель /для импортного оборудования - страна, фирма/	Тип, марка оборудования. Обозначение документа и номер опросного листа	Единица измерения: Наименование	Единица измерения: Код	Код завода-изготовителя	Код оборудования, матер.	Цена единицы оборудования тыс. руб.	Количество	Масса единицы оборудования, кг
1	2	3	4	5	6	7	8	9	10
	Щиты								
	1 Щит шкафной малогабаритный								
	ЩШМ-1000×600×500 УХЛ4 1Р30 ОСТ 36.13-90Е					42 3621 0108			
	Щит системы П1	АУ-003	шт.	796				1	
	2 Щит шкафной малогабаритный								
	ЩШМ-1000×600×350 УХЛ4 1Р30 ОСТ 36.13-90Е					42 3621 0108			
	а) Щит системы П2 (П3; П5)	АУ-006	-"-	-"-				3	
	б) Щит системы П4	АУ-009	-"-	-"-				1	
	в) Щит системы П6	АУ-012	-"-	-"-				1	
	3 Щит шкафной малогабаритный								
	ЩШМ-600×400×250 УХЛ4 1Р30 ОСТ 36.13-90Е					42 3621 0108			
	Щит системы У1 (У2)	АУ-015	-"-	-"-				2	

Инв.№ подл. | Подпись и дата | Взам. инв.№

Привязан

Инв.№

Нач. от.	Солдатов	
Н. контр.	Дмитриева	
Рук. сек.	Рывин	
ГИП	Комарова	
Рук. гр.	Черкасова	
Ст. инж.	Царенко	

264-12-318.92 АУ.С02

Спецификация щитов

Стадия	Лист	Листов
Р	1	6

А.О. ЦНИИЭП им. Б.С. Мезенцева

25447-14 5

Альбом 12

Позиция	Наименование и техническая характеристика оборудования и материалов. Завод изготовитель /для импортного оборудования - страна, фирма./	Тип, марка оборудования. Обознач. документа и номер опросн. листа	Единица измерения		Код завода-изготовителя	Код оборудован. материала	Цена единицы оборудован. тыс. руб.	Количество	Масса единицы оборудования, кг
			Наименование	Код					
1	2	3	4	5	6	7	8	9	10
	4 Шкаф щита								
	Щ-3Д 800×600-IУХЛ4 IP30 ОСТ 36.13.-90Е					4236210069			
	Щит управления	АУ-018	шт.	796				1	
	Заводы НПО „Монтажавтоматики" минмонтажспецстроя СССР								

Инв.№ подл. | Подпись и дата | Взам. инв.№

Альбом 12

Позиция	Наименование и техническая характеристика оборудования и материалов. Завод-изготовитель /для импортного оборудования - страна, фирма/	Тип, марка оборудования. Обозначение документа и номер опрос. листа	Единица измерения: наименование	Единица измерения: код	Код завода-изготовителя	Код оборудования материала	Цена единицы оборудования тыс. руб.	Количество	Масса единицы оборудования, кг
1	2	3	4	5	6	7	8	9	10
	2 Аппаратура и приборы, поставляемые комплектно со щитами								
	1 Переключатель „тумблер" ~ 220 В	ТВ1 - 1	шт.	796				3	
	2 Переключатель „тумблер" ~ 220 В	ТВ1- 2	"	"				2	
	3 Переключатель „тумблер" ~ 220 В	П2Т-13	"	"				1	
	4 Кнопка исполнение 1, черный, без надписи	КЕ-011У3	"	"				2	
	5 Кнопка исполнение 2, черный, „пуск"	КЕ-011У3	"	"				26	
	6 Кнопка исполнение 3, красный, „стоп"	КЕ-011У3	"	"				26	
	7 Выключатель автоматический $I_н$=3,2А $I_{отс}$=2$I_н$ ~ 220В	А63- МУ3	"	"				1	
	8 Выключатель автоматический $I_н$= 2,5А $I_{отс}$= 2$I_н$ ~ 220В	А63- МУ3	"	"				1	
	9 Выключатель автоматический $I_н$= 2А $I_{отс}$= 2$I_н$ ~ 220В	А63- МУ3	"	"				2	
	10 Выключатель автоматический $I_н$= 1,25А $I_{отс}$= 2$I_н$ ~220В	А63- МУ3	"	"				1	
	11 Выключатель автоматический $I_н$= 1А $I_{отс}$= 2$I_н$ ~220В	А63- МУ3	"	"				3	

Инв.№ подл. | Подпись и дата | Взам.инв.№

Альбом 12

Позиция	Наименование и техническая характеристика оборудования и материалов. Завод-изготовитель /для импортного оборудования - страна, фирма/	Тип, марка оборудования. Обозначение документа и номер опросного листа	Единица измерения		Код завода-изготовителя	Код оборудования, материала	Цена единицы оборудования тыс. руб.	Количество	Масса единицы оборудования, кг
			Наименование	Код					
1	2	3	4	5	6	7	8	9	10
	12 Выключатель автоматический $I_н$=0,6А $I_{отс}$=2$I_н$ ~220В	А63-МУ3	шт.	796				6	
	13 Держатель вставки плавкой	ДВП 4-2В	"	"				1	
	14 Плавкая вставка 2,5А	ВП2Б-1	"	"				1	
	15 Табло световое ~220В	ТСМ-Ш-У3-01	"	"				49	
	16 Лампа ~220В 50Гц	Ц 220-10	"	"				49	
	17 Трансформатор понижающий ~220/~42В	ТБС2-01.03	"	"				1	
	18 Реле промежуточное ~220В 50Гц	РПУ-2-062203	"	"				29	
	19 Реле промежуточное ~220В 50Гц	РПУ-2-064403	"	"				20	
	20 Реле промежуточное ~220В 50Гц	РПУ-2-064003	"	"				13	
	21 Реле промежуточное ~220В 50Гц	РПУ-2-066003	"	"				1	
	22 Реле времени ~220В 50Гц	РКВ-11-43-122 УХЛ4	"	"				6	
	23 Реле балансное ~220В 50Гц	БРЭ-1	"	"				2	

Взам.инв.№ | Подпись и дата | Инв.№ подл.

Альбом 12

Позиция	Наименование и техническая характеристика оборудования и материалов. Завод-изготовитель /для импортного оборудования - страна, фирма/	Тип, марка оборудования. Обозначение документа и номер опросного листа	Единица измерения: Наименование	Единица измерения: Код	Код завода-изготовителя	Код оборудования материала	Цена единицы оборудования тыс. руб.	Количество	Масса единицы оборудования, кг
1	2	3	4	5	6	7	8	9	10
	24 Диод кремниевый полупроводниковый	Д226-Б	шт.	796				88	
	25 Лампа накаливания ~ 220В	АБ-220-60	"	"				1	
	26 Патрон потолочный ~ 220В	Е-27	"	"				1	
	27 Розетка штепсельная	РШ-Ц-2-006/250	"	"				2	
	28 Блок БЗ из 70 штук наборных зажимов ЗН23-4П25-Д/ДУЗ	—	"	"				3	
	29 Блок БЗ из 50 штук наборных зажимов ЗН23-4П25-Д/ДУЗ	—	"	"				4	
	30 Блок БЗ из 40 штук наборных зажимов ЗН23-4П25-Д/ДУЗ	—	"	"				4	
	31 Блок БЗ из 25 штук наборных зажимов ЗН23-4П25-Д/ДУЗ	—	"	"				4	
	32 Перемычка	ПР2-2У	"	"				50	
	33 Упор	—	"	"				30	

Инв. N подл. | Подпись и дата | Взам. инв. N

Позиция	Наименование и техническая характеристика оборудования и материалов. Завод-изготовитель /для импортного оборудования страна, фирма/	Тип, марка оборудования. Обознач. документа и номер опросн. листа	Единица измерения		Код завода-изготовителя	Код оборудования, матер.	Цена единицы оборудов. тыс. руб.	Количество	Масса единицы оборудования, кг
			Наименован.	код					
1	2	3	4	5	6	7	8	9	10
	34 Рамка	РПМ 55×15	шт.	796				24	
	35 Рамка	РПМ 30×15	"	"				7	
	36 Колодка восьмиклеммная	К-8	"	"				22	

Инв. № подл. | Подпись и дата | Взам. инв. №

Поз.	Обозначение	Наименование	Кол	Прим.
9	SF1	Выключатель автоматический АБ3-МУ3	1	У352
		Iн=3,2А; Iотс=2Iн. ~ 220В.		ТМ3-13-83
10	HL1	Табло ТСМ-II-У3-01	1	
11		Лампа Ц 220-10	1	
12	KT1	Реле РКВ-11-43-122 УХЛ4 ~220В	1	У627 ТМ3-13-83
		Реле промежуточное ~220В		
13	K1; K2; K4; 1рез	РПУ-2-064403	4	У17
14	K3	РПУ-2-064003	1	ТМ3-13-83
15	K5; K6	РПУ-2-062203	2	
16	HE1; HE2	Балансное реле БРЭ-1 ~220В	2	У318 ТМ3-13-83
17	XT1	Блок БЗ из 40 зажимов наборных	1	
		ЗН23-4П25-Д/ДУЗ		У1
18	XT2	Блок БЗ из 25 зажимов наборных	1	ТМ3-165-85
		ЗН23-4П25-Д/ДУЗ		
19		Перемычка ПР2-24	11	
20		Рамка РПМ 55×15	2	
21		Упор	4	
		Материалы		
		Провод 380В. ГОСТ 6323-79		
22		ПВ1 1×1,5	3	м
23		ПВ1 1×0,75	20	м
24		ПВ3 1×1,5	20	м
25		ПВ3 1×0,75	145	м

Взам. инв. № | Подпись и дата | Инв. № подл.

264-12-318.92 АУ-001 Лист 2

Ф. А4

Поз.	Обозначение	Наименование	Кол.	Примеч.
		Документация		
	АУ-004	Табличка соединений	6	
	АУ-005	Табличка подключений	4	
		Стандартные изделия		
1		Щит ЩШМ 1000×600×500	1	
		УХЛ4 IP30 ОСТ 36.13-90Е		
2		Рейка Р3-1-800 ТК3-265-85	1	
3		Кронштейн К100 ТК3-263-86	2	
4		Уголь ник УЗМ600 ТК3-128-83	2	
5		Уголь ник УФМ600 ТК3-129-83	1	
6		Скоба СЗМ500 ТК3-125-83	4	
7		Уголь ник УР15 ТК3-145-83	1	
		Прочие изделия		
8	3S (SK1; SK4)	Регулятор температуры ТМ8	2	
		0°С ÷ +40°С 50М		

Взам. инв. № | Подпись и дата | Инв. № подл.

264-12-318.92 АУ 003

Нач. отд.	Солдатов	
Н. контр.	Дмитриева	
Рук. сек.	Рабвин	
ГИП	Комарова	
Рук. гр.	Черкесова	
Ст. инж.	Царенко	

Районный дом культуры /зал на 600 мест/

Стадия	Лист	Листов
Р	1	5

Щит системы П1 общий вид

А.О. ЦНИИЭП им. Б.С. Мезенцева

25447-14 11 Ф. А4

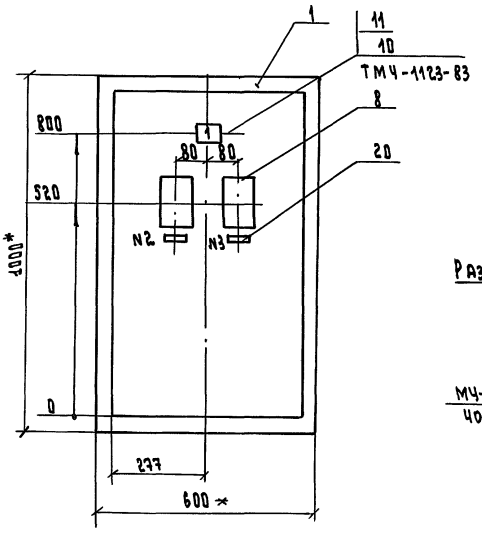

1.* Размеры для справок

2. Покрытие - вариант 7 ОСТ 3613-90Е

Разметка панели под крепления прибора 35

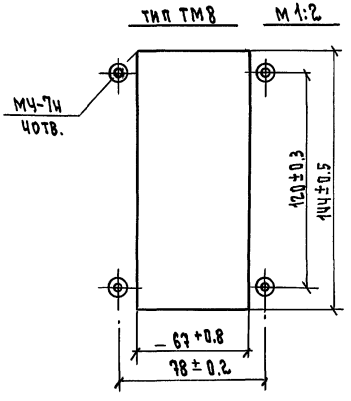

Инв. № подл. | Подпись и дата | Взам. инв. №

Альбом 12

ВИД НА ВНУТРЕННИЕ ПЛОСКОСТИ /РАЗВЕРНУТО/

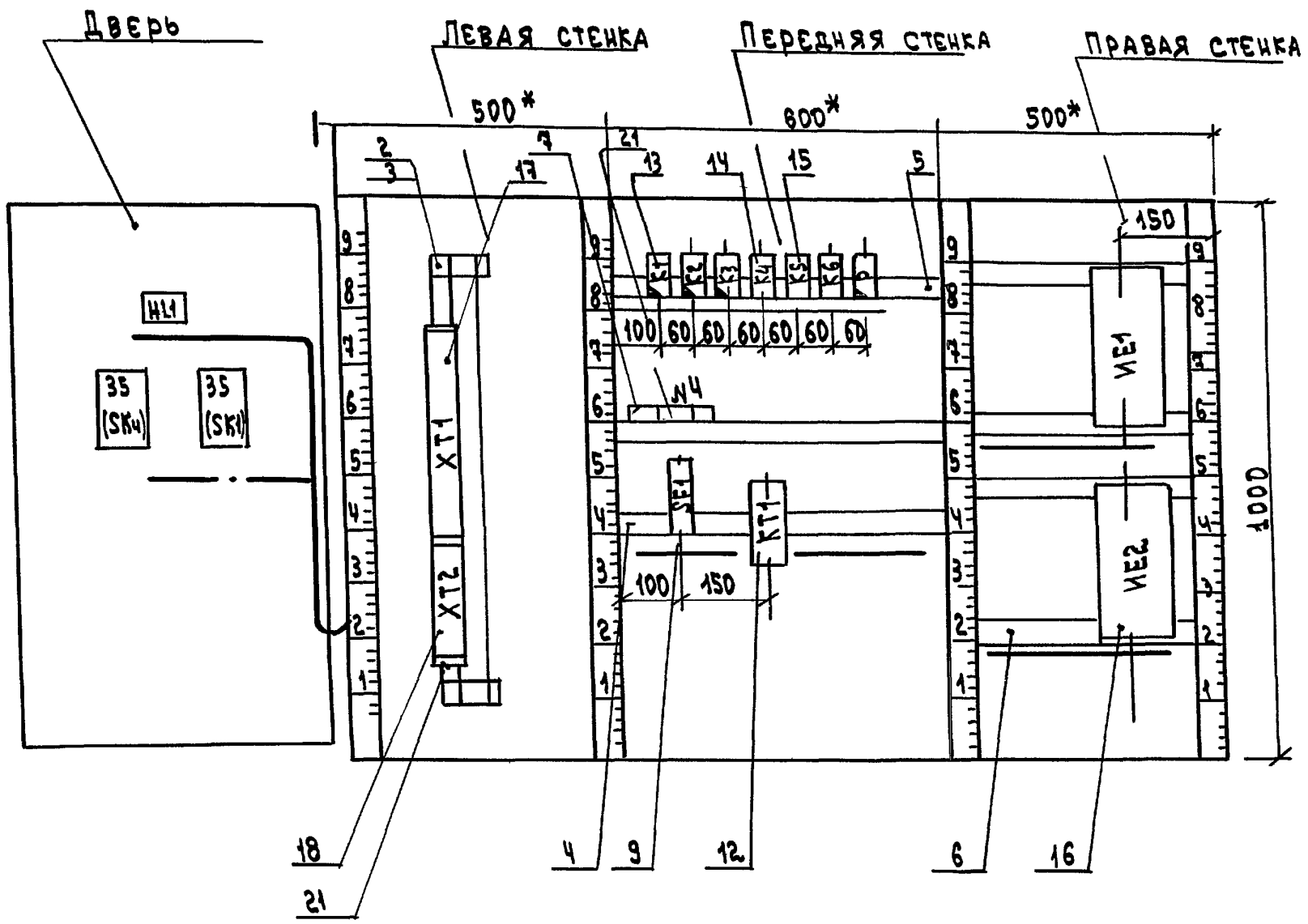

Инв. № подл.	Подпись и дата	Взам. инв. №

		Лист
264-12-318.92	АУ-003	4

Альбом 12

Таблица
надписи на табло
и в рамках

продолжение табл.

N надписи	Надпись	Кол.	N надписи	Надпись	Кол.

Лист

Формат А4

Инв. № подл. | Подпись и дата | Взам. инв. №

Таблица
надписи на табло
и в рамках

продолжение табл.

№ надписи	Надпись	Кол.	№ надписи	Надпись	Кол.
	ТАБЛО ТСМ				
1	АВАРИЯ П1	1			
	РАМКА РПМ55х15				
2	Т°С ВОЗДУХА В ПАРТЕРЕ ЗАЛА НА 600 МЕСТ	1			
3	Т°С ВОЗДУХА НА БАЛКОНЕ ЗАЛА НА 600 МЕСТ	1			
4	СХЕМА УПРАВЛЕНИЯ П1 ~ 220В	1			

264-12-318.92 АУ-003

Лист 5

Инв. № подл. | Подпись и дата | Взам. инв. №

Формат А4

Альбом 12

Проводник	Откуда идет	Куда поступает	Данные провода	Примечание
93	XT1 : 43	SK4 : 21		
110	HL1 : 1	XT1 : 20		
10	XT1 : 18	SK1 : 16		
10	SK4 : 16	XT1 : 18	ПВ2 1×0,75	
10	XT1 : 19	HL1 : 2		
301	SK1 : 9	XT1 : 1		
302	XT1 : 2	SK1 : 28		Цепи
303	SK1 : 20	XT1 : 3		измере-
310	XT1 : 5	SK4 : 9		ния
311	SK4 : 28	XT1 : 6		
312	XT1 : 7	SK4 : 20		
801N	SK4 : ⏚	Заземляющий		
		зажим щита	ПВ3 1×1,5	
801N	Заземляющий	SK1 : ⏚		
	зажим щита			

Инв. № подл. | Подп. и дата | Взам. инв. №

АУ-004 Лист 2

Формат А4

Проводник	Откуда идет	Куда поступает	Данные провода	Примечание
	Технические	требования		
	Таблица соединений выполнена на			
	основании схем АУ-8 ÷ АУ-11, АУ-3		9. Альбом	6
	„Дверь"			
41	SK4 : 14	XT1 : 45		
42	XT2 : 4	SK1 : 14		
49	SK1 : 5	XT1 : 10		
49		SK1 : 12		
49	SK1 : 3	XT1 : 11		
51	XT1 : 12	SK1 : 23	ПВ3 1×0,75	
57	SK1 : 21	XT1 : 25		
58	XT1 : 13	SK1 : 13		
90	SK4 : 5	XT1 : 15		
90		SK4 : 12		
90	SK4 : 3	XT1 : 16		
91	XT1 : 17	SK4 : 23		
92	SK4 : 13	XT1 : 42		

Инв. № подл. | Подп. и дата | Взам. инв. №

264-12-318.92 АУ-004

Нач. отд.	Солдатов		Районный дом культуры (ЗАП на 600 мест)	Стадия	Лист	Листов
Н. контр.	Дмитриева			Р	1	6
Рук. сект.	Раввин					
ГИП	Комарова		Щит системы П1	А.П. ЦНИИЭП им. Б.С. Мезенцева		
Рук. гр.	Черьясова		Таблица соединений			
Ст. инж.	Царенко					

25447-14 15 Формат А4

Проводник	Откуда идет	Куда поступает	Данные провода	Примечание
46	XT2 : 6	KT1 : A		
48	KT1 : 3	KT1 : 3A		п
48		XT2 : 8	ПВ1 1×0,75	
49	XT1 : 11	KT1 : 4		
49		KT1 : 4A		п
53	KT1 : 2A	KT1 : 1		п
52	KT1 : 2	K6 : 32		
52		XT1 : 22		
51	XT1 : 12	K1 : 32		
58	K1 : 31	K1 : 63		п
58		K5 : 13		
58		XT2 : 9	ПВ3 1×0,75	
55	XT1 : 23	K5 : 14		
56	K5 : 8	XT1 : 24		
61	XT1 : 27	K5 : 32		
59	K5 : 31	K1 : 64		
60	K1 : 74	XT1 : 26		
64	XT1 : 28	K1 : 42		
71	K1 : 14	UE1 : 1		
71		UE2 : 1		
68	UE2 : 6	XT1 : 61		
68		XT1 : 32		п
69	XT1 : 33	UE2 : 7		
70	UE2 : 8	XT1 : 62	ПВ1 1×0,75	
70		XT1 : 34		п
65	XT1 : 29	UE1 : 6		
66	UE1 : 7	XT1 : 30		
67	XT1 : 31	UE1 : 8		
72	UE1 : 9	XT1 : 35		
75	XT1 : 36	UE1 : 5		

Альбом 12

Взам. инв. №

Подп. и дата

Инв. № подл.

264-12-318.92 АУ-004 Лист 4

Формат А4

Проводник	Откуда идет	Куда поступает	Данные провода	Примечание
2	XT2 : 19	SF1 : 1	ПВ1 1×1,5	
41	SF1 : 2	KT1 : 1A	ПВ1 1×0,75	
41		K1 : 41		
41		K1 : 73		п
41		K1 : 51		п
41		K2 : 13		
41		K2 : 31		п
41		K2 : 41		п
41		K2 : 23	ПВ3 1×0,75	п
41		K2 : 63		п
41		K2 : 81		п
41		K3 : 31		
41		K5 : A		
41		K6 : 13		
41		K6 : 31		п
41		XT2 : 3		
41		XT1 : 66		
41		XT1 : 45	ПВ1 1×0,75	п
40	XT2 : 15	XT2 : 20		
40		K1 : A		
40		K2 : A		
40		K3 : A		
42	K6 : 14	K1 : 23		
42		XT2 : 4	ПВ3 1×0,75	
44	XT2 : 5	K1 : 13		
44		K4 : 13		
45	K4 : 14	K4 : A		п
45		K1 : 14		
47	K1 : 24	XT2 : 7		

Взам. инв. №

Подп. и дата

Инв. № подл.

264-12-318.92 АУ-004 Лист 3

Проводник	Откуда идет	Куда поступает	Данные провода	Примечание
10	ХТ1:19	ХТ1:38		П
10		ХТ1:41		П
10		ХТ1:48	ПВ1 1х0.75	П
10		ХТ1:52		П
10		ХТ2:21		
10		КТ1:В		
10		К1:В		
10		К2:В		
10		К3:В	ПВ3 1х0.75	
10		К4:В		
10		К6:В		
10		ИЕ1:2		
10		ИЕ2:2	ПВ1 1х0.75	
801N	ХТ1:39	ХТ1:40		
801N		ХТ1:49		
801N		ХТ1:50		
801N		ХТ1:51	ПВ3 1х1.5	
801N		ХТ2:16		
		ХТ2:29		
		Заземляющий		
		зажим щита		

Проводник	Откуда идет	Куда поступает	Данные провода	Примечание
78	ИЕ1:3	К2:32	ПВ3 1х0.75	
78		ХТ1:37		
80	ХТ1:63	ИЕ2:9	ПВ1 1х0.75	
81	ИЕ2:3	ХТ1:59		
82	ХТ1:60	К2:42		
82		ИЕ2:5		
85	К2:24	ХТ1:46		
86	ХТ1:47	К6:А		
89	К2:64	ХТ2:10		
91	ХТ1:17	К2:52		
92	К2:51	ХТ1:42		
96	ХТ2:12	К2:73		
96		К3:13		
103	К3:14	ХТ1:57		
97	ХТ1:55	К2:74		
99	К2:82	ХТ1:56	ПВ3 1х0.75	
105	ХТ1:58	К3:32		
109	К1:52	К4:43		
110	К4:44	ХТ1:20		
500	ХТ2:1	К3:23		
500		К3:51		П
500		К3:81		П
501	К3:24	ХТ2:13		
504	ХТ2:14	К4:24		
503	К4:23	К3:52		
559	К3:82	К4:33		
558	К4:34	ХТ2:2		
90	ХТ2:11	ХТ1:16	ПВ1 1х0.75	

Альбом 12

Инв.N подл. | Подп. и дата | Взам.инв.N

264-12-318.92 АУ-004 Лист 6

Формат А4

Инв.N подл. | Подп. и дата | Взам.инв.N

264-12-318.92 АУ-004 Лист 5

Формат А4

Альбом 12

Проводник	Вывод	Вид контакта	Вывод	Проводник
	Левая стенка			
		XT1		
301	1		2	302
303	3		5	310
311	6		7	312
49*	10	П	11	*49
51*	12		13	58
90*	15	П	П 16	*90
91*	17			
10*	18	П	П 19	*10
110*	20			
52	22		23	55
56	24		25	57
60	26		27	61
64	28		29	65
66	30		31	67
68	32		33	69
70	34		35	72
76	36		37	78
10*	38 П			
801 N	39	П	П 40	*801N
10*	41 П		42	*92
93	43			
41*	45 П		46	85
86	47		П 48	*10
801 N*	49 П	П	П 50	*801N
801 N*	50 П	П	П 51	*801N
10*	52	П	53	
	53	П	54	
97	55		56	99
103	57		58	105

Проводник	Вывод	Вид контакта	Вывод	Проводник
81	59		60	82
68*	61		62	70
80	63			
	64	П	65	
	65	П	П 66	*41
	Передняя стенка			
		K1		
44*	13	Ж	14	45
42*	23	Ж	24	47
58	31 П	Р	32	51
41*	41 П	Р	42	64
41*	51 П	Р	52	109
58*	63 П	Ж	64	59
41*	73 П	Ж	74	60
40	А	К	В	10
		K2		
41*	13 П	Ж	14	41
41*	23 П	Ж	24	86
41*	31 П	Р	32	78
41*	41 П	Р	42	*82
92	51	Р	52	91
41*	63 П	Ж	64	89
96*	73	Ж	74	97
41*	81 П	Р	82	99
40*	А	К	В	*10

Взам. инв. № | Подп. и дата | Инв. № подл.

264-12-318.92 АУ-005 Лист 2

Формат А4

Проводник	Вывод	Вид контакта	Вывод	Проводник
	Технические требования			
	Таблица подключения выполнена на Альбом 6			
	основании схемы АУ-8 ÷ АУ-11 АУ-39			
	и таблицы соединений АУ-004			
	„Дверь"			
	H1			
				SK1
110	1		2	10
		SK4		
41	14		23	91
90	5		3	90
90	12		16	10
93	21		9	310
92	13		20	312
			28	311
42	14		23	51
49	5		3	49
49	12		16	10
57	21		9	301
58	13		20	303
			28	302

Взам. инв. № | Подп. и дата | Инв. № подл.

264-12-318.92 АУ-005

Нач.отд.	Солдатов	
Н. контр.	Дмитриева	
Рук.сект.	Рабвин	
ГИП	Комарова	
Рук.гр.	Черкасова	
Ст. инж.	Царенко	

Районный дом культуры /зал на 600 мест/

Щит системы П1 Таблица подключения

Стадия	Лист	Листов
Р	1	4

А.О. ЦНИИЭП им. Б.С. Мезенцева

25447-14 18

Формат А4

Альбом 12

поз. 13
К1; К2; К4; 1РЕЗ

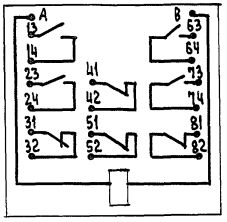

поз. 14
К3

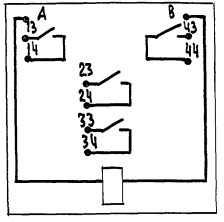

поз. 12
КТ1

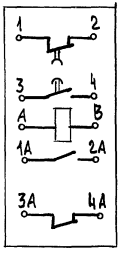

поз. 9
SF1

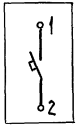

поз. 15
К5; К6

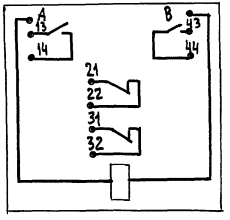

Инв. № подл.	Подп. и дата	Взам. инв. №

264-12-318.92 АУ-005 Лист 4

Формат А4

Проводник	Вывод	Вид контакта	Вывод	Проводник
		К3		
96	13	З	14	103
500*	23 П	З	24	501
41*	31	Р	32	105
500*	51 П	Р	52	503
500	81 П	Р	82	559
40	А	К	В	*10
		К4		
44	13	З	П 14	45
503	23	З	24	504
559	33	З	34	558
109	43	З	44	110
45	А П	К	В	*10
		К5		
58*	13	З	14	55
59	31	Р	32	61
41*	А	К	В	56
		К6		
41*	13 П	З	14	42
41*	31 П	Р	32	52
86	А	К	В	*10
		SF1		
1	1	З	2	41

Проводник	Вывод	Вид контакта	Вывод	Проводник
		КТ1		
53	1 П	Р	2	52
48	3 П	З	П 4	*49
41*	1А	З	П 2А	53
48*	3А П	Р	П 4А	49
46	А	К	В	*10
ПРАВАЯ СТЕНКА				
		ИЕ1		
71*	1		2	*10
78	3			
75	5		6	65
66	7		8	67
72	9			
		ИЕ2		
71	1		2	10
81	3			
82	5		6	68
69	7		8	70
80	9			

Инв. № подл.	Подп. и дата	Взам. инв. №

264-12-318.92 АУ-005 Лист 3

Формат А4

Альбом 12

Поз.	Обозначение	Наименование	Кол.	Примеч.
9		Лампа Ц220-10	1	
10	КТ1	Реле времени РКВ-11-Ч3-122 УХЛ4	1	Ч627 ТМ3-13-83
11	КЧ	Реле РПУ-2-062203 ~ 220В	1	
12	К1, К2. 1рез.	Реле РПУ-2-064Ч03 ~ 220В	3	У-175
13	К3	Реле РПУ-2-064003 ~ 220В	1	ТМ3-13-83
14	ХТ1	Блок БЗ из 50 шт. наборных	1	У1
		зажимов ЗН23-Ч25-Д/ДУ3 исп.1		ТМ3-166-85
15		Перемычка ПР2-У	5	
16		Рамка РПМ 55×15	2	
17		Упор	2	
		Материалы		
		Провод 380В ГОСТ 6323-79		
18		ПВ1 1×1.5	5	м
19		ПВ1 1×0.75	15	м
20		ПВ3 1×1.5	10	м
21		ПВ3 1×0.75	65	м

Инв.№ подл. | Подпись и дата | Взам. инв.№

264-12-318.92	АУ-006	Лист	2

Формат А4

Поз.	Обозначение	Наименование	Кол.	Примеч.
		Документация		
	АУ-007	Таблица соединений	5	
	АУ-008	Таблица подключения	3	
		Стандартные изделия		
1		Щит ЩШМ-1000×600×350 УХЛ4		
		1Р30 ОСТ 36.13-90Е	1	
2		Рейка Р3-1М-600 ТК3-265 83	1	
3		Угольник УФМ600 ТК3-129-83	1	
4		Угольник УЗМ600 ТК3-128-83	2	
5		Угольник УР15 ТК3-246-83	1	
		Прочие изделия		
6	3S (SK1)	Регулятор температуры ТМ8		
		0°С ÷ +40°С 50М	1	
7	SF1	Выключатель автоматический		У-352
		АБ3-МУ3 $I_н$=1А $I_{отс.}$=2$I_н$ ~ 220В	1	ТМ3-13-83
8	HL1	Табло ТСМ-Ш-Ч3-01	1	

Взам. инв.№ | Подпись и дата | Инв.№ подл.

Нач.отд.	Солдатов			
Н.контр.	Дмитриева			
Рук.сек.	Раввин			
ГИП	Комарова			
Рук.гр.	Черкасова			
Ст.инж.	Царенко			

264-12-318.92 АУ-006

Район. дом культуры /зал на 600 мест/	Стадия	Лист	Листов
	Р	1	5
Щит системы П2(П3,П5) Общий вид	А.О. ЦНИИЭП им.Б.С. Мезенцева		

Формат А4

Альбом 12

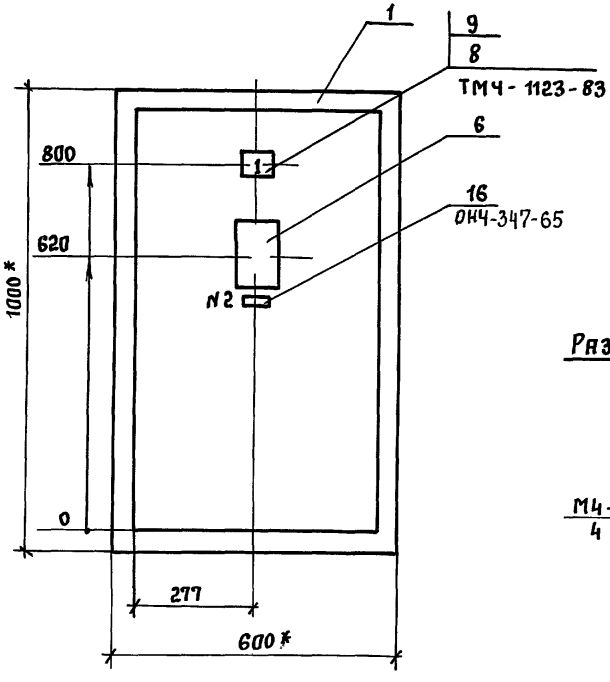

1. * Размеры для справок.
2. Покрытие - вариант 7 ОСТ 36.13-90Е
3. По данному чертежу изготовить 3 щита.

Разметка панели под крепления прибора 35

тип ТМ 8 М 1:2

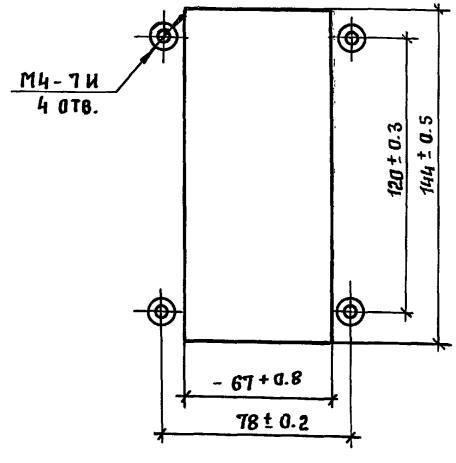

Инв. № подл. | Подпись и дата | Взам. инв. №

264-12-318.92	АУ-006	Лист 3

Альбом 12

Вид на внутренние плоскости / развернуто /

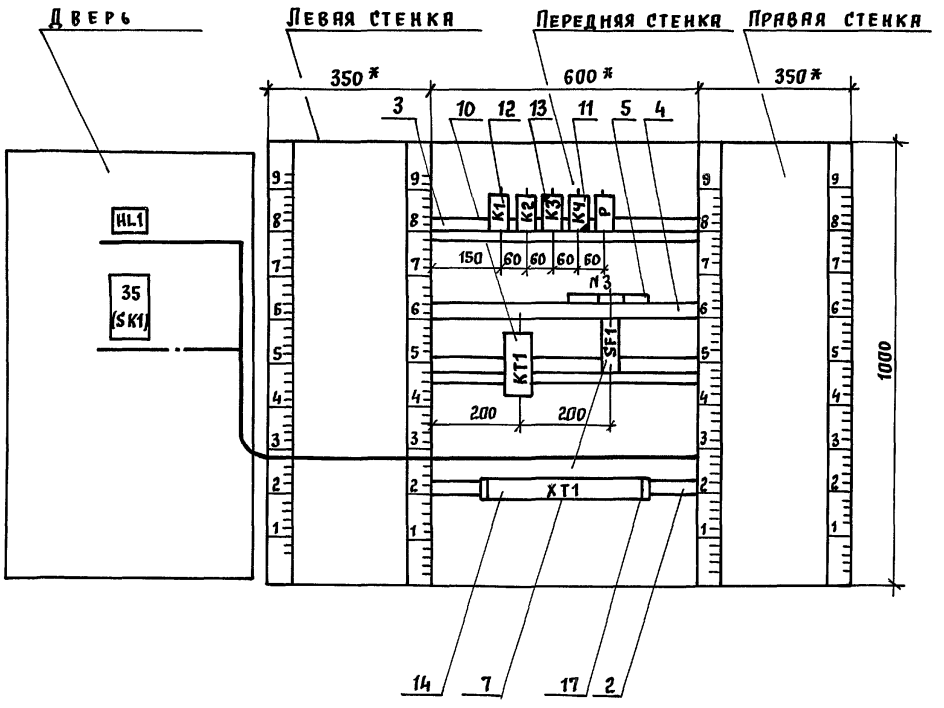

Инв. № дубл | Подпись и дата | Взам. инв. №

Альбом 12

Таблица
надписи на табло
и в рамках

Продолжение табл.

№ надписи	Надпись	Кол	№ надписи	Надпись	Кол

Инв. № подл. | Подпись и дата | Взам. инв. №

Изм. | Лист | № докум. | Подп. | Дата

Лист

ФАЧ

Таблица 1
надписи на табло
и в рамках

Продолжение табл.

№ надписи	Надпись	Кол.	№ надписи	Надпись	Кол.
	Табло ТСМ				
1	Авария П2 (П3, П5)	1			
	Рамка РПМ 55 х 15				
2	Температура приточного воздуха	1			
3	Схема управления П2 (П3, П5) ~ 220В	1			

Инв. № подл. | Подпись и дата | Взам. инв. №

264-12-318.92 АУ-006

Лист 5

ФАЧ

Проводник	Откуда идет	Куда поступает	Данные провода	Примечание
301	SK1:9	XT1:1		Цепи
302	XT1:2	SK1:28	ПВ3 1×0.75	измерения
303	SK1:20	XT1:3		
801N	Заземляющий зажим щита	SK1 : ⏚	ПВ3 1×1.5	

Альбом 12

Инв.№ подл. | Подп. и дата | Взам. инв.№

	264-12-318.92 АУ-007		Лист 2

Формат А4

Проводник	Откуда идет	Куда поступает	Данные провода	Примечание
	Технические требования			
	Таблица соединений выполнена на основании схем АУ-12.АУ-13.АУ-39		Альбом 6	
	„Дверь"			
Ч2	SK1:14	XT1:29		
Ч9	XT1:7	SK1:5		
Ч9	SK1:12	XT1:6		
Ч9		SK1:3	ПВ3 1×0,75	
51	SK1:21	XT1:11		
52	XT1:8	SK1:23		
53	SK1:13	XT1:12		
64	XT1:9	H41:1		
10	H41:2	XT1:13		
10		SK1:16		

Инв.№ подл. | Подп. и дата | Взам. инв.№

			264-12-318.92 АУ-007			
Нач.отд.	Солдатов		Районный дом культуры /зал на 600 мест/	Стадия	Лист	Листов
Н.контр.	Дмитриева			Р	1	5
Рук.сек.	Раввин		Щит системы П2/(П3,П5)/ Таблица соединений	А.О. ЦНИИЭП им.Б.С.Мезенцева		
ГИП	Комарова					
Рук.гр.	Черкасова					
Ст.инж.	Царенко					

25447-14 24 Формат А4

Альбом 12

Проводник	Откуда идет	Куда поступает	Данные провода	Примечание
52	XT1 : 8	K1 : 32		
53	K1 : 31	XT1 : 12		
54	XT1 : 20	K2 : 14		
55	K4 : A	XT1 : 21		
56	XT1 : 22	K1 : 74		
59	K1 : 52	XT1 : 23		
64	XT1 : 9	K3 : 44		
63	K3 : 43	K1 : 42		
500	K2 : 23	K2 : 31		П
500		K2 : 41		П
500		XT1 : 34		
501	XT1 : 36	K2 : 24	ПВ3 1х0.75	
503	K2 : 32	K3 : 23		
504	K3 : 24	XT1 : 37		
558	XT1 : 35	K3 : 34		
559	K3 : 33	K2 : 42		
10	K1 : B	K2 : B		
10		K3 : B		
10		K4 : B		
10		KT1 : B		
10		XT1 : 14		
10		XT1 : 17		П
10		XT1 : 24	ПВ1 1х0.75	П
10		XT1 : 44		П

Инв. N подл. | Подп. и дата | Взам. инв. N

264-12-318.92 АУ-007 Лист 4

Формат А4

Проводник	Откуда идет	Куда поступает	Данные провода	Примечание
2	XT1 : 42	SF1 : 1	ПВ1 1х1.5	
41	SF1 : 2	KT1 : 1A		
41		K1 : 41		
41		K1 : 51		П
41		K1 : 73		П
41		K2 : 13		
41		K4 : 13		
41		K4 : 31	ПВ3 1х0.75	П
41		XT1 : 28		
41		XT1 : 19		П
42	XT1 : 29	K4 : 14		
42		K1 : 23		
40	K1 : A	K2 : A		
40		XT1 : 38		
40		XT1 : 41		
44	XT1 : 30	K1 : 13		
44		K3 : 13		
45	K3 : 13	K3 : A		П
45		K1 : 14		
47	K1 : 24	XT1 : 32		
46	XT1 : 31	KT1 : A		
48	KT1 : 3	KT1 : 3A		П
48		XT1 : 33		
49	XT1 : 7	KT1 : 4	ПВ1 1х0.75	
49		KT1 : 4A		П
50	KT1 : 2A	KT1 : 1		П
51	KT1 : 2	K4 : 32	ПВ3 1х0.75	
51		XT1 : 11		

Инв. N подл. | Подп. и дата | Взам. инв. N

264-12-318.92 АУ-007 Лист 3

Формат А4

Альбом 12

Проводник	Откуда идет	Куда поступает	Данные провода	Примечание
801N	XT1:15	XT1:16		
801N		XT1:25		
801N		XT1:26	ПВ3 1х1,5	
801N		XT1:45		
801N		Заземляющий зажим щита		
801N	Заземляющий зажим щита	Конструкция для установки аппаратов		

Инв.N подл. | Подп. и дата | Взам.инв.N

Инв.N подл. | Подп. и дата | Взам.инв.N

Альбом 12

Проводник	Вывод	Вид контакта	Вывод	Проводник
	ПЕРЕДНЯЯ СТЕНКА			
		К1		
44*	13	Ж	14	45
42	23	Ж	24	47
53	31	Р	32	52
41*	41П	Р	42	63
41*	51П	Р	52	59
41*	73П	Ж	74	56
40	А	К	В	10
		К2		
41*	13	Ж	14	54
500	23П	Ж	24	501
500*	31П	Р	32	503
500*	41П	Р	42	559
40*	А	К	В	*10
		К3		
44	13	Ж	П 14	45
503	23	Ж	24	504
559	33	Ж	34	558
63	43	Ж	44	64
45*	А П	К	В	*10
		К4		
41*	13П	Ж	14	*42
41*	31П	Р	32	*51
55	А	К	В	*10

Проводник	Вывод	Вид контакта	Вывод	Проводник
		КТ1		
50	1П	Р	2	51
48	3П		П 4	*49
41*	1А		П 2А	50
48*	3АП		П 4А	49
46	А	К	В	*10
		SF1		
2	1	Ж	2	41
		XT1		
301	1		2	302
303	3			
49*	6	П	7	*49
52*	8		9	64
51*	11		12	*53
10*	13	П	14	*10
801N	15	П	П 16	*801N
10*	17		П 19	41
54	20		21	55
56	22		23	59
10*	24П			
801N*	25П	П	П 26	*801N
41*	28П		29	*42
44	30		31	46
47	32		33	48
500	34		35	558
501	36		37	504
40*	38П			
	39	П	40	
40	41П		42	2
10	44П		П 45	801N

Инв.№ подл. | Подп. и дата | Взам. инв.№

264-12-318.92	АУ-008	Лист 2	

Формат А4

Проводник	Вывод	Вид контакта	Вывод	Проводник
	Технические требования			
	Таблица подключения выполнена на			
	основании схем АУ-12; АУ-13, АУ-39 Альбом 6			
	и таблицы соединений АУ-007			
	„Дверь"			
	Н2			
64	1		2	10
	SK1			
42	14		23	52
49	5		3	49
49	12		16	10
51	21		9	301
53	13		20	303
			28	302

Инв.№ подл. | Подп. и дата | Взам. инв.№

264-12-318.92	АУ-008		
Нач.отд. Солдатов	Районный дом культуры /зал на 600 мест/	Стадия: Р	Лист: 1	Листов: 3
Н.контр. Дмитриева				
Рук.сек. Раввин	Щит системы П2 (П3, П5)	А.О. ЦНИИЭП им.Б.С. Мезенцева		
ГИП Комарова	Таблица подключения			
Рук.гр. Черкасова				
Ст.инж. Царенко				

25447-14 27 Формат А4

Альбом 12

Инв. № подл. | Подпись и дата | Взам. инв. №

Лист

Формат А4

поз.12

К1; К2; 1-рез

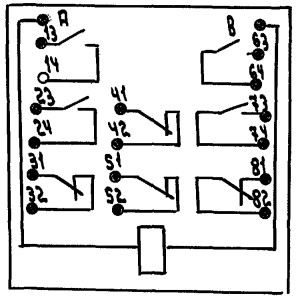

поз.13

К3

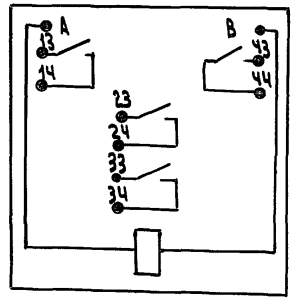

поз.11

К4

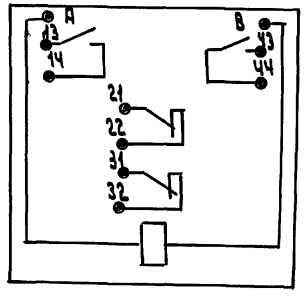

поз.10

КТ1

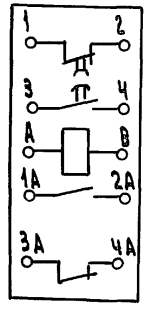

поз.7

SF1

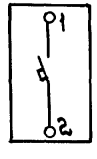

264-12-318.92 АЧ-ВОВ

Лист 3

25447-14 28

Формат А4

Альбом 12

поз.	Обозначение	Наименование	Кол.	Примеч.
8	SF1	Выключатель автоматичес-	1	У352
		кий А63-МУ3 ~220В		ТМ3-13-83
		Iн = 2А Iотс. = 2Iн		
9	HL1	Табло ТСМ-Ш-У3-01	1	
10		Лампа Ц 220-10	1	
11	KT1	Реле РКВ-11-У3-122УХЛ4~220В	1	У627 ТМ3-13-83
		Реле промежуточное ~220В		
12	K1; K2; 1 рез.	РПУ-2-064403	3	У175
13	K3	РПУ-2-064003	1	ТМ3-13-83
14	K4	РПУ-2-062203	1	
15	XT1	Блок БЗ из 10 зажимов	1	У1
		наборных 3Н23-4П25-Д/ДУ3		ТМ3-165-85
16		Перемычка ПР2-2У	10	
17		Рамка РПМ55х15	2	
18		Упор	2	
		Материалы		
		Провод 380В ГОСТ 6323-79		
19		ПВ1 1х1.5	3	м
20		ПВ1 1х0.75	20	м
21		ПВ3 1х1.5	15	м
22		ПВ3 1х0.75	100	м

Инв.№ подл. | Подп. и дата | Взам. инв.№

264-12-318.92 АУ-009 Лист 2

Формат А4

поз.	Обозначение	Наименование	Кол.	Примеч.
		Документация		
	АУ-010	Таблица соединений	5	
	АУ-011	Таблица подключения	4	
		Стандартные изделия		
1		Щит ЩШМ 1000х600х350	1	
		УХЛ4 IP30 ОСТ36 13-90 Е		
2		Рейка Р3-1-800 ТК3-265-85	1	
3		Угольник УФМ-600 ТК3-129-83	1	
4		Угольник УЗМ-600 ТК3-128-83	2	
5		Угольник УР15 ТК3-145-83	1	
6		Кронштейн К100 ТК3-263-86	2	
		Прочие изделия		
7	3S (SK1)	Регулятор температуры ТМ8	1	
		0°С ÷ 40°С 5ОМ		

Инв.№ подл. | Подп. и дата | Взам. инв.№

Нач.отд.	Солдатов		
Н.контр.	Дмитриева		
Рук.сб.к.	Раввин		
ГИП	Комарова		
Рук.гр.	Черкасова		
Ст.инж.	Царенко		

264-12-318.92 АУ-009

Районный дом культуры /зал на 600 мест

Стадия	Лист	Листов
Р	1	5

Щит системы ПЧ Общий вид

А.О. ЦНИИЭП им. Б.С. Мезенцева

Альбом 12

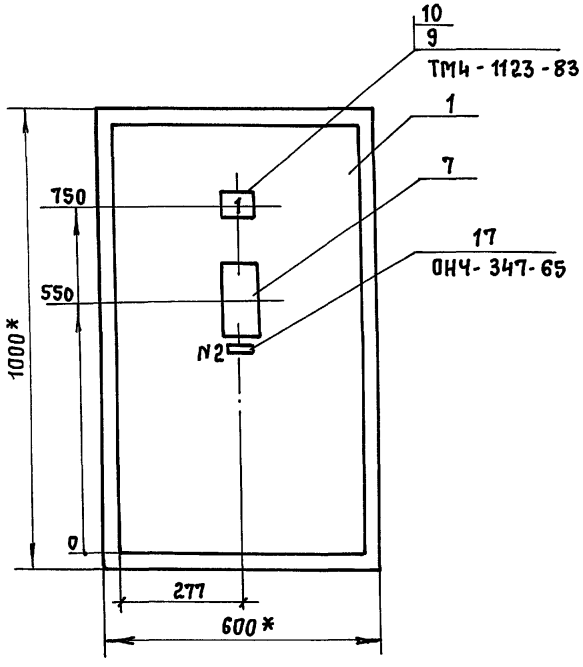

1.* Размеры для справок

2. Покрытие - вариант 7 ОСТ 36.13-90Е

Разметка панели под крепления прибора 35

тип ТМ8 М 1:2

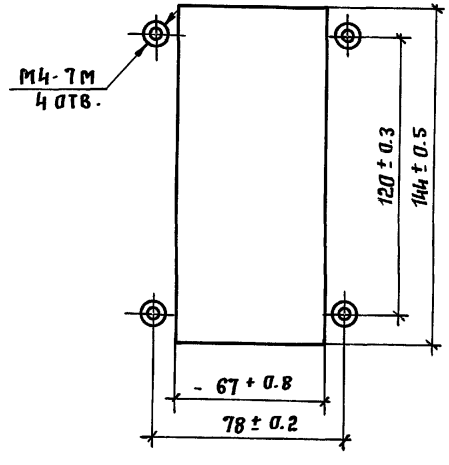

Инв.№ подл.	Подп. и дата	Взам. инв.№

Альбом 12

Вид на внутренние плоскости /развернуто/

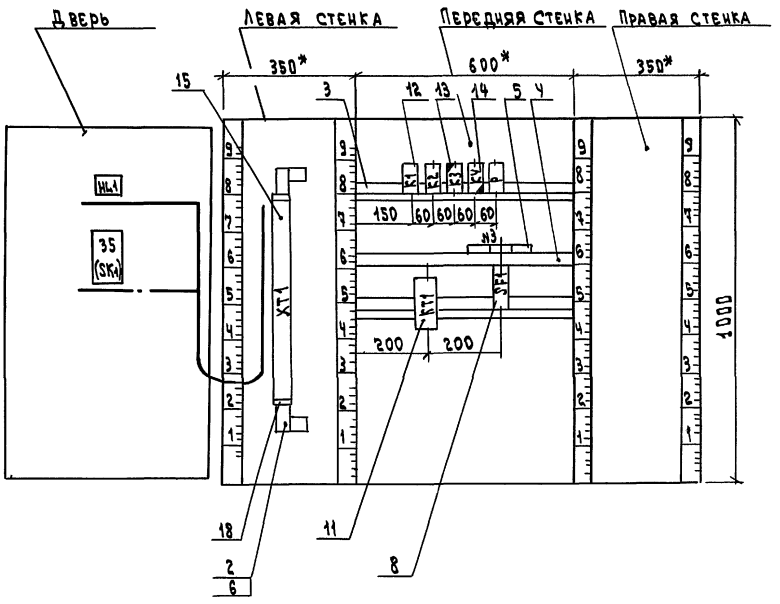

Инв.№ подл. | Подпись и дата | Взам. инв.№

Альбом 12

Таблица
надписи на табло
и в рамках

Продолжение табл.

№ надписи	Надпись	Кол.	№ надписи	Надпись	Кол.

Инв.№ подл. | Подпись и дата | Взам. инв.№

Изм | Лист | № докум | Подп. | Дата

Лист

ФАЧ

Таблица 1
надписи на табло
и в рамках

Продолжение табл.

№ надписи	Надпись	Кол.	№ надписи	Надпись	Кол.
	Табло ТСМ				
1	Авария ПЧ	1			
	Рамка РПМ 55 × 15				
2	Т°С воздуха в зале на 200 мест	1			
3	Схема управления ПЧ ~ 220 в	1			

Инв.№ подл. | Подпись и дата | Взам. инв.№

264-12-318.92 АУ-009

Лист 5

Проводник	Откуда идет	Куда поступает	Данные провода	Примечание
301	SK1:9	XT1:1	ПВ3 1×0.75	Цепи измерения
302	XT1:2	SK1:28		
303	SK1:20	XT1:3		
801N	Заземляющий зажим щита	SK1: ⏚	ПВ3 1×1.5	

Альбом 12

Проводник	Откуда идет	Куда поступает	Данные провода	Примечание
	Технические требования			
	Таблица соединений выполнена на основании схем АУ-14 ÷ АЧ-16:		АУ-40 Альбом 6	
	"Дверь"			
42	SK1:14	XT1:48	ПВ3 1×0.75	
49	XT1:7	SK1:5		
49	SK1:12	XT1:6		
49		SK1:3		
51	SK1:21	XT1:20		
52	XT1:8	SK1:23		
53	SK1:13	XT1:21		
64	XT1:9	HA1:1		
10	HA1:2	XT1:34		
10	XT1:35	SK1:16		

Инв.№ подл. | Подп. и дата | Взам. инв.№

Нач.отд.	Солдатов		
Н.контр.	Дмитриева		
Рук.сек.	Раввин		
ГИП	Комарова		
Рук.гр.	Черкасова		
Ст.инж.	Царенко		

264-12-318.92 АУ-010

Район. дом культуры /зал на 600 мест/	Стадия	Лист	Листов
	Р	1	5
Щит системы ПЧ Таблица соединений	А.О. ЦНИИЭП им. Б.С. Мезенцева		

264-12-318.92 АУ-010 Лист 2

Формат А4

25447-14 33 Формат А4

Проводник	Откуда идет	Куда поступает	Данные провода	Примечание
49	XT1 : 7	KT1 : 4		
49		KT1 : 4A	ПВ1 1×0,75	п
50	KT1 : 2A	KT1 : 1		п
51	KT1 : 2	K4 : 32		
51		XT1 : 20		
52	XT1 : 8	K1 : 32		
53	K1 : 31	XT1 : 21		
54	XT1 : 14	K2 : 14		
55	K4 : A	XT1 : 15		
56	XT1 : 22	K1 : 74		
59	K1 : 52	XT1 : 23		
64	XT1 : 9	K3 : 44		
63	K3 : 43	K1 : 42		
65	K2 : 64	XT1 : 28		
67	XT1 : 29	K2 : 52		
71	K2 : 73	K1 : 63		
71		XT1 : 45	ПВ3 1×0,75	
72	XT1 : 30	K2 : 74		
74	K2 : 82	XT1 : 31		
78	XT1 : 32	K1 : 64		
80	K1 : 82	XT1 : 33		
500	XT1 : 41	K2 : 23		
500		K2 : 31		п
500		K2 : 41		п
501	K2 : 24	XT1 : 43		
504	XT1 : 44	K3 : 24		
503	K3 : 23	K2 : 32		
559	K2 : 42	K3 : 33		
558	K3 : 34	XT1 : 42		

Альбом 12

Инв. № подл. | Подп. и дата | Взам. инв. №

Проводник	Откуда идет	Куда поступает	Данные провода	Примечание
2	XT1 : 55	SF1 : 1	ПВ1 1×1,5	
41	SF1 : 2	KT1 : 1A	ПВ1 1×0,75	
41		K1 : 41		
41		K1 : 51		п
41		K1 : 73		п
41		K1 : 81		п
41		K2 : 13	ПВ3 1×0,75	
41		K2 : 51		п
41		K2 : 63		п
41		K2 : 81		
41		K4 : 31		
41		K4 : 13		п
41		XT1 : 13		
41		XT1 : 25	ПВ1 1×0,75	п
41	XT1 : 27	XT1 : 47		п
42	XT1 : 48	K1 : 23		
42		K4 : 14		
40	K2 : A	K1 : A		
40		XT1 : 56		
40		XT1 : 46	ПВ3 1×0,75	п
44	XT1 : 49	K1 : 13		
44		K3 : 13		
45	K3 : 14	K3 : A		п
45		K1 : 14		
47	K1 : 24	XT1 : 51		
46	XT1 : 50	KT1 : A		
48	KT1 : 3	KT1 : 3A	ПВ1 1×0,75	п
48		XT1 : 52		

Инв. № подл. | Подп. и дата | Взам. инв. №

Альбом 12

Проводник	Откуда идет	Куда поступает	Данные провода	Примечание
10	XT1 : 16	XT1 : 19	ПВ1 1×0.75	П
10		XT1 : 34		
10	XT1:36	XT1 : 57		
10		KT1 : B	ПВ31×0.75	
10		K1 : B		
10		K2 : B		
10		K3 : B		
10		Kч : B		
801N	XT1:17	XT1 :18	ПВ3 1×1.5	
801N		XT1 : 37		
801N		XT1 : 38		
801N		XT1 : 39		
801N		XT1: 40		
801N		XT1: 58		
801N		Заземляющий зажим щита		
801N	Заземляющий зажим щита	Конструкции для установки аппаратов		

Инв.№подл. | Подп. и дата | Взам. инв.№

Альбом 12

Проводник	Вывод	Вид контакта	Вывод	Проводник
	Левая		стенка	
		XT1		
301	1		2	302
303	3			
49*	6	П	7	*49
52*	8		9	*64
41*	13П		14	54
55	15		П 16	10
801N	17	П	П 18	*801N
10*	19П		20	*51
53*	21		22	56
59	23			
41	25	П	26	
	26	П	27	41
65	28		29	67
72	30		31	74
78	32		33	80
10*	34П	П	35	10
	35	П	36	10
801N*	37П	П	38	*801N
801N*	38	П	39	*801N
801N*	39	П	П 40	*801N
500	41		42	558
501	43		44	504
71	45		П 46	40
41	47П		48	*42
44	49		50	46
47	51		52	48
	53	П	54	
2	55		П 56	*40

Проводник	Вывод	Вид контакта	Вывод	Проводник
10*	57П		П 58	*801N
	Передняя стенка			
		K1		
44*	13	Ж	14	45
42*	23	Ж	24	47
53	31	Р	32	52
41*	41П	Р	42	63
41*	51П	Р	52	59
71*	63	Ж	64	78
41*	73П	Ж	74	56
41*	81П	Р	82	80
40*	А	К	В	*10
		K2		
41*	13П	Ж	14	54
500	23П	Ж	24	501
500*	31П	Р	32	503
500	41П	Р	42	559
41*	51П	Р	52	67
41*	63П	Ж	64	65
71	73	Ж	74	72
41*	81П	Р	82	74
40	А	К	В	*10

Взам. инв.№ | Подп. и дата | Инв.№ подл.

264-12-318.92 АУ-011 Лист 2

Формат А4

Проводник	Вывод	Вид контакта	Вывод	Проводник
		Технические		
	Таблица подключения выполнена			
	основании схем АУ-14÷АУ-16 АУ-40 Альбом 6			
	и таблицы соединений АУ-010			
	„Дверь"			
		HL		
64	1		2	N
		SK1		
42	14		23	52
49	5		3	49
49	12		16	10
51	21		9	301
53	13		20	303
			28	302

Проводник	Вывод	Вид контакта	Вывод	Проводник
	Требования			

поз. 12
К1 ; К2 1 рез.

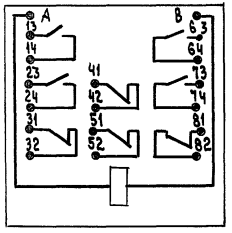

поз. 13
К3

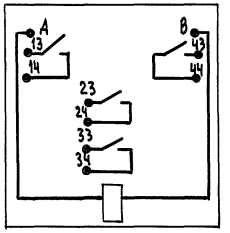

поз. 14
К4

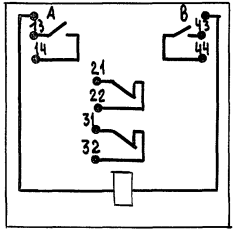

поз. 11
КТ1

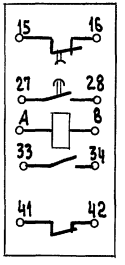

поз.8
SF1

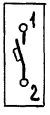

Инв.№ подл.	Подпись и дата	Взам. инв.№

264-12-318.92 АУ-011 Лист 1

Формат А4

Проводник	Вывод	Вид контакта	Вывод	Проводник
		К3		
44	13	З	П 14	45
503	23	З	24	504
559	33	З	34	558
63	43	З	44	64
45*	АП	К	В	*10
		К4		
41*	13 П	З	14	42
41*	31 П	Р	32	*51
55	А	К	В	*10
		КТ 1		
50	1П	Р	2	51
48	3П	З	П4	*49
41*	1А	З	П2А	50
48*	3АП	Р	П4А	49
46	А	К	В	10
		SF1		
2	1	З	2	41

Проводник	Вывод	Вид контакта	Вывод	Проводник

Инв.№ подл.	Подп. и дата	Взам. инв.№

264-12-318.92 АУ-011 Лист 3

25447-14 37

Формат А4

Поз.	Обозначение	Наименование	Кол.	Примеч.
9		Лампа Ц220-10	1	
10	КТ1	Реле времени РКВ-И-УЗ-122УХЛ4	1	У627 ТМ3-13-83
11	КЧ	Реле РПУ-2-062203 ~220В	1	
12	К1, К2, 1 рез.	Реле РПУ-2-064403 ~220В	3	У-175
13	КЗ	Реле РПУ-2-064003 ~220В	1	ТМ3-13-83
14	ХТ1	Блок БЗ из 50 шт. наборных	1	У1
		зажимов ЗН23-4П25-А/ДУ3 исп.1		ТМ3-165-85
15		Перемычка ПР2-У	6	
16		Рамка РПМ 55х15	2	
17		Упор	2	
		Материалы		
		Провод 380В ГОСТ6323-79		
18		ПВ1 1х1.5	5	м
19		ПВ1 1х0.75	15	м
20		ПВ3 1х1.5	10	м
21		ПВ3 1х0.75	65	м

Инв.№ подл. | Подпись и дата | Взам. инв.№

	264-12-318.92 АУ-012		Лист 2

Формат А4

Поз.	Обозначение	Наименование	Кол.	Примеч.
		Документация		
	АУ-013	Таблица соединений	5	
	АУ-014	Таблица подключения	4	
		Стандартные изделия		
1		Щит Ш.ШМ-1000х600х350 УХЛ4		
		1Р30 ОСТ 36.13-90Е	1	
2		Рейка РЗ-1М-600 ТК3-265-83	1	
3		Угольник УФМ600 ТК3-129-83	1	
4		Угольник УЗМ600 ТК3-128-83	2	
5		Угольник УР15 ТК3-246-83	1	
		Прочие изделия		
6	3S (SK1)	Регулятор температуры ТМВ		
		0°С ÷ +40°С 50М	1	
7	SF1	Выключатель автоматический		У-352
		АБ3-МУЗ $I_н$=1.25А $I_{отс.}$=21н ~220В	1	ТМ3-13-83
8	HL1	Табло ТСМ-Ш-УЗ-01	1	

Инв.№ подл. | Подпись и дата | Взам. инв.№

		264-12-318.92	АУ-012	
Нач.отд.	Солдатов			
Н.контр.	Дмитриева	Районный дом культуры /зал на 600 мест/	Стадия Р	Лист 1 / Листов 5
Рук.сек.	Раввин			
ГИП	Комарова	Щит системы ПБ Общий вид	А.О. ЦНИИЭП им. Б.С. Мезенцева	
Рук.гр.	Черкасова			
Ст.инж.	Царенко			

Формат А4

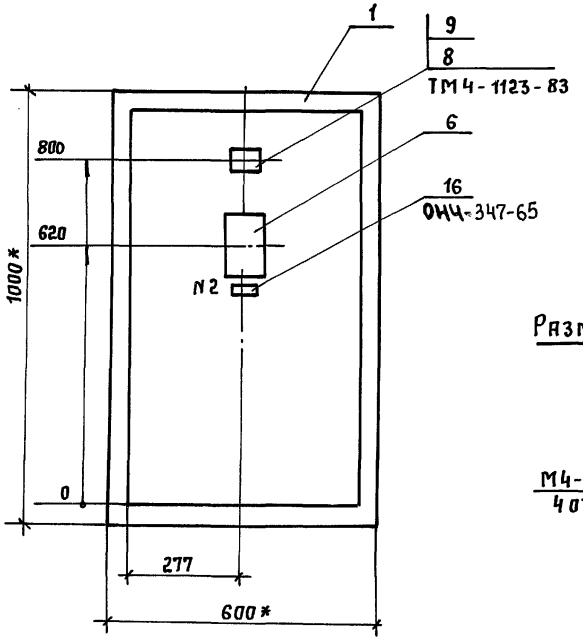

1. * Размеры для справок.
2. Покрытие- вариант 7 ОСТ 36.13-90Е.

Разметка панели под крепления прибора 35

тип ТМ8 М1:2

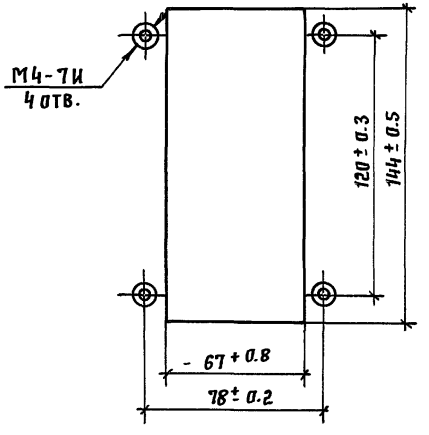

Инв.№ подл. | Подпись и дата | Взам. инв.№

Альбом 12

Вид на внутренние плоскости /развернуто/

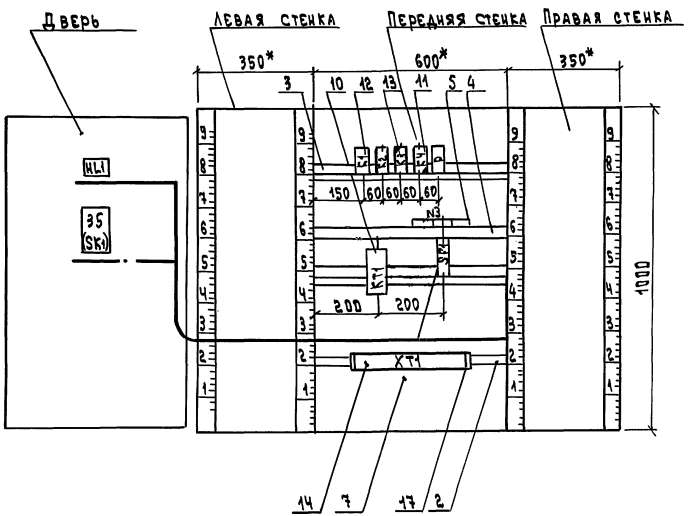

Инв.№подл. | Подпись и дата | Взам.инв.№

Альбом 12

Таблица
надписи на табло
и в рамках

Продолжение табл.

№ надписи	Надпись	Кол.	№ надписи	Надпись	Кол.

Инв. № подл. | Подпись и дата | Взам. инв. №

Изм. | Лист | № докум. | Подп. | Дата

Лист

ФАЧ

Таблица 1
надписи на табло
и в рамках

Продолжение табл.

№ надписи	Надпись	Кол.	№ надписи	Надпись	Кол.
	Табло ТСМ				
1	Авария ПВ	1			
	Рамка РПМ 55 х 15				
2	Т°С воздуха в холод.	1			
	период года.				
3	Схема управления ПВ	1			
	~ 220 в				

Инв. № подл. | Подпись и дата | Взам. инв. №

264-12-318.92 АУ-012

Лист 5

ФАЧ

Альбом 12

Проводник	Откуда идет	Куда поступает	Данные провода	Примечание
301	SK1 : 9	XT1 : 1	ПВЗ 1×0.75	Цепи измерения
302	XT1 : 2	SK1 : 28		
303	SK1 : 20	XT1 : 3		
801N	Заземляющий зажим щита	SK1 : ⏚	ПВЗ 1×1.5	

Проводник	Откуда идет	Куда поступает	Данные провода	Примечание
	Технические требования			
	Таблица соединений выполнена на основании схем АУ-17, АУ-18; АУ-40, альбом 6			
	„Дверь"			
42	SK1 : 14	XT1 : 30	ПВЗ 1×0.75	
49	XT1 : 7	SK1 : 5		
49	SK1 : 12	XT1 : 6		
49		SK1 : 3		
51	SK1 : 21	XT1 : 11		
52	XT1 : 8	SK1 : 23		
53	SK1 : 13	XT1 : 10		
69	XT1 : 9	HL1 : 1		
10	HL1 : 2	XT1 : 12		
10		SK1 : 16		

Взам. инв. N | Подп. и дата | Инв. N подл.

264-12-318.92	АУ-013	Лист	2

Формат А4

Взам. инв. N | Подп. и дата | Инв. N подл.

Нач. отд.	Солдатов		
Н. контр.	Дмитриева		
Рук. сек.	Раввин		
Гип	Комарова		
Рук. гр.	Черкасова		
Ст. инж.	Царенко		

264-12-318.92 АУ-013

Районный дом культуры /зал на 600 мест/	Стадия	Лист	Листов
	Р	1	5
Щит системы П6 Таблица соединений	А.О. ЦНИИЭП им. Б.С. Мезенцева		

25447-14 42 Формат А4

Альбом 12

Проводник	Откуда идет	Куда поступает	Данные провода	Примечание
51	КТ1 : 2	К4 : 32		
51		ХТ1 : 11		
52	ХТ1 : 8	К1 : 32		
53	К1 : 31	ХТ1 : 10		
54	ХТ1 : 20	К1 : 64		
56	К1 : 74	ХТ1 : 17		
57	ХТ1 : 18	К1 : 42		
68	К1 : 52	К3 : 43		
69	К3 : 44	ХТ1 : 9		
55	ХТ1 : 21	К4 : А	ПВ3 1×0,75	
62	К2 : 14	ХТ1 : 26		
64	ХТ1 : 27	К2 : 32		
500	К2 : 41	К2 : 51		п
500		К2 : 63		п
500		ХТ1 : 37		
501	ХТ1 : 35	К2 : 64		
503	К2 : 42	К3 : 23		
504	К3 : 24	ХТ1 : 36		
558	ХТ1 : 38	К3 : 34		
559	К3 : 33	К2 : 52		
10	К1 : В	К2 : В		
10		К3 : В		
10		К4 : В		
10		КТ1 : В		
10		ХТ1 : 13		
10		ХТ1 : 16	ПВ1 1×0,75	п
10		ХТ1 : 22		
10		ХТ1 : 25		

Инв.№подл. | Подп. и дата | Взам. инв.№

Проводник	Откуда идет	Куда поступает	Данные провода	Примечание
2	ХТ1 : 43	SF1 : 1	ПВ1 1×1,5	
41	SF1 : 2	КТ1 : 1А	ПВ1 1×0,75	
41		К1 : 63		
41		К1 : 41		п
41		К1 : 73		п
41		К1 : 51		п
41		К2 : 13		
41		К2 : 31		п
41		К4 : 13		
41		К4 : 31		п
41		ХТ1 : 19	ПВ3 1×0,75	
41		ХТ1 : 28		п
42	ХТ1 : 30	К4 : 14		
42		К1 : 23		
40	К1 : А	К2 : А		
40		ХТ1 : 39		
40		ХТ1 : 42		п
44	ХТ1 : 31	К1 : 13		
44		К3 : 13		
45	К3 : 14	К3 : А		п
45		К1 : 14		
47	К1 : 24	ХТ1 : 33		
46	ХТ1 : 32	КТ1 : А		
48	КТ1 : 3	КТ1 : 3А		п
48		ХТ1 : 34		
49	ХТ1 : 7	КТ1 : 4	ПВ1 1×0,75	
49		КТ1 : 4А		п
50	КТ1 : 2А	КТ1 : 1		п

Инв.№подл. | Подп. и дата | Взам. инв.№

Альбом 12

Проводник	Откуда идет	Куда поступает	Данные провода	Примечание

Альбом 12

Проводник	Вывод	Вид контакта	Вывод	Проводник
	Передняя			стенка
		K1		
44*	13	З	14	45
42	23	З	24	47
53	31	Р	32	52
41*	41П	Р	42	57
41*	51П	Р	52	68
41*	63П	З	64	54
41*	73П	З	74	56
40	А	К	В	10
		K2		
41*	13 П	З	14	62
41*	31 П	Р	32	64
500*	41 П	Р	42	503
500	51 П	Р	52	559
500*	63	З	64	501
40*	А	К	В	*10
		K3		
44	13	З	П 14	45
503	23	З	24	504
559	33	З	34	558
68	43	З	44	69
45*	А П	К	В	10
		K4		
41*	13 П	З	14	* 42
41*	31 П	Р	32	* 51
55	А	К	В	* 10

Проводник	Вывод	Вид контакта	Вывод	Проводник
		KT1		
50	1П	Р	2	51
48	3П	З	П4	* 49
41*	1А	З	П2А	50
48*	3АП	Р	П4А	49
46	А	К	В	10
		SF1		
2	1	З	2	41
		XT1		
301	1		2	302
303	3			
49*	6	П	7	* 49
52*	8		9	* 69
53	10		11	51
10*	12	П	П 13	10
801 N	14	П	П 15	*801N
10*	10П		17	56
57	18		П 19	* 41
54	20		21	55
10*	22П			
801 N*	23П	П	П 24	* 801N
10*	25П		26	64
41*	27П	П	28	
42*	30		31	44
46	32		33	47
48	34		35	501
504	36		37	500
558	38		П 39	40
	40	П	41	

Инв. № подл. | Подп. и дата | Взам. инв. №

264-12-318.92 АУ-014 Лист 2

Формат А4

Проводник	Вывод	Вид контакта	Вывод	Проводник	Проводник	Вывод	Вид контакта	Вывод	Проводник
		Технические требования							
	Таблица подключения выполнена на основании схем АУ-17, АУ-18, АУ-40, Альбом 6 и таблицы соединений АУ-013								
	„Дверь"								
		HL							
69	1		2	N					
		SK1							
42	14		23	52					
49	5		3	49					
49	12		16	10					
51	21		9	301					
53	13		20	303					
			28	302					

Инв. № подл. | Подп. и дата | Взам. инв. №

264-12-318.92 АУ-014

Нач. отд.	Солдатов	
Н. контр.	Дмитриева	
Рук. сек.	Раввин	
ГИП	Комарова	
Рук. гр.	Черкасова	
Ст. инж.	Царенко	

Районный дом культуры /зал на 600 мест/

Щит системы ПБ
Таблица подключения

Стадия	Лист	Листов
Р	1	4

А.О. ЦНИИЭП им. Б.С. Мезенцева

25447-14 45

Формат А4

Альбом 12

поз. 11
К4

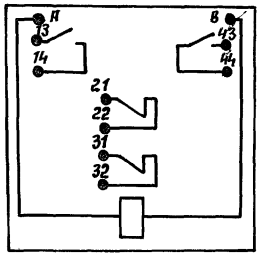

поз. 12
К1, К2, 1 рез.

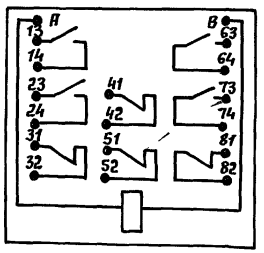

поз. 13
К3

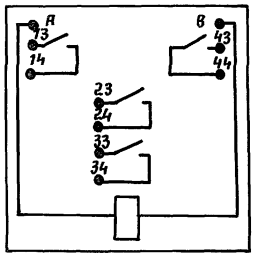

поз. 10
КТ1

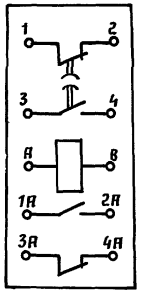

поз. 7
SF1

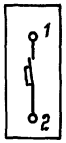

Инв.№ подл. | Подпись и дата | Взам. инв.№

264-12-318.92	АУ-014	Лист 4

ф А4

Проводник	Вывод	Вид контакта	Вывод	Проводник
40	42 П		43	2
10	44 П		45	* 801Н

Проводник	Вывод	Вид контакта	Вывод	Проводник

Инв.№ подл. | Подп. и дата | Взам. инв.№

264-12-318.92	АУ-014	Лист 3

поз.	Обозначение	Наименование	Кол.	Примеч.
6	SF	Выключатель автоматичес-		У352
		кий А63-МУ3 ~220В		ТМ3-13-83
		Ун.=0.6А, Уотс.=2Ун	1	
7	K	Реле РПУ-2-062203 ~220В	1	У175 ТМ3-13-83
8		Рамка РПМ 55х15	2	
9		Упор	2	
10	XT1	Блок БЗ из 25 наборных зажи-		У1
		мов 3Н23-4П25-А/Д У3 исп.1	1	ТМ3-165-83
11		Перемычка ПР2-2У	2	
		Материалы		
		Провод 380В ГОСТ6323-79		
12		ПВ1 1х1.5	4	м
13		ПВ1 1х0.75	10	м
14		ПВ3 1х1.5	6	м
15		ПВ3 1х0.75	30	м

Инв.№ подл. | Подпись и дата | Взам. инв.№

264-12-318.92 АУ-015 Лист 2

Формат А4

поз.	Обозначение	Наименование	Кол.	Примеч.
		Документация		
	АУ-016	Таблица соединений	2	
	АУ-017	Таблица подключения	3	
		Стандартные изделия		
1		Щит ЩШМ 600х400х250	1	
		УХЛ4 1Р30 ОСТ 36.13-90Е		
2		Рейка Р3-1М-400ТК3-265-85	1	
3		Угольник УФМ-400 ТК3-129-83	2	
4		Угольник УР15 ТК3-246-83	1	
		Прочие изделия		
5	3S (SK1)	Регулятор температуры	1	
		электрический ТМ8 ~220В		
		0°С ÷ +40°С 50м		

Инв.№ подл. | Подпись и дата | Взам. инв.№

Нач. отд.	Солдатов		
Н. контр.	Дмитриева		
Рук. сек.	Раввин		
ГИП	Комарова		
Рук. гр.	Черкасова		
Ст. инж.	Царенко		

264-12-318.92 АУ-015

Районный дом культуры /зал на 600 мест/	Стадия	Лист	Листов
	Р	1	5
Щит системы У1(У2) Общий вид	А.О. ЦНИИЭП им. Б.С. Мезенцева		

25447-14 47 Формат А4

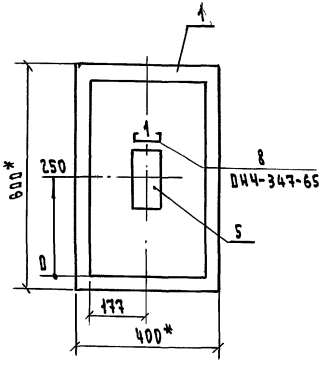

1. * Размеры для справок
2. Покрытие вариант 7 ост 36.13-90Е
3. По данному чертежу изготовить 2 щита

Разметка панели под крепления прибора 35

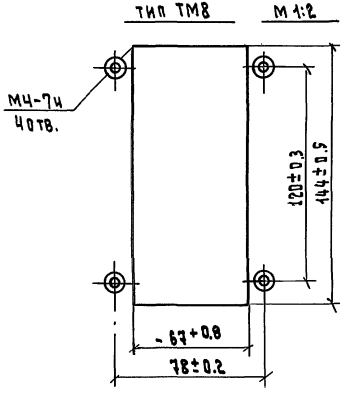

Инв. № подл. | Подпись и дата | Взам. инв. №

Вид на внутренние плоскости (развернуто)

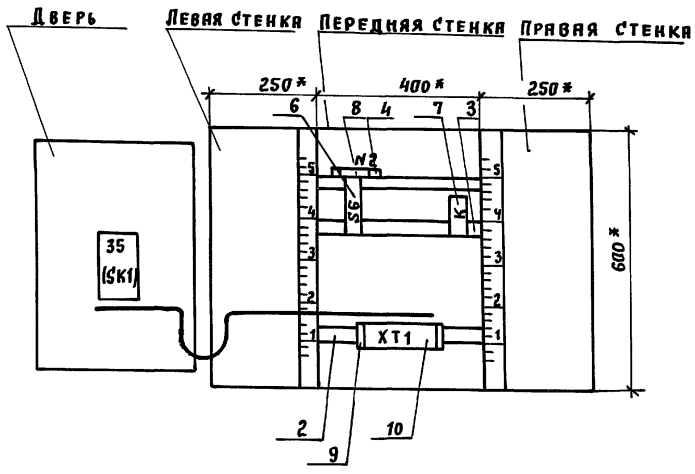

Альбом 12

Инв.№ подл. | Подпись и дата | Взам. инв.№

Альбом 12

Продолжение табл.

№ надписи	Надпись	Кол.

Продолжение табл.

№ надписи	Надпись	Кол.

Инв. № подл. | Подпись и дата | Взам. инв. №

Лист

ФА4

Таблица
надписи на табло
и в рамках

Продолжение табл.

№ надписи	Надпись	Кол.
	Рамка РПМ 55 х 15	
1	Температура рециркуляционного воздуха	1
2	Сх. управления – 220В	1

№ надписи	Надпись	Кол.

Инв. № подл. | Подпись и дата | Взам. инв. №

264-12-318.92 АУ-015

Лист 5

Проводник	Откуда идет	Куда поступает	Данные провода	Примечание
2	XT1:22	SF :1	ПВ1 1х1.5	
Ч1	SF:2	Б :13		
Ч1		XT1:16		
Ч0	XT1:17	XT1:23		
Ч0		Б: А		П
Ч2	Б:21	XT1:6	ПВ3 1х0.75	
Ч3	XT1:8	Б:14		
Ч4	Б:22	XT1:12		
10	XT1:14	XT1:24		П
10		Б:В		
500	Б:43	XT1:18		
521	XT1:19	Б:44		
801N	XT1:11	XT1:25		
801N		Заземляющий		
		зажим щита	ПВ3 1х1.5	
801N	Заземляющий	Конструкции для		
	зажим щита	установки аппаратов		

Проводник	Откуда идет	Куда поступает	Данные провода	Примечание
	Технические	требования		
	Таблица соединений выполнена на			
	основании схем АУ-19, АУ-40		Альбом 6	
	„Дверь"			
Ч1	SB1:14	XT1:16		
Ч2	XT1:6	SB1:23		
Ч3	SB1:5	XT1:7		
Ч3		SB1:22		
Ч3	SB1:3	XT1:8	ПВ3 1х0.75	
Ч4	XT1:12	SB1:13		
Ч5	SB1:21	XT1:13		
10	XT1:14	SB1:16		
301	SB1:9	XT1:1		Цепи измерения
302	XT1:2	SB1:28		
303	SB1:20	XT1:3		
801N	Заземляющий зажим щита	SB1: ⏚	ПВ3 1х1.5	

Нач.отд.	Солдатов		
Н.контр.	Дмитриева		
Рук.сек	Раввин		
ГИП	Комарова		
Рук.гр.	Черкасова		
Ст.инж.	Царенко		

264-12-318.92 АУ-016

Районный дом культуры /зал на 600 мест/

Стадия	Лист	Листов
Р	1	2

Щит системы У1(У2) Таблица соединений

А.О. ЦНИИЭП им. Б.С. Мезенцева

Инв.№ подл. | Подп. и дата | Взам. инв.№

Альбом 12

Проводник	Вывод	Вид контакта	Вывод	Проводник
	Передняя			стенка
		SF		
2	1	З	2	41
		К		
41*	13	З	14	43
42	21	Р	22	44
500	43	З	44	521
		XT1		
301	1		2	302
303	3			
42*	6			
43*	7	П	8	* 43
801N	11		12	* 44
45*	13		П 14	* 10
41*	16		П 17	40
500	18		19	521
	20	П	21	
2	22		П23	40
10	24П		25	801N

Проводник	Вывод	Вид контакта	Вывод	Проводник

264-12-318.92 АУ-017 Лист 2

Формат А4

Проводник	Вывод	Вид контакта	Вывод	Проводник
			Технические	
			требования	
	Таблица	по	подключения	выполнить по АУ-19; АУ-40. Альбом 6
	основании		схем	
	и таблица		соединений	АУ-01б
	„Дверь"			
		SK1		
41	14		23	42
43	5		3	43
43	22		16	10
44	13		9	301
45	21		20	303
			28	302

Нач.отд.	Солдатов	
Н.контр.	Дмитриева	
Рук.сек.	Раввин	
ГИП	Комарова	
Рук.гр.	Чебасова	
Ст.инж.	Царенко	

264-12-318.92 АУ-017

Районный дом культуры (зал на 600 мест)

Щит системы У1(У2)

Таблица подключения

Стадия	Лист	Листов
Р	1	3

А.О. ЦНИИЭП им. Б.С. Мезенцева

Инв.№ подл. | Подп. и дата | Взам. инв.№

Альбом 12

Инв. № подл. | Подпись и дата | Взам. инв. №

Лист

Формат А4

поз. 7

К

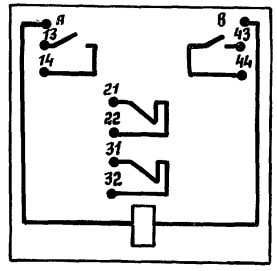

поз. 6

SF

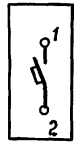

Инв. № подл. | Подпись и дата | Взам. инв. №

264-12-318.92 АУ-017

Лист 3

Формат А4

Альбом 12

поз.	Обозначение	Наименование	Кол.	Примеч.
		Прочие изделия		
		кнопка КЕ-011У3 ~220В		
12	SB1, SB2	исполнение 1, черный, без надписи	2	
13	П1-SB1÷П6-SB1; У1-SB1;	исполнение 2, черный, „пуск"	26	
	У2-SB1; В1-SB1÷В3-SB1			
	В5-SB1÷В12-SB1; В16-SB1			
	÷В20-SB1; В22-SB1			
14	П1-SB2÷П6-SB2; У1-SB2	исполнение 3, красный „Стоп"	26	
	У2-SB2; В1-SB2÷В3-SB2			
	В5-SB2÷В12-SB2; В16-SB2			
	÷В20-SB2; В22-SB2			
15	SA1	Переключатель - тумблер	1	
		двухполюсный П2Т-13 ~220В		
16	П1-SA; П4-SA	Переключатель - тумблер	2	
		двухполюсный ТВ1-2 ~220В		
17	П6-SA, X1-SA, X2-SA	Переключатель - тумблер	3	
		ТВ1-1 ~220В		
		Выключатель автоматический		
		АБ3-МУ3 ~220В		
18	SF1	Iн = 2,5 А Iотс = 2I	1	У349
19	SF3	Iн = 2А Iотс = 2I	1	ТМ3-13-83
20	SF2; SF4÷SF6	Iн = 0,6А Iотс = 2I	4	
21	FU1	Держатель плавкой вставки	1	У1
		ДВПЧ-2В, вставка плавкая		ТМ3-151-83
		ВП2Б-1, 2,5А		
22	HL1 ÷ HL43	Табло световое ТСМ-Ш-У3-01, ~220В	43	
23		лампа Ц220-10; ~220В		
24	TV1	Трансформатор понижающий	1	У90
		ТБС2-011У3 ~220В/~42В		ТМ3-16-83

Инв.№ подл. | Подп. и дата | Взам. инв.№

264-12-318.92 АУ-018			Лист 2

Формат А4

поз	Обозначение	Наименование	Кол.	Примеч.
		Документация		
	АУ-019	Таблица соединений	19	
	АУ-020	Таблица подключения	15	
		Стандартные изделия		
1		Шкаф щита ЩШ-3Д	1	
		800×600-I-УХЛ4 IP30 ОСТ36.13-90Е		
2		Рейка Р3-1-800 ТК3-265-85	2	
3		Рейка Р3-16-600 ТК3-264-85	4	
4		Скоба С3-600 ТК3-125-83		
5		Скоба СФ-600 ТК3-126-83		
6		Угольник УР15 ТК3-246-83	2	
7		Кронштейн КН4 ТК3-106-83	1	
8		Кронштейн КД2ТК3-250-86	1	
9		Скоба СТ ТК3-109-83	22	
10		Уголок УП42×25 ℓ=430 ТК4-2222-84	2	
11		Уголок УП42-25 ℓ=580 ТК4-2222-84	1	

Взам. инв.№ | Подпись и дата | Инв.№ подл.

Нач.отд.	Солдатов	
Н.контр.	Дмитриева	
Рук.сек.	Раввин	
ГИП	Комарова	
Рук.гр.	Черкасова	
Ст.инж.	Царенко	

264-12-318.92 АУ-018

Районный дом культуры /зал на 600 мест/	Стадия	Лист	Листов
	Р	1	9
Щит управления Общий вид	А.О. ЦНИИЭП им. Б.С. Мезенцева		

поз.	Обозначение	Наименование	Кол.	Примеч.
		Реле промежуточное ~220В		
25	К19; В1-К÷В3-К;	РПУ-2-06 2203	20	
	В5-К÷В12-К; В16-К÷			
	В20-К; В22-К, 1рез			У173
26	К13 ÷ К18, 1р.	РПУ-2-06 4003	7	ТМ3-13-83
27	К12	РПУ-2-06 4403	1	
28	К11	РПУ-2-066003	1	
29	VД1÷VД86, 2рез	Диод полупроводниковый	88	У2
		Д 226-Б ~220В		ТМ3-18-83
30	Е11	Лампа накаливания	1	
		НБ-220-60		
31		Патрон потолочный Е27	1	У1 / ТМ3-158-83
32	ХТ1; ХТ2	Блок БЗ из 40 наборных	4	
	ХТ5; ХТ6	зажимов ЗН23-4П25-4/Д43 исп.1		У1
33	ХТ3	Блок БЗ из 25 наборных	1	ТМ1465-85
		зажимов ЗН23-4П25-4/Д43 исп1		
34	ХТ4	Блок БЗ из 70 наборных	1	
		зажимов ЗН23-4П25-4/Д43 исп.1		
35		Рамка РПМ 55х15	8	
36		Рамка РПМ 30х15	7	
37		Упор	12	
38		Перемычка ПР2-24	4	
39		Колодка восьмиклеммная	22	
40	XS1; XS2	Розетка штепсельная	2	У509
		РШ-Ц-2-00-6/250		ТМ3-13-83

Инв.№ подл. | Подп. и дата | Взам. инв.№

Альбом 12

поз.	Обозначение	Наименование	Кол.	Примеч.
		Материалы		
		Провод 380В ГОСТ 6323-79		
41		ПВ1 1х1.5	20	м
42		ПВ1 1х0.75	300	м
43		ПВ3 1х1.5	30	м
44		ПВ3 1х0.75	400	м

Инв.№ подл. | Подп. и дата | Взам. инв.№

Альбом 12

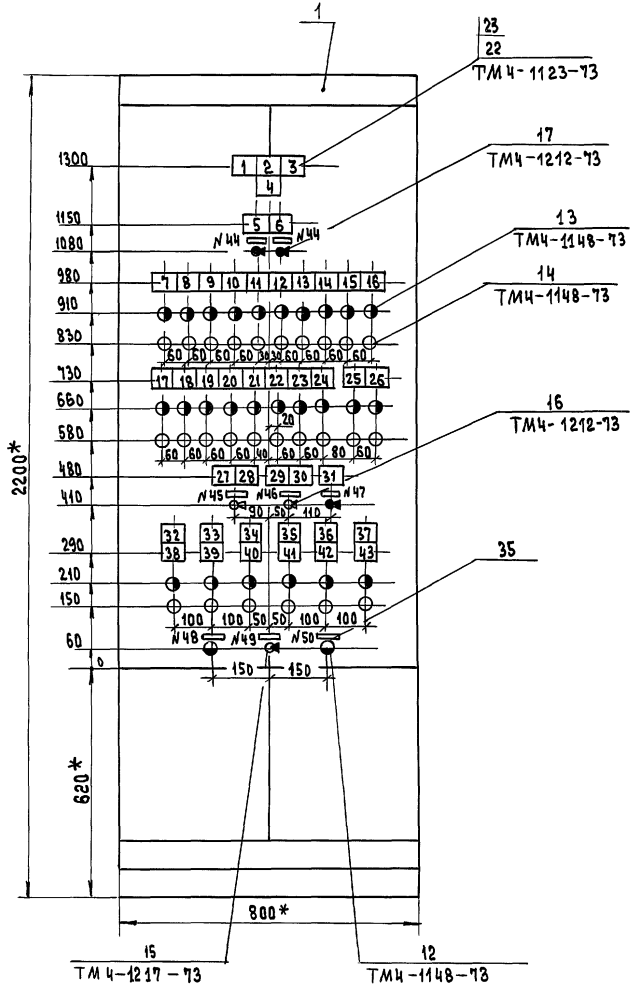

1.* РАЗМЕРЫ ДЛЯ СПРАВОК.

2. ПОКРЫТИЕ – ВАРИАНТ 7 ОСТ 36.13.13-90Е

264-12-318.92	АУ-018	Лист 5

Инв.№ подл. | Подпись и дата | Взам. инв.№

Альбом 12

ВИД НА ВНУТРЕННИЕ ПЛОСКОСТИ (РАЗВЕРНУТО)

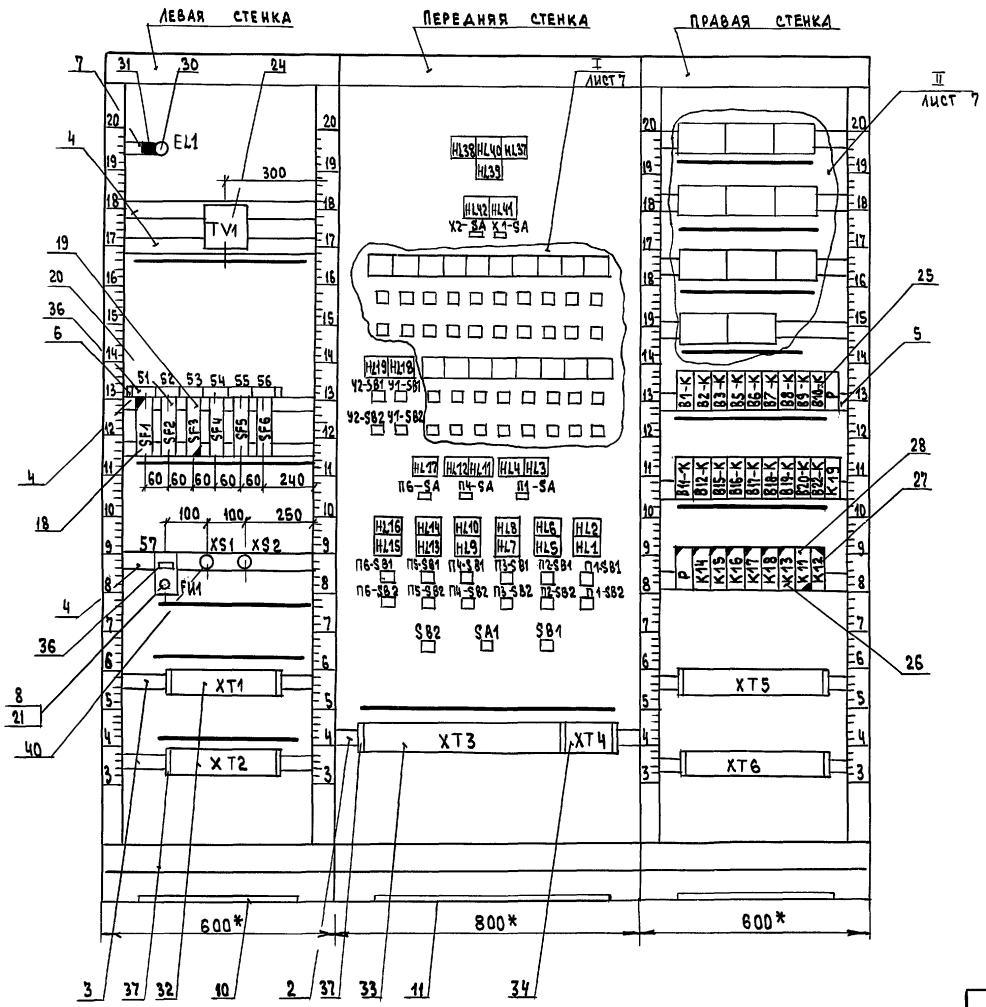

Инв.№ дубл.	Подпись и дата	Взам. инв.№	

Альбом 12

I

М 1:5

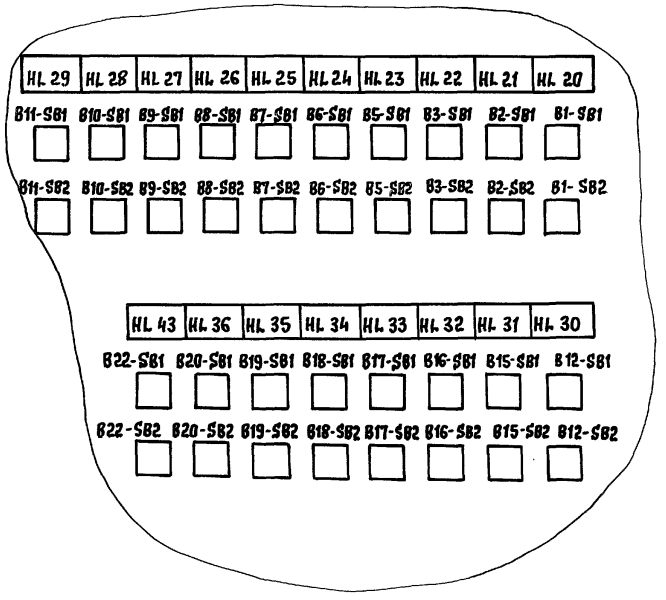

II

М 1:2

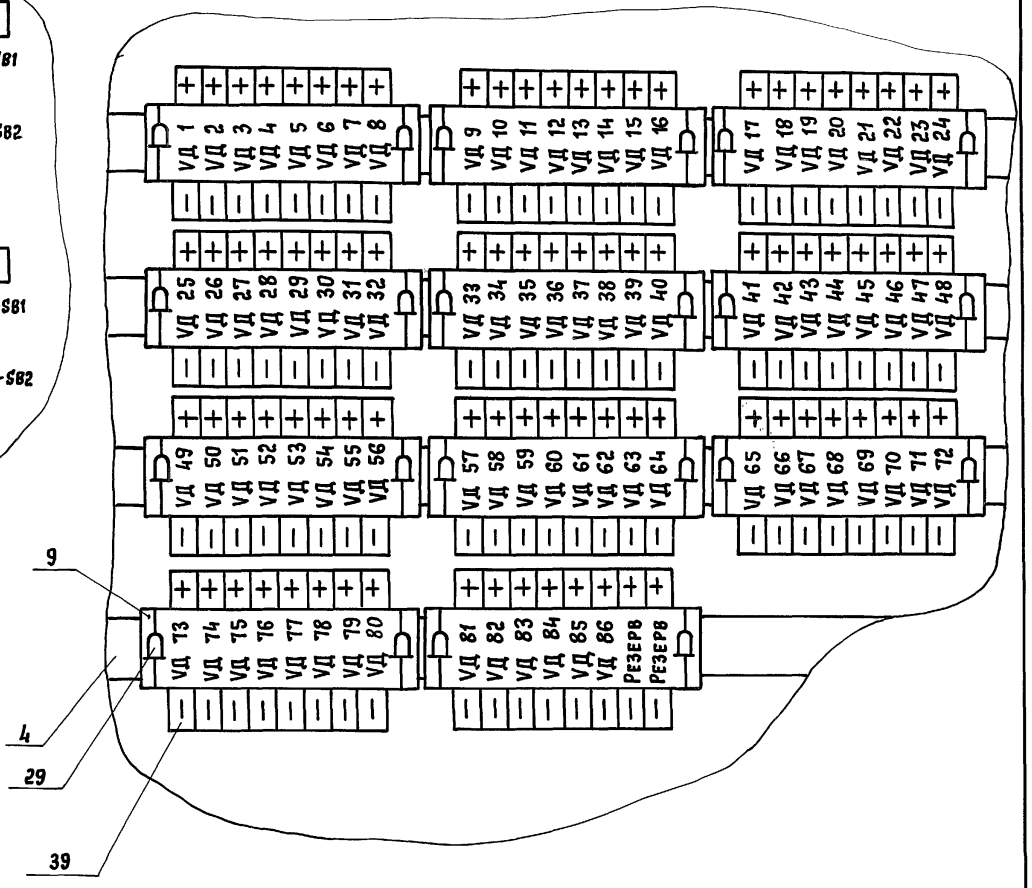

Инв. № подл. | Подпись и дата | Взам. инв. №

264-12-318.92 АУ-018		Лист 7

Альбом 12

Таблица
надписи на табло
и в рамках

продолжение табл.

№ надписи	Надпись	Кол
	Рамка РПМ 55×15	
44	откл ——— вкл	2
45	П1, ВЕ1, ТЭН	1
	откл. ——— вкл.	
46	ПЧ, ВЕЧ. ТЭН	1
	откл. ——— вкл.	
47	ВЕ7, ТЭН	1
	откл. ——— вкл.	
48	Проверка ламп	1
49	t<5°С t<16°С откл.	1
50	Съем звука	1
	Рамка РПМ 30×15	
51	Ввод питания ~ 220 В	1
52	Контроль тем-ра наруж	1
	воздуха ~ 220В	
53	Сх. сигнализации ~ 220В	1
54	Резерв	1
55	Питание тр-ра ~ 220В	1
56	Освещение щита ~ 220В	1
57	~ 42В	1

№ надписи	Надпись	Кол

Инв. № подл. | Подп. и дата | Взам. инв. №

Таблица
надписи на табло
и в рамках

продолжение табл.

№ надписи	Надпись	Кол.
	Табло ТСМ	
1	Дренажный насос №1	1
	АВУ в приямке	
2	Канализац. задвижка	1
	АВУ в прочистке	
3	Дренажный насос №2	1
	АВУ в приямке	
4	Канализац. задвижка	1
	закрыта	
5	Т°С в камере	1
	полуфабрикат <+4°С	
6	Т°С в камере	1
	фруктов и напит <+6°С	
7	В1. Работа	1
8	В2. Работа	1
9	В3. Работа	1
10	В5. Работа	1
11	В6. Работа	1
12	В7. Работа	1
13	В8. Работа	1
14	В9. Работа	1
15	В10. Работа	1
16	В11. Работа	1
17	В12. Работа	1
18	В15. Работа	1
19	В16. Работа	1
20	В17. Работа	1
21	В18. Работа	1

№ надписи	Надпись	Кол.
22	В19 Работа	1
23	В20 Работа	1
24	В22 Работа	1
25	У1 Работа	1
26	У2 Работа	1
27	П1. ТЭН кл. наруж.	1
	воздуха включен	
28	П1. ТЭН ВЕ1	1
	включен	
29	ПЧ ТЭН кл. наруж.	1
	воздуха включен	
30	ПЧ, ТЭН ВЕЧ	1
	включен	
31	П6. ТЭН ВЕ7	1
	включен	
32	П1 Авария	1
33	П2 Авария	1
34	П3 Авария	1
35	ПЧ Авария	1
36	П5 Авария	1
37	П6 Авария	1
38	П1 Работа	1
39	П2 Работа	1
40	П3 Работа	1
41	ПЧ Работа	1
42	П5 Работа	1
43	П6 Работа	1

Инв. № подл. | Подп. и дата | Взам. инв. №

Проводник	Откуда идет	Куда поступает	Данные провода	Примечание
500	SB1 : 13	SB1 : 23		П
500		SB2 : 13		
500		XT5 : 17	ПВ1 1х0.75	
500		XT5 : 39		П
500		XT6 : 24		
500		K14 : 13		
500		K14 : 23		П
500		K15 : 13		
500		K15 : 23		П
500		K16 : 13		
500		K16 : 23		П
500		K17 : 13		
500		K17 : 23		П
500		K18 : 13		
500		K18 : 23		П
500		B22-K : 13		
500		B20-K : 13		
500		B19-K : 13	ПВ3 1х0.75	
500		B18-K : 13		
500		B17-K : 13		
500		B16-K : 13		
500		B15-K : 13		
500		B12-K : 13		
500		B11-K : 13		
500		B1-K : 13		
500		B2-K : 13		
500		B3-K : 13		
500		B5-K : 13		
500		B6-K : 13		
500		B7-K : 13		
500		B8-K : 13		

Альбом 12

Взам. инв. N | Подп. и дата | Инв. N подл.

264-12-318.92 АУ-019 Лист 2

Формат А4

Проводник	Откуда идет	Куда поступает	Данные провода	Примечание
	Технические	требования		
	Таблица соединений выполнена			
	основании схем	АУ-8 ÷ АУ-26; АУ-41. Альбом 6		
Л	XT3:1	SF5:1		
Л		SF6:1	ПВ1 1х1.5	
Л		SF1:1		
800	SF1:2	SF2:1		
800		SF3:1		
800		SF4:1		
500	SF3:2	XT1:21	ПВ1 1х0.75	
500		XT3 : 10		
500		XT3 : 14		П
500		XT3 : 18		П
500		XT3 : 22		П
500		XT3 : 27		П
500		SB1 : 13		

Взам. инв. N | Подп. и дата | Инв. N подл.

264-12-318.92 АУ-019

Нач. отд.	Солдатов		Районный дом культуры /Зал на 600 мест/	Стадия	Лист	Листов
Н. контр.	Дмитриева			Р	1	19
Рук. сект.	Раввин		Щит управления	А.О. ЦНИИЭП им. Б.С. Мезенцева		
ГИП	Комарова		Таблица соединений			
Рук. гр.	Черкасова					
Ст. инж.	Царенко					

25447-14 60 Формат А4

Проводник	Откуда идет	Куда поступает	Данные провода	Примечание
518	УД 29 : –	УД 30 : –		
518		HL 15 : 1		
519	HL 16 : 1	УД 32 : –		
519		УД 31 : –		
П6 - 504	УД 31 : +	XT6 : 21	ПВ1 1×0.75	
П4 - 501	XT6 : 10	УД 17 : +		
512	УД 17 : –	УД 18 : –		
512		HL 9 : 1		
513	HL 10 : 1	УД 20 : –		
513		УД 19 : –		
П4 - 504	УД 19 : +	XT6 : 11		
X1 - 551	XT6 : 26	X1-SA : 1		
X1 - 552	X1-SA : 2	K17 : A	ПВ3 1×0,75	
X1 - 553	K17 : 14	УД 81 : +		
554	УД 81 : –	УД 82 : –		
554		HL 41 : 1	ПВ1 1×0,75	
555	HL 42 : 1	УД 84 : –		
555		УД 83 : –		
X2 - 553	УД 83 : +	K18 : 14		
X2 - 552	K18 : A	X2-SA : 2	ПВ3 1×0,75	
X2 - 551	X2-SA : 1	XT6 : 27		
З1 - 546	XT5 : 15	УД 77 : +		
547	УД 77 : –	УД 78 : –		
547		HL 39 : 1	ПВ1 1×0,75	
550	HL 40 : 1	УД 80 : –		
550		УД 79 : –		
З1 - 549	УД 79 : +	K16 : 14		
З1 - 548	K16 : A	XT5 : 16	ПВ3 1×0,75	
В1 - 524	В1 - К : 14	УД 39 : +		
525	УД 39 : –	УД 40 : –	ПВ1	
525		HL 20 : 1		

Альбом 12

Взам. инв. № | Подп. и дата | Инв. № подл.

264-12-318.92 АУ-019 Лист 4

Формат А4

Проводник	Откуда идет	Куда поступает	Данные провода	Примечание
500	В8 - К : 13	В9 - К : 13	ПВ3 1×0,75	
500		В10 - К : 13		
П1 - 501	XT5 : 32	УД 1 : +		
502	УД 1 : –	УД 2 : –		
502		HL 1 : 1		
505	HL 2 : 1	УД 4 : –		
505		УД 3 : –		
П1 - 504	УД 3 : +	XT5 : 33		
П5 - 501	XT5 : 13	УД 25 : +	ПВ1 1×0,75	
516	УД 25 : –	УД 26 : –		
516		HL 13 : 1		
517	HL 14 : 1	УД 28 : –		
517		УД 27 : –		
П5 - 504	УД 27 : +	XT5 : 14		
У2 - 521	XT5 : 4	УД 37 : +		
523	УД 37 : –	УД 38 : –		
523		HL 19 : 1		
522	HL 18 : 1	УД 36 : –		
522		УД 35 : –		
У1 - 521	УД 35 : +	XT5 : 37		
НД1 - 542	XT5 : 38	K14 : A	ПВ3 1×0,75	
НД1 - 543	K14 : 14	УД 73 : +		
544	УД 73 : –	УД 74 : –		
544		HL 37 : 1	ПВ1 1×0,75	
545	HL 38 : 1	УД 76 : –		
545		УД 75 : –		
НД2 - 543	УД 75 : +	K15 : 14	ПВ3 1×0,75	
НД2 - 542	K15 : A	XT6 : 22		
П6 - 501	XT6 : 20	УД 29 : +	ПВ1 1×0,75	

Взам. инв. № | Подп. и дата | Инв. № подл.

264-12-318.92 АУ-019 Лист 3

Формат А4

Проводник	Откуда идет	Куда поступает	Данные провода	Примечание
526	Н421:1	VД42: —	ПВ1 1×0.75	
526		VД41: —		
В2-524	VД41: +	В2-К: 14	ПВ3 1×0.75	
В3-524	В3-К: 14	VД43: +		
527	VД43: —	VД44: —		
527		Н422: 1	ПВ1 1×0.75	
528	Н423:1	VД46: —		
528		VД45: —		
В5-524	VД45:+	В5-К:14	ПВ3 1×0.75	
В6-524	В6-К: 14	VД47: +		
529	VД47: —	VД48: —		
529		Н424: 1	ПВ1 1×0.75	
530	Н425:1	VД50: —		
530		VД49: —		
В7-524	VД49:+	В7-К: 14	ПВ3 1×0.75	
В8-524	В8-К:14	VД51: +		
531	VД51:—	VД52: —		
531		Н426: 1	ПВ1 1×0.75	
532	Н427:1	VД54:—		
532		VД53: —		
R9-524	VД53:+	В9-К: 14	ПВ3 1×0.75	
R10-524	В10-К:14	VД55: +		
533	VД55:—	VД56: —		
533		Н428:1	ПВ1 1×0.75	
534	Н429:1	VД58: —		
534		VД57: —		
В11-524	VД57:+	В11-К: 14	ПВ3 1×0.75	
В12-524	В12-К: 14	VД59: +		
535	VД50:—	VД60: —	ПВ1 1×0.75	
535		Н430: 1		
		—		

Инв. № подл. | Подп. и дата | Взам. инв. №

264-12-318.92 АУ-019 Лист 5

Альбом 12

Проводник	Откуда идет	Куда поступает	Данные провода	Примечание
536	Н431:1 —	VД62: +	ПВ1 1×0.75	
536		VД61: —		
В15—524	VД61: +	В15-К: 14	ПВ3 1×0.75	
В16-524	В16-К:1	VД63: +		
537	VД63: —	VД64: —		
537		Н432: 1	ПВ1 1×0.75	
538	Н433:1	VД66: —		
538		VД65: —		
В17-524	VД65:+	В17-К: 14	ПВ3 1×0.75	
В18-524	В18-К: 14	VД67: +		
539	VД67:—	VД68: —		
539		Н434: 1	ПВ1 1×0.75	
540	Н435:1	VД70: —		
540		VД69: —		
В19-524	VД69: +	В19-К: 14	ПВ3 1×0.75	
В20-524	В20-К: 14	VД71: +		
541	VД71:—	VД72: —		
541		Н436: 1	ПВ1 1×0.75	
556	Н443:1	VД86: —		
556		VД85: —		
В22-524	VД85: +	В22-К: 14	ПВ3 1×0.75	
П2-501	ХТ1:9	VД9: +		
508	VД9:—	VД10: —		
508		Н45: 1		
509	Н46:1	VД12: —	ПВ1 1×0.75	
509		VД11: —		
П2-504	VД11: +	ХТ1: 10		
П3-501	ХТ1:19	VД13:+		
510	VД13:—	VД14: —		
510		Н47: 1		

Инв. № подл. | Подп. и дата | Взам. инв. №

264-12-318.92 АУ-019 Лист 6

Формат А4

25447-14 62 Формат А4

Проводник	Откуда идет	Куда поступает	Данные провода	Примечание
S11	Н4 8:1	VД 16 : —		
S11		VД 15 : —		
П3 — S04	VД15 : +	XT1 :20		
203—X2-4	XT3 : 11	VД5 : +		
S06	VД5 : —	VД6 : —		
S06		Н43 : 1		
S07	Н44:1	VД8 : —		
S07		VД7 : —		
283—X2-4	VД7 : +	XT3 : 19		
213—X2-4	XT3 : 15	VД21 : +		
S14	VД21 : —	VД22 : —		
S14		Н4 11 : 1	ПВ1 1×0.75	
S15	Н4 12:1	VД24 : —		
S15		VД23 : —		
234—X2-4	VД23 : +	XT3 : 23		
295-X2-4	XT3 : 26	VД33 : +		
S20	VД33 : —	VД34 : —		
S20		Н4 17 : 1		
S57	SB1:14	VД2 : +		
S57		VД4 : +		
S57		VД6 : +		
S57		VД8 : +		
S57		VД10 : +		
S57		VД12 : +		
S57		VД14 : +		
S57		VД16 : +		
S57		VД18 : +		
S57		VД20 : +		
S57		VД22 : +		
S57		VД24 : +		
S57		VД26 : +		

Инв. № подл. | Подп. и дата | Взам. инв. №

264-12-318.92 АУ-019 Лист 7

Альбом 12

Проводник	Откуда идет	Куда поступает	Данные провода	Примечание
S57	VД26 : +	VД28 : +		
S57		VД30 : +		
S57		VД32 : +		
S57		VД34 : +		
S57		VД36 : +		
S57		VД38 : +		
S57		VД40 : +		
S57		VД42 : +		
S57		VД44 : +		
S57		VД46 : +		
S57		VД48 : +		
S57		VД50 : +		
S57		VД52 : +		
S57		VД54 : +	ПВ1 1×0.75	
S57		VД56 : +		
S57		VД58 : +		
S57		VД60 : +		
S57		VД62 : +		
S57		VД64 : +		
S57		VД66 : +		
S57		VД68 : +		
S57		VД70 : +		
S57		VД72 : +		
S57		VД74 : +		
S57		VД76 : +		
S57		VД78 : +		
S57		VД80 : +		
S57		VД82 : +		
S57		VД84 : +		
S57		VД86 : +		
S58	XT6 : 23	XT5 : 19		

Инв. № подл. | Подп. и дата | Взам. инв. №

264-12-318.92 АУ-019 Лист 8

Формат А4

Альбом 12

Проводник	Откуда идет	Куда поступает	Данные провода	Приме-чание
П1 - 47	К12 : 13	К12 : 31		
П1 - 47		ХТ5 : 26		
П1 - 48	ХТ5 : 27	К12 : 14		
П1 - 58	К12 : 32	ХТ5 : 28	ПВ3 1х0,75	
П1 - 89	ХТ5 : 29	К12 : 23		
П1 - 90	К12 : 24	ХТ5 : 30		
П1 - 96	ХТ5 : 31	К12 : 42		
П2 - 40	К11 : 23	П2 - SB1 : 14		
П2 - 40		ХТ1 : 2		
П2 - 7	ХТ1 : 1	ПР - SB1 : 13		
П2 - 7		П2 - SB2 : 12	ПВ1 1х0,75	
П2 - 41	П2 - SB2 : 21	ХТ1 : 3		
П2 - 42	ХТ1 : 4	П2 - SB2 : 11		
П2 - 43	П2 - SB2 : 22	П2 - SB1 : 21		
П2 - 44	П2 - SB1 : 22	ХТ1 : 5		
П2 - 46	ХТ1 : 6	К11 : 24		
П2 - 47	К13 : 13	ХТ1 : 7	ПВ3 1х0,75	
П2 - 48	ХТ1 : 8	К13 : 14		
П3 - 40	К11 : 33	П3 - SB1 : 14		
П3 - 40		ХТ1 : 12		
П3 - 7	ХТ1 : 11	П3 - SB1 : 13		
П3 - 7		П3 - SB2 : 12	ПВ1 1х0,75	
П3 - 41	П3 - SB2 : 21	ХТ1 : 13		
П3 - 42	ХТ1 : 14	П3 - SB2 : 11		
П3 - 43	П3 - SB2 : 22	П3 - SB1 : 21		
П3 - 44	П3 - SB1 : 22	ХТ1 : 15		
П3 - 46	ХТ1 : 16	К11 : 34		
П3 - 47	К13 : 23	ХТ1 : 17	ПВ3 1х0,75	
П3 - 48	ХТ1 : 18	К13 : 24		

Инв.N подл. | Подп. и дата | Взам. инв.N

264-12-318.92 АУ-019 Лист 10

Формат А4

Проводник	Откуда идет	Куда поступает	Данные провода	Приме-чание
558	ХТ5 : 19	К19 : 21		
558		К19 : 13		П
558		К18 : 24		
558		К17 : 24		
558		К16 : 24		
558		К15 : 24		
558		К14 : 24		
558		SB1 : 24	ПВ3 1х0,75	
558		ХТ1 : 22		
561	SB2 : 14	К19 : 14		
561		К19 : А		П
560	К19 : 22	ХТ1 : 27		
801	SF2 : 2	SA1 : 1		
801		SA1 : 2		П
3	SA1 : 4	К14 : А		
П1 - 46	К14 : 14	ХТ5 : 25		
П1 - 40	ХТ5 : 21	К14 : 13		
П1 - 40		П1 - SB1 : 14		
П1 - 7	П1 - SB1 : 13	П1 - SB2 : 12		
П1 - 7		ХТ5 : 20	ПВ1 1х0,75	
П1 - 41	ХТ5 : 22	П1 - SB2 : 21		
П1 - 41		К12 : 41	ПВ3 1х0,75	
П1 - 44	П1 - SB1 : 22	ХТ5 : 24	ПВ1 1х0,75	
П1 - 42	ХТ5 : 23	П1 - SB2 : 11		
203-2	П1 - SA : 1	ХТ3 : 8		
203-Х2-5	ХТ3 : 9	П1 - SA : 2		
283-2	П1 - SA : 3	ХТ3 : 16	ПВ3 1х0,75	
283-Х2-5	ХТ3 : 17	П1 - SA : 4		
П1 - 43	П1 - SB2 : 22	П1 - SB1 : 21		
4	SA1 : 3	К13 : А		
4		К12 : А		

Инв.N подл. | Подп. и дата | Взам. инв.N

264-12-318.92 АУ-019 Лист 9

Формат А4

Проводник	Откуда идет	Куда поступает	Данные провода	Примечание
П6-40	К11:63	ХТ6:13	ПВ3 1×0,75	
П6-40		П6-SB1:14		
П6-7	П6-SB1:13	П6-SB2:12		
П6-7		ХТ6:12		
П6-41	ХТ6:14	П6-SB2:21	ПВ1 1×0,75	
П6-42	П6-SB2:11	ХТ6:15		
П6-44	ХТ6:16	П6-SB1:22		
П6-43	П6-SB1:21	П6-SB2:22		
295-2	П6-SA:1	ХТ3:24		
295-Х2-5	ХТ3:25	П6-SA:2	ПВ3 1×0,75	
П6-46	ХТ6:17	К11:64		
П6-47	К12:73	ХТ6:18		
П6-48	ХТ6:19	К12:74		
У1-7	ХТ5:34	У1-SB1:13		
У1-7		У1-SB2:12		
У1-41	У1-SB2:11	ХТ5:36		
У1-40	ХТ5:35	У1-SB1:14		
У2-7	У1-SB2:12	У1-SB1:13	ПВ1 1×0,75	
У2-7		ХТ5:1		
У2-40	ХТ5:2	У1-SB1:14		
У2-41	У1-SB2:11	ХТ5:3		
281-2	В1-SB2:11	ХТ3:67		
281-7	ХТ3:68	В1-SB2:12		
281-7		В1-SB1:13		
281-Х2-5	В1-SB1:14	ХТ3:69		
281-Х2-5		В1-К:А	ПВ3 1×0,75	

Альбом 12

Инв.№ подл. | Подп. и дата | Взам. инв.№

264-12-318.92 АУ-019 Лист 12

Формат А4

Проводник	Откуда идет	Куда поступает	Данные провода	Примечание
П5-40	К11:43	ХТ5:6	ПВ3 1×0,75	
П5-40		П5-SB1:14		
П5-7	П5-SB1:13	П5-SB2:12		
П5-7		ХТ5:5		
П5-41	ХТ5:7	П5-SB2:21	ПВ1 1×0,75	
П5-42	П5-SB2:11	ХТ5:8		
П5-44	ХТ5:9	П5-SB1:22		
П5-43	П5-SB1:21	П5-SB2:22		
П5-46	ХТ5:10	К11:44		
П5-47	К13:33	ХТ5:11		
П5-48	ХТ5:12	К13:34	ПВ3 1×0,75	
П4-40	К11:53	ХТ6:2		
П4-40		П4-SB1:14		
П4-7	П4-SB1:13	П4-SB2:12	ПВ1 1×0,75	
П4-7		ХТ6:1		
П4-41	ХТ6:3	К12:51	ПВ3 1×0,75	
П4-41		П4-SB2:21		
П4-44	ХТ6:4	П4-SB1:22		
П4-42	П4-SB2:11	ХТ6:9	ПВ1 1×0,75	
П4-43	П4-SB1:21	П4-SB2:22		
П4-47	К12:63	ХТ6:6		
П4-48	ХТ6:7	К12:64		
П4-46	К11:54	ХТ6:5		
П4-71	ХТ6:8	К12:52	ПВ3 1×0,75	
213-2	ХТ3:12	П4-SA:1		
213-Х2-5	П4-SA:2	ХТ3:13		
274-2	ХТ3:20	П4-SA:3		
274-Х2-5	П4-SA:4	ХТ3:21		

Инв.№ подл. | Подп. и дата | Взам. инв.№

264-12-318.92 АУ-019 Лист 11

Формат А4

Проводник	Откуда идет	Куда поступает	Данные провода	Примечание
267-2	В8-SB2:11	XT3:40		
267-7	XT3:41	В8-SB2:12	ПВ1 1×0,75	
267-7		В8-SB1:13		
267-X2-5	В8-SB1:14	XT3:42		
267-X2-5		В8-К:А	ПВ3 1×0,75	
273-2	В9-SB2:11	XT3:43		
273-7	XT3:44	В9-SB2:12		
273-7		В9-SB1:13	ПВ1 1×0,75	
273-X2-5	В9-SB1:14	XT3:45		
273-X2-5		В9-К:А	ПВ3 1×0,75	
265-2	В10-SB2:11	XT3:46		
265-7	XT3:47	В10-SB2:12	ПВ1 1×0,75	
265-7		В10-SB1:13		
265-X2-5	В10-SB1:14	XT3:48		
265-X2-5		В10-К:А	ПВ3 1×0,75	
266-2	В11-SB2:11	XT3:49		
266-7	XT3:50	В11-SB2:12	ПВ1 1×0,75	
266-7		В11-SB1:13		
266-X2-5	В11-SB1:14	XT3:51		
266-X2-5		В11-К:А	ПВ3 1×0,75	
268-2	В12-SB2:11	XT3:64		
268-7	XT3:65	В12-SB2:12	ПВ1 1×0,75	
268-7		В12-SB1:13		
268-X2-5	В12-SB1:14	XT3:66		
268-X2-5		В12-К:А	ПВ3 1×0,75	

Проводник	Откуда идет	Куда поступает	Данные провода	Примечание
282-2	В2-SB2:11	XT3:28		
282-7	XT3:29	В2-SB2:12		
282-7		В2-SB1:13	ПВ1 1×0,75	
282X2-5	В2-SB1:14	XT3:30		
282-X2-5		В2-К:А	ПВ3 1×0,75	
278-2	В3-SB2:11	XT3:31		
278-7	XT3:32	В3-SB2:12	ПВ1 1×0,75	
278-7		В3-SB1:13		
278-X2-5	В3-SB1:14	XT3:33		
278-X2-5		В3-К:А	ПВ3 1×0,75	
279-2	В5-SB2:11	XT3:34		
279-7	XT3:35	В5-SB2:12		
279-7		В5-SB1:13	ПВ1 1×0,75	
279-X2-5	В5-SB1:14	XT3:36		
279-X2-5		В5-К:А	ПВ3 1×0,75	
269-2	В6-SB2:11	XT4:1		
269-7	XT4:2	В6-SB2:12	ПВ1 1×0,75	
269-7		В6-SB1:13		
269-X2-5	В6-SB1:14	XT4:3		
269-X2-5		В6-К:А	ПВ3 1×0,75	
270-2	В7-SB2:11	XT3:37		
270-7	XT3:38	В7-SB2:12	ПВ1 1×0,75	
270-7		В7-SB1:13		
270-X2-5	В7-SB1:14	XT3:39		
270-X2-5		В7-К:А	ПВ3 1×0,75	

Альбом 12

Проводник	Откуда идет	Куда поступает	Данные провода	Примечание
286-2	В20-SB2:11	XT3:61		
286-7	XT3:62	В20-SB2:12	ПВ1 1×0.75	
286-7		В20-SB1:13		
286-X2-5	В20-SB1:14	XT3:63		
286-X2-5		В20-K:A	ПВ3 1×0.75	
287-2	В22-SB2:11	XT4:10		
287-7	XT4:11	В22-SB2:12	ПВ1 1×0.75	
287-7		В22-SB1:13		
287-X2-5	В22-SB1:14	XT4:12		
287-X2-5		В22-K:A	ПВ3 1×0.75	
803	SF5:2	TV1:1		
804	TV1:3	FU1:1		
805	FU1:2	XS1:1		
805		XS2:1		~42В
806	XS2:2	XS1:2		
806		TV1:4		
807	SF6:2	EL1:1		
N	EL1:2	TV1:2	ПВ1 1×0.75	
N		XT1:28		
N		XT3:4		
N		HL15:2		
N		HL16:2		
N		HL14:2		
N		HL13:2		
N		HL9:2		
N		HL10:2		
N		HL7:2		
N		HL8:2		

Инв.№ подл. | Подп. и дата | Взам. инв.№

264-12-318.92 АУ-019 Лист 16

Формат А4

Проводник	Откуда идет	Куда поступает	Данные провода	Примечание
293-2	В15-SB2:11	XT4:4		
293-7	XT4:5	В15-SB2:12	ПВ1 1×0.75	
293-7		В15-SB1:13		
293-X2-5	В15-SB1:14	XT4:6		
293-X2-5		В16-K:A	ПВ3 1×0.75	
294-2	В16-SB2:11	XT3:52		
294-7	XT3:53	В16-SB2:12	ПВ1 1×0,75	
294-7		В16-SB1:13		
294-X2-5	В16-SB1:14	XT3:54		
294-X2-5		В16-K:A	ПВ3 1×0.75	
290-2	В17-SB2:11	XT4:7		
290-7	XT4:8	В17-SB2:12	ПВ1 1×0.75	
290-7		В17-SB1:13		
290-X2-5	В17-SB1:14	XT4:9		
290-X2-5		В17-K:A	ПВ3 1×0.75	
288-2	В18-SB2:11	XT3:55		
288-7	XT3:56	В18-SB2:12	ПВ1 1×0.75	
288-7		В18-SB1:13		
288-X2-5	В18-SB1:14	XT3:57		
288-X2-5		В18-K:A	ПВ3 1×0.75	
285-2	В19-SB2:11	XT3:58		
285-7	XT3:59	В19-SB2:12	ПВ1 1×0.75	
285-7		В19-SB1:13		
285-X2-5	В19-SB1:14	XT3:60		
285-X2-5		В19-K:A	ПВ3 1×0.75	

Инв.№ подл. | Подп. и дата | Взам. инв.№

264-12-318.92 АУ-019 Лист 15

Формат А4

Проводник	Откуда идет	Куда поступает	Данные провода	Примечание
N	HL41:2	HL 38 : 2		
N		HL 40 : 2	ПВ1 1×0,75	
N		HL 39 : 2		
N		HL 37 : 2		
N		B1 - K : A		
N		B2 - K : A		
N		B3 - K : A		
N		B5 - K : A		
N		B6 - K : A		
N		B7 - K : A		
N		B8 - K : A		
N		B9 - K : A		
N		B10 - K : A		
N		K 19 : A	ПВ3 1×0,75	
N		B22 - K : A		
N		B19 - K : A		
N		B18 - K : A		
N		B17 - K : A		
N		B16 - K : A		
N		B15 - K : A		
N		B12 - K : A		
N		B11 - K : A		
N		K 14 : A		
N		K 15 : A		
N		K 16 : A		
N		K 17 : A		
N		K 18 : A		
N		K 13 : A		
N		K 11 : A		
N		K 12 : A		

Альбом 12

Инв.№ подл. | Подп. и дата | Взам. инв.№

264-12-318.92 АУ-019 Лист 18

Проводник	Откуда идет	Куда поступает	Данные провода	Примечание
N	HL8 : 2	HL 6 : 2		
N		HL 5 : 2		
N		HL 1 : 2		
N		HL 2 : 2		
N		HL 3 : 2		
N		HL 4 : 2		
N		HL 11 : 2		
N		HL 12 : 2		
N		HL 17 : 2		
N		HL 19 : 2		
N		HL 18 : 2		
N		HL 43 : 2		
N		HL 36 : 2		
N		HL 35 : 2	ПВ1 1×0,75	
N		HL 34 : 2		
N		HL 33 : 2		
N		HL 32 : 2		
N		HL 31 : 2		
N		HL 30 : 2		
N		HL 20 : 2		
N		HL 21 : 2		
N		HL 22 : 2		
N		HL 23 : 2		
N		HL 24 : 2		
N		HL 25 : 2		
N		HL 26 : 2		
N		HL 27 : 2		
N		HL 28 : 2		
N		HL 29 : 2		
N		HL 42 : 2		
N		HL 41 : 2		

Инв.№ подл. | Подп. и дата | Взам. инв.№

264-12-318.92 АУ-019 Лист 17

Альбом 12

Проводник	Откуда идет	Куда поступает	Данные провода	Примечание

Инв. № подл. | Подп. и дата | Взам. инв. №

Лист

Формат А4

Проводник	Откуда идет	Куда поступает	Данные провода	Примечание
801 N	VT1 : 4	Заземляющий		
		зажим щита		
801 N	Заземляющий			
801 N	зажим щита	XT1 : 29	ПВ3 1×1,5	
801 N		XT3 : 6		
		XT6 : 28		
801 N	Заземляющий	Конструкции для		
	зажим щита	установки аппаратов		

Инв. № подл. | Подп. и дата | Взам. инв. №

264-12-318.92 АУ-019

Лист 19

Альбом 12

Проводник	Вывод	Вид контакта	Вывод	Проводник
		XS	1	
805 *	1		2	* 806
		XS	2	
805	1		2	806
		XT	1	
П2-7	1		2	П2-40
П2-41	3		4	П2-42
П2-44	5		6	П2-46
П2-47	7		8	П2-48
П2-501	9		10	П2-504
П3-7	11		12	П3-40
П3-41	13		14	П3-42
П3-44	15		16	П3-46
П3-47	17		18	П3-48
П3-501	19		20	П3-504
500 *	21		22	558
560	27		28	* N
801 N	29			
		XT 2 - РЕЗЕРВ		
		ПЕРЕДНЯЯ СТЕНКА		
		HL	38	
545	1		2	* N
		HL	40	
550	1		2	* N

Проводник	Вывод	Вид контакта	Вывод	Проводник
		HL	37	
544	1		2	* N
		HL	39	
547	1		2	* N
		HL	42	
555	1		2	* N
		HL	41	
554	1		2	* N
		X2 - SA		
X2-551	1		2	X2-552
		X1 - SA		
X1-551	1		2	X1-552
		HL	29	
534	1		2	* N
		HL	28	
533	1		2	* N
		HL	27	
532	1		2	* N
		HL	26	
531	1		2	* N
		HL	25	
530	1		2	* N

Проводник	Вывод	Вид контакта	Вывод	Проводник
		Технические		
	Таблица подключения			
	на основании схем			
	и таблицы соединений			
	ЛЕВАЯ СТЕНКА			
		EL1		
807	1		2	N
		TV1		
803	1		2	* N
804	3		4	806
			4	801N
		SF	1	
1	1		2	* 800
		SF	2	
800	1		2	801

Проводник	Вывод	Вид контакта	Вывод	Проводник
	требования			
	выполнена			
	АУ-8 ÷ АУ-26, АУ-41.		Альбом 6	
	АУ-019			
		SF	3	
800 *	1		2	500
		SF	4	
800	1		2	
		SF	5	
1	1		2	* N
		SF	6	
1	1		2	807
		FU	1	
804	1		2	806

Нач. отд.	Солдатов	
Н. контр.	Дмитриева	
Рук. сект	Раввин	
ГИП	Комарова	
Рук. гр.	Черкасова	
Ст. инж.	Царенко	

264-12-318.92 АУ-020

Районный дом культуры /зал на 600 мест/	Стадия	Лист	Листов
	Р	1	15
Щит управления Таблица подключения	А.О. ЦНИИЭП им. Б.С. Мезенцева		

264-12-318.92 АУ-020 Лист 2

Инв. № подл. | Подп. и дата | Взам. инв. №

Формат А4

25447-14 70 Формат А4

Альбом 12

Проводник	Вывод	Вид контакта	Вывод	Проводник
		B2-	SB2	
282-2	11	P	12	*282-7
		B1-	SB2	
281-2	11	P	12	*281-7
		HL19		
523	1		2	*N
		HL	18	
522	1		2	*N
		HL	43	
556	1		2	*N
		HL	36	
541	1		2	*N
		HL	36	
540	1		2	*N
		HL	34	
539	1		2	*N
		HL	33	
538	1		2	*N
		HL	32	
537	1		2	*N
		HL	31	
536	1		2	*N

Проводник	Вывод	Вид контакта	Вывод	Проводник
		HL	30	
535	1		2	*N
		Y2-	SB1	
Y2-7*	13	3	14	Y2-40
		Y1-	SB1	
Y1-7*	13	3	14	Y1-40
		B22-	SB1	
287-7	13	3	14	287-X2-5
		B20-	SB1	
286-7	13	3	14	286-X2-5
		B19-	SB1	
285-7	13	3	14	285-X2-5
		B18-	SB1	
288-7	13	3	14	288-X2-5
		B17-	SB1	
290-7	13	3	14	290-X2-5
		B16-	SB1	
294-7	13	3	14	294-X2-5
		B15-	SB1	
293-7	13	3	14	293-X2-5
		B12-	SB1	
268-7	13	3	14	268-X2-5

Взам. инв. № | Подп. и дата | Инв. № подл.

264-12-318.92 АУ-020 Лист 4

Формат А4

Проводник	Вывод	Вид контакта	Вывод	Проводник
		HL	24	
529	1		2	*N
		HL	23	
528	1		2	*N
		HL	22	
527	1		2	*N
		HL	20	
526	1		2	*N
		B11-	SB1	
266-7	13	3	14	266-X2-5
		B10-	SB1	
265-7	13	3	14	265-X2-5
		B9-	SB1	
273-7	13	3	14	273-X2-5
		B8-	SB1	
267-7	13	3	14	267-X2-5
		B7-	SB1	
270-7	13	3	14	270-X2-5
		B6-	SB1	
269-7	13	3	14	269-X2-5
		B5-	SB1	
279-7	13	3	14	279-X2-5

Проводник	Вывод	Вид контакта	Вывод	Проводник
		B3	SB1	
278-7	13	3	14	278-X2-5
		B2-	SB1	
282-7	13	3	14	282-X2-5
		B1-	SB1	
281-7	13	3	14	281-X2-5
		B11-	SB2	
266-2	11	P	12	*266-7
		B10	SB2	
265-2	11	P	12	*265-7
		B9-	SB2	
273-2	11	P	12	*273-7
		B8-	SB2	
267-2	11	P	12	*267-7
		B7-	SB2	
270-2	11	P	12	*270-7
		B6-	SB2	
269-2	11	P	12	*269-7
		B5-	SB2	
279-2	11	P	12	*279-7
		B3	-SB2	
278-2	11	P	12	*278-7

Взам. инв. № | Подп. и дата | Инв. № подл.

264-12-318.92 АУ-020 Лист 3

25447-14 71 Формат А4

Проводник	Вывод	Вид контакта	Вывод	Проводник
		HL	8	
511	1		2	*N
		HL	6	
509	1		2	*N
		HL	2	
505	1		2	*N
		HL	15	
518	1		2	*N
		HL	13	
516	1		2	*N
		HL	9	
512	1		2	*N
		HL	7	
510	1		2	*N
		HL	5	
508	1		2	*N
		HL	1	
502	1		2	*N
		П6-SB1		
П6-7	13	3	14	П6-40
П6-43	21	P	22	П6-44

Проводник	Вывод	Вид контакта	Вывод	Проводник
		П5-SB1		
П5-7	13	3	14	П5-40
П5-43	21	P	22	П5-44
		П4-SB1		
П4-7	13	3	14	П4-40
П4-43	21	P	22	П4-44
		П3-SB1		
П3-7*	13	3	14	* П3-40
П3-43	21	P	22	П3-44
		П2-SB1		
П2-7*	13	3	14	* П2-40
П2-43	21	P	22	П2-44
		П1-SB1		
П1-7	13	3	14	П1-40
П1-43	21	P	22	П1-44
		П6-SB2		
П6-42	11	P	12	* П6-7
П6-41	21	P	22	П6-43
		П5-SB2		
П5-42	11	P	12	* П5-7
П5-41	21	P	22	П5-43
		П4-SB2		
П4-42	11	P	12	* П4-7
П4-41	21	P	22	П4-43

Инв. № подл. | Подп. и дата | Взам. инв. №

Проводник	Вывод	Вид контакта	Вывод	Проводник
		У2-SB2		
У2-41	11	P	12	У2-7
		У1-SB2		
У1-41	11	P	12	У1-7
		В22-SB2		
287-2	11	P	12	*287-7
		В20-SB2		
286-2	11	P	12	* 286-7
		В19-SB2		
285-2	11	P	12	* 285-7
		В18-SB2		
288-2	11	P	12	* 288-7
		В17-SB2		
290-2	11	P	12	* 290-7
		В16-SB2		
294-2	11	P	12	*294-7
		В15-SB2		
293-2	11	P	12	*293-7
		В12-SB2		
268-2	11	P	12	*268-7
		HL	17	
520	1		2	*N

Проводник	Вывод	Вид контакта	Вывод	Проводник
		HL	12	
515	1		2	*N
		HL	11	
514	1		2	*N
		HL	4	
507	1		2	*N
		HL	3	
506	1		2	*N
		П6-SA		
295-2	1		2	295-X2-5
		П4-SA		
213-2	1		2	213-X2-5
274-2	3		4	274-X2-5
		П1-SA		
203-2	1		2	203-X2-5
283-2	3		4	283-X2-5
		HL	16	
519	1		2	* N
		HL	14	
517	1		2	* N
		HL	10	
513	1		2	*N

Инв. № подл. | Подп. и дата | Взам. инв. №

Проводник	Вывод	Вид контакта	Вывод	Проводник
290-Х2-5	9		10	287-2
287-4	11		12	287-Х2-5
	Правая стенка			
		VД	1	
П1-501	+		—	502
		VД	2	
557*	+		—	*502
		VД	3	
П1-504	+		—	505
		VД	4	
557*	+		—	*505
		VД	5	
203-Х2-4	+		—	506
		VД	6	
557*	+		—	*506
		VД	7	
283-Х2-4	+		—	507
		VД	8	
557*	+		—	*507
		VД	9	
П2-501	+		—	508

Проводник	Вывод	Вид контакта	Вывод	Проводник
		VД	10	
557*	+		—	*508
		VД	11	
П2-504	+		—	509
		VД	12	
557*	+		—	*509
		VД	13	
П3-501	+		—	510
		VД	14	
557*	+		—	*510
		VД	15	
П3-504	+		—	511
		VД	16	
557*	+		—	*511
		VД	17	
П4-501	+		—	512
		VД	18	
557*	+		—	*512
		VД	19	
П4-504	+		—	513
		VД	20	
557*	+		—	*513

Инв. № подл. | Подп. и дата | Взам. инв. №

264-12-318.92 АУ-020 Лист 8

Формат А4

Проводник	Вывод	Вид контакта	Вывод	Проводник
		ПЗ-SB2		
ПЗ-42	11	Р	12	ПЗ-7
ПЗ-41	21	Р	22	ПЗ-43
		П2-SB2		
П2-42	11	Р	12	П2-7
П2-41	21	Р	22	П2-43
		П1-SB2		
П1-42	11	Р	12	П1-7
П1-41*	21	Р	22	П1-43
		SB2		
500	13	З	14	561
		SA1		
801*	1 П		3	3
801	2 П		4	4
		SB1		
500*	13 П	З	14	557
500*	23 П	З	24	558
		XT3		
1	1	П	2	
N*	4	П	5	
801 N*	6		8	203-2
203-Х2-5	9		10	*500
203-Х2-4	11		12	213-2
213-Х2-5	13		14	*500
213-Х2-4	15		16	283-2
283-Х2-5	17		18	*500

Проводник	Вывод	Вид контакта	Вывод	Проводник
283-Х2-4	19		20	274-2
274-Х2-5	21		22	*500
274-Х2-4	23		24	295-2
295-Х2-5	25		26	295-Х2-4
500*	27		28	282-2
282-7	29		30	282-Х2-5
278-2	31		32	278-7
278-Х2-5	33		34	279-2
279-7	35		36	279-Х2-5
270-2	37		38	270-7
270-Х2-5	39		40	267-2
267-7	41		42	267-Х2-5
273-2	43		44	273-7
273-Х2-5	45		46	265-2
265-7	47		48	265-Х2-5
266-2	49		50	266-7
266-Х2-5	51		52	294-2
294-7	53		54	294-Х2-5
288-2	55		56	288-7
288-Х2-5	57		58	285-2
285-7	59		60	285-Х2-5
286-2	61		62	286-7
286-Х2-5	63		64	268-2
268-7	65		66	268-Х2-5
281-2	67		68	281-7
281-Х2-5	69			
		XT4		
269-2	1		2	269-7
269-Х2-5	3		4	293-2
293-7	5		6	293-Х2-5
290-2	7		8	290-7

Инв. № подл. | Подп. и дата | Взам. инв. №

264-12-318.92 АУ-020 Лист 7

Формат А4

Альбом

Проводник	Вывод	Вид контакта	Вывод	Проводник
		VД 43		
В3-524	+		—	527
		VД 44		
557*	+		—	*527
		VД 45		
В5-524	+		—	528
		VД 46		
557*	+		—	*528
		VД 47		
В6-524	+		—	529
		VД 48		
557*	+		—	*529
		VД 49		
В7-524	+		—	530
		VД 50		
557*	+		—	*530
		VД 51		
В8-524	+		—	531
		VД 52		
557*	+		—	*531
		VД 53		
В9-524	+		—	532

Проводник	Вывод	Вид контакта	Вывод	Проводник
		VД 54		
557*	+		—	*532
		VД 55		
В10-524	+		—	533
		VД 56		
557*	+		—	*533
		VД 57		
В11-524	+		—	534
		VД 58		
557*	+		—	*534
		VД 59		
В12-524	+		—	535
		VД 60		
557*	+		—	*535
		VД 61		
В15-524	+		—	536
		VД 62		
557*	+		—	*536
		VД 63		
В16-524	+		—	537
		VД 64		
557*	+		—	*537

Инв.№ подл. | Подп. и дата | Взам. инв.№

Проводник	Вывод	Вид контакта	Вывод	Проводник
		VД 21		
213-Х2-4	+		—	514
		VД 22		
557*	+		—	*514
		VД 23		
274-Х2-4	+		—	515
		VД 24		
557*	+		—	*515
		VД 25		
П5-501	+		—	516
		VД 26		
557*	+		—	*516
		VД 27		
П5-504	+		—	517
		VД 28		
557*	+		—	*517
		VД 29		
П6-501	+		—	518
		VД 30		
557*	+		—	*518
		VД 31		
П6-504	+		—	519

Проводник	Вывод	Вид контакта	Вывод	Проводник
		VД 32		
557*	+		—	*519
		VД 33		
295-Х2-4	+		—	520
		VД 34		
557*	+		—	*520
		VД 35		
У1-521	+		—	522
		VД 36		
557*	+		—	*522
		VД 37		
У2-521	+		—	523
		VД 38		
557*	+		—	*523
		VД 39		
В1-524	+		—	525
		VД 40		
557*	+		—	*525
		VД 41		
В2-524	+		—	526
		VД 42		
557*	+		—	*526

Инв.№ подл. | Подп. и дата | Взам. инв.№

Альбом 12

Проводник	Вывод	Вид контакта	Вывод	Проводник
		В1-	К	
500 *	13	З	14	В1-524
281-Х2-5	А	К	В	* N
		В2-	К	
500 *	13	З	14	В2-524
282-Х2-5	А	К	В	* N
		В3-	К	
500 *	13	З	14	В3-524
278-Х2-5	А	К	В	* N
		В5-	К	
500 *	13	З	14	В5-524
279-Х2-5	А	К	В	* N
		В6-	К	
500 *	13	З	14	В6-524
269-Х2-5	А	К	В	* N
		В7-	К	
500 *	13	З	14	В7-524
270-Х2-5	А	К	В	* N
		В8-	К	
500 *	13	З	14	В8-524
267-Х2-5	А	К	В	* N
		В9-	К	
500 *	13	З	14	В9-524
273-Х2-5	А	К	В	* N

Проводник	Вывод	Вид контакта	Вывод	Проводник
		В10-	К	
500 *	13	З	14	В10-524
265-Х2-5	А	К	В	* N
		Р-	РЕЗЕРВ	
		В11-	К	
500 *	13	З	14	В11-524
266-Х2-5	А	К	В	* N
		В12-	К	
500 *	13	З	14	В12-524
268-Х2-5	А	К	В	* N
		В15-	К	
500 *	13	З	14	В15-524
293-Х2-5	А	К	В	* N
		В16-	К	
500 *	13	З	14	В16-524
294-Х2-5	А	К	В	* N
		В17-	К	
500 *	13	З	14	В17-524
290-Х2-5	А	К	В	* N
		В18-	К	
500 *	13	З	14	В18-524
288-Х2-5	А	К	В	* N

Проводник	Вывод	Вид контакта	Вывод	Проводник
		VД	65	
В17-524	+		—	538
		VД	66	
557 *	+		—	* 538
		VД	67	
В18-524	+		—	539
		VД	68	
557 *	+		—	* 539
		VД	69	
В19-524	+		—	540
		VД	70	
557 *	+		—	* 540
		VД	71	
В20-524	+		—	541
		VД	72	
557 *	+		—	* 541
		VД	73	
НД1-543	+		—	544
		VД	74	
557 *	+		—	* 544
		VД	75	
НД2-543	+		—	545

Проводник	Вывод	Вид контакта	Вывод	Проводник
		VД	76	
557 *	+		—	* 545
		VД	77	
З1-546	+		—	547
		VД	78	
557 *	+		—	* 547
		VД	79	
З1-549	+		—	550
		VД	80	
557 *	+		—	* 550
		VД	81	
Х1-553	+		—	554
		VД	82	
557 *	+		—	* 554
		VД	83	
Х2-553	+		—	556
		VД	84	
557 *	+		—	* 555
		VД	85	
В22-524	+		—	555
		VД	86	
557 *	+		—	* 556

Инв.№ подл. | Подп. и дата | Взам. инв.№

264-12-318.92 АУ-020 Лист 11

25447-14 75 Формат А4

Инв.№ подл. | Подп. и дата | Взам. инв.№

264-12-318.92 АУ-020 Лист 12

Формат А4

Проводник	Вывод	Вид контакта	Вывод	Проводник
		К	12	
П1-47	13П	З	14	П1-48
П1-87	23	З	24	П1-90
П1-47*	31П	Р	32	П1-58
П1-41	41	Р	42	П1-96
П4-41*	51	Р	52	П4-71
П4-47	63	З	64	П4-48
П6-47	73	З	74	П6-48
4*	А	К	В	*N
		ХТ	5	
У2-7	1		2	У2-40
У2-41	3		4	У2-521
П5-7	5		6	П5-40
П5-41	7		8	П5-42
П5-44	9		10	П5-46
П5-47	11		12	П5-48
П5-501	13		14	П5-504
З1-546	15		16	З1-548
500*	17П			
	18	П	19	*558
П1-7	20		21	П1-40
П1-41	22		23	П1-42
П1-44	24		25	П1-46
П1-47	26		27	П1-48
П1-58	28		29	П1-89
П1-90	30		31	П1-96
П1-501	32		33	П1-504
У1-7	34		35	У1-40
У1-41	36		37	У1-521
НД1-542	38		П39	*500

Проводник	Вывод	Вид контакта	Вывод	Проводник
		КТ6		
П4-7	1		2	П4-40
П4-41	3		4	П4-44
П4-46	5		6	П4-47
П4-48	7		8	П4-71
П4-42	9		10	П4-501
П4-504	11		12	П6-7
П6-40	13		14	П6-41
П6-42	15		16	П6-44
П6-46	17		18	П6-47
П6-48	19		20	П6-501
П6-504	21		22	НД2-542
558	23			
500*	24	П	25	
Х1-551	26		27	Х2-551
801N	28			

Взам. инв. № | Подп. и дата | Инв. № подл.

264-12-318.92 АУ-020 Лист 14

Формат А4

Проводник	Вывод	Вид контакта	Вывод	Проводник
		В19-К		
500*	13	З	14	В19-524
285-Х2-5	А	К	В	*N
		В 20-К		
500*	13	З	14	В 20-524
286-Х2-5	А	К	В	*N
		В 22 К		
500*	13	З	14	В 22-524
287-Х2-5	А	К	В	*N
		К 19		
558*	13П	З	П14	561
558*	21П	Р	22	560
561	АП	К	В	*N
	Р-РЕЗЕРВ			
		К 14		
500*	13П	З	14	НД1-543
500*	23П	З	24	*558
НД1-542	А	К	В	*N
		К 15		
500*	13П	З	14	НД2-543
500*	23П	З	24	*558
НД2-542	А	К	В	*N

Проводник	Вывод	Вид контакта	Вывод	Проводник
		К 16		
500*	13П	З	14	З1-549
500*	23П	З	24	*558
З1-548	А	К	В	*N
		К 17		
500*	13П	З	14	Х1-553
500*	23П	З	24	*558
Х1-552	А	К	В	*N
		К 18		
500*	13П	З	14	Х2-553
500*	23П	З	24	*558
Х2-552	А	К	В	*N
		К13		
П2-47	13	З	14	П2-48
П3-47	23	З	24	П3-48
П5-47	33	З	34	П5-48
4	А	К	В	*N
		К11		
П1-40*	13	З	14	П1-46
П2-40	23	З	24	П2-46
П3-40	33	З	34	П3-46
П5-40	43	З	44	П5-46
П4-40	53	З	54	П4-46
П6-40	63	З	64	П6-46
3	А	К	В	*N

Взам. инв. № | Подп. и дата | Инв. № подл.

264-12-318.92 АУ-020 Лист 13

Формат А4

Альбом 12

Поз 25

К 19, В1-К ÷ В3-К; В5-К ÷ В12-К;
В16 К ÷ В20-К; В22-К; 1 резерв

Поз.28

К11

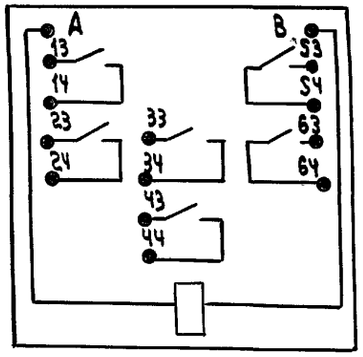

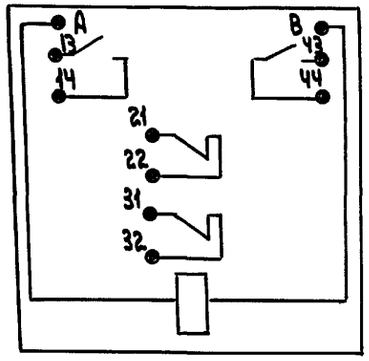

Поз.27

К12

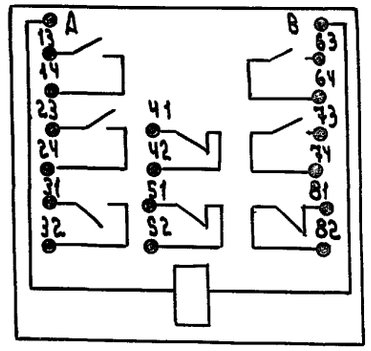

Поз.26

К13 ÷ К18; 1 рез

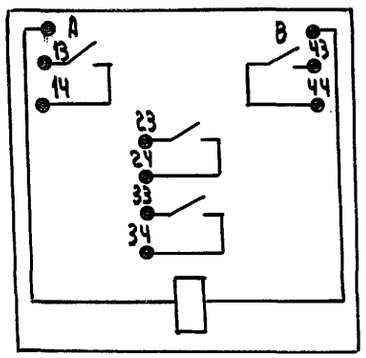

Поз.12

SB1; SB2

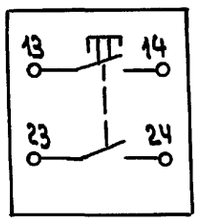

Поз.14

П1-SB2 ÷ П6-SB2; У1-SB2; У2-SB2;
В22-SB2; В1-SB2 ÷ В3-SB2;
В5-SB2 ÷ В12-SB2; В16-SB2 ÷ В20-SB2

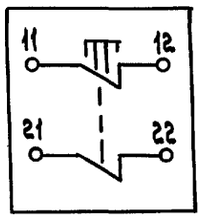

Поз.13

П1-SB1 ÷ П6-SB1; У1-SB1; У2-SB1; ПЧО-SB1 ÷ ПЧ4-SB1;
В1-SB1 ÷ В3-SB1; В5-SB1; В12-SB1; В16-SB1 ÷ В20-SB1;
В22-SB1

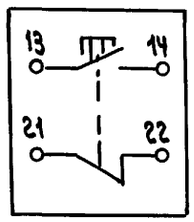

Поз.18 ÷ 20

SF1 ÷ SF6

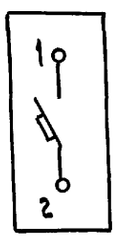

Поз.24

TV1

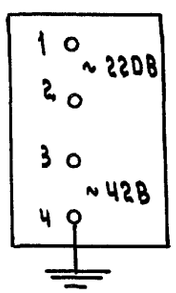

Инв.№ подл. | Подпись и дата | Взам. инв.№

264-12-318.92 АУ-020

Лист 15

25447-14 77 Формат А3

gost.e-ecolog.ru