ТИПОВОЙ ПРОЕКТ

264-12-318.92

КУЛЬТУРНО-ДОСУГОВЫЙ ЦЕНТР С ЗАЛОМ НА 600 МЕСТ

АЛЬБОМ 11

ЭЛМ – ЭЛЕКТРОМОНТАЖНЫЕ ИЗДЕЛИЯ

25447-13

Отпускная цена
на момент реализации
указана в счет-накладной

gost.e-ecolog.ru

ТИПОВОЙ ПРОЕКТ
264-12-318.92

КУЛЬТУРНО-ДОСУГОВЫЙ ЦЕНТР
С ЗАЛОМ НА 600 МЕСТ

АЛЬБОМ 11

Перечень альбомов

Альбом 1 ч.1	ПЗ	Пояснительная записка Архитектурных решений
	АР	Архитектурные решения
Альбом 1 ч.2	ПЗ	Пояснительная записка технологической части
	ТЧ	Технология пищеблока
	ТО	Технологическое оборудование
	СТ	Спортивная технология
	ТИА	Технология игровых автоматов
Альбом 2 (в 2-х частях)	ПЗ	Пояснительная записка
	КЖ	Конструкции железобетонные
Альбом 3	ПЗ	Пояснительная записка
	КМ	Конструкции металлические
Альбом 4	ПЗ	Пояснительная записка
	ОВ	Отопление, вентиляция
	ХС	Холодоснабжение
Альбом 5	ПЗ	Пояснительная записка
	ВК	Внутренний водопровод и канализация
	ВК/ПА	Установки водяного пожаротушения (технология, оборудование)
	ЭС/ПА	Установки водяного пожаротушения (сигнализация)
Альбом 6	ПЗ	Пояснительная записка
	АУ	Автоматизация сантехустройств
Альбом 7	ПЗ	Пояснительная записка
	ЭМ	Силовое электрооборудование, установка электрооборудования и прокладка труб
Альбом 8	ПЗ	Пояснительная записка
	ЭО	Электроосвещение здания. Постановочное освещение
Альбом 9	ПЗ	Пояснительная записка
	КТ	Кинотехнология
	СС	Связь и сигнализация
	ПС	Пожарная сигнализация
Альбом 10	ЭМЗ	Электрооборудование. Задание заводу-изготовителю
Альбом 11	ЗЛМ	Электромонтажные изделия
Альбом 12	АУ	Задание заводу на изготовление щитов
Альбом 13 (в 2-х частях)	МТУ	Технические условия механооборудования
	М	Механооборудование
Альбом 14	СП	Спецификации оборудования
Альбом 15	ВМ	Ведомости потребности в материалах
Альбом 16 (в 3-х частях)		Смету

А.О ЦНИИЭП имени Б.С.МЕЗЕНЦЕВА
Главный инженер А.О — М.ГЛИНКИН
Главный архитектор проекта — Г.МУРАДОВ

Утвержден Госкомархитектуры письмом от 29.11.91 г. 2-129 и введен в действие А.О. ЦНИИЭП им. Б.С. Мезенцева приказом от 17.09.92 г № 71

Содержание альбома (начало)

Обозначение	Наименование	Страница
	Содержание альбома (начало)	2
	Содержание альбома (продолжение)	3
	Содержание альбома (окончание)	4
ЭЛ. М-07.000	Штепсельная коробка ШКГ-4	5
ЭЛ. М-07.100	Корпус	
ЭЛ. М-07.000СБ	Штепсельная коробка ШКГ4 Сборочный чертеж	6
ЭЛ. М-07.100СБ	Корпус. Сборочный чертеж	7
ЭЛ. М-07.101	Кожух	8
ЭЛ. М-06.102	Стенка левая	9
ЭЛ. М-06.001	Дверца	
ЭЛ. М-06.002	Ушко	10
ЭЛ. М-06.003	Ось	
ЭЛ. М-06.103	Стенка задняя	11
ЭЛ. М-06.104	Планка запорная	12
ЭЛ. М-22.001	Прижим	
ЭЛ. М-08.000	Штепсельная коробка ШКГ-6	13
ЭЛ. М-08.100	Корпус	
ЭЛ. М-08.000СБ.	Штепсельная коробка ШКГ-6 Сборочный чертеж	14
ЭЛ. М-08.100СБ.	Корпус. Сборочный чертеж	15
ЭЛ. М-08.101	Кожух	16
ЭЛ. М.-11.000	Клеммный ящик на 20 клемм Лист 1	17
	Лист 2	

Обозначение	Наименование	Страница
ЭЛ. М-11.000СБ	Клеммный ящик на 20 клемм Сборочный чертеж	18
ЭЛ. М-11.001	Планка	19
ЭЛ. М-11.002	Скоба	
ЭЛ. М-12.000	Клеммный ящик на 20 клемм	20
ЭЛ. М-12.001	Планка	
ЭЛ. М-12.000СБ	Клеммный ящик на 20 клемм Сборочный чертеж	21
ЭЛ. М-16.000	Клеммный ящик на 40 клемм Лист 1	22
	Лист 2	
ЭЛ. М.-16.000СБ	Клеммный ящик на 40 клемм Сборочный чертеж	23
ЭЛ. М-16.001	Планка	24
ЭЛ. М-16.002	Планка	
ЭЛ. М-17.000	Клеммный ящик на 40 клемм	25
ЭЛ. М-17.001	Скоба	
ЭЛ. М-17.000СБ.	Клеммный ящик на 40 клемм Сборочный чертеж	26
ЭЛ. М-19.000	Штепсельная коробка 1ЯПКР	27
ЭЛ. М-19.001	Скоба	
ЭЛ. М-19.000СБ	Штепсельная коробка 1ЯПКР Сборочный чертеж	28
ЭЛ. М-20.000	Кронштейн для крепления трансформатора	29
ЭЛ. М-20.001	Косынка	
ЭЛ. М-20.000СБ	Кронштейн для крепления трансформатора. Сборочный чертеж	30
ЭЛ. М-21.000	Коробка штепсельная КШС-2	31
ЭЛ. М-21.100	Корпус	
ЭЛ. М-21.000СБ	Коробка штепсельная КШС-2 Сборочный чертеж.	32

Альбом 11

Типовой проект

Инв. № | Подпись и дата | Взам. инв. №

Содержание альбома (продолжение)

Обозначение	Наименование	Страница
Эл.М-21.100СБ	Корпус. Сборочный чертеж	33
Эл.М-21.101	Стенка задняя	34
Эл.М-21.102	Стенка боковая	35
Эл.М-21.103	Панель	36
Эл.М-21.104	Ушко	37
Эл.М-21.201	Корыто	
Эл.М-21.200	Крышка	38
Эл.М-21.200СБ	Крышка. Сборочный чертеж.	
Эл.М-22.000	Кронштейн для установки клеммных ящиков Лист 1	39
	Лист 2	
Эл.М-22.000СБ.	Кронштейн для установки клеммных ящиков Сборочный чертеж	40
Эл.М-22.100	Металлоконструкция Лист 1	41
	Лист 2	
Эл.М-22.100СБ.	Металлоконструкция Сборочный чертеж	42
Эл.М-22.101	Укос	43
Эл.М-22.103	Консоль	
Эл.М-25.000	Клеммный ящик на 20 клемм	44
Эл.М-29.000	Штепсельная коробка 2ЗЛПКР (ЗЛПКР)	
Эл.М-25.000СБ.	Клеммный ящик на 20 клемм Сборочный чертеж	45
Эл.М-26.000	Лючок в планшете для штепсельной коробки 4ШТС-40	46
Эл.М-26.100	Рама	
Эл.М-26.000СБ	Лючок в планшете для штепсельной коробки на 4ШТС-40 Сборочный чертеж	47

Обозначение	Наименование	Страница
Эл.М-26.100 СБ	Рама. Сборочный чертеж	48
Эл.М-26.101	Уголок	49
Эл.М-26.102	Уголок	
Эл.М-26.103	Уголок	50
Эл.М-26.201	Крышка	
Эл.М-26.200	Крышка	51
Эл.М-26.202	Петля	
Эл.М-26.200СБ	Крышка. Сборочный чертеж	52
Эл.М-27.000	Лючок в планшете для штепсельной коробки КР-3-25	53
Эл.М-27.100	Рама	
Эл.М-27.000СБ	Лючок в планшете для штепсельной коробки КР-3-25. Сборочный чертеж	54
Эл.М-27.100СБ	Рама. Сборочный чертеж	55
Эл.М-27.101	Уголок	56
Эл.М-27.102	Уголок	
Эл.М-27.200	Крышка	57
Эл.М-27.200СБ.	Крышка. Сборочный чертеж	
Эл.М-27.201	Крышка	58
Эл.М-27.202	Петля	
Эл.М-28.000	Коробка штепсельная ШКП-4	59
Эл.М-28.100	Корпус	
Эл.М-28.000СБ	Коробка штепсельная ШКП-4 Сборочный чертеж	60
Эл.М-28.100СБ.	Корпус. Сборочный чертеж	61
Эл.М-28.101	Панель	62

Альбом 11

Типовой проект

Инв.№ | Подпись и дата | Взам.инв.№

Содержание альбома (окончание)

Обозначение	Наименование	Страница
Эл.м-28.102	Стенка задняя	63
Эл.м.-28.200	Крышка	64
Эл.м-28.201	Корыто	
Эл.м-28.200Сб	Крышка. Сборочный чертеж.	65
Эл.м-29.000Сб	Штепсельная коробка 2ЯПКР (3ЯПКР) Сборочный чертеж	66
Эл.м-36.000	Коробка штепсельная ШКП-6	67
Эл.м-36.100	Корпус	
Эл.м-36.000Сб	Коробка штепсельная ШКП-6 сборочный чертеж	68
Эл.м-36.100Сб	Корпус. Сборочный чертеж	69
Эл.м-36.101	Панель	70
Эл.м-36.102	Стенка задняя	71
Эл.м-36.200	Крышка	72
Эл.м-36.201	Корыто	
Эл.м-36.200Сб.	Крышка. Сборочный чертеж	73
Эл.м-37.000	Люлек в планшете для штепсельной коробки ШКП6	74
Эл.м-37.100	Рама	
Эл.м-37.000Сб	Люлек в планшете для штепсельной коробки ШКП-6. Сборочный чертеж	75
Эл.м-37.100Сб	Рама. Сборочный чертеж	76
Эл.м-37.101	Уголок	77
Эл.м-37.102	Уголок	
Эл.м-37.200	Крышка	78
Эл.м-37.201	Крышка	
Эл.м-37.200Сб.	Крышка. Сборочный чертеж	79

Обозначение	Наименование	Страница
Эл.м-38.000	Клеммный ящик на 100 клемм Лист 1	80
	Лист 2	
Эл.м-38.000Сб.	Клеммный ящик на 100 клемм Сборочный чертеж	81

Альбом 11

Типовой проект

Инв.№ | Подпись и дата | Взам.инв.№

Альбом 11

Типовой проект

Форм.	Зона	Поз.	Обозначение	Наименование	Кол.	Примечание
				Документация		
А3			ЭЛ.М-07.100 СБ	Сборочный чертеж		
				Детали		
А3		1	ЭЛ.М-07.101	Кожух	1	
А4		2	ЭЛ.М-06.102-01	Стенка левая	1	
А4		3	ЭЛ.М-06.103-01	Стенка задняя	1	
А4		4	ЭЛ.М-06.104	Планка запорная	2	
А4		5	ЭЛ.М-06.002	Ушко	2	
				Стандартные изделия		
		6		Болт М8×35.36.05 ГОСТ 7798-70	2	

Инв.№ подл. | Подпись и дата | Взам.инв.№

Изм.	Лист	№ докум.	Подп.	Дата
Разраб.		Авдеева		
Провер.		Федорова		
Н.контр.		Слободской		
Утв.		Родичев		

264-12-318.92 ЭЛ.М-07.100

Корпус

Литер	Лист	Листов
И		1

А.О.ЦНИИЭП им. Б.С.Мезенцева

Формат А4

Альбом 11

Типовой проект

Форм.	Зона	Поз.	Обозначение	Наименование	Кол.	Примечание
				Документация		
А3		2	ЭЛ.М-07.000 СБ	Сборочный чертеж		
				Сборочные единицы		
А4		1	ЭЛ.М-07.100	Корпус	1	
				Детали		
А4		3	ЭЛ.М-06.001-02	Дверца	1	
А4		4	ЭЛ.М-06.002	Ушко	2	
А4		5	ЭЛ.М-06.003	Ось	2	
				Стандартные изделия		
		6		Гайка М8.4.05 ГОСТ 5915-70	2	
		7		Шайба 8.36.05 ГОСТ 11371-78	2	
				Материалы		
		9		Картон асбестовый КАОН-1 ГОСТ 2850-80	1,5 кг	

Инв.№ подл. | Подпись и дата | Взам.инв.№

Изм.	Лист	№ докум.	Подпись	Дата
Разраб.		Авдеева		
Пров.		Федорова		
Н.контр.		Слободской		
Утв.		Родичев		

264-12-318.92 ЭЛ.М-07.000

Штепсельная коробка ШКГ-4

Литер	Лист	Листов
И		1

А.О.ЦНИИЭП им. Б.С.Мезенцева

ЭЛ.М-07.000 СБ

Альбом 11

Типовой проект

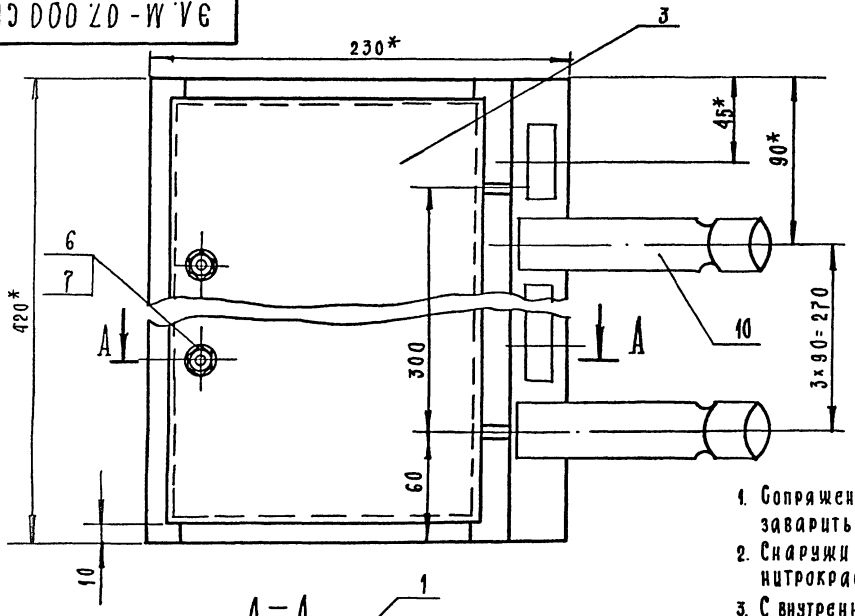

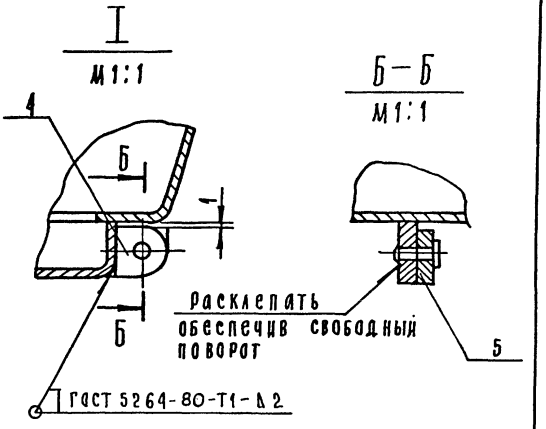

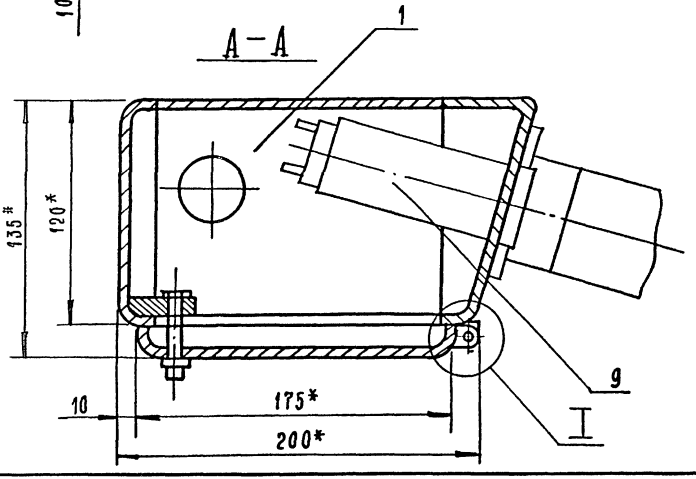

1. Сопряжения углов коробки и крышки выправить, заварить и зачистить.
2. Снаружи коробку окрасить масляной краской или нитрокраской в светлосерый цвет.
3. С внутренней стороны коробку оклеить асбестовым картоном толщиной 2 мм, клей АК-88.
4. На стекле светового табло пишится № линии.
5. Корпус коробки и установленную на ней аппаратуру заземлить.
6. Неуказанные предельные отклонения размеров: остальных – по Ss14.
7. *Размеры для справок.

Изм	Лист	№ докум.	Подп.	Дата
Разраб.		Авдеева		
Пров.		Родичев		
Т.контр.				
Н.контр.		Родичев		
Утв.		Конянко		

264-12-318.92 ЭЛ.М-07.000 СБ

Штепсельная коробка ШКГ-4 Сборочный чертеж.

Лит.	Масса	Масштаб
И	8,0	1:2

Лист | Листов 1

А.О.ЦНИИЭП им. Б.С. Мезенцева

Инв. № подл. | Подп. и дата | Взам. инв. №

25447-13 7 Формат А3

ЭЛ.М-07.100 СБ

Альбом 11

Типовой проект

Инв.№подл. | Подп. и дата | Взам. инв.№

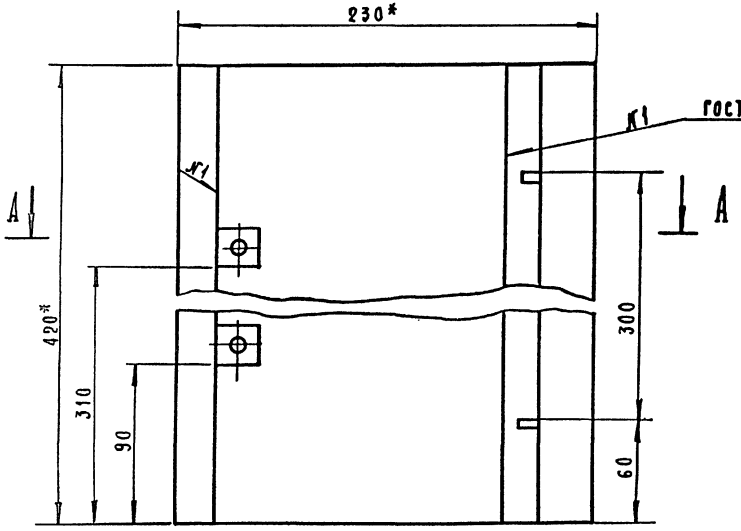

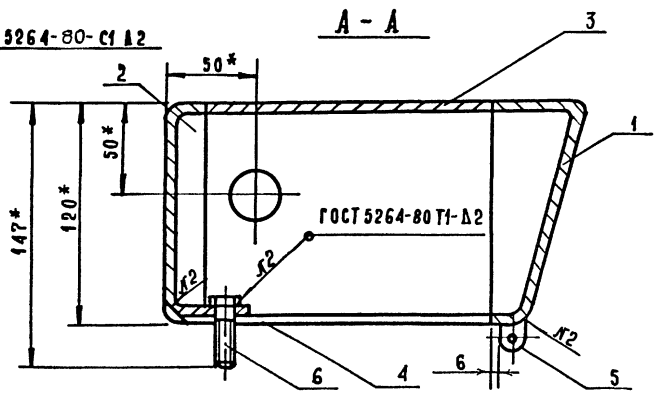

*Размеры для справок.

					264-12-318.92 ЭЛ.М-07.100 СБ		
Изм.	Лист	№ докум.	Подп.	Дата	Корпус. Сборочный чертеж.	Лит.	Масса	Масштаб
Разраб.		Авдеева				Ц	5,0	1:2
Пров.		Родичев				Лист	Листов 1	
Т. контр.								
Н. контр.		Родичев			А.О. ЦНИИЭП им. Б.С. Мезенцева			
Утв.		Конянко						

ЭЛ.М-07.101

Альбом 11

Типовой проект

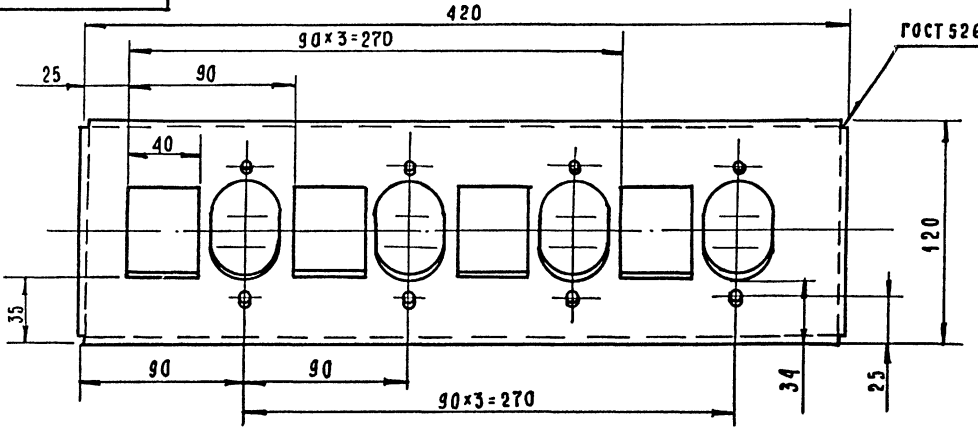

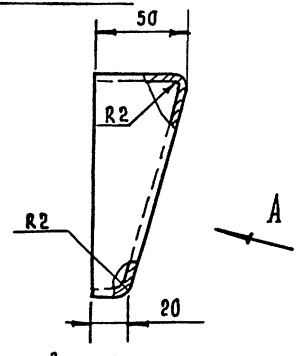

Вид А
М1:5

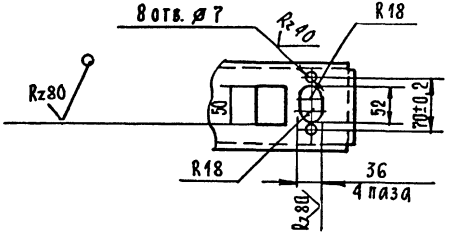

Развертка

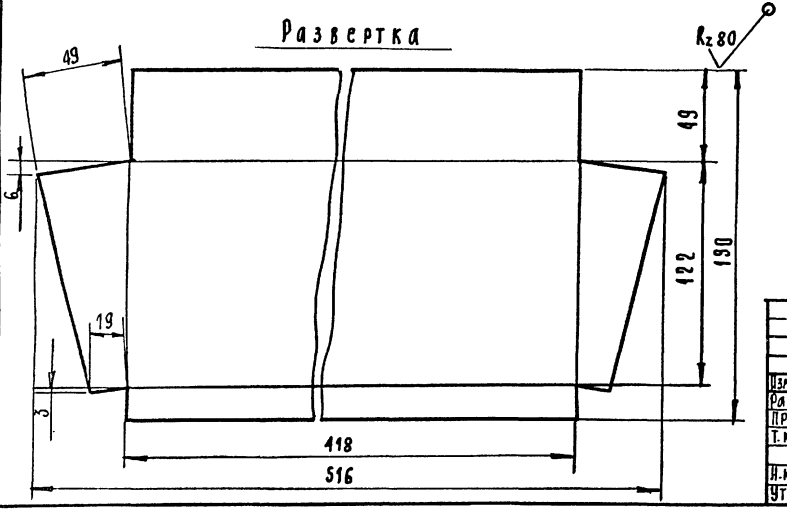

Неуказанные предельные отклонения размеров: отверстий - по H14; валов - по h16; остальных - по ∫s 14.

Изм.	Лист	№ докум.	Подп.	Дата	264-12-318.92 ЭЛ.М-07.101			
Разраб.		Авдеева			Кожух	Лит.	Масса	Масштаб
Пров.		Родичев				И	1,2	1:2
Т.контр.						Лист	Листов 1	
Н.контр.		Родичев			Лист 2 ГОСТ 19903-74 / Ст.3 ГОСТ 16523-70	А.О.ЦНИИЭП им. Б.С.Мезенцева		
Утв.		Комянко						

Инв. № подл. | Подп. и дата | Взам. инв. №

25447-13 9 Формат А3

Альбом 11

Типовой проект

Инв. № подл. | Подп. и дата | Взам. инв. №

Эл. М-06. 102

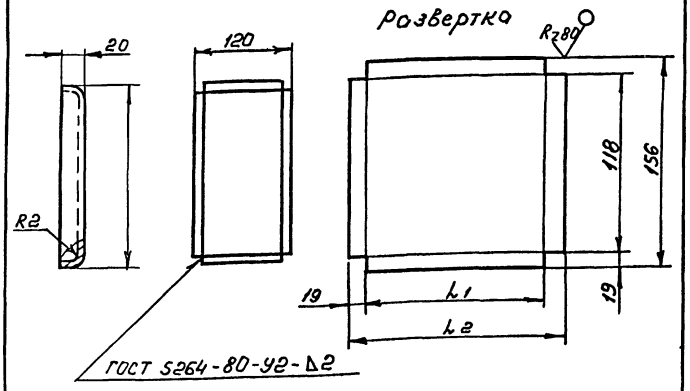

Обозначение	l	l_1	l_2	Масса кг
Эл. М-06. 102	250	248	286	0,5
- 01	420	418	456	0,8
- 02	600	598	636	0,95

Неукозонные предельные отклонения размеров: валов-по h14, остальных-по ±s14

Изм.	Лист	N докум.	Подп.	Дата
Разраб.		Федорова		
Пров.		Плотникова		
Т. контр.				
Н. контр.		Штейнбрехт		
Утв.		Зуйков		

264-12-318 Эл. М-06. 102

Стенка левая

Лит.	Масса	Масшт.
И	См. табл.	1:5

Лист | Листов: 1

Лист 2 ГОСТ 19903-74 / Ст. 3 ГОСТ 16523-70

А.О. ЦНИИЭП им. Б.С. Мезенцева

Ф А4

Эл. М-06. 001

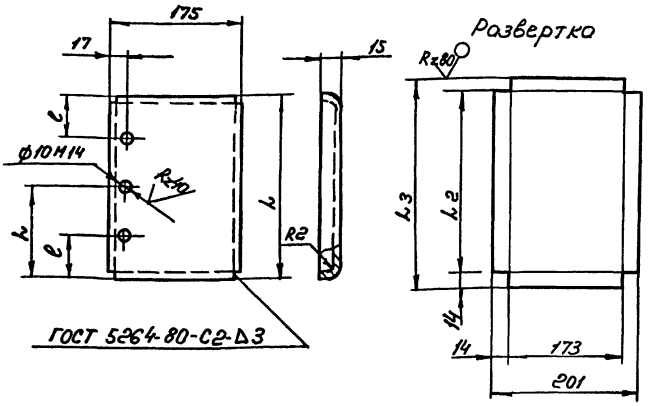

Обозначение	l	l_1	l_2	l_3	c	Масса кг
Эл. М-06. 001	230	115	228	256	—	0,8
- 01	400	—	398	425	90	1,3
- 02	580	—	578	605	90	1,9

Неукозонные предельные отклонения размеров: отверстий-по H14, валов-h14, остальных-по ±s14

Изм.	Лист	N докум.	Подп.	Дата
Разраб.		Федорова		
Пров.		Плотникова		
Т. контр.				
Н. контр.		Штейнбрехт		
Утв.		Зуйков		

264-12-318.92 Эл. М-06. 001

Дверца

Лит.	Масса	Масшт.
И	См. табл.	1:5

Лист: | Листов: 1

Лист 2 ГОСТ 19903-74 / Ст. 3 ГОСТ 16523-70

А.О. ЦНИИЭП им. Б.С. Мезенцева

Альбом 11

Типовой проект

ЭЛ.М-06.002

$R_z 80$

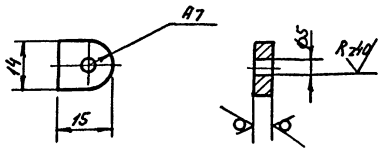

Неуказанные предельные отклонения размеров: отверстий по H14, валов - по h14, остальных - по ±s14

Инв.№ подл. | Подп. и дата | Взам. инв.№

Изм.	Лист	N докум.	Подп.	Дата
Разраб.		Федорова		
Пров.		Плотникова		
Т. контр.				
Н. контр.		Штейнбрехт		
Утв.		Зуйков		

264-12-318.92
ЭЛ.М-06.002

Ушко

Лит.	Масса	Масшт.
И		1:1
Лист	Листов: 1	

Лист 5 ГОСТ 19903-74
Ст. 3 ГОСТ 16523-70

А.О.ЦНИИЭП им. Б.С. Мезенцева

Ф. А4

Альбом 11

Типовой проект

ЭЛ.М-06.003

$R_z 80$

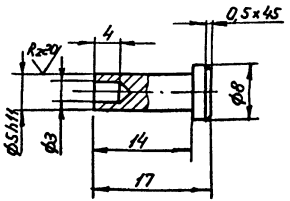

Неуказанные предельные отклонения размеров: отверстий по H14, валов - по h14, остальных - по ±s14

Инв.№ подл. | Подп. и дата | Взам. инв.№

Изм.	Лист	N докум.	Подп.	Дата
Разраб.		Федорова		
Пров.		Плотникова		
Т. контр.				
Н. контр.		Штейнбрехт		
Утв.		Зуйков		

264-12-318.92
ЭЛ.М-06.003

Ось

Лит.	Масса	Масшт.
И	0,002	2:1
Лист	Листов: 1	

Ст. 3 ГОСТ 380-71

А.О.ЦНИИЭП им. Б.С. Мезенцева

ЭЛ.М-06.103

Альбом 11

Типовой проект

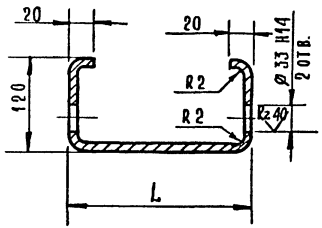

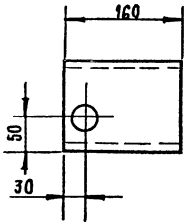

Развертка

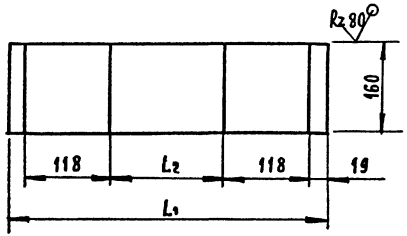

Обозначение	L	L_1	L_2	Масса кг
ЭЛ.М-06.103	250	522	248	0,8
—01	420	692	418	1,1
—02	600	872	598	1,3

Неуказанные предельные отклонения размеров: отверстий - по H14; валов - по h14; остальных - по $\dot{S}s14$.

Изм	Лист	№ докум	Подп.	Дата	264-12-318.92 ЭЛ.М-06.103			
Разраб.		Федорова			Стенка задняя	Лит.	Масса	Масшт.
Пров.		Плотникова				И	см. табл.	1:5
Т. контр.						Лист	Листов 1	
Н. контр.		Штейнбрехт			Лист 2 ГОСТ 19903-74	А.О. ЦНИИЭП им. Б.С. Мезенцева		
Утв.		Зуйков			Ст.3 ГОСТ 16527-70			

Инв. № подл. | Подп. и дата | Взам. инв. №

Альбом 11

Типовой проект

Эл.М-06.104

Rz 80

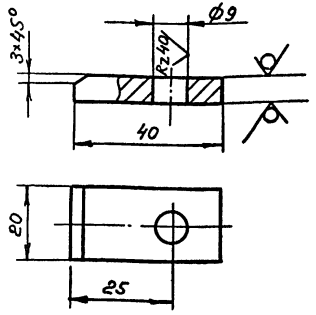

Неуказанные предельные отклонения размеров: валов - по h 14; остальных - по ±IT14/2

Изм.	Лист	N докум.	Подп.	Дата
Разраб.		Федорова		
Пров.		Плотникова		
Н. контр.		Гойсина		
Утв.		Зуйков		

264-12-318.92

Эл.М-06.104

Планка запорная

Лит.	Масса	Масшт.
И	0,08	1:1
Лист	Листов: 1	

Лист 6 ГОСТ 19903-74
Ст. 3 ГОСТ 14637-79

А.О. ЦНИИЭП им. Б.С. Мезенцево

Ф. А4

Альбом 11

Типовой проект

Эл.М-22.001

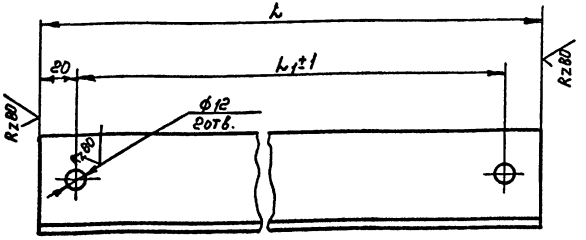

Обозначение	L мм	L1 мм	Масса кг
Эл.М-22.001	580	540	2.18
Эл.М-22.001-01	380	340	1.43

Неуказанные предельные отклонения размеров: валов по h 14; отверстий по H 14; остальных ±IT14/2.

Изм.	Лист	N докум.	Подпись	Дата
Разраб.		Федорова		
Пров.		Плотникова		
Н. контр.		Гойсина		
Утв.		Зуйков		

264-12-318.92 Эл.М-22.001

Прижим

Литер	Масса	Масшт.
И	См. табл.	1:2
Лист	Листов 1	

Уголок 6×50×50×5 ГОСТ 8509-86
Ст. 3 ГОСТ 535-79

А.О. ЦНИИЭП им. Б.С. Мезенцево

Альбом 11

Типовой проект

Форм.	Зона	Поз.	Обозначение	Наименование	Кол.	Примечание
				Документация		
А3			ЭЛ.М-08.100СБ	Сборочный чертеж		
				Детали		
А3		1	ЭЛ.М-08.101	Кожух	1	
А4		2	ЭЛ.М-06.102-02	Стенка левая	1	
А4		3	ЭЛ.М-06.103-02	Стенка задняя	2	
А4		4	ЭЛ.М-06.104	Планка запорная	3	
А4		5	ЭЛ.М-06.002	Ушко	3	
				Стандартные изделия		
		6		Болт М8×35.36.05 ГОСТ 7798-70	2	

Инв. N подл. | Подпись и дата | Взам. инв. N

Изм.	Лист	N докум.	Подп.	Дата
Разраб.		Федорова		
Пров.				
Н. контр.		Штейнбрехт		
Утв.		Зуйков		

264-12-318.92 ЭЛ.М-08.100

Корпус

Литер	Лист	Листов
И		1

А.О. ЦНИИЭП им. Б.С. Мезенцева

Формат А4

Альбом 11

Типовой проект

Форм.	Зона	Поз.	Обозначение	Наименование	Кол.	Примечание
				Документация		
А3			ЭЛ.М-08.000СБ	Сборочный чертеж		
				Сборочные единицы		
А4		1	ЭЛ.М-08.100	Корпус		
				Детали		
А4		3	ЭЛ.М-06.001-02	Дверцо	1	
А4		4	ЭЛ.М-06.002	Ушко	3	
А4		5	ЭЛ.М-06.003	Ось	3	
				Стандартные изделия		
		6		Гайко М8.4.05 ГОСТ 5915-70	2	
		7		Шойбо 8.36.05 ГОСТ 11371-78	2	
				Материалы		
		9		Картон асбестовый КАОН-1 ГОСТ 2850-80	1,5	кг

Инв. N подл. | Подпись и дата | Взам. инв. N

Изм.	Лист	N докум.	Подпись	Дата
Разраб.		Федорова		
Пров.				
Н. контр.		Штейнбрехт		
Утв.		Зуйков		

264-12-318.92 ЭЛ.М-08.000

Штепсельная коробка ШКГ-6

Литер	Лист	Листов
И		1

А.О. ЦНИИЭП им. Б.С. Мезенцева

Формат А4

ЭЛ.М-08.000 СБ

Альбом 11

Типовой проект

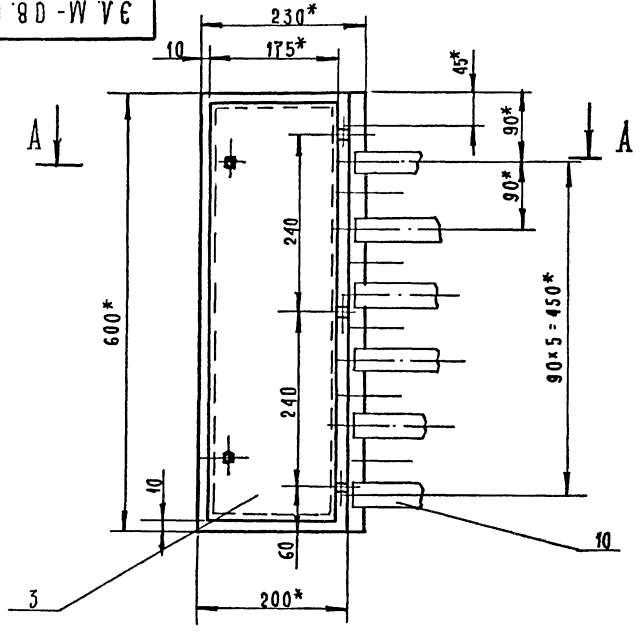

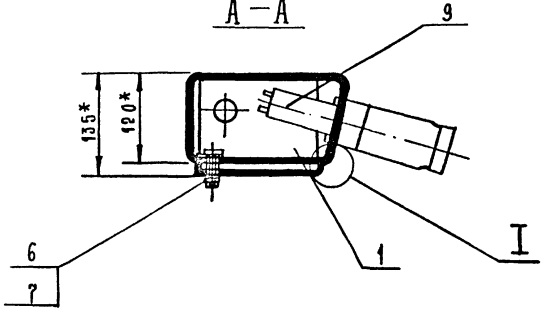

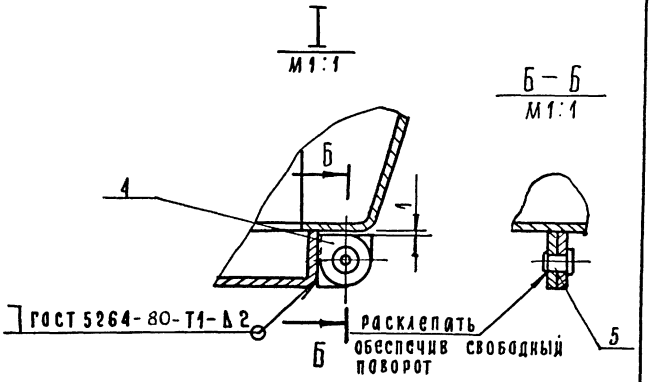

1. Сопряжение углов коробки и крышки выправить, заварить и зачистить.
2. Снаружи коробку окрасить масляной краской или нитрокраской в светлосерый цвет.
3. С внутренней стороны коробку оклеить асбестовым картоном толщиной - 2мм; АК-88.
4. На стекле светового табло пишется № линии.
5. Корпус коробки и установленную на ней аппаратуру заземлить.
6. Неуказанные предельные отклонения размеров: валов - по h14; остальных - по Ss14.
7. *Размеры для справок.

					264-12-318,92	ЭЛ.М-08.000 СБ			
Изм.	Лист	№ докум.	Подп.	Дата	Штепсельная коробка ШКГ-6. Сборочный чертеж.	Лит.	Масса	Масштаб	
Разраб.		Федорова				И	11,0	1:5	
Пров.						Лист	Листов 1		
Н. контр.		Штейнбрехт				А.О. ЦНИИЭП им. Б.С. Мезенцева			
Утв.		Зуйков							

Инв. № подл. | Подп. и дата | Взам. инв. №

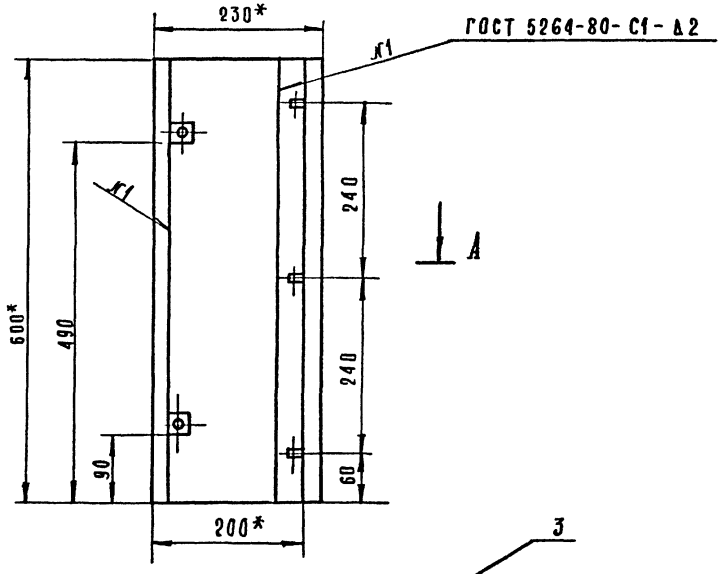

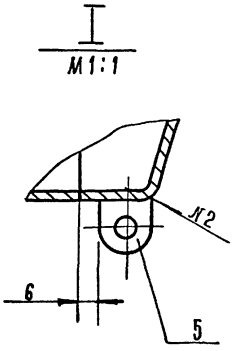

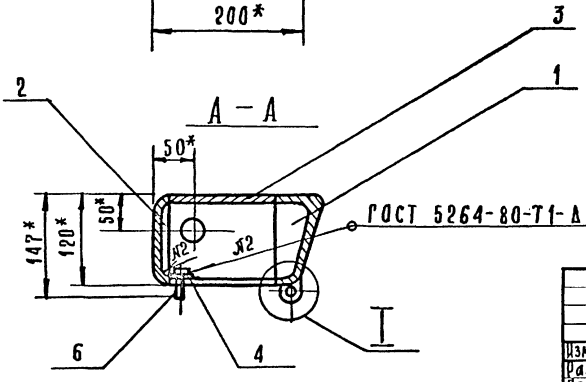

*Размеры для справок.

						254-12-318.92	ЭА.М-08.100 СБ	
Изм.	Лист	№ докум.	Подп.	Дата				
Разраб.		Федорова			Корпус сборочный чертеж.	Лит.	Масса	Масшт.
Пров.						И	7,0	1:5
Н. контр.		Штейнбрехер				Лист	Листов 1	
Утв.		Узиков				А.О. ЦНИИЭП им. Б.С. Мезенцева		

Инв.№ подл. | Подп. и дата | Взам. инв.№

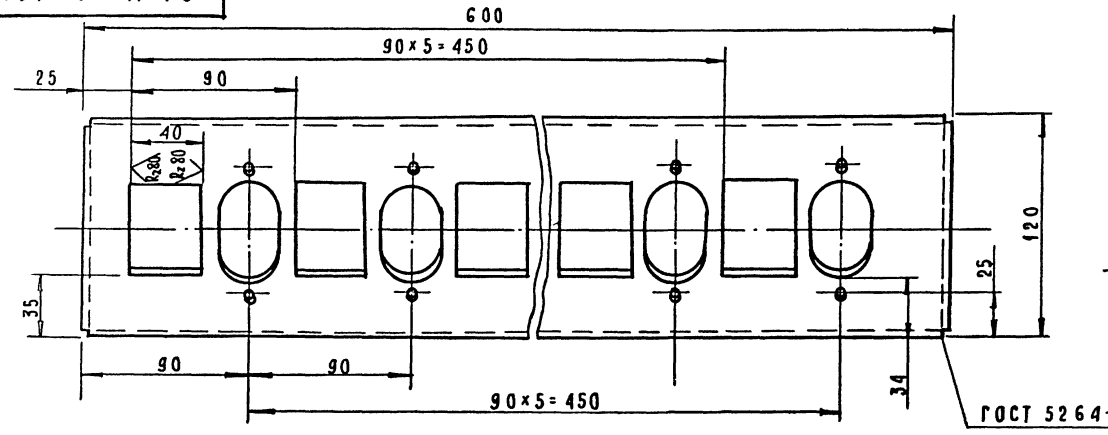

Вид А
М1:5

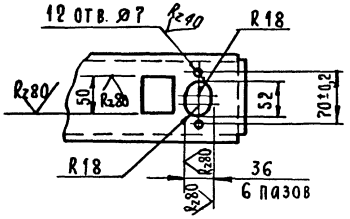

Развертка

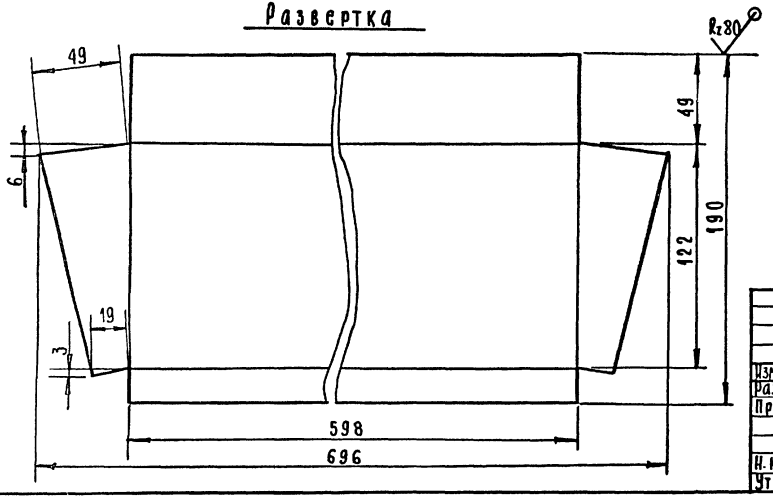

Неуказанные предельные отклонения размеров: отверстий - по H14; валов - по h14; остальных - по ±s14.

					264-12-318.92		Эл.М-08.101	
Изм.	Лист	№ докум.	Подп.	Дата				
Разраб.		Федорова			Кожух	Лист	Масса	Масштаб
Пров.						И	1,5	1:2
Н. контр.		Штейнбрехер				Лист	Листов 1	
Утв.		Зуйков			Лист 2 ГОСТ 19903-74 Ст.3 ГОСТ 16523-70	А.О. ЦНИИЭП им. Б.С. Мезенцева		

Инв.№ подл. | Подп. и дата | Взам. инв.№

Альбом 11

Типовой проект

Форм.	Зона	Поз.	Обозначение	Наименование		Примечание
				Шайбы ГОСТ 11371-78		
		11		Шайба 5.01.05.	8	
		12		Шайба 12.01.05	4	
				Прочие изделия		
		14		Комплект зажимов		
				БЗН 23-10М40-Д/ДУЗ	2	
		15		Скоба К202, L=450	2	ГЭМ
		16		Ящик 65492	1	ГЭМ

Инв. № подл. | Подп. и дата | Взам. инв. №

Изм.	Лист	N докум.	Подп.	Дата

264-12-318.92
Э.Л.М-11.000

Лист 2

Формат А4

Альбом 11

Типовой проект

Форм.	Зона	Поз.	Обозначение	Наименование		Примечание
				Документация		
А3			ЭЛ.М-11.000СБ	Сборочный чертеж		
				Детали		
А4		1	ЭЛ.М-11.001	Планка	1	
А4		2	ЭЛ.М-11.002	Скоба	1	
Б4		3	ЭЛ.М-11.003	Прокладка		
				Пластина I, лист		
				ТМКЩ-С-2×70×350-9,9		
				ГОСТ 7338-77	1	
Б4		4	ЭЛ.М-11.004	Прокладка		
				Пластина I, лист		
				ТМКЩ-С-2×210×350-9,9		
				ГОСТ 7338-77	1	
				Стандартные изделия		
		7		Болт М12×66.58		
				ГОСТ 7798-70	4	
		8		Винт М5×15.58		
				ГОСТ 1491-80	8	
				Гайка ГОСТ 5915-70		
		9		М5.5	8	
		10		М12.5	4	

Изм.	Лист	N докум.	Подп.	Дата
Разраб.		Федорова		
Пров.		Плотникова		
Н.контр.		Штейнфехт		
Утв.		Зуйков		

264-12-318.92
Э.Л.М-11.000

Клеммный ящик на 20 клемм

Лит.	Лист	Листов
И		8

АО ЦНИИЭП им. Б.С. Мезенцева

25447-13 18 Формат А4

ЭЛ.М-11.000 СБ

Типовой проект Альбом 11

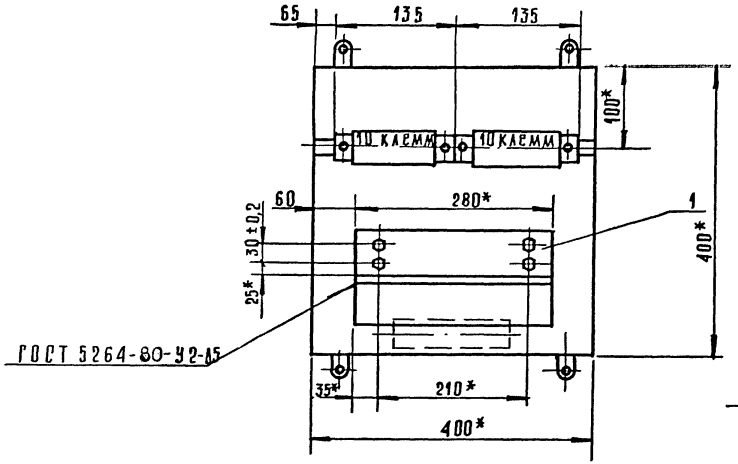

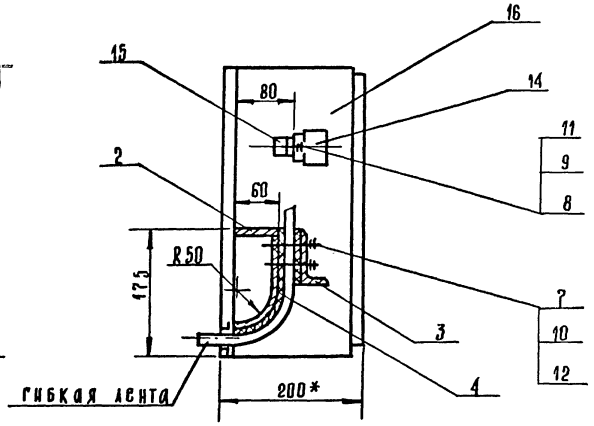

* Размеры для справок.

					264-12-318.92	ЭЛ.М-11.000 СБ	
Изм.	Лист	№ докум.	Подп.	Дата	Клеммный ящик на 20 клемм. Сборочный чертеж	Лит.	Масса	Масшт.
Разраб.		Федорова				И	15,5	1:5
Пров.		Плотникова				Лист	Листов 1	
Т. контр.								
Н. контр.		Штейнбрехт				АОЦНИИЭП им. Б.С. Мезенцева		
Утв.		Зуйков						

Инв. № подл. | Подп. и дата | Взам. инв. №

Типовой проект Альбом 11

ЭЛ. М - 11.001

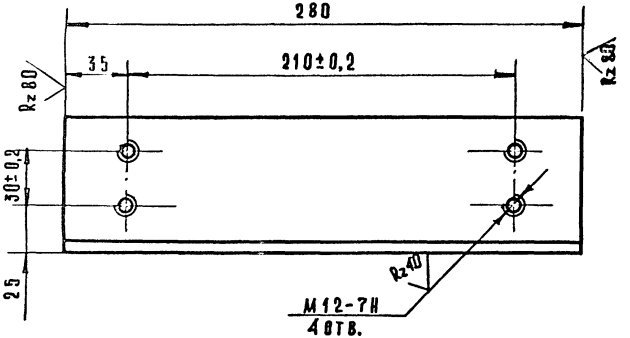

Неуказанные предельные отклонения размеров:
отверстий по Н14, валов по h14, остальных - по ±s14

Изм	Лист	№ докум.	Подп.	Дата	264-12-318.92 ЭЛ. М - 11.001			
Разраб.		Федорова			Планка	Лит.	Масса	Масшт.
Пров.		Плотников				И	1,5	1:2
						Лист	Листов 1	
Н. контр		Штейнбрехт			Уголок Б-75×50×5 ГОСТ 8510-86 / Ст.2сп. ГОСТ 535-79	А.О. ЦНИИЭП им. Б.С. Мезенцева		
Утв.		Зуйков						

Инв. № подл. | Подп. и дата | Взам. инв. №

Формат А4

Типовой проект Альбом 11

ЭЛ. М - 11.002

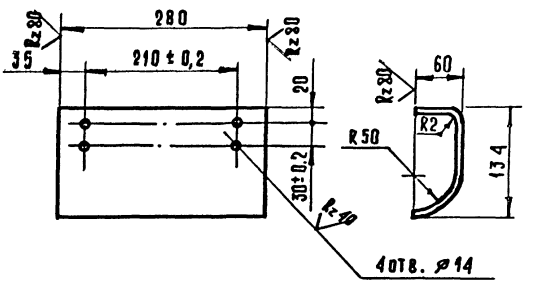

Длина развертки L = 200 мм

Неуказанные предельные отклонения размеров:
отверстий - по Н14, валов по h14, остальных по ±s14

Изм	Лист	№ докум.	Подп.	Дата	264-12-318.92 ЭЛ. М - 11.002			
Разраб.		Федорова			Скоба	Лит.	Масса	Масшт.
Пров.		Плотников				И	0,02	1:5
						Лист	Листов 1	
Н. контр		Штейнбрехт			Лист В2 ГОСТ 19903-74 / Ст 3 ГОСТ 16523-70	А.О. ЦНИИЭП им. Б.С. Мезенцева		
Утв.		Зуйков						

Инв. № подл. | Подп. и дата | Взам. инв. №

25447-13 20 Формат А4

Альбом 11

Типовой проект

ЭЛ. М-12.001

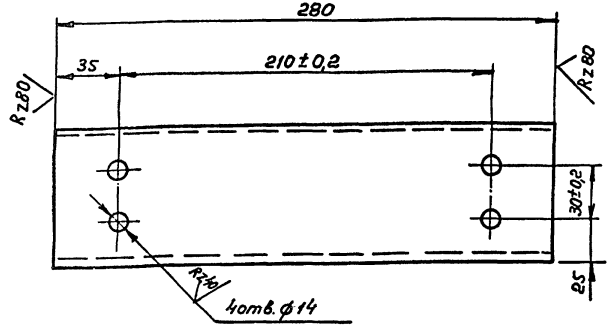

Неуказанные предельные отклонения размеров:
отверстий - по H14, валов - по h14, остальных - по $\dot{S}_s$14

Изм.	Лист	N докум.	Подпись	Дата
Разраб.		Федорова		
Пров.		Плотникова		
Н.контр.		Штейнбрехт		
Утв.		Зуйков		

ЭЛ. М-12.001
264-12-318.92

Планка

Литер	Масса	Масштаб
И	1,97	1:2

Лист | Листов: 1

Швеллер 80ГОСТ 8240-89
Ст.3ГОСТ 535-79

А.О.ЦНИИЭП
им. Б.С.Мезенцева

ф. А4

Инв. N подл. | Подпись и дата | Вз. инв. N

Альбом 11

Типовой проект

Формат	Зона	Поз	Обозначение	Наименование	Кол.	Примечание
				Документация		
А3			ЭЛ. М-12.000СБ	Сборочный чертеж		
				Детали		
А4		1	ЭЛ. М-11.001	Планка	1	
А4		2	ЭЛ. М-12.001	Планка	1	
Б4		3	ЭЛ. М-12.002	Прокладка		
				Пластина I, лист		
				ТМКЩ-С-2×75×275-9,9		
				ГОСТ 7338-77	1	
				Стандартные изделия		
		6		Болт М12×65,58		
				ГОСТ 7798-70	4	
		7		Винт М5×15,58		
				ГОСТ 1491-80	8	
				Гайки ГОСТ 5915-78		
		8		М.5,5	8	
		9		М12,5	4	
				Шайбы ГОСТ 11371-78		
		10		Шайба 5.01.05	8	
		11		Шайба 12.01.05	4	
				Прочие изделия		
		14		Комплект зажимов		
				6ЗН23-10М40-Д/Д43	2	
		15	ГЭМ	Скоба К202,L=450	1	ГЭМ
		16	ГЭМ	Ящик У654	1	ГЭМ

Изм.	Лист	N докум.	Подп.	Дата
Разраб.		Федорова		
Пров.		Плотникова		
Н.контр.		Штейнбрехт		
Утв.		Зуйков		

ЭЛ. М-12.000
264-12-318.92

Клеммный ящик на 20 клемм

Литер	Лист	Листов
И		1

А.О.ЦНИИЭП
им. Б.С.Мезенцева

25447-13 21 ф. А4.

Инв. N подл. | Подпись и дата | Вз. инв. N

ЭЛ.М-12.000.СБ

Типовой проект Альбом 11

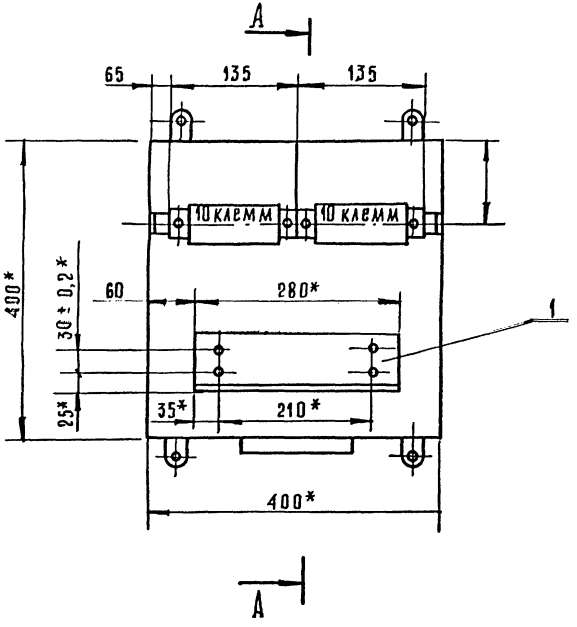

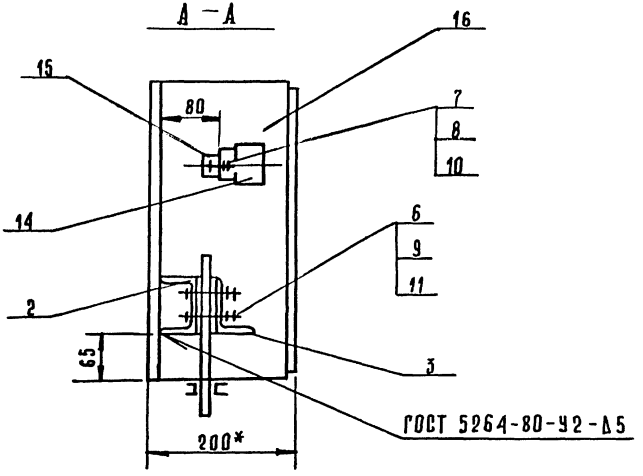

* Размеры для справок.

					264-12-318.92	ЭЛ.М-12.000СБ	
Изм.	Лист	№ докум.	Подп.	Дата	Клеммный ящик на 20 клемм. Сборочный чертеж.	Лит.	Масса	Масштаб
Разраб.		Федорова				И	15,0	1:
Пров.		Плотникова				Лист	Листов 1	
Н. контр.		Штейнбрехт				А.О. ЦНИИЭП им. Б.С. Мезенцева		
Утв.		Уников						

Инв. № подл. | Подп. и дата | Взам. инв. №

Альбом 11

Типовой проект

Форм.	Зона	Поз.	Обозначение	Наименование	Кол.	Примеч.
				Шайбы ГОСТ 11371-78		
		10		Шайба 5.01.05	8	
		11		Шайба 12.01.05	4	
				Прочие изделия		
		13		Комплект зажимов наборных:		
				БЗН23-10М40-Д1ДХЗ-10	4	
		14		Скоба К202 ГЭМ L=450	2	
		15		Ящик К655У2 ГЭМ	1	

Инв. № подл. | Подп. и дата | Взам. инв. №

Изм.	Лист	№ докум.	Подп.	Дата	264-12-318.92 ЭЛ.М-16.000	Лист 2

Формат А4

Альбом 11

Типовой проект

Форм.	Зона	Поз.	Обозначение	Наименование	Кол.	Примечание
				Документация		
А3	А		ЭЛ.М-16.000СБ	Сборочный чертеж		
				Детали		
А4		1	ЭЛ.М-16.001	Планка	1	
А4		2	ЭЛ.М-16.002	Планка	1	
Б4		3	ЭЛ.М-16.003	Прокладка пластина I лист ТМКЩ-С-2×75×350-99 ГОСТ 7338-77	1	
				Стандартные изделия		
		6		Болт М12×65.36.58 ГОСТ 7798-70	4	
		7		Винт М5×15.36.58 ГОСТ 1491-80	8	
				Гайки ГОСТ 5915-70		
		8		М5.4.58	8	
		9		М12.4.58	4	

Инв. № подл. | Подпись и дата | Взам. инв. №

Изм.	Лист	№ докум.	Подпись	Дата	264-12-318.92 ЭЛ.М-16.000	Лит	Лист	Листов
Разраб.		Лидмон			Клеммный ящик на 40 клемм	И		1
Провер.		Конянко				АО ЦНИИЭП им. Б.С. Мезенцева		
Н. контр.								
Утв.		Конянко						

25447-13 23 Формат А4

Типовой проект Альбом 11

Инв. № подл. | Подп. и дата | Взам. инв. №

Б-Б

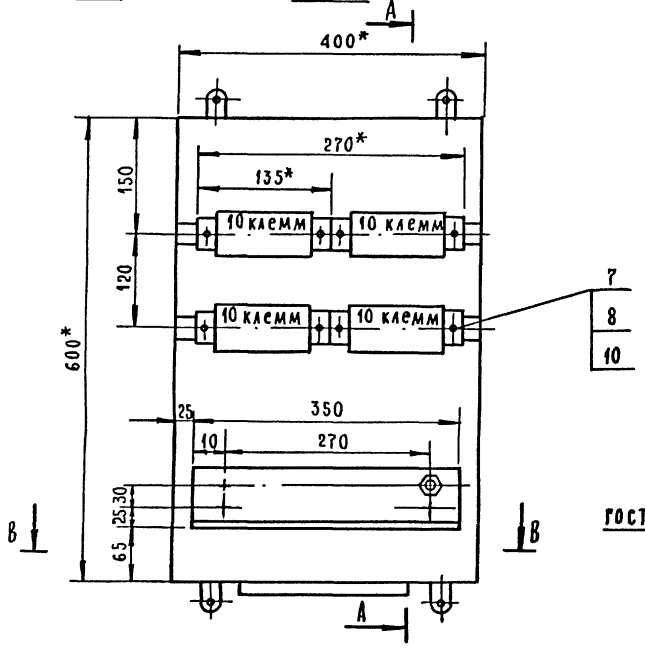

А-А

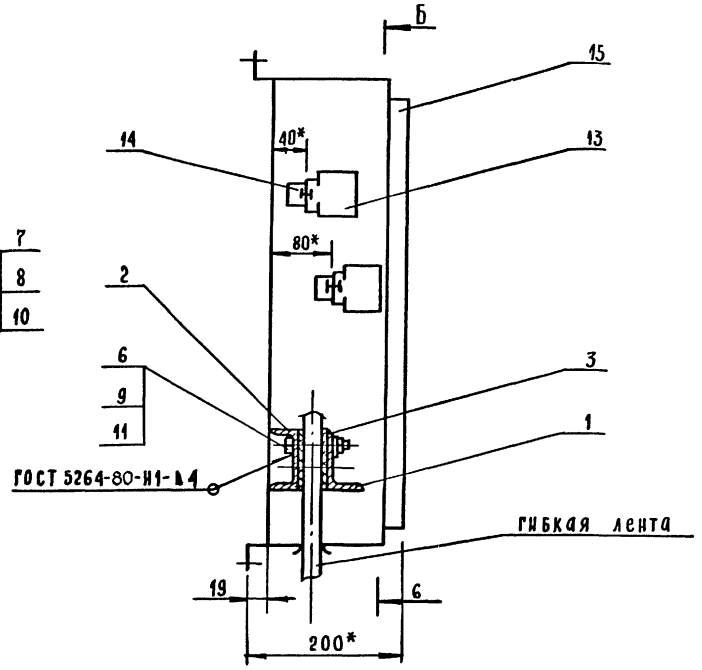

В-В

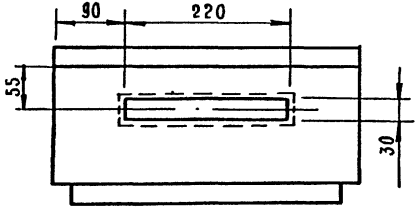

1. * Размеры для справок.
2. Отверстие для ввода труб продавливается при монтаже.

				264-12-318.92		ЭЛ.М-16.000 СБ	
Изм.	Лист	№ докум.	Подп.	Дата	Клеммный ящик на 40 клемм. Сборочный чертеж.	Лит.	Масса	Масштаб
Разраб.		Либман				И	18,0	1:5
Пров.		Комянко				Лист	Листов 1	
Т. контр.								
Н. контр.						АО ЦНИИЭП им. Б.С. Мезенцева		
Утв.		Комянко						

ЭЛ.М-16.000 СБ

Типовой проект Альбом 11

ЭЛ.М-16.001

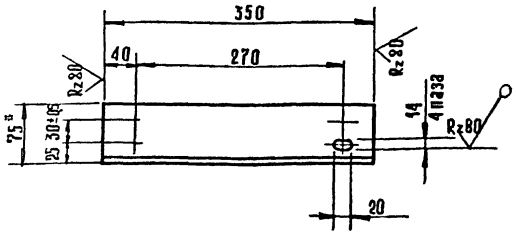

Неуказанные предельные отклонения размеров: валов по h14; отверстий по H14; остальных ±s 14.

*Размер для справок.

Изм	Лист	№ докум.	Подп.	Дата
Разраб.		Либман		
Пров.		Комянко		
Т. контр.				
Н. контр.		Комянко		
Утв.				

264-12-318.92 ЭЛ.М-16.001

Планка

Лит.	Масса	Масшт.
И	1,7	1:5

Лист | Листов 1

Уголок 6-75×50×5 ГОСТ 8510-86 / Ст.3сп ГОСТ 535-79

А.О. ЦНИИЭП им. Б.С. Мезенцева

Формат А4

Инв. № подл. | Подп. и дата | Взам. инв. №

Типовой проект Альбом 11

ЭЛ.М-16.002

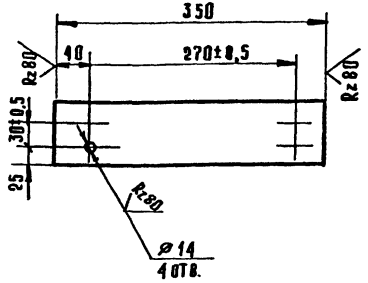

Неуказанные предельные отклонения размеров: валов по h14; отверстий по H14; остальных – ±s14

Изм	Лист	№ докум.	Подп.	Дата
Разраб.		Либман		
Пров.		Комянко		
Т. контр.				
Н. контр.		Комянко		
Утв.				

264-12-318.92 ЭЛ.М-16.002

Планка

Лит.	Масса	Масштаб
И	2,5	1:5

Лист | Листов 1

Швеллер В ГОСТ 8240-89 / Ст.3 ГОСТ 535-79

А.О. ЦНИИЭП им. Б.С. Мезенцева

Формат А4

Инв. № подл. | Подп. и дата | Взам. инв. №

Альбом 11

Типовой проект

ЭЛ.М-17.001

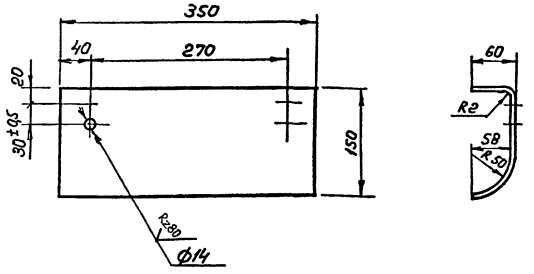

Длина развертки L=241мм

Неуказанные предельные отклонения размеров:

валов по h14; отверстий по H14, остальных-$\S$s14

Изм	Лист	N докум.	Подпись	Дата
Разраб.		Федорова		
Пров.		Плотникова		
Н. контр.		Штейнбрехт		
Утв.		Зуйков		

26Ч-12-318.92
ЭЛ.М-17.001

Скоба

Литер	Масса	Масшт.
И	1,28	1:5

Лист | Листов: 1

Лист 62ГОСТ 19903-74
Ст.3ГОСТ 16523-70

АО ЦНИИЭП им. Б.С. Мезенцева

ф. А4

Вз. инв. N | Подпись и дата | Инв. N подл.

Альбом 11

Типовой проект

Формат	Зона	Поз	Обозначение	Наименование	Кол.	Примечание
				Документация		
			ЭЛ.М-17.000СБ	Сборочный чертеж		
				Детали		
А4		1	ЭЛ.М-16.001	Планка	1	
А4		2	ЭЛ.М-17.001	Скоба	1	
Б4		3	ЭЛ.М-17.002	Прокладка. Пластина I лист		
				ТМКЩ-С-2×70×350-9,9		
				ГОСТ 7338-77	1	
Б4		4	ЭЛ.М-17.003	Прокладка. Пластина I лист		
				ТМКЩ-С-2×70×350-9,9		
				ГОСТ 7338-77	1	
				Стандартные изделия		
		5		Болт М12×65 36,58		
				ГОСТ 7798-70	4	
		6		Винт М5×15 36.58		
				ГОСТ 1491-80	8	
				Гайки ГОСТ 5915-70		
		7		М5 458	8	
		8		М12 458	4	
				Шайбы ГОСТ 11371-78		
		9		Шайба 5 01 05	8	
		10		Шайба 12 01 05	4	
				Прочие изделия		
		11		Комплект зажимов		
				наборных		
				БЗН23-10М40-Д/ДУ3-10	4	
		12		Скоба К-202 ГЭМ L=450	2	
		13		Ящик К-655 ГЭМ	1	

Изм.	Лист	N докум.	Подп.	Дата
Разраб.		Федорова		
Пров.		Плотникова		
Н. контр.		Штейнбрехт		
Утв.		Зуйков		

26Ч-12-318.92
ЭЛ.М-17.000

Клеммный ящик на 40 клемм

Литер	Лист	Листов
И		1

АО ЦНИИЭП им. Б.С. Мезенцева

25447-13 26 ф. А4

Вз. инв. N | Подпись и дата | Инв. N подл.

Типовой проект Альбом 11

Б–Б

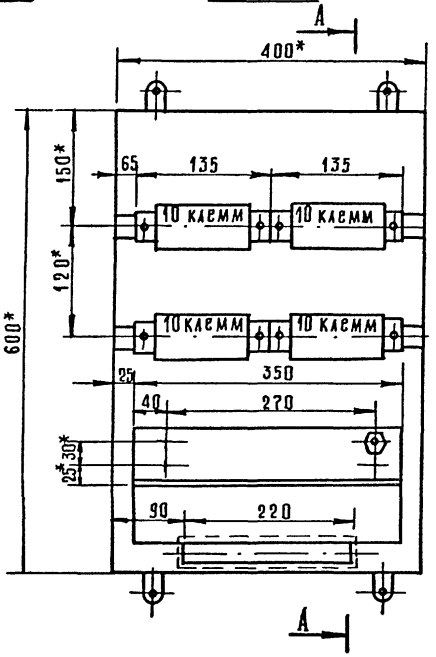

А–А

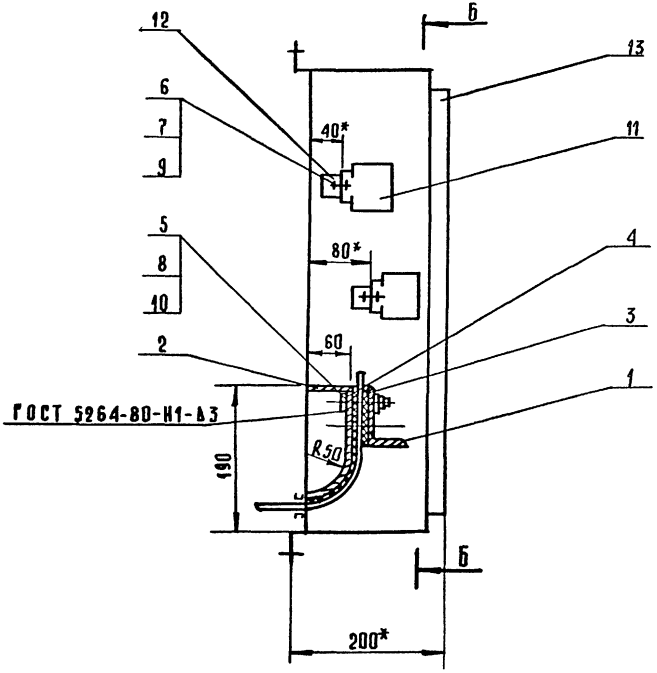

* Размеры для справок.

Отверстие для ввода труб пробивается при монтаже.

					264-12-318.92	3А.М-17.000 СБ	
Изм.	Лист	№ докум.	Подп.	Дата			
Разраб.		Федорова			Клеммный ящик на 40 клемм. Сборочный чертеж	Лит. / Масса / Масштаб	
Пров.		Плотникова				И / 14,5 / 1:5	
Н. контр.		Штейнбрехт				Лист / Листов 1	
Утв.		Зуйков				А.О. ЦНИИЭП им. Б.С. Мезенцева	

Инв. № подл. | Подп. и дата | Взам. инв. №

Альбом 11

Типовой проект

ЭЛ.М-19.001

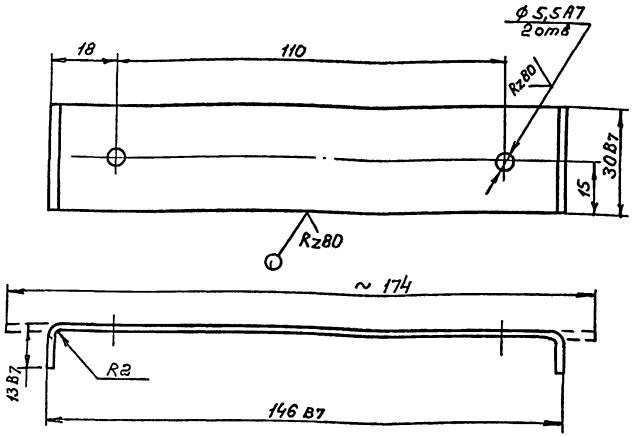

Неуказанные предельные отклонения размеров по $\dot{S}$ s14

Изм	Лист	N докум.	Подпись	Дата
Разраб.		Федорова		
Пров.		Плотникова		
Н.контр.		Штейнбрехт		
Утв.		Зуйков		

ЭЛ.М-19.001

Скоба

Литер	Масса	Масшт
И	0,07	1:1

Лист | Листов: 1

Лист 2ГОСТ 19903-74 / Ст.3ГОСТ 16523-70

АО.ЦНИИЭП им. Б.С. Мезенцева

ф. А4

Инв. N подл. | Подпись и дата | Вз.инв. N

Альбом 11

Типовой проект

Формат	Зона	Поз.	Обозначение	Наименование	Кол.	Примечание
				Документация		
А3			Эл.М-19.000Сб	Сборочный чертеж		
				Детали		
А4		1	Эл.М-19.001	Скоба	1	
				Покупные изделия		
		2		Блок зажимов		
				БЗН-23-4М25-Д/ДУ3-10	1	
		3		Коробка У995	1	
		4		Штепсельный разъем		
				2РТ-32-П10НГ1	1	

Изм.	Лист	N докум.	Подп.	Дата
Разраб.		Федорова		
Пров.		Плотникова		
Н.контр.		Штейнбрехт		
Утв		Зуйков		

ЭЛ.М-19.000

Штепсельная коробка 19ПКР

Литер	Лист	Листов
И		1

АО.ЦНИИЭП им. Б.С. Мезенцева

25447-13 28 ф А4

Инв. N подл. | Подпись и дата | Вз.инв. N

ЭА.М-19.000СБ

Типовой проект Альбом 11

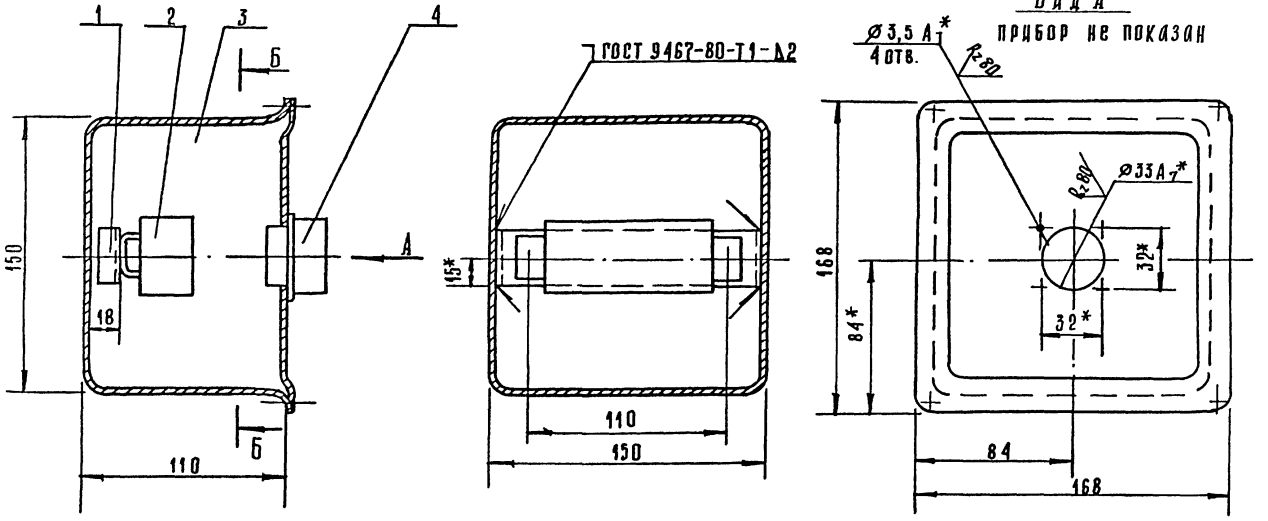

1. Отверстия для труб продавливаются при монтаже.
2. *Размеры для справок, кроме отмеченных*.

					264-12-318.92	ЭА.М-19.000СБ		
Изм.	Лист	№ докум.	Подп.	Дата	Штепсельная коробка 19ПКР Сборочный чертеж.	Лит.	Масса	Масштаб
Разраб.		Федорова				И	0,65	1:2
Пров.		Платникова				Лист	Листов 1	
Н. контр.		Штейнбрехт				А.О. ЦНИИЭП им. Б.С. Мезенцева		
Утв.		Зуйков						

Инв.№ подл. | Подп. и дата | Взам. инв.№

Альбом 11

Типовой проект

ЭЛ.М-20.001

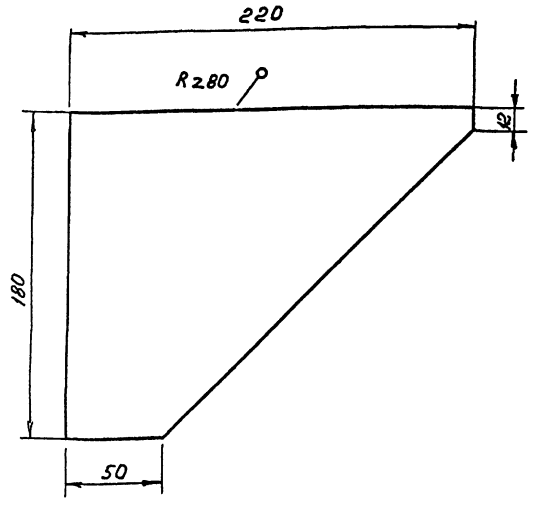

Неуказанные предельные отклонения размеров волов по h14

Изм.	Лист	N докум.	Подп.	Дата
Разраб.		Либмон		
Пров.		Конянко		
Н.конт.		Конянко		
Утв.		Плотникова		

ЭЛ.М-20.001

Косынка

Лит.	Масса	Масшт
И	0,37	1:2

Лист | Листов 1

Лист 3 ГОСТ 19903-74 / Ст.3 ГОСТ 16523-70

А.О.ЦНИИЭП им. Б.С. Мезенцева

Инв.N подл. | Подп. и дата | Взам.инв.N

Формат А4

Альбом 11

Типовой проект

Формат	Зона	Поз.	Обозначение	Наименование	Кол.	Примечание
				Документация		
А3			ЭЛ.М-20.000 СБ	Сборочный чертеж		
				Детали		
А4		1	ЭЛ.М-20.001	Косынка	2	
Б4		2	ЭЛ.М-20.002	Распорка		
				Уголок Б-40×40×4 ГОСТ 8509-86		
				Ст3сп ГОСТ 535-79		
				L=180 h14	2	0,43 кг
Б4		3	ЭЛ.М-20.003	Консоль		
				Уголок Б-40×40×4 ГОСТ 8509-86		
				Ст3сп ГОСТ 535-79		
				L=225 h14	2	0,54 кг
Б4		4	ЭЛ.М-20.004	Стойка		
				Уголок Б-40×40×4 ГОСТ 8509-86		
				Ст3сп ГОСТ 535-79		
				L=295 h14	2	0,71 кг
				Стандартные изделия		
		5		Болт М8×25.35.52 ГОСТ 7798-70	4	
		6		Гайка М8.4.58 ГОСТ 5915-70	4	
		7		Шайба 8.01.05 ГОСТ 11.371-78	4	

Изм.	Лист	N докум.	Подп.	Дата
Разраб.		Либмон		
Провер.		Конянко		
Н.конт.				
Утв.		Конянко		

ЭЛ.М-20.000

Кронштейн для крепления транс-форматора

Лит.	Лист	Листов
И		1

А.О.ЦНИИЭП им. Б.С. Мезенцева

Инв.N подл. | Подп. и дата | Взам.инв.N

ЭЛ.М-20.000 СБ

Альбом 11

Типовой проект

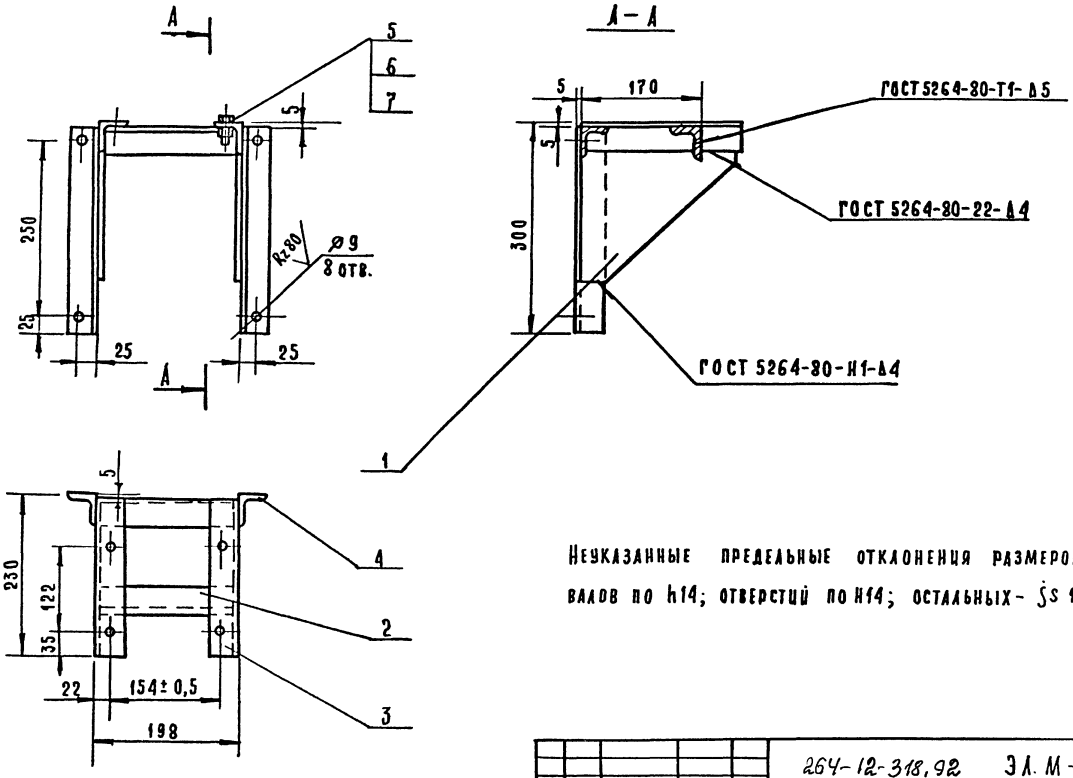

Неуказанные предельные отклонения размеров: валов по h14; отверстий по H14; остальных – ±s 14

					264-12-318,92	ЭЛ.М-20.000СБ		
Изм	Лист	№ докум	Подп.	Дата	Кронштейн для крепления трансформатора. Сборочный чертеж.	Лит.	Масса	Масштаб
Разраб.		Либман				И	4,2	1:5
Пров.		Комянко				Лист	Листов 1	
Т. контр.						А.О.ЦНИИЭП им. Б.С. Мезенцева		
Н. контр.		Плотникова						
Утв.		Комянко						

Инв. № подл. | Подп. и дата | Взам. инв. №

Форм.	Зона	Поз.	Обозначение	Наименование	Кол.	Примечание
				Документация		
А3			ЭЛ. М-21.100СБ	Сборочный чертеж		
				Детали		
А4		1	ЭЛ. М-06.104	Планка запорная	1	
А3		2	ЭЛ. М-21.101	Стенка задняя	1	
А3		3	ЭЛ. М-21.102	Стенка боковая	1	
А3		4	ЭЛ. М-21.102-01	Стенка боковая	1	
А3		5	ЭЛ. М-21.103	Панель	1	
А3		6	ЭЛ. М-21.104	Ушко	2	
				Стандартные изделия		
				Болт М8×40 36 05 ГОСТ 7798-70	1	

Типовой проект

Инв. № подл. | Подпись и дата | Взам. инв. №

Изм.	Лист	№ докум.	Подп.	Дата
Разраб.		Федорова		
Провер.		Плотникова		
Н. контр.		Штейнбрехт		
Утв.		Зуйков		

264-12-318.92 ЭЛ. М-21.100

Корпус

Литер	Лист	Листов
И		1

А.О. ЦНИИЭП им. Б.С. Мезенцева

Формат А4

Форм.	Зона	Поз.	Обозначение	Наименование	Кол.	Примечание
				Документация		
А3			ЭЛ. М-21.000СБ	Сборочный чертеж		
				Сборочные единицы		
А3		1	ЭЛ. М-21.100	Корпус	1	
А4		2	ЭЛ. М-21.200	Крышко	1	
				Стандартные изделия		
		4		Винт М4×20 36 05 ГОСТ 17473-80	2	
				Гойки ГОСТ 5915-70		
		5		М4 405	4	
		6		М8 405	2	
				Шойбы ГОСТ 11371-78		
		7		Шойбо 4 0105	2	
		8		Шойбо 8 01 05	1	
				Материалы		
		9		Картон асбестовый КАОН-1 ГОСТ 2850-80	$см^2$ 1200	

Типовой проект

Инв. № подл. | Подпись и дата | Взам. инв. №

Изм.	Лист	№ докум.	Подпись	Дата
Разраб.		Федорова		
Пров.		Плотникова		
Н. контр.		Штейнбрехт		
Утв.		Зуйков		

264-12-318.92 ЭЛ. М-21.000

Коробка штепсельная КШС-2

Литер	Лист	Листов
И		1

А.О. ЦНИИЭП им. Б.С. Мезенцева

Формат А4

ЭЛ.М-21.000 СБ

Типовой проект Альбом 11

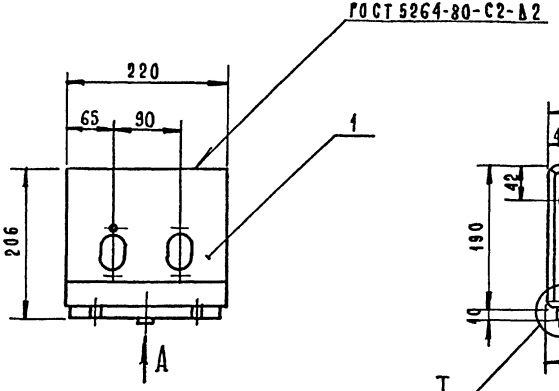

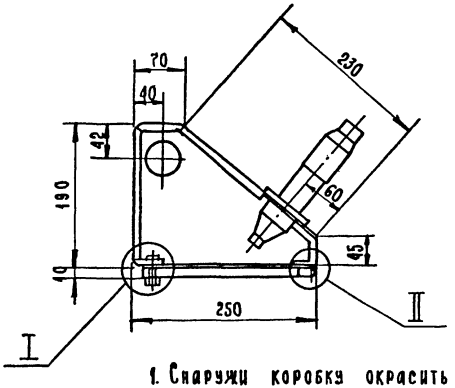

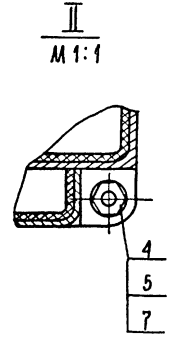

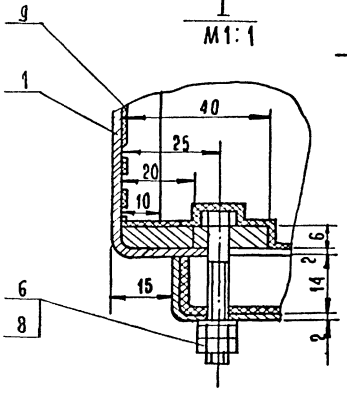

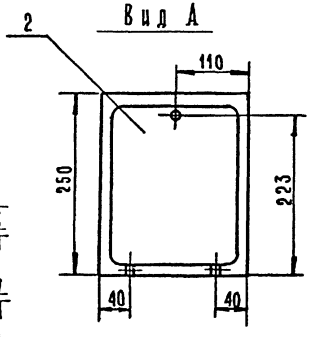

1. Снаружи коробку окрасить масляной краской в светлосерый цвет ГОСТ 8292-85.
2. С внутренней стороны корпус и крышку оклеить асбестовым картоном поз.9. Клей эпоксидный ЭДП-ТУ-84-606-76.
3. Неуказанные предельные отклонения размеров: валов h14; остальных ĵs14.
4. Размеры для справок.

					264-12-318,92	ЭЛ.М-21.000 СБ		
Изм	Лист	№ докум.	Подп.	Дата	Коробка штепсельная КШС-2 Сборочный чертеж	Лит.	Масса	Масштаб
Разраб.		Федорова				И	3,1	1:5
Пров.		Плотникова				Лист	Листов 1	
Н.контр.		Штейнбрех				А.О.ЦНИИЭП им. Б.С. Мезенцева		
Утв.		Зуйков						

Инв.№ подл. | Подп. и дата | Взам.инв.№

25447-13 33 Формат А3

ЭЛ.М-21.100 СБ

Альбом 11

Типовой проект

Инв.№ подл. | Подп. и дата | Взам. инв.№

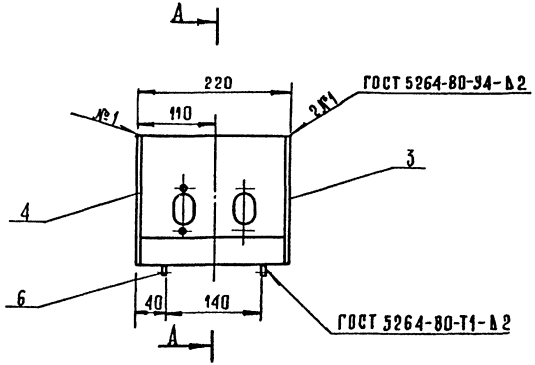

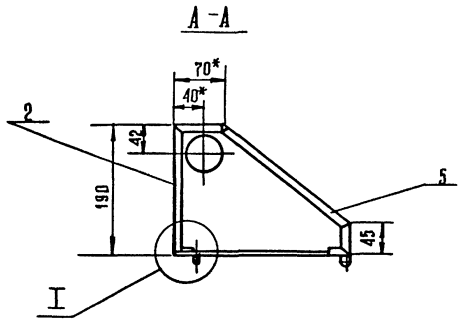

* Размеры для справок.

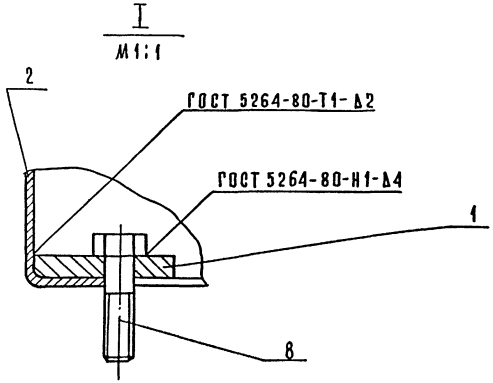

						264-12-318,92	ЭЛ.М-21.100 СБ		
Изм.	Лист	№ докум.	Подп.	Дата			Лит.	Масса	Масштаб
Разраб.		Федорова			Корпус. Сборочный чертеж.		И	2,84	1:5
Пров.		Плотникова					Лист	Листов 1	
Н. контр.		Штейнбрехт					А.О.ЦНИИЭП им. Б.С. Мезенцева		
Утв.		Зуйков							

ЭА.М-21.101

Типовой проект Альбом 11

Инв.№ подл. | Подп. и дата | Взам. инв.№

Развертка

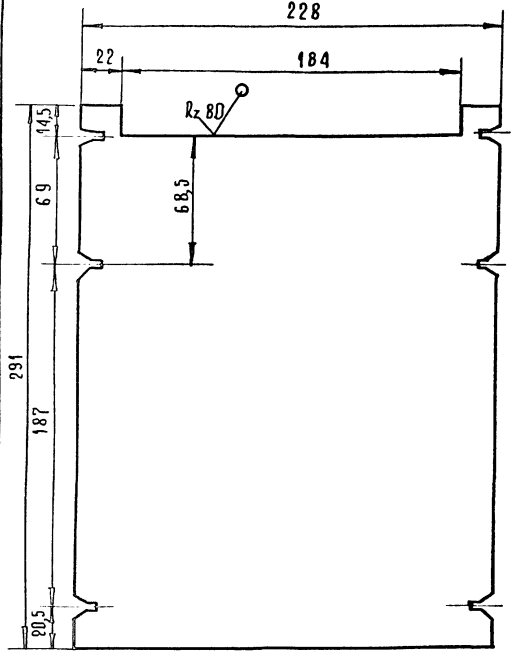

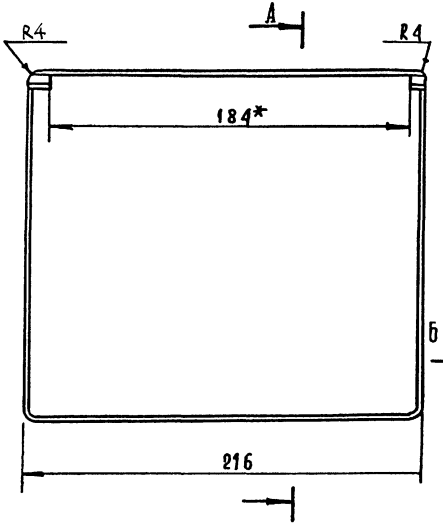

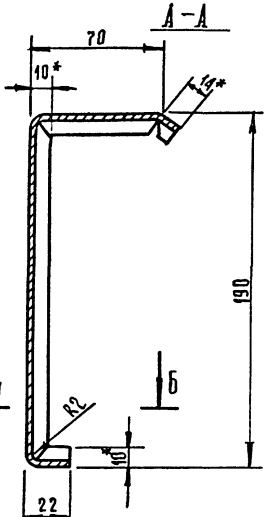

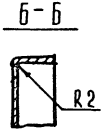

Неуказанные предельные отклонения размеров: валов по h14; отверстий по H14; остальных - ±js14.

*Размеры для справок.

Изм.	Лист	№ докум.	Подп.	Дата	264-12-318.92	ЭА.М-21.101	
Разраб.		Федорова			Стенка задняя	Лит.	Масса	Масштаб
Пров.		Плотников				И	1,03	1:2
Н.контр.		Штейнбрехер				Лист	Листов 1
Утв.		Зуйков			Лист 2 ГОСТ 19903-74 Ст.3 ГОСТ 16523-70	А.О. ЦНИИЭП им. Б.С. Мезенцева	

ЭЛ.М-21.102

Типовой проект Альбом 11

ЭЛ.М-21-102

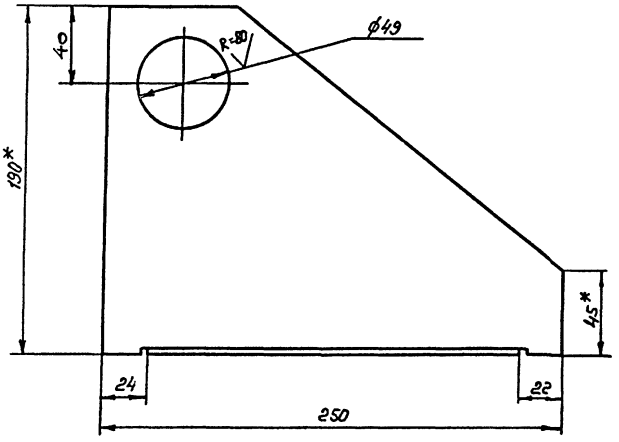

Развертка

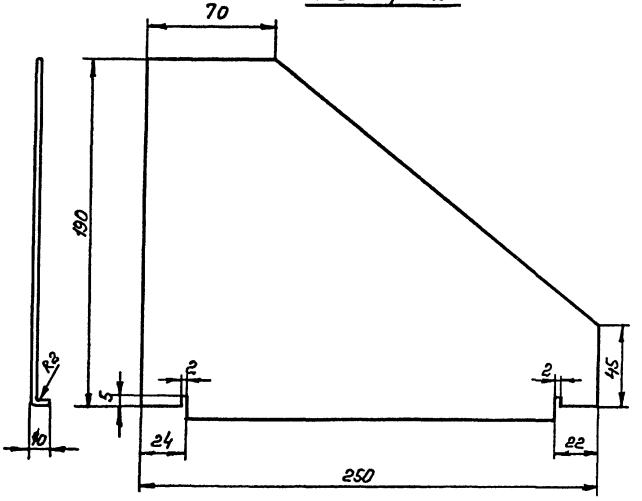

ЭЛ.М-21.102-01

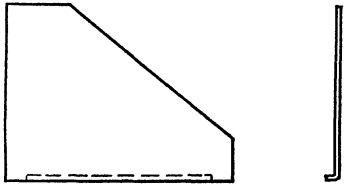

Неуказанные предельные отклонения размеров:
валов по h14; отверстий-H14; остальных- js14
* Размеры для справок

					254-12-318.92 ЭЛ.М-21.102			
Изм.	Лист	N докум.	Подпись	Дата	Стенка боковая	Литер	Масса	Масшт.
Разраб.		Федорово				И	0,49	1:2
Пров.		Плотникова				Лист:	Листов: 1	
Н.контр.		Штейнбрехт			Лист 2 ГОСТ 19903-74 Ст.3 ГОСТ 16523-70	А.О.ЦНИИЭП им. Б.С.Незенцева		
Утв.								

Инв.N подл. | Подпись и дата | Взам.инв.N

ЭЛ.М-21.103

Типовой проект Альбом 11

Развертка

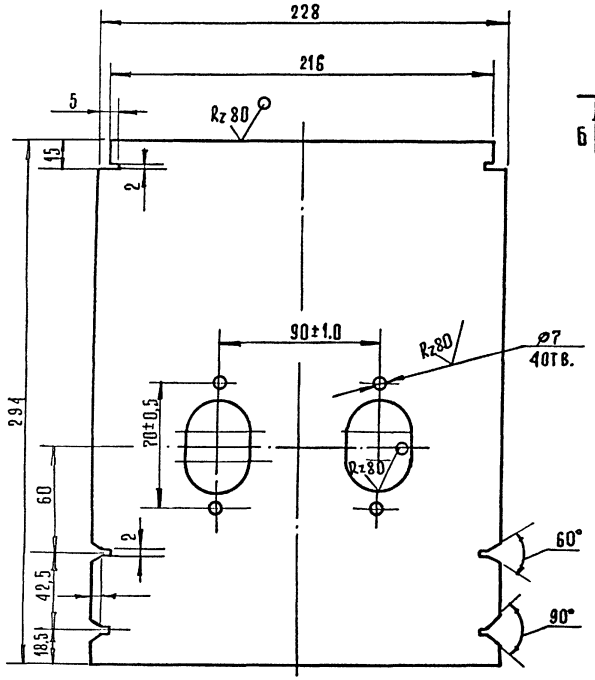

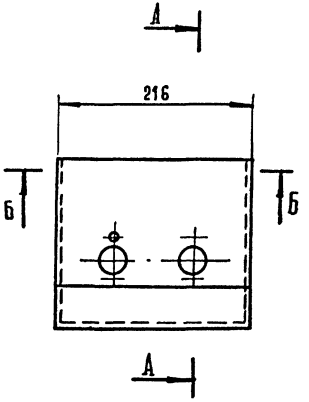

А-А

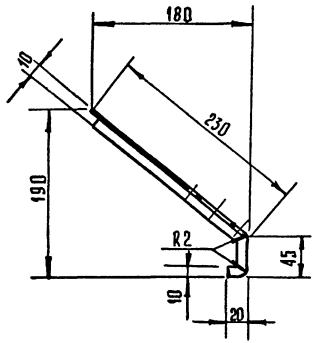

Б-Б

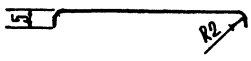

Неуказанные предельные отклонения размеров:
валов по h14; отверстий - H14;
остальных - ±s14.

					264-12-318,92	ЭЛ.М-21.103	
Изм.	Лист	№ докум.	Подп.	Дата			
Разраб		Федорова			Панель	Лит. / Масса / Масшт.	
Пров.		Плотникова				И / 0,9 / 1:4	
Н.контр		Штейнберг				Лист / Листов 1	
Утв.		Зуйков			Лист 2 ГОСТ 19903-74 Ст.3 ГОСТ 16523-70	АО. ЦНИИЭП им. Б.С. Мезенцева	

Инв.№ подл. | Подп. и дата | Взам.инв.№

Типовой проект Альбом 11

ЭЛ.М-21.104

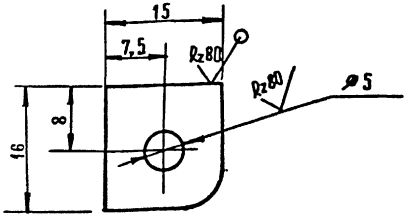

Неуказанные предельные отклонения размеров: валов по h14; отверстий по H14; остальных - js 14.

Изм.	Лист	№ докум.	Подп.	Дата	264-12-318.92 ЭЛ.М.-21.104			
Разраб.		Федорова			Ушко	Лит.	Масса	Масштаб
Пров.		Плотникова				И	0,004	2:1
Н. контр.		Штейнбрехер				Лист	Листов 1	
Утв.		Зуйков			Лист 2 ГОСТ 19903-74 Ст.3 ГОСТ 16523-70	А.О. ЦНИИЭП им. Б.С. Мезенцева		

Инв. № подл. | Подп. и дата | Взам. инв. №

Формат А4

Типовой проект Альбом 11

ЭЛ.М-21.201

ГОСТ 5264-80-У4-А3

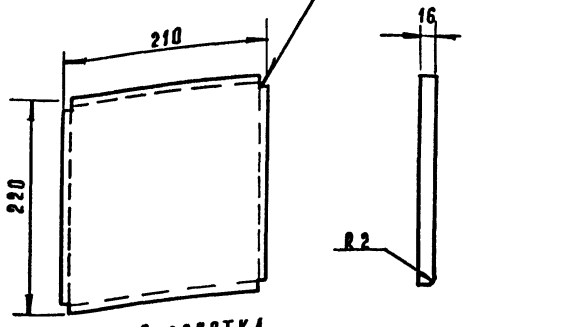

Развертка

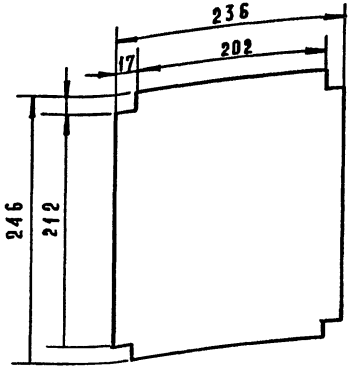

Неуказанные предельные отклонения размеров: валов по h14; остальные js14

Изм.	Лист	№ докум.	Подп.	Дата	264-12-318.92 ЭЛ.М-21.201			
Разраб.		Федорова			Корыто	Лит.	Масса	Масштаб
Провер.		Плотникова				И	0,53	1:4
Н. контр.		Штейнбрехер				Лист	Листов 1	
Утв.		Зуйков			Лист 2 ГОСТ 19903-74 Ст.3 ГОСТ 16523-70	А.О. ЦНИИЭП им. Б.С. Мезенцева		

Инв. № подл. | Подп. и дата | Взам. инв. №

Типовой проект Альбом 11

Формат	Зона	Поз.	Обозначение	Наименование	Кол.	Примечание
				Детали		
А4		1	ЭЛ.М-21.104	Ушко	2	
А4		2	ЭЛ.М-21.201	Корыто	1	

Изм	Лист	№ докум.	Подп.	Дата	264-12-318.92 ЭЛ.М-21.200		
Разраб.		Федорова			Крышка	Лит.	Лист	Листов
Пров.		Плотников				И		1
Н. контр.		Штейнбрехт				АО ЦНИИЭП им. Б.С. Мезенцева		
Утв.		Зуйков						

Инв. № подл. | Подп. и дата | Взам. инв. №

Формат А4

Типовой проект Альбом 11

ЭЛ.М-21.200 СБ

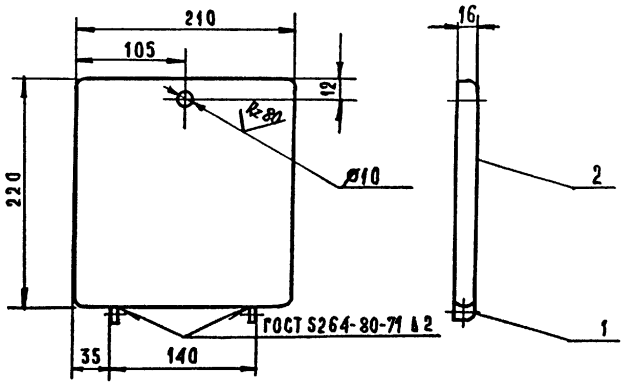

Изм	Лист	№ докум.	Подп.	Дата	264-12-318.92 ЭЛ.М-21.200 СБ			
Разраб.		Федорова			Крышка. Сборочный чертеж.	Лит.	Масса	Масштаб
Пров.		Плотников				И	1.02	1:4
Н. контр.		Штейнбрехт				Лист	Листов 1	
Утв.		Зуйков				АО ЦНИИЭП им. Б.С. Мезенцева		

Инв. № подл. | Подп. и дата | Взам. инв. №

Альбом 11

Типовой проект

Форм.	Зона	Поз.	Обозначение	Наименование	Кол.	Примеч.
				Сборочные единицы		
А3		4	Эл.М-22.100-01	Металлоконструкция	1	
				Детали		
Б4		5	Эл.М-22.001-01	Прижим	2	

Инв.№ подл. | Подп. и дата | Взам. инв.№

Изм. Лист N докум. Подпись Дата

Разраб. Федорова

Провер. Плотникова

Н.контр. Штейнбрехт

Утв. Зубков

Эл.М-22.000

Лист 2

Формат А4

Альбом 11

Типовой проект

Форм.	Зона	Поз.	Обозначение	Наименование	Кол.	Примечание
				Документация		
А3			Эл.М-22.000СБ	Сборочный чертеж		
				Стандартные изделия		
		1		Гайка М10 40 ГОСТ 5915-70	8	
		2		Шайба 10 0105 ГОСТ 11371-79	4	
				Переменные данные для исполнений		
				Эл.М-22.000СБ см. таблицу		
				Сборочные единицы:		
А4		4	Эл.М-22.100	Металлоконструкция	1	
				Детали		
		5	Эл.М-22.001	Прижим	2	
				Переменные данные для исполнений		
				Эл.М-22.000СБ см. таблицу		

Инв.№ подл. | Подпись и дата | Взам. инв.№

Изм. Лист N докум. Подпись Дата

Разраб. Федорова

Провер. Плотникова

Н.контр. Штейнбрехт

Утв. Зубков

Эл.М-22.000

Кронштейн для установки клеммных ящиков

Лит. И | Лист | Листов 2

А.О. ЦНИИЭП им. Б.С. Мезенцева

25447-13 40 Формат А4

ЭЛ.М-22.000СБ

Типовой проект Альбом 11

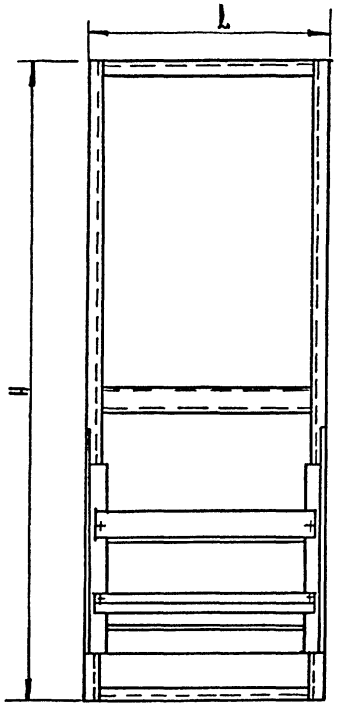

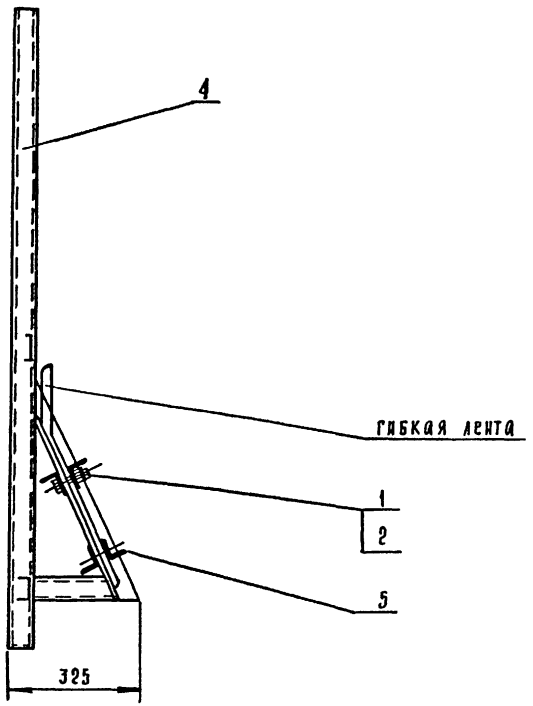

Обозначение	H, мм	L, мм	масса, кг
ЭЛ.М-22.000	1600	400	14,4
ЭЛ.М-22.000-01	1300	400	12,4

Изм	Лист	№ докум	Подп.	Дата
Разраб.		Федорова		
Пров.		Плотникова		
Н. контр.		Штейнбрехт		
Утв.		Зуйков		

264-12-318.92 ЭЛ.М-22.000 СБ

Кронштейн для установки клеммных ящиков Сборочный чертеж.

Лит	Масса	Масштаб
И	см. табл.	1:10

Лист | Листов 1

А.О. ЦНИИЭП им. Б.С. Мезенцева

Инв. № подл. | Подп. и дата | Взам. инв. №

Альбом 11

Типовой проект

Форм.	Зона	Поз.	Обозначение	Наименование	Кол.	Примеч.
		7	К235 ГЭМ	Профиль монтажный		
				L = 540 h14	3	
		8	К235 ГЭМ	Профиль монтажный		
				L = 1600 h14	2	
				Переменные данные для исполнения		
				ЭЛ. М-22.100-01		
				см. таблицу		
				Детали		
		2	ЭЛ. М-22.104	Укос		
		3	ЭЛ. М-22.104-01	Укос		
		4	ЭЛ. М-22.102-01	Планка		
				Уголок Б-50×50×5 ГОСТ 8509-86 Ст3 ГОСТ 535-79		
				L = 380 h14	2	1,43 кг
		5	ЭЛ. М-22.105	Консоль	1	
		6	ЭЛ. М-22.105-01	Консоль	1	
		7	К235 ГЭМ	Профиль монтажный		
				L = 340 h14	3	
		8	К235 ГЭМ	Профиль монтажный		
				L = 1300 h14	2	

Инв. № подл. | Подп. и дата | Взам. инв. №

Изм. Лист N докум. Подп. Дата

ЭЛ. М-22.100

Лист 2

Формат А4

Альбом 11

Типовой проект

Форм.	Зона	Поз.	Обозначение	Наименование	Кол.	Примечание
				Документация		
А3			ЭЛ. М-22.100 СБ	Сборочный чертеж		
				Стандартные изделия		
				Болт М10×90 36 05 ГОСТ 7798-70	4	
				Переменные данные для исполнения		
				ЭЛ. М-22.100		
				см. таблицу		
				Детали		
А4		2	ЭЛ. М-22.101	Укос	1	
А4		3	ЭЛ. М-22.101-01	Укос	1	
Б4		4	ЭЛ. М-22.102	Планка		
				Уголок Б-50×50×5 ГОСТ 8509-86 Ст3 ГОСТ 535-79		
				L = 580 h14	2	
А4		5	ЭЛ. М-22.103	Консоль	1	
А4		6	ЭЛ. М-22.103-01	Консоль	1	

Инв. № подл. | Подп. и дата | Взам. инв. №

Изм.	Лист	N докум.	Подпись	Дата
Разраб.		Федорова		
Провер.		Плотникова		
Н. контр.		Штейнбрехт		
Утв.		Зуйков		

ЭЛ. М-22.100

Металлоконструкция

Лит	Лист	Листов
И		2

АО ЦНИИЭП им. Б.С. Незенцева

25447-13 42 Формат А4

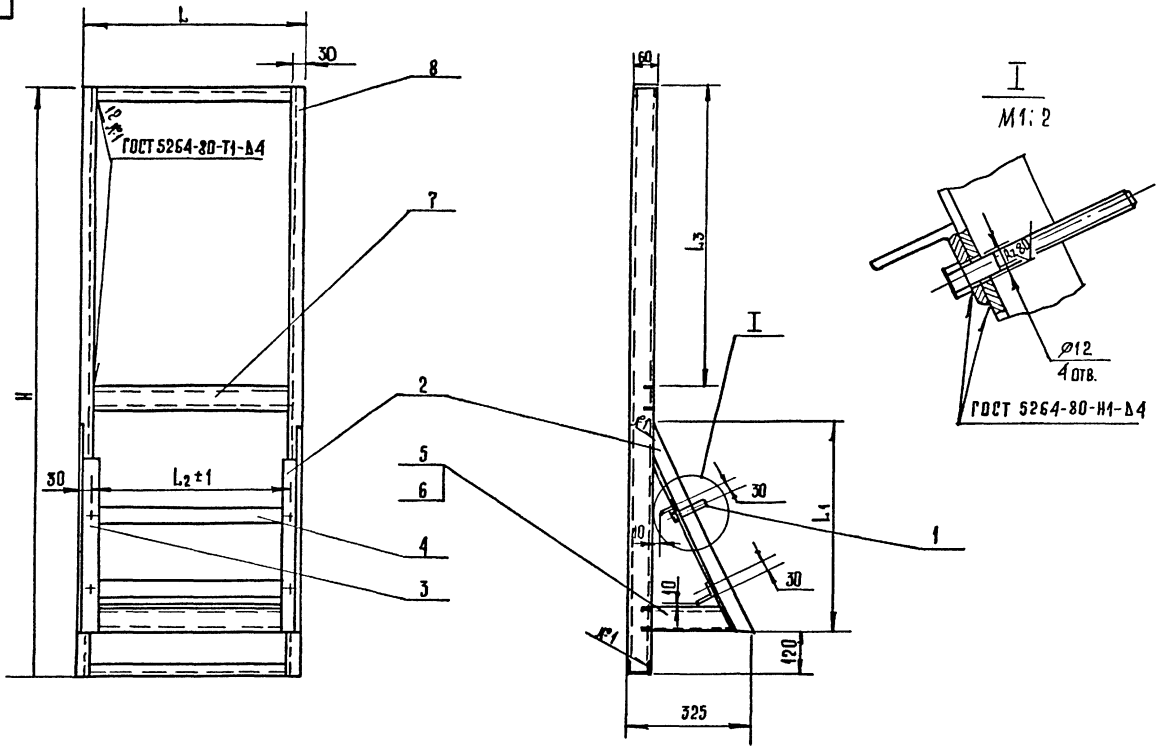

обозначение	H мм	L мм	L_1 мм	L_2 мм	L_3 мм	масса кг
ЭЛ.М-22.100	1600	600	570	540	820	14,3
ЭЛ.М-22.100-01	1300	400	500	340	620	12,3

Неуказанные предельные отклонения размеров: валов по h14; отверстий по H14; остальных- ±IT14/2.

Изм.	Лист	№ докум.	Подп.	Дата
Разраб.		Федорова		
Пров.		Плотникова		
Н.контр.		Гайсина		
Утв.		Зуйков		

264-12-318,92 ЭЛ.М-22.100 СБ

Металлоконструкция. Сборочный чертеж.

Лит.	Масса	Масштаб
И	см. табл.	1:10

Лист | Листов 1

А.О. ЦНИИЭП им. Б.С. Мезенцева

Типовой проект Альбом 11

3.А.М-22.103

3.А.М-22.103 и 3.А.М-22.105

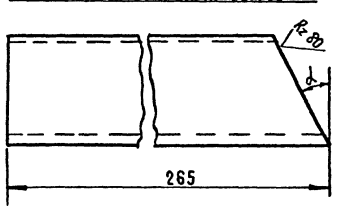

3.А.М-22.103-01 и 3.А.М-22.105-01
Зеркальное отражение

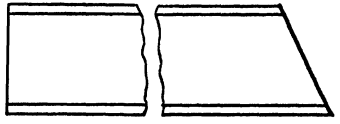

Обозначение	α°	Масса кг
3.А.М-22.103	65	0,5
3.А.М-22.103-01	65	0,5
3.А.М-22.105	62	0,5
3.А.М-22.105-01	62	0,5

Неуказанные предельные отклонения размеров: валов по h14.

Изм.	Лист	№ докум.	Подп.	Дата	264-12-318,92 3.А.М-22.103			
Разраб.		Федорова			Консоль	Лит.	Масса	Масштаб
Пров.		Плотникова				И	См. табл.	1:2
Н. контр.		Гайсина			К235 ГЭМ	Лист	Листов 1	
Утв.		Зуйков				А.О. ЦНИИЭП им. Б.С. Мезенцева		

Инв. № подл. | Подп. и дата | Взам. инв. №

Формат А4

Типовой проект Альбом 11.

3.А.М-22.101

3.А.М-22.101 и 3.А.М-22.104

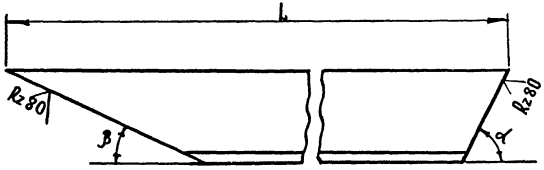

3.А.М-22.101-01 и 3.А.М-22.104-01 - Зеркальное отражение

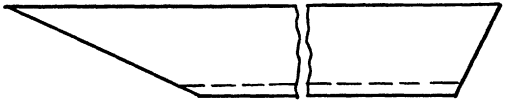

Обозначение	L	α°	β°	Масса кг
3.А.М-22.101	628	65	25	2,2
3.А.М-22.101-01	628	65	25	2,2
3.А.М-22.104	565	62	28	2,0
3.А.М-22.104-01	565	62	28	2,0

Неуказанные предельные отклонения размеров: валов по h14; остальных по js14.

Изм.	Лист	№ докум.	Подп.	Дата	264-12-318,92 3.А.М-22.101			
Разраб.		Федорова			Укос	Лит.	Масса	Масштаб
Пров.		Плотникова				И	См. табл.	1:2
Н. контр.		Гайсина			Уголок 5-50×50×5 ГОСТ 8509-86 Ст.3 ГОСТ 535-79	Лист	Листов 1	
Утв.		Зуйков				А.О. ЦНИИЭП им. Б.С. Мезенцева		

Инв. № подл. | Подп. и дата | Взам. инв. №

Альбом 11

Типовой проект

Форм.	Зона	Поз.	Обозначение	Наименование	Кол.	Примечание
				Документация		
А3			ЭЛ.М-25.000СБ	Сборочный чертеж		
				Стандартные изделия		
		1		Винт М5×15.36.58		
				ГОСТ 1491-80	8	
		2		Гайка М5.4.58		
				ГОСТ 5915-70	8	
		3		Шайба 5.01.05		
				ГОСТ 11371-78	8	
				Прочие изделия		
				Комплект зажимов		
				БЗН23-4М25-		
		4		-Д/ДУЗ-10	2	
		5	ГЭМ	Ящик К654 ГЭМ	1	
		6	ГЭМ	Скоба К202 ГЭМ		
				λ=450	2	

Инв.№ подл. | Подпись и дата | Взам. инв.№

Изм.	Лист	№ докум.	Подп.	Дата
Разраб.		Федорова		
Пров.		Плотникова		
Н.контр.		Штейнбрехт		
Утв.		Зуйков		

264-12-318.92 ЭЛ.М-25.000

Клеммный ящик на 20 клемм

Литер	Лист	Листов
И		1

А.О.ЦНИИЭП им. Б.С. Мезенцево

Формат А4

Альбом 11

Типовой проект

Форм.	Зона	Поз.	Обозначение	Наименование	Кол.	Примечание
				Документация		
А3			ЭЛ.М-29.000СБ	Сборочный чертеж	1	
				Детали		
А4	1		ЭЛ.М-19.001	Скоба	1	
				Покупные изделия		
		2		Блок зажимов		
				БЗН23-4М25-Д/ДУЗ-10	1	
		3		Коробка У995	1	
		4		Штепсельный разъем		
				2РТ32-П10НШ1	1	

Инв.№ подл. | Подпись и дата | Взам. инв.№

Изм.	Лист	№ докум.	Подпись	Дата
Разраб.		Федорова		
Пров.		Плотникова		
Н.контр.		Штейнбрехт		
Утв.		Зуйков		

264-12-318.92 ЭЛ.М-29.000

Штепсельная коробка 2ЯПКР (3ЯПКР)

Литер	Лист	Листов
И		1

А.О.ЦНИИЭП им. Б.С. Мезенцево

ЭЛ.М-25.000 СБ

А—А

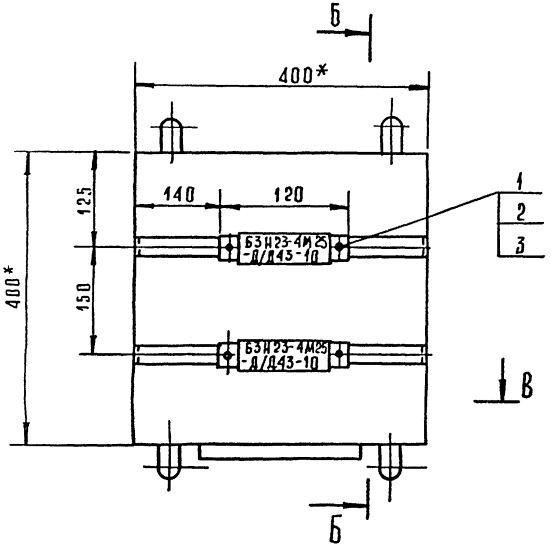

Б—Б

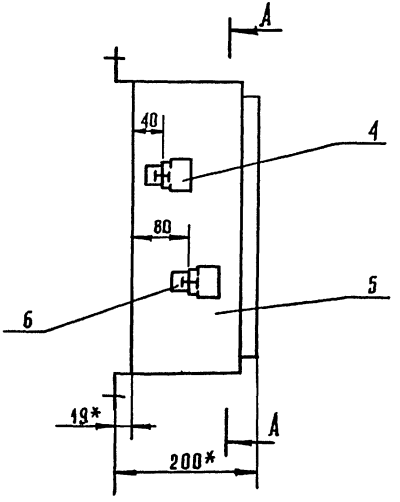

В—В

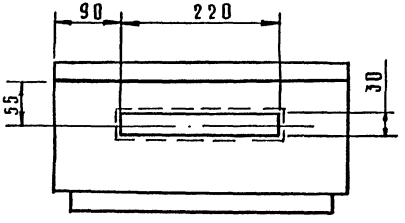

*Размеры для справок.
Отверстие для ввода труб продавливается при монтаже.

					264-12-318.92		ЭЛ.М-25.000 СБ	
Изм.	Лист	№ докум.	Подп.	Дата	Клеммный ящик на 20 клемм. Сборочный чертеж.	Лит.	Масса	Масштаб
Разраб.		Федорова				И	9,1	1:5
Пров.		Платникова				Лист	Листов 1	
Т.контр.		Штейнбрехт						
Н. контр.		Платникова				А.О. ЦНИИЭП им. Б.С. Мезенцева		
Утв.		Зуйков						

Альбом 11

Типовой проект

Форм.	Зона	Поз.	Обозначение	Наименование	Кол.	Примечание
				Документация		
А3			ЭЛ.М.26.000 СБ	Сборочный чертеж		
				Сборочные единицы		
А3		1	ЭЛ.М.26.100СБ	Рама	1	
А3		2	ЭЛ.М.26.200СБ	Крышка	2	
				Детали		
Б4		3	ЭЛ.М.26.001	Упор	4	
				Круг $\frac{\text{ВГОСТ 2590-88}}{\text{Ст3 ГОСТ 535-79}}$ L=30 h14		
Б4		4	ЭЛ.М.26.002	Прокладка S=2		
				Резина ГОСТ 7338-77		
				Материал		
				Масляная краска		
				черная ГОСТ 8292-85		
				Клей БФ-6		
				ГОСТ 12172-74		

Взам. инв. №

Подпись и дата

Инв. № подл.

Изм.	Лист	№ докум.	Подп.	Дата
Разраб.		Федорова		
Пров.		Плотникова		
Н.контр.		Гойсина		
Утв.		Зуйков		

264-12-318.92 ЭЛ.М-26.000

Лючок в планшете для штепсельной коробки 4ШТС-40

Литер	Лист	Листов
И		1

А.О.ЦНИИЭП им. Б.С. Мезенцево

Формат А4

Альбом 11

Типовой проект

Форм.	Зона	Поз.	Обозначение	Наименование	Кол.	Примечание
				Документация		
А4			ЭЛ.М.26.100 СБ	Сборочный чертеж	1	
				Детали		
А4		1	ЭЛ.М.26.101	Уголок	1	
А4		2	ЭЛ.М.26.102	Уголок	2	
А4		3	ЭЛ.М.26.103	Уголок	1	
Б4		4	ЭЛ.М.26.104	Упор	2	
				Круг $\frac{\text{ВГОСТ 2590-88}}{\text{Ст. 3 ГОСТ 535-79}}$ L=248 h14		0,1кг

Взам. инв. №

Подпись и дата

Инв. № подл.

Изм.	Лист	№ докум.	Подпись	Дата
Разраб.		Федорова		
Пров.		Плотникова		
Н.контр.		Гойсина		
Утв.		Зуйков		

264-12-318.92 ЭЛ.М-26.100

Рама

Литер	Лист	Листов
И		1

А.О.ЦНИИЭП им. Б.С. Мезенцево

ЭА.М-26.000 СБ

Типовой проект Альбом 11

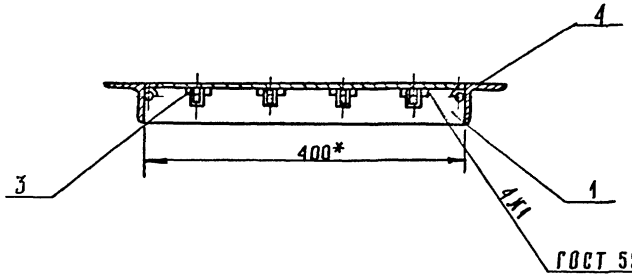

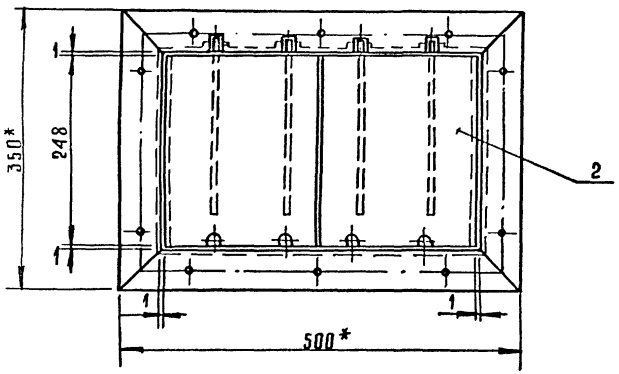

1. * Размеры для справок.
2. Крышка лючка должна легко открываться. При закрытии не должна издавать металлического звука, для этого на упор наклеить резину клеем БФ-6 ГОСТ 12172-74.
3. Лючок выкрасить в черный цвет масляной краской ГОСТ 8292-85.

					264-12-318,92 ЭА.М-26.000 СБ			
Изм.	Лист	№ докум.	Подп.	Дата	Лючок в планшете для штепсельной коробки на 4 ШТС-40. Сборочный чертеж.	Лит.	Масса	Масшт.
Разраб.		Федорова				И	8,8	1:5
Пров.		Платникова				Лист	Листов 1	
Н. контр.		Гайсина				АО. ЦНИИЭП им. Б.С. Мезенцева		
Утв.		Зуйков						

Инв. № подл. | Подп. и дата | Взам. инв. №

ЭЛ.М-26.100СБ

Типовой проект Альбом 11

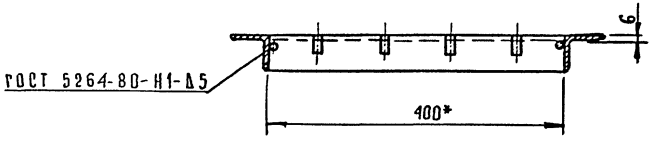

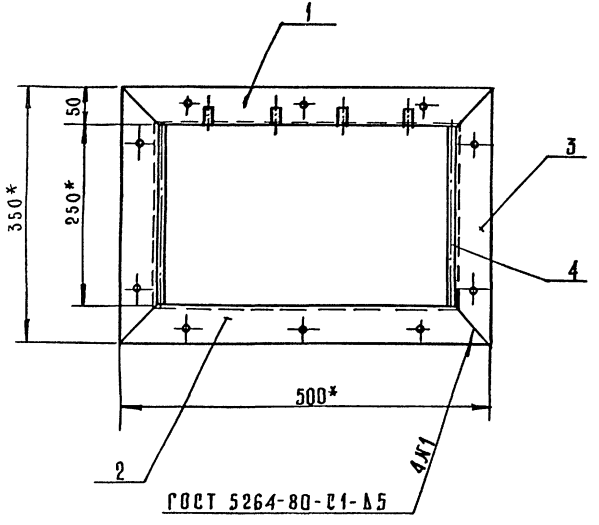

1. * Размеры для справок.
2. Неказанные предельные отклонения размеров: остальных - по $s14.

Изм.	Лист	№ докум.	Подп.	Дата
Разраб.		Федорова		
Пров.		Плотникова		
Н. контр.		Гайсина		
Утв.		Зуйков		

264-12-318.92 ЭЛ.М-26.100СБ

Рама. Сборочный чертеж.

Лит.	Масса	Масштаб
И	8,7	1:5

Лист | Листов 1

А.О. ЦНИИЭП им. Б.С. Мезенцева

Инв.№ подл. | Подп. и дата | Взам. инв.№

Типовой проект Альбом 11

ЭЛ.М-26.101

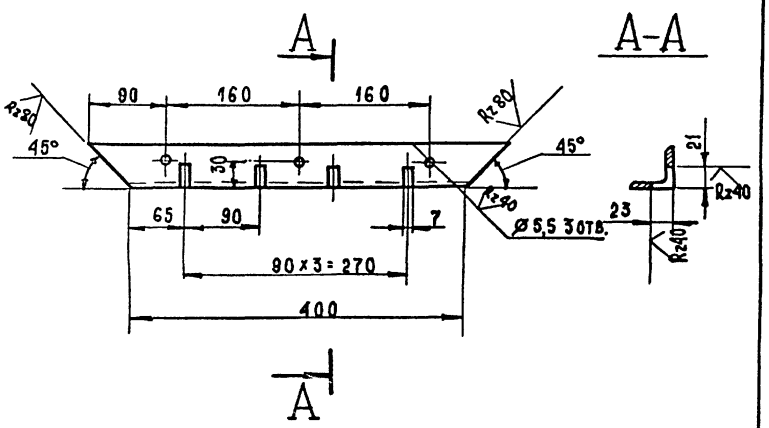

Неуказанные предельные отклонения размеров: отверстий - по H14, валов - по h14, остальных - по ±s14.

					264-12-318.92 ЭЛ.М-26.101			
Изм.	Лист	№ докум.	Подп.	Дата	Уголок	Лит.	Масса	Масштаб
Разраб.		Федорова				И	2,1	1:5
Пров.		Плотникова				Лист	Листов 1	
Н. контр.		Гаисина			Уголок 50×50×5 ГОСТ 8509-86 / Ст.3 ГОСТ 535-79	АО ЦНИИЭП им. Б.С. Мезенцева		
Утв.		Зуйков						

Инв.№ подл. | Подп. и дата | Взам. инв.№

Формат А4

Типовой проект Альбом 11

ЭЛ.М-26.102

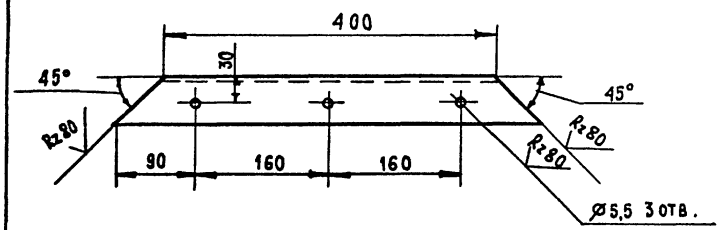

Неуказанные предельные отклонения размеров: отверстий - по H14, валов - по h14, остальных - по ±s14.

					264-12-318.92 ЭЛ.М-26.102			
Изм.	Лист	№ докум.	Подп.	Дата	Уголок	Лит.	Масса	Масштаб
Разраб.		Федорова				И	2,2	1:5
Пров.		Плотникова				Лист	Листов 1	
Н. контр.		Гаисина			Уголок 50×50×5 ГОСТ 8509-86 / Ст.3 ГОСТ 535-79	АО ЦНИИЭП им. Б.С. Мезенцева		
Утв.		Зуйков						

Инв.№ подл. | Подп. и дата | Взам. инв.№

Типовой проект Альбом 11

ЭЛ. М-26.103

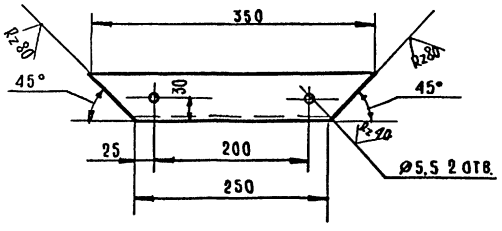

Неуказанные предельные отклонения размеров: отверстий - по H14, валов - по h14, остальных по Ss14.

Изм	Лист	№ докум	Подп.	Дата	264-12-318.92	ЭЛ. М-26.103		
Разраб.		Федорова			Уголок	Лит.	Масса	Масшт.
Пров.		Плотникова				И	2,0	1:5
						Лист	Листов 1	
Н. контр.		Гайсина			Уголок 50×50×5 ГОСТ 8509-86 / Ст. 3 ГОСТ 535-79	А.О. ЦНИИЭП им. Б.С. Мезенцева		
Утв.		Зуйков						

Инв. № подл. | Подп. и дата | Взам. инв. №

Формат А4

Типовой проект Альбом 11

ЭЛ. М-26.201

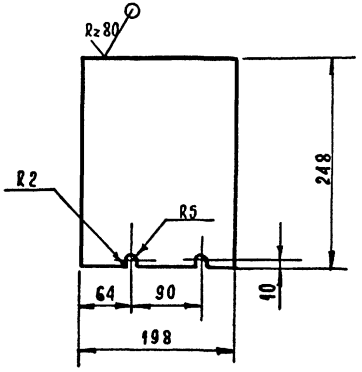

Неуказанные предельные отклонения размеров: отверстий - по H14, валов - по h14, остальных - по Ss14.

Изм	Лист	№ докум.	Подп.	Дата	264-12-318.92	ЭЛ. М-26.201		
Разраб.		Федорова			Крышка	Лит.	Масса	Масштаб
Пров.		Плотникова				И	1,5	1:5
						Лист	Листов 1	
Н. контр.		Гайсина			Лист 3 ГОСТ 19903-74 / Ст. 3 ГОСТ 16523-70	А.О. ЦНИИЭП им. Б.С. Мезенцева		
Утв.		Зуйков						

Инв. № подл. | Подп. и дата | Взам. инв. №

ЭЛ.М-26.202

(√)

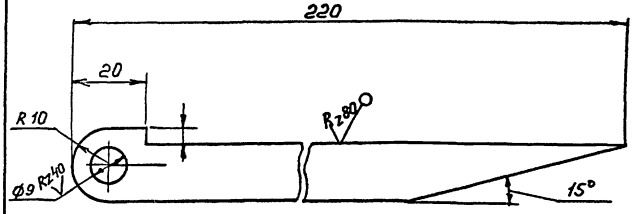

Неукозанные предельные отклонения размеров: отверстий - по H14, валов - по h14, остальных - по ±IT14/2

Альбом 11

Типовой проект

Инв.№ подл. | Подп. и дата | Взам. инв.№

Изм.	Лист	N докум.	Подп.	Дата
Разраб.		Федорова		
Пров.		Плотникова		
Н.контр.		Гойсина		
Утв.		Зуйков		

ЭЛ.М-26.202

Петля

Литер	Масса	Масшт.
И	0,5	1:1

Лист | Листов: 1

Лист ЗГОСТ 19903-74 / Ст.ЗГОСТ 16523-70

А.О.ЦНИИЭП им. Б.С. Мезенцева

ф. А4

Форм.	Зона	Поз.	Обозначение	Наименование	Кол.	Примечание
				Документация		
А3			ЭЛ.М.26.200СБ	Сборочный чертеж	1	
				Детали		
А4		1	ЭЛ.М.26.201	Крышка	1	
А4		2	ЭЛ.М.26.202	Петля	1	

Альбом 11

Типовой проект

Инв.№ подл. | Подп. и дата | Взам. инв.№

Изм.	Лист	N докум.	Подпись	Дата
Разраб.		Федорова		
Пров.		Плотникова		
Н.контр.		Гойсина		
Утв.		Зуйков		

ЭЛ.М-26.200

Крышка

Литер	Лист	Листов
И		1

А.О.ЦНИИЭП им. Б.С. Мезенцева

ЭЛ.М-26.200 СБ

Типовой проект Альбом 11

Инв.№ подл. | Подп. и дата | Взам. инв.№

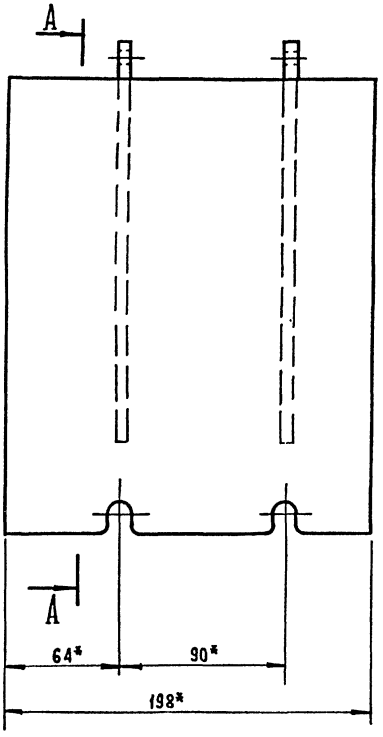

А–А развернуто

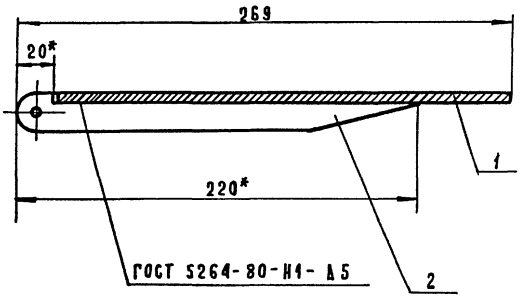

1. *Размеры для справок.
2. Неуказанные предельные отклонения размеров: остальных - по js14.

Изм.	Лист	№ докум.	Подп.	Дата	254-12-318.92 ЭЛ.М-26.200СБ		
Разраб.		Федорова			Крышка. Сборочный чертеж.	Лит.	Масса	Масштаб
Пров.		Плотникова				И	2,0	1:2
Н. контр.		Гацсина				Лист	Листов 1	
Утв.		Зуйков				А.О. ЦНИИЭП им. Б.С. Мезенцева		

Альбом 11

Типовой проект

Форм.	Зона	Поз.	Обозначение	Наименование	Кол.	Примечание
				Документация		
А3			Эл. М. 27. 000 СБ	Сборочный чертеж		
				Сборочные единицы		
А3	1	1	Эл. М. 27. 100 СБ	Рама	1	
А3		2	Эл. М. 27. 200 СБ	Крышка	1	
				Детали		
Б4		3	Эл. М. 27. 001	Упор	4	0,01 кг
				Круг 8 ГОСТ 2590-88 Ст. 3 ГОСТ 535-79		
				L = 30 h 14		
Б4		4	Эл. М. 27. 002	Прокладка δ = 2		
				Резина ГОСТ 7338-77		
				Материал		
		5		Масляная краска		
				черная ГОСТ 8292-85		
		6		Клей БФ-6		
				ГОСТ 12172-74		

Инв. № подл. | Подпись и дата | Взам. инв. №

Изм.	Лист	№ докум.	Подп.	Дата
Разраб.		Федорова		
Пров.		Плотникова		
Н. контр.		Штейнбрехт		
Утв.		Зуйков		

264-12-318.92 Эл. М-21.000

Лючок в плинтусе для штепсельной коробки КРЗ-25

Литер	Лист	Листов
И		1

А.О. ЦНИИЭП им. Б.С. Мезенцева

Формат А4

Альбом 11

Типовой проект

Форм.	Зона	Поз.	Обозначение	Наименование	Кол.	Примечание
				Документация		
А3			Эл. М. 27. 100 СБ	Сборочный чертеж	1	
				Детали		
А4		1	Эл. М. 27. 101	Уголок	2	
А4		2	Эл. М. 27. 102	Уголок	2	
Б4		3	Эл. М. 27. 103	Упор	2	0,1 кг
				Круг 8 ГОСТ 2590-88 Ст. 3 ГОСТ 535-79		
				L = 180 h 14		

Инв. № подл. | Подпись и дата | Взам. инв. №

Изм.	Лист	№ докум.	Подпись	Дата
Разраб.		Федорова		
Пров.		Плотникова		
Н. контр.		Штейнбрехт		
Утв.		Зуйков		

264-12-318.92 Эл. М. -27. 100

Рама

Литер	Лист	Листов
И		1

А.О. ЦНИИЭП им. Б.С. Мезенцева

Альбом 11

Типовой проект

Инв. № подл. | Подп. и дата | Взам. инв. №

ЭЛ.М-27.000СБ

А – А

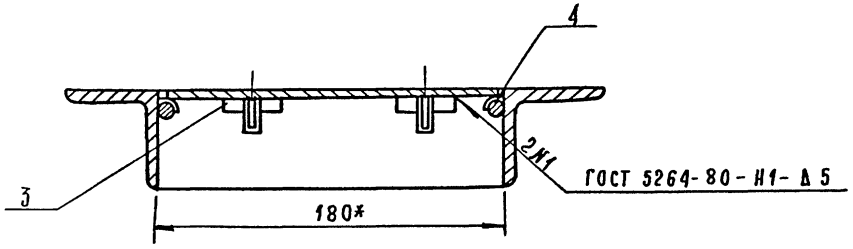

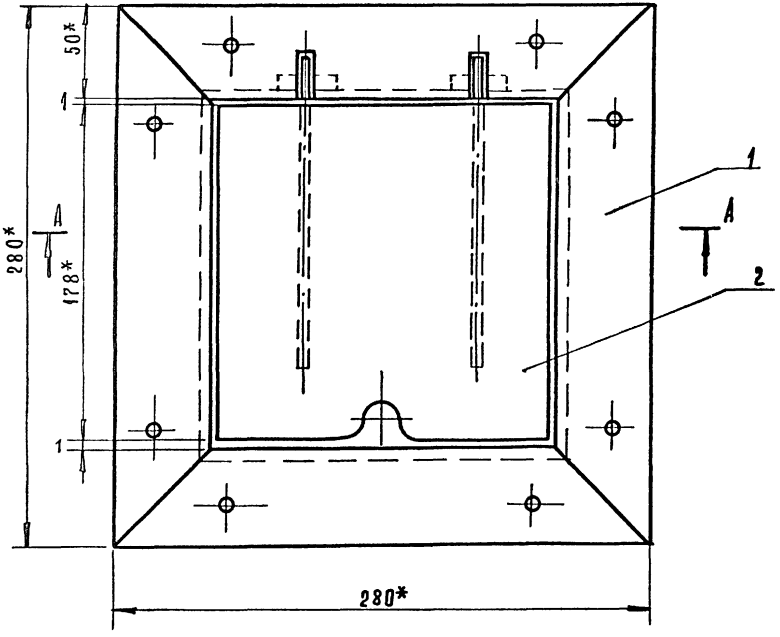

1. *Размеры для справок.
2. Крышка лючка должна легко открываться. При закрытии не должна издавать металлического звука, для этого на упор наклеить резину клеем БФ-6 ГОСТ 12172-74.
3. Лючок выкрасить в черный цвет масляной краской ГОСТ 8292-85.

Изм.	Лист	№ докум.	Подп.	Дата
Разраб.		Федорова		
Пров.		Платникова		
Т. контр.				
Н. контр.		Штейнбрехер		
Утв.		Зуйков		

264-12-318.92 ЭЛ.М-27.000 СБ

Лючок в планшете для штепсельной коробки Кр-3-25

Сборочный чертеж.

Лит.	Масса	Масшт.
И	10,2	1:2

Лист | Листов 1

АО. ЦНИИЭП им. Б.С. Мезенцева

ЭЛ. М-27.100 СБ

Альбом 11

Типовой проект

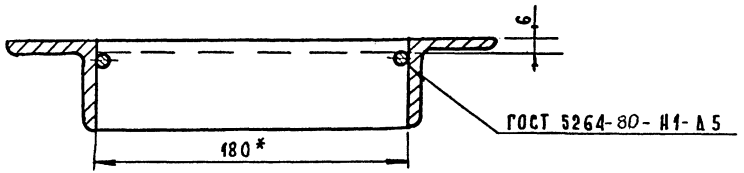

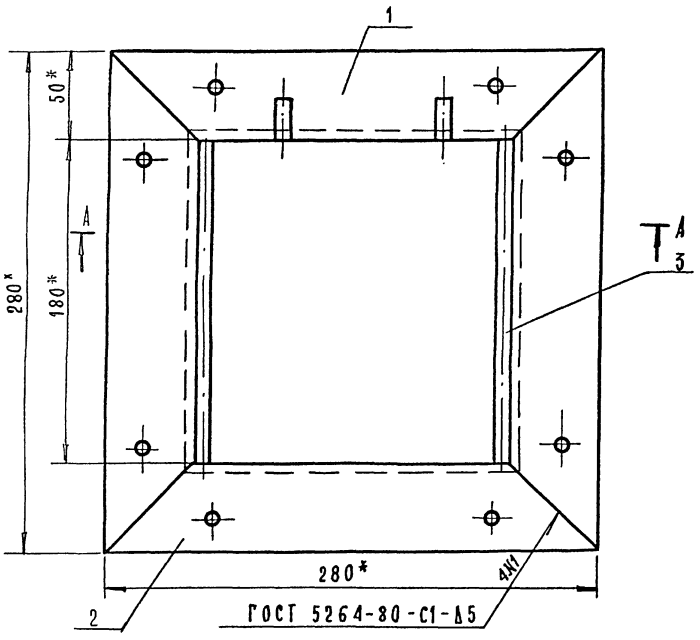

1. * Размеры для справок.
2. Неуказанные предельные отклонения размеров: остальных - по js14.

					264-12-318.92	ЭЛ. М-27.100 СБ		
Изм.	Лист	№ докум.	Подп.	Дата	Рама. Сборочный чертеж.	Лит	Масса	Масшт
Разраб.		Федорова				Н	8,5	1:2
Пров.		Плотникова				Лист	Листов 1	
Т. контр.						А.О. ЦНИИЭП им. Б.С. Мезенцева		
Н. контр.		Штейнбрехт						
Утв.		Зуйков						

Инв. № подл. | Подп. и дата | Взам. инв.

Типовой проект альбом 11

ЭЛ.М-27.101

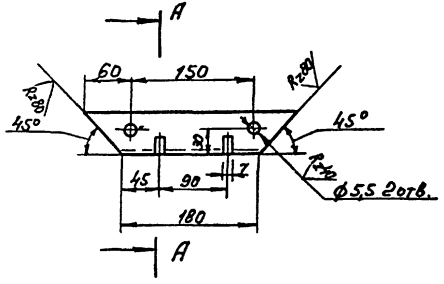

Неуказанные предельные отклонения размеров: отверстий - по H14, валов - по h14, остальных - по $\pm\frac{IT14}{2}$

Изм.	Лист	N докум.	Подп.	Дата	264-12-318.92 ЭЛ.М-27.101			
Разраб.		Федорова			Уголок	Лит.	Масса	Масшт.
Пров.		Плотникова				И	1,0	1:5
Н. контр.						Лист:	Листов: 1	
Т. контр.		Штейнбрехт			Уголок 50×50×5 ГОСТ 8509-86 Ст.3 ГОСТ 535-79	А.О.ЦНИИЭП им. Б.С. Мезенцева		
Утв.								

Инв. N подл. | Подп. и дата | Взам. инв. N

Формат А4

ЭЛ.М-27.102

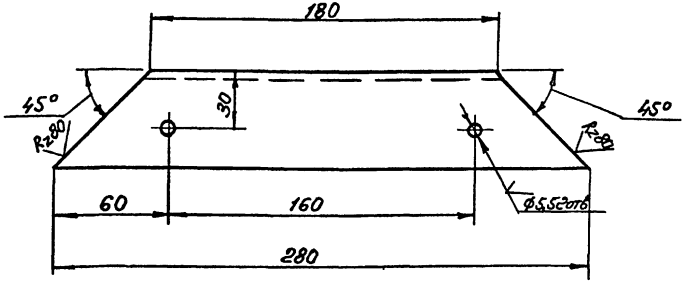

Неуказанные предельные отклонения размеров: отверстий - по H14, валов - по h14, остальных - по $\pm\frac{IT14}{2}$

Изм.	Лист	N докум.	Подп.	Дата	264-12-318.92 ЭЛ.М-27.102			
Разраб.		Федорова			Уголок	Лит.	Масса	Масшт.
Пров.		Плотникова				И	1,0	1:2
Н. контр.						Лист	Листов 1	
Т. контр.		Штейнбрехт			Уголок 50×50×5 ГОСТ 8509-86 Ст.3 ГОСТ 535-79	А.О.ЦНИИЭП им. Б.С. Мезенцева		
Утв.		Зуйков						

Инв. N подл. | Подп. и дата | Взам. инв. N

Типовой проект Альбом 11

Формат	Зона	Поз.	Обозначение	Наименование	Кол	Примечание
				Детали		
А4		1	ЭЛ. М-27.201	Крышка	1	
А4		2	ЭЛ. М-27.202	Петля	1	

Инв. № подл. | Подп. и дата | Взам. инв. №

Изм.	Лист	№ докум.	Подп.	Дата	264-12-318.92 ЭЛ. М-27.200
Разраб.		Федорова			Крышка
Пров.		Плотникова			Лит. У; Лист; Листов 1
Н. контр.		Штейнбрехт			АО ЦНИИЭП им. Б.С. Мезенцева
Утв.		Зуйков			

Формат А4

Типовой проект Альбом 11

ЭЛ. М-27.200 СБ

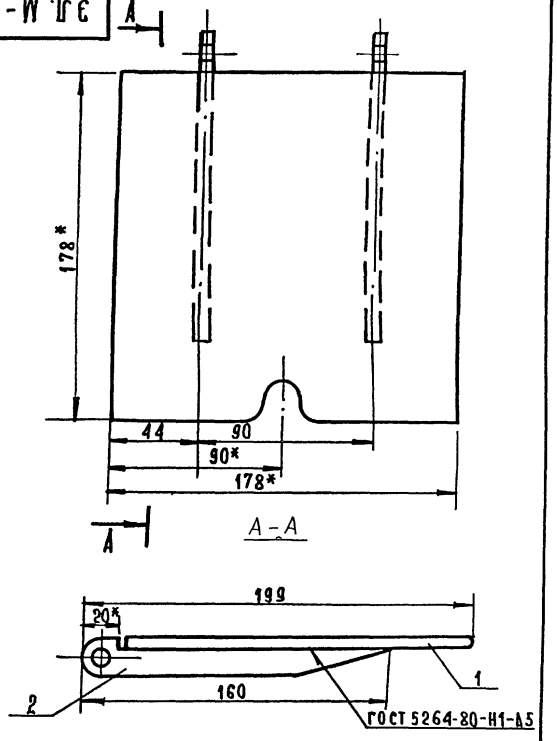

1. *Размеры для справок.
2. Неуказанные предельные отклонения размеров: остальных - по Ss14.

Инв. № подл. | Подп. и дата | Взам. инв. №

Изм.	Лист	№ докум.	Подп.	Дата	264-12-318.92 ЭЛ. М-27.200 СБ
Разраб.		Федорова			Крышка. Сборочный чертеж
Пров.		Плотникова			Лит. У; Масса 1,7; Масштаб 1:2; Лист; Листов 1
Н. контр.		Штейнбрехт			АО ЦНИИЭП им. Б.С. Мезенцева
Утв.		Зуйков			

Типовой проект альбом 11

Эл.М-27.201

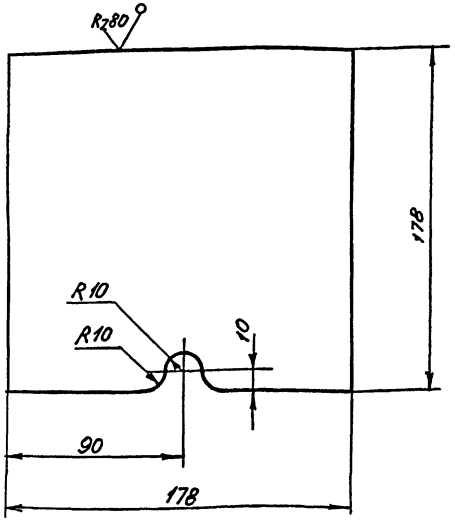

Неуказанные предельные отклонения размеров: отверстий - по H14, валов - по h14, остальных - по Ss14

Изм.	Лист	N докум.	Подп.	Дата	264-12-318.92	Эл.М-27.201	
Разраб.		Федорова			Крышка	Лит: И	Масса: 1,2	Масшт.: 1:5
Пров.		Плотникова				Лист	Листов: 1
Н.контр.					Лист 3 ГОСТ 19903-74 Ст3 ГОСТ 16523-70	А.О.ЦНИИЭП им. Б.С. Мезенцева	
Т.контр.		Штейнбрехт					
Утв.		Зуйков					

Инв. N подл. | Подп. и дата | Взам. инв. N

ф. А4

Типовой проект альбом 11

Эл.М-27.202

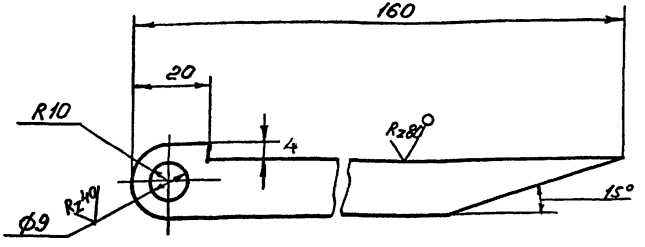

Неуказанные предельные отклонения размеров: отверстий - по H14, валов - по h14, остальных по Ss14

Изм.	Лист	N докум.	Подп.	Дата	264-12-318.92	Эл.М-27.202	
Разраб.		Федорова			Петля	Лит: И	Масса: 0,35	Масшт.: 1:1
Пров.		Плотникова				Лист	Листов: 1
Н.контр.					Лист 3 ГОСТ 19903-74 Ст. 3 ГОСТ 16523-70	А.О.ЦНИИЭП им. Б.С. Мезенцева	
Т.контр.		Штейнбрехт					
Утв.		Зуйков					

Инв. N подл. | Подп. и дата | Взам. инв. N

ф. А4

Альбом 11

Типовой проект

Форм.	Зона	Поз.	Обозначение	Наименование	Кол.	Примечание
				Документация		
А3			Эл. м. 28. 000 СБ	Сборочный чертеж		
				Сборочные единицы		
А3		1	Эл. М - 28. 100 СБ	Корпус	1	
А4		2	Эл. М - 28. 200 СБ	Крышка	1	
				Стандартные изделия		
		3		Винт М4×20 36. 05 ГОСТ17473-80	2	
				Гайка ГОСТ5915-70		
		4		М4 405	4	
		5		М8 405	2	
				Шайба ГОСТ11371-78		
		6		4.01.05	2	
		7		8.01.05	1	
		8		Световое табло ТСМ	1	
		9		Штепсельное соединение шт-с-40л	4	
				Материал		
		10		Картон асбестовый КАОН-1 ГОСТ2850-80	$см^2$ 1800	

Инв. № подл. | Подпись и дата | Взам. инв. №

Изм.	Лист	№ докум.	Подп.	Дата
Разраб.		Федорова		
Пров.		Плотникова		
Н. контр.		Штейнбрехт		
Утв.		Зуйков		

264-12-318.92 ЭЛ.М-28.000

Коробка штепсельная ШКП-4

Литер	Лист	Листов
И		1

А.О.ЦНИИЭП им. Б.С. Мезенцева

ФА4

Альбом 11

Типовой проект

Форм.	Зона	Поз.	Обозначение	Наименование	Кол.	Примечание
				Документация		
А3			Эл.М.28.100 СБ	Сборочный чертеж		
				Детали		
А4		1	Эл.М.06.104	Пленкозолорная	1	
А3		2	Эл.М.21.102	Стенка боковая	1	
		3	Эл.М.21.102-01	Стенка боковая	1	
А3		4	Эл.М.21.104	Ушко	2	
А3		5	Эл.М.28.101	Панель	1	
А3		6	Эл.М.28.102	Стенка задняя	1	
				Стандартные изделия		
		7		Болт М8×40.36.05 ГОСТ 7798-70	1	

Инв. № подл. | Подпись и дата | Взам. инв. №

Изм.	Лист	№ докум.	Подпись	Дата
Разр.		Федорова		
Пров.		Плотникова		
Н. контр.		Штейнбрехт		
Утв.		Зуйков		

264-12-318.92 ЭЛ.М-28.100

Корпус

Литер	Лист	Листов
И		1

А.О.ЦНИИЭП им. Б.С. Мезенцева

ЭЛ.М-28.000СБ

Альбом 11

Типовой проект

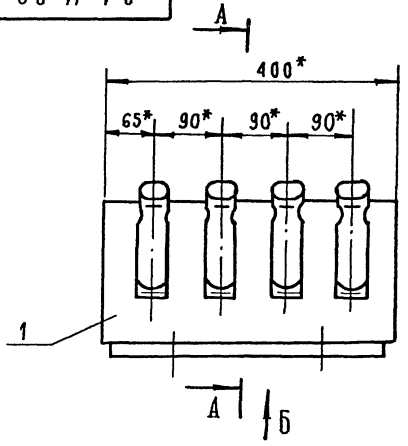

А – А

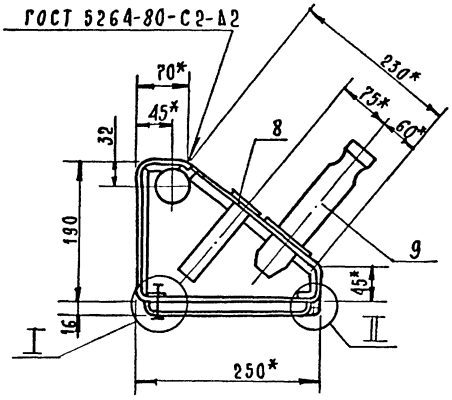

II
М1:1

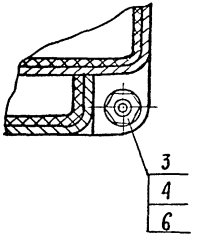

I
М1:1

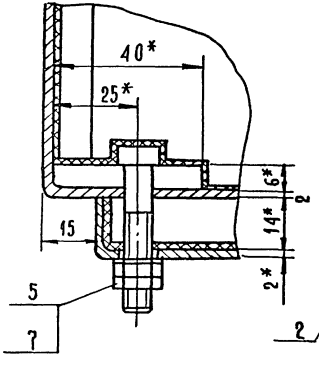

Вид Б

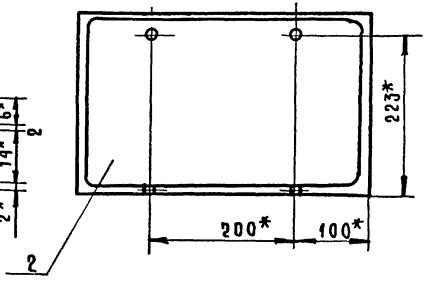

1. Снаружи коробку окрасить масляной краской в светлосерый цвет ГОСТ 8292-85.
2. С внутренней стороны корпус и крышку оклеить асбестовым картоном поз.10. Клей экоксидный ЭДП-ТУ-84-606-76.
3. Неуказанные предельные отклонения размеров: валов – по h14, остальных ±$\frac{IT14}{2}$.
4. *Размеры для справок.

						264-12-318.92 ЭЛ.М-28.000СБ			
Изм.	Лист	№ докум.	Подп.	Дата			Лит.	Масса	Масштаб
Разраб.		Федорова			Коробка штепсельная ШКП-4 Сборочный чертеж.		И	6,2	1:5
Пров.		Плотникова					Лист	Листов 1	
Т.контр.									
Н.контр.		Штейнбрехт					А.О. ЦНИИЭП им. Б.С. Мезенцева		
Утв.		Зуйков							

Инв.№ подл. | Подп. и дата | Взам.инв.№

ЭЛ.М - 28.100 СБ

Типовой проект Альбом 11

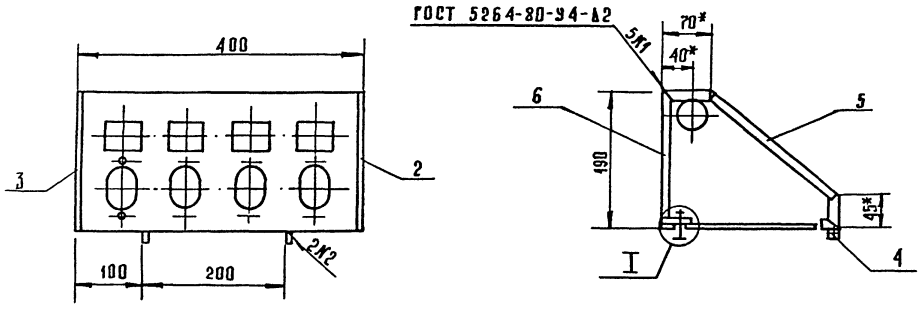

I
М 1:1

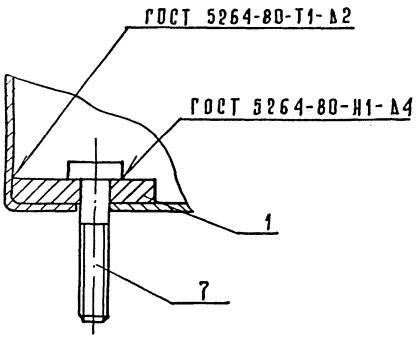

1. Неуказанные предельные отклонения размеров: остальных - по ∫s14.
2. * Размеры для справок.

Изм	Лист	№ докум	Подп.	Дата	264-12-318.92	ЭЛ.М-28.100 СБ		
Разраб.		Федорова			Корпус. Сборочный чертеж.	Лит.	Масса	Масштаб
Пров.		Плотникова				И	4,35	1:5
Т.контр.						Лист	Листов 1	
Н.контр.		Штейнбрехт				А.О.ЦНИИЭП им. Б.С. Мезенцева		
Утв.		Зуйков						

Инв.№ подл. | Подп. и дата | Взам. инв.№

ЭЛ.М - 28.101

Альбом 11

Типовой проект

Развертка
М1:2

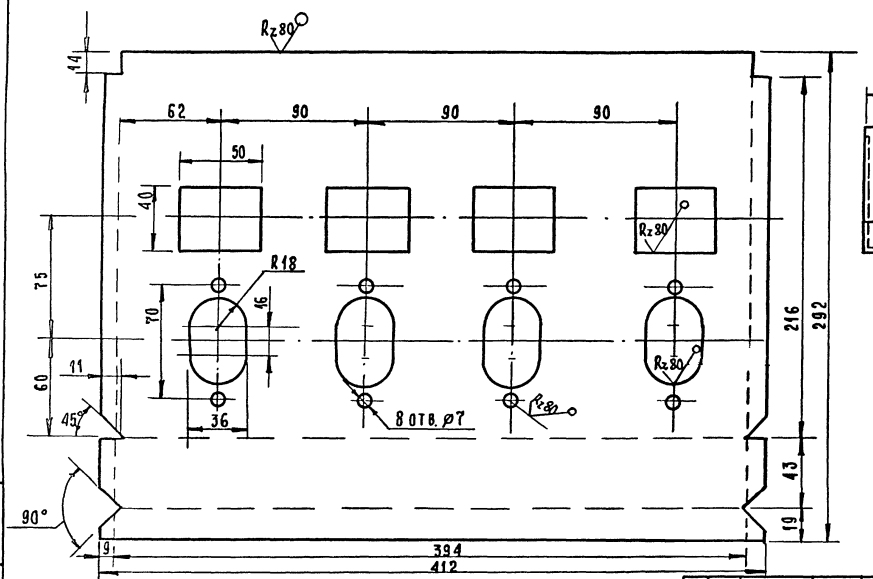

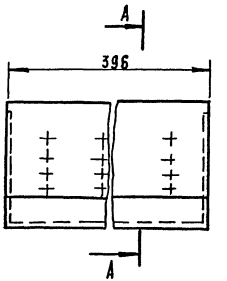

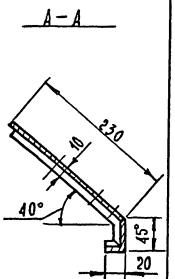

Неуказанные предельные отклонения размеров:
валов по h14; отверстий - H14;
остальных - js14.

Изм	Лист	№ докум.	Подп.	Дата	264-12-318.92 ЭЛ. М - 28.101			
Разраб.		Федорова			Панель	Лит.	Масса	Масшт.
Пров.		Плотникова				И	1,88	1:5
Т.контр.						Лист	Листов	
Н.контр.		Штейнбрехт			Лист 2 ГОСТ 19903-74 / Ст. 3 ГОСТ 16523-70	АО.ЦНИИЭП им. Б.С. Мезенцева		
Утв.		Зуйков						

Инв. № подл. | Подп. и дата | Взам. инв. №

25447-13 63 формат А3

ЭЛ.М-28.102

Альбом 11

Типовой проект

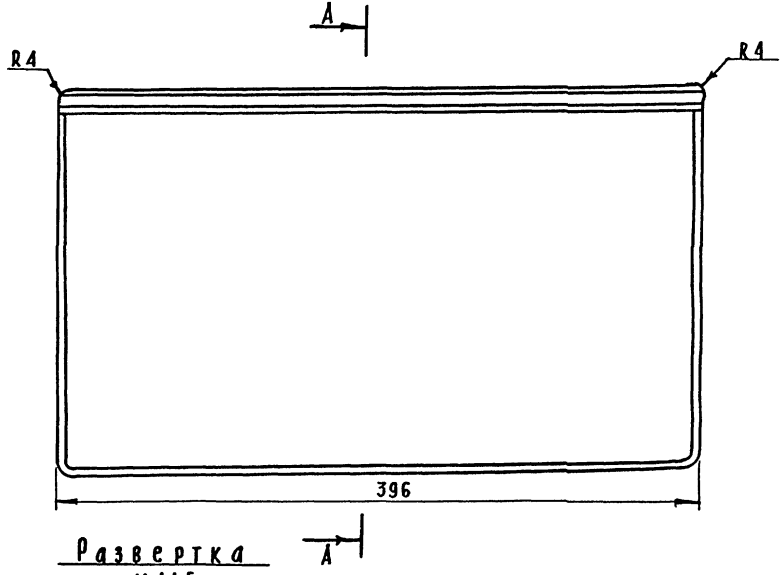

Развертка
М1:5

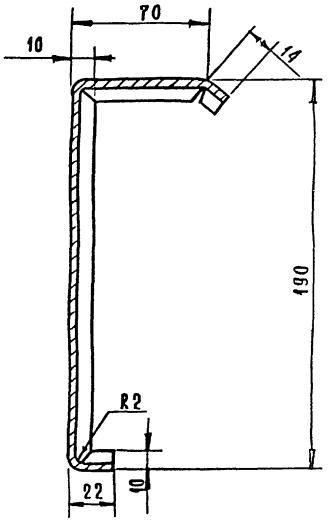

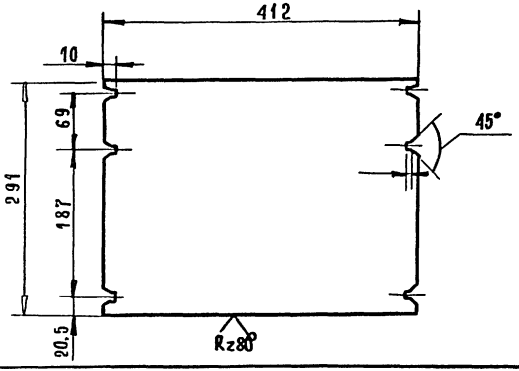

Неуказанные предельные отклонения размеров: валов по h14; отверстий по H14; остальных – js 14.
*Размеры для справок.

Изм	Лист	№ докум.	Подп.	Дата
Разраб.		Федорова		
Пров.		Плотникова		
Т. контр.				
Н. контр.		Штейнбрехт		
Утв.		Зуйков		

264-12-318.92 ЭЛ.М-28.102

Стенка задняя

Лит.	Масса	Масштаб
И	1,88	1:2

Лист | Листов 1

Лист 2 ГОСТ 19903-74 / Ст. 3 ГОСТ 16523-70

А.О.ЦНИИЭП им. Б.С. Мезенцева

25447-13 64 Формат А3

Инв № подл | Подп. и дата | Взам. инв. №

Альбом 11

Типовой проект

ЭЛ.М.28.201

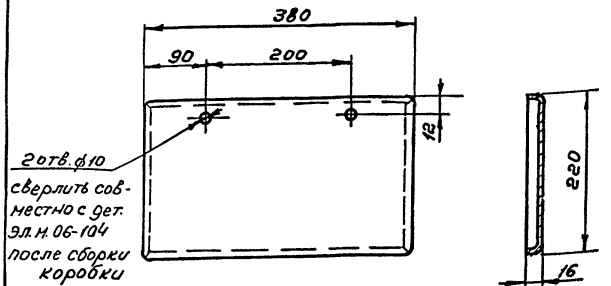

Развертка

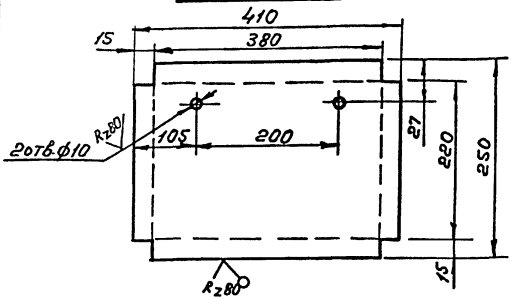

Неуказанные предельные отклонения размеров: валов - по h14, отверстий - по H14, остальных - по Ss14

Изм.	Лист	N докум.	Подп.	Дата
Разраб.		Федорова		
Пров.		Плотникова		
Т.контр.				
Н.контр.		Штейнбрехт		
Утв.		Зуйков		

264-12-318.92 ЭЛ.М-28.201

Корыто

Лит.	Масса	Масшт.
И	1,5	1:5

Лист | Листов: 1

Лист 2ГОСТ 19903-74 / Ст.3ГОСТ 16523-70

А.О.ЦНИИЭП им.Б.С.Незенцева

ф. А4.

Инв.N подл. | Подп. и дата | Вз.инв.N

Альбом

Типовой проект

Формат	Зона	Поз	Обозначение	Наименование	Кол.	Примечание
				Документация		
А3			ЭЛ.М.28.200СБ	Сборочный чертеж		
				Детали		
А4		1	ЭЛ.М.21.104	Ушко	2	
А4		2	ЭЛ.М.28.201	Корыто	1	

Изм.	Лист	N докум.	Подпись	Дата
Разраб.		Федорова		
Пров.		Плотникова		
Н.контр.		Штейнбрехт		
Утв.		Зуйков		

264-12-318.92 ЭЛ.М-28.200

Крышка

Лит	Лист	Листов
И		1

А.О.ЦНИИЭП им.Б.С.Незенцева

Инв.N подл. | Подп. и дата | Вз.инв.N

Эл. М - 28.200Сб

Альбом 11

Типовой проект

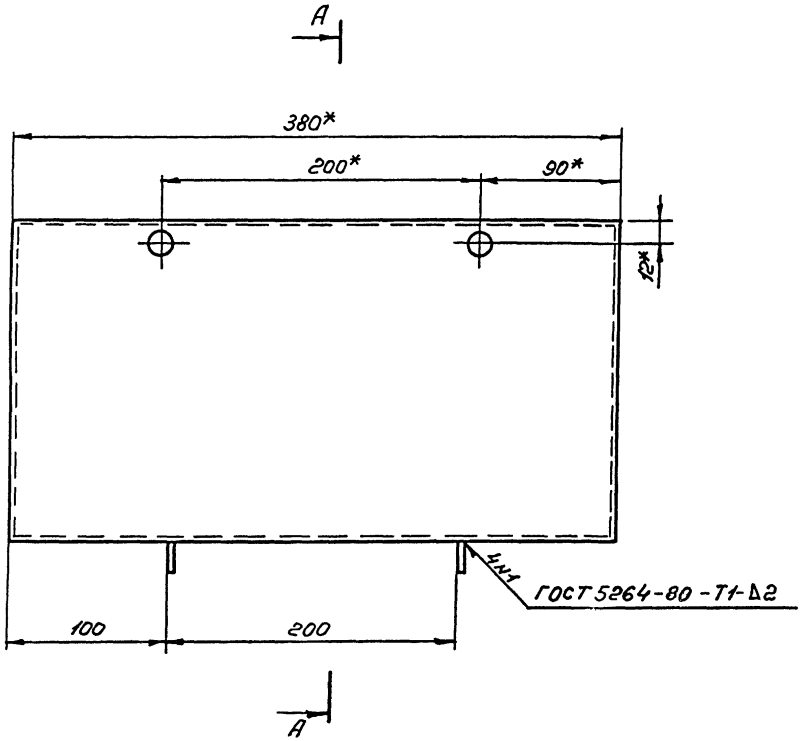

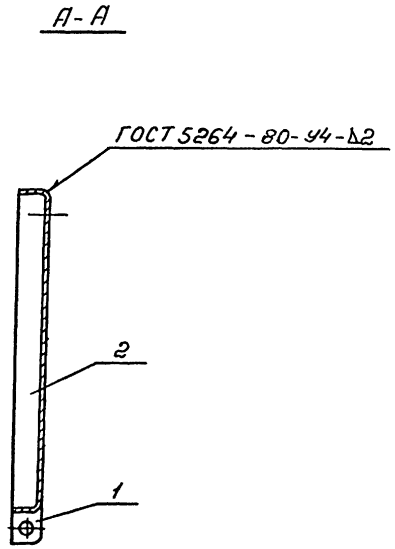

1. Неуказанные предельные отклонения размеров: остальных – по $\int s14$
2.* Размеры для справок.

					264-12-318.92 Эл. М- 28.200Сб			
Изм.	Лист	N докум.	Подп.	Дата	Крышка Сборочный чертеж	Лит.	Масса	Масшт
Разраб.		Федорова				И	1,6	
Пров.		Плотникова				Лист	Листов: 1	
Утв.		Зуйков				А.О.ЦНИИЭП им. Б.С. Мезенцева		

Инв. N подл. | Подп. и дата | Вз. инв. N

ЭЛ.М-29.000 СБ

Типовой проект Альбом 11

Б – Б

Вид А
прибор не показан

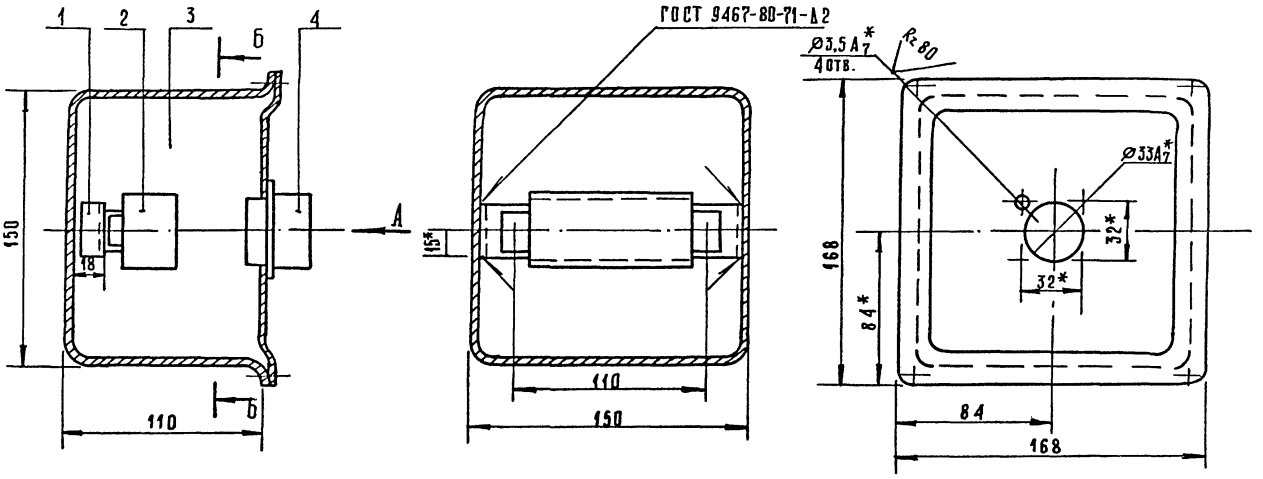

1. Отверстия для труб продавливать при монтаже.
2. Размеры для справок, кроме отмеченных*.

					264-12-318,92	ЭЛ.М-29.000 СБ		
Изм.	Лист	№ докум.	Подп.	Дата	Штепсельная коробка 2ЯПКР (3ЯПКР). Сборочный чертеж.	Лит.	Масса	Масштаб
Разраб.		Федорова				И	0,66	1:2
Пров.		Плотникова				Лист	Листов 1	
Н. контр.		Штейнбрехт				А.О. ЦНИИЭП им. Б.С. Мезенцева		
Утв.		Зуйков						

Инв. № подл. | Подп. и дата | Взам. инв. №

Альбом 11

Типовой проект

Форм.	Зона	Поз.	Обозначение	Наименование	Кол.	Примечание
				Документация		
А3			ЭЛ.М.36.100 СБ	Сборочный чертеж		
				Детали		
А4		1	ЭЛ.М.-06.104	Планка запорная	1	
А3		2	ЭЛ.М.21.102	Стенка боковая	1	
		3	ЭЛ.М.21.102-01	Стенка боковая	1	
А3		4	ЭЛ.М.21.104	Ушко	2	
А3		5	ЭЛ.М.36.101	Панель	1	
А3		6	ЭЛ.М.36.102	Стенка задняя	1	
				Стандартные изделия		
		7		Болт М8×40.36.05 ГОСТ 7798-70	1	

Инв.№ подл. | Подпись и дата | Взам.инв.№

Изм.	Лист	№докум.	Подп.	Дата
Разраб.		Федорова		
Пров.		Плотников		
Н.контр.		Гойсина		
Утв.		Зуйков		

264-12-318.92 ЭЛ.М-36.100

Корпус

Литер	Лист	Листов
И		1

А.О.ЦНИИЭП им. Б.С.Мезенцева

ФН4

Альбом 11

Типовой проект

Форм.	Зона	Поз.	Обозначение	Наименование	Кол.	Примечание
				Документация		
А3			ЭЛ.М.-36.000	Сборочный чертеж		
				Сборочные единицы		
А3		1	ЭЛ.М.-36.100 СБ	Корпус	1	
А4		2	ЭЛ.М-36.200 СБ	Крышка	1	
				Стандартные изделия		
		3		Винт М4×20.36.05 ГОСТ 17473-80	2	
				Гайка ГОСТ 5915-70		
		4		М4 40С	4	
		5		М8 40С	2	
				Шайба ГОСТ 11371-78		
		6		4.01.05	2	
		7		8.01.05	1	
		8		Световое табло ТСМ	1	
		9		Штепсельное соединение ШТС-40Л	6	
				Материал		
		10		Картон асбестовый КАОН-1 ГОСТ 2850-80	1800	см²

Инв.№ подл. | Подпись и дата | Взам.инв.№

Изм.	Лист	№докум.	Подпись	Дата
Разраб.		Федорова		
Пров.		Плотникова		
Н.контр.		Гойсина		
Утв.		Зуйков		

264-12-318.92 ЭЛ.М.-36.000

Коробка штепсельная ШКП-6

Литер	Лист	Листов
И		1

А.О.ЦНИИЭП им. Б.С.Мезенцева

ЭЛ.М - 36.000 СБ

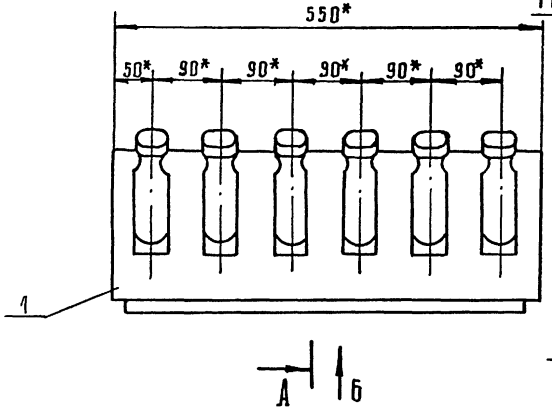

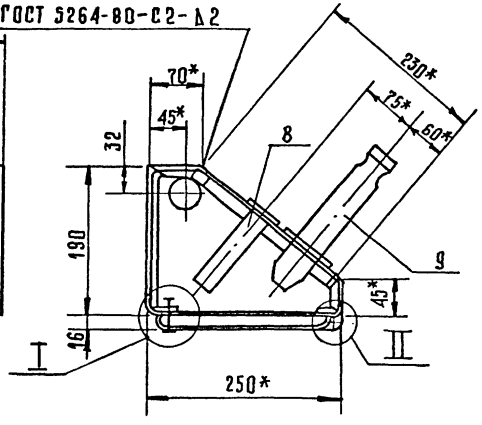

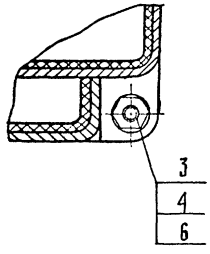

I
М 1:1

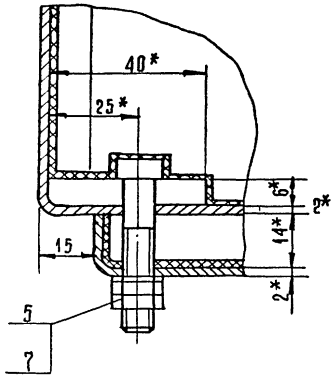

Вид Б

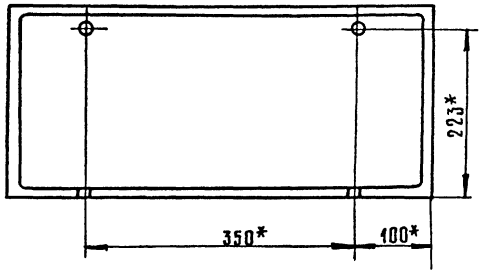

1. Снаружи коробку окрасить масляной краской в светлосерый цвет ГОСТ 8292-85.
2. С внутренней стороны корпус и крышку оклеить асбестовым картоном поз.10 клей эпоксидный ЭДП-ТУ-84-606-76.
3. Неуказанные предельные отклонения размеров: валов - по h14, остальных ±s14.
4. * Размеры для справок.

					264-12-318,92		ЭЛ.М-36.000СБ	
Изм.	Лист	№ докум.	Подп.	Дата				
Разраб.		Федорова			Коробка штепсельная ШКП-6 Сборочный чертеж	Лит.	Масса	Масштаб
Пров.		Плотникова				И	7,1	1:5
Н.контр.		Гайсина				Лист	Листов 1	
Утв.		Зуйков				А.О. ЦНИИЭП им. Б.С. Мезенцева		

Типовой проект Альбом 11

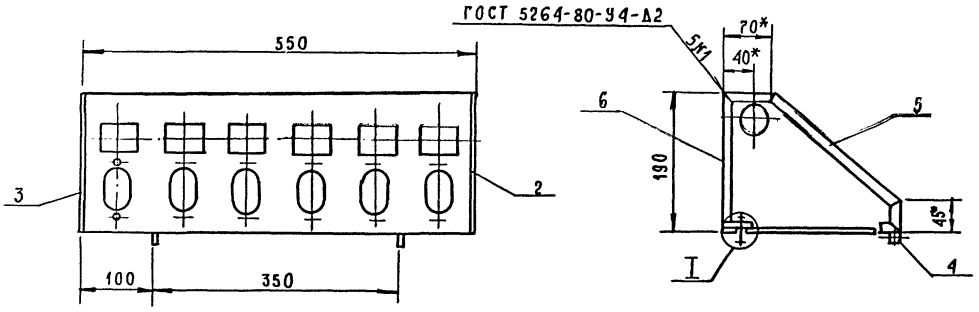

I
М1:1

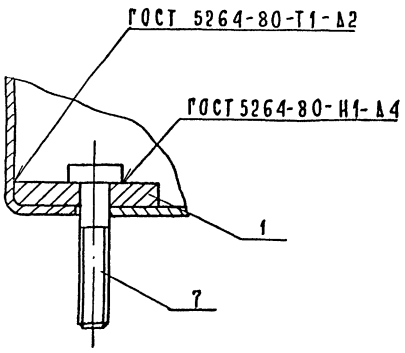

1. Неуказанные предельные отклонения размеров: остальных - по js14.
2. * Размеры для справок.

					264-12-318.92	Э1.М-36.100 СБ	
Изм.	Лист	№ докум.	Подп.	Дата			
Разраб.		Федорова			Корпус. Сборочный чертеж.	Лит. / Масса / Масштаб	
Пров.		Плотникова				И / 4,2 / 1:5	
Н. контр.		Гайсина				Лист 1 Листов 1	
Утв.		Зуйков				А.О. ЦНИИЭП им. Б.С. Мезенцева	

Инв. № подл. | Подп. и дата | Взам. инв. №

ЭЛ.М-36.101

Типовой проект Альбом 11

Инв.№ подл. | Подп. и дата | Взам. инв.№

Развертка

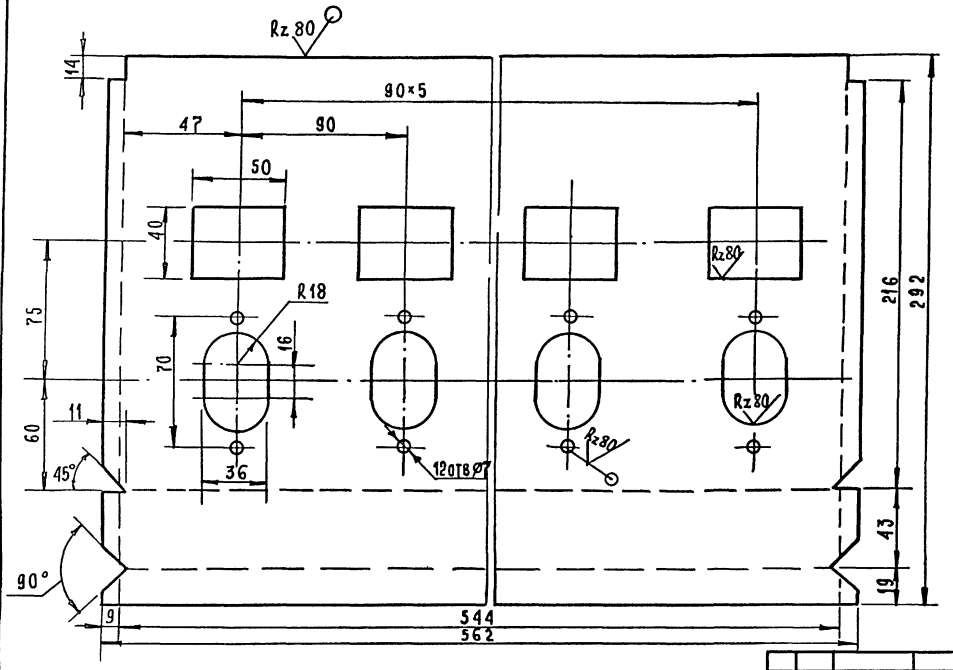

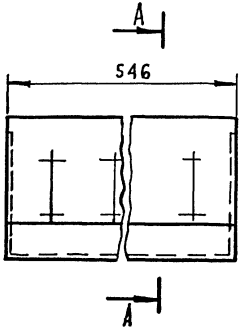

А-А

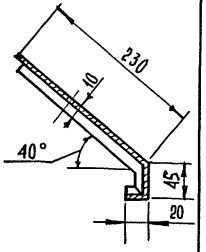

Неуказанные предельные отклонения размеров:
валов - по h14; отверстий - H14;
остальных - ±s14.

Изм.	Лист	№ докум.	Подп.	Дата
Разраб.		Федорова		
Пров.		Плотникова		
Н. контр.		Гайсина		
Утв.		Зуйков		

264-12-318.92 ЭЛ.М-36.101

Панель

Лит.	Масса	Масштаб
И	2,8	1:5

Лист | Листов 1

Лист 2 ГОСТ 19903-74
Ст. 3 ГОСТ 16523-70

АО ЦНИИЭП им. Б.С. Мезенцева

25447-13 11 Формат А3

ЭЛ.М-36.102

Типовой проект Альбом 11

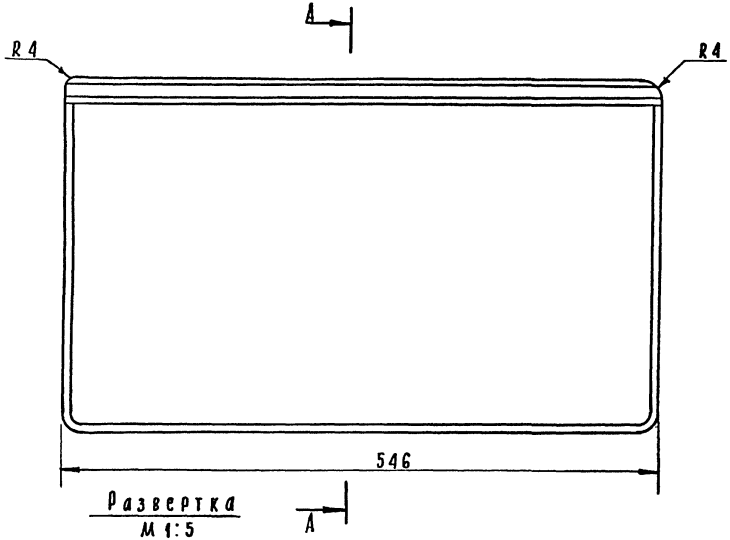

Развертка
М 1:5

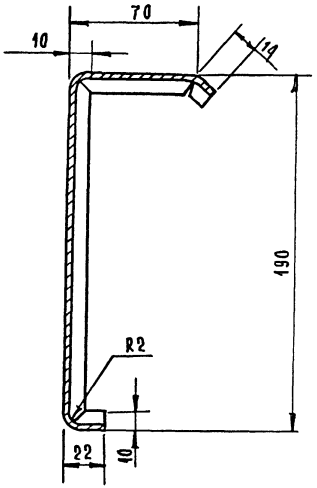

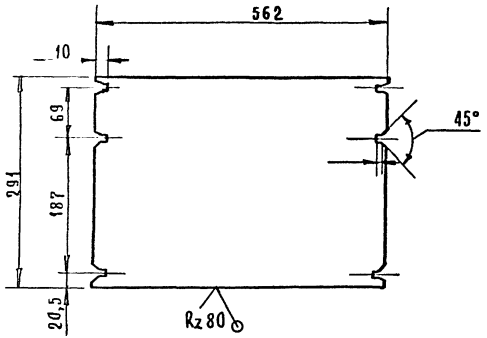

Неуказанные предельные отклонения размеров: валов по h14; отверстий по H14; остальных- ∫s14.

*Размеры для справок.

					264-12-318,92	ЭЛ. М-36.102		
Изм	Лист	№ докум.	Подп.	Дата	Стенка задняя.	Лит.	Масса	Масшт.
Разраб.		Федорова				И	2,8	1:2
Пров.		Плотникова				Лист	Листов 1	
Н. контр.		Гайсина			Лист 2 ГОСТ 19903-74 / Ст. 3 ГОСТ 16523-70	А.О. ЦНИИЭП им. Б.С. Мезенцева		
Утв.		Зуйков						

Инв. № подл. | Подп. и дата | Взам. инв. №

25447-13 72 Формат А3

Альбом 11

Типовой проект

Эл.М-36.201

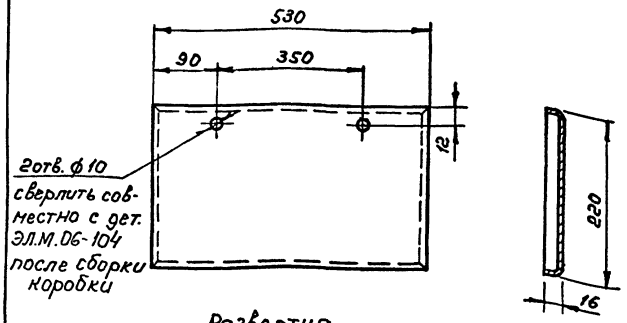

Развертка

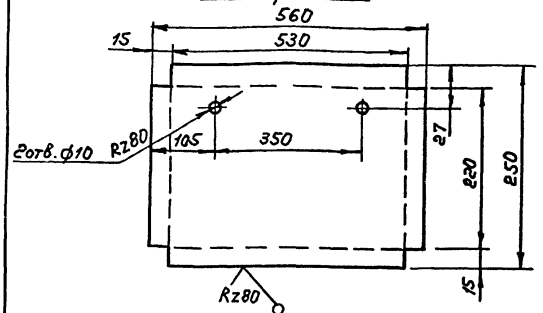

Неукозонные предельные отклонения размеров: валов - по h14, отверстий по H14, остальных - по ±s14.

Изм.	Лист	N докум.	Подпись	Дата
Разраб.		Федорова		
Пров.		Плотникова		
Н.контр.		Гойсина		
Утв.		Зуйков		

ЭЛ.М.-36.201

Корыто

Литер	Масса	Масшт.
И	2,7	1:5

Лист	Листов: 1

Лист 2ГОСТ 19903-74 Ст.3ГОСТ 16523-70

А.О.ЦНИИЭП им. Б.С. Мезенцева

Инв.N подл. | Подпись и дата | Взам. инв.N

ф. А4

Альбом 11

Типовой проект

Формат	Зона	Поз.	Обозначение	Наименование	Кол.	Примечание
				Документация		
А3			ЭЛ.М.36.200СБ	Сборочный чертеж		
				Детали		
А4		1	ЭЛ.М.21.104	Ушко	2	
А4		2	ЭЛ.М.36.201	Корыто	1	

Изм.	Лист	N докум.	Подпись	Дата
Разраб.		Федорова		
Пров.		Плотникова		
Н.контр.		Гойсина		
Утв.		Зуйков		

ЭЛ.М-36.200

Крышка

Литер	Лист	Листов
И		1

А.О.ЦНИИЭП им. Б.С. Мезенцева

Инв.N подл. | Подпись и дата | Взам. инв.N

ЭЛ.М-36.200 СБ

Типовой проект Альбом

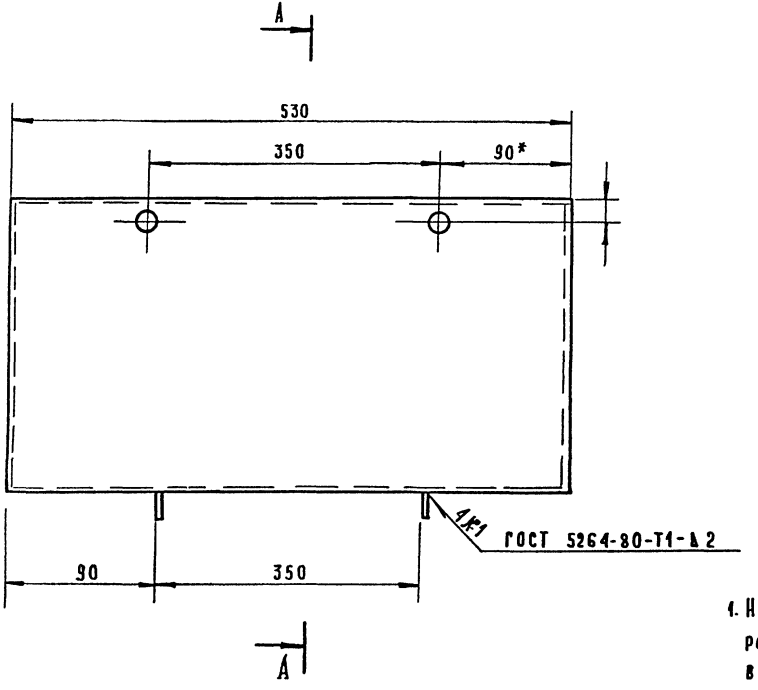

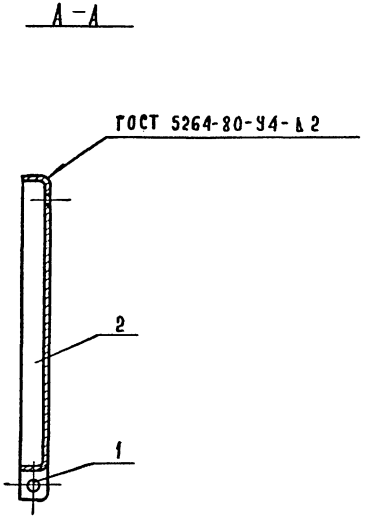

1. Неуказанные предельные отклонения размеров:
валов по h14; отверстий-H14; остальных-$\int$S14.

					264-12-318.92	ЭЛ.М-36.200 СБ		
Изм	Лист	№ докум.	Подп.	Дата	Крышка	Лит.	Масса	Масштаб
Разраб.		Федорова			Сборочный чертеж.	И	2,8	1:5
Пров.		Плотникова				Лист	Листов 1	
Н.контр.		Гайсина				АО.ЦНИИЭП им. Б.С. Мезенцева		
Утв.		Зуйков						

Инв. № подл. | Подп. и дата | Взам. инв. №

Альбом

Типовой проект

Форм.	Зона	Поз.	Обозначение	Наименование	Кол.	Примечание
				Документация		
А3			ЭЛ. М. 37. 000. СБ	Сборочный чертеж		
				Сборочные единицы		
А3		1	ЭЛ. М. 37. 100. СБ	Рама	1	
А3		2	ЭЛ. М. 37. 200. СБ	Крыша	1	
				Детали		
Б4		3	ЭЛ. М. 37. 001	Упор	4	
				Круг 8 ГОСТ 2590-88 / Ст. 3 ГОСТ 535-79 L 13=30 h 14		0.01 кг
Б4		4	ЭЛ. М. 37. 002	Прокладка S=2		
				Резина ГОСТ 7338-77		
				Материал		
		5		Масляная краска черная ГОСТ 8292-85		
		6		Клей БФ-6 ГОСТ 12172-74		

Инв. N подл. | Подпись и дата | Взам. инв. N

Изм.	Лист	№ докум.	Подп.	Дата
Разраб.		Федорова		
Провер.		Плотникова		
Н. контр.		Штейнфехт		
Утв.		Зуйков		

264-12-318.92 ЭЛ. М-37.000

Лючок в планшете для штепсельной коробки ШКП-6

Литер	Лист	Листов
И		1

А.О. ЦНИИЭП им. Б.С. Мезенцева

Формат А4

Альбом

Типовой проект

Форм.	Зона	Поз.	Обозначение	Наименование	Кол.	Примечание
				Документация		
А3			ЭЛ. М. 37. 100. СБ	Сборочный чертеж	1	
				Детали		
А4		1	ЭЛ. М. 37. 101	Уголок	1	
А4		2	ЭЛ. М. 37. 102	Уголок	2	
Б4		3	ЭЛ. М. 37. 103	Упор	2	
				Круг 8 ГОСТ 2590-88 / Ст. 1 ГОСТ 535-79		0,1 кг
А4		4	ЭЛ. М. 26. 103	Уголок	1	

Инв. N подл. | Подпись и дата | Взам. инв. N

Изм.	Лист	№ докум.	Подпись	Дата
Разраб.		Федорова		
Провер.		Плотникова		
Н. контр.		Штейнфехт		
Утв.		Зуйков		

264-12-318.92 ЭЛ. М. - 37. 100

Рама

Литер	Лист	Листов
И		1

А.О. ЦНИИЭП им. Б.С. Мезенцева

ЭА.М-37.000 СБ

Типовой проект Альбом 11

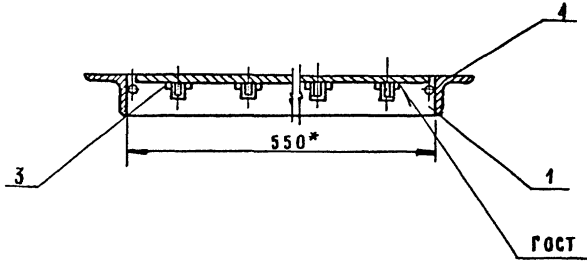

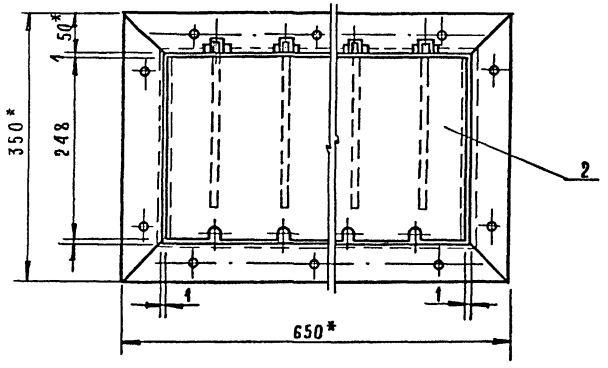

1. * Размеры для справок.
2. Крышка лючка должна легко открываться. При закрытии не должна издавать металлического звука, для этого на упор наклеить резину клеем БФ-6 ГОСТ 12172-74.
3. Лючок выкрасить в черный цвет масляной краской ГОСТ 8292-85.

					264-12-318.92	ЭА.М-37.000 СБ	
Изм	Лист	№ докум.	Подп	Дата	Лючок в планшете для штепсельной коробки ШКП-6. Сборочный чертеж.	Лит.	Масса / Масштаб
Разраб		Федорова				И	8,8 / 1:5
Пров.		Плотникова				Лист	Листов 1
Н. контр.		Штейнбрехт				АО. ЦНИИЭП им. Б.С. Мезенцева	
Утв.		Зуйков					

Инв.№ подл. | Подп. и дата | Взам. инв.№

ЭА.М-37 100 СБ

Альбом 11

Типовой проект

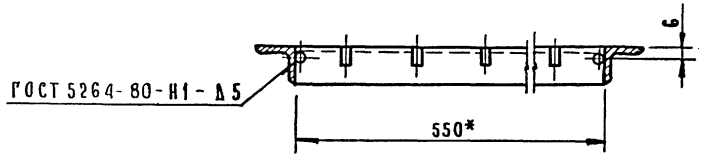

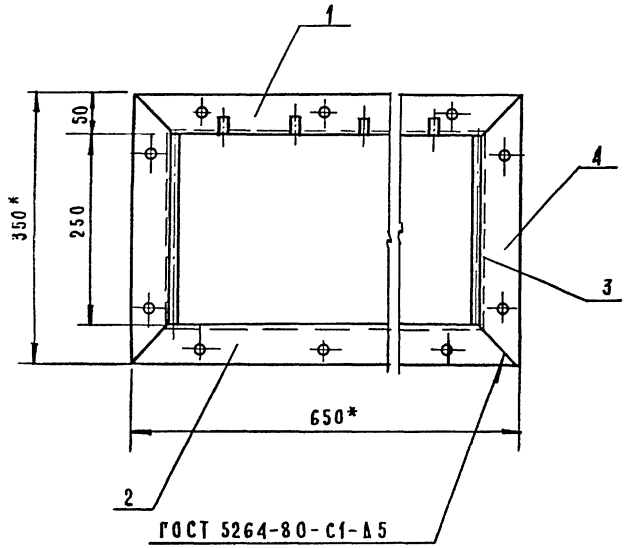

1. * Размеры для справок.
2. Неуказанные предельные отклонения размеров остальных по $s14.

					264-12-318.92	ЭА.М-37.100 СБ			
Изм.	Лист	№ докум.	Подп.	Дата	Рама Сборочный чертеж.	Лит.	Масса	Масшт.	
Разраб.		Федорова				И	8,7	1:5	
Пров.		Плотникова				Лист	Листов 1		
Н.контр.		Штейнбрехер				А.О.ЦНИИЭП им. Б.С.Мезенцева			
Утв.		Зуйков							

Инв.№ подл. | Подп. и дата | Взам.инв.№

Типовой проект Альбом 11

3.А.М-37.101

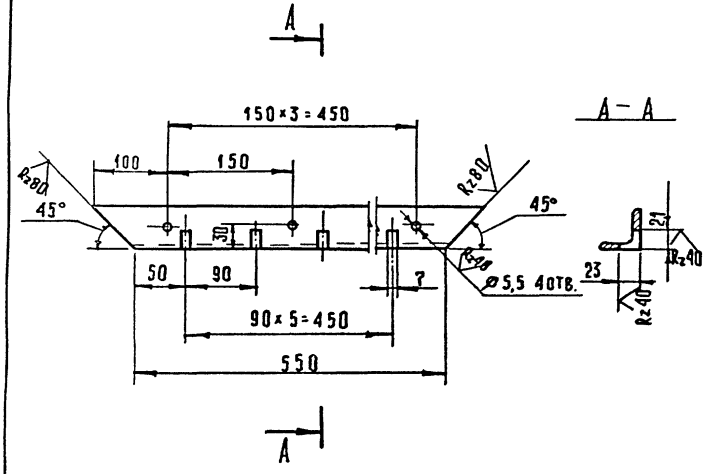

Неуказанные предельные отклонения размеров: отверстий - по H14, валов - по h14, остальных по ±s 14.

Изм.	Лист	№ докум.	Подп.	Дата	264-12-318.92	3.А.М-37.101			
Разраб.		Федорова			Уголок		Лит.	Масса	Масшт.
Провер.		Плотникова					И	2,1	1:5
Н. контр.		Штейнбрехт					Лист	Листов 1	
Утв.		Зуйков			Уголок 50×50×5 ГОСТ 8509-86 / Ст.3 ГОСТ 535-79		АО. ЦНИИЭП им. Б.С. Мезенцева		

Инв.№ подл. | Подп. и дата | Взам. инв.№

Формат А4

Типовой проект Альбом 11

3.А.М-37.102

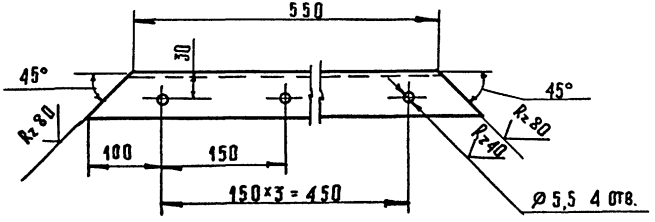

Неуказанные предельные отклонения размеров: отверстий - по H14, валов - по h14, остальных - по ±s 14.

Изм.	Лист	№ докум.	Подп.	Дата	264-12-318.92	3.А.М-37.102			
Разраб.		Федорова			Уголок		Лит.	Масса	Масшт.
Провер.		Плотникова					И	2,2	1:5
Н. контр.		Штейнбрехт					Лист	Листов 1	
Утв.		Зуйков			Уголок 50×50×5 ГОСТ 8509-86 / Ст.3 ГОСТ 535-79		АО. ЦНИИЭП им. Б.С. Мезенцева		

Инв.№ подл. | Подп. и дата | Взам. инв.№

Типовой проект Альбом 11

Формат	Зона	Поз.	Обозначение	Наименование	Кол.	Примечание
				Документация		
А3			Э1.М.37.200 СБ	Сборочный чертеж	1	
				Детали		
А4		1	Э1.М.37.201	Крышка	2	
А4		2	Э1.М.26.202	Петля	1	

Инв.№ подл. | Подпись и дата | Взам. инв.№

Изм.	Лист	№ докум.	Подп.	Дата
Разраб.		Федорова		
Провер.		Плотникова		
Н. контр.		Штейнбрехт		
Утв.		Зуйков		

264-12-318.92 Э1.М.37.200

Крышка

Лит. У | Лист | Листов 1

А.О.ЦНИИЭП им. Б.С. Мезенцева

Формат А4

Типовой проект Альбом 11

Э1.М.37.201

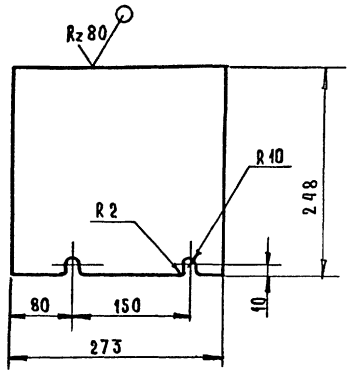

Неуказанные предельные отклонения размеров: отверстий - по H14, валов - по h14, остальных - по $\pm\frac{IT14}{2}$.

Инв.№ подл. | Подпись и дата | Взам. инв.№

Изм.	Лист	№ докум.	Подп.	Дата
Разраб.		Федорова		
Провер.		Плотникова		
Н. контр.		Штейнбрехт		
Утв.		Зуйков		

264-12-318.92 Э1.М.37.201

Крышка

Лит. У | Масса 1,5 | Масштаб 1:5

Лист | Листов 1

Лист Ст.3 ГОСТ 19903-74 ГОСТ 16523-70

А.О.ЦНИИЭП им. Б.С. Мезенцева

ЭЛ.М.37.200Сб.

Альбом 11

Типовой проект

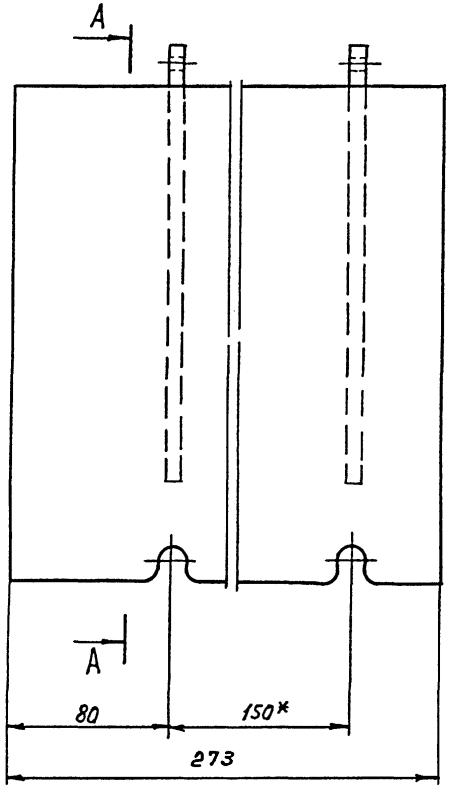

А - А развернуто

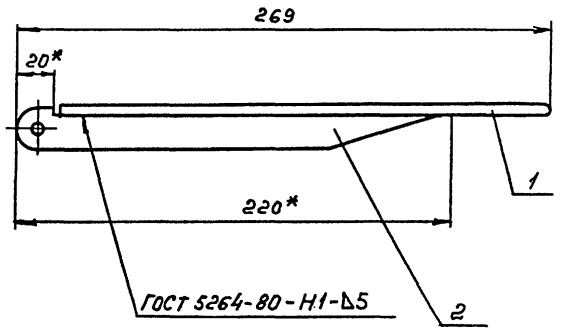

1* Размеры для справок.

2. Неуказанные предельные отклонения размеров: остальных - по $S_{s}14$.

					264-12-318.92 ЭЛ.М.37.200Сб.			
Изм.	Лист	Н.докум.	Подп.	Дата	Крышка Сборочный чертеж	Литер	Масса	Масшт
Разраб.		Федорова				И	2.0	1:2
Провер.		Плотникова				Лист	Листов:1	
Н.контр.		Штейнбрехт				А.О.ЦНИИЭП им. Б.С.Мезенцева		
Утв.		Зуйков						

Инв.N подл. | Подп.и дата | Взам.инв.N

25447-13 80 ф. А3

Альбом 11

Типовой проект

Форм.	Зона	Поз.	Обозначение	Наименование	Кол.	Примеч.
				Прочие изделия		
		10		Блок зажимов	3	
				БЗН23-4М25-		
				-Д/ДУ3-20		
		11		Блок зажимов	2	
				БЗН23-4М25-		
				-Д/ДУ3-10		
		12		Блок зажимов	1	
				БЗН23-10М40		
				Д/ДУ3-20		
		13		Скоба К202 ГЭМ	3	
				L=650		
		14		Ящик протяжной	1	
				К656У2		

Инв. N подл. | Подп. и дата | Взам. инв. N

Изм.	Лист	N докум.	Подп.	Дата	264-12-318.92 ЭЛ.М-38.000	Лист 2

ф. А4

Альбом

Типовой проект

Форм.	Зона	Поз.	Обозначение	Наименование	Кол.	Примечание
				Документация		
А3			ЭЛ.М-38.000 СБ	Сборочный чертеж	1	
				Детали		
А4		1	ЭЛ.М-16.001	Планка	1	
А4		2	ЭЛ.М-16.002	Планка	1	
Б4		3	ЭЛ.М-16.003	Прокладка	2	
				Пластина 1 лист		
				ТМКЩ-С-2×75×350-99		
				ГОСТ 7338-77		
				Стандартные изделия		
		4		Болт М12×65.36.58	4	
				ГОСТ 7798-70		
		5		Винт М5×15.36.58	12	
				ГОСТ 1491-80		
				Гайка ГОСТ 5915-70		
		6		М5.4.58	12	
		7		М12.4.58	4	
				Шайба ГОСТ 11371-78		
		8		5.01.05	12	
		9		12.01.05	4	

Инв. N подл. | Подпись и дата | Взам. инв. N

Изм.	Лист	N докум.	Подпись	Дата	264-12-318.92 ЭЛ.М-38.000			
Разраб.		Федорова			Клеммный ящик на 100 клемм	Лит	Лист	Листов
Провер.		Плотникова				И		2
Н.контр.		Гостинцева			АО ЦНИИЭП им. В.С. Незенцева			
Утв.		Зуйков						

25447-13 82 ф. А4

ЭЛ.М-38.000 СБ

Альбом 11

Типовой проект

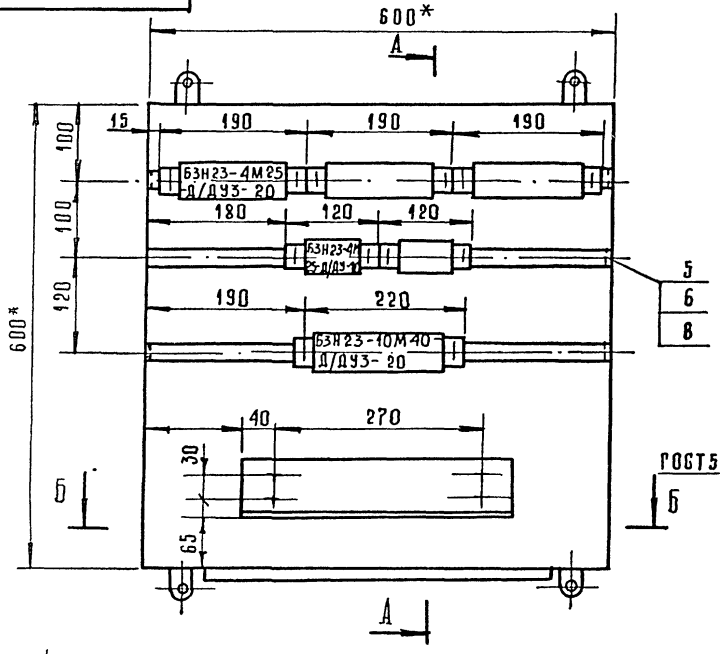

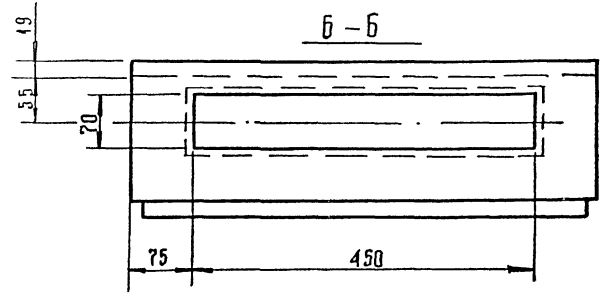

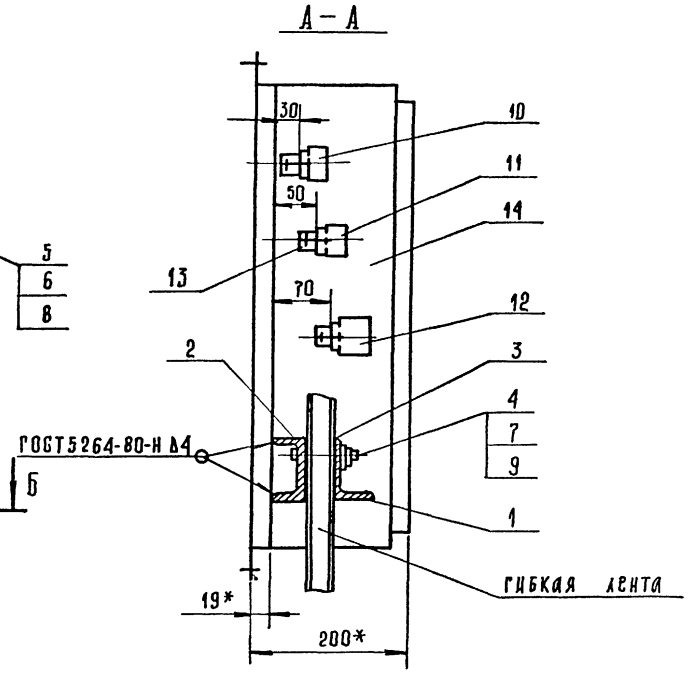

1.* Размеры для справок.

2. Отверстие для ввода труб продавливается при монтаже.

					264-12-318.92	ЭЛ.М-38.000 СБ	
Изм.	Лист	№ докум.	Подп.	Дата	Клеммный ящик на 100 клемм. Сборочный чертеж.	Лит.	Масса / Масштаб
Разраб.		Федорова				И	21,1 / 1:50
Пров.		Плотникова				Лист	Листов 1
Н. контр.		Гостинцева				АО ЦНИИЭП им. Б.С. Мезенцева	
Утв.		Зуйков					

Подп. и дата | Взам. инв. № | Инв. № подл.

gost.e-ecolog.ru