ТИПОВОЙ ПРОЕКТ

264-12-318.92

КУЛЬТУРНО - ДОСУГОВЫЙ ЦЕНТР С ЗАЛОМ НА 600 МЕСТ

АЛЬБОМ 10

ЭМЗ - ЭЛЕКТРООБОРУДОВАНИЕ
ЗАДАНИЕ ЗАВОДУ - ИЗГОТОВИТЕЛЮ

25447-12

Отпускная цена
на момент реализации
указана в счет-накладной

gost.e-ecolog.ru

ТИПОВОЙ ПРОЕКТ

264-12-318.92

КУЛЬТУРНО - ДОСУГОВЫЙ ЦЕНТР С ЗАЛОМ НА 600 МЕСТ

АЛЬБОМ 10

Перечень альбомов

Альбом 1 (в 2-х частях)	ПЗ	ПОЯСНИТЕЛЬНАЯ ЗАПИСКА АРХИТЕКТУРНЫХ РЕШЕНИЙ
	АР	АРХИТЕКТУРНЫЕ РЕШЕНИЯ
	ПЗ	ПОЯСНИТЕЛЬНАЯ ЗАПИСКА ТЕХНОЛОГИЧЕСКОЙ ЧАСТИ
	ТН	ТЕХНОЛОГИЯ ПИЩЕБЛОКА
	ТО	ТЕХНОЛОГИЧЕСКОЕ ОБОРУДОВАНИЕ
	СТ	СПОРТИВНАЯ ТЕХНОЛОГИЯ
	ТИА	ТЕХНОЛОГИЯ ИГРОВЫХ АВТОМАТОВ
Альбом 2 (в 2-х частях)	ПЗ	ПОЯСНИТЕЛЬНАЯ ЗАПИСКА
	КЖ	КОНСТРУКЦИИ ЖЕЛЕЗОБЕТОННЫЕ
Альбом 3	ПЗ	ПОЯСНИТЕЛЬНАЯ ЗАПИСКА
	КМ	КОНСТРУКЦИИ МЕТАЛЛИЧЕСКИЕ
Альбом 4	ПЗ	ПОЯСНИТЕЛЬНАЯ ЗАПИСКА
	ОВ	ОТОПЛЕНИЕ, ВЕНТИЛЯЦИЯ
	ХС	ХОЛОДОСНАБЖЕНИЕ
Альбом 5	ПЗ	ПОЯСНИТЕЛЬНАЯ ЗАПИСКА
	ВК	ВНУТРЕННИЙ ВОДОПРОВОД И КАНАЛИЗАЦИЯ
	ВК/ПА	УСТАНОВКИ ВОДЯНОГО ПОЖАРОТУШЕНИЯ (ТЕХНОЛОГИЯ, ОБОРУДОВАНИЕ)
	ЭС/ПА	УСТАНОВКИ ВОДЯНОГО ПОЖАРОТУШЕНИЯ (СИГНАЛИЗАЦИЯ)
Альбом 6	ПЗ	ПОЯСНИТЕЛЬНАЯ ЗАПИСКА
	АУ	АВТОМАТИЗАЦИЯ САНТЕХУСТРОЙСТВ
Альбом 7	ПЗ	ПОЯСНИТЕЛЬНАЯ ЗАПИСКА
	ЭМ	СИЛОВОЕ ЭЛЕКТРООБОРУДОВАНИЕ, УСТАНОВКА ЭЛЕКТРООБОРУДОВАНИЯ И ПРОКЛАДКА ТРУБ
Альбом 8	ПЗ	ПОЯСНИТЕЛЬНАЯ ЗАПИСКА
	ЭО	ЭЛЕКТРООСВЕЩЕНИЕ ЗДАНИЯ, ПОСТАНОВОЧНОЕ ОСВЕЩЕНИЕ
Альбом 9	ПЗ	ПОЯСНИТЕЛЬНАЯ ЗАПИСКА
	КТ	КИНОТЕХНОЛОГИЯ
	СС	СВЯЗЬ И СИГНАЛИЗАЦИЯ
	ПС	ПОЖАРНАЯ СИГНАЛИЗАЦИЯ
Альбом 10	ЭМЗ	ЭЛЕКТРООБОРУДОВАНИЕ ЗАДАНИЕ ЗАВОДУ-ИЗГОТОВИТЕЛЮ
Альбом 11	ЭЛМ	ЭЛЕКТРОМОНТАЖНЫЕ ИЗДЕЛИЯ
Альбом 12	АУ	ЗАДАНИЕ ЗАВОДУ НА ИЗГОТОВЛЕНИЕ ЩИТОВ
Альбом 13 (в 2-х частях)	МТУ М	ТЕХНИЧЕСКИЕ УСЛОВИЯ МЕХАНООБОРУДОВАНИЯ МЕХАНООБОРУДОВАНИЕ
Альбом 14	СО	СПЕЦИФИКАЦИИ ОБОРУДОВАНИЯ
Альбом 15	ВМ	ВЕДОМОСТИ ПОТРЕБНОСТИ В МАТЕРИАЛАХ
Альбом 16 (в 3-х частях)		СМЕТЫ

Утвержден Госкомархитектуры письмом от 29.11.91г № 2-129 и введен в действие А.О. ЦНИИЭП им. Б.С. Мезенцева приказом от 17.09.92г. № 71

А.О. ЦНИИЭП имени Б.С. МЕЗЕНЦЕВА
Главный инженер проекта М. ГАННКИН
Главный архитектор проекта Г. МУРАДОВ

Содержание альбома

Лист	Наименование	Стр.
—	Обложка	—
—	Титульный лист	1
—	Содержание альбома	2
ЭМ3-01	Ведомость комплектных устройств.	3
ЭМ3-02	Ящик 1Я-О. Чертеж общего вида.	
ЭМ3-03	Ящик 1Я-О. Таблица технических данных аппаратов.	
ЭМ3-04	Ящик 2Я-О. Чертеж общего вида	4
ЭМ3-05	Ящик 2Я-О. Таблица технических данных аппаратов.	
ЭМ3-06	Ящик 2Я-О. Схема электрическая соединений.	
ЭМ3-07	Ящик 3Я-О. Чертеж общего вида	5
ЭМ3-08	Ящик 3Я-О. Таблица технических данных аппаратов.	
ЭМ3-09	Ящик 1Я-О. Схема электрическая соединений.	
ЭМ3-10	Ящик 3Я-О. Схема электрическая соединений.	6
ЭМ3-11	Ящик 1Я-О. Таблица перечня надписей.	7
ЭМ3-12	Ящик 2Я-О. Таблица перечня надписей.	
ЭМ3-13	Ящик 3Я-О. Таблица перечня надписей.	
ЭМ3-14	Шкаф 1Ш-О. Таблица перечня надписей.	
ЭМ3-15	Ящик 1Я-П. Чертеж общего вида.	8
ЭМ3-16	Ящик 1Я-П. Схема электрическая соединений.	
ЭМ3-17 листы 1,2	Ящик 1Я-П. Таблица технических данных аппаратов.	9
ЭМ3-18	Ящик 1Я-П. Таблица перечня надписей.	
ЭМ3-19	Шкаф 1Ш-П. Таблица перечня надписей.	
ЭМ3-20	Ящик 1Я-Т. Чертеж общего вида.	10
ЭМ3-21	Ящик 1Я-Т. Таблица технических данных аппаратов.	
ЭМ3-22	Ящик 1Я-Т. Таблица перечня надписей.	
ЭМ3-23	Ящик 1Я-Т. Схема электрическая соединений.	11
ЭМ3-24	Шкаф 1Ш-О. Чертеж общего вида.	12
ЭМ3-25 Лист 1,2	Шкаф 1Ш-О. Таблица технических данных аппаратов.	
ЭМ3-26	Шкаф 1Ш-О. Схема электрическая соединений.	13
ЭМ3-27	Шкаф 1Ш-П. Чертеж общего вида.	14
ЭМ3-28 Лист 1,2	Шкаф 1Ш-П. Таблица технических данных аппаратов.	
ЭМ3-29	Шкаф 1Ш-П. Схема электрическая соединений.	(15)

Альбом 10

Инв.№ подл. | Подп. и дата | Взам. инв.№ | Инв.№ дубл. | Подп. и дата

Альбом 10

НАИМЕНОВАНИЕ	КОЛ. НКУ	КОЛ. ПРИВЕДЕННЫХ ЛАН.	ОБОЗНАЧЕНИЕ ЧЕРТЕЖА ОБЩЕГО ВИДА	ПРИМЕЧАН.
Ящик 1Я-0	1	1	ЭМ3-02	
Ящик 2Я-0	1	1	ЭМ3-04	
Ящик 3Я-0	1	1	ЭМ3-07	
Ящик 1Я-П	1	1	ЭМ3-15	
Ящик 1Я-Т	1		ЭМ3-20	
Шкаф 1Ш-0	1	2	ЭМ3-24	
Шкаф 1Ш-П	1	1	ЭМ3-27	

Инв.№ подл. | Подп. и дата | Взам. инв.№ | Инв.№ дубл. | Подп. и дата

Изм.	Лист	№ докум.	Подп.	Дата
Разраб.		Полунцев		
Пров.		Полунцев		
Н. контр.		Полунцев		
Утв.		Зуйков		

264-12-318.92 ЭМ3-01

Ведомость комплектных устройств

Лит	Лист	Листов
	1	1

А.О. ЦНИИЭП им. Б.С. Мезенцева

Формат А4

Альбом 10

Инв.№ подл. | Подп. и дата | Взам. инв.№ | Инв.№ дубл. | Подп. и дата

Изм.	Лист	№ докум.	Подп.	Дата
Разраб.				
Пров.				
Н. контр.				
Утв.				

264-12-318.92

Лит.	Лист	Листов

А.О. ЦНИИЭП им. Б.С. Мезенцева

Формат А4

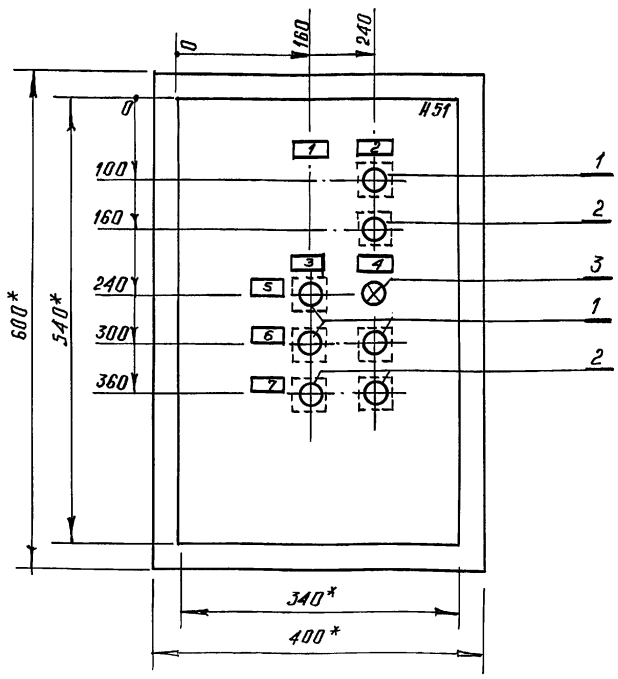

1. *Размеры для справок.
2. В контуре табличек и аппаратов указаны номера надписей по перечню надписей.
3. Глубина ящика 350 мм.

Альбом 10

Инв.№ подл. | Подп. и дата | Взам. инв.№ | Инв.№ дубл. | Подп. и дата

Изм.	Лист	№ докум.	Подп.	Дата
Разраб.		Черкасова		
Пров.		Алионене		
Н. контр.		Полунцев		
Утв.		Зуйков		

264-12-318.92 ЭМ3-02

Ящик 1Я-0. Чертеж общего вида.

Лит.	Масса	Масштаб
Лист 1	Листов 1	

А.О. ЦНИИЭП им. Б.С. Мезенцева

Формат А3

Формат	Зона	Поз.	Обозначение	Наименование	Кол.	Примечание
				Документация		
А4			ЭМ3-02	Чертеж общего вида		
А3			ЭМ3-09	Схема электрическая соединений		
А4			ЭМ3-11	Таблица перечня надписей		
				Сборочные единицы		
				H51 01		
		1		Кнопка КЕ011У3, исп.4	4	SB-01; SB-08 SB-012
		2		Кнопка КЕ011У3, исп.5	3	SB-01, SB-06 SB-012
		3		Лампа сигнальная АС4402У3	1	HL-012
				Блок зажимов БЗ24-4П25-в/ву3-10	2	

Альбом 10

Инв.№ подл. | Подп. и дата | Взам. инв.№ | Инв.№ дубл. | Подп. и дата

Изм.	Лист	№ докум.	Подп.	Дата
Разраб.		Черкасова		
Пров.		Алионене		
Н. контр.				
Утв.		Зуйков		

264-12-318.92 ЭМ3-03

Ящик 1Я-0. Таблица технических данных аппаратов.

Лит.	Лист	Листов
	1	1

А.О. ЦНИИЭП им. Б.С. Мезенцева

25447-12 4

Формат А4

Альбом 10

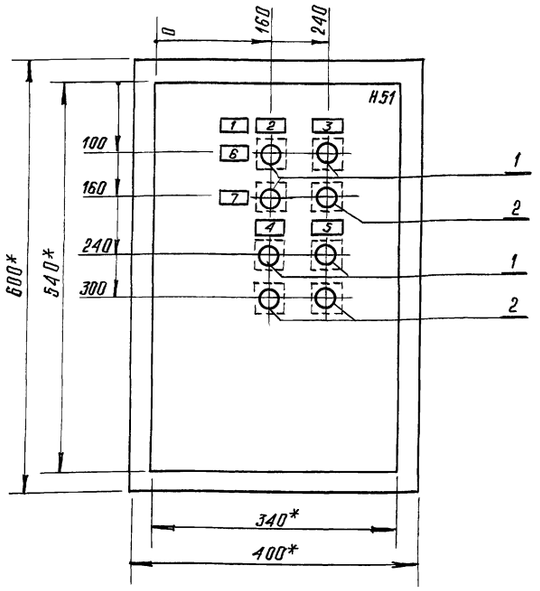

1. *Размеры для справок.
2. В контуре табличек и аппаратов указаны номера надписей по перечню надписей.
3. Глубина ящика 350 мм.

Изм.	Лист	№ докум.	Подп.	Дата
Разраб.		Черкасова		
Пров.		Алионене		
Н. контр.		Полунцев		
Утв.		Зуйков		

264-12-318.92 ЭМ3-04

Ящик 2Я-0. Чертеж общего вида.

Лит.	Масса	Масштаб
		1:5

Лист 1 Листов 1

АО. ЦНИИЭП им. Мезенцева

Формат А4

Альбом 10

Формат	Зона	Поз.	Обозначение	Наименование	Кол.	Примечание
				Документация		
А4			ЭМ3-04	Чертеж общего вида		
А3			ЭМ3-06	Схема электрическая соединений		
А4			ЭМ3-12	Таблица перечня надписей		
				Сборочные единицы		
				Н51 01		
		1		Кнопка КЕ011УЗ, исп. 4	5	SB-05, SB-09 SB-013, SB-014
		2		Кнопка КЕ011УЗ, исп. 5	3	SB-09, SB-013, SB-014
				Блок зажимов В324-4П25-8/8У3-10	2	

Изм.	Лист	№ докум.	Подп.	Дата
Разраб.		Черкасова		
Пров.		Алионене		
Н. контр.		Полунцев		
Утв.		Зуйков		

264-12-318.92 ЭМ3-05

Ящик 2Я-0. Таблица технических данных аппаратов.

Лит.	Лист	Листов
	1	1

АО. ЦНИИЭП им. Б.С. Мезенцева

Формат А4

Альбом 10

Вид спереди

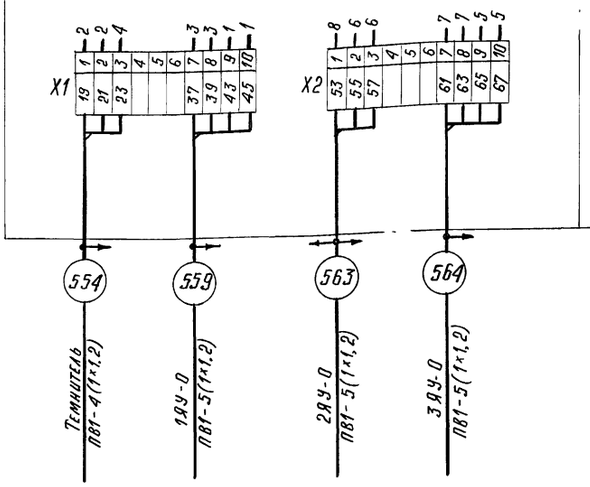

Дверь ящика (вид со стороны монтажа)

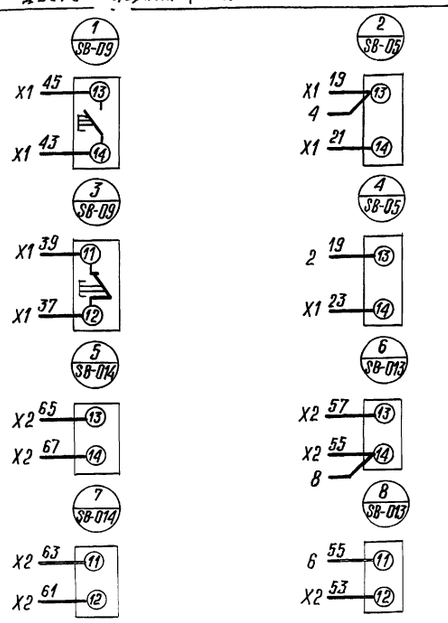

Изм.	Лист	№ докум.	Подп.	Дата
Разраб.		Черкасова		
Пров.		Алионене		
Н. контр.		Полунцев		
Утв.		Зуйков		

264-12-318.92 ЭМ3-06

Ящик 2Я-0 Схема электрическая соединений.

Лит.	Масса	Масштаб

Лист 1 Листов 1

АО. ЦНИИЭП им. Б.С. Мезенцева

Формат А3

Альбом 10

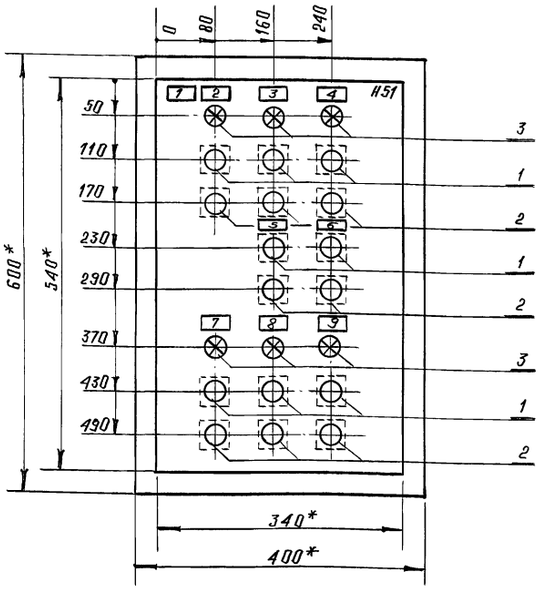

1. *Размеры для справок.
2. В контуре табличек и аппаратов указаны номера надписей по перечню надписей.
3. Глубина ящика 350 мм.

Изм.	Лист	№ докум.	Подп.	Дата
Разраб.		Черкасова		
Пров.		Алионене		
Н. контр.		Полунцев		
Утв.		Зуйков		

264-12-318.92 ЭМ3-07

Ящик 3Я-0. Чертеж общего вида

Лит. | Масса | Масштаб

Лист 1 | Листов 1

АО ЦНИИЭП им. Б.С. Мезенцева

Формат А4

Альбом 10

Формат	Зона	Поз.	Обозначение	Наименование	Кол.	Примечание
				Документация		
А4			ЭМ3-07	Чертеж общего вида		
А2			ЭМ3-10	Схема электрическая соединений		
А4			ЭМ3-13	Таблица перечня надписей		
				Сборочные единицы		
				H51 01		
		1		Кнопка КЕ011У3, исп.4	8	SB-1, SB-2 SB-010, SB-015 SB-028, SB-029 SB-030, SB-031
		2		Кнопка КЕ011У3, исп.5	8	SB1, SB-2 SB-010, SB-015 SB-028, SB-029 SB-030, SB-031
		3		Лампа сигнальная АС4402З3У3	6	HL-015, HL-028 HL-029, HL-030 HL-031, HL-010
				Блок зажимов 6324-4П25-8/8У3-10	4	

Изм.	Лист	№ докум.	Подп.	Дата
Разраб.		Черкасова		
Пров.		Алионене		
Н. контр.		Полунцев		
Утв.		Зуйков		

264-12-318.92 ЭМ3-08

Ящик-3Я-0. Таблица технических данных аппаратов.

Лит. | Лист 1 | Листов 1

АО. ЦНИИЭП им. Б.С. Мезенцева

Альбом 10

Вид спереди

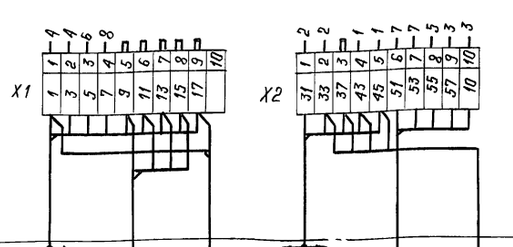

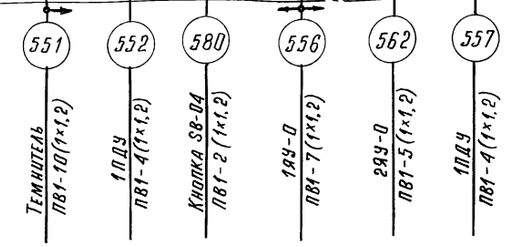

Дверь ящика (вид со стороны монтажа)

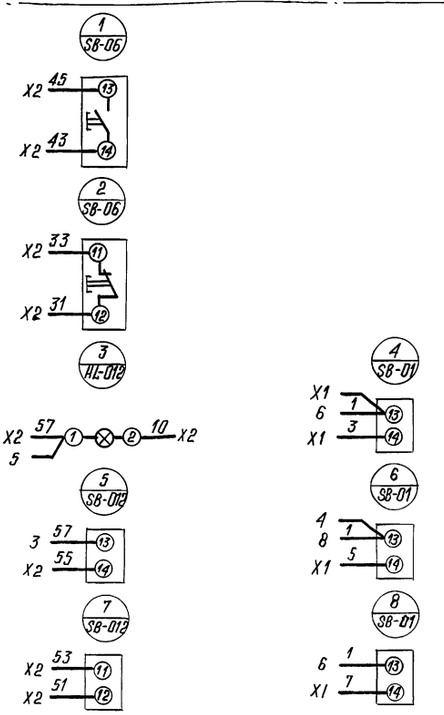

Изм.	Лист	№ докум.	Подп.	Дата
Разраб.		Черкасова		
Пров.		Алионене		
Н. контр.		Полунцев		
Утв.		Зуйков		

264-12-318.92 ЭМ3-09

Ящик 1Я-0. Схема электрическая соединений.

Лит. | Масса | Масштаб

Лист 1 | Листов 1

АО. ЦНИИЭП им. Б.С. Мезенцева

Формат А3

Альбом 10

Вид спереди

Дверь ящика (вид со стороны монтажа)

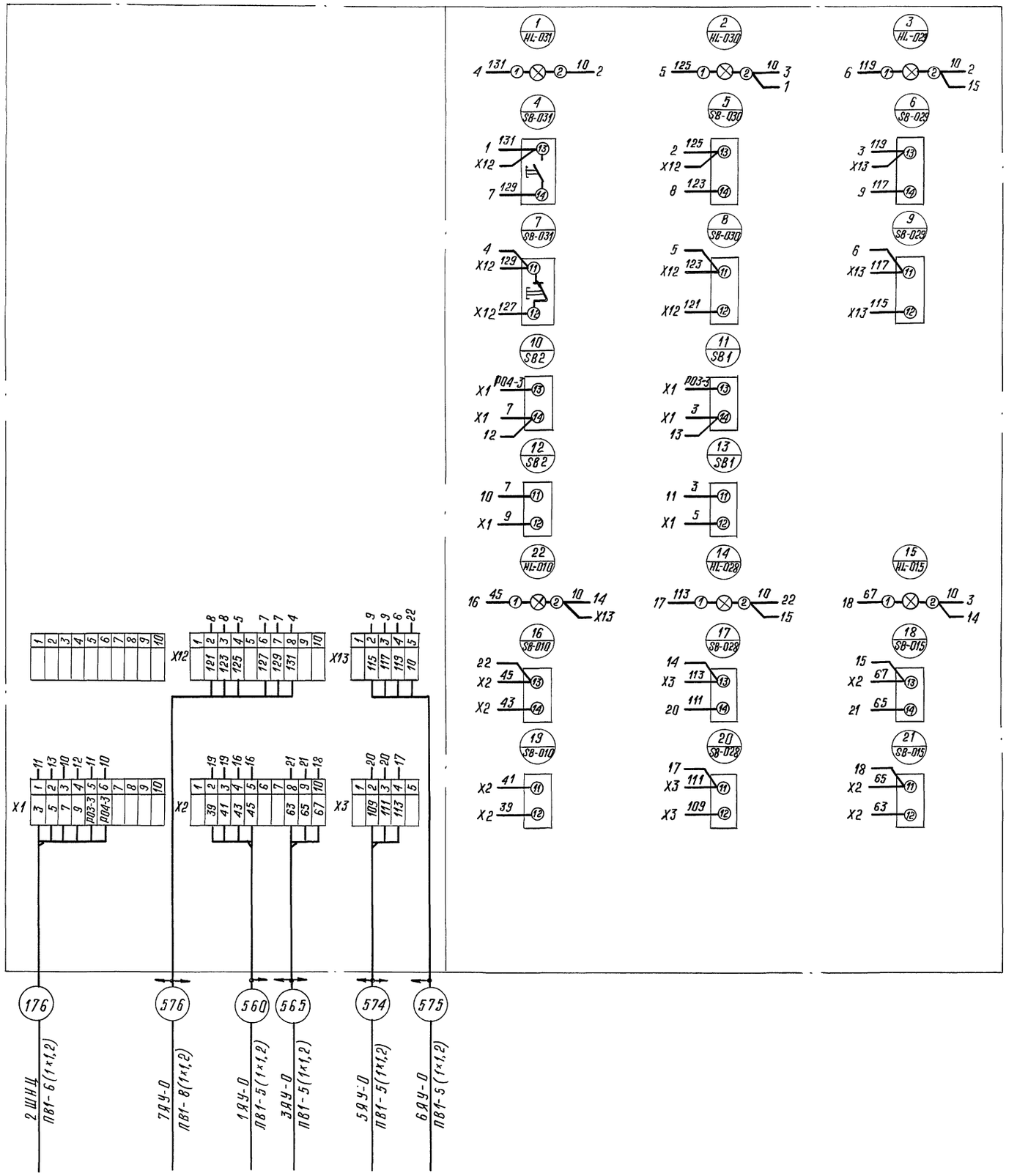

					264-12-318.92	ЭТ3-10
Изм.	Лист	№ докум.	Подп.	Дата	Ящик 3Я-О. Схема электрическая соединений.	Лит. / Масса / Масштаб
Разраб.		Черкасова				
Пров.		Алионене				Лист 1 / Листов 1
Н.контр.		Полунцев				А.О. ЦНИИЭП им. Б.С. Мезенцева
Утв.		Зуйков				

Инв. № подл. | Подп. и дата | Взам. инв. № | Инв. № дубл. | Подп. и дата

Альбом 10

Панель	Строка	Надпись	Поз. обозначен.	Место надписи	Текст	Кол-во	Вид шрифта	Заготовка
		1	–	Табличка	1Я-О	1		
		2	SB-06	—»—	Зал, дежурное освещ.	1		
		3	SB-01	—»—	Зал, рабочее освещ.	1		
		4	HL-012 SB-012	—»—	Антрактное освещ.	1		
		5	SB-01	—»—	Светло	1		
		6	SB-01	—»—	Темно	1		
		7	SB-01	—»—	Прямое откл.	1		

Взам. инв. № | Инв. № дубл. | Подп. и дата | Инв. № подл. | Подп. и дата

Изм.	Лист	№ докум.	Подп.	Дата
Разраб.		Черкасова		
Пров.		Алионене		
Н. контр.		Полунцев		
Утв.		Зуйков		

264-12-318.92 ЭМЗ-11

Ящик-1Я-О. Таблица перечня надписей.

Лит.	Лист	Листов
	1	1

А.О. ЦНИИЭП им. Б.С. Мезенцева

Формат А4

Альбом 10

Панель	Строка	Надпись	Поз. обозначен.	Место надписи	Текст	Кол-во	Вид шрифта	Заготовка
		1	—	Табличка	2Я-О	1		
		2	SB-05	—»—	Зал, рабочее освещ.	1		
		3	SB-09	—»—	Зал, дежурное освещ.	1		
		4	SB-013	—»—	Антрактное освещ.	1		
		5	SB-014	—»—	Межантрактное освещ.	1		
		6	SB-05	—»—	Прямое включение			
		7	SB-05	—»—	Прямое отключение			

Взам. инв. № | Инв. № дубл. | Подп. и дата | Инв. № подл. | Подп. и дата

Изм.	Лист	№ докум.	Подп.	Дата
Разраб.		Черкасова		
Пров.		Алионене		
Н. контр.		Полунцев		
Утв.		Зуйков		

264-12-318.92 ЭМЗ-12

Ящик 2Я-О. Таблица перечня надписей

Лит.	Лист	Листов
	1	1

А.О. ЦНИИЭП им. Б.С. Мезенцева

Формат А4

Альбом 10

Панель	Строка	Надпись	Поз. обозначен.	Место надписи	Текст	Кол-во	Вид шрифта	Заготовка
		1	—	Табличка	3Я-О	1		
		2	HL-029 SB-029	—»—	Иллюминация	1		
		3	HL-030 SB-030	—»—	Реклама, зона „1"	1		
		4	HL-031 SB-031	—»—	Реклама, зона „3"	1		
		5	SB1	—»—	Планшет лев. Д.О.	1		
		6	SB2	—»—	Планшет пр. Д.О.	1		
		7	HL-015 SB-015	—»—	Межантрактное освещ.	1		
		8	HL-028 SB-028	—»—	Мал зал деж. осв.	1		
		9	HL-010 SB-010	—»—	Зал, дежурное освещ.	1		

Взам. инв. № | Инв. № дубл. | Подп. и дата | Инв. № подл. | Подп. и дата

Изм.	Лист	№ докум.	Подп.	Дата
Разраб.		Черкасова		
Пров.		Алионене		
Н. контр.		Полунцев		
Утв.		Зуйков		

264-12-318.92 ЭМЗ-13

Ящик 3Я-О. Таблица перечня надписей.

Лит.	Лист	Листов
	1	1

А.О. ЦНИИЭП им. Б.С. Мезенцева

Формат А4

Альбом 10

Панель	Строка	Надпись	Поз. обозначен	Место надписи	Текст	Кол-во	Вид шрифта	Заготовка
		1	—	Табличка	1Ш-О (шкаф аварийного освещения)	1		
		2	1SA	—»—	Авар. освещ. здания (опробов)	1		
		3	SB	—»—	Вольтметр	1		

Взам. инв. № | Инв. № дубл. | Подп. и дата | Инв. № подл. | Подп. и дата

Изм.	Лист	№ докум.	Подп.	Дата
Разраб.		Черкасова		
Пров.		Алионене		
Н. контр.		Полунцев		
Утв.		Зуйков		

264-12-318.92 ЭМЗ-14

Шкаф 1Ш-О. Таблица перечня надписей.

Лит.	Лист	Листов
	1	1

А.О. ЦНИИЭП им. Б.С. Мезенцева

Формат А4

Альбом 10

Вид спереди
Дверь не показана

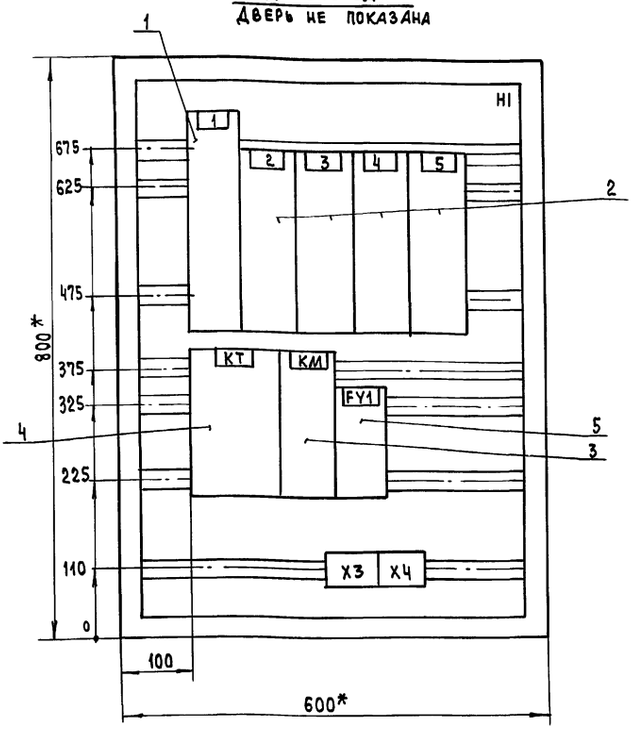

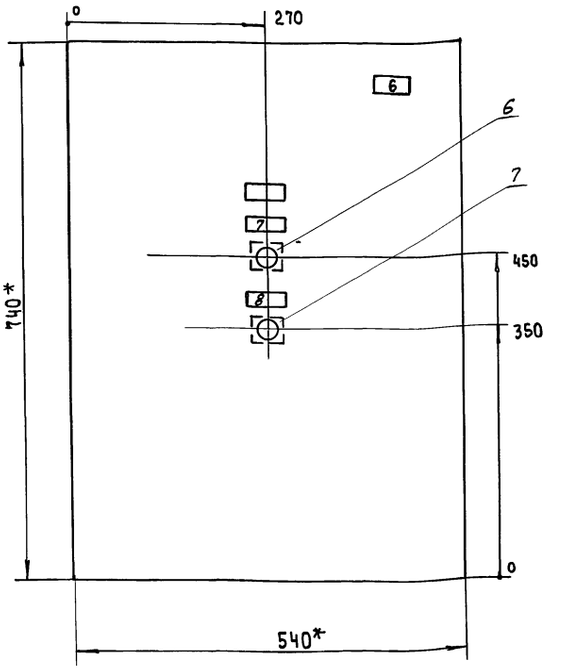

1.* Размеры для справок
2. В контуре табличек указаны номера надписей по перечню надписей.
3. Глубина ящика 350 мм.

					264-12-318.92 ЭМ3-15		
Изм.	Лист	№ докум.	Подпись	Дата	Ящик 1Я-П Чертеж общего вида	Лит	Масса	Масштаб
Разраб.		Мельникова						1:5
Провер.						Лист 1	Листов 1	
ГИП		Полунцев				А.О. ЦНИИЭП им. Б.С. Мезенцева		
Утв.		Зуйков						

Альбом 10

Вид спереди

Дверь ящика /вид со стороны монтажа/

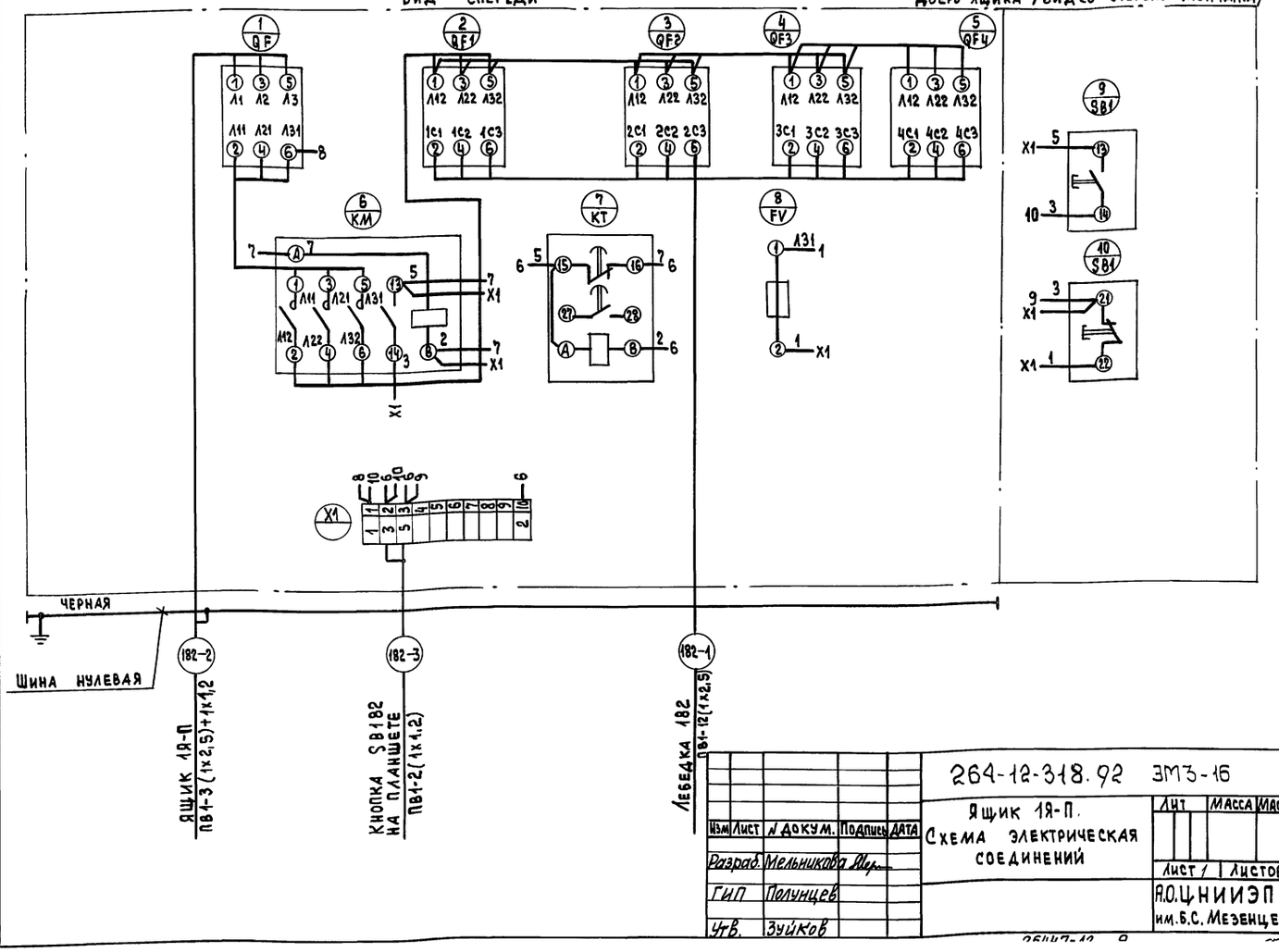

					264-12-318.92 ЭМ3-16		
Изм.	Лист	№ докум.	Подпись	Дата	Ящик 1Я-П. Схема электрическая соединений	Лит	Масса	Масштаб
Разраб.		Мельникова						
ГИП		Полунцев				Лист 1	Листов 1	
Утв.		Зуйков				А.О. ЦНИИЭП им. Б.С. Мезенцева		

Инв.№ подл. | Подп. и дата | Взам. инв.№ | Инв.№ дубл. | Подп. и дата

Альбом 10

Формат	Зона	Поз.	Обозначение	Наименование	Кол.	Примечание
				Документация		
			ЭМ3-15	Чертеж общего вида		
			ЭМ3-18	Таблица перечня надписей		
			ЭМ3-16	Схема электрическая соединений		
				Сборочные единицы		
				Н1 1		
		1		Выключатель АЕ2046		
				Iр-25А; отс 12, ПЛ	1	QF
		2		Выключатель АЕ2046		
				Iр-16А, отс 12, п.п.	4	QF1÷QF4
		3		Пускатель ПМЛ21000У4		
				Uн~ 220В	1	КМ
		4		Реле времени		
				РВП72-3121-00, исп.1,		
				Уставка 5 сек	1	КТ
		5		Предохранитель		
				ПРС-6-П, 15А, ПЛ		
				Вст. 6А	1	FV

Инв.№ подл. | Подпись и дата | Взам. инв.№ | Инв.№ дубл. | Подпись и дата

Изм.	Лист	N докум.	Подп.	Дата
Разраб.		Мельникова		
Провер.				
ГИП		Получцев		
Н.контр.				
Утв.		Зуйков		

264-12-318.92 ЭМ3-17

Ящик 1Я-П
Таблица технических данных аппаратов

Лит.	Лист	Листов
	1	2

А.О.ЦНИИЭП им. Б.С. Мезенцева

ФА4

Альбом 10

Формат	Зона	Поз.	Обозначение	Наименование	Кол-во	Примеч.
				НЗ1 1		
		6		Кнопка КЕ011У3,		
				исполнение 4	1	SB2
		7		Кнопка КЕ011У3,		
				исполнение 5	1	SB2
				Блок зажимов		
				Б324-4П25-в/ВУ3-10		
				по ТУ16-526.462-79	1	

Инв.№ подл. | Подпись и дата | Взам. инв.№ | Инв.№ дубл. | Подпись и дата

Изм.	Лист	N докум.	Подп.	Дата

264-12-318.92 ЭМ3-17

Лист 2

ФАУ

Альбом 10

Панель	Строка	Надпись	Поз. обозначен.	Место надписи	Текст	К-во	Вид шрифта	Заготовка
			–	На верхнем обрамлении	1Ш-П	1		
		1	QF1	Табличка	Ввод 380В	1		
		2	QF2	—"—	Дымовые люки	1		
				—"—	181-А.Р.3.	1		
				—"—	183-Вращ. круг	1		
				—"—	1К	1		
				—"—	2К	1		
				—"—	3К2	1		
				—"—	3К1	1		
				—"—	4К1	1		
				—"—	4К2	1		

Инв.№ подл. | Подпись и дата | Взам. инв.№ | Инв.№ дубл. | Подпись и дата

Изм.	Лист	N докум.	Подпись	Дата
Разраб.		Мельникова		
Провер.				
ГИП		Получцев		
Н.контр.				
Утв.		Зуйков		

264-12-318.92 ЭМ3-19

Шкаф 1Ш-П. Таблица перечня надписей

Литер	Лист	Листов
	1	1

А.О.ЦНИИЭП им. Б.С. Мезенцева

ФА4

Альбом 10

Панель	Строка	Надпись	Поз. обозначен.	Место надписи	Текст	К-во	Вид шрифта	Заготовка
		1	QF	Табличка	Ввод 380В	1		
		2	QF1	—"—	Электромагнит YB1	1		
		3	QF2	—"—	Электромагнит YB2	1		
		4	QF3	—"—	Электромагнит YB3	1		
		5	QF4	—"—	Электромагнит YB4	1		
				—"—	КТ	1		
				—"—	КМ	1		
				—"—	FV1	1		
				На двери				
		6	–	Табличка	1Я-П	1		
		7	SB2	—"—	Открыть	1		
		8	SB2	—"—	Закрыть	1		

Инв.№ подл. | Подпись и дата | Взам. инв.№ | Инв.№ дубл. | Подпись и дата

Изм.	Лист	N докум.	Подп.	Дата
Разраб.		Мельников		
Провер.				
ГИП		Получцев		
Н.контр.				
Утв.		Зуйков		

264-12-318.92 ЭМ3-18

Ящик 1Я-П
Таблица перечня надписей

Литер	Лист	Листов
	1	1

А.О.ЦНИИЭП им. Б.С. Мезенцева

ФА4

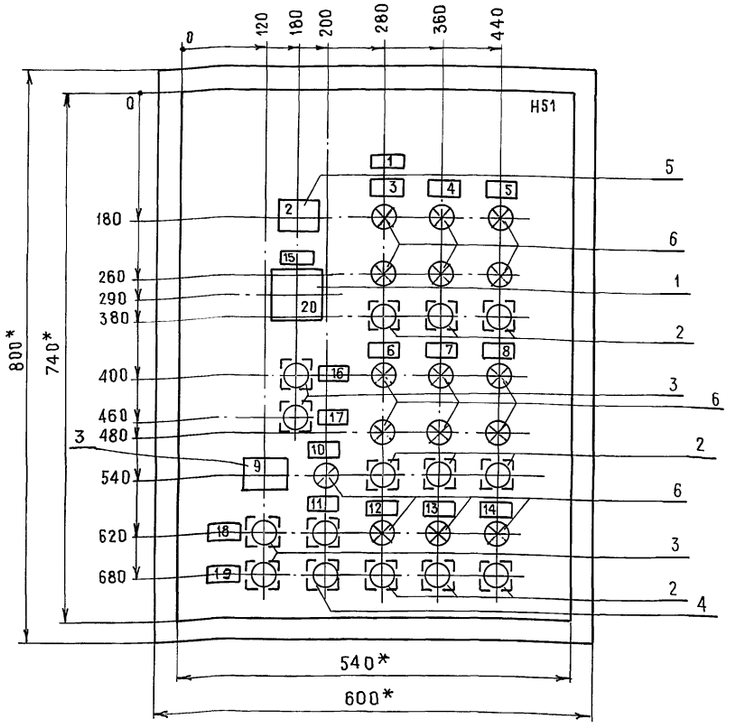

1* Размеры для справок

2. В контуре табличек и аппаратов указаны номера надписей по перечню надписей.

3. Глубина ящика 350 мм.

					264-12-318.92 ЭМ3-20		
Изм.	Лист	N докум.	Подпись	Дата	Ящик 1Я-Т. Чертеж общего вида.	Лит.	Масса	Масштаб
Разраб.		Мельникова						1:5
ГИП		Полунцев				Лист: 1	Листов: 1	
Утв.		Зуйков				АО ЦНИИЭП им. Б.С. Мезенцева		

Инв. № подл. | Подпись и дата | Взам. инв. № | Инв. № дубл. | Подпись и дата

Формат А3

Формат	Зона	Поз.	Обозначение	Наименование	Кол.	Примечание
				Документация		
А3			ЭМ3-20	Чертеж общего вида		
А2			ЭМ3-23	Схема электрическая соединений.		
А4			ЭМ3-22	Таблица перечня надписей		
				Сборочные единицы		
				H51 01		
		1		Переключатель		
				УП5312-Ф105 рук. револьв.	1	SA2
		2		Переключатель		
				ПЕ011У3 исп. 2	9	S1÷S5 SA1÷SA4
		3		Кнопка КЕ011У3 исп. 4	5	SB; SB2
		4		Кнопка КЕ011У3 исп. 5	1	SB
		5		Табло ТСМ ~ 220В	2	HL
		6		Арматура АС4402У3	15	H1÷H10; H1 HL1÷HL4
				Блок зажимов Б324-4П25- -В/ВУ3-10 по ТУ16.526.462-79	5	

					264-12-318.92 ЭМ3-21		
Изм.	Лист	N докум.	Подпись	Дата	Ящик 1Я-Т. Таблица технических данных аппаратов.	Литер	Лист	Листов
Разраб.		Мельникова					1	1
ГИП		Полунцев				АО ЦНИИЭП им. Б.С. Мезенцева		
Утв.		Зуйков						

Инв. № подл. | Подпись и дата | Взам. инв. № | Инв. № дубл. | Подпись и дата

Формат А4

Панель	Строка	Надпись	Поз. обозначен.	Место надписи	Текст	К-во	Вид шрифта	Заготовка
		1	–	Табличка	1Я-Т	1		
		2	HL	Табло	Вращающийся круг	1		
		3	H1, H2 S1	Табличка	Рампа реп. осв.	1		
		4	H3, H4 S2	–"–	1 софит реп. осв.	1		
		5	H5, H6 S3	–"–	2 софит реп. осв.	1		
		6	H7, H8 S4	–"–	3 софит реп. осв.	1		
		7	H9, H10 S5	–"–	4 софит реп. осв	1		
		8	HL4, SA4	–"–	Склад объемных декор.	1		
		9	HL	Табло	Антрактно-раздвижной занавес	1		
		10	HL	Табличка	Контроль темнителя	1		
		11	SB	–"–	Дежурное освещение	–		
		12	HL1, SA1	–"–	Галереи и кол. левые	1		
		13	HL2, SA2	–"–	Галереи и кол. правые	1		
		14	HL3, SA3	–"–	Трюм	1		
		15	SA2	–"–	Избиратель скорости	1		
		16	SB2	Табличка	Вперед	1		
		17	SB2	–"–	Назад	1		
		18	SB	–"–	Открыть	1		
		19	SB	–"–	Закрыть	1		
		20	SA2	На ключе	1ск - 2ск - 3ск - 4ск	1		

					264-12-318.92 ЭМ3-22		
Изм.	Лист	N докум.	Подпись	Дата	Ящик 1Я-Т. Таблица перечня надписей	Литер	Лист	Листов
Разраб.		Мельникова					1	1
ГИП		Полунцев				АО ЦНИИЭП им. Б.С. Мезенцева		
Утв.		Зуйков						

Инв. № подл. | Подпись и дата | Взам. инв. № | Инв. № дубл. | Подпись и дата

Формат А4

Вид спереди

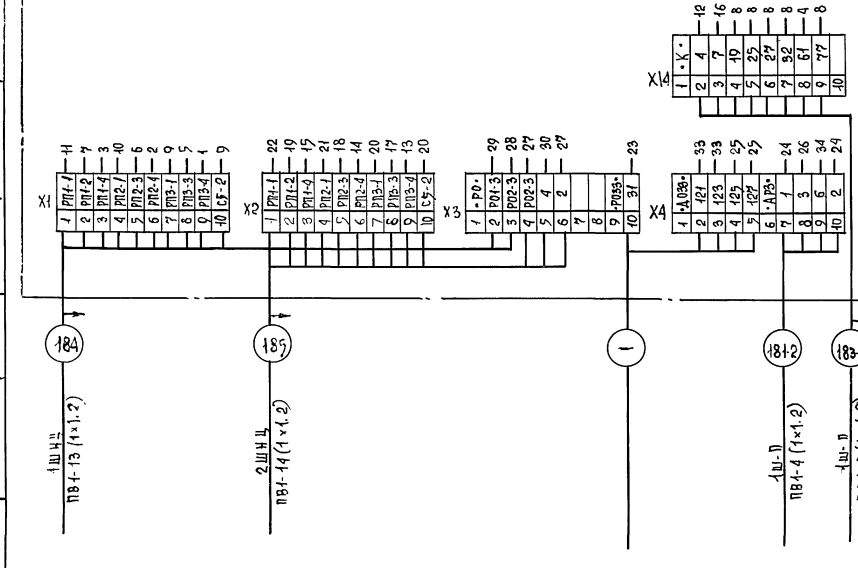

Дверь ящика (вид со стороны монтажа)

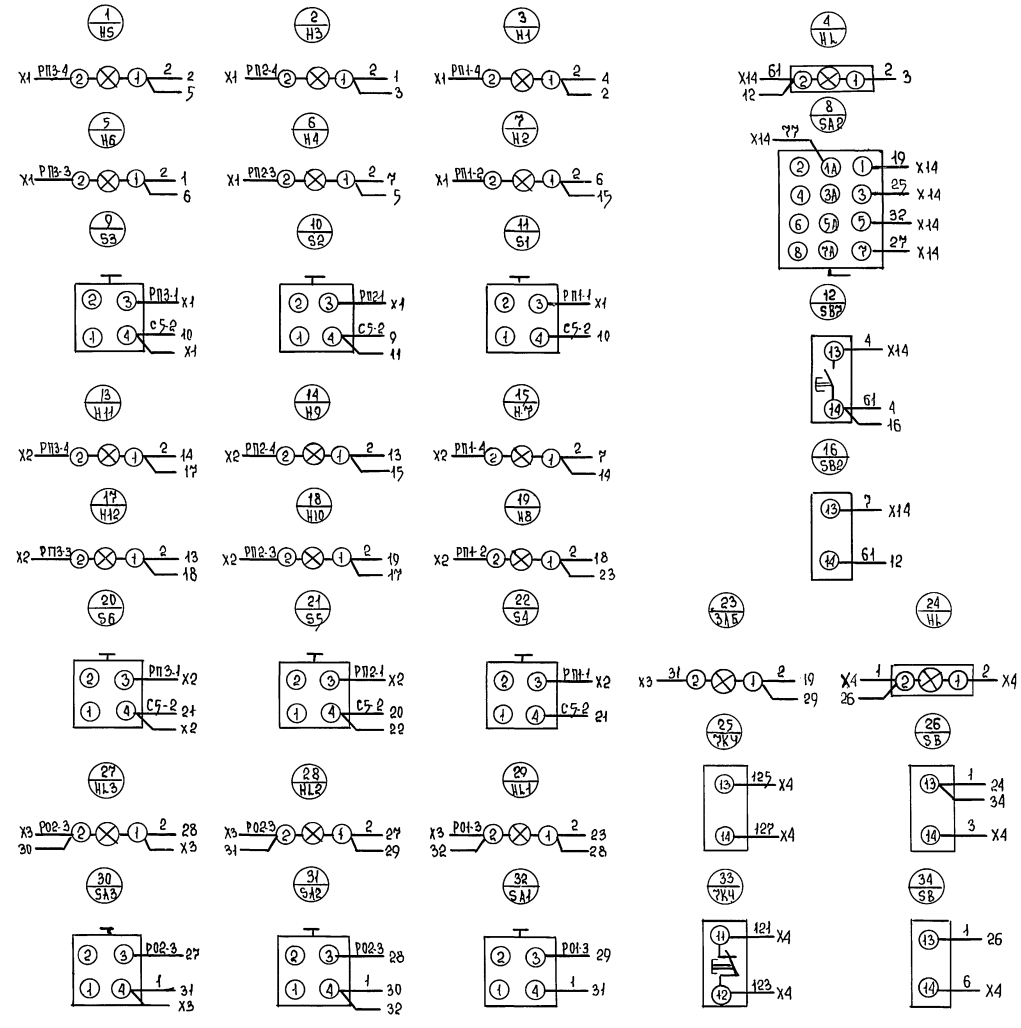

				264-12-318.92	
Изм.	Лист	№ докум.	Подпись	Дата	
Разраб.		Мельников			Ящик 1Я-Т. Схема электрическ. соединений
ГИП		Полунцев			
Утв.		Зуиков			

Лит	Масса	Масштаб
Лист 1	Листов 1	

А.О. ЦНИИЭП им. Б.С. Мезенцева

Ф.А2

25447-12 12

Инв. № подл. | Подпись и дата | Взам. инв. № | Инв. № дубл. | Подпись и дата

Альбом 10

Вид спереди
Дверь не показана

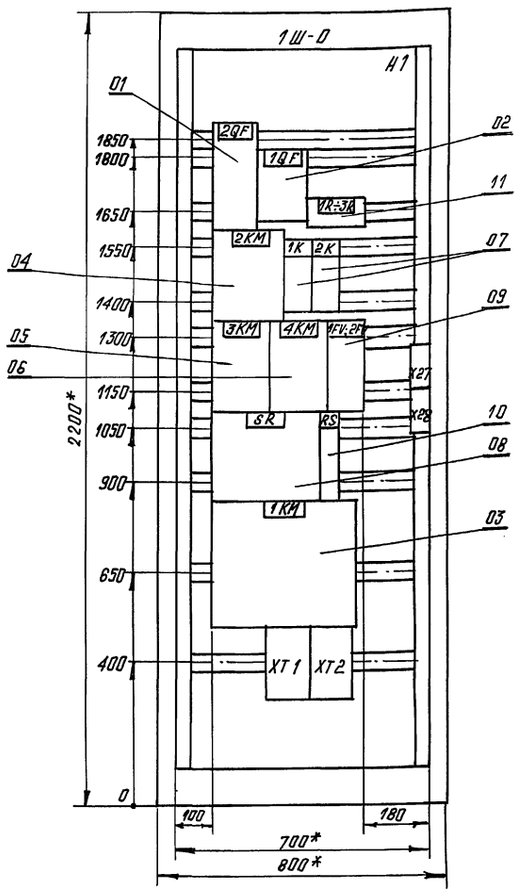

Дверь шкафа
Вид спереди

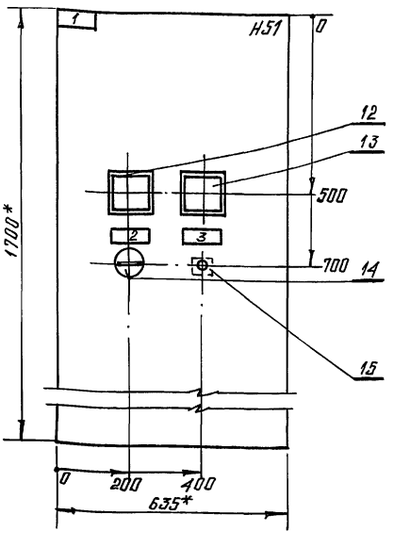

				264-12-318.92	ЭМ3-24
Изм.	Лист.	№ докум.	Подп.	Дата	
Разраб.		Черкасова			Шкаф 1Ш-0. Чертеж общего вида.
Пров.		Алионене			
Н. контр.		Полунцев			
Утв.		Зуйков			

Лит.	Масса	Масштаб
		1:10
Лист 1	Листов 1	

А.О. ЦНИИЭП им. Б.С. Мезенцева

Формат А3

Альбом 10

Формат	Зона	Поз.	Обозначение	Наименование	Кол-во	Примечан
				Документация		
А3			ЭМ3-24	Чертеж общего вида		
			ЭМ3-26	Схема электрическая соединений		
А4			ЭМ3-14	Таблица перечня надписей		
				Сборочные единицы		
				Н1 01		
		01		Выключатель АЕ2055		
				Iн-100А, отс 12 п.п.	01	2QF
		02		Выключатель АП50-3МТУЗ		
				Iн-20А, нулев. расц. 380В	01	1QF
		03		Контактор КТ-6012		
				U ~ 220В	01	1КМ
		04		Контактор МК3-20У3		
				U = 24В	01	2КМ
		05		Контактор МК2-20У3		
				U = 24В	01	3КМ
		06		Контактор МК1-20У3		
				U = 24В	01	4КМ
		07		Реле РПУ2-360203		
				U~ 220В	02	1К, 2К

				264-12-318.92	ЭМ3-25
Изм.	Лист	№ докум.	Подп.	Дата	
Разраб.		Черкасова			Шкаф 1Ш-0 Таблица технических данных аппаратов.
Пров.		Алионене			
Н. контр.		Полунцев			
Утв.		Зуйков			

Лит.	Лист	Листов
	1	2

А.О. ЦНИИЭП им. Б.С. Мезенцева

Формат А4

Альбом 10

Формат	Зона	Поз.	Обозначение	Наименование	Кол.	Примечание
		08		Переключатель		
				ПП2-250/Н2, исполн. 3	01	SR
		09		Предохранитель		
				ПН-2, пл. вст. - 200 А	02	1FV, 2FV
		10		Шунт 75 ШСМ		
				200А ; 75 мв	01	RS
		11		Резистор ПЭВР-50		
				100 ом	02	1R,
				Н51 01		
		12		Вольтметр М325		
				предела измер. 0÷50В		
				вкл. непосредств.	01	RV
		13		Амперметр М325		
				предела измер. 0÷200А		
				через шунт 75 ШСМ	01	RA
		14		Выключатель ПВ-1-10		
				исполнение 3	01	1SA
		15		Кнопка КЕ011У3, исп. 4	01	SB
				Зажим силовой		
				ЗН24-70П100-8/8У3		
				по ТУ16-526.462-79	02	
				Зажим силовой		
				ЗН24-95П160-8/8У3		
				по ТУ16-526.462-79	02	
				Блок зажимов БЗ24-4П25-8/8У3Ю		
				по ТУ16-526.462-79	02	

				264-12-318.92	ЭМ3-25
Изм.	Лист	№ докум.	Подп.	Дата	

Лист 2

25447-12 13 Формат А4

Альбом 10

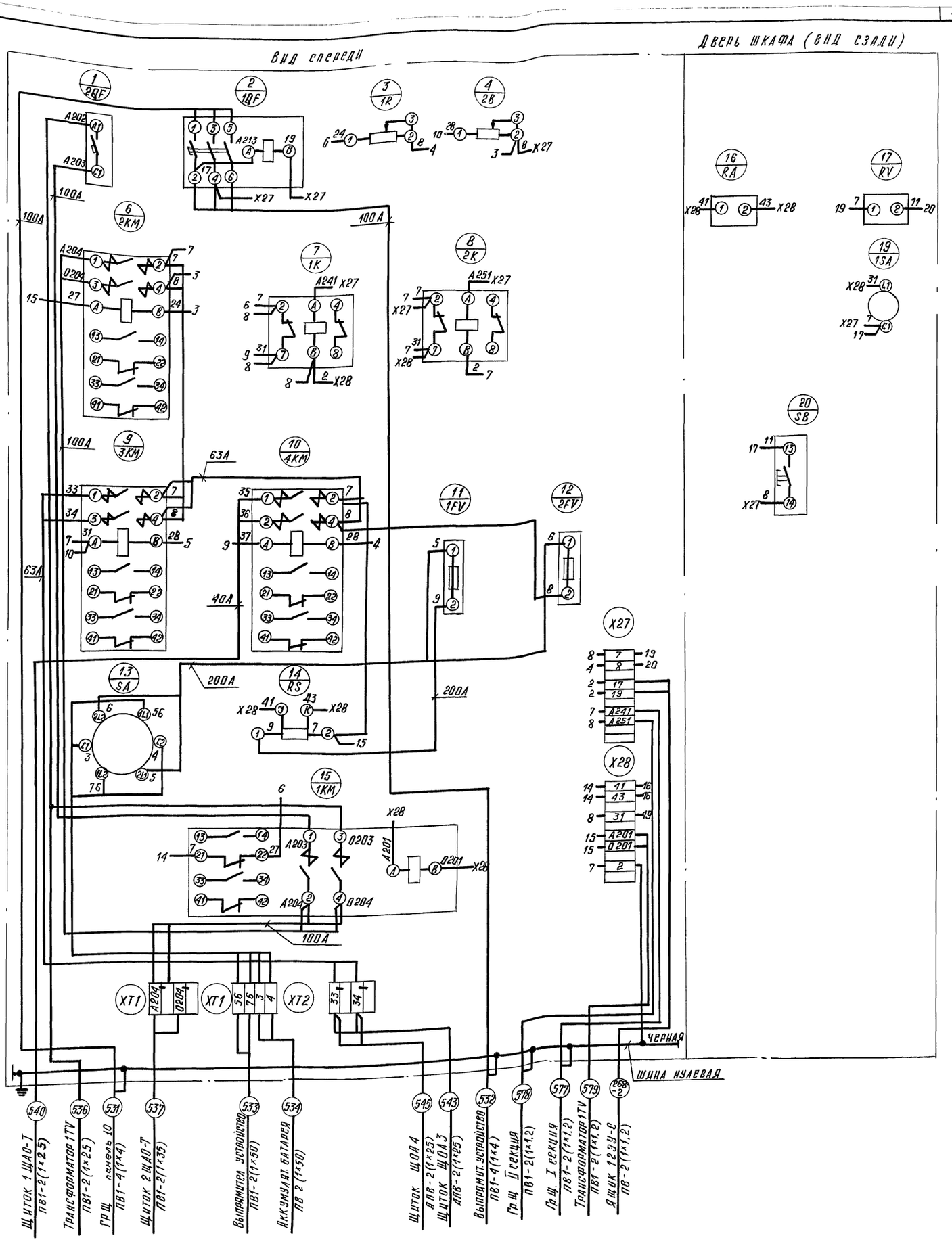

Изм.	Лист	№ докум.	Подп.	Дата	
Разраб.		Черкасова			
Пров.		Алионене			
Н. контр.		Полунцев			
Утв.		Зуйков			

264-12-318.92 ЭТ3-26

Шкаф 1Ш-О. Схема электрическая соединений.

Лит	Масса	Масштаб

Лист 1 Листов 1

АО. ЦНИИЭП им. Б.С. Мезенцева

Инв.№ подл. | Подп. и дата | Взам. инв.№ | Инв.№ дубл. | Подп. и дата

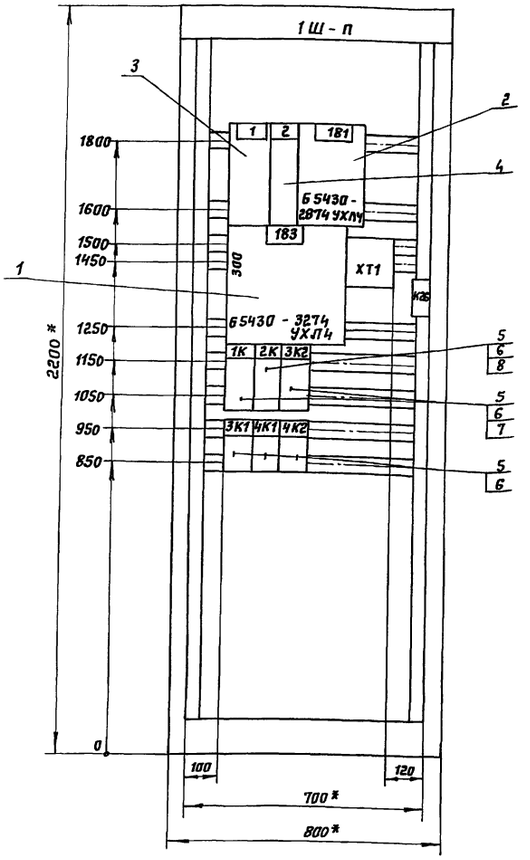

1.* Размеры для справок.

2. В контуре табличек указаны номера надписей по перечню надписей.

3. Шкаф одностороннего обслуживания.

					ЭМ3-27	
Изм.	Лист	N докум.	Подпись	Дата	Шкаф 1Ш-П	Лит. / Масса / Масштаб
Разраб.		Мельникова			Чертеж общего вида	1:10
ГИП		Полунцев				Лист 1 Листов 1
Утв.		Зуйков				А.О. ЦНИИЭП им. Б.С. Мезенцева

Альбом 10

Формат	Зона	Поз.	Обозначение	Наименование	Кол.	Примечание
				Документация		
А3			ЭМ3-27	Чертеж общего вида		
А2			ЭМ3-29	Схема электрическая соединений		
А4			ЭМ3-19	Таблица перечня надписей.		
				Сборочные единицы		
				Н1	1	
		1		Блок 65430-3274 УХЛ4	1	
		2		Блок 65430-2674 УХЛ4	1	
		3		Выключатель АЕ 2056		
				Iр-50А; отс. 12; п.п.	1	QF1
		4		Выключатель АЕ 2046		
				Iр-25А, отс. 12; п.п	1	QF2
		5		Пускатель ~ 220в, ПМЛ 21 000 46	6	1К, 2К, 3К2 3К1, 4К1, 4К2
		6		Приставка ПКЛ 2204	6	
		7		Реле тепловое РТЛ-101604; 95÷14А	2	
		8		Реле тепловое РТЛ-102104; 13÷19А	1	

Изм.	Лист	№ докум.	Подпись	Дата	ЭМ3-28		
Разраб.		Мельников			Шкаф 1Ш-П	Лит.	Лист 1 / Листов 2
Провер.					Таблица технических данных аппаратов	А.О ЦНИИЭП им. Б.С. Мезенцева	
ГИП		Полунцев					
Н.контр.							
Утв.		Зуйков					

Альбом 10

Формат	Зона	Поз.	Обозначение	Наименование	Кол.	Примечание
				Зажим наборный		
				ЗН24-16П63-В/ВУЗ		
				по ТУ16-526.462-79	6	
				Блок зажимов		
				Б324-4П25-В/ВУЗ-10		
				по ТУ16-526.462-79	1	

ЭМ3-28 Лист 2

Альбом 10

Вид спереди

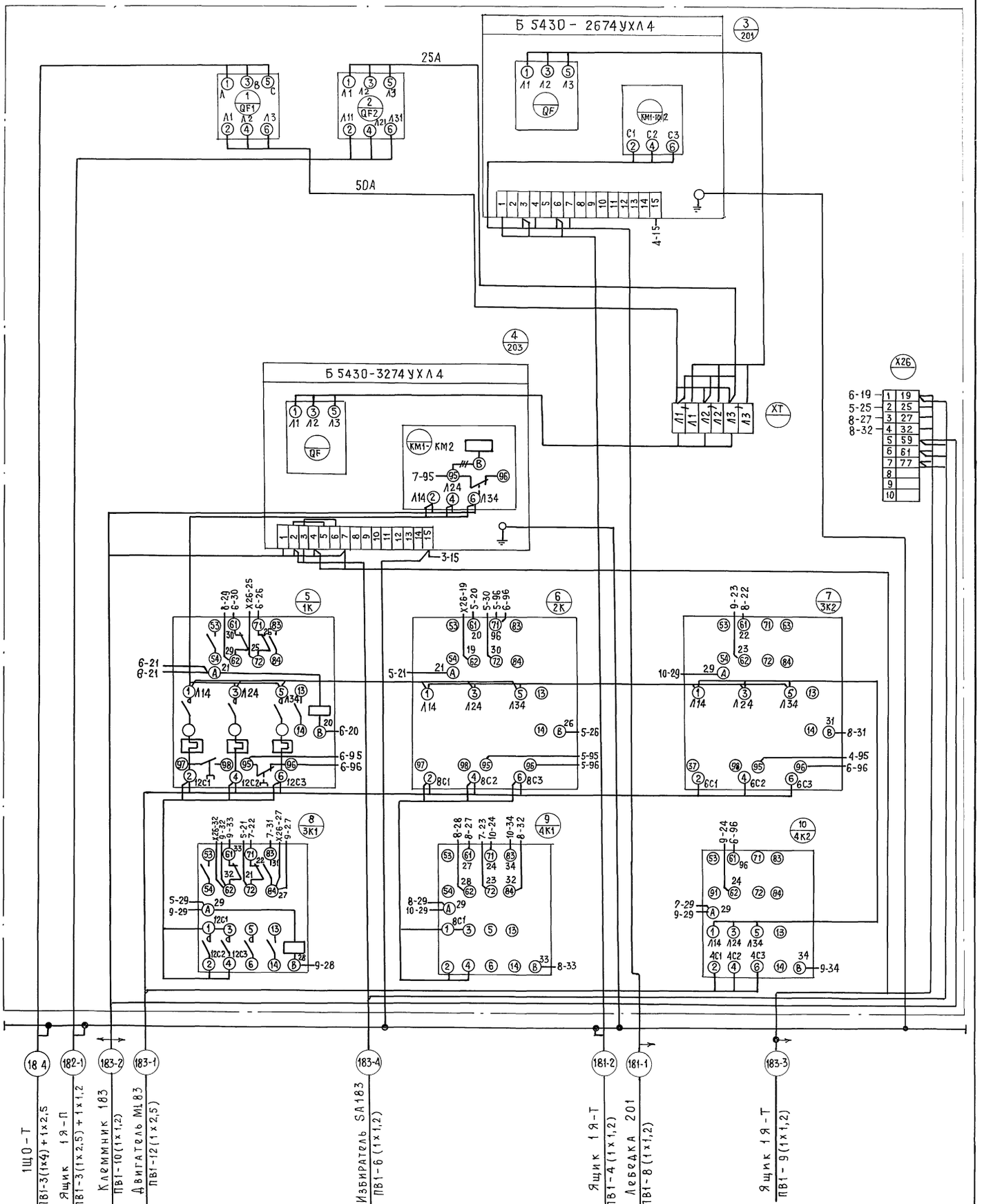

Привязан:			ЭМ3-29
	Утв.	Зуйков	Районный дом культуры (Зал на 600 мест)
	ГИП	Полунцев	Шкаф 1Ш-П. Схема электрическая соединений.
Инв №	Разраб.	Мельникова	

Стадия	Лист	Листов
Р	1	1

АО. ЦНИИЭП им. В.С. Мезенцева

25447-12 (16) Ф.А2

Инв. № подл. | Подпись и дата | Взам. инв. № | Инв. № дубл. | Подпись и дата

gost.e-ecolog.ru