ТИПОВОЙ ПРОЕКТ

264-12-318.92

КУЛЬТУРНО-ДОСУГОВЫЙ ЦЕНТР С ЗАЛОМ НА 600 МЕСТ

АЛЬБОМ 9

ПЗ – ПОЯСНИТЕЛЬНАЯ ЗАПИСКА	СТР 3
КТ – КИНОТЕХНОЛОГИЯ	СТР 4 ÷ 17,57
СС – СВЯЗЬ И СИГНАЛИЗАЦИЯ	СТР 18 ÷ 42
ПС – ПОЖАРНАЯ СИГНАЛИЗАЦИЯ	СТР 43 ÷ 56

25447-11

Отпускная цена на момент реализации указана в счете-накладной

gost.e-ecolog.ru

ТИПОВОЙ ПРОЕКТ
264-12-318.92

КУЛЬТУРНО-ДОСУГОВЫЙ ЦЕНТР С ЗАЛОМ НА 600 МЕСТ

АЛЬБОМ 9

перечень альбомов

АЛЬБОМ 1 ч. 1	ПЗ	ПОЯСНИТЕЛЬНАЯ ЗАПИСКА АРХИТЕКТУРНЫХ РЕШЕНИЙ
	АР	АРХИТЕКТУРНЫЕ РЕШЕНИЯ
АЛЬБОМ 1 ч. 2	ПЗ	ПОЯСНИТЕЛЬНАЯ ЗАПИСКА ТЕХНОЛОГИЧЕСКОЙ ЧАСТИ
	ТЧ	ТЕХНОЛОГИЯ ПИЩЕБЛОКА
	ТО	ТЕХНОЛОГИЧЕСКОЕ ОБОРУДОВАНИЕ
	СТ	СПОРТИВНАЯ ТЕХНОЛОГИЯ
	ТИА	ТЕХНОЛОГИЯ ИГРОВЫХ АВТОМАТОВ
АЛЬБОМ 2 (в 2-х частях)	ПЗ	ПОЯСНИТЕЛЬНАЯ ЗАПИСКА
	КЖ	КОНСТРУКЦИИ ЖЕЛЕЗОБЕТОННЫЕ
АЛЬБОМ 3	ПЗ	ПОЯСНИТЕЛЬНАЯ ЗАПИСКА
	КМ	КОНСТРУКЦИИ МЕТАЛЛИЧЕСКИЕ
АЛЬБОМ 4	ПЗ	ПОЯСНИТЕЛЬНАЯ ЗАПИСКА
	ОВ	ОТОПЛЕНИЕ, ВЕНТИЛЯЦИЯ
	ХС	ХОЛОДОСНАБЖЕНИЕ
АЛЬБОМ 5	ПЗ	ПОЯСНИТЕЛЬНАЯ ЗАПИСКА
	ВК	ВНУТРЕННИЙ ВОДОПРОВОД И КАНАЛИЗАЦИЯ
	ВК/ПА	УСТАНОВКИ ВОДЯНОГО ПОЖАРОТУШЕНИЯ (ТЕХНОЛОГИЯ, ОБОРУДОВАНИЕ)
	ЭС/ПА	УСТАНОВКИ ВОДЯНОГО ПОЖАРОТУШЕНИЯ (СИГНАЛИЗАЦИЯ)
АЛЬБОМ 6	ПЗ	ПОЯСНИТЕЛЬНАЯ ЗАПИСКА
	АУ	АВТОМАТИЗАЦИЯ САНТЕХУСТРОЙСТВ
АЛЬБОМ 7	ПЗ	ПОЯСНИТЕЛЬНАЯ ЗАПИСКА
	ЭМ	СИЛОВОЕ ЭЛЕКТРООБОРУДОВАНИЕ, УСТАНОВКА ЭЛЕКТРООБОРУДОВАНИЯ И ПРОКЛАДКА ТРУБ
АЛЬБОМ 8	ПЗ	ПОЯСНИТЕЛЬНАЯ ЗАПИСКА
	ЭО	ЭЛЕКТРООСВЕЩЕНИЕ ЗДАНИЯ, ПОСТАНОВОЧНОЕ ОСВЕЩЕНИЕ
АЛЬБОМ 9	ПЗ	ПОЯСНИТЕЛЬНАЯ ЗАПИСКА
	КТ	КИНОТЕХНОЛОГИЯ
	СС	СВЯЗЬ И СИГНАЛИЗАЦИЯ
	ПС	ПОЖАРНАЯ СИГНАЛИЗАЦИЯ
АЛЬБОМ 10	ЭМЗ	ЭЛЕКТРООБОРУДОВАНИЕ ЗАДАНИЕ ЗАВОДУ-ИЗГОТОВИТЕЛЮ
АЛЬБОМ 11	ЭЛМ	ЭЛЕКТРОМОНТАЖНЫЕ ИЗДЕЛИЯ
АЛЬБОМ 12	АУ	ЗАДАНИЕ ЗАВОДУ НА ИЗГОТОВЛЕНИЕ ЩИТОВ
АЛЬБОМ 13 (в 2-х частях)	МТУ	ТЕХНИЧЕСКИЕ УСЛОВИЯ МЕХАНООБОРУДОВАНИЯ
	М	МЕХАНООБОРУДОВАНИЕ
АЛЬБОМ 14	СО	СПЕЦИФИКАЦИИ ОБОРУДОВАНИЯ
АЛЬБОМ 15	ВМ	ВЕДОМОСТИ ПОТРЕБНОСТИ В МАТЕРИАЛАХ
АЛЬБОМ 16 (в 3-х частях)		СМЕТЫ

АО ЦНИИЭП имени Б.С.МЕЗЕНЦЕВА
Главный инженер АО М.ГЛИНКИН
Главный архитектор проекта Г.МУРАДОВ

Утвержден Госкомархитектуры письмом от 29.11.91. 2-129 и введен в действие А.О. ЦНИИЭП им. Б.С. Мезенцева приказом от 17.09.92 № 71

Содержание альбома

Лист	Наименование	Стр.
–	Обложка	
–	Титульный лист	1
–	Содержание альбома	2
ПЗ	Пояснительная записка	3
	Кинотехнология	
	Чертежи марки "КТ"	
1	Общие данные	4
2	План зала на 600 мест с расположением оборудования и трубной разводкой	5
3	Разрез 1-1 зала на 600 мест	6
4	План кинопроекционной зала на 600 мест с расположением оборудования и трубной разводкой	7
5	Разрез 2-2 кинопроекционной зала на 600 мест расположением оборудования и трубной разводкой	8
6	Схема подключений электросилового оборудования зала на 600 мест	9
7	Схема подключений электроакустического оборудования зала на 600 мест	10
8	План и разрез 3-3 зала-аудитории с расположением оборудования и трубной разводкой	11
9	План кинопроекционной зала-аудитории с расположением оборудования и трубной разводкой	12
10	Разрез 4-4 кинопроекционной зала-аудитории с расположением оборудования и трубной разводкой	13
11	Схема подключений электросилового оборудования зала-аудитории	14
12	Схема подключений электроакустического оборудования зала-аудитории	15
13	Установка киноэкрана и предэкранного занавеса в зале-аудитории	16
14	Узлы Разрезы (зал - аудитория)	17

Лист	Наименование	Стр.
	Связь и сигнализация	
	Чертежи марки "СС"	
1	Общие данные	18
2	Схема стояков и схема сети радиофикации	19
3	Схемы сетей телефонизации и телевидения	20
4	Схема сети электрочасофикации	21
5	Схема сети оповещения о пожаре	22
6	Схема организации технологической связи	23
7	Схемы сетей системы звукоусиления и трансляции спектакля	24
8	Блок - схема системы звукоусиления зрительного зала	25
9	План расположения оборудования в звукоаппаратной	26
10	Сети на плане подвала (Зона 1)	27
11	Сети на плане отм. 0.000 (Зона 1)	28
12	Сети на плане 3.600 и 4.500 (Зона 1)	29
13	Сети на плане подвала (Зона 2)	30
14	Сети на плане отм. 0.000 (Зона 2)	31
15	Сети на плане отм. 3.600 (Зона 2)	32
16	Сети на плане подвесного потолка (Зона 2)	33
17	Сети на планах 1ой и 2ой рабочих галерей (Зона 2)	34
18	Сети на планах 3ей рабочей галереи и колосников (Зона 2)	35
19	Сети на плане подвала (Зона 3)	36
20	Сети на плане отм. 0.000 (Зона 3)	37
21	Сети на плане отм. 3.600 (Зона 3)	38
22	Сети на плане подвала (Зона 4)	39
23	Сети на плане отм. 0.000 (Зона 4)	40
24	Сети на плане отм. 3.600 (Зона 4)	41
25	План кровли . Контур заземления р/стойки и телеантенны	42

Лист	Наименование	Стр.
	Пожарная сигнализация	
	Чертежи марки "ПС"	
1	Общие данные	43
2	Схема сети пожарной сигнализации	44
3	Сети на плане подвала (Зона 1)	45
4	Сети на плане подвала (Зона 2)	46
5	Сети на плане подвала (Зона 3)	47
6	Сети на плане подвала (Зона 4)	48
7	Сети на плане отм. 0.000 (Зона 1)	49
8	Сети на плане отм. 0.000 (Зона 2)	50
9	Сети на плане отм. 0.000 (Зона 3)	51
10	Сети на плане отм. 0.000 (Зона 4)	52
11	Сети на плане отм. 3.600 и 4.500 (Зона 1)	53
12	Сети на плане отм. 3.600 (Зона 2)	54
13	Сети на плане отм. 3.600 (Зона 3)	55
14	Сети на плане отм. 3.600 (Зона 4)	56
	Чертежи марки „КТН"	
1	Каркас киноэкрана зала-аудитории	57

Инв.№ подл. | Подпись и дата | Взам.инв.№

Альбом 9

Кинотехнология

Рабочая документация кинотехнологической части разработана на основании:

1. Задания на проектирование
2. Архитектурно-строительной части проекта

В основу расчетов положены:

1. Строительные нормы проектирование общественных зданий и сооружений СНиП 2.08.02-89.
2. Руководящий технический материал по развитию и техническому оснащению киносети СССР РТМ 19-77-77.

В районном доме культуры кинофицируются зал на 600 мест и зал-аудитория.

В зале на 600 мест демонстрация широкоэкранных, кашетированных и обычных фильмов производится на плоский экран размером 10,4 × 4,7 (м) подвешивающийся на штакетном подъеме на расстоянии 2,5 м от „Красной" линии.

Для демонстрации фильмов используются 2 кинопроектора типа „Мир-13" (35КСА-13).

Воспроизведение звука при кинопоказе осуществляется при помощи звуковоспроизводящего комплекса „Звук М2-50."

В зале-аудитории демонстрация широкоэкранных, кашетированных и обычных кинофильмов производится на плоский экран размером 5,0 × 2,1 (м), установленный стационарно.

Для демонстрации фильмов используются 2 кинопроектора типа „Мир-11" (35КСА-11).

Воспроизведение звука при кинопоказе осуществляется от звуковоспроизводящего комплекса „Звук М2-25".

Связь и сигнализация

Проект предусматривает следующие виды связи:

- звукоусиление зрительного зала;
- звукофикацию фойе;
- технологическую связь;
- трансляцию спектакля;
- телефонизацию;
- радиофикацию от городской радиотрансляционной сети;
- электрочасофикацию;
- телевизионный приём;
- оповещение о пожаре.

Для звукоусиления зрительного зала и фойе используется звукотехническая театральная стационарно передвижная аппаратура КЗТсП-2.

Громкоговорители из комплекта аппаратуры размещаются в подшивном потолке на боковых стенах и под балконом зрительного зала.

Микрофонные коробки размещаются на стене оркестровой ямы и на планшете сцены.

Звукофикация лекционной аудитории осуществляется от усилителя мощности 100УМ-004, магнитофонов.

Звуковые колонки 12КЗ-18 устанавливаются в подшивном потолке.

Технологическая связь пом. режиссера, художника по свету и главного режиссера, машиниста сцены и светоаппаратной со своими подчиненными осуществляется при помощи переговорного устройства ПГУ-10 /4 к-та/.

Телефонизация от городской АТС осуществляется посредством подземного кабельного ввода емкостью 20 × 2 пар.

Радиофикация от городской радиотрансляционной сети осуществляется от воздушного ввода с установкой на кровле здания радиостойки, оснащенной абонентским трансформатором и устройством распределительной сети по дому культуры.

В помещении пожарного поста (Зона 4 отм. 0.000) оборудуется электрочасовая установка в составе электропервичных часов и выпрямителя.

Электровторичные часы устанавливаются во всех служебных помещениях, а в пристижных местах устанавливаются электронные часы типа „Электроника-06".

Для обеспечения приема программ телевизионного вещания на кровле здания предусматривается установка антенн коллективного приема, а также необходимое усилительное оборудование.

Для оповещения о пожаре в помещении пожарного поста предусмотрена установка усилителя мощности 100УМ-004/2 к-та/ и магнитофона. В местах скопления людей /залы, коридоры, вестибюли и т.д.) устанавливаются звуковые колонки различной мощности.

Сети связи и сигнализации выполняются скрытым способом с устройством канализации из винипластовых труб, прокладываемых в подготовке пола, за подшивными потолками и скрыто под штукатуркой.

Поэтажные шкафы, опорные крепления для установки телеантенн и р/стойки, отверстия для вводов, подпольные желобы предусматриваются архитектурно-строительной частью проекта.

Для заземления аппаратуры, радиотрубостойки и телеантенн выполняются заземляющие устройства согласно ГОСТ 464-68.

Работы производить согласно правилам Министерства связи.

Пожарная сигнализация

Настоящий проект пожарной сигнализации разработан на основании существующих норм и правил, в том числе: СНиП 2.08.02-89 и СНиП 2.04.09-84 и чертежей архитектурно-строительной части проекта.

В качестве приемно-контрольного устройства предусмотрен пульт пожарной сигнализации ППС-3 на 50 лучей, устанавливаемый в пожарном посту здания (отм. 0.000. Зона 4).

По надежности электроснабжения приборы пожарной сигнализации являются электроприемниками 1 категории.

В помещениях, в соответствии с нормами, предусмотрена установка тепловых датчиков „ИТМ", дымовых „ДИП-3" и ручных извещателей ИПР (на путях эвакуации).

Сети пожарной сигнализации прокладываются в канализации из винипластовых труб прокладываемых в подготовке пола, за подшивными потолками, по металлическим конструкциям, открыто по стенам и потолкам.

Распределительные коробки устанавливаются в поэтажных шкафах связи и сигнализации, окрашиваются в красный цвет и после монтажа закрываются и опломбировываются.

Сращивание и ответвление проводов производить только в коробках методом пайки или под винт.

Закладные устройства пожарной сигнализации прокладывать совместно с закладными устройствами связи и сигнализации.

Подпольные коробки учтены в проекте „СС".

Извещатели пожарной сигнализации устанавливать после расстановки светильников и монтажа сантехустройств.

Ручные извещатели устанавливать на стене на высоте 1,5 м от уровня пола

				Привязан		
Инв. №						
				264-12-318.92 ПЗ		
Нач.отв.	Зуйков			Пояснительная записка	Стадия	Лист	Листов
ГИП	Полунцев				Р	1	1
ГИП	Бахолдина				АО ЦНИИЭП им. Б.С. Мезенцева		

25447-11 4 Ф. А2

Инв. № подл. | Подпись и дата | Взам. инв. №

Лист	Наименование	№ стр.
1	Общие данные	4
2	План зала на 600 мест с расположением оборудования и трубной разводкой	5
3	Разрез 1-1 зала на 600 мест	6
4	План кинопроекционной зала на 600 мест с расположением оборудования и трубной разводкой	7
5	Разрез 2-2 кинопроекционной зала на 600 мест с расположением оборудования и трубной разводкой	8
6	Схема подключений электросилового оборудования зала на 600 мест	9
7	Схема подключений электроакустического оборудования зала на 600 мест	10
8	План и разрез 3-3 зала-аудитории с расположением оборудования и трубной разводкой.	11
9	План кинопроекционной зала-аудитории с расположением оборудования и трубной разводкой	12
10	Разрез 4-4 кинопроекционной зала-аудитории с расположением оборудования и трубной разводкой.	13
11	Схема подключений электросилового оборудования зала-аудитории	14
12	Схема подключений электроакустического оборудования зала-аудитории	15
13	Установка кинозкрана и предэкранного занавеса в зале-аудитории	16
14	Узлы. Разрезы (зал-аудитория)	17

Ведомость прилагаемых документов

Обозначение	Наименование	Примечание
КТ. СО	Спецификация оборудования	Альбом 14
КТ. ВМ	ВМ по рабочей документации основного комплекта марки „КТ"	Альбом 15
КТН-1	Каркас кинозкрана зала-аудитории	стр. 57

Общие указания

Рабочие чертежи кинотехнологической части разработаны на основании:

1. Задания на проектирование
2. Архитектурно-строительной части рабочих чертежей в основу расчетов положены:

1. Строительные нормы и правила проектирования общественных зданий и сооружений. СНиП 2.08.02-89
2. „Руководящий технический материал по развитию и технологическому оснащению киносети СССР" (РТМ 19-77-77).
3. Правила устройства электроустановок /ПУЭ/.

Системы кинопоказа

Кинотехнологическое оборудование

Проектом кинотехнологии предусматривается кинофикация зрительных залов.

В зале на 600 мест на расстоянии 2.5 м от „Красной" линии подвешивается убирающийся экран размером 10.4×4.4 м для демонстрации широкозкранных, кашетированных и обычных кинофильмов; в зале-аудитории - экран размером 5.0×2.1 м.

В кинопроекционной зала на 600 мест устанавливаются 2 кинопроектора типа „Мир-1" 35КСА-1.

Воспроизведение звука при кинопоказе в зале на 600 мест осуществляется при помощи звуковоспроизводящего комплекса „Звук М2-50".

В кинопроекционной зала-аудитории устанавливаются 2 кинопроектора типа „Мир-11" (35КСА-11).

Воспроизведение звука при кинопоказе в зале-аудитории осуществляется при помощи звуковоспроизводящего комплекса „Звук М2-25".

Питание кинопроекционной аппаратуры залов производится от ВРУ здания по двум самостоятельным вводам от сети напряжением 380/220 В с глухим заземлением нейтрали.

Установленная мощность аппаратуры зала на 600 мест - 11 кВт, зала-аудитории - 7.0 кВт.

Электрические линии, соединяющие оборудование в кинопроекционных, прокладываются скрыто в полу и под штукатуркой стен в стальных электросварных трубах, в залах - в винипластовых.

Проводка выполняется проводам марки ПВ (требование ПУЭ зл. VII-2-73, VII-2-74) и марки ПМПЭВ (микрофонные линии). Подготовку труб к монтажу производить согласно инструкции по монтажу электропроводок в трубах МНСШ-66 / МИ СС СССР.

Концы стальных труб, проложенных в полу, должны выступать над отметкой чистого пола на 50 мм.

Условные обозначения



— Коробка протяжная, устанавливаемая в полу

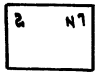

— Устанавливаемое оборудование:
2 - номер позиции из перечня оборудования;
N1 - условный номер устройств одного типа

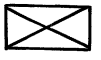

— Колодец в полу под оборудованием:
400 - длина,
200 - ширина,
100 - глубина

Расшифровка линий

N201-2ПВ(2.5)+N202-ПВ(4)-Т20-4.5 м - линия 201 состоит из 2 одножильных проводов марки ПВ сечением 2.5 мм²; линия 202 состоит из одного одножильного провода марки ПВ сечением 4 мм²; проложены в стальной трубе с усл. проходом 20 мм; длина трубы - 4.5 м.

N204-2ПВ(2.5)-П20-17 м линия 204 состоит из 2 одножильных проводов марки ПВ сечением 2.5 мм² и проложена в винипластовой трубе с усл. проходом 20 мм; длина трубы - 17 м.

Типовой проект разработан в соответствии с действующими нормами и правилами и предусматривает мероприятия, обеспечивающие взрывобезопасность и пожаробезопасность при эксплуатации здания.

Гл. специалист Беляева

Гл. спец.	Беляева		
Нач. гр.	Макарова		

Инв. №

Привязан

264-12-318.92 КТ

Районный дом культуры (зал на 600 мест)

Стадия	Лист	Листов
Р	1	17

Общие данные

А.О. ЦНИИЭП им. Б.С. Мезенцева

25447-11 5

Ф. А2

Инв. № подл. | Подп. и дата | Взам. инв. №

Альбом IX

План зала

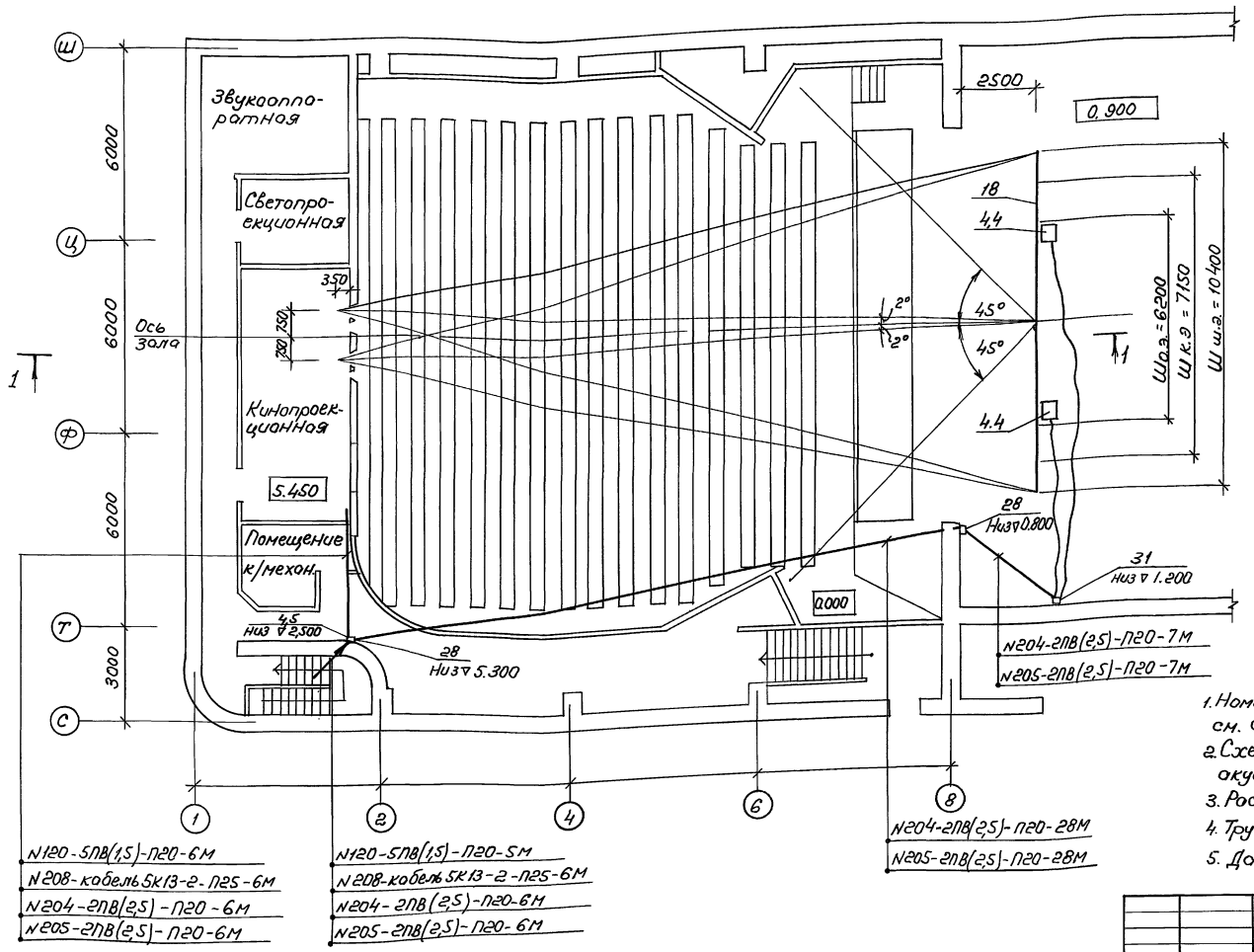

1. Номера устанавливаемого оборудования см. спецификацию оборудования КТ.СО.
2. Схемы подключений электросилового и электроакустического оборудования см. листы 6, 7.
3. Расшифровку линий и условные обозначения см. л. 1
4. Трубная разводка ведется в подготовке пола зала.
5. Данный лист рассматривать совместно с л. 3.

Привязан:				264-12-318.92		КТ
				Районный дом культуры (зал на 600 мест)	Стадия	Лист	Листов
	Гл. спец.	Беляева	Беляев		Р	2	
	Нач. гр.	Макарова	Макар	План зала на 600 мест с расположением оборудования и трубной разводкой	А.О.ЦНИИЭП им. Б.С. Мезенцева		
Инв. N							

25447-11 6

ф. А2

Согласовано
Гл. арх. пр-та Мурадов
Инв. N подл. | Подп. и дата | Вз. инв. N

Альбом IX

Разрез 1-1

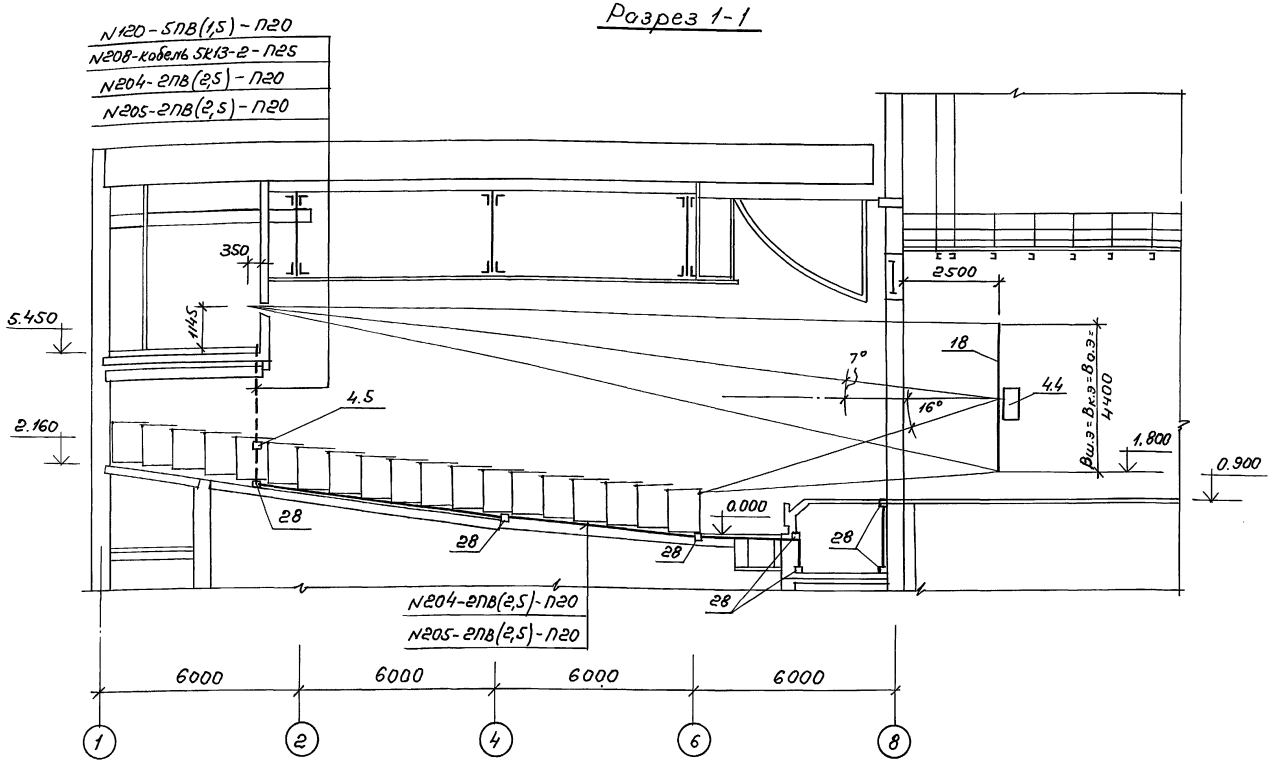

Основные кинотехнологические показатели

Проекционное расстояние – 22,25 м

Объективы для различных видов кинопоказа:

а) для широкоэкранной проекции f = 90 мм;

б) для обычной проекции f = 75 мм;

в) для кашетированной проекции f = 65 мм.

1. Номера позиций устанавливаемого оборудования см. спецификацию оборудования КТ.СО.
2. Схемы подключений электросилового и электроакустического оборудования см. листы 6, 7.
3. Расшифровку линий и условные обозначения см. лист 1.
4. Трубная разводка ведется в подготовке пола зала (на чертеже показана условно)
5. Данный лист рассматривать совместно с листом 2.

				264-12-318.92			КТ
Привязан:				Районный дом культуры (зал на 600 мест)	Стадия	Лист	Листов
		Гл.спец.	Беляева		Р	3	
		Нач.гр.	Макарова	Разрез 1-1 зала на 600 мест.	А.О.ЦНИИЭП им. Б.С. Мезенцева		
Инв.N							

25447-11 7

ф. А2

Согласовано:

Гл.арх. пр-та Муравьев

Инв.N подл. | Подпись и дата | Вз. инв.N

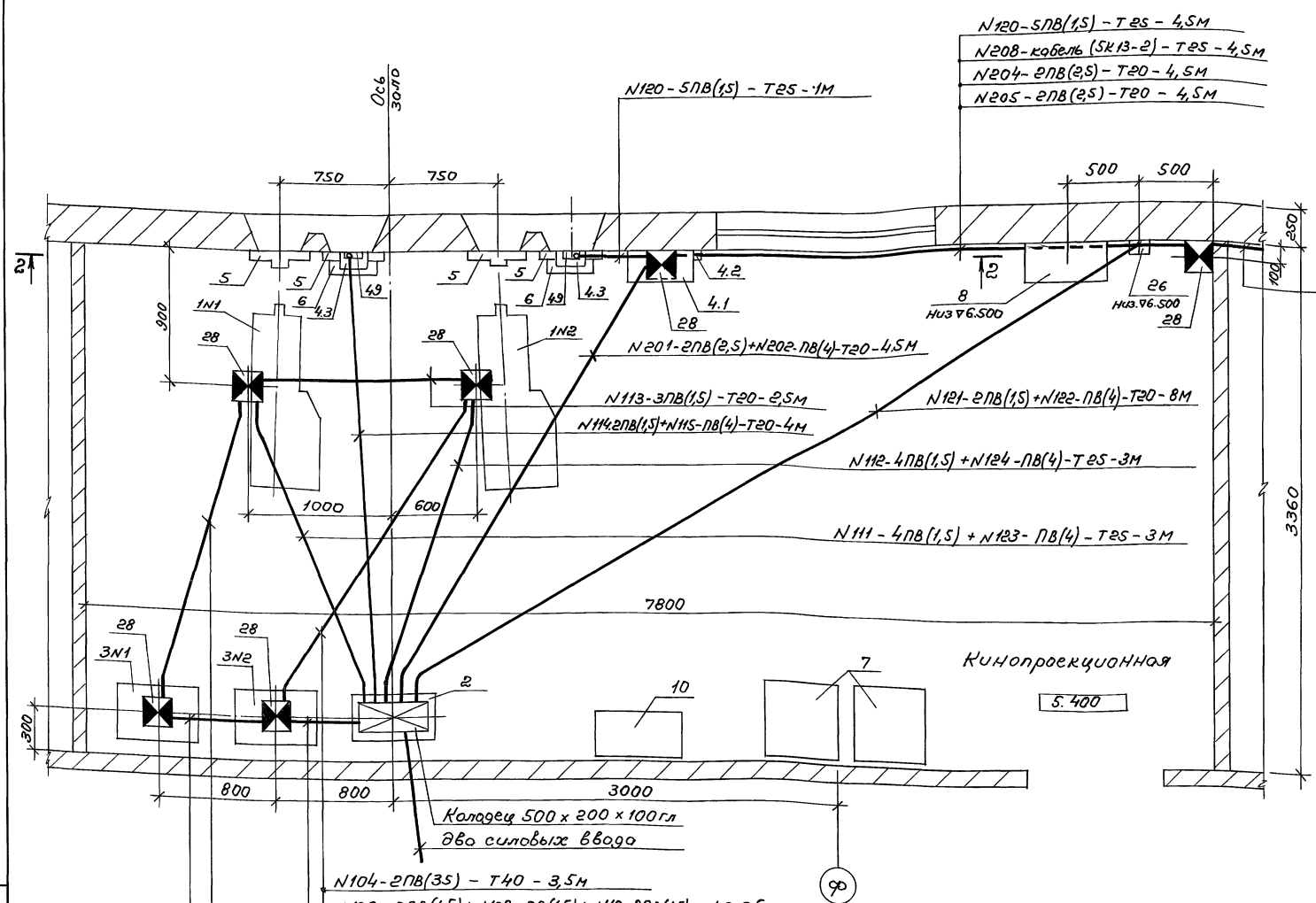

1. Схемы подключений электросилового и электроакустического оборудования см. листы 6, 7.
2. Позиции устанавливаемого оборудования см. спецификацию оборудования КТ.СО
3. Расшифровку линий, условные обозначения см. лист 1
4. Донный лист рассматривать совместно с листом 5

Инв.№ подл. | Подпись и дата | Взам.инв.№

Привязан:				264-12-318.92 КТ	
				Районный дом культуры (зал на 600 мест)	Стадия: Р; Лист: 4; Листов:
		Гл.спец.	Беляева	План кинопроекционной зала на 600 мест с расположением оборудования и трубной разводкой	АДЦНИИЭП им. Б.С. Мезенцева
Инв.№		Нач. гр.	Макарова		

25447-11 8

Ф. А2

Разрез 2-2

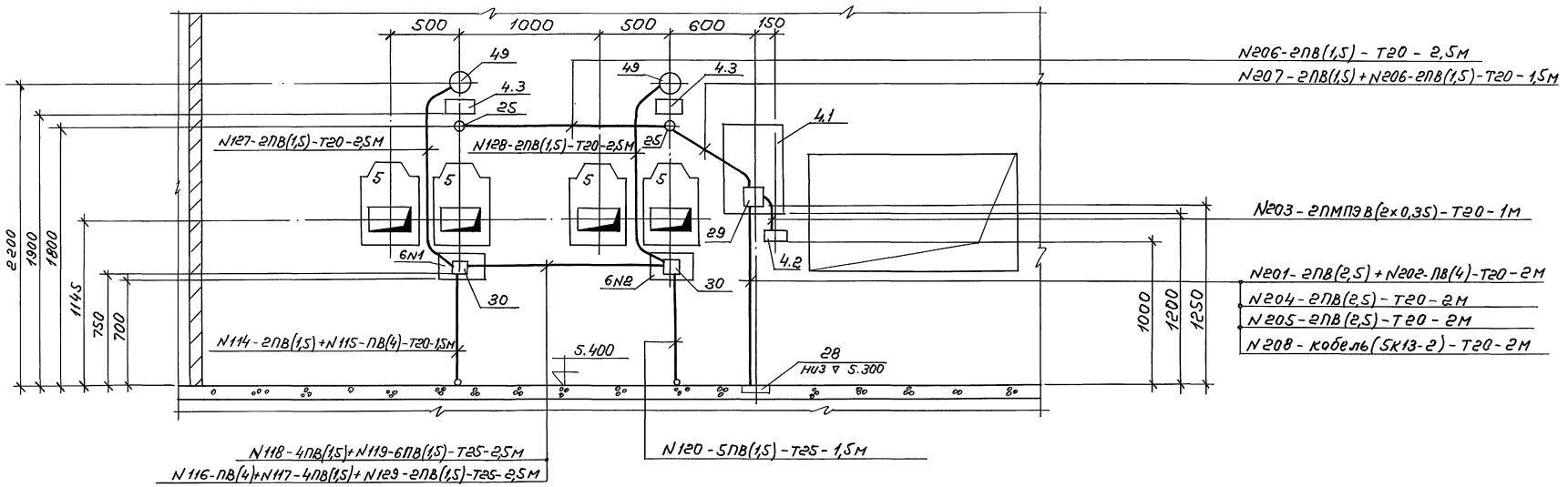

1. Схемы подключений электросилового и электроакустического оборудования см. листы 6, 7
2. Позиции установливаемого оборудования см. спецификацию оборудования КТ. СО
3. Расшифровку линий, условные обозначения см. лист 1
4. Данный лист рассматривать совместно с листом 4

Привязан:				264-12-318.92 КТ		
				Районный дом культуры (зал на 600 мест)	Стадия: Р	Лист: 5	Листов:
		Гл. спец.	Беляева			
		Нач. гр.	Макарова	Разрез 2-2 кинопроекционной зала на 600 мест с расположением оборудования и трубной проводкой	АО ЦНИИЭП им. Б.С. Мезенцева	
Инв. N						

25447-11 9 ф. А2

Инв. N подл. | Подпись и дата | Взам. инв. N

Инв. № подл. | Подпись и дата | Взам. инв. №

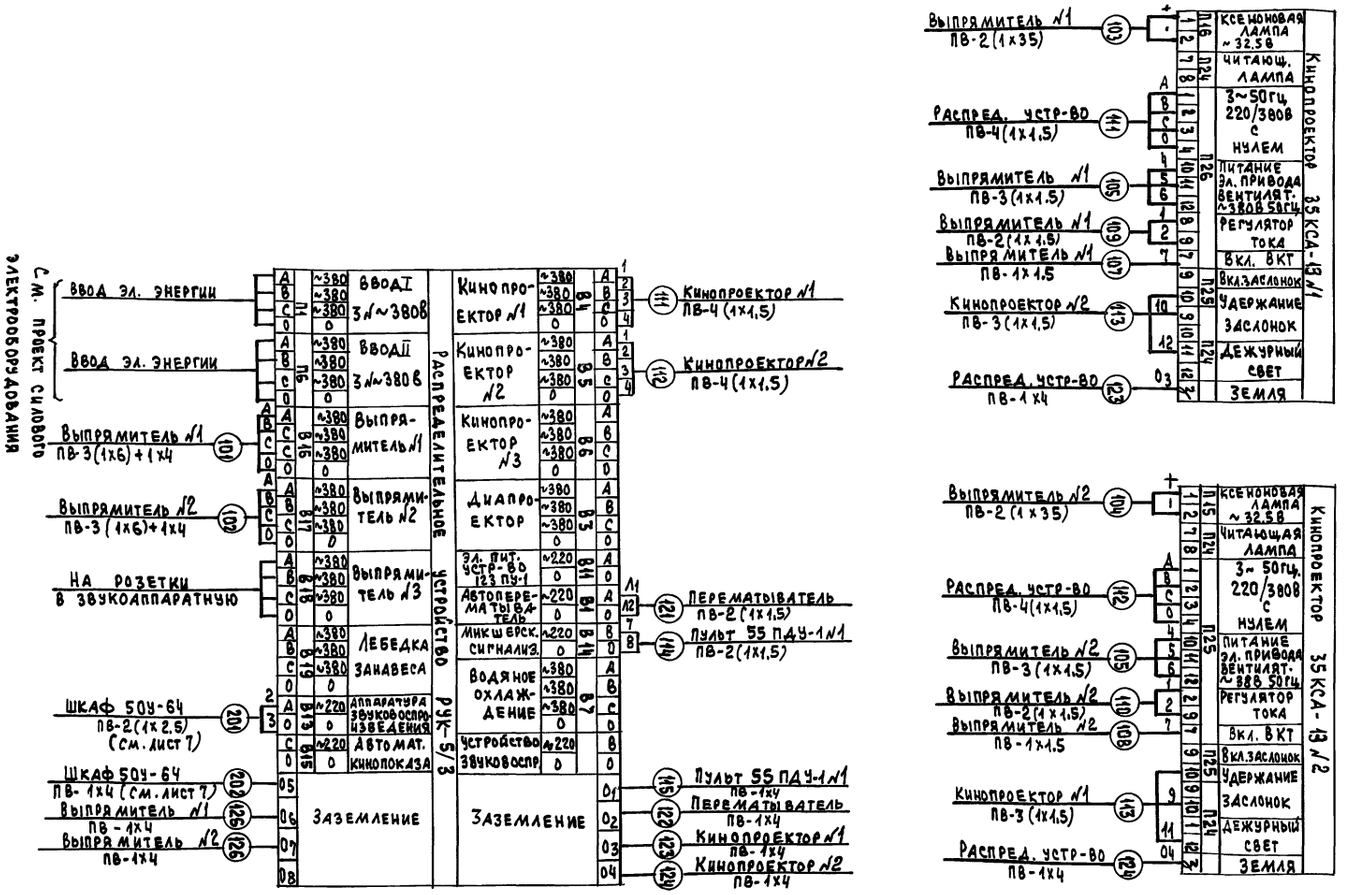

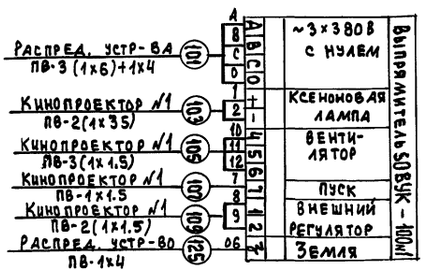

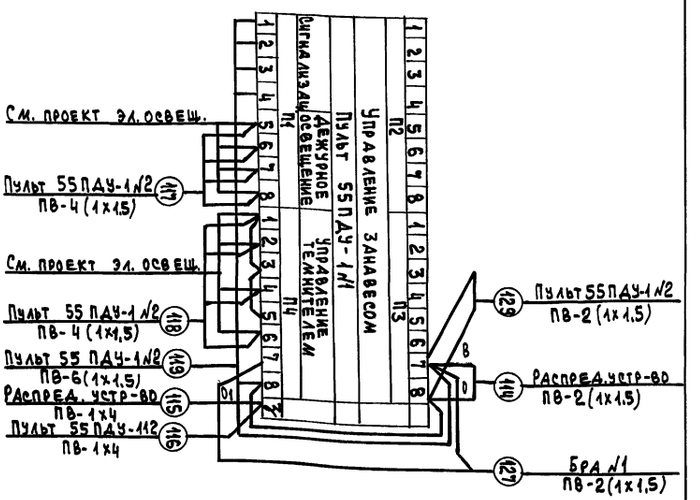

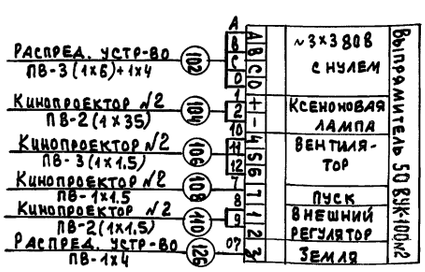

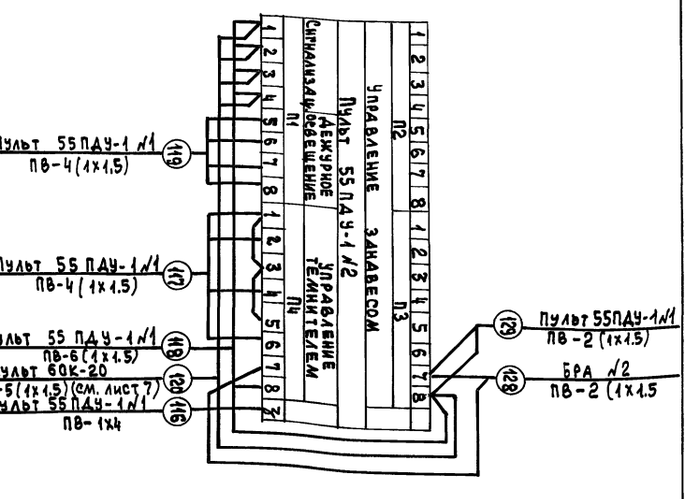

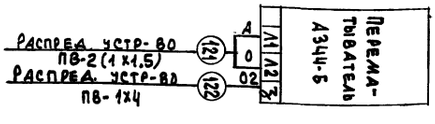

Привязан

Инв. №

Гл. спец.	Беляева		
Нач. гр.	Макарова		

Районный дом культуры /зал на 600 мест/

Схема подключений электросилового оборудования. 3 эта на 600 мест

264-12-318.92 КТ

Стадия	Лист	Листов
Р	6	

А.О. ЦНИИЭП им. Б.С. Мезенцева

25447-11 10

Ф. А2

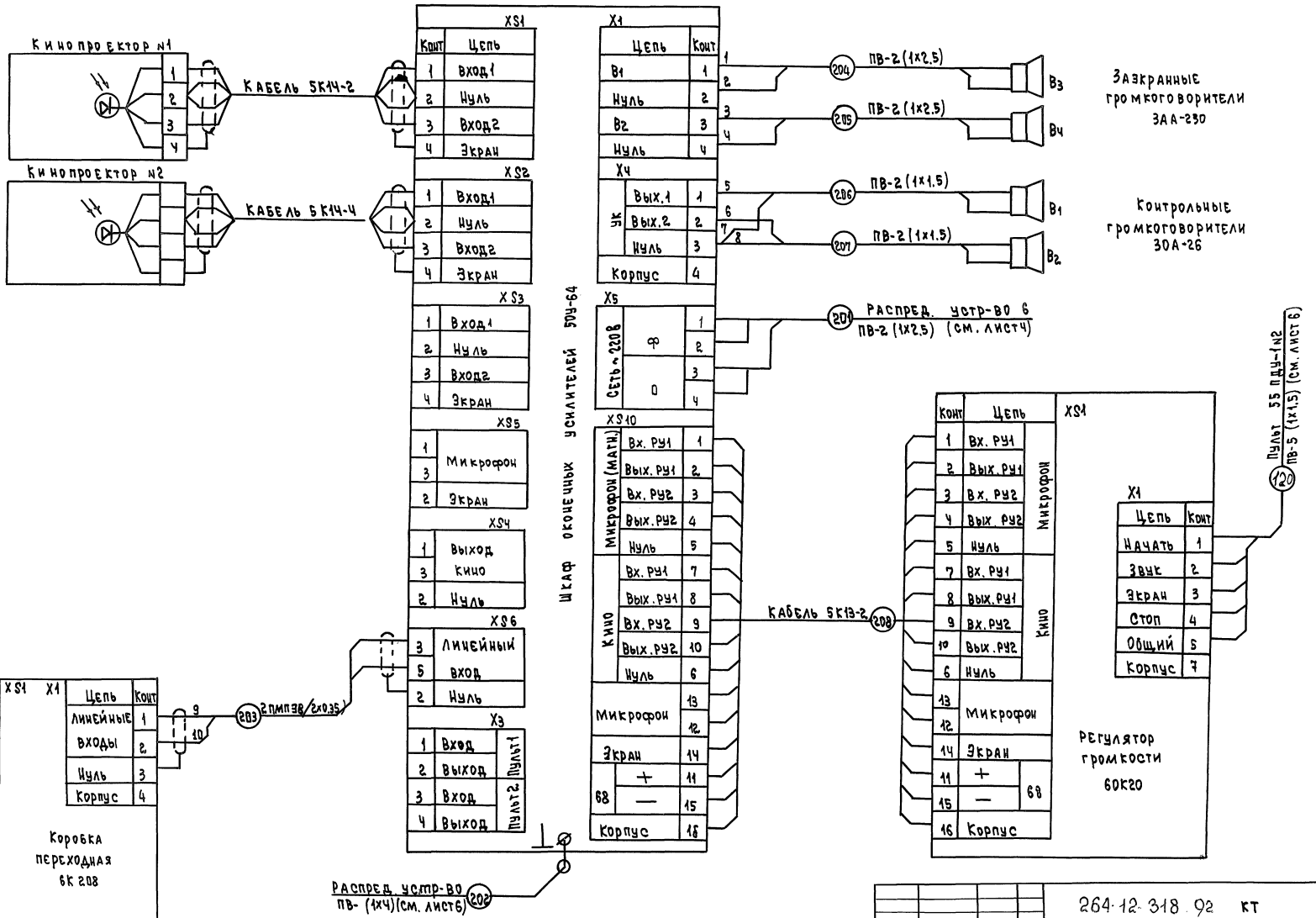

		264-12-318.92	КТ
Привязан		Районный дом культуры (зал на 600 мест)	Стадия: Р; Лист: 7; Листов:
Инв.№	ГИП Беляева; Нач.гр. Макарова	Схема подключений электроакустического оборудования зала на 600 мест	А.О. ЦНИИЭП им. Б.С. Мезенцева

25447-11 11

Формат А2

Инв.№ подл. | Подпись и дата | Взам.инв.№

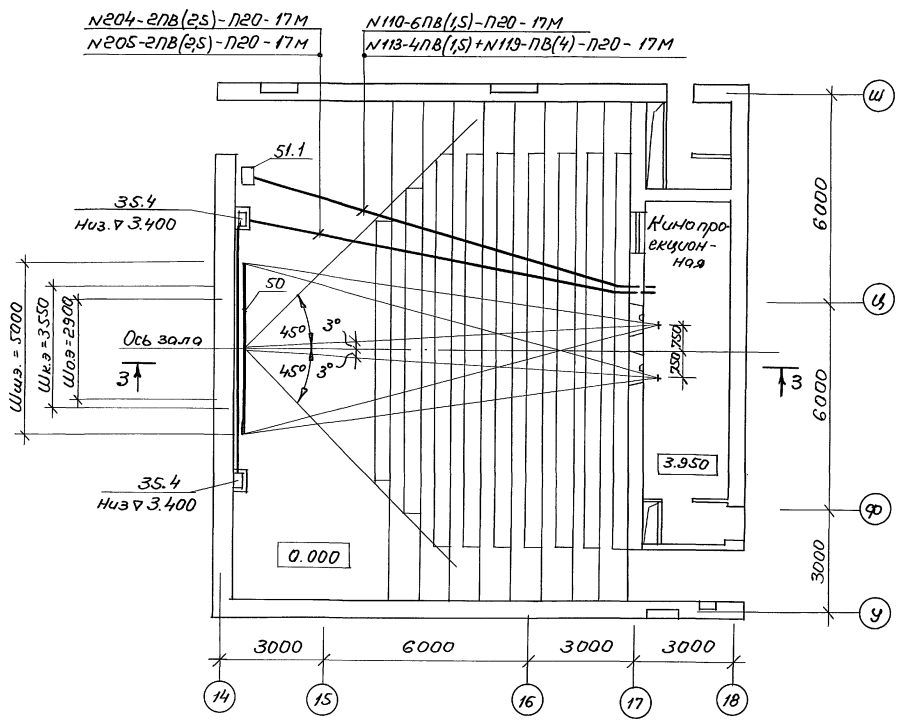

Разрез 3-3

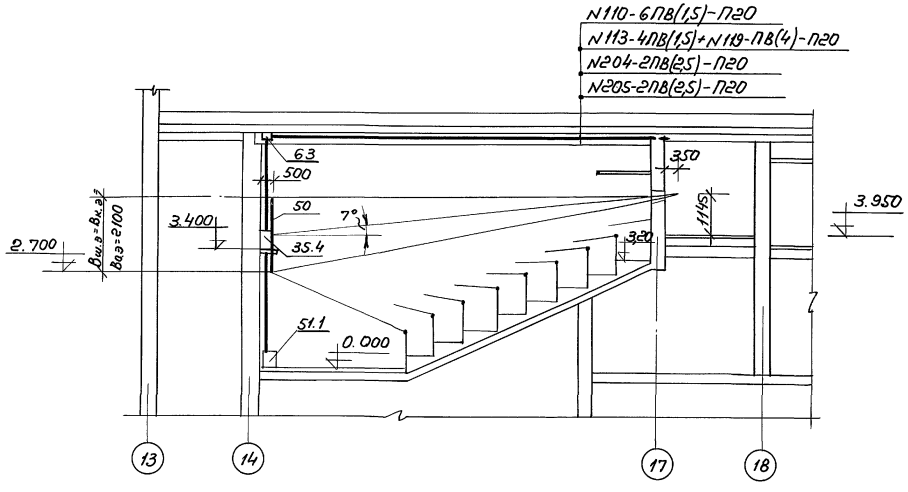

Основные кинотехнологические показатели

Проекционное расстояние – 11,9 м

Объективы для различных видов кинопоказа:

а) для широкоэкранной проекции f = 100мм,
б) для обычной проекции f = 85мм
в) для кашетированной проекции f = 70мм.

1. Номера позиций устанавливаемого оборудования см. спецификацию оборудования КТ.СО.
2. Схемы подключений электросилового и электроакустического оборудования см. листы 11, 12
3. Расшифровку линий и условные обозначения см. лист 1.
4. Трубная разводка ведется в подшивном потолке зала (на чертеже показана условно).

Согласовано:

Гл. арх. пр-та

Взам. инв. N

Подпись и дата

Инв. N подл.

Привязан:

Инв. N

Гл. спец.	Беляева	
Нач. гр.	Макарова	

264-12-318.92 КТ

Районный дом культуры (зал на 600 мест)

Стадия Р | Лист 8 | Листов

План и разрез 3-3 зала с указателями с расположением оборудования и трубной разводки

А.О. ЦНИИЭП им. Б.С. Мезенцева

25447-11 12

Ф А2.

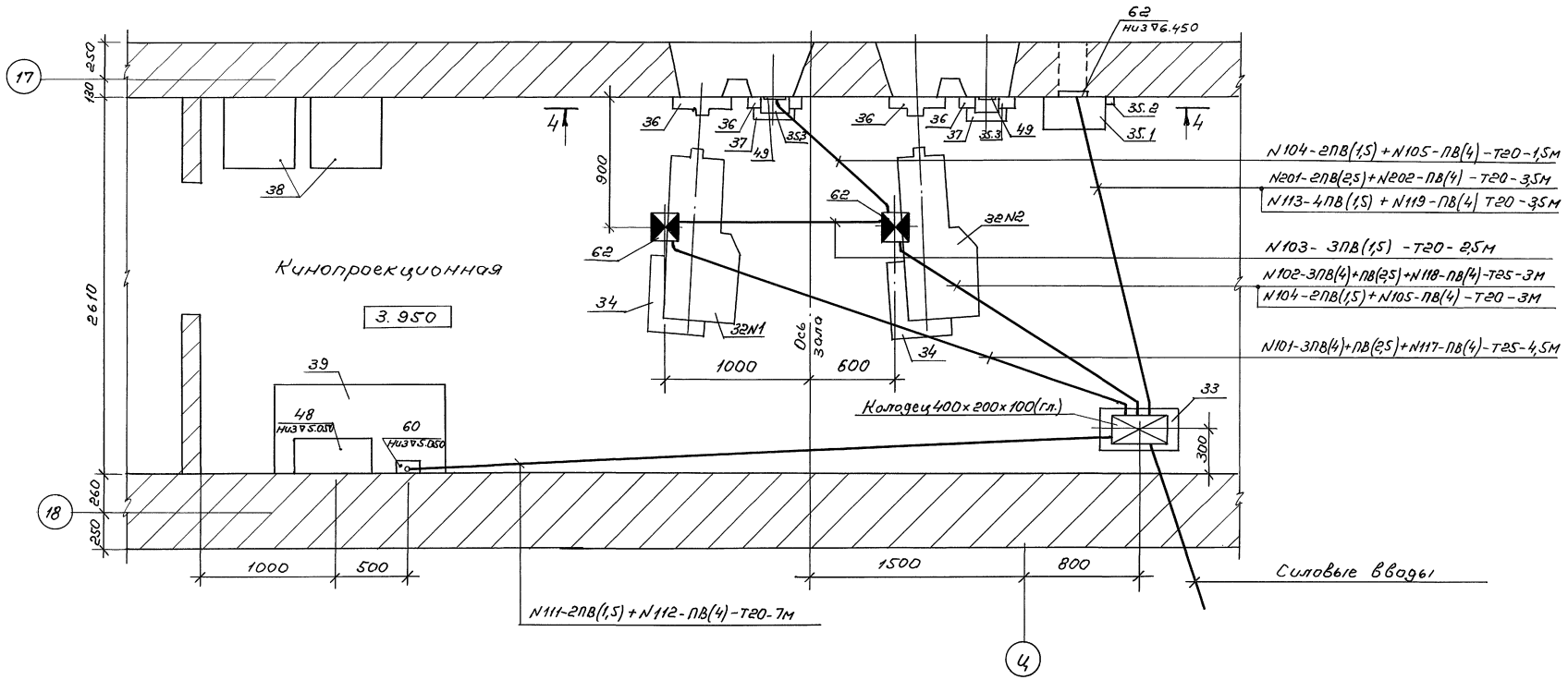

1. Схемы подключений электросилового и электроакустического оборудования см. листы 11, 12.
2. Позиции установливоемого оборудования см. спецификацию оборудования КТ. СО
3. Расшифровку линий, условные обозначения см. лист 1
4. Донный лист рассматривать совместно с листом 10

					254-12-318.92		КТ
Привязан:					Районный дом культуры (зал на 600 мест)	Стадия: Р	Лист: 9	Листов:
		Гл. спец.	Беляева		План кинопроекционной зала-аудитории с расположением оборудования и трубной разводкой.	АДЦНИИЭП им. Б.С. Мезенцева	
Инв. N		Нач. гр.	Макарова				

25447-11 13

Инв. N подл. | Подпись и дата | Взам. инв. N

Гр. А2

разрез 4-4

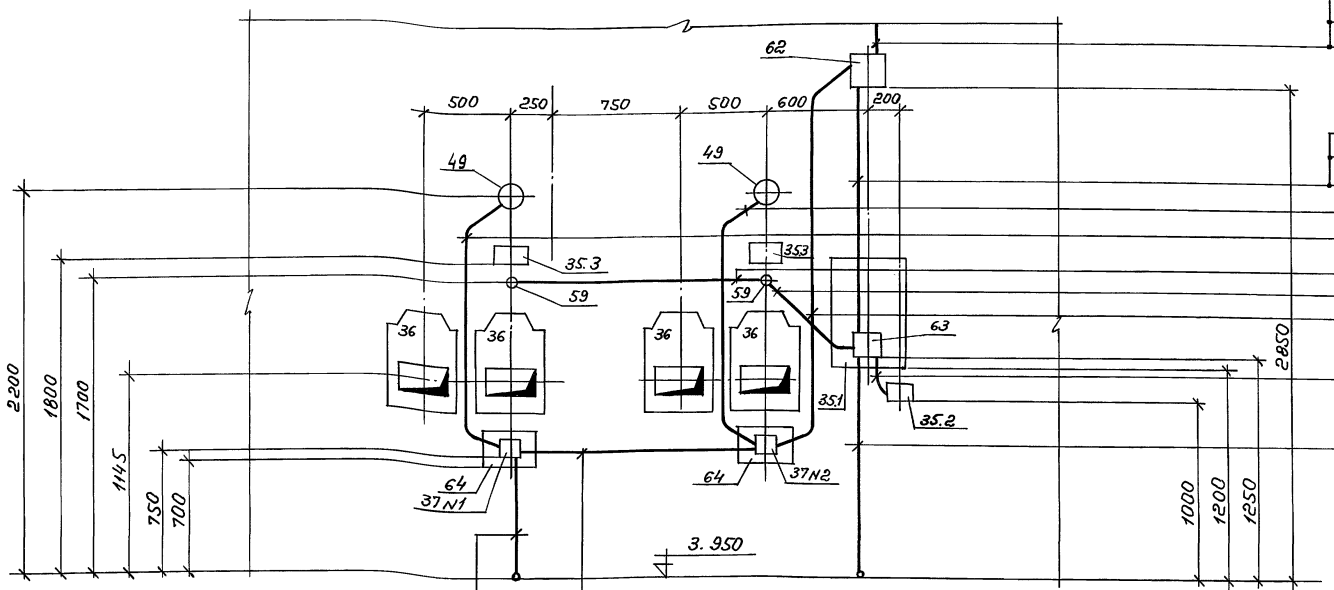

N204 - 2ПВ(2,5) - П20
N205 - 2ПВ(2,5) - П20
N110 - 6ПВ(1,5) - П20
N113 - 4ПВ(1,5)+N119-ПВ(4)-П20
} в подвесной потолок зала см. лист 8

N204 - 2ПВ(2,5) - Т20 - 2,5М
N205 - 2ПВ(2,5) - Т20 - 2,5М
N113 - 4ПВ(1,5)+N119 - ПВ(4) - Т20 - 2,5М
N116 - 2ПВ(1,5) - Т20 - 2,5М
N115 - 2ПВ(1,5) - Т20 - 2,2М
N206 - 2ПВ(1,5) - Т20 - 2,5М
N206 - 2ПВ(1,5) + N207 - 2ПВ(1,5) - Т20 - 1,5М
N110 - 6ПВ(1,5) - Т20 - 3,5М

N203 - 2ПМПЭВ(2×0,35) - Т20 - 1М

N201 - 2ПВ(2,5) + N202 - ПВ(4) - Т20 - 2М
N113 - 4ПВ(1,5) + N119 - ПВ(4) - Т20 - 2М

N104 - 2ПВ(1,5) + N105 - ПВ(1,5) - Т20 - 1,5М

N114 - 2ПВ(1,5) + N106 - ПВ(4) + N107 - 4ПВ(1,5) + N108 - 4ПВ(1,5) - Т25 - 2,5М
N109 - 6ПВ(1,5) + N110 - 6ПВ(1,5) - Т25 - 2,5М

1. Схемы подключений электросилового и электроакустического оборудования см. листы 11,12
2. Позиции устанавливаемого оборудования см. спецификацию оборудования КТ.СО.
3. Расшифровку линий, условные обозначения см. лист 1.
4. Данный лист рассматривать совместно с листом 9.

Инв.№ подл. | Подпись и дата | Взам.инв.№

Привязан:

Инв.№

Гл.спец.	Беляева		
Нач.гр.	Макарова		

264-12-318.92 КТ

Районный дом культуры (зал на 600 мест)

Стадия	Лист	Листов
Р	10	

Разрез 4-4 кинопроекционной зала-аудитории с расположением оборудования и трубной разводкой

АО ЦНИИЭП им. Б.С. Мезенцева

25447-11 14 ф. А2

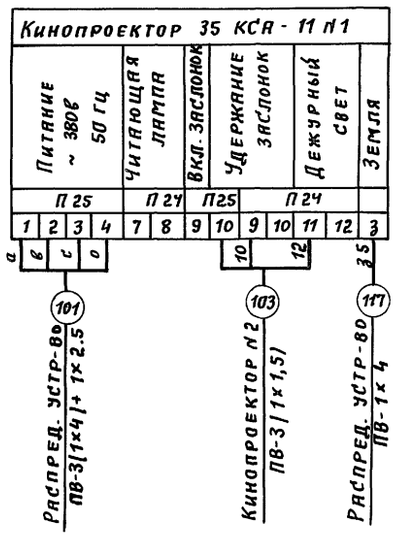

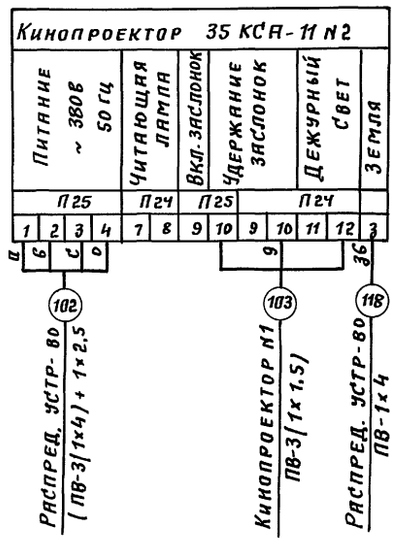

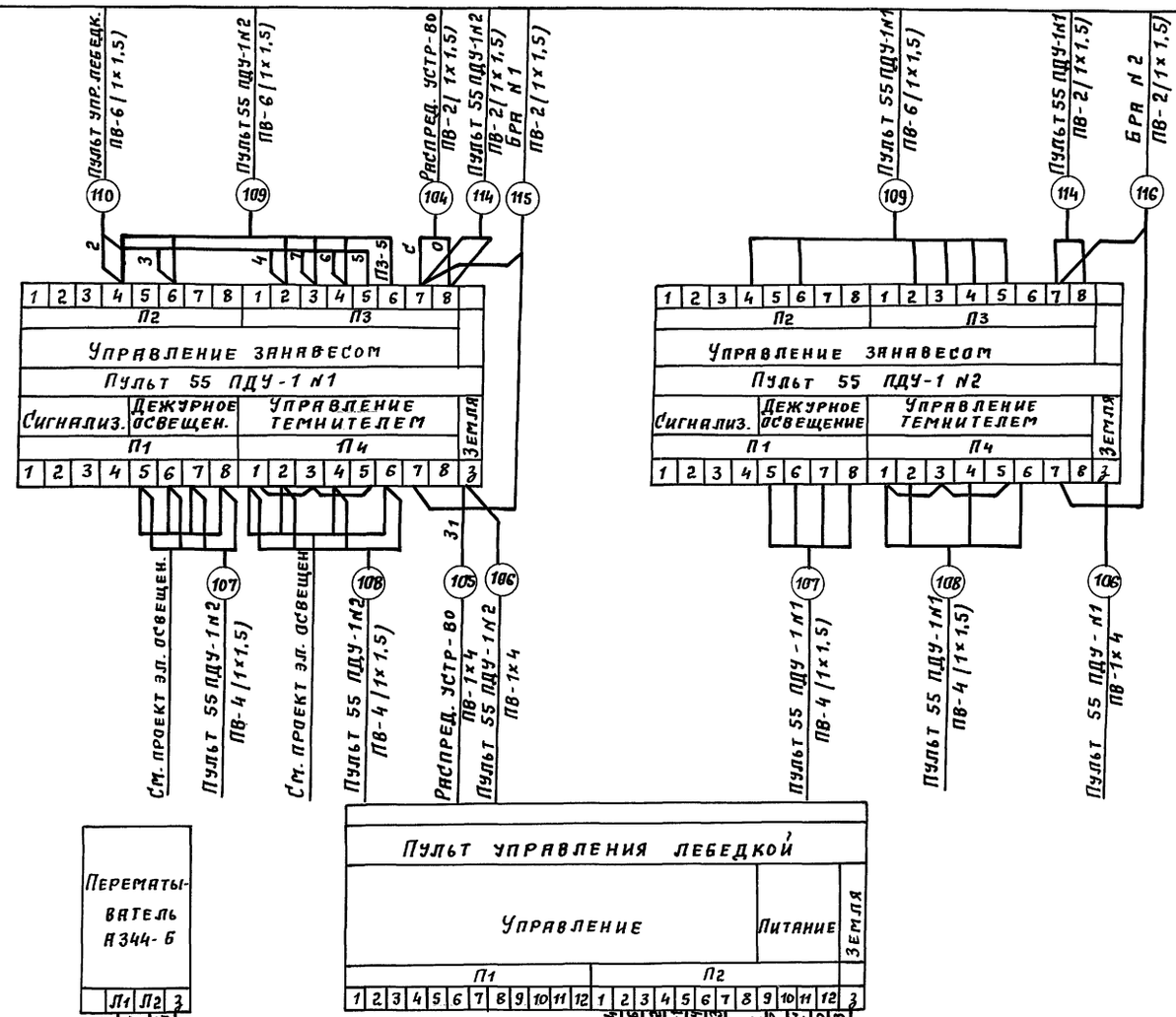

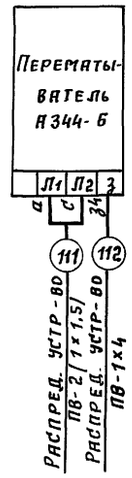

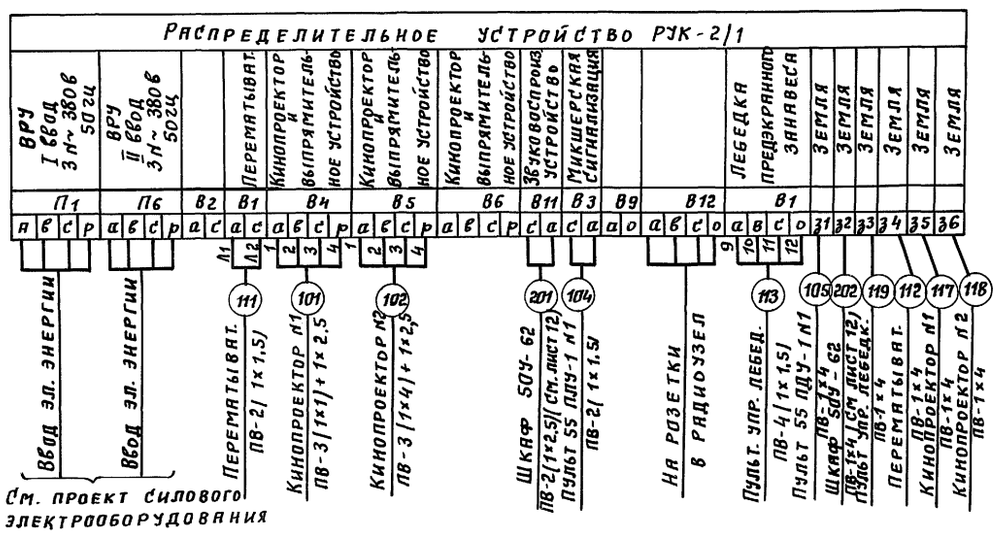

					264-12-318.92		КТ
					Районный дом культуры (зал на 600 мест)	Стадия: Р	Лист: 11	Листов:
				Гл. спец.	Беляева		Схема подключения электросилового оборудования зала-аудитории	А.О. ЦНИИЭП им. Б.С. Мезенцева	
				Нач. гр.	Макарова				
Привязан									
Инв. №									

Инв. № подл. | Подп. и дата | Взам. инв. №

25447-11 15 Ф. А2

Альбом IX

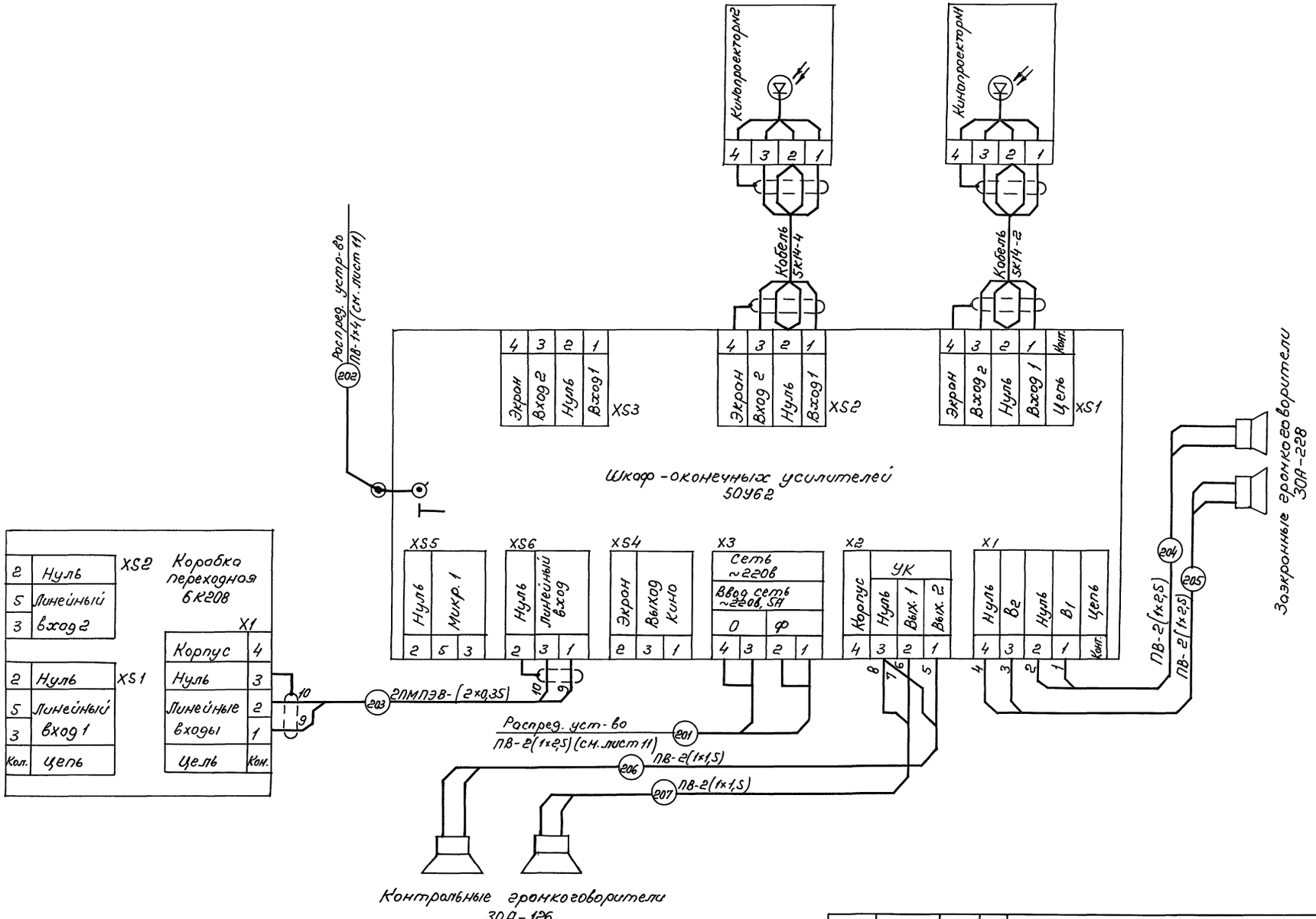

Привязан:					264. 12- 318. 92		КТ
					Районный дом культуры (зал на 600 мест)	Стадия	Лист	Листов
			Гл. спец.	Беляева		Р	12	
			Нач. гр.	Макарова	Схема подключений электроакустического оборудования зала-аудитории.	А.О.ЦНИИЭП им. Б.С. Мезенцева		
Инв. N								

Инв. N подл. | Подп. и дата | Вз. инв. N

25447-11 16

ф. А2

Альбом IX

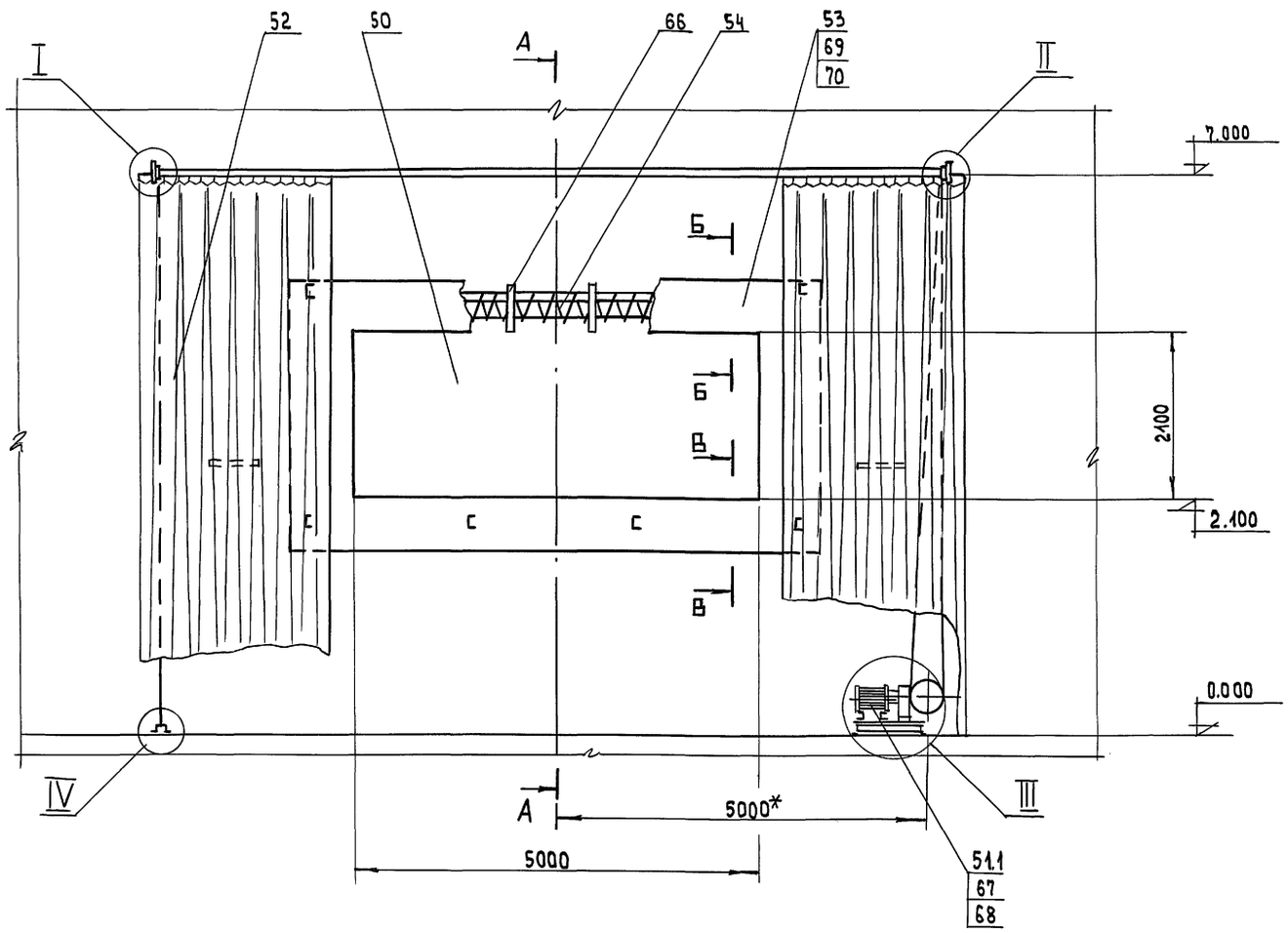

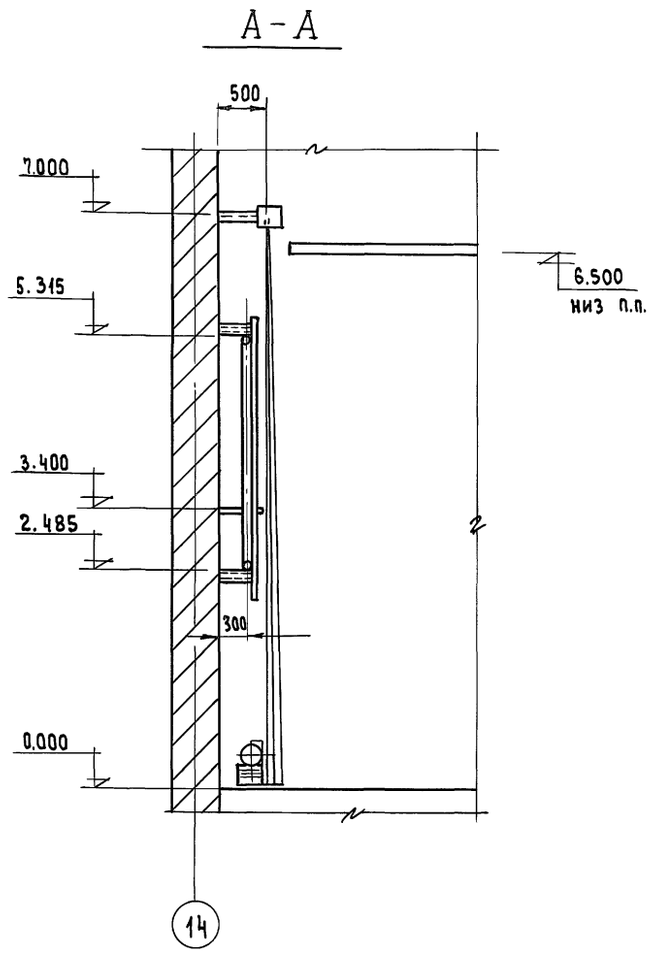

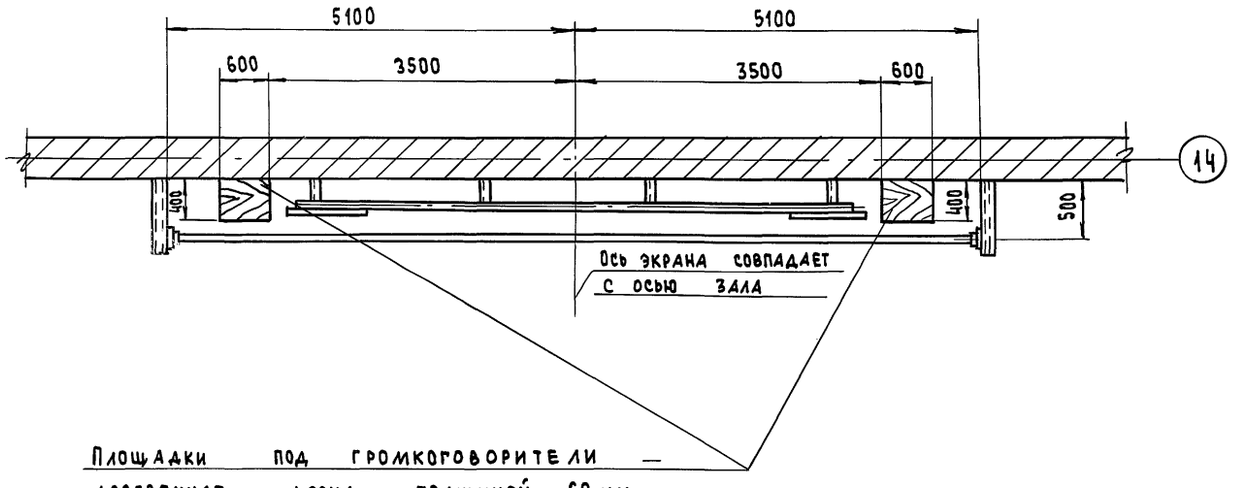

Площадки под громкоговорители — деревянная доска толщиной 60 мм

1. Цвет полотнищ предэкранного занавеса выбирается в соответствии с интерьером зала.
2. Сгораемые элементы обработать методом глубокой пропитки антипиренами.
3. * Привязка лебедки уточняется по месту.

				264-12-318.92	КТ
Привязан					
Гл.спец.	Беляева			Районный дом культуры (зал на 600 мест)	Стадия: Р; Лист: 13; Листов:
В.инж.	Колбасин			Установка киноэкрана и предэкранного занавеса в зале-аудитории	А.О. ЦНИИЭП им. Б.С. Мезенцева
Инв. №					

25447-11 17

Формат А2

Инв. № подл. | Подп. и дата | Взам. инв. №

Альбом IX

I

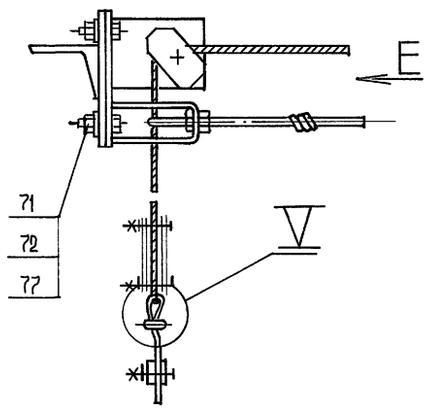

II

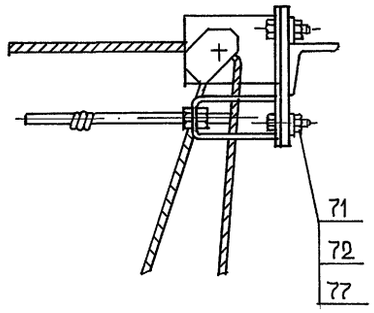

III

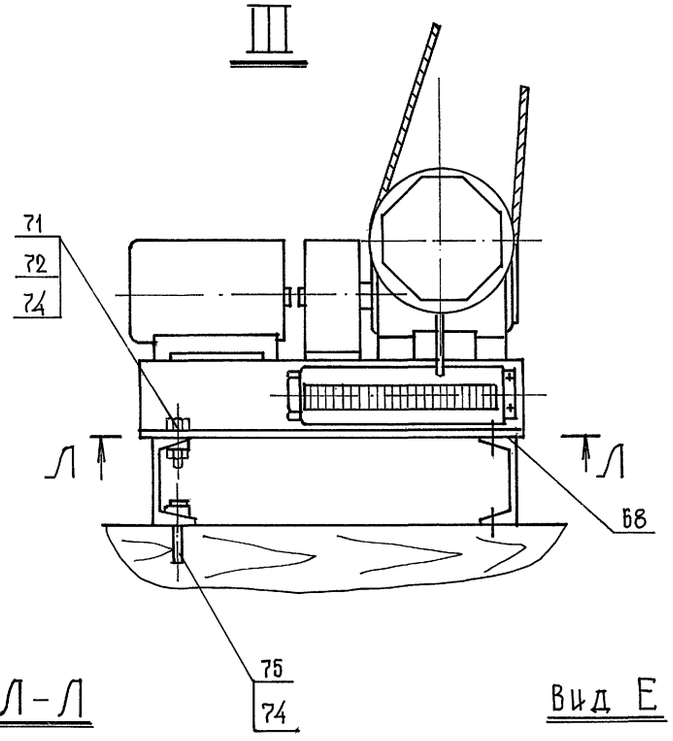

IV

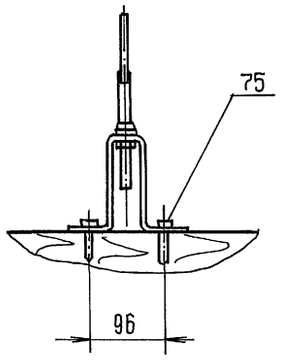

Д Д

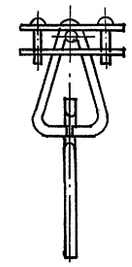

V



Г–Г

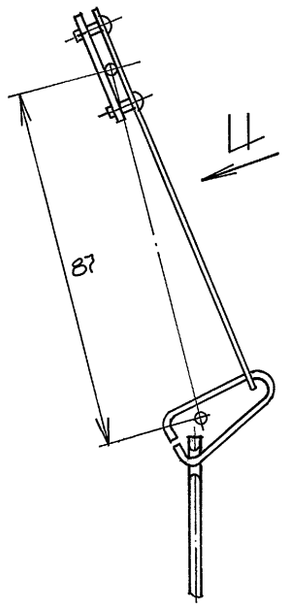

В – В

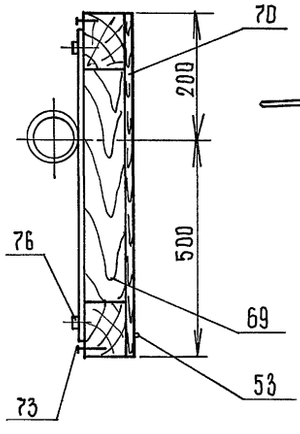

Б—Б

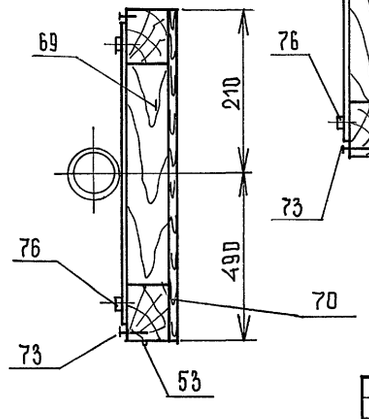

Вид И

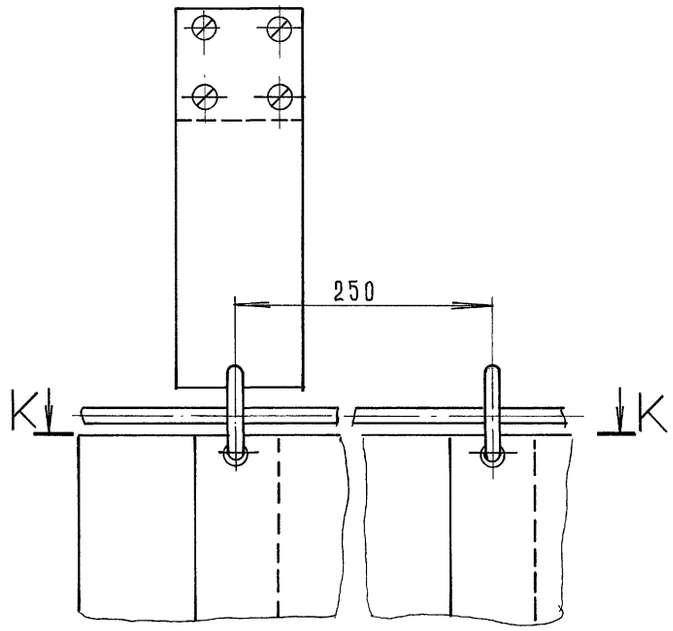

К–К

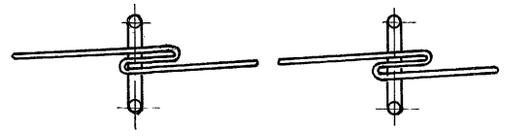

Л–Л

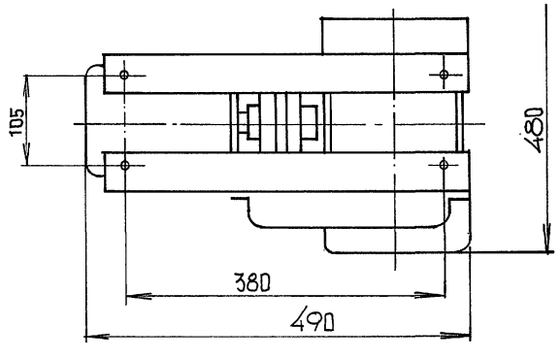

Вид Е

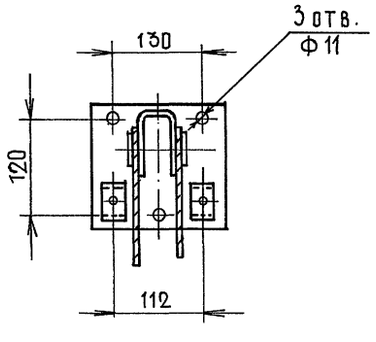

				264-12-318.92 КТ	
Привязан:					
Инв.№					
	Гл.спец.	Беляева		Районный дом культуры (зал на 600 мест)	Стадия: Р; Лист: 14; Листов:
	Вед.инж.	Колбасин		Узлы. Разрезы. (Зал аудитория)	А/О ЦНИИЭП им. Б.С. Мезенцева

Инв.№ подл. | Подпись и дата | Взам.инв.№

25447-11 18

Ф. А2

Альбом XIX

Ведомость рабочих чертежей основного комплекта марки «СС»

Лист	Наименование	Примечан. N стр.
1	Общие данные	18
2	Схема стояков и схема сети радиофикации	19
3	Схемы сетей телефонизации и телевидения	20
4	Схема сети электрочасофикации	21
5	Схема сети оповещения о пожаре	22
6	Схема организации технологической связи	23
7	Схемы сетей системы звукоусиления и трансляции спектакля	24
8	Блок-схема системы звукоусиления зрительного зала	25
9	План расположения оборудования в звукоаппаратной	26
10	Сети на плане подвала (Зона 1)	27
11	Сети на плане отм. 0.000 (Зона 1)	28
12	Сети на плане отм. 3.600 и 4.500 (Зона 1)	29
13	Сети на плане подвала (Зона 2)	30
14	Сети на плане отм. 0.000 (Зона 2)	31
15	Сети на плане отм. 3.600 (Зона 2)	32
16	Сети на плане подвесного потолка (Зона 2)	33
17	Сети на планах 1ой и 2ой рабочих галерей (Зона 2)	34
18	Сети на планах 3ей рабочей галереи и колосников (Зона 2)	35
19	Сети на плане подвала (Зона 3)	36
20	Сети на плане отм. 0.000 (Зона 3)	37
21	Сети на плане отм. 3.600 (Зона 3)	38
22	Сети на плане подвала (Зона 4)	39
23	Сети на плане отм. 0.000 (Зона 4)	40
24	Сети на плане отм. 3.600 (Зона 4)	41
25	План кровли. Контур заземления р/стойки и телеантенны.	42

Типовой проект разработан в соответствии с действующими нормами и правилами и предусматривает мероприятия обеспечивающие взрывопожарную и пожарную безопасность при эксплуатации здания

Гл. инж. проекта Бах /Л.В. Бахолдина/

Условные обозначения:

Обозначение	Наименование
К.О (9)	Коробка телефонная распределительная. Ее номер (о) и заполнение (9), параллельная.
	Муфта разветвительная
	Аппарат телефонный городской АТС
	Электропервичные часы
	Электровторичные часы
	Электронные часы „Электроника"
	Трансформатор абонентский
	Розетка радиотрансляционная
25А-122	Громкоговоритель из комплекта КЗТсП-2
	Коробка ответвительная УК-2
	Коробка ограничительная УК-2Р
	Коробка подштукатурная КП-05
У 198	Коробка протяжная с указанием ее типа.
	Абонентский громкоговоритель трансляции спектакля и оповещения

2	Абонентский громкоговоритель технологической связи. (2) номер ПГУ-10, в который он включён.
2КЗ-7	Колонка звуковая оповещения о пожаре с указанием ее типа
	Коробка микрофонная из к-та КЗТсП-2
	Микрофон
	Антенна телевизионная
Т	Телевизор
Л1П	Коробка подпольная, ее тип
2П-25	Сеть, прокладываемая в подготовке пола в винипластовой трубе с указанием кол-ва (2) и диаметра труб (25)
2П-25	Тоже, за подшивным потолком
Э	Праводка по стене под штукатуркой
А Б В	Стояк связи. Направление: А-вверх, Б-снизу вверх, В-снизу
2П-25 Т Р	Раскладка кабелей и проводов по трубам скрытой проводки с указанием присвоенных индексов: Т-телефонизации; Р-радиофикации Э-электрофикации; ОП-оповещ. о пожаре; ТВ-телевизионный прием ГТ-трансляция спектакля, ТС-технологич. связь Г-звукоусиления; М-микрофонные линии

Ведомость ссылочных и прилагаемых документов марки «СС»

Обозначение	Наименование	Примечание
-СС. СО /Лист 1÷7/	Спецификация оборудования по рабочей документации основного комплекта марки СС	Альбом 14
-СС. ВМ /Лист 1/	ВМ по рабочим чертежам основного комплекта марки СС	Альбом 15

Привязан

Инв. №

264-12-318.92 -СС

Нач. отд.	Зуйков		Районный дом культуры (зал на 600 мест)	Стадия	Лист	Листов
ГИП	Бахолдина	Бах		Р	1	25
Нач. гр.	Виключенко		Общие данные	А.О. ЦНИИЭП им. Б.С. Мезенцева		

25447-11 19

Ф.А2

Инв. № подл. | Подпись и дата | Взам. инв. №

Альбом N IX

Схема стояков

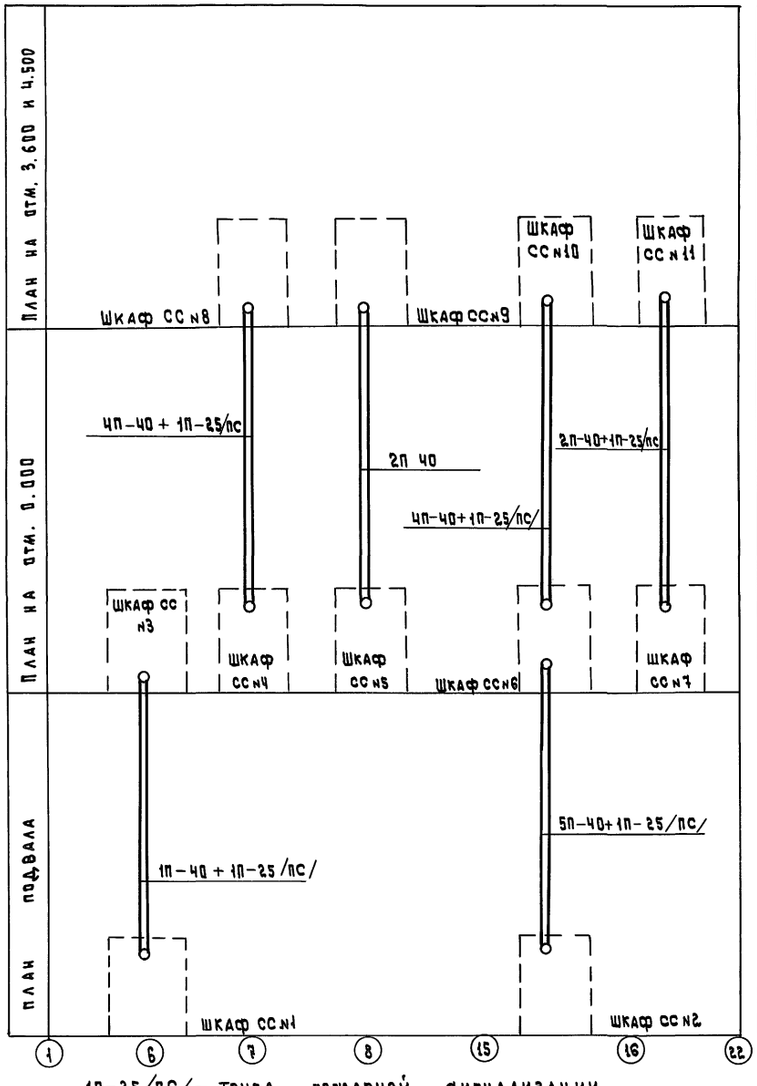

Схема радиофикации

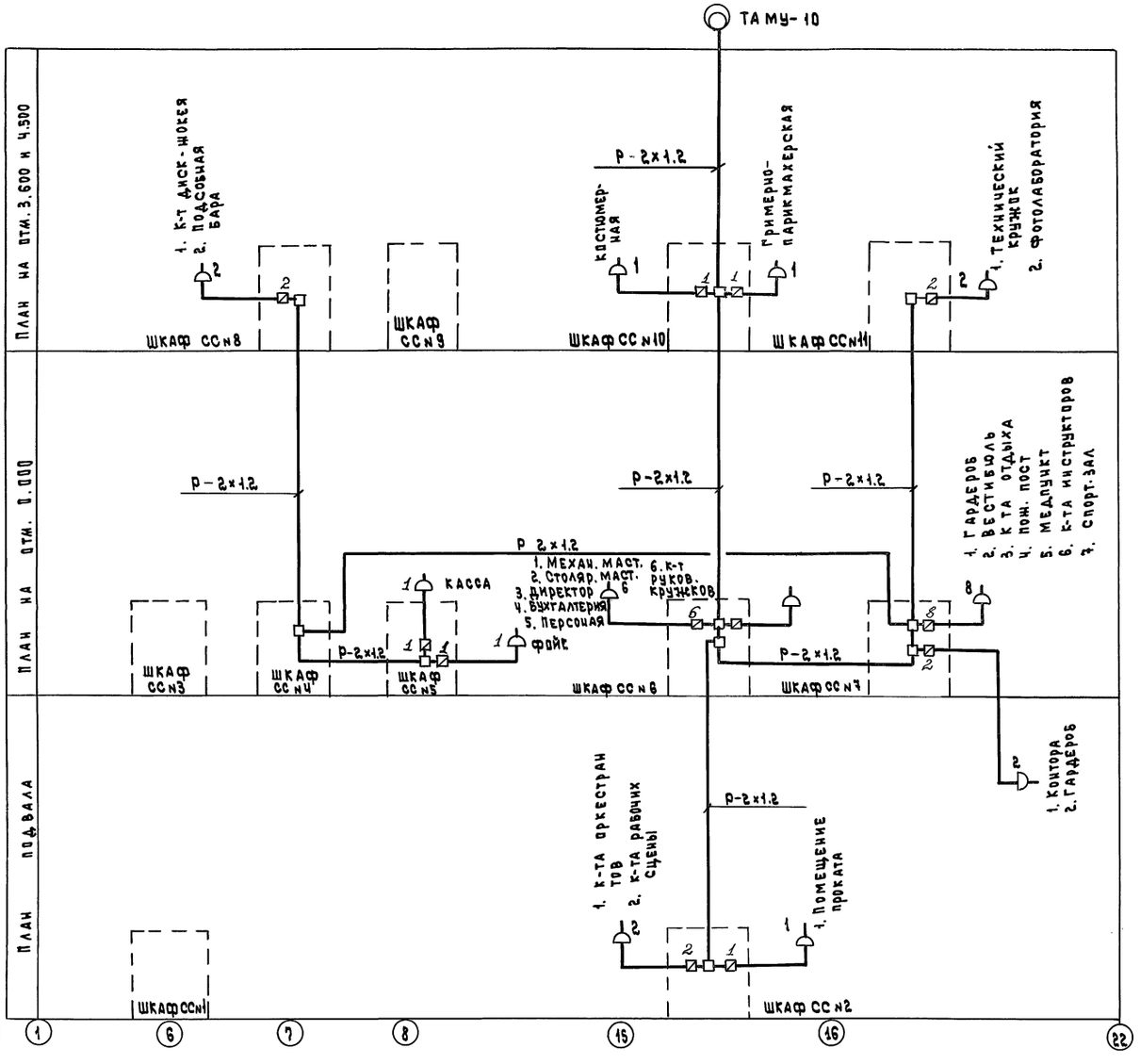

1П-25/ПС/ — труба пожарной сигнализации

1П-40 — труба связи и сигнализации

Абонентские линии радиофикации /индекс „Р"/ выполняются проводом ПТПЖ-2×0.6, а магистральные линии / индекс Р-2×1.2 / проводом ПТПЖ-2×1.2

Привязан	Нач.отд.	Зуйков		Районный дом культуры /зал на 600 мест/	Стадия	Лист	Листов
	Гип	Бахоллина			Р	2	
	Нач.гр.	Виключенко		Схема стояков и схема сети радиофикации	А.О. Цниизп им. Б.С. Мезенцева		

Инв. № подл. | Подпись и дата | Взам. инв. N

Инв. N

-СС

25447-11 20

Ф. А2

Схема телефонизации

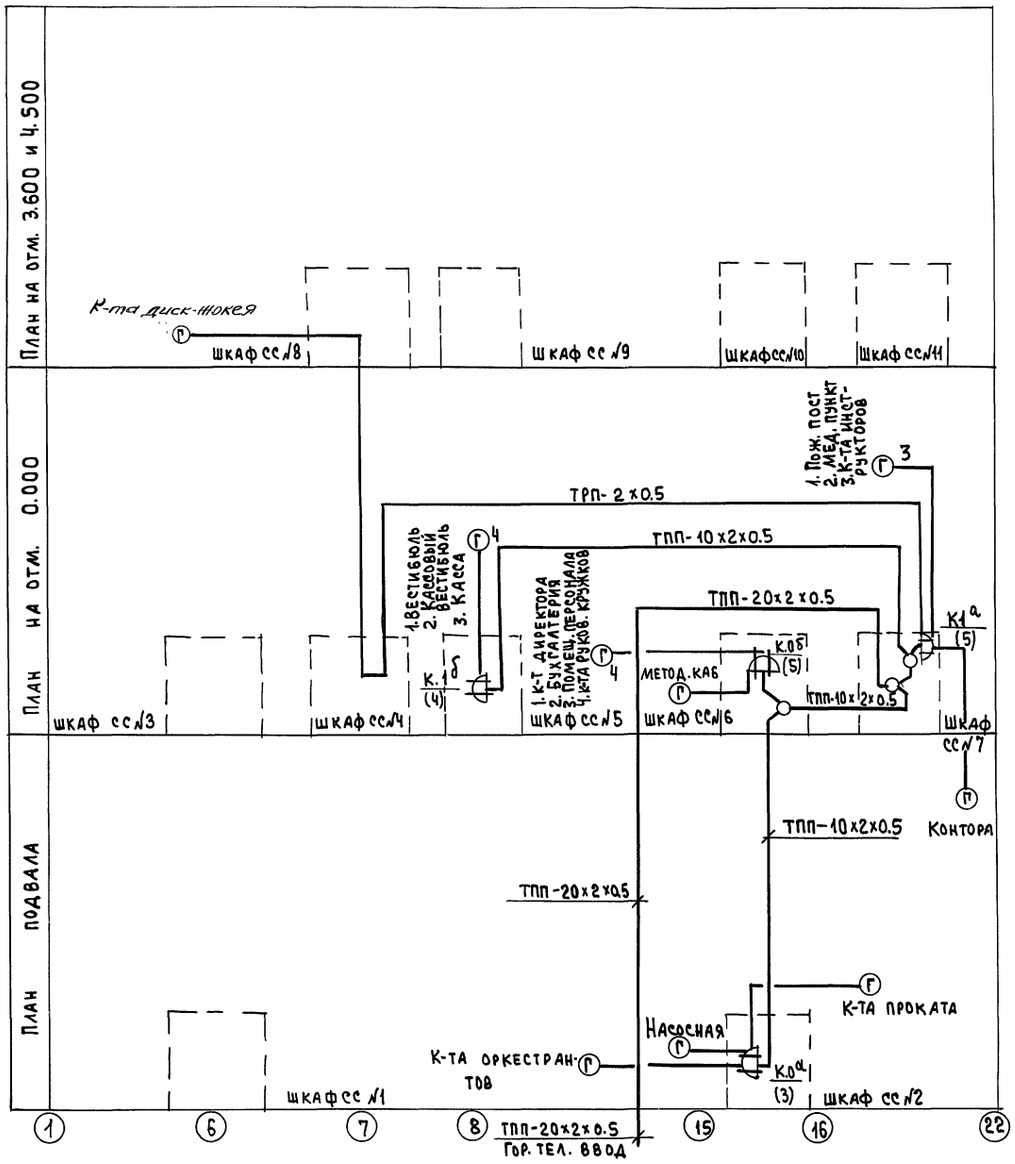

Схема телевидения

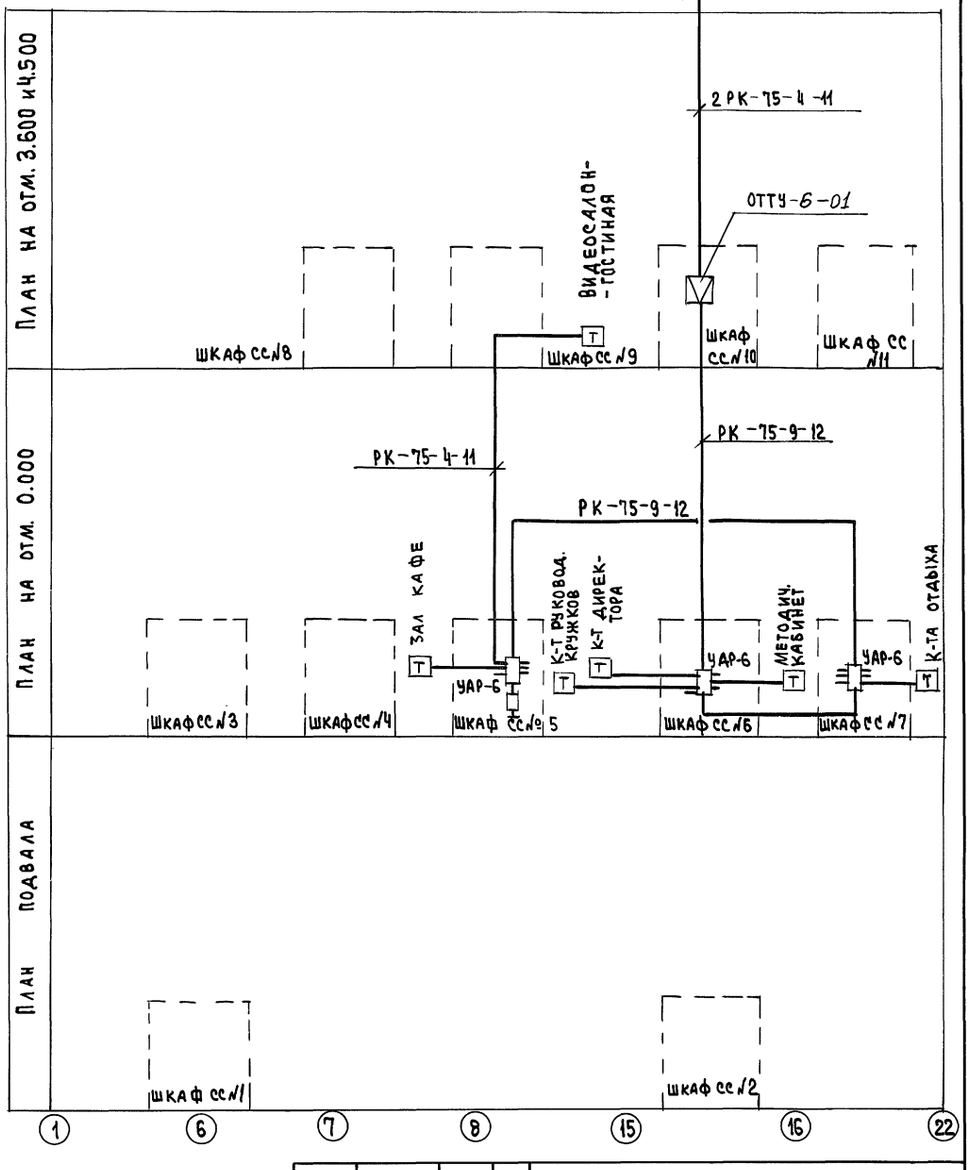

Абонентские линии выполняются:
- телефонизации /индекс „Т"/ проводом ТРП-2х0.5
- телевидения /индекс „ТВ"/ кабелем РК-75-4-11

Привязан			264-12-318.92		СС
	Нач. отд	Зуйков	Районный дом культуры /зал на 600 мест/	Стадия	Лист	Листов
	ГИП	Бахолдина		Р	3	
	Нач. гр.	Виключенко	Схемы сетей телефонизации и телевидения	АО ЦНИИЭП им. Б.С. Мезенцева		
Инв. №						

25447-11 21

Ф.А2

Инв. № подл. | Подпись и дата | Взам. инв. №

Альбом №IX

Схема сети электрочасофикации

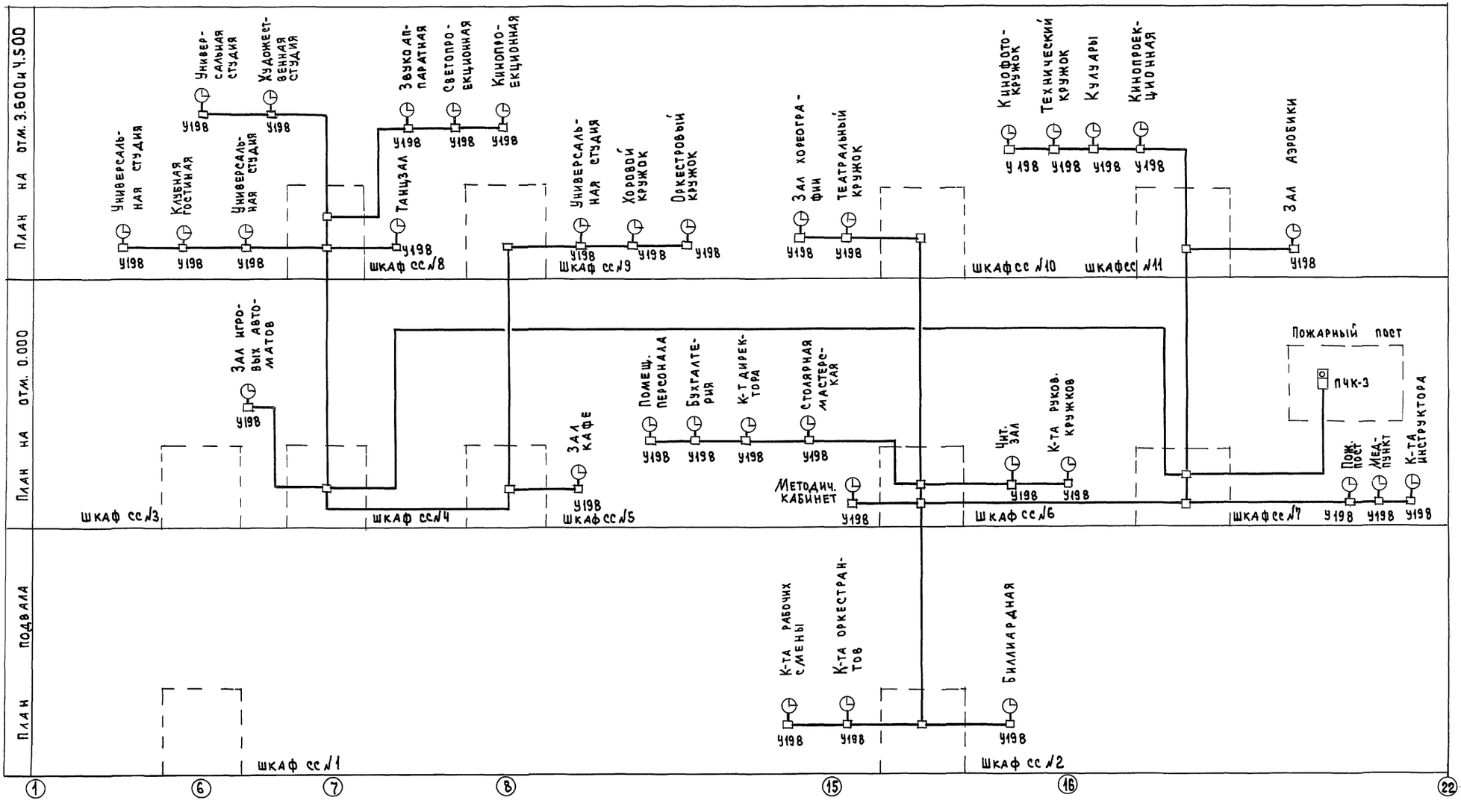

Линии электрочасофикации /индекс „Э"/ выполняются кабелем ПРППМ-2×0,9

Привязан	Нач.отд.	Зуйков		264-12-318.92		СС
	ГИП	Бахолдина		Районный дом культуры /зал на 600 мест/	Стадия	Лист	Листов
	Нач.гр.	Виключенко			Р	4	
Инв.№				Схема сети электрочасофикации	А.О. ЦНИИЭП им.Б.С.Мезенцева		

25447-11 22

Ф. А2

Инв.№ подл. | Подпись и дата | Взам.инв.№

Альбом VIII

Схема сети оповещения о пожаре

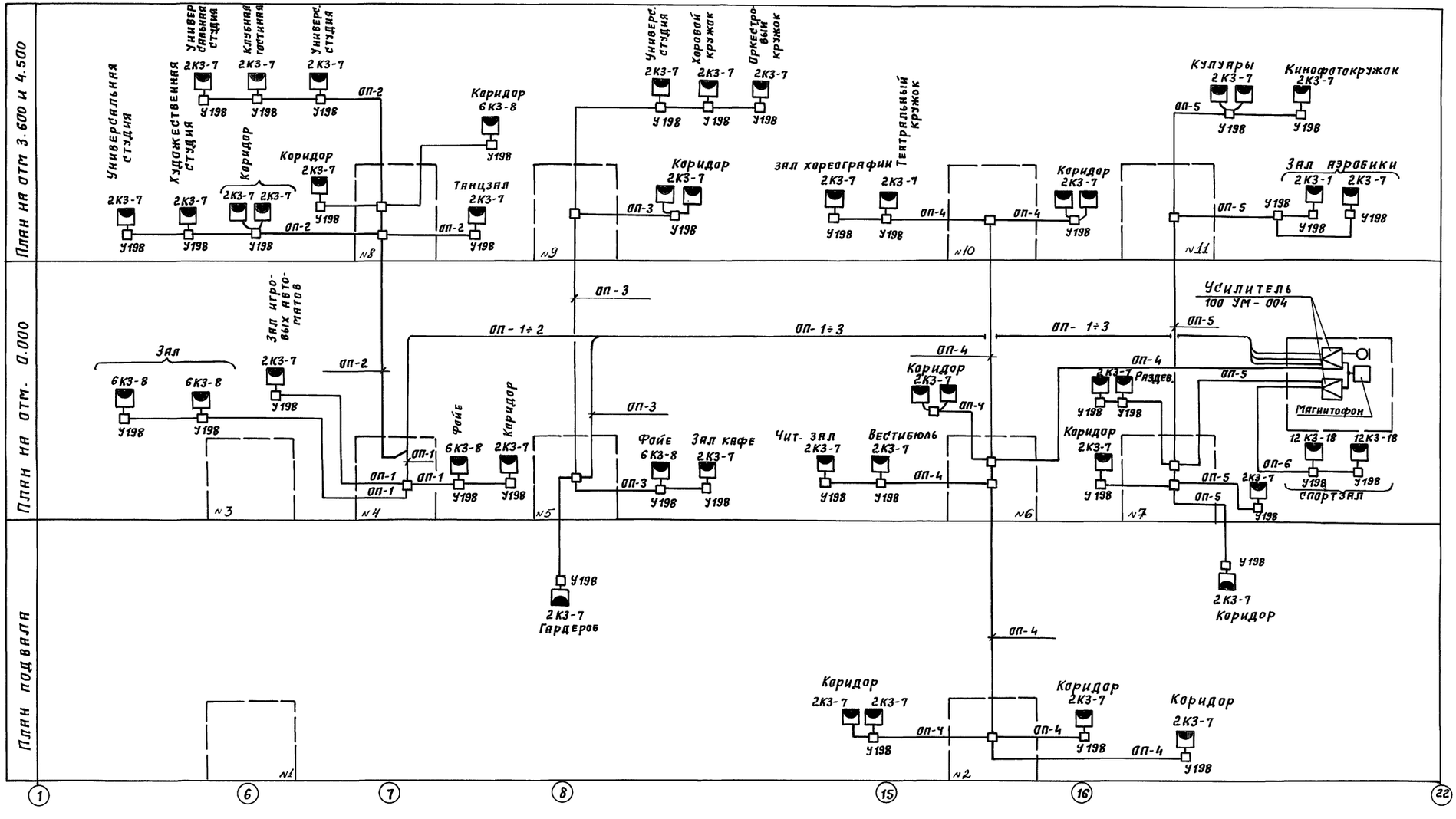

Линии оповещения о пожаре / индекс ОП-1÷ОП-6/ выполняются кабелем ПРППМ-2×0,9

Привязан:			
Инв.№			
Нач. отд	Зуиков		
ГИП	Бяходцкая		
Нач. гр.	Виключенко		

264-12-318.92 -СС

Районный дом культуры /Зал на 600 мест/

Стадия	Лист	Листов
Р	5	

Схема сети оповещения о пожаре

А.О ЦНИИЭП им. Б.С. Мезенцева

Инв.№ подл. | Подпись и дата | Взам. инв.№

Альбом VIII

Схема организации технологической связи.

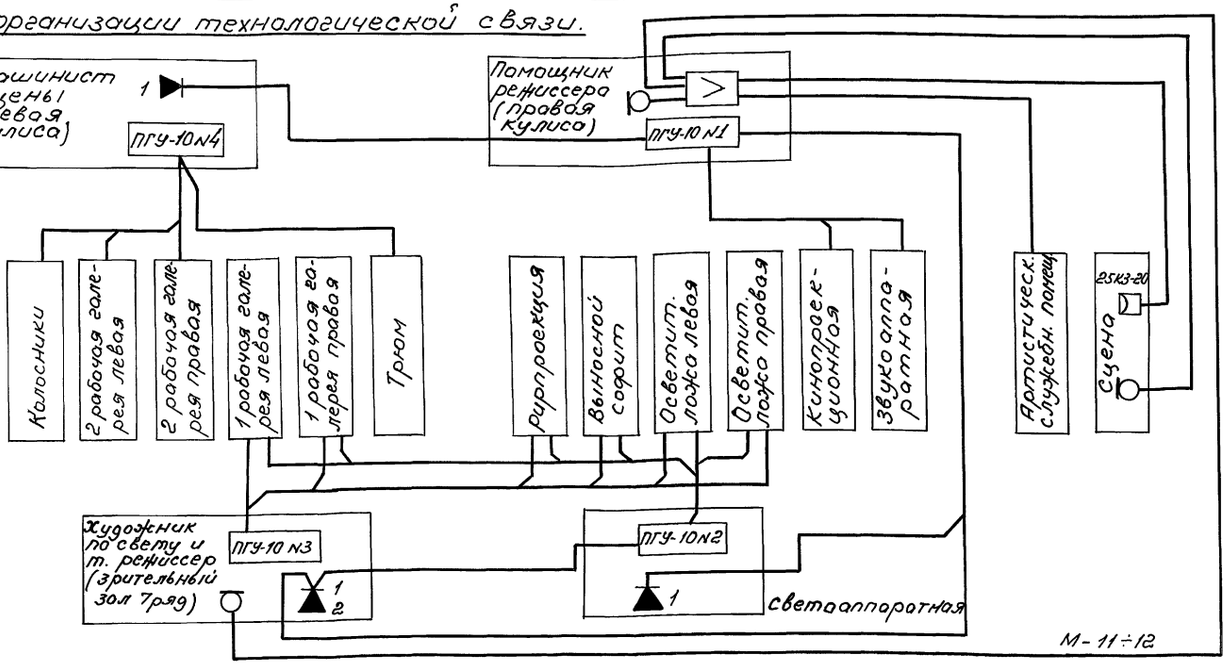

Схема технологической связи

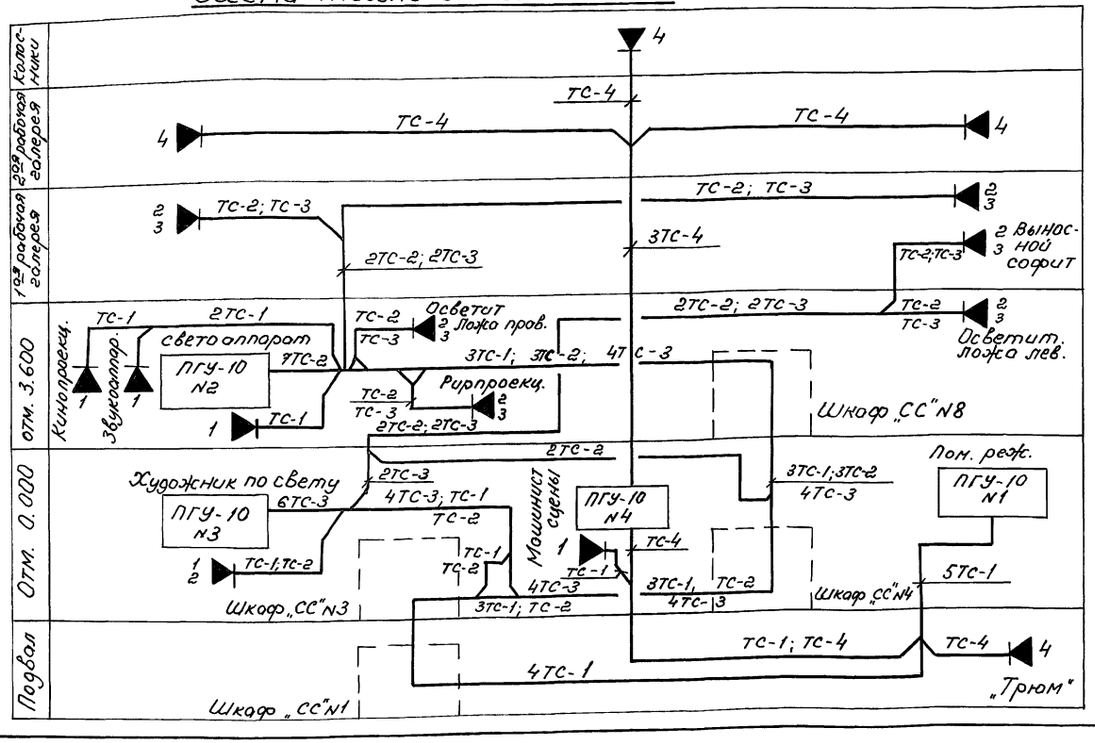

Сети технологической связи прокладываются двумя проводами ТРП - 2×0,5 (Индекс ТС-1; ТС-2; ТС-3; ТС-4).

| | | |

Альбом №IX

Схема системы звукоусиления

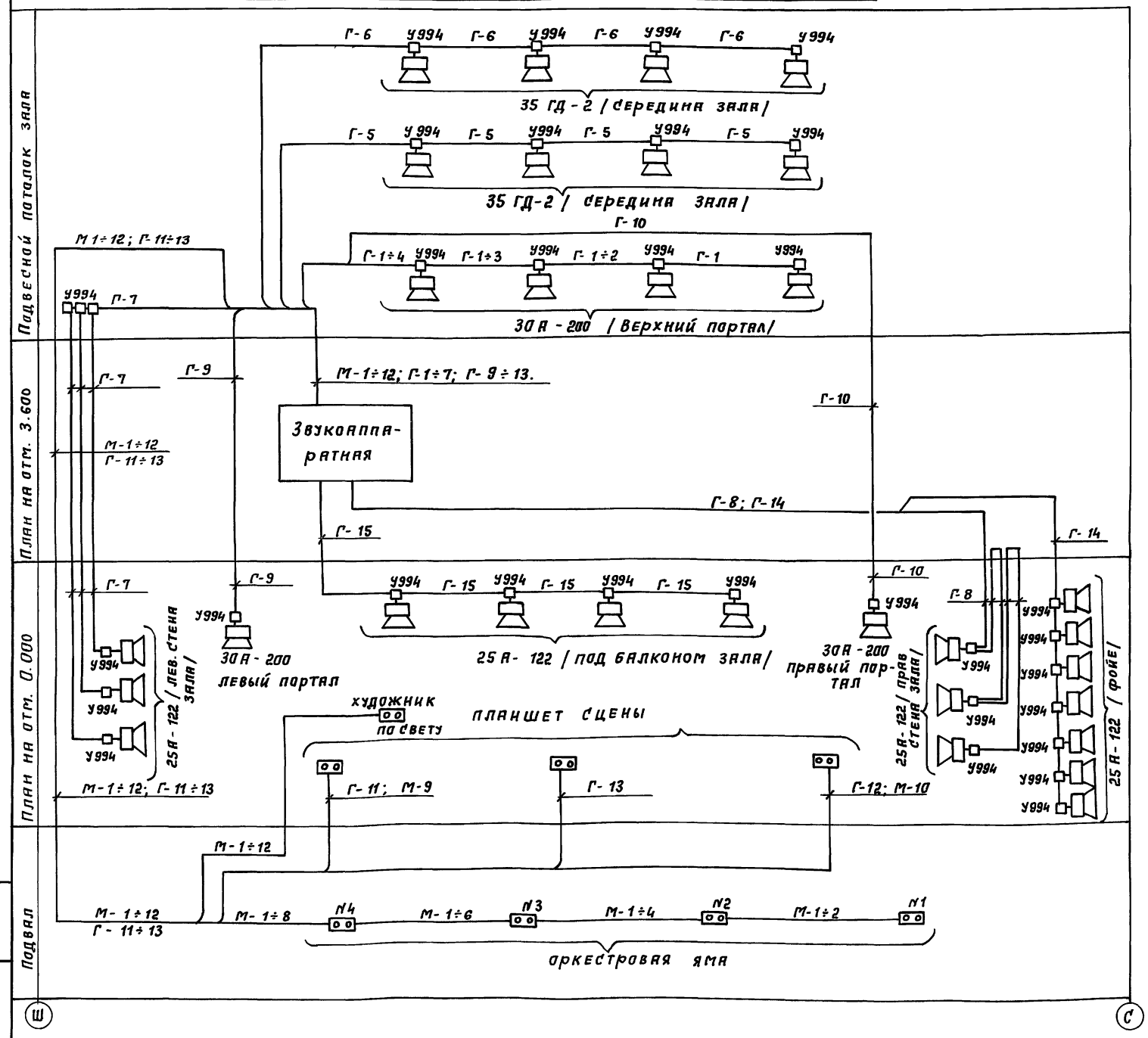

Схема сети трансляции спектакля и оповещения

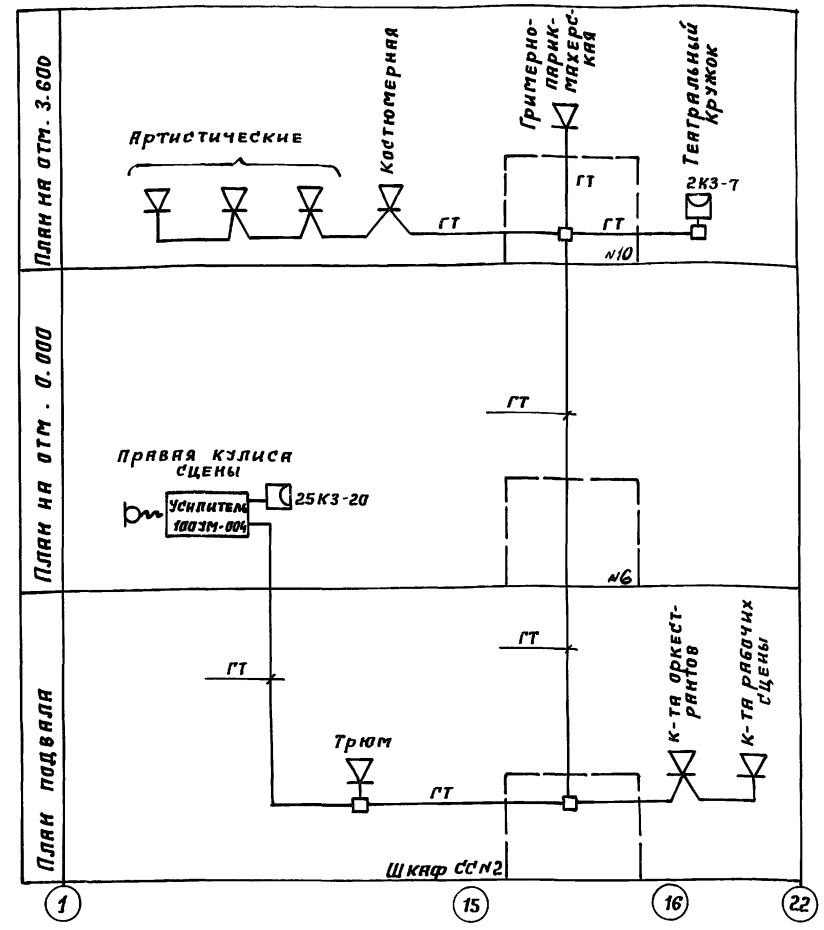

Сеть трансляции спектакля / индекс „ГТ"/ выполняется кабелем ПРППМ-2×0,9
Линии звукоусиления / индекс „Г-1÷15"/ выполняются кабелем ПРППМ-2×1,2, а микрофонные линии / индекс М-1÷12/- -кабелем ПМПЭВ 2×0,35.

Инв. № подл.	Подпись и дата	Взам. инв. №					

Привязан:					264-12-318.92 - СС		
			Нач. отд.	Зуйков	Районный дом культуры / зал на 600 мест /	Стадия	Лист	Листов
			ГИП	Бахолоина		Р	7	
			Нач. гр.	Виключенко	Схемы сетей системы звукоусиления и трансляция спектакля	А.О. ЦНИИЭП им. Б.С. Мезенцева		
Инв. №							

25447-11 25

Ф. А2

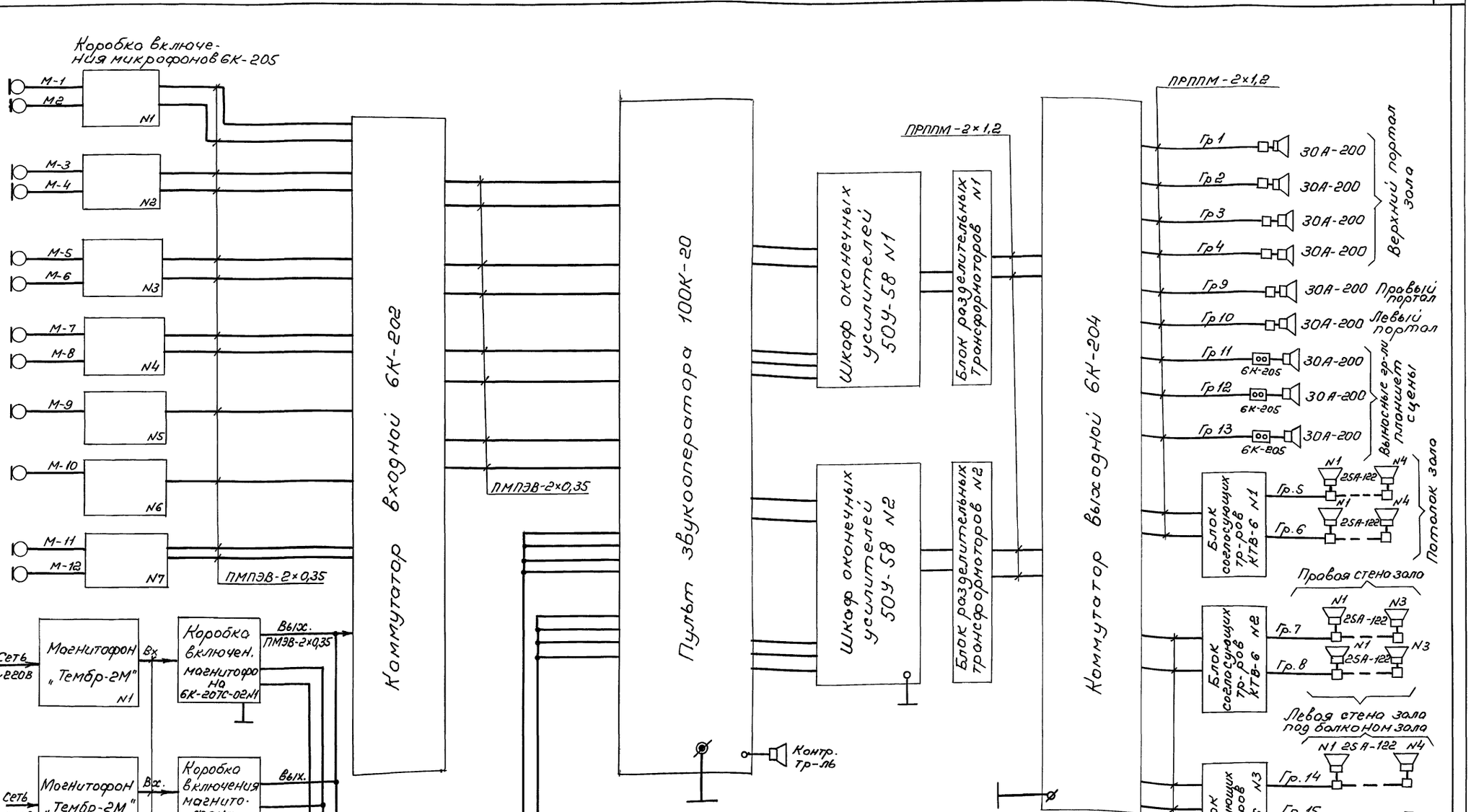

Монтаж звукотехнического оборудования производить по заводским схемам поставляемым совместно с оборудованием.

Привязан:

Инв. N

Нач.отд.	Зуйков		
ГИП	Боголдина		
Разраб.	Включенко		

264-12-318.92 -СС

Районный дом культуры (зал на 600 мест)

Стадия	Лист	Листов
Р	8	

Блок-схема системы звукоусиления зрительного зала

А.О. ЦНИИЭП им. Б.С. Мезенцева

25447-11 26

Формат А2

Инв. N подл. | Подпись и дата | Взам. инв. N

Альбом XIX

План расположения оборудования в звукоаппаратной

М 1:50

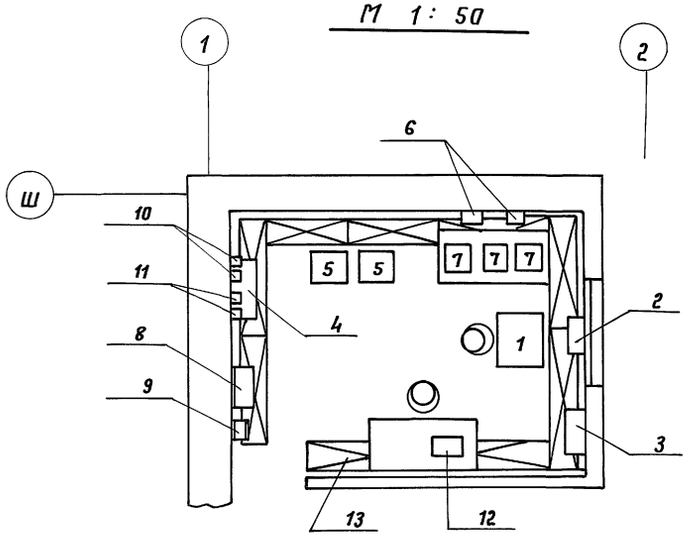

Развертка стен в звукоаппаратной

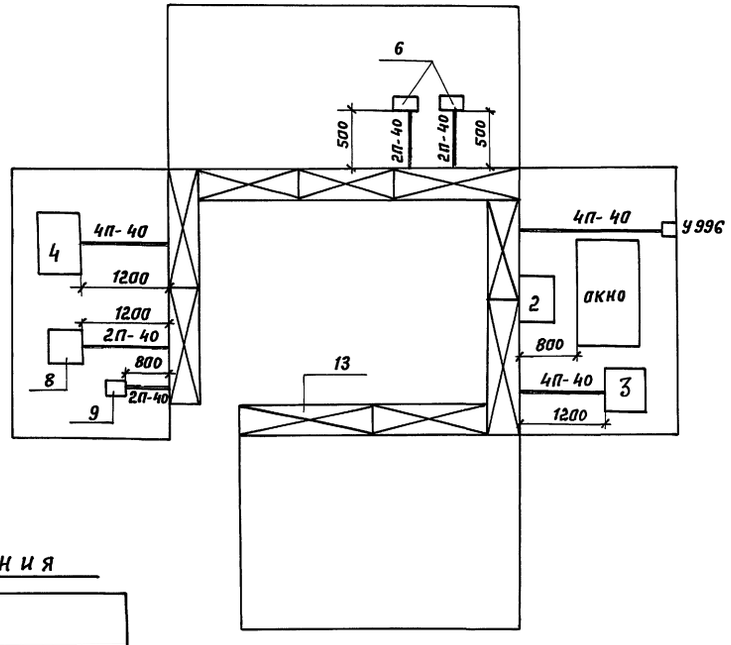

Экспликация оборудования

№№ п.п	Наименование	
1	Пульт звукооператора	100 К-20
2	Коробка подключения пульта	6К-212
3	Коммутатор входной	6К-202
4	Коммутатор выходной	6К-204
5	Шкаф оконечных усилителей	50У-58
6	Коробка включения магнитофонов	6К-207С-02
7	Магнитофон "Тембр-2М"	
8	Щит питания	80У-8501
9	Щит заземления	Щ3-П-2
10	Блок разделительных трансформаторов	БРТ
11	Блок согласующих трансформаторов	КТР-6
12	Проигрыватель	"Вега-106"
13	Подпольный желоб	шир. 300

Инв. № подл. | Подпись и дата | Взам. инв. №

Привязан				264-12-318.92	-СС
		Нач. отд.	Зуйкав	Районный дом культуры /зал на 600 мест/	Стадия: Р; Лист: 9; Листов:
		ГИП	Баходдинн		
		Нач. гр.	Виключенко	План расположения оборудования в звукоаппаратной	А.П. ЦНИИЭП им. Б.С. Мезенцева
Инв. №					

25447-11 27

Ф. А2

Альбом №IX

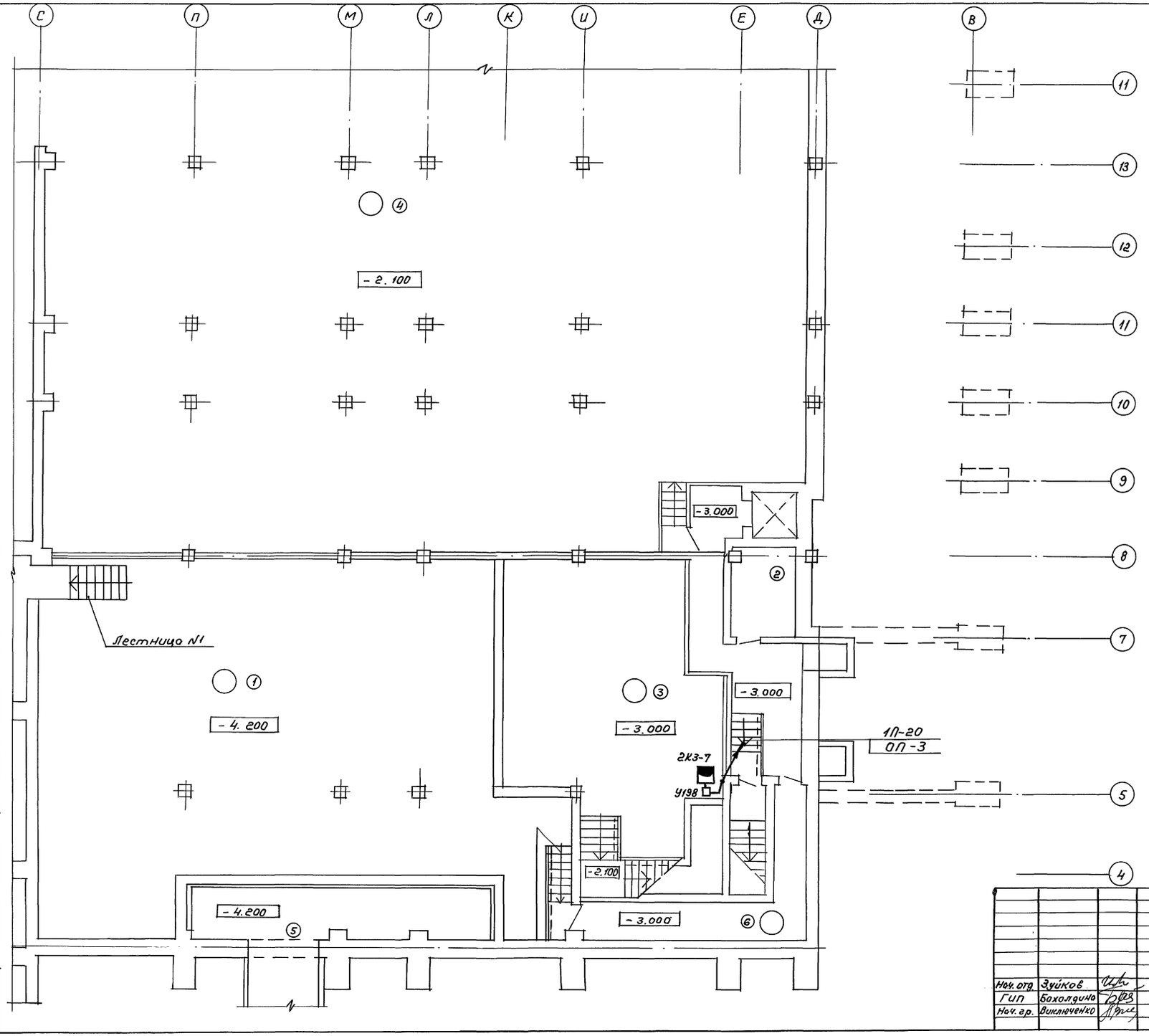

Экспликация помещений

№№ пом.	Наименование помещений	
1.	Машзал	
2	Машинное отделение	
3	Гардероб	
4	Техподполье	
5	Воздухозаборный канал	
6	Коридор	

Привязан:

Инв. №

Нач. отд.	Зуйков		
Гип	Бахолдина		
Нач. гр.	Виключенко		

264-12-318.92 -СС

Районный дом культуры (зал на 600 мест)

Стадия	Лист	Листов
Р	10	

Сети на плане подвала (Зона 1)

АДЦНИИЭП им. Б.С. Мезенцева

25447-11 28 ф А2

Согласовано

АБ-1	Мурадов	
Отдел №2 „ВК"	Коданев	
Отдел №2 „ОВ"	Гонитель	

Инв. № подл. | Подпись и дата | Вз. инв. №

Альбом N IX

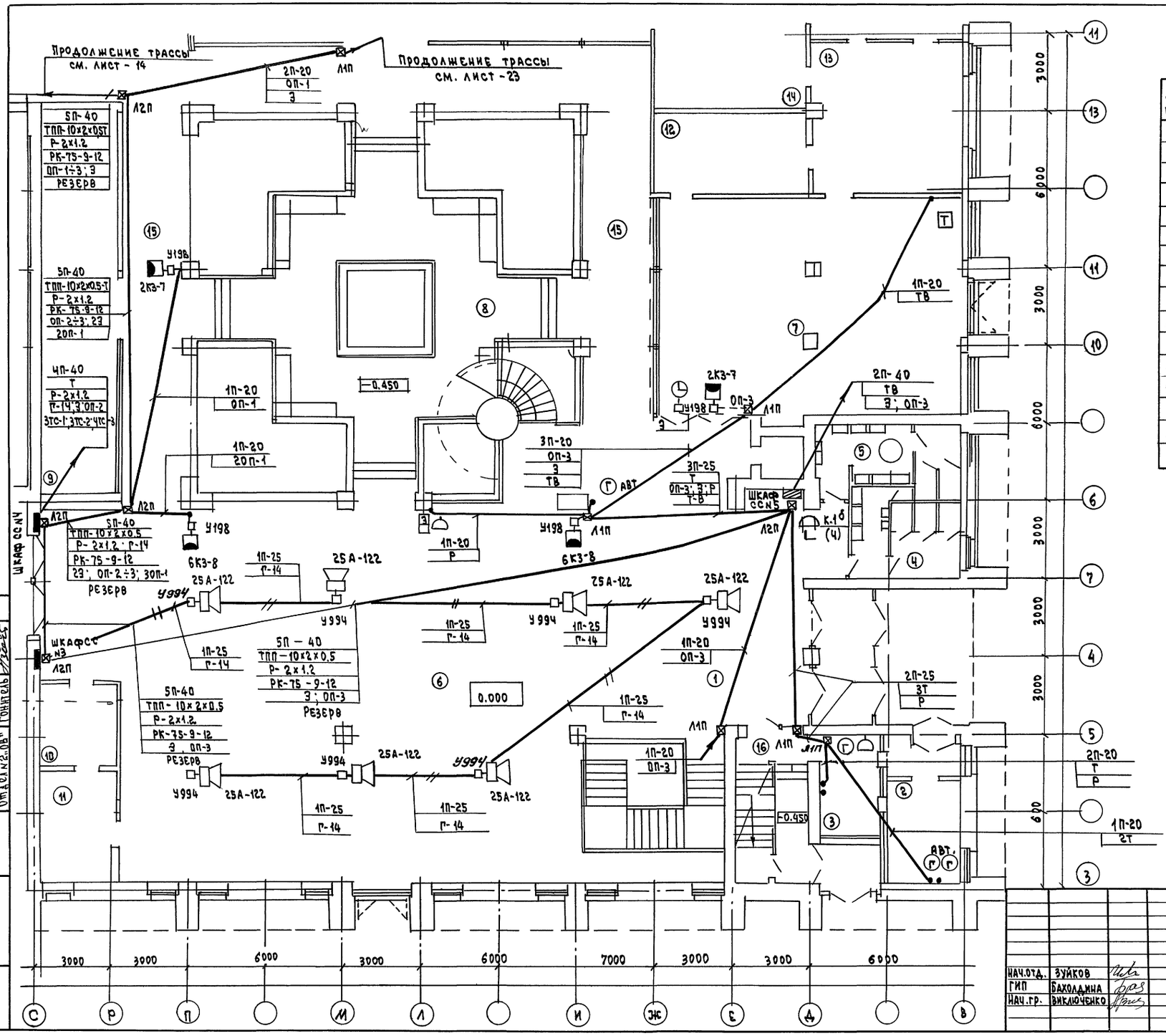

NN пом	Наименование	Площадь м²
1	Вестибюль	
2	Кассовый вестибюль	
3	Помещение кассы	
4	Санузел „Ж"	
5	Санузел „М"	
6	Фойе	
7	Зал кафе	
8	Зимний сад	
9	Зал игровых автоматов	
10	Моечная	
11	Подсобное помещение	
12	Моечная кафе	
13	Горячий цех	
14		
15	Коридор	
16	Лестница N1	

Отверстия и привязка гр-лей 25А-122 в фойе см. лист АС-35

Согласовано

Ин.в.N подл.	Подп. и дата	Взам. инв.N
Отдел N2 „ВК"	Мурадов	
Отдел N2 „ОВ"	Коданев	
	Гонитель	

Ав-1

Привязан

Инв. N

Нач.отд.	Зуйков	
ГИП	Бахолдина	
Нач.гр.	Виключенко	

264-12-318.92 СС

Районный дом культуры /зал на 600 мест/

Стадия	Лист	Листов
Р	11	

Сети на плане отм-0.000 /зона1/

А.О. ЦНИИЭП им. Б.С. Мезенцева

25447-11 29

Ф. А2

Альбом XIX

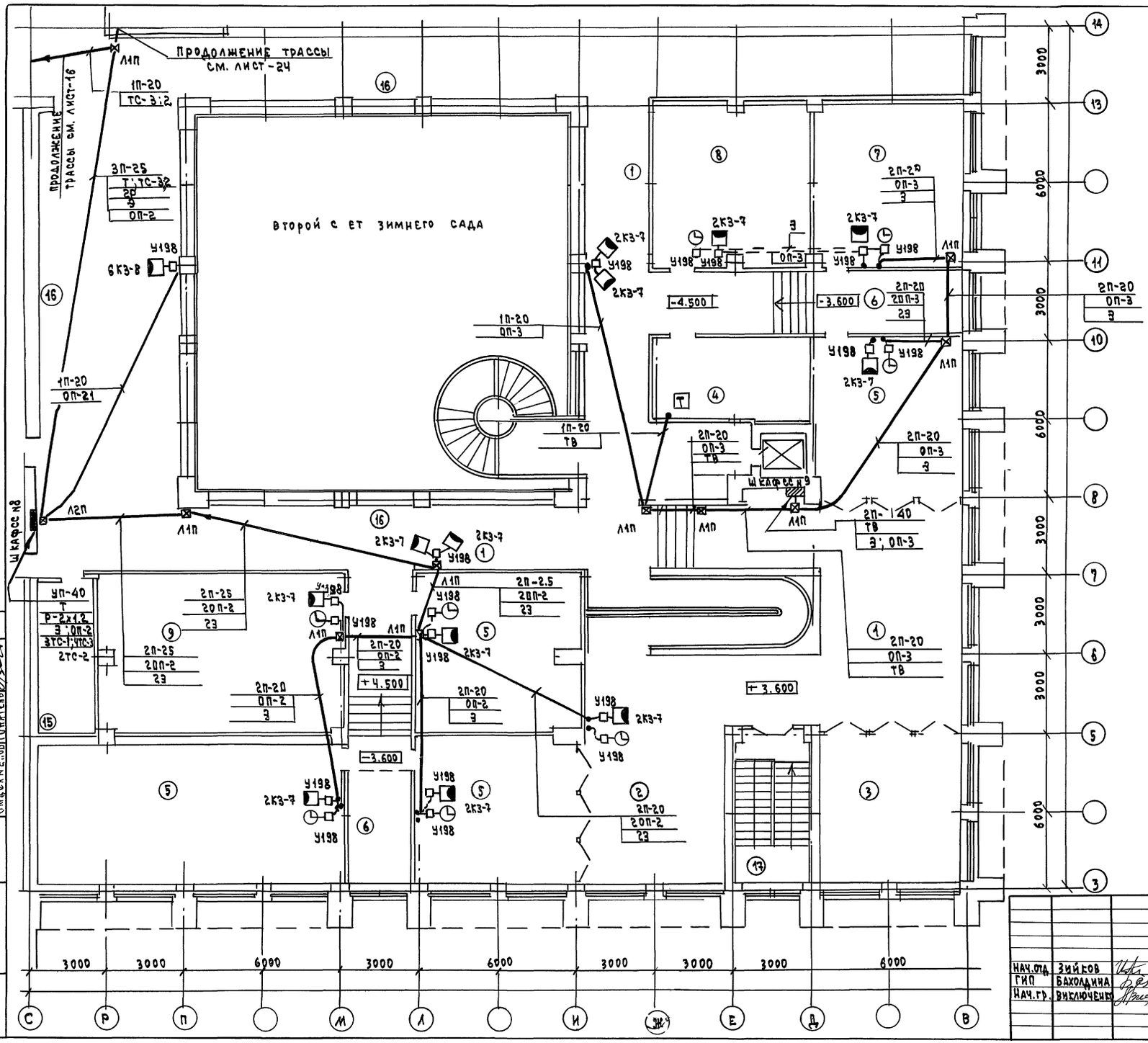

№№ пом.	НАИМЕНОВАНИЕ	ПЛОЩАДЬ м²
1	ВЫСТАВОЧНЫЙ ЗАЛ	
2	КЛУБНАЯ ГОСТИНАЯ	
3	КОМНАТА ТИХИХ ИГР	
4	ВИДЕОСАЛОН- ГОСТИНАЯ	
5	УНИВЕРСАЛЬНАЯ СТУДИЯ	
6	СТУДИЯ ПО ИНТЕРЕСАМ	
7	ХОРОВОЙ КРУЖОК	
8	ОРКЕСТРОВЫЙ КРУЖОК	
9	ХУДОЖЕСТВЕННАЯ СТУДИЯ	
10	ПОДСОБНОЕ ПОМЕЩЕНИЕ	
11	КОРИДОР	
12	ЛЕСТНИЦА N1	
13	САНУЗЕЛ „Ж"	
14	САНУЗЕЛ „М"	
15	ВЕНТКАМЕРА	
16	КОРИДОР	
17	ЛЕСТНИЦА N1	

Согласовано: НБ-1 Журавлев; Отд.эл.№2.84 Кошнев; Отд.эл.№2.08 Гончтель

Инв.№подл. | Подпись и дата | Взам.инв.№

привязан

Инв.№

264-12-318.92 -СС

Нач.отд.	Зийков	
ГИП	Бахолдина	
Нач.гр.	Виключенец	

РАЙОННЫЙ ДОМ КУЛЬТУРЫ /ЗАЛ НА 600 МЕСТ/

СЕТИ НА ПЛАНЕ ОТМ. 3,600 И 4,500 (ЗОНА 1)

Стадия	Лист	Листов
Р	12	

А.О. ЦНИИЭП им.Б.С.МЕЗЕНЦЕВА

25447-11 30

Ф. А2

Альбом №IX

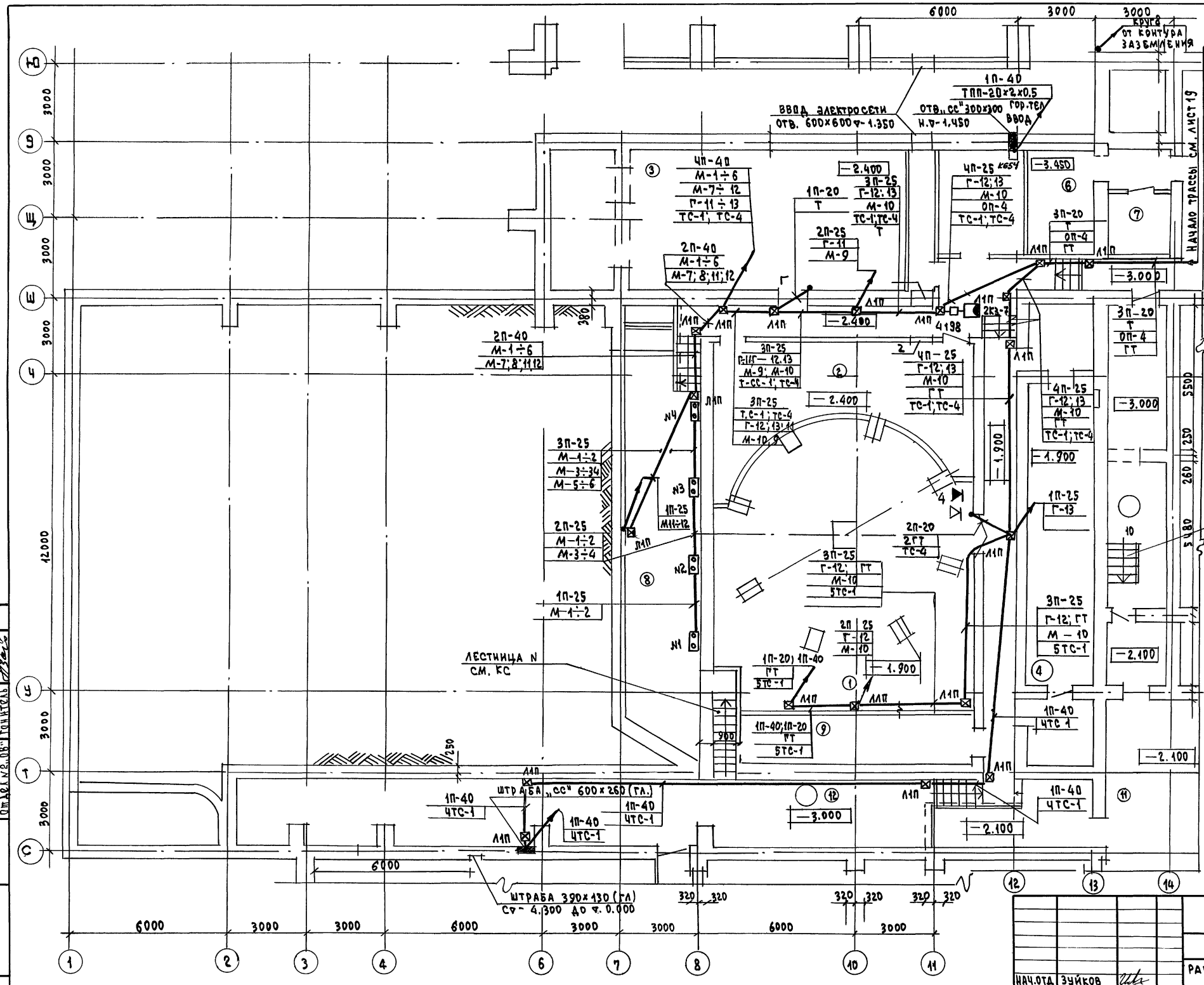

ЭКСПЛИКАЦИЯ ПОМЕЩЕНИЙ

NN пом.	НАИМЕНОВАНИЕ ПОМЕЩЕНИЙ	ПЛОЩАДЬ В м²
1	ТРЮМ СЦЕНЫ	
2	ЭЛЕКТРОЩИТОВАЯ	
3	НАСОСНАЯ	74.6
4	СЕЙФ СКАТАННЫХ ДЕКОРАЦИЙ	30.1
5	ПОМЕЩЕНИЕ ЛЕБЕДКИ ДЫМОВЫХ ЛЮКОВ	13.3
6	АККУМУЛЯТОРНАЯ	10.4
7	КИСЛОТНАЯ	6.0
8	ОРКЕСТРОВАЯ ЯМА	41.9
9	ПОМЕЩЕНИЕ ДЛЯ ПРОТИВОВЕСОВ	16.0
10	ХОЗЯЙСТВЕННЫЕ ПОМЕЩЕНИЯ	24.5
11	ТЕХПОДПОЛЬЕ	
12	КОРИДОР	

Привязан

Инв. №

НАЧ.ОТД.	ЗУЙКОВ	
ГИП	БАХОЛДИНА	
НАЧ.ГР.	ВИКЛЮЧЕНКО	

264-12-318.92 – СС

РАЙОННЫЙ ДОМ КУЛЬТУРЫ (ЗАЛ НА 600 МЕСТ)

СТАДИЯ	ЛИСТ	ЛИСТОВ
Р	13	

СЕТИ НА ПЛАНЕ ПОДВАЛА (ЗОНА 2)

А.О. ЦНИИЭП ИМ.Б.С.МЕЗЕНЦЕВА

25447-11 31

Ф.№2

СОГЛАСОВАНО

АБ-1 Мурадов

Отдел №2 „ВК" Коданев

Отдел №2 „ОВ" Гонитель

Инв. № подл. | Подпись и дата | Взам. инв. №

Альбом N1X

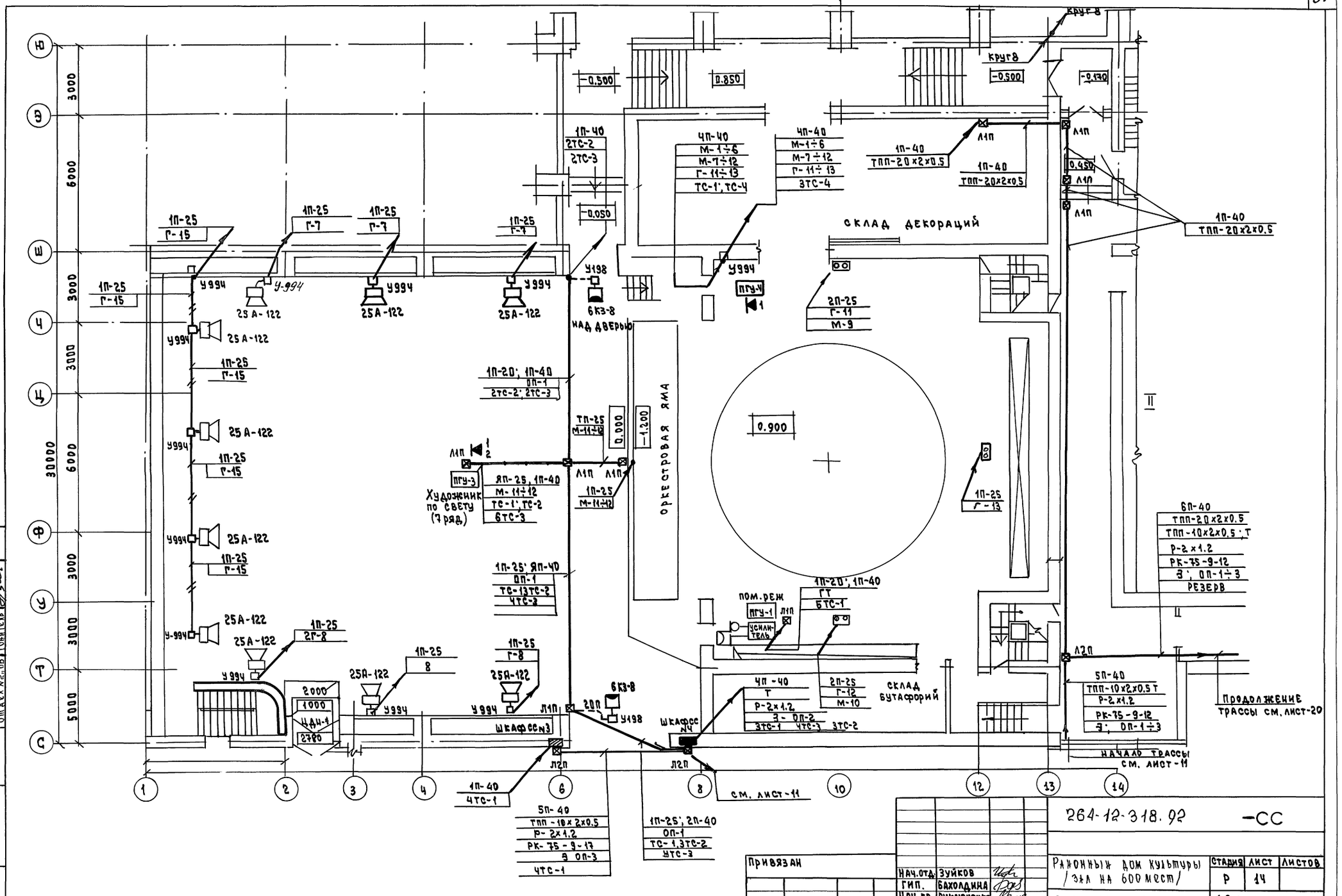

Инв. № подл.	Подпись и дата	Взам. инв. №	Согласовано				
			Отдел № 2, ВК	Мурадов			
			Отдел № 2, ПВ	Коданев			
				Гонитель			

Привязан					
Инв. N					
			Нач. отд.	Зуйков	
			Гип.	Бахолдина	
			Нач. гр.	Виключенко	

264-12-318.92 -СС

Ранонный дом культуры /зал на 600 мест/

Стадия	Лист	Листов
Р	14	

Сети на плане отм. 0.000 /зона 2/.

А.О. ЦНИИЭП им. Б.С. Мезенцева

25447-11 32

Ф. А2

Альбом № IX

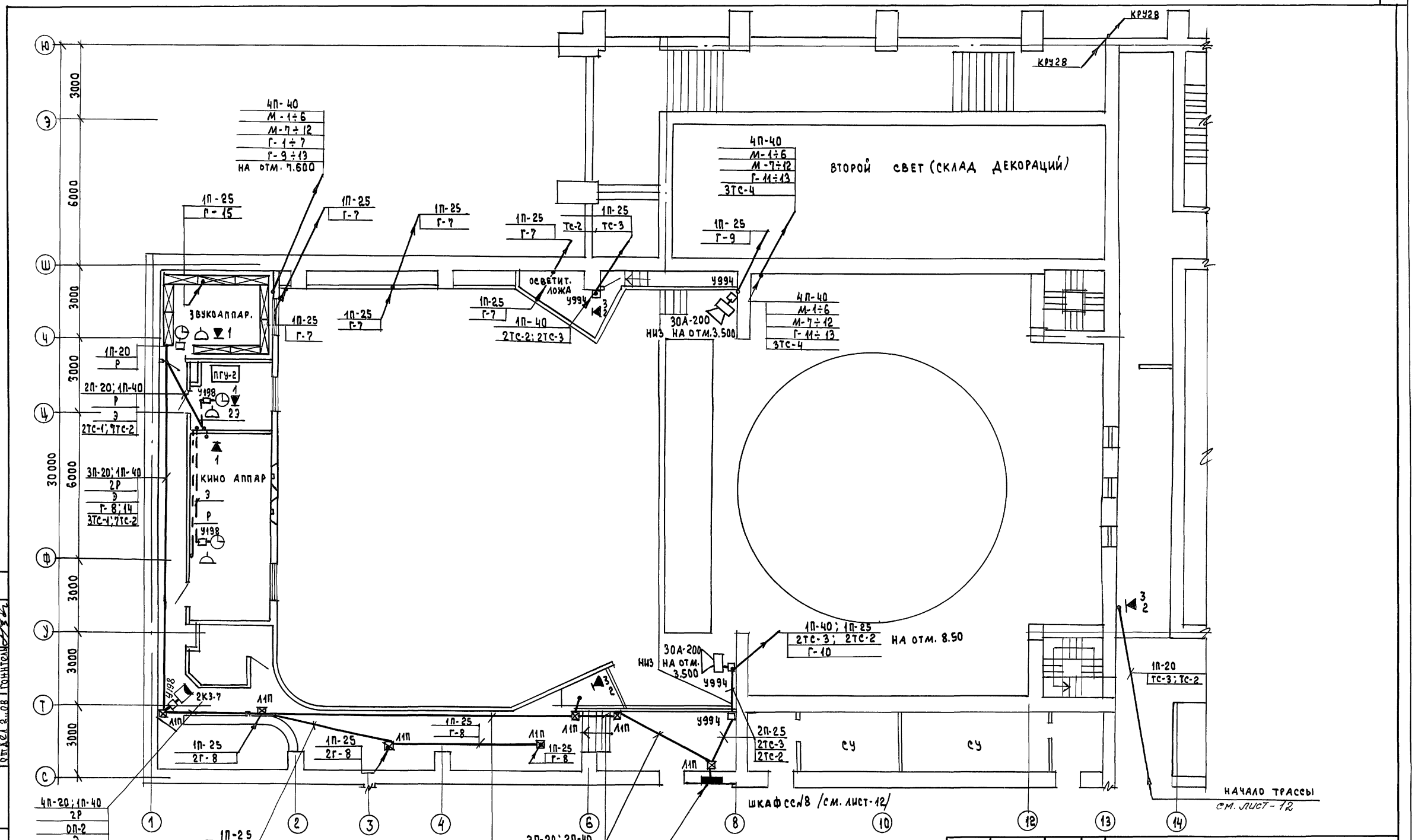

				264-12-318.92		СС
		НАЧ.ОТД.	Зуйков			
ПРИВЯЗАН:		ГИП	Бахолдина	РАЙОННЫЙ ДОМ КУЛЬТУРЫ /НА 600 МЕСТ/	СТАДИЯ	ЛИСТ	ЛИСТОВ
		НАЧ.ГР.	Виключенко		Р	15	
ИНВ.№				СЕТИ НА ПЛАНЕ ОТМ. 3.600 /ЗОНА 2/	А.О. ЦНИИЭП им.Б.С.МЕЗЕНЦЕВА		

СОГЛАСОВАНО:
Мурадов
Коданев
Гонитель
АБ-1
Отдел 2 ВК
Отдел 2 ОВ
ИНВ.№ ПОДЛ. | ПОДПИСЬ И ДАТА | ВЗАМ.ИНВ.№

25447-11 33

Ф. А2

Альбом VIII

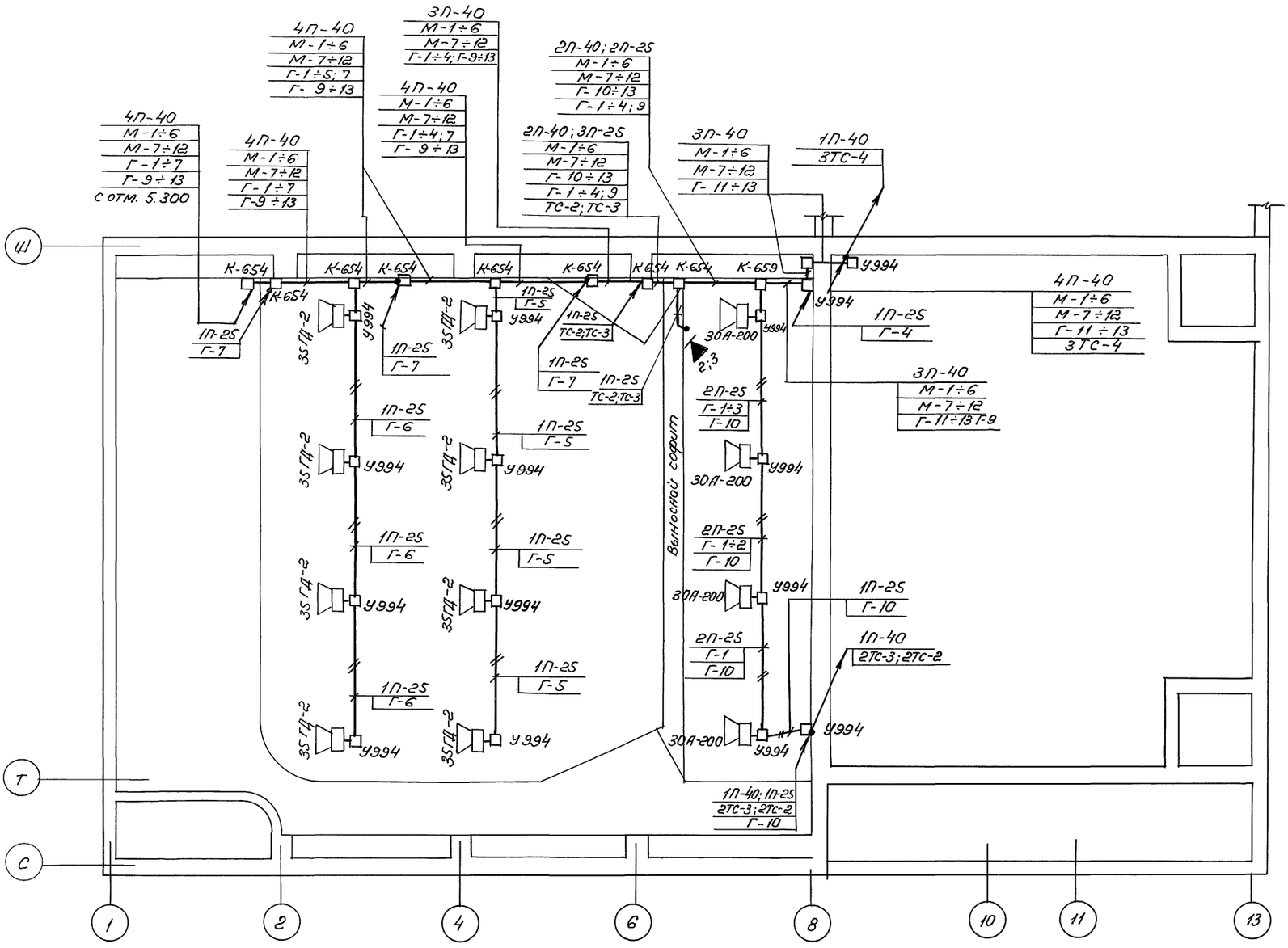

					264-12-318.92 СС
Привязан:			Нач.отд.	Зуйков	
			ГИП	Бахолдина	
			Нач.гр.	Виключенко	
Инв.N					

Районный дом культуры (зал на 600 мест)	Стадия	Лист	Листов
	Р	16	
Сети на плане подвесного потолка зала (зона „2")	А.О.ЦНИИЭП им. Б.С. Мезенцева		

25447-11 34 ф. А2

Согласовано

АБ-1	Мурадов	
Отд. К.К.и.с. 2..ВК	Коан	
Отд. К.К.и.с. 2..ОВ	Гонтарь	

Инв. N подл. | Подпись и дата | Взам. инв. N

Альбом №1Х

План 1ой рабочей галереи на отм. 8.50

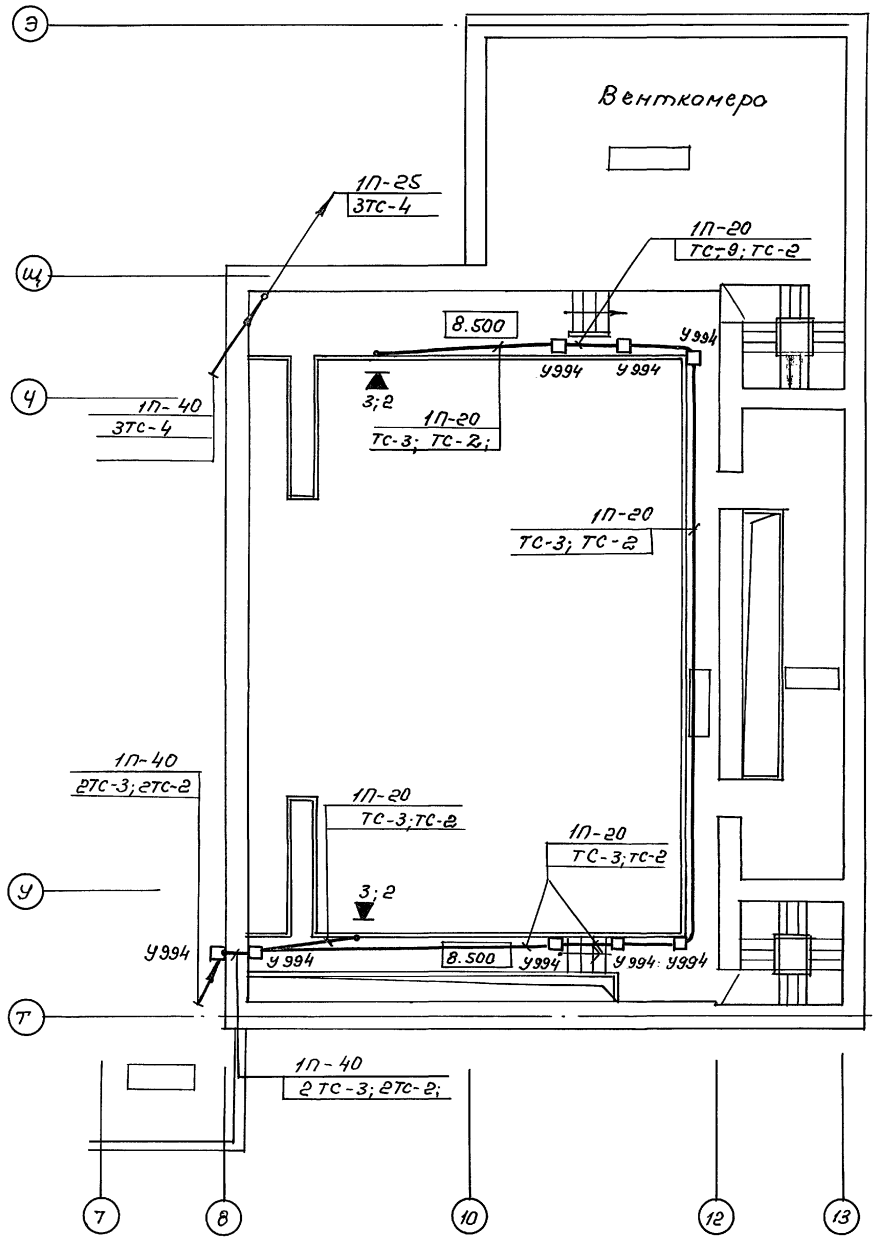

План 2ой рабочей галереи на отм. 12.100

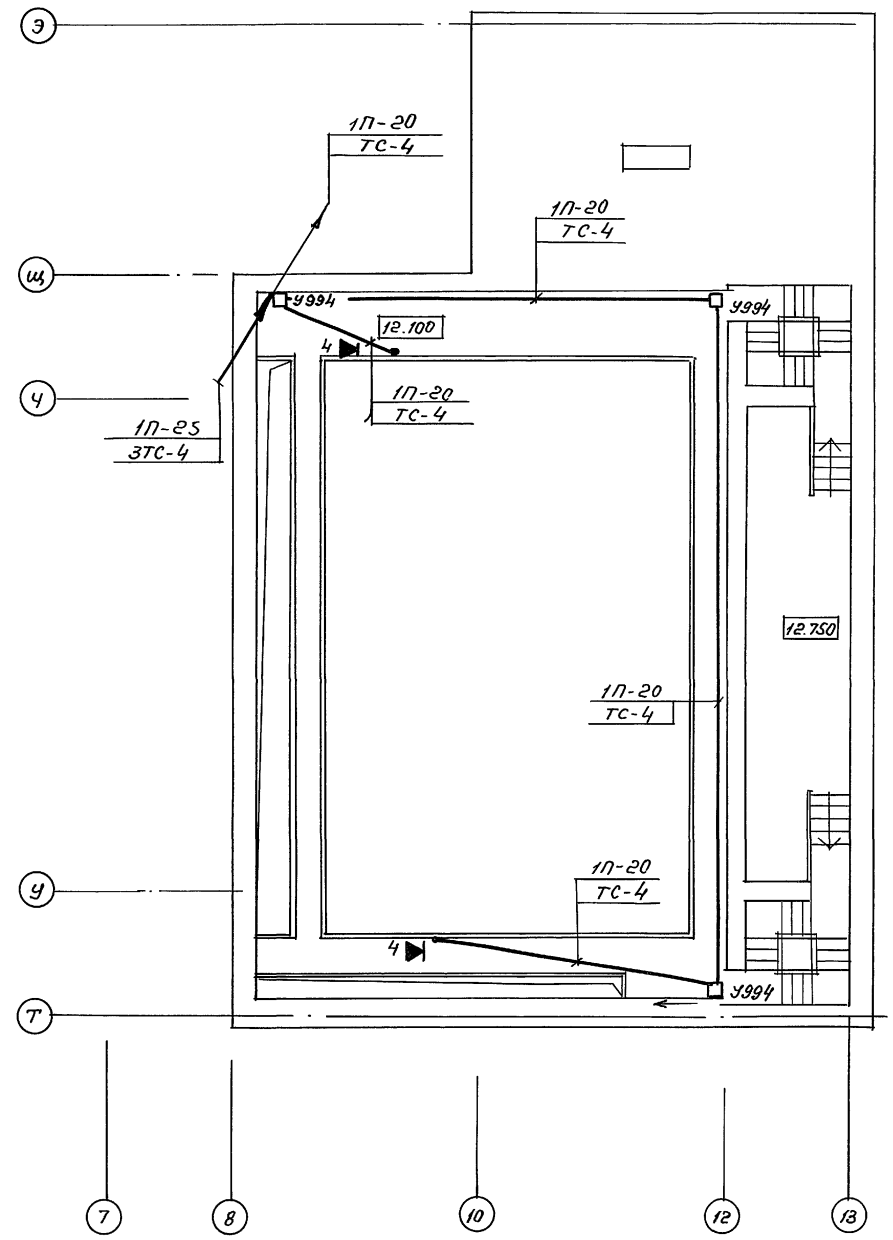

Привязан:					264-12-318.92 -СС		
		Нач.отд.	Зуйков		Районный дом культуры (зал на 600 мест)	Стадия	Лист	Листов
		ГИП	Бахолдина			Р	17	
		Нач.гр.	Виключенко		Сети на планах 1ой и 2ой рабочих галерей (зона 2)	АО ЦНИИЭП им. Б.С. Мезенцева		
Инв.N								

25447-11 35 ф. А2

СОГЛАСОВАНО

АБ-1	Мурадов	
Отдел 2 ВК	Коданев	
Отдел 2 „ОВ"	Гонитель	

Инв.N подл. | Подпись и дата | Взам. инв. N

Альбом № IX

План 3ей рабочей галереи на отм. 14.900

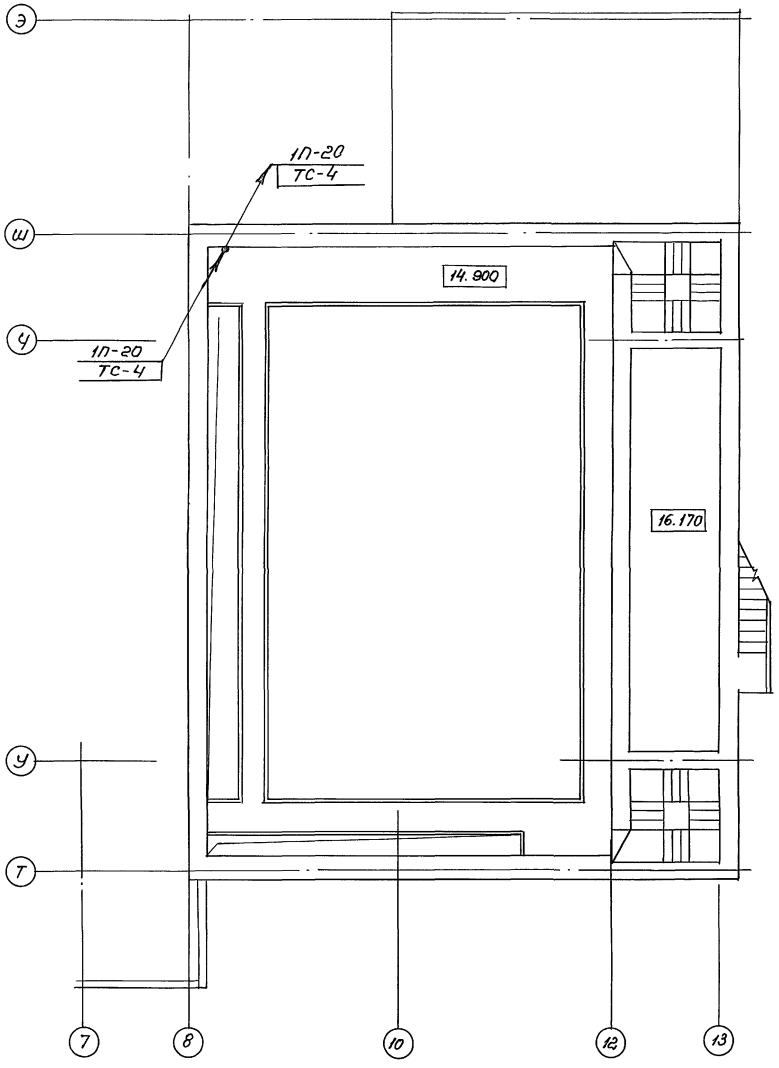

План колосниковой площадки на отм. 17.700

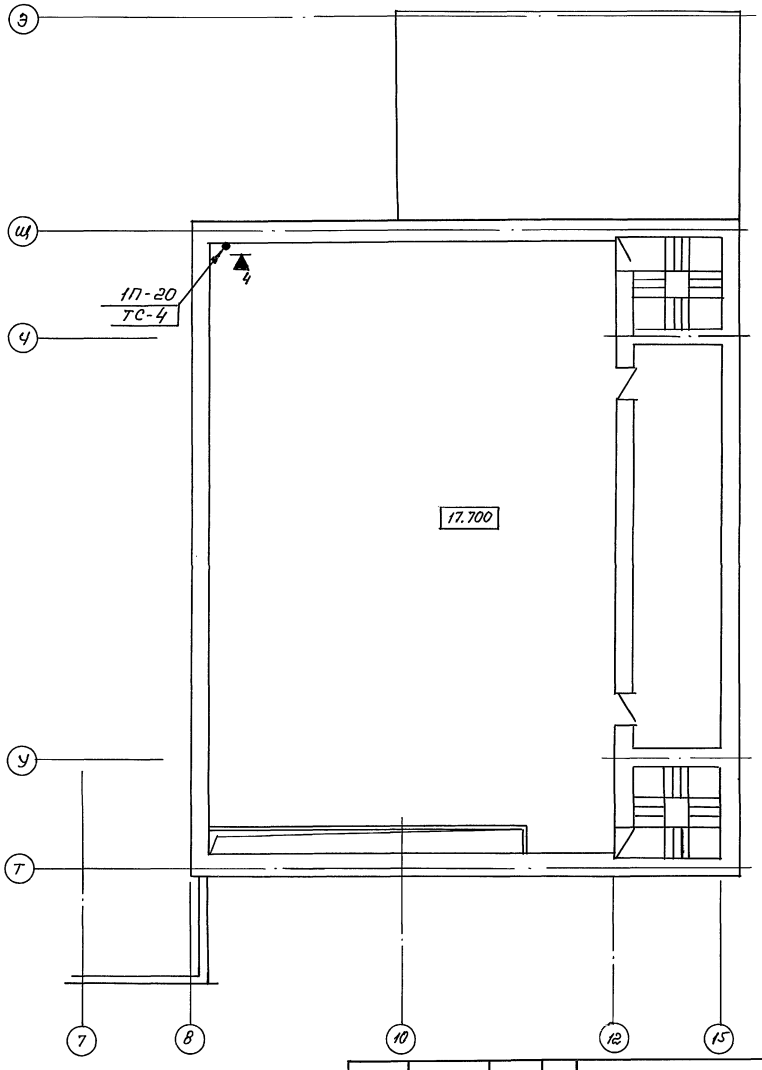

Привязан:	Нач. отд.	Зуйков		264-12-318.92 -СС	
	ГИП	Бахалдина		Районный дом культуры (зал на 600 мест)	Стадия: Р; Лист: 18; Листов:
	Нач. гр.	Виключенко		Сети на планах 3ей рабочей галереи и колосников (зона 2)	АО.ЦНИИЭП им. Б.С. Мезенцева
Инв. N					

25447-11 36 ф А2

Согласовано: Аб-1 Мурадов; Отдел №2 ВК Коланов; Отдел №2 ОВ Гонитель

Инв. N подл. | Подпись и дата | Взам. инв. N

Альбом №IX

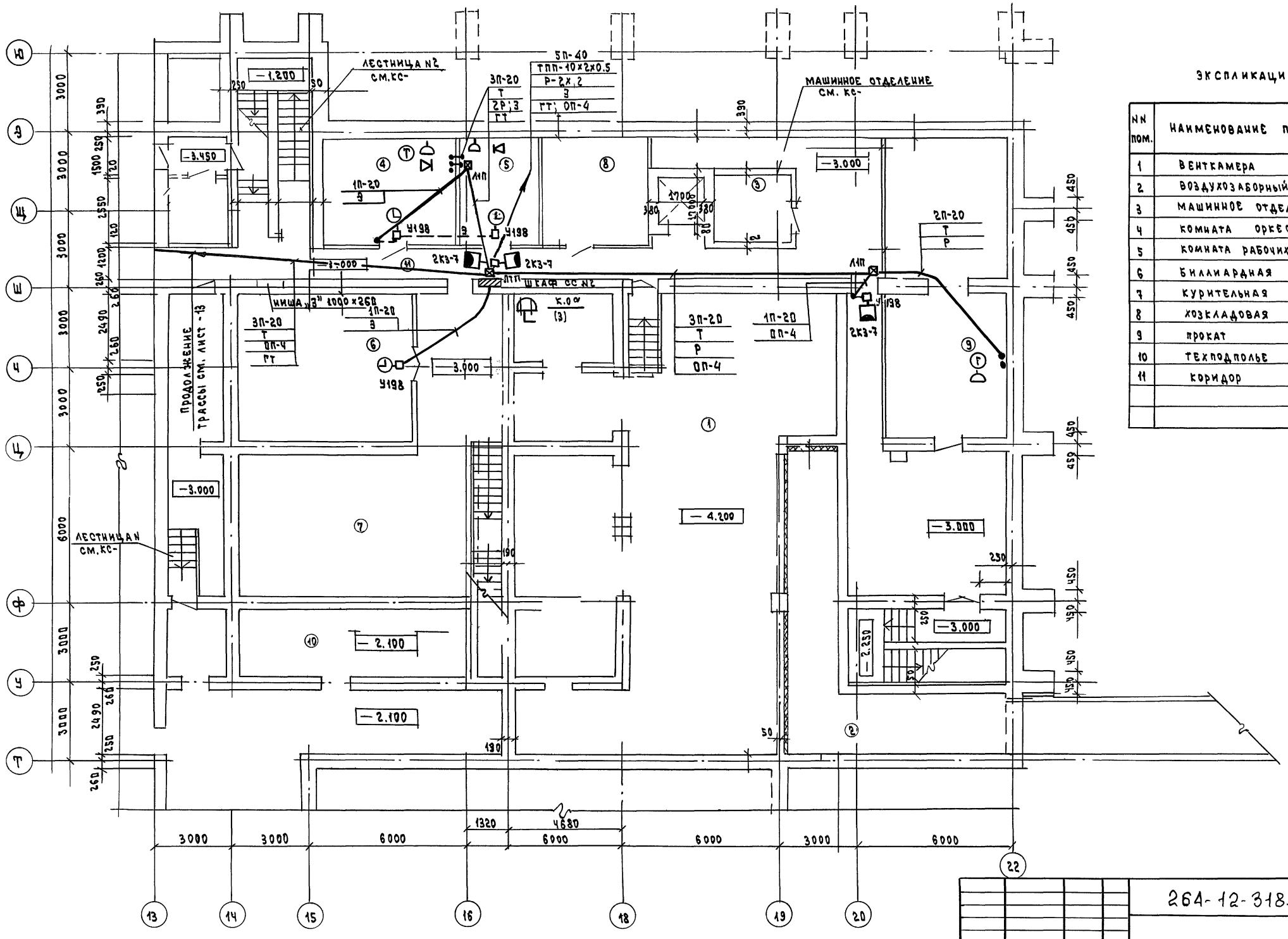

ЭКСПЛИКАЦИЯ ПОМЕЩЕНИЙ

NN пом.	НАИМЕНОВАНИЕ ПОМЕЩЕНИЙ	ПЛОЩАДЬ В м²
1	ВЕНТКАМЕРА	191.6
2	ВОЗДУХОЗАБОРНЫЙ КАНАЛ	38.0
3	МАШИННОЕ ОТДЕЛЕНИЕ ЛИФТА	7.9
4	КОМНАТА ОРКЕСТРАНТОВ	21.8
5	КОМНАТА РАБОЧИХ С	12.5
6	БИЛЛИАРДНАЯ	36.2
7	КУРИТЕЛЬНАЯ	56.5
8	ХОЗКЛАДОВАЯ	16.7
9	ПРОКАТ	25.9+26.0
10	ТЕХПОДПОЛЬЕ	
11	КОРИДОР	21.5

СОГЛАСОВАНО

Инв. № подл.	Подпись и дата	Взам. инв. №
АБ-1	Мурадов	
Отдел №2 ВК	Коданев	
Отдел №2 ОВ	Гонитель	

Нач. отд.	Зуйков	
ГИП	Бахоллина	
Нач. гр.	Виключенко	

Привязан

Инв. №

264-12-318.92 — СС

РАЙОННЫЙ ДОМ КУЛЬТУРЫ /ЗАЛ НА 600 МЕСТ/

СЕТИ НА ПЛАНЕ ПОДВАЛА /ЗОНА 3/.

Стадия	Лист	Листов
Р	19	

А.О. ЦНИИЭП им. Б.С. МЕЗЕНЦЕВА

25447-11 37

Ф. А2

Альбом №IX

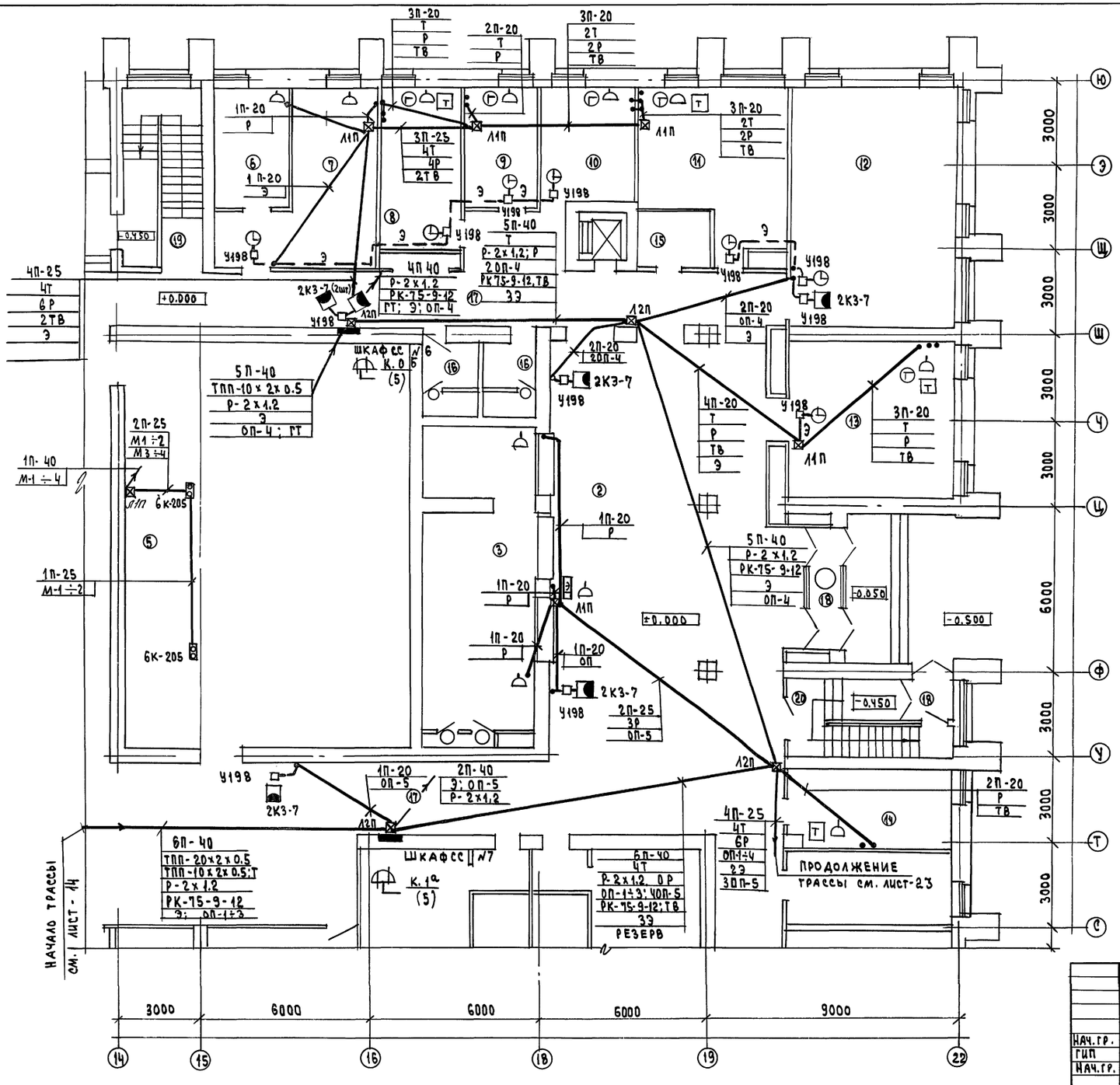

ЭКСПЛИКАЦИЯ ПОМЕЩЕНИЙ

№№ пом	Наименование	Площадь м²
1	Тамбур	
2	Вестибюль клубного комплекса	
3	Гардероб клубного комплекса	
4	Сан. узлы	
5	Лекционная аудитория на 200 мест	
6	Механическая мастерская	11.6
7	Столярная мастерская	
8	Комната директора	18.2
9	Бухгалтерия	11.5
10	Помещение персонала	13.6
11	Комната рук. кружков и студий	30.8
12	Клубный читальный зал на 20 мест	57.7
13	Методический кабинет	33.0
14	Холл для отдыха спортсменов	
15	Хоз. кладовая	
16	Санузлы	
17	Коридор; холл	
18	Тамбур	
19	Лестница №2	
20	Лестница №3	

Согласовано: Отдел 2 „ВК" Муралов; Отдел 2 „ОВ" Коданев; Гонитель

Инв.№ подл. | Подпись и дата | Взам.инв.№

Привязан

Инв.№

264-12-318.02 -СС

Нач.гр.	Зуйков		Районный дом культуры /зал на 600 мест/	Стадия	Лист	Листов
Гип	Бахолдина			Р	20	
Нач.гр.	Виключенко		Сети на плане отм.0.000 /Зона 3/	А.О. ЦНИИЭП им.Б.С. Мезенцева		

25447-11 38

Ф. А 2

Альбом N IX

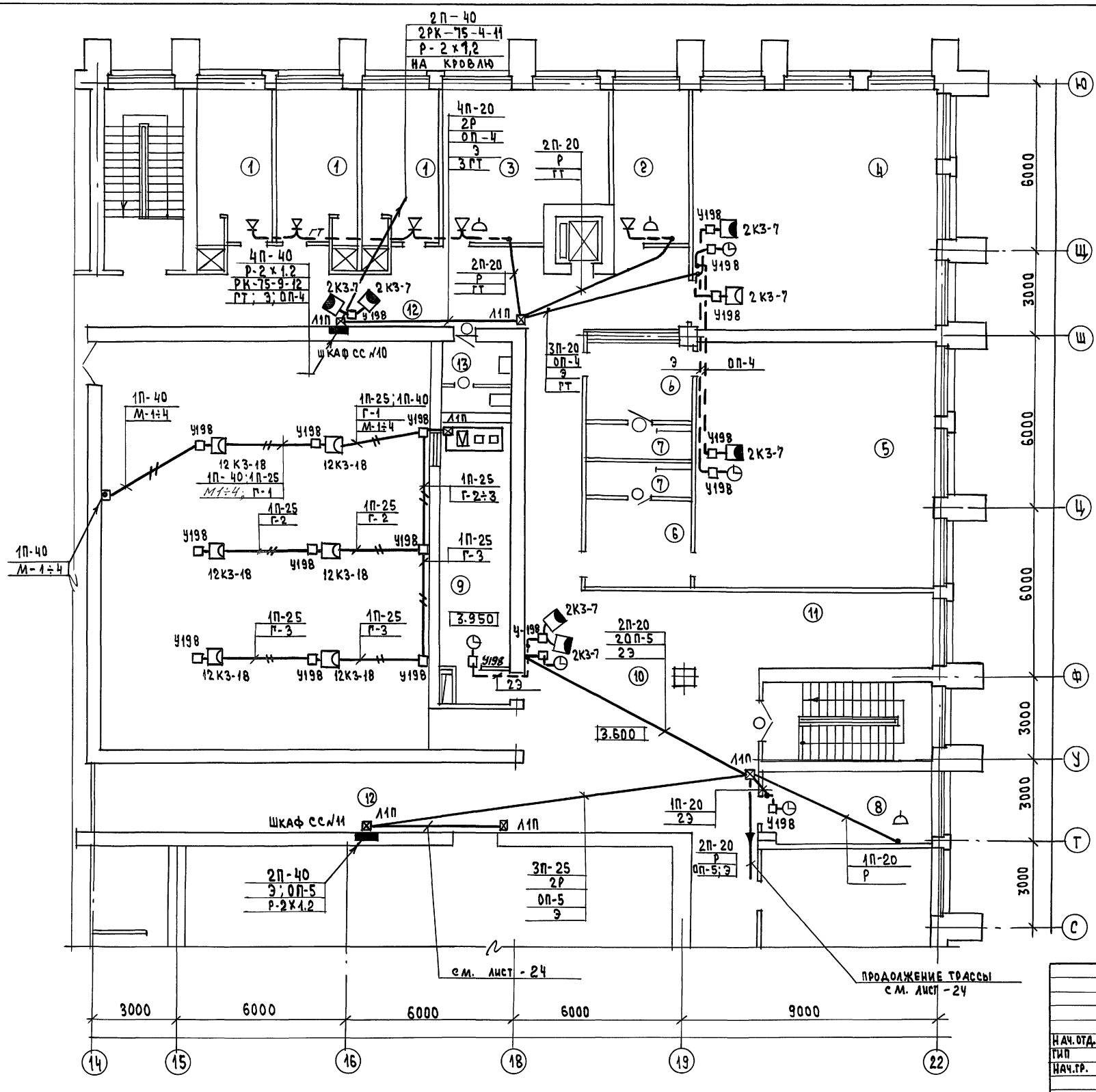

Экспликация помещений

NN пом.	Наименование	Площадь м2
1	Артистическая	
2	Гримерно-парикмахерская	
3	Костюмерная	
4	Театральный кружок	72.5
5	Зал хореографии	70.5
6	Раздевальные	10.7×2
7	Душевые	4.6×2
8	Технический кружок	17.3
9	Кинопроекционная	
10	Кулуар	73.0
11	Холл-студия по интересам	18.0
12	Коридор	
13	Санузел	

Согласовано:
Ф-1 Мурадов
Отдел N2 ВК Коданев
Отдел N2 ОВ Гонитель

Инв. N подл. | Подпись и дата | Взам. инв. N

Привязан

Инв. N

264-12-318.92 -СС

Нач. отд.	Зуйков	
Гип	Бахолдина	
Нач. гр.	Виключенко	

Районный дом культуры /на 600 мест/

Сети на плане отм. 3.600 /зона 3/

Стадия	Лист	Листов
Р	21	

А.О. ЦНИИЭП им. Б.С. Мезенцева

25447-11 39

Ф. А2

Альбом №IX

Экспликация помещений

NN пом	Наименование помещений	Площ. в м²			
1	Контора	6,4	6	Тарная	6,8
2	Кладовая белья	4,0	7	Холодильн. камера	8,8+7,6
3	Гардероб	12,0	8	Маш. отделение	5,8
4	Тарная	5,2	9	Коридор	
5	Кладовая сух. продуктов	6,4	10	Инвентарная	2,1
			11	Техподполье	199,6+
			12	Воздухозаборный канал	+209,5

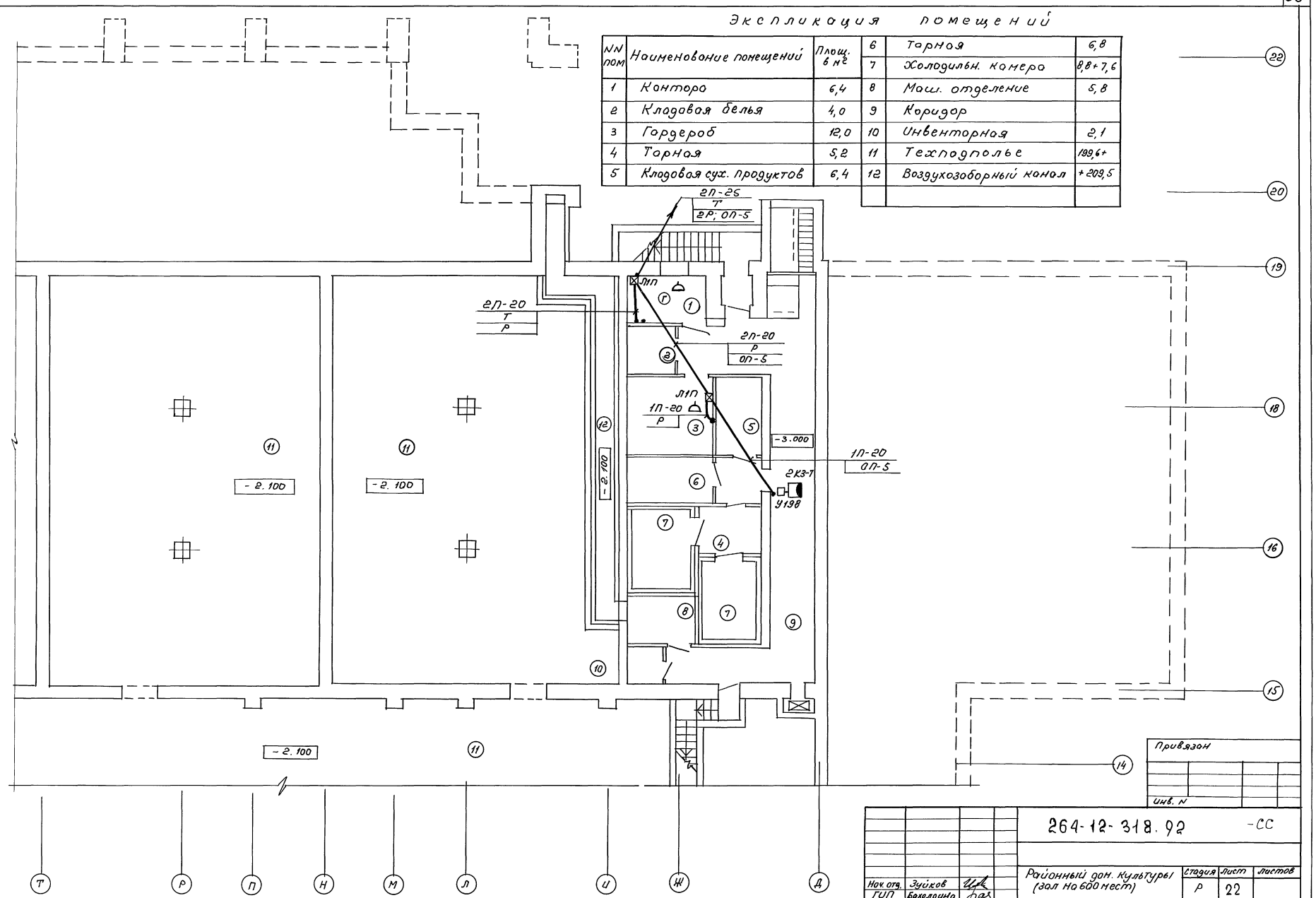

Привязан

Инв. N

Нач. отд.	Зуйков		
ГИП	Бахолдина		
Нач. гр.	Виключенко		

264-12-318.92 -СС

Районный дом. культуры (зал на 600 мест)

Стадия	Лист	Листов
Р	22	

Сети на плане подвала (Зона 4)

АО ЦНИИЭП им. Б.С. Мезенцева

25447-11 40 ф. А2.

Инв. N подл. | Подпись и дата | Взам. инв. N

Согласовано

Т.Б.-1	Мурадов	
Отдел 2 „ВК"	Коданев	
Отдел 2 „ОВ"	Гонитель	

Альбом №IX

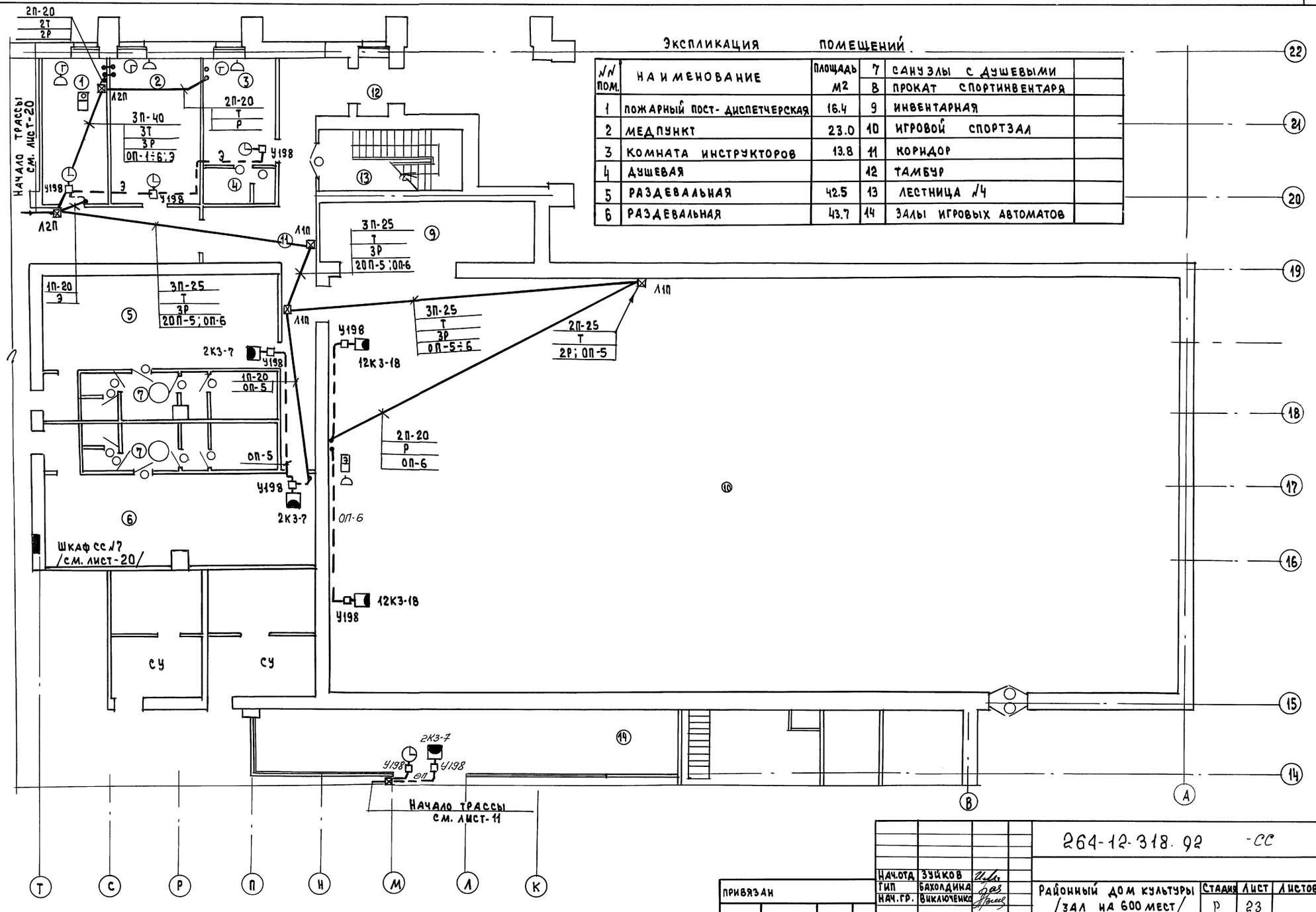

Экспликация помещений

№№ пом.	Наименование	Площадь м²		Наименование	
1	Пожарный пост-диспетчерская	16.4	7	Санузлы с душевыми	
2	Медпункт	23.0	8	Прокат спортинвентаря	
3	Комната инструкторов	13.8	9	Инвентарная	
4	Душевая		10	Игровой спортзал	
5	Раздевальная	42.5	11	Коридор	
6	Раздевальная	43.7	12	Тамбур	
			13	Лестница №4	
			14	Залы игровых автоматов	

Нач.отд	Зуйков		264-12-318.92 -СС		
Гип	Бахолдина		Районный дом культуры /зал на 600 мест/	Стадия	Лист	Листов
Нач.гр.	Виключенко			Р	23	
			Сети на плане отм.0,000 /зона 4/	А.О. ЦНИИЭП им.Б.С. Мезенцева		

Привязан

Инв.№

Согласовано: Мурадов, Коданев, Гонитель

Инв.№ подл. | Подпись и дата | Взам. инв.№

25447-11 41

Ф. А2

Альбом N IX

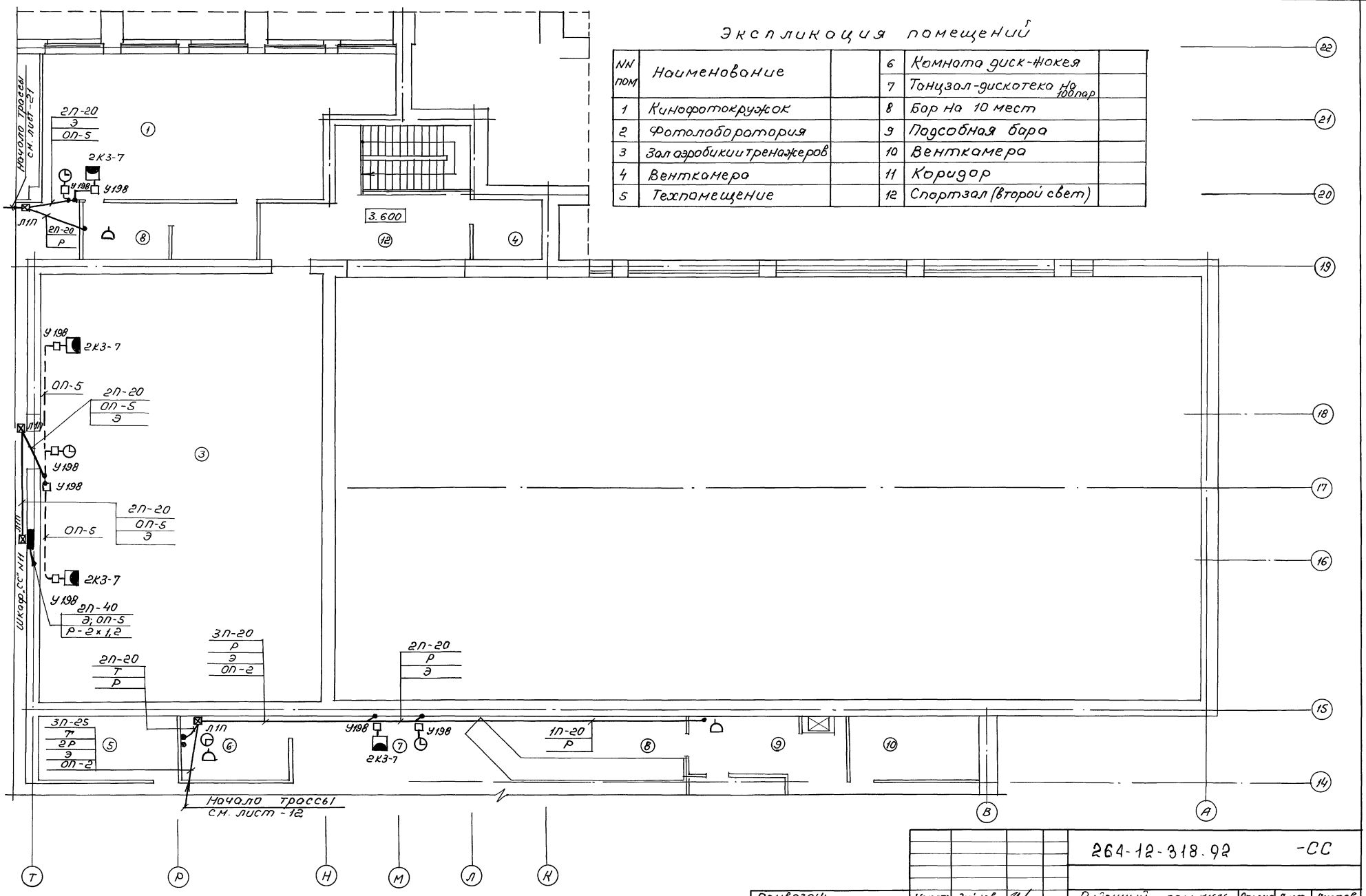

Экспликация помещений

NN пом	Наименование				
1	Кинофотокружок		6	Комната диск-жокея	
2	Фотолаборатория		7	Танцзал-дискотека на 100 пар	
3	Зал аэробики и тренажеров		8	Бар на 10 мест	
4	Венткамера		9	Подсобная бара	
5	Техпомещение		10	Венткамера	
			11	Коридор	
			12	Спортзал (второй свет)	

Привязан:	Нач. отд.	Зуйков		264-12-318.92 -СС		
	ГИП	Бахолдина		Районный дом культуры /зал на 600 мест/.	Стадия	Лист	Листов
	Нач. гр.	Виключенко			Р	24	
Инв. N				Сети на плане отм. 3.600 (Зона 4)	А.О.ЦНИИЭП им. Б.С. Мезенцева		

25447-11 42

ф А2

СОГЛАСОВАНО

АБ-1	Мурадов	
Отдел 2 „ВК"	Коданев	
Отдел 2 „ОВ"	Гонитель	

Инв. N подл. | Подпись и дата | Взам. инв. N

Альбом №IX

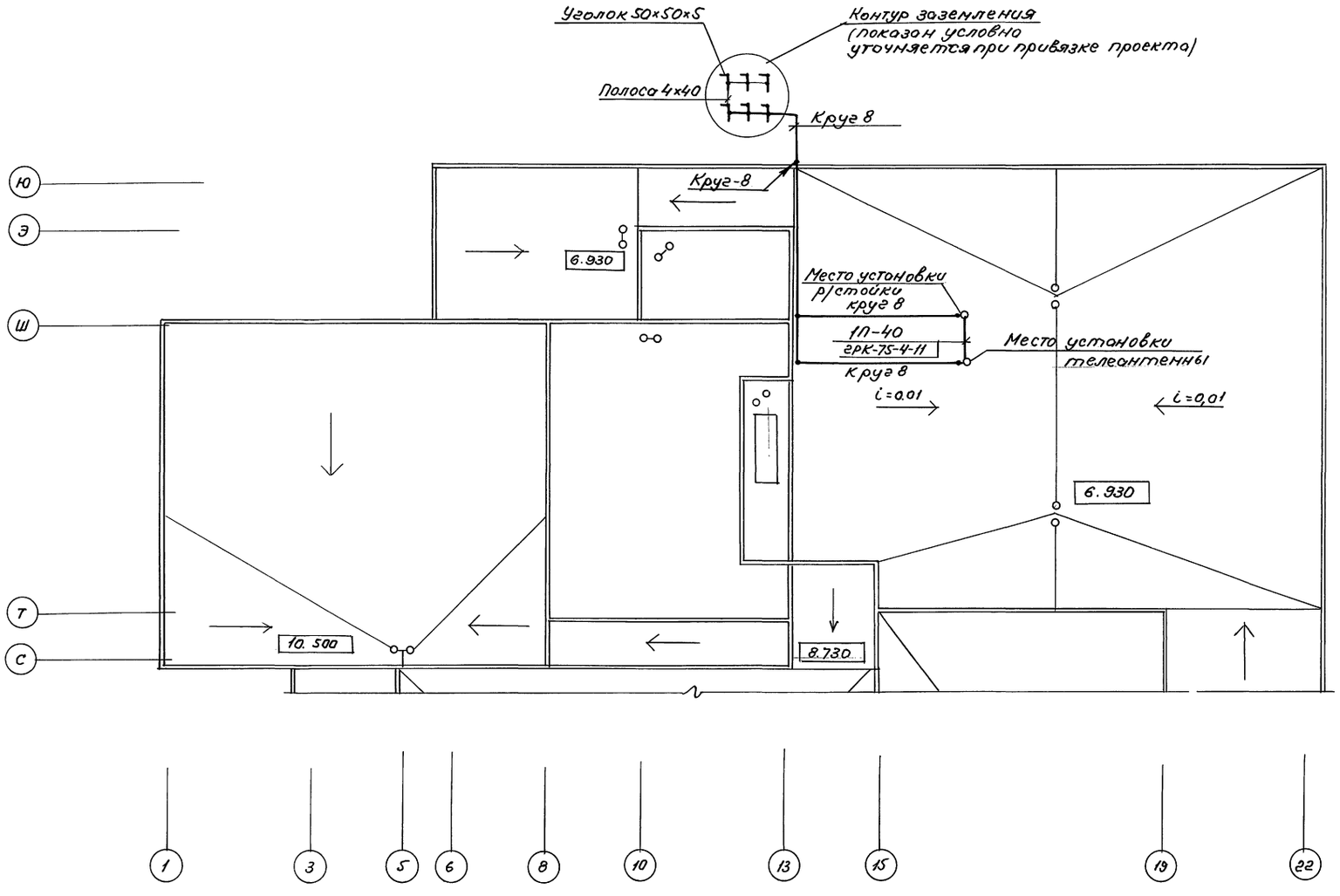

Согласовано:							
АБ-1	Мурадов						
Отдел 2 „ВК"	Колдиев						
Отдел 2 „ОВ"	Гонитель						
Инв.N подл.	Подпись и дата	Взам.инв.N					

				264-12-318.92		-СС
Привязан:				Районный дом культуры (зал на 600 мест)	Стадия	Лист	Листов
		Нач.отд.	Зуйков		Р	25	
		ГИП	Бахолдина				
		Нач.гр.	Виключенко	План кровли Контур заземления р/стойки и телеантенны	АОЦНИИЭП им. Б.С. Мезензева		
Инв.N							

25447-11 43

ф. А2

Альбом VIII

Ведомость рабочих чертежей основного комплекта марки „ПС"

Лист	Наименование	Примеч. /стр./
1	Общие данные	43
2	Схема сети пожарной сигнализации	44
3	Сети на плане подвала /зона 1/	45
4	Сети на плане подвала /зона 2/	46
5	Сети на плане подвала /зона 3/	47
6	Сети на плане подвала /зона 4/	48
7	Сети на плане отм. 0.000 /зона 1/	49
8	Сети на плане отм. 0.000 /зона 2/	50
9	Сети на плане отм. 0.000 /зона 3/	51
10	Сети на плане отм. 0.000 /зона 4/	52
11	Сети на плане отм. 3.60 и 4.50 /зона 1/	53
12	Сети на плане отм. 3.60 /зона 2/	54
13	Сети на плане отм. 3.60 /зона 3/	55
14	Сети на плане отм. 3.60 /зона 4/	56

Ведомость прилагаемых документов марки ПС

Обозначение	Наименование	Примеч.
	Прилагаемые документы	
-ПС.СО /лист 1÷3/	Спецификация оборудования по рабочей документации основного комплекта марки ПС	Альбом 14
-ПС.ВМ /лист 1	ВМ по рабочей документации основного комплекта марки ПС	Альбом 15

Типовой проект разработан в соответствии с действующими нормами и правилами и предусматривает мероприятия, обеспечивающие взрывную, взрывопожарную и пожарную безопасность при эксплуатации здания.

Гл. инженер проекта /Л.В. Бахолдина/

Условные обозначения

- $\frac{V}{1/5}$ — Извещатель тепловой с указанием номера луча (1) и порядкового номера (5)
- — Извещатель дымовой
- — Извещатель ручной
- — Коробка телефонная распределительная
- $\frac{К.1(5)}{л.16 \div 20}$ — с указанием номера (К.1), заполнения (5) и номеров включаемых лучей (л. 16÷20)
- — Муфта разветвительная телефонная
- — Коробка универсальная УК-2
- У-198 — Коробка протяжная с указанием типа
- — Коробка подпольная /учтены в проекте „СС"/
- л.5 — Сеть пожарной сигнализации
- 1-20 — Прокладка труб скрытой проводки: в подготовке пола (1- количество, 20- усл. проход)
- — за подшивным потолком
- — по стенам и металлическим конструкциям
- — открыто по стенам и потолку
- — обрыв труб
- — опуск труб с вышележащего этажа или из подшивного потолка
- А Б В, 1—40 — Стояк с указанием количества и условного прохода труб. Направление: а) вверх; б) снизу вверх; в) снизу

Схема включения извещателей (ИТМ и ДИП-3)

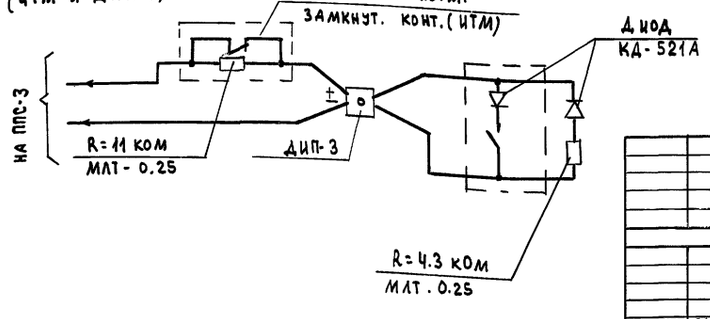

Нач.отд.	Зуйков		
ГИП	Бахолдина		
Нач.гр.	Виключенко		

Привязан:

264-12-318.92 -ПС

Районный дом культуры /зал на 600 мест/

Стадия	Лист	Листов
Р	1	14

Общие данные

А.О. ЦНИИЭП им. Б.С. Мезенцева

Инв.№ подл. | Подпись и дата | Взам. инв.№

Схема сети пожарной сигнализации

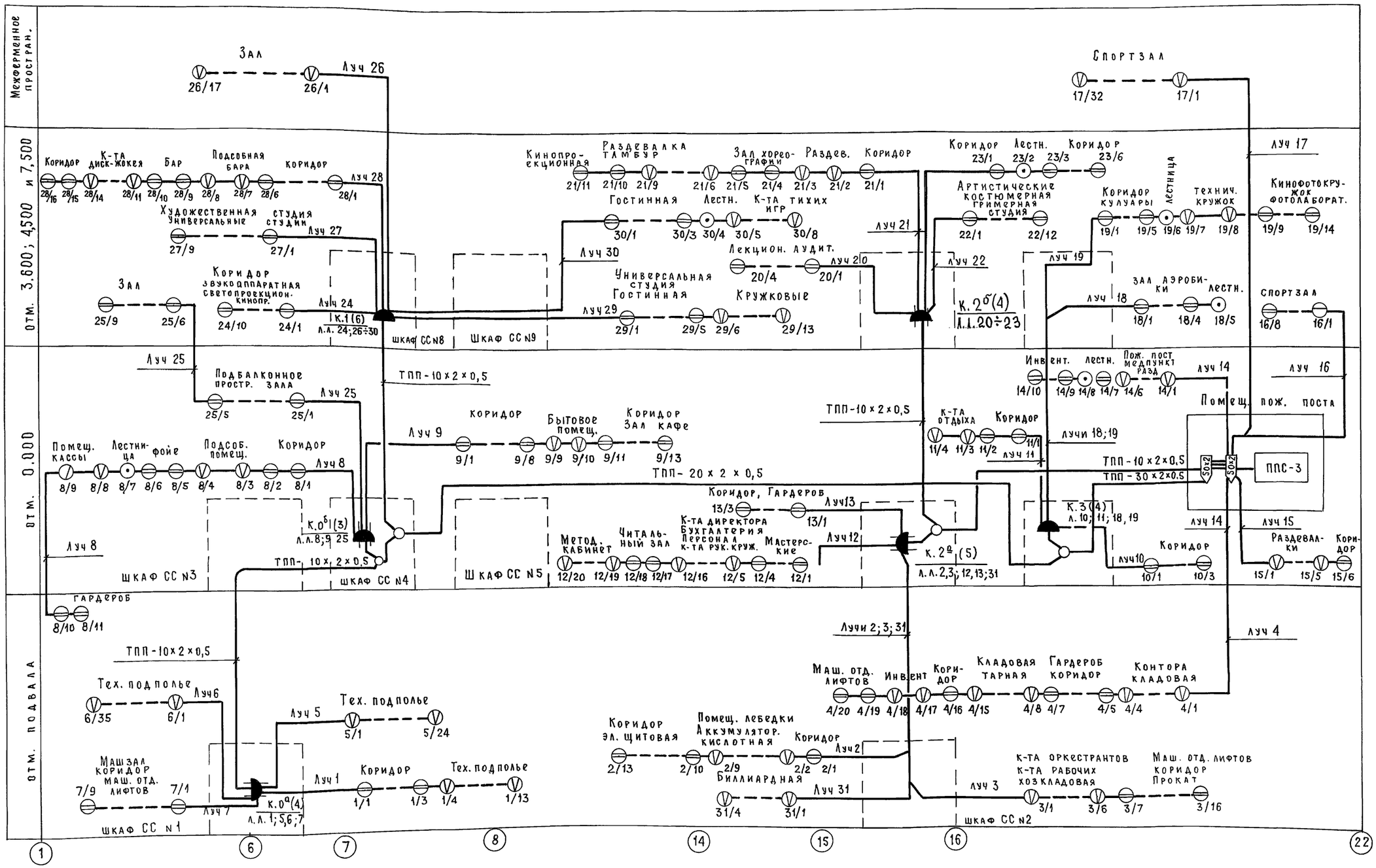

Лучи пожарной сигнализации выполняются проводом ТРП - 2×0,5

Привязан			
Инв. №			
Нач. отд.	Зуйков		
ГИП	Бахолдина		
Нач. гр.	Виключенко		

264-12-318.92-ПС

Районный дом культуры /зал на 600 мест/

Стадия	Лист	Листов
Р	2	

Схема сети пожарной сигнализации

АО ЦНИИЭП им. Б.С. Мезенцева

Инв. № подл. | Подпись и дата | Взам. инв. №

25447-11 45 ф А2

Альбом N IX

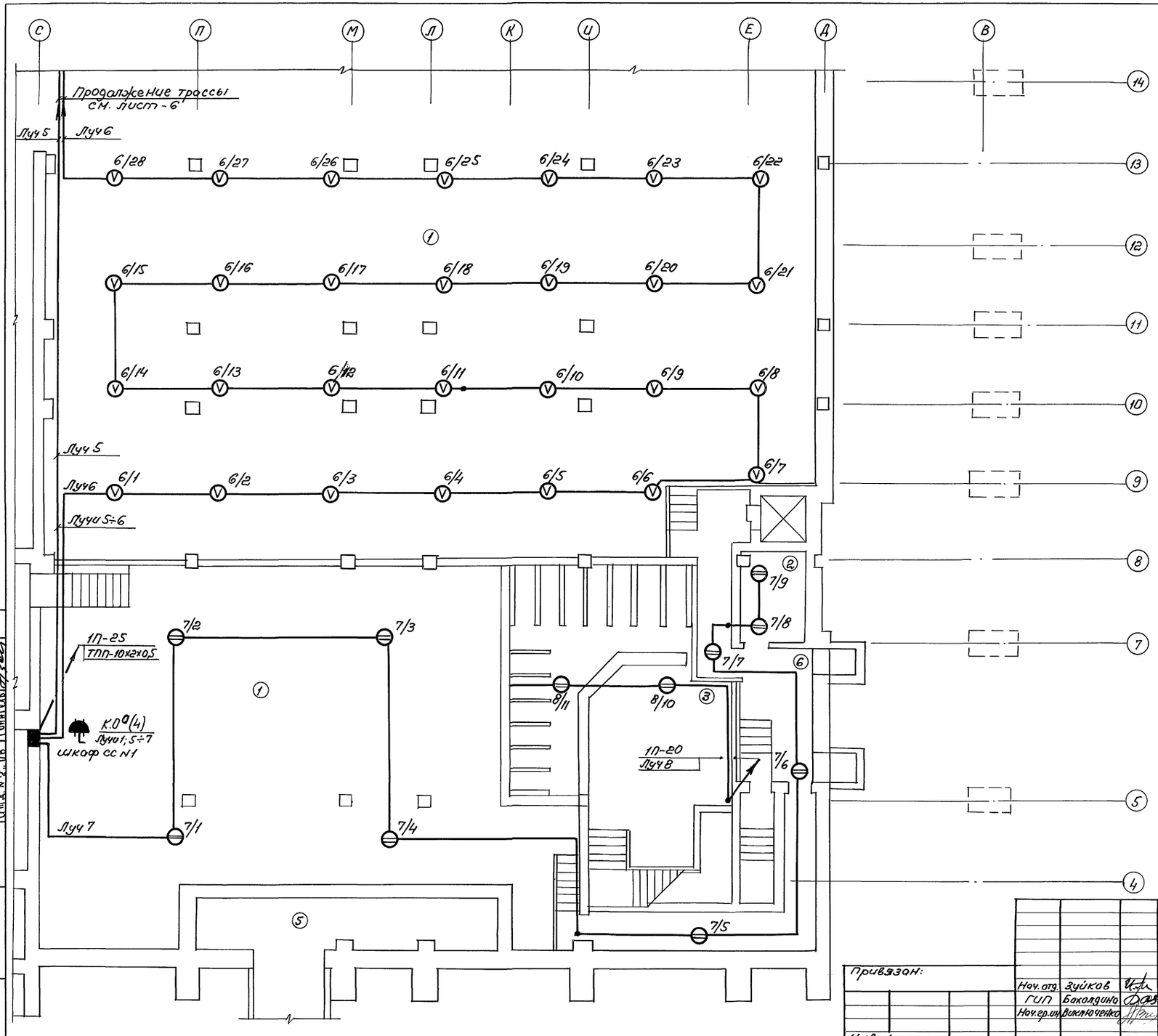

Экспликация помещений

NN пп.	Наименование помещений
1	Машзал
2	Машинное отделение лифта
3	Гардероб
4	Техподполье
5	Воздухозаборный канал
6	Коридор

Инв. N подл.	Подпись и дата	Взам. инв. N	СОГЛАСОВАНО
			АБ-1
			Отд. N 2 „ВК"
			Отд. N 2 „ОВ"
			Мурадов
			Коланев
			Онитель

Привязан:

Инв. N

Нач. отд.	Зуйков	
ГИП	Бахолдина	
Нач. гр. ин.	Виключенко	

264-12-318-92 ПС

Районный дом культуры (зал на 600 мест)

Стадия	Лист	Листов
Р	3	

Сети на плане подвала (зона „1")

АОЦНИИЭП им. Б.С. Мезенцева

25447-11 46

ф А2

Альбом N IX

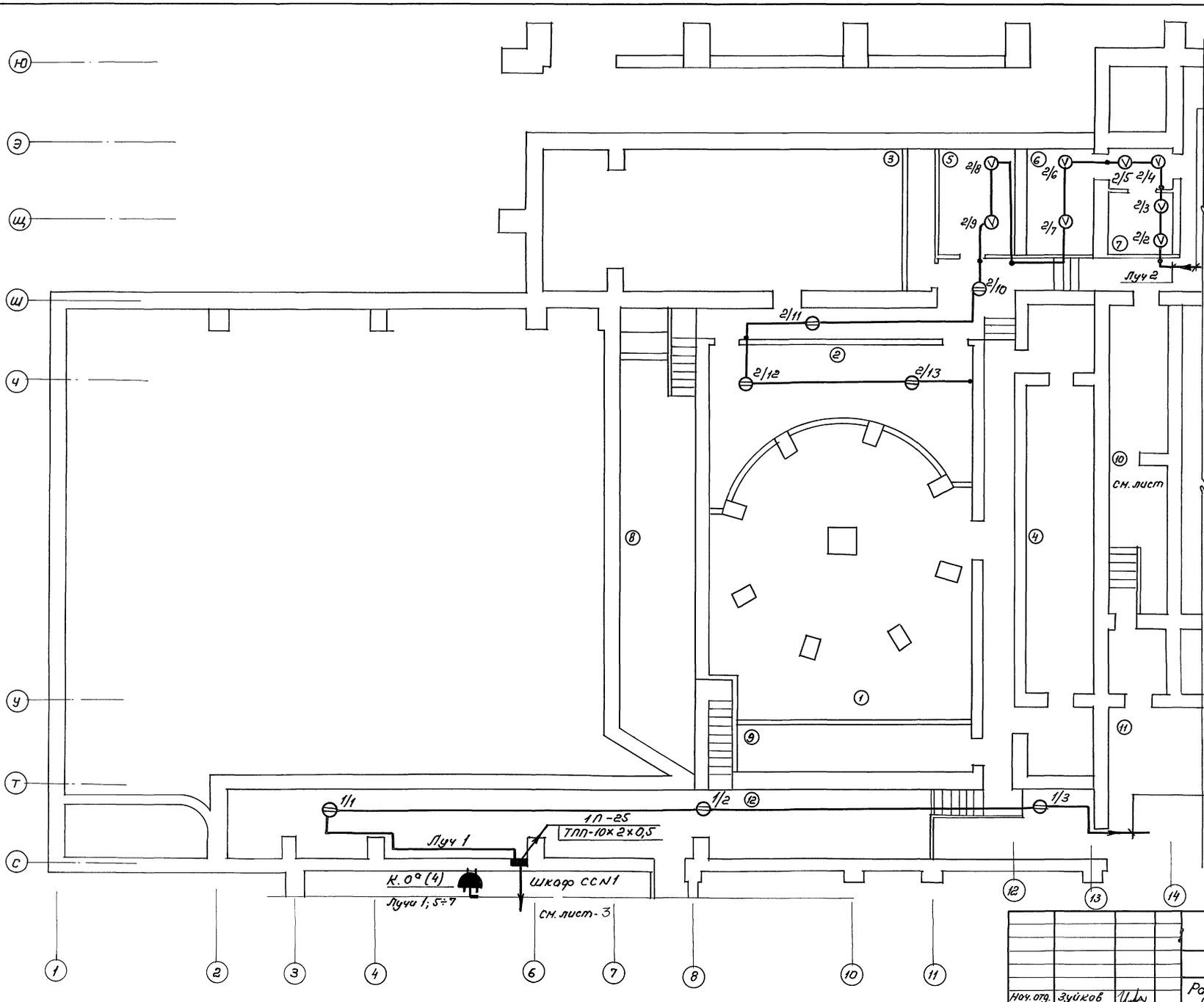

Начало трассы
см. лист-5

NN пом.	Наименование помещений
1	Трюм сцены
2	Электрощитовая
3	Насосная
4	Сейф скатанных декораций
5	Помещение лебедки дым. люков
6.	Аккумуляторная
7	Кислотная
8	Оркестровая яма
9	Помещение для противовесов
10	Хоз. помещения
11	Техподполье
12	Коридор

Продолжение трассы
см. лист-5

Привязан:

Инв. N

Нач. отд.	Зуйков	
ГИП	Бахолдина	
Нач. гр.	Виключенко	

264-12-318.92 ПС

Районный дом культуры (зал на 600 мест)

Стадия	Лист	Листов
Р	4	

Сети на плане подвала (зона 2)

АДЦНИИЭП им. Б.С. Мезенцева

25447-11 47

ф А.2

Согласовано:

АБ-1	Мурадов	
Отд. N2 „ВК"	Коданев	
Отд. N2 „ОВ"	Гонитель	

Инв. N подл. | Подпись и дата | Вз. инв. N

Альбом N IX

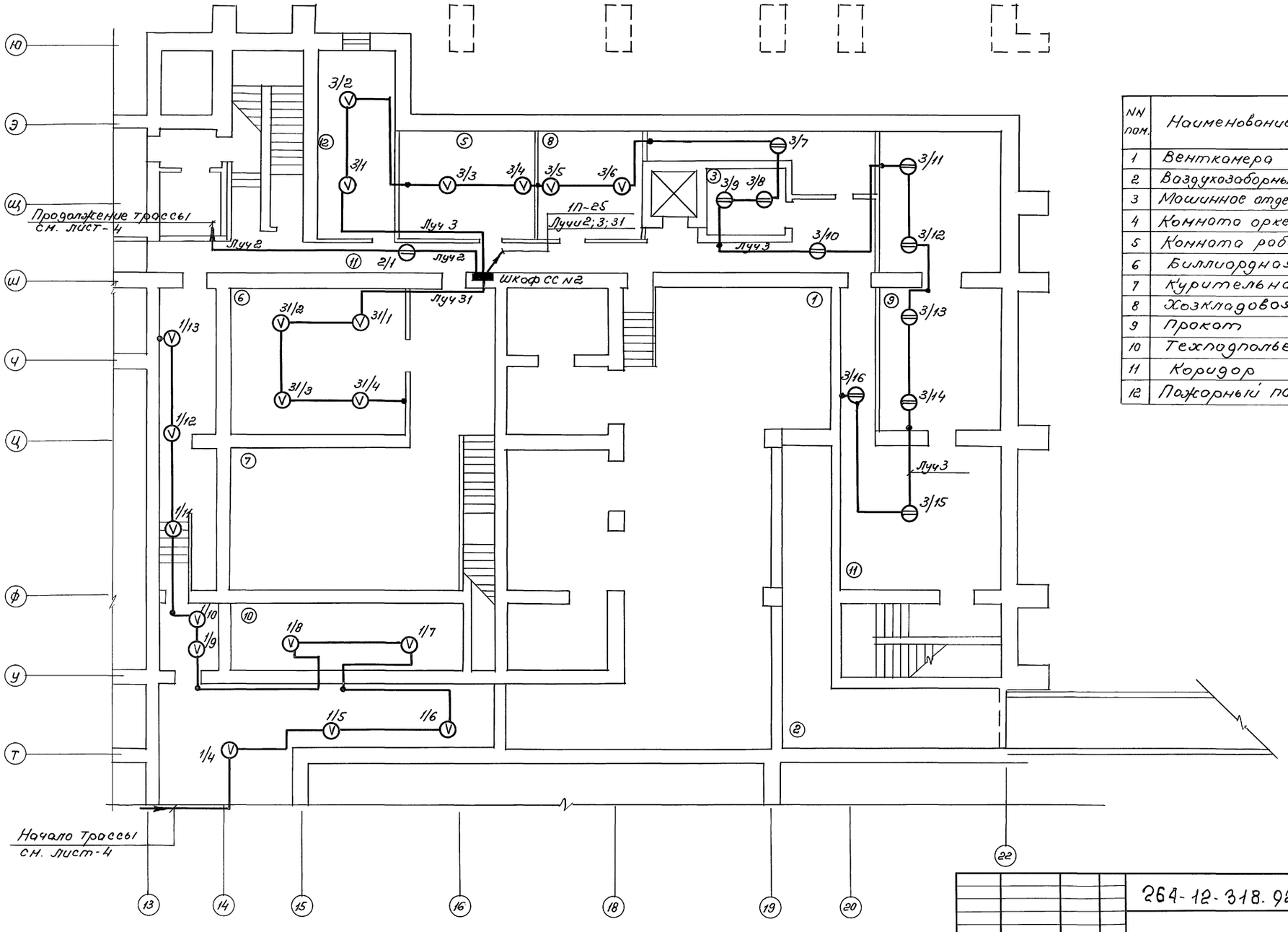

NN пом.	Наименование помещений
1	Венткамера
2	Воздухозаборный канал
3	Машинное отделение лифта
4	Комната оркестрантов
5	Комната рабочих сцены
6	Биллиардная
7	Курительная
8	Хозкладовая
9	Прокат
10	Техподполье
11	Коридор
12	Пожарный пост N2

Согласовано:

АБ-1	Мурадов	
Отдел N2 „ВК"	Коданев	
Отдел N2 „ОВ"	Гонитель	

Инв. N подл. | Подпись и дата | Вз. инв. N

Привязан:

Инв. N

Нач. отд.	Зуйков	
ГИП	Бахолдина	
Нач. гр.	Виключенко	

264-12-318.92 ПС

Районный дом культуры (зал на 600 мест)

Сети на плане подвала (зона 3)

Стадия	Лист	Листов
Р	5	

АДЦНИИЭП им. Б.С. Мезенцева

25447-11 48 ф. А2

Альбом №IX

Экспликация помещений

NN пом.	Наименование помещений		
1	Контора	6	Тарная
2	Кладовая белья	7	Холодильная камера
3	Гардероб	8	Машинное отделение
4	Тарная	9	Коридор
5	Кладовая сухих продуктов	10	Инвентарная
		11	Техподполье
		12	Воздухозаборный канал

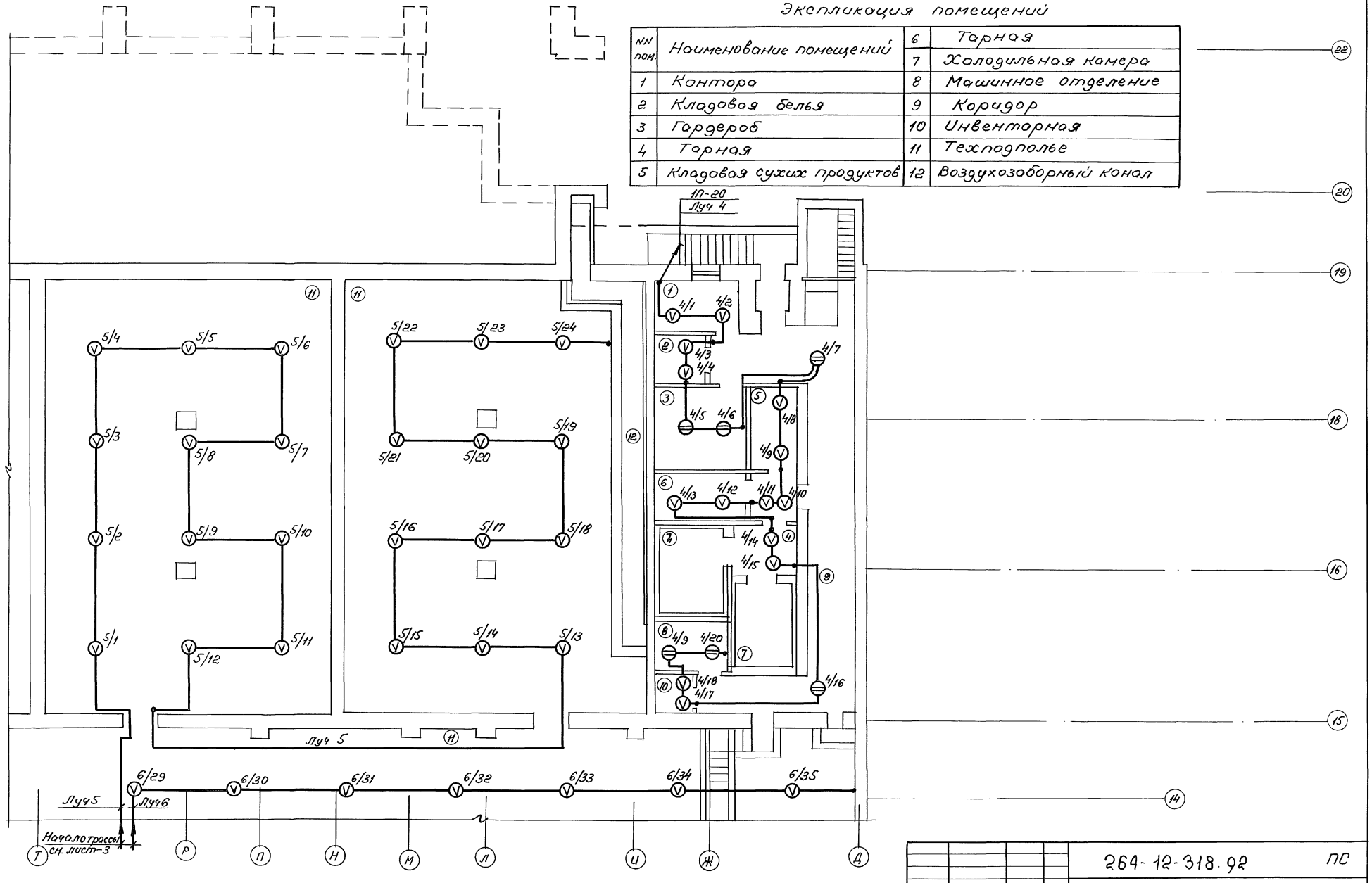

Нач. отд.	Зуйков		
ГИП	Бахолдина		
Нач. гр.	Виключенко		

Привязан:

Инв. N

264-12-318.92 ПС

Районный дом культуры /зал на 600 мест/

Сети на плане подвала (зона „4")

Стадия	Лист	Листов
Р	6	

А.О.ЦНИИЭП им. Б.С. Незенцева

25447-11 49

ф. А2

Согласовано

Ат-1	Мурадов	
Отдел №2 „ВК"	Коданов	
Отдел №2 „ОВ"	Гонитель	

Инв. N подл. | Подпись и дата | Вз. инв. N

Альбом N IX

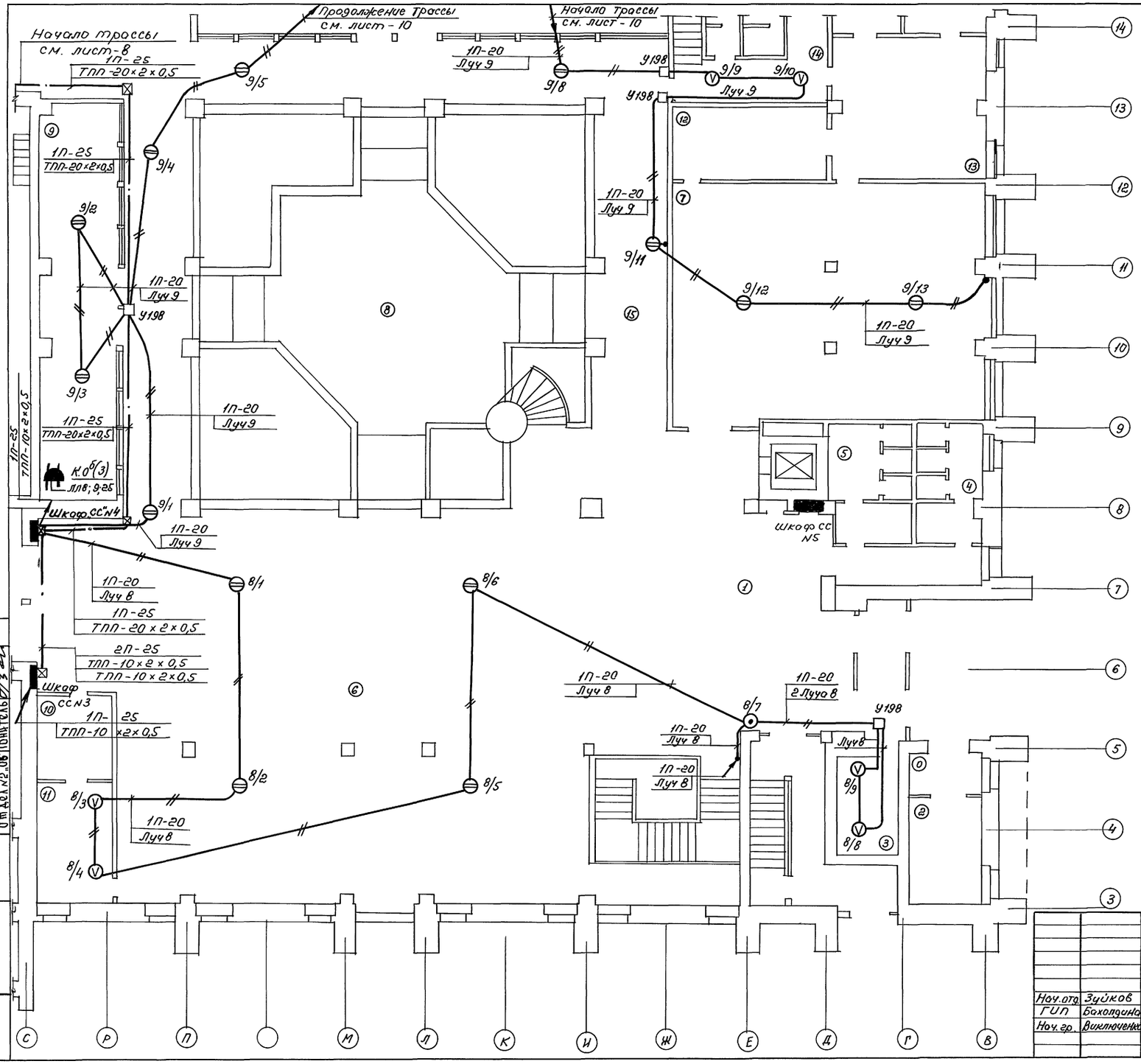

Экспликация помещений

NN пом.	Наименование
1	Вестибюль
2	Кассовый вестибюль
3	Помещение кассы
4	Санузел „Ж"
5	Санузел „М"
6	Фойе
7	Зал кафе
8	Зимний сад
9	Зал игровых автоматов
10	Моечная
11	Подсобн. помещение буфета
12	Моечная кафе
13	Горячий цех
14	Бытовые помещения кафе
15	Коридор
16	Лестница N1

Согласовано
АБ-1 Мурадов
Отдел №2 „ВК" Кодынев
Отдел №2 „ОВ" Гонитель

Инв. N подл. | Подп. и дата | Вз. инв. N

Привязан:

Инв. N

264-12-318.92 ПС

Нач. отд.	Зуйков	
ГИП	Бахолдина	
Нач. гр.	Виключенко	

Районный дом культуры (зал на 600 мест)

Сети на плане отм. 0.000 (зона „1")

Стадия	Лист	Листов
Р	7	

А.О.ЦНИИЭП им. Б.С. Мезенцева

25447-11 50

ф А2

Альбом N IX

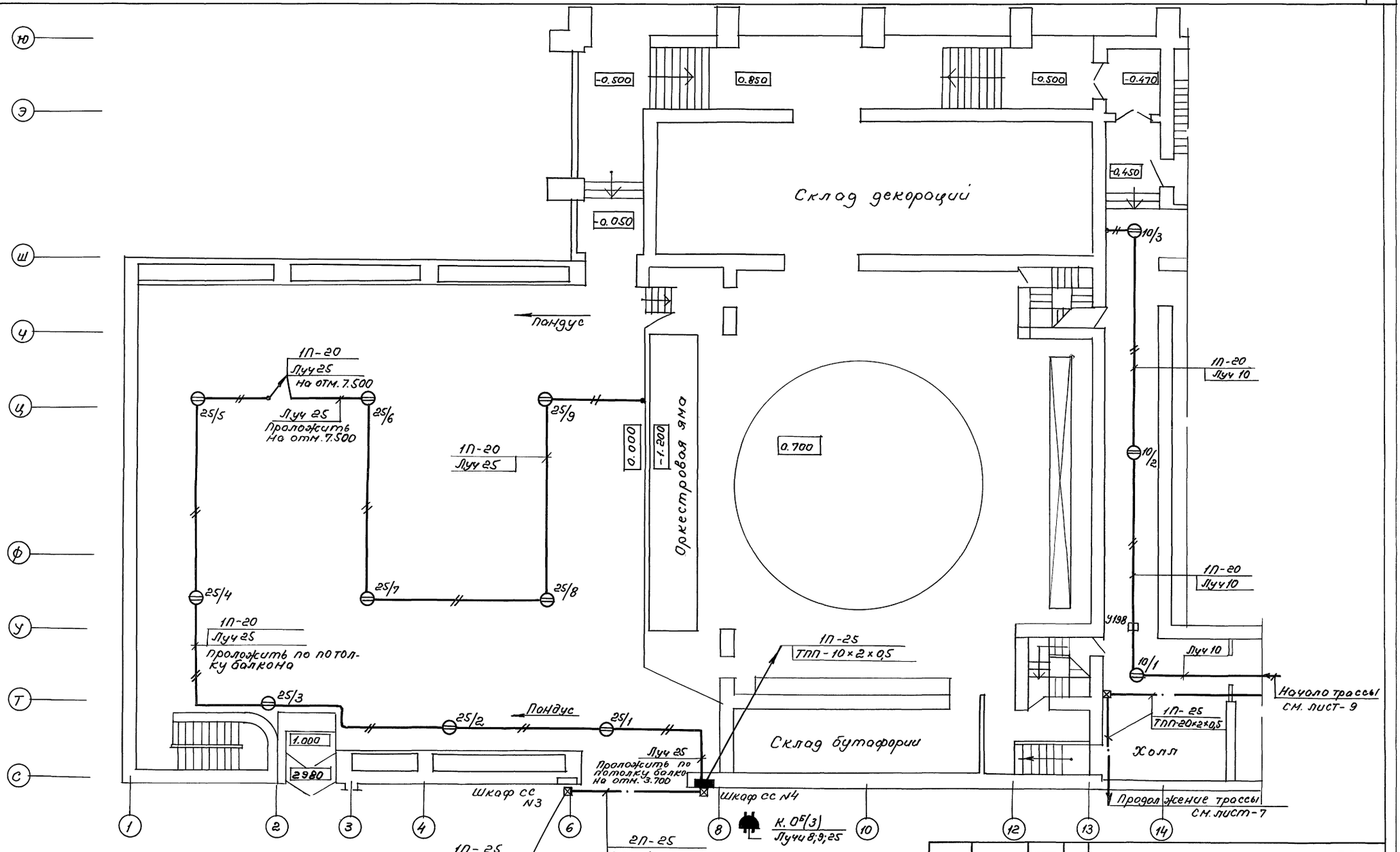

Согласовано:

АБ-1	Мурадов	
Отдел N 2 „ВК"	Кодаев	
Отдел N 2 „ОВ"	Гонитель	

Инв. N подл. | Подпись и дата | Вз. инв. N

Нач. отд.	Зуйков		
ГИП	Бахолдина		
Нач. гр.	Виключенко		

Привязан:

Инв. N

264-12-318.92 ПС

Районный дом культуры (зал на 600 мест)

Сетина плане отм. 0.000 (Зона 2)

Стадия	Лист	Листов
Р	8	

АОЦНИИЭП им. Б.С. Мезенцева

25447-11 51

ф. А2

Альбом N IX

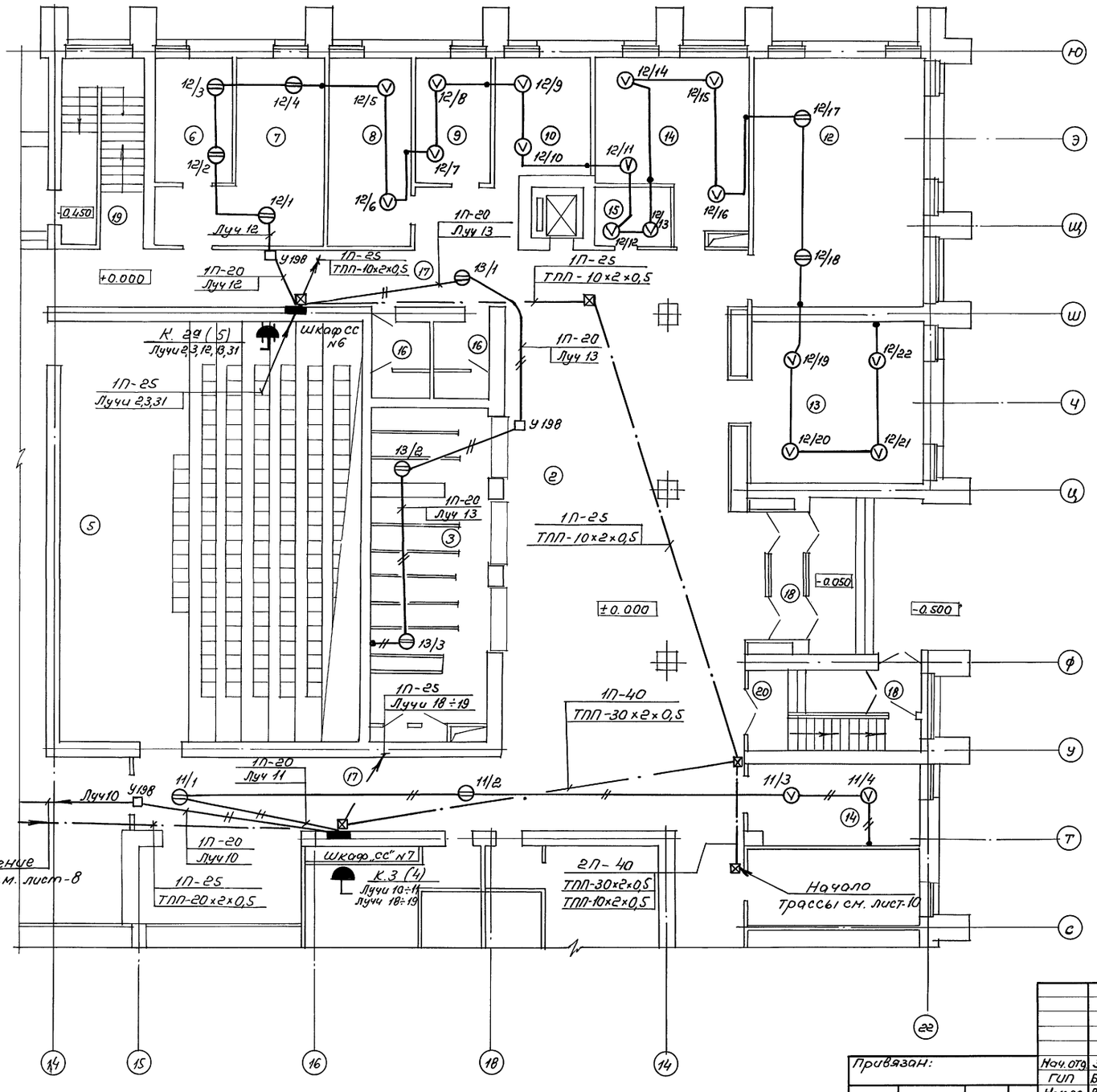

Экспликация помещений

NN Ком.	Наименование	
1	Тамбур	
2	Вестибюль клубн. комплекса	
3	Гардероб " "	
4	Сан. узлы	
5	Лекционная аудитория на 200 мест	
6	Механическая мастерская	
7	Столярная мастерская	
8	Комната директора	
9	Бухгалтерия	
10	Помещение персонала	
11	Ком-та рук. кружков и студий	
12	Клубный читальный зал на 20 м.	
13	Методический кабинет	
14	Холл для отдыха спортсм.	
15	Хоз. кладовая	
16	Сан. узлы	
17	Коридор; холл	
18	Тамбур	
19	Лестница N2	
20	Лестница N3	

Согласовано:
АБ-1 Мурадов
Отдел N2 „ВК" Коданев
Отдел N2 „ОВ" Гонитель

Инв. N подл. | Подпись и дата | Вз. инв. N

Нач. отд.	Зуйков		
ГИП	Бахолдина		
Нач. гр.	Виключенко		

Привязан:

Инв. N

264-12-318.92 ПС

РАНОННЫЙ ДОМ КУЛЬТУРЫ /ЗАЛ НА 600 МЕСТ/

Стадия	Лист	Листов
Р	9	

Сети на плане отм. 0.000 (Зона 3)

А.О.ЦНИИЭП им. Б.С. Мезенцева

25447-11 52 ф А2

Альбом V-IX

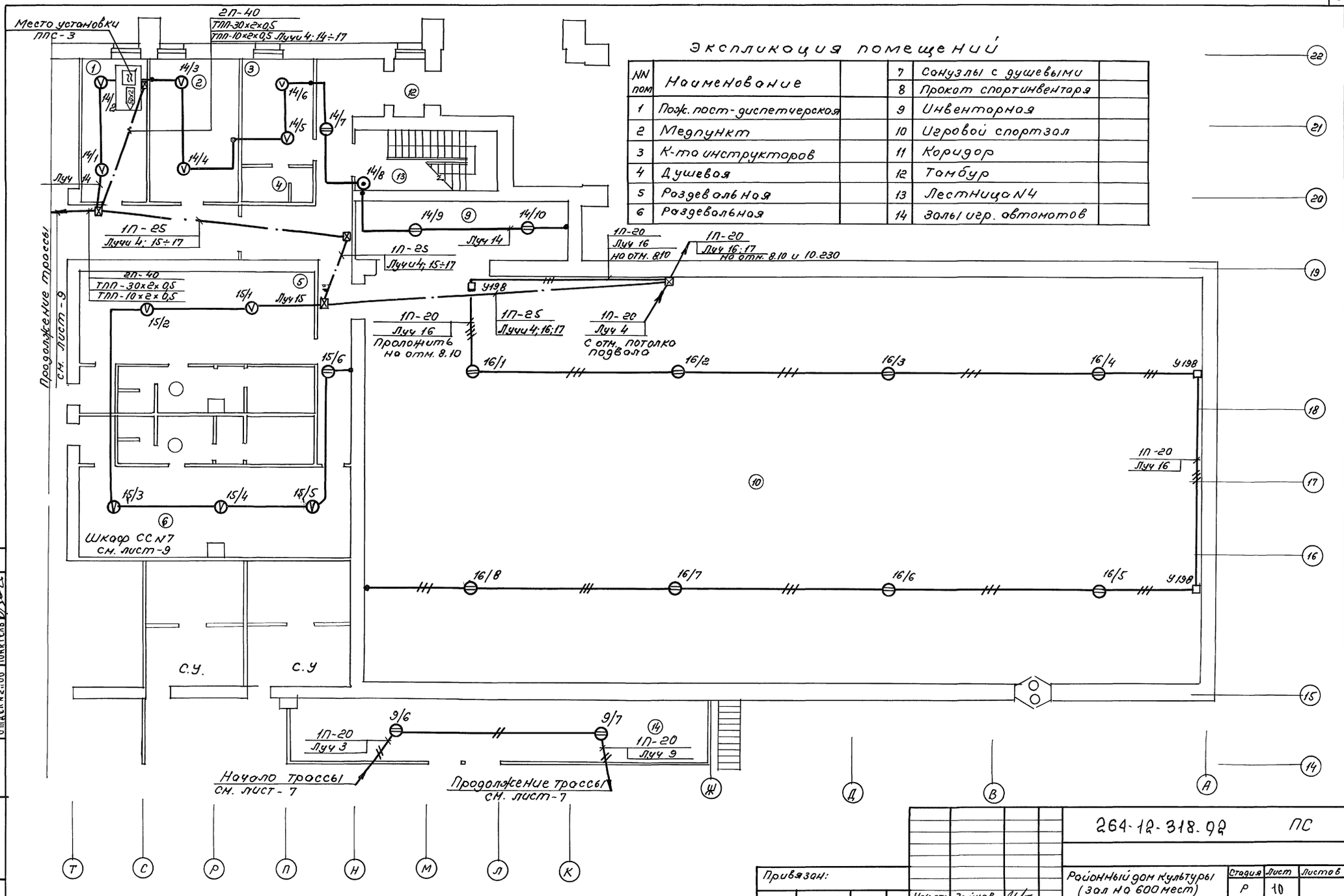

Экспликация помещений

NN пом	Наименование		NN пом	Наименование	
1	Пож. пост-диспетчерская		7	Санузлы с душевыми	
2	Медпункт		8	Прокат спортинвентаря	
3	К-то инструкторов		9	Инвентарная	
4	Душевая		10	Игровой спортзал	
5	Раздевальная		11	Коридор	
6	Раздевальная		12	Тамбур	
			13	Лестница N4	
			14	Залы игр. автоматов	

Согласовано:

АБ-1		
ОПАСА №2 "ВК"	Мурадов	
ОПАСА №2 "ОВ"	Коваев	
ОПАСА №2 "ОВ"	Контроль	

Инв. N подл. | Подпись и дата | Взам. инв. N

Привязан:

Инв. N

Нач. отд.	Зуйков	
ГИП	Баходдинов	
Нач. гр.	Виключенко	

264-12-318.92 ПС

Районный дом культуры (зал на 600 мест)

Сети на плане отм. 0.000 (зона 4)

Стадия	Лист	Листов
Р	10	

АО ЦНИИЭП им. Б.С. Мезенцева

25447-11 53 ф А2

Альбом №IX

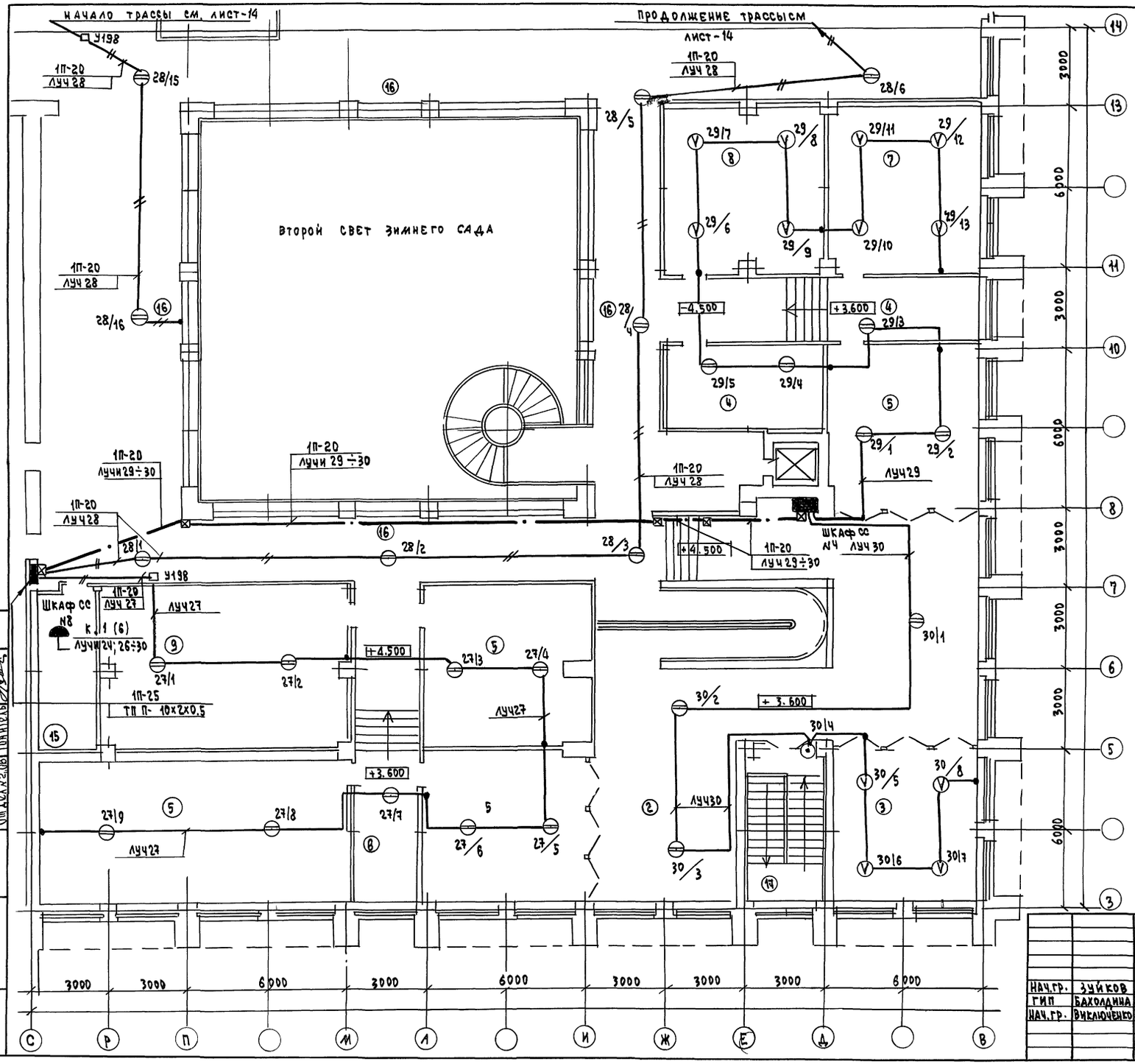

№№ ПОМ	НАИМЕНОВАНИЕ	ПЛОЩАДЬ, м²
1	ВЫСТАВОЧНЫЙ ЗАЛ	
2	КЛУБНАЯ ГОСТИНАЯ	
3	КОМНАТА ТИХИХ ИГР	
4	ВИДЕОСАЛОН- ГОСТИНАЯ	
5	УНИВЕРСАЛЬНАЯ СТУДИЯ	
6	СТУДИЯ ПО ИНТЕРЕСАМ	
7	ХОРОВОЙ КРУЖОК	
8	ОРКЕСТРОВЫЙ КРУЖОК	
9	ХУДОЖЕСТВЕННАЯ СТУДИЯ	
10	ПОДСОБНОЕ ПОМЕЩЕНИЕ	
11	КОРИДОР	
12	ЛЕСТНИЦА №1	
13	САНУЗЕЛ „Ж"	
14	САНУЗЕЛ „М"	
15	ВЕНТКАМЕРА	
16	КОРИДОР	
17	ЛЕСТНИЦА №1	

СОГЛАСОВАНО

АБ-1	Мурадов	
Отдел №2 ВК	Коданов	
Отдел №2 ОВ	Гонитель	

Инв. № подл. | Подпись и дата | Взам. инв. №

ПРИВЯЗАН

Инв. №

264-12-318.92 -ПС

НАЧ.ГР.	ЗУЙКОВ	
ГИП	БАХОЛДИНА	
НАЧ.ГР.	ВИКЛЮЧЕНКО	

РАЙОННЫЙ ДОМ КУЛЬТУРЫ /ЗАЛ НА 600 МЕСТ/

СЕТИ НА ПЛАНЕ ОТМ. 3.600 И 4.500 /ЗОНА 1/

СТАДИЯ	ЛИСТ	ЛИСТОВ
Р	11	

А.О. ЦНИИЭП ИМ. Б.С. МЕЗЕНЦЕВА

25447-11 54

Альбом N/X

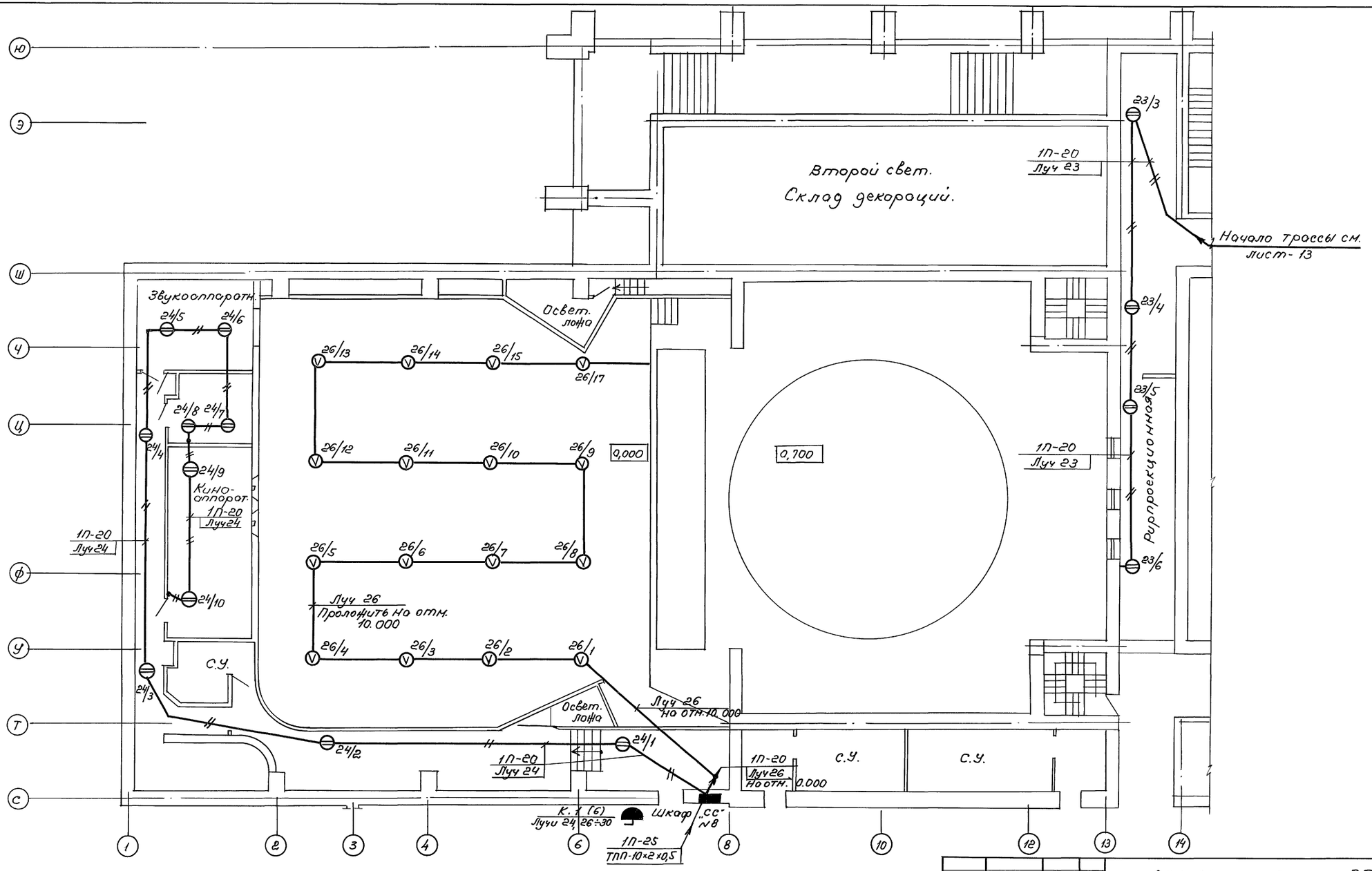

Согласовано					
АБ-1	Мурадов				
Отдел N2 „ВК"	Коланев				
Отдел N2 „ОВ"	Гонитель				
Инв. N подл.	Подп. и дата	Взам. инв. N			

264-12-318.92 ПС

Привязан:	Нач. отд.	Зуйков		Районный дом культуры (зал на 600 мест)	Стадия: Р; Лист: 12; Листов:
	ГИП	Бахолдина			
	Рук. бр.	Викмюченко		Сети на плане отм. 3.600 (зона 2)	АО ЦНИИЭП им. Б.С. Мезенцева
Инв. N					

25447-11 55 ф А2

Альбом №IX

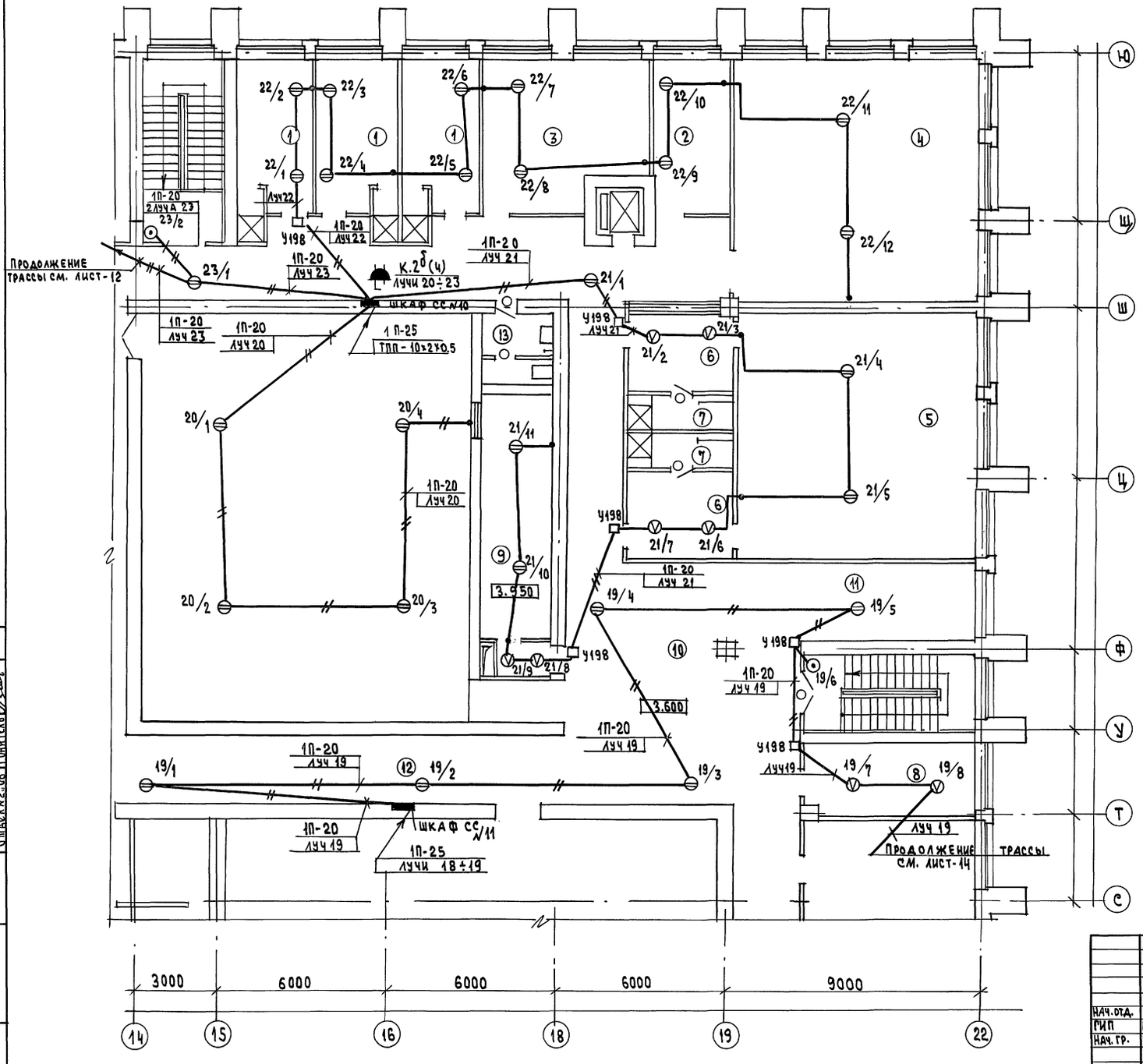

Экспликация помещений

№№ пом.	Наименование	Площадь м²
1	Артистические	
2	Гримерно-парикмахерская	
3	Костюмерная	
4	Театральный кружок	72.5
5	Зал хореографии	70.5
6	Раздевальные	10.7×2
7	Душевые	4.6×2
8	Технический кружок	17.3
9	Кинопроекционная	
10	Кулуар	73.0
11	Холл-студия по интересам	18.0
12	Коридор	
13	Санузел	

Согласовано: Мурадов, Коданев, Гонитель

Инв.№ подл. | Подпись и дата | Взам. инв.№

Привязан

Инв.№

264-12-318.92 ПС

Нач.отд.	Зуйков	
ГИП	Бахолдина	
Нач.гр.	Виключенко	

Районный дом культуры /зал на 600 мест/

Сети на плане отм. 3.600 /зона 3/

Стадия	Лист	Листов
Р	13	

А.О. ЦНИИЭП им. Б.С. Мезенцева

25447-11 56

Альбом VIII

Экспликация помещений

NN пом.	Наименование		NN пом.	Наименование	
			6	К-то диск-жокея	
			7	Тонизол-дискотека на 10 пар	
1	Кинофотокружок		8	Бар на 10 мест	
2	Фотолаборатория		9	Подсобная бара	
3	Зал аэробики и тренажеров		10	Венткамера	
4	Венткамера		11	Коридор	
5	Тех. помещение		12	Спортзал (второй свет)	

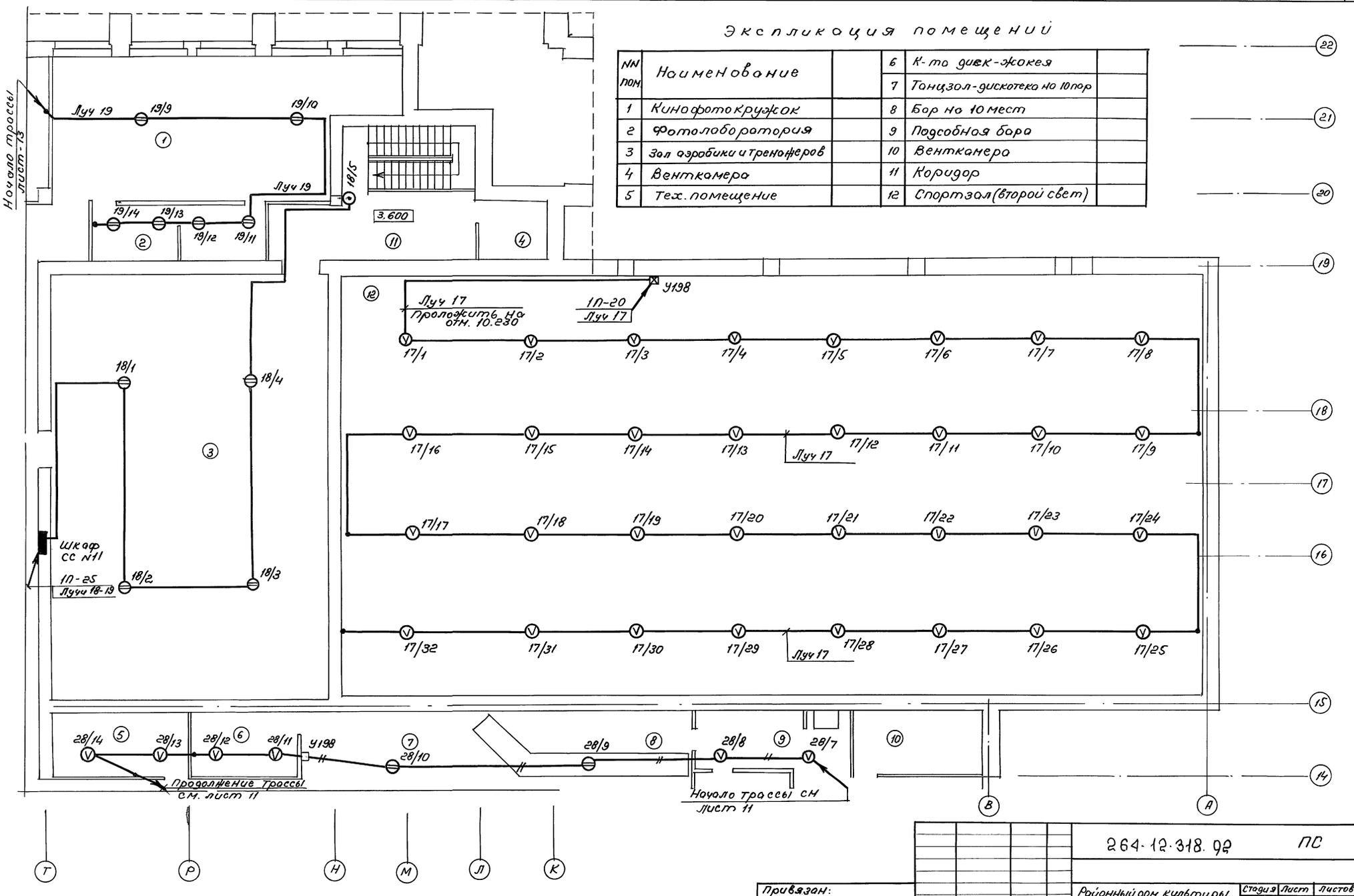

Согласовано

АБ-7		
Отд.ОВ и К	Чураков	
Отд.ВК	Коланов	
Отд.ЭМ и С	Гонтель	

Инв. N подл. | Подпись и дата | Взам. инв. N

Привязан:			
Инв. N			
Нач. отд.	Зуйков		
ГИП	Бохолдина		
Нач. гр.	Виключенко		

264-12-318.92 ПС

Районный дом культуры (зал на 600 мест)

Стадия	Лист	Листов
Р	14	

Сети на плане на отм. 3.600 (зона 4)

АО ЦНИИЭП им. Б.С. Мезенцева

25447-11 57 ф А2

Альбом IX

Выборка металла

№№ п/п	Обозначение материалов	Длина мм	Масса кг	Примеч.
66.1	Труба 25х3,2 ГОСТ 3262-75	26600	63,6	
66.2	Полоса 4х40 ГОСТ 103-76 / Ст3 ГОСТ 535-79	11040	13,9	
66.3	Полоса 4х32 ГОСТ 103-76 / Ст.3 ГОСТ 535-79	420	0,4	

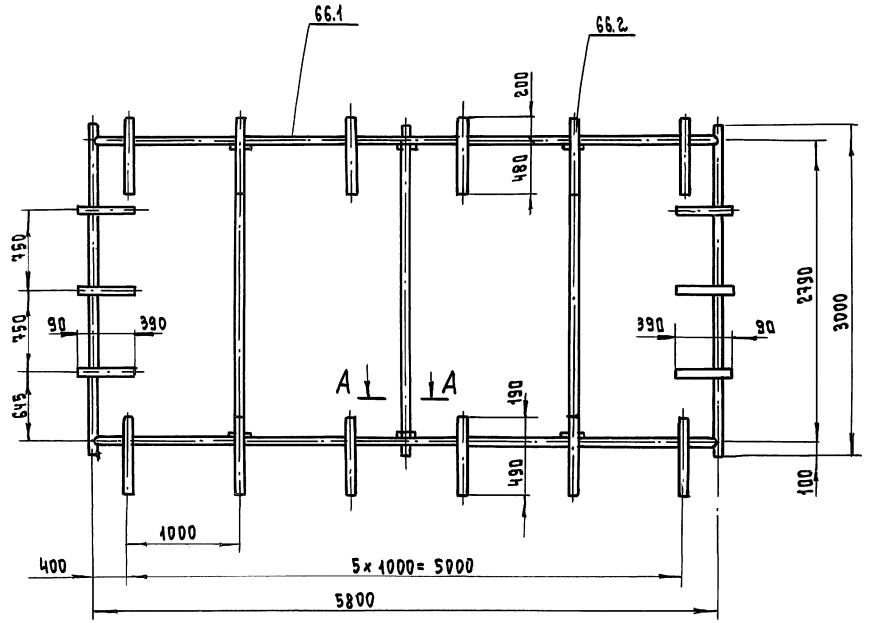

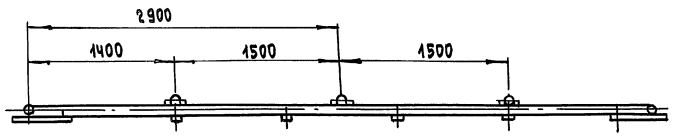

А–А

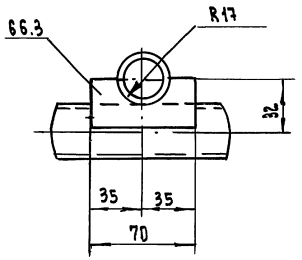

1. Сварку производить по ГОСТу 5264-80 электродами Э42 ГОСТ 9467-75
2. Каркас должен быть окрашен. Перед окраской поверхности очистить от грязи, ржавчины, обезжирить и покрыть глифталевым грунтом ГФ-018 ТУ-6-10-1153-76 Окраску произвести пентафталевой эмалью ПФ-115 ГОСТ 6465-76 серого цвета

				264-12-318.92 КТН		
Гл.спец.	Беляева					
Нач.гр.	Макарова			Районный дом культуры /зал на 600 мест/	Стадия: Р	Лист: 1	Листов:
Привязан				Каркас кинозкрана зала аудитории	А.О. ЦНИИЭП им.Б.С.Мезенцева	
Инв.№						

Инв.№ | Подпись и дата | Взам.инв.№

gost.e-ecolog.ru