# ТИПОВОЙ ПРОЕКТ

264-12-318.92

# КУЛЬТУРНО-ДОСУГОВЫЙ ЦЕНТР С ЗАЛОМ НА 600 МЕСТ

## АЛЬБОМ 8


ПЗ – ПОЯСНИТЕЛЬНАЯ ЗАПИСКА СТР 3

ЭО – ЭЛЕКТРООСВЕЩЕНИЕ ЗДАНИЯ
ПОСТАНОВОЧНОЕ ОСВЕЩЕНИЕ СТР 4 ÷ 54



25447-10

Отпускная цена
на момент реализации
указана в счет-накладной


gost.e-ecolog.ru

# ТИПОВОЙ ПРОЕКТ
## 264-12-318.92
# КУЛЬТУРНО-ДОСУГОВЫЙ ЦЕНТР С ЗАЛОМ НА 600 МЕСТ
## АЛЬБОМ 8

Перечень альбомов

| | | |
|---|---|---|
| Альбом 1 ч. 1 | ПЗ | Пояснительная записка архитектурных решений |
| | АР | Архитектурные решения |
| Альбом 1 ч. 2 | ПЗ | Пояснительная записка технологической части |
| | ТЧ | Технология пищеблока |
| | ТО | Технологическое оборудование |
| | СТ | Спортивная технология |
| | ТИА | Технология игровых автоматов |
| Альбом 2 (в 2-х частях) | ПЗ | Пояснительная записка |
| | КЖ | Конструкции железобетонные |
| Альбом 3 | ПЗ | Пояснительная записка |
| | КМ | Конструкции металлические |
| Альбом 4 | ПЗ | Пояснительная записка |
| | ОВ | Отопление, вентиляция |
| | ХС | Холодоснабжение |
| Альбом 5 | ПЗ | Пояснительная записка |
| | ВК | Внутренний водопровод и канализация |
| | ВК/ПА | Установки водяного пожаротушения (технология, оборудование) |
| | ЭС/ПА | Установки водяного пожаротушения (сигнализация) |
| Альбом 6 | ПЗ | Пояснительная записка |
| | АУ | Автоматизация сантехустройств |
| Альбом 7 | ПЗ | Пояснительная записка |
| | ЭМ | Силовое электрооборудование, установка электрооборудования и прокладка труб |
| Альбом 8 | ПЗ | Пояснительная записка |
| | ЭО | Электроосвещение здания, постановочное освещение |
| Альбом 9 | ПЗ | Пояснительная записка |
| | КТ | Кинотехнология |
| | СС | Связь и сигнализация |
| | ПС | Пожарная сигнализация |
| Альбом 10 | ЭМЗ | Электрооборудование. Задание заводу-изготовителю |
| Альбом 11 | ЭЛМ | Электромонтажные изделия |
| Альбом 12 | АУ | Задание заводу на изготовление щитов |
| Альбом 13 (в 2-х частях) | МТУ | Технические условия механооборудования |
| | М | Механооборудование |
| Альбом 14 | СО | Спецификации оборудования |
| Альбом 15 | ВМ | Ведомости потребности в материалах |
| Альбом 16 (в 3-х частях) | | Сметы |

АО ЦНИИЭП имени Б.С.МЕЗЕНЦЕВА
Главный инженер АО М.ГЛИНКИН
Главный архитектор проекта Г.МУРАДОВ

Утвержден Госкомархитектуры письмом от 29.11.91 г. 2-129 и введен в действие АО ЦНИИЭП им. Б.С. Мезенцева приказом от 17.09.92 г. № 71

Альбом 8

# Содержание альбома


| Лист | Наименование | Стр. |
|---|---|---|
| – | Обложка | |
| – | Титульный лист | 1 |
| – | Содержание альбома | 2 |
| ПЗ | Пояснительная записка | 3 |
| | Чертежи марки "ЭО" | |
| 1 | Общие данные | 4 |
| 2 | Электроосвещение. План подвала. Зона "1." | 5 |
| 3 | Электроосвещение. План подвала. Зона "2." | 6 |
| 4 | Электроосвещение. План подвала. Зона "3." | 7 |
| 5 | Электроосвещение. План подвала. Зона "4." | 8 |
| 6 | Электроосвещение. План 1 этажа. Зона "1." | 9 |
| 7 | Электроосвещение. План 1 этажа. Зона "2." | 10 |
| 8 | Электроосвещение. План 1 этажа. Зона "3." | 11 |
| 9 | Электроосвещение. План 1 этажа. Зона "4." | 12 |
| 10 | Электроосвещение. План 2 этажа. Зона "1." | 13 |
| 11 | Электроосвещение. План 2 этажа. Зона "2." | 14 |
| 12 | Электроосвещение. План 2 этажа. Зона "3." | 15 |
| 13 | Электроосвещение. План 2 этажа. Зона "4." | 16 |
| 14 | Электроосвещение. План на отм. 8.300 | 17 |
| | 12.100. Зона „2" | |
| 15 | Электроосвещение. План кровли. Зоны „1"; „4." | 18 |
| 16 | Электроосвещение. План кровли. Зоны „2"; „3." | 19 |
| 17 | Электроосвещение. Расчетная схема питающей сети рабочего освещения здания ~380/220 В. | 20 |
| 18 | Электроосвещение. Расчетная схема питающей сети аварийного освещения здания = 36 В. | 21 |
| 19 | Электроосвещение. Питание и управление рабочим освещением зала на 600 мест. Схема принципиальная. | 22 |
| 20 | Электроосвещение. Питание и управление дежурным освещением зала на 600 мест. Схема принципиальная. | 23 |
| 21 | Электроосвещение. Питание и управление рабочим освещением зала на 200 мест. Схема принципиальная. | 24 |
| 22 | Электроосвещение. Питание и управление дежурным освещением зала на 200 мест. Схема принципиальная. | 25 |

| Лист | Наименование | Стр. |
|---|---|---|
| 23 | Электроосвещение. Питание и управление антрактным и темантрактным освещением. Схема принципиальная. | 26 |
| 24 | Электроосвещение. Питание и управление рекламой и иллюминацией. Схема принципиальная. | 27 |
| 25 | Электроосвещение. Питание и управление аварийным освещением. Схема принципиальная. | 28 |
| 26 | Электроосвещение. Ящик 1ЯУ-0. Кл.дит.-ный ящик ХТ-038. Схема подключений. | 29 |
| 27 | Электроосвещение. Ящики 2ЯУ-0, 3ЯУ-0. Схемы подключений. | 30 |
| 28 | Электроосвещение. Ящик 4ЯУ-0. Клеммный ящик ХТ-039. Схема подключений | 31 |
| 29 | Электроосвещение. Ящики 5ЯУ-0; 6ЯУ-0. Клеммный ящик ХТ-040. Схема подключений. | 32 |
| 30 | Электроосвещение. Ящик 7ЯУ-0 Схема подключений. | 33 |
| 31 | Сводная таблица распределения линий. освещения сцены. Начало. | 34 |
| 32 | Сводная таблица распределения линий освещения сцены. Окончание. | 35 |
| 33 | Регулируемые линии освещения. Схема расчетная. | 36 |
| 34 | Нерегулируемое освещение. Схема принципиальная. | 37 |
| 35 | Ультрафиолетовое освещение. Схема принципиальная. | 38 |
| 36 | Силовые включения. Схема принципиальная. | 39 |
| 37 | Рабочее и дежурное освещение. Схема принципиальная. Начало. | 40 |
| 38 | Рабочее и дежурное освещение. Схема принципиальная. Окончание. | 41 |
| 39 | Репетиционное освещение. Схема принципиальная. Начало. | 42 |

| Лист | Наименование | Стр. |
|---|---|---|
| 40 | Репетиционное освещение. Схема принципиальная. Окончание. | 43 |
| 41 | СУТО-4-60-2. Схема внешних соединений. | 44 |
| 42 | ШКС-30. Панели 1,2. Чертеж общего вида. | 45 |
| 43 | ШКС-30. Панели 1,2. Схема подключений. | 46 |
| 44 | Шкафы регуляторов напряжения 1ШРН ÷ 5ШРН. Схема подключений. | 47 |
| 45 | Шкафы нерегулируемых цепей 1ШНЦ, 2ШНЦ. Ящики 1ЯПКР ÷ 3ЯПКР. Схема подключений. | 48 |
| 46 | Пульты управления нерегулируемыми цепями 1ПУ-Н-15, 2ПУ-Н-15. Схема подключений. | 49 |
| 47 | Разводка сетей по ротпе и 1 софиту | 50 |
| 48 | Разводка сетей по 2 и 3 софитам | 51 |
| 49 | Разводка сетей по 4 софиту и софиту арьерсцены | 52 |
| 50 | Рабочее и аварийное освещение Планы трюма, планшета и 1 рабочей галереи. | 53 |
| 51 | Рабочее и аварийное освещение План 2 и 3 рабочих галерей и колосников. | 54 |


Инв.№ подл. | Подпись и дата | Взам. инв.№

Альбом 8

# Пояснительная записка

## Электроосвещение здания

Проектом предусматривается два вида освещения: рабочее (в том числе дежурное) и аварийное (для эвакуации и продолжения работы)

Установленная мощность рабочего освещения $P_{уст.} = 191$ квт, потребляемая мощность $P_р = 105$ кВт.

Мощность аварийного освещения $P_{уст.} = P_р = 4$ квт.

Величины освещенности приняты в соответствии с действующими нормами. Типы светильников выбраны в соответствии с назначением освещаемых помещений и их интерьерами.

В зрительных залах предусматривается дежурное освещение, которое служит для создания необходимой освещенности в перерыве между картинами и для уборки залов. В зрительном зале на 600 мест предусматривается плавное регулирование светового потока источников света рабочего освещения с помощью тетнителя света ТСТ-30.

В фойе и вестибюле зала на 600 мест запроектировано антрактное и темнантрактное освещение.

Рабочее освещение здания питается от ГРЩ. Напряжение ламп ~ 220В. Аварийное освещение на постоянном токе питается от аккумуляторной батареи напряжением 36В и включается автоматически при исчезновении напряжения на ГРЩ. Над выходами из зрительных залов, а также на путях эвакуации зрителей из здания устанавливаются световые указатели „Выход", которые в нормальном режиме питаются переменным током через понизительный трансформатор 220/36В, а при исчезновении напряжения переменного тока, автоматически переключаются на питание аккумуляторной батареи.

Управление рабочим и дежурным освещением залов, а также антрактным и темнантрактным освещением фойе и вестибюля дистанционное, остальных помещений — местное, выключателями, установленными у входов в эти помещения.

Все осветительные сети выполняются проводом марки ПВ1 и АПВ в стальных и винипластовых трубах, прокладываемых скрыто в несгораемом слое подготовки пола, за подвесными потолками; в пустотах строительных конструкций.

В технических помещениях сети выполняются кабелем АВВГ открыто с креплением на скобах.

Применение стальных труб и медных проводов обусловлено требованиями пунктов VII-2-53, VII-2-54 ПУЭ.

## Постановочное освещение

Установленная мощность освещения сцены $P_{уст} = 315$ квт, потребляемая мощность $P_р = 142$ квт.

Освещение сцены разделяется на три вида: постановочное освещение, рабочее освещение (включая дежурное); аварийное освещение (включая сигнальное).

Постановочное освещение сцены осуществляется стационарной и переносной осветительной аппаратурой.

Стационарное освещение состоит из: верхнего, верхнего выносного, бокового, бокового выносного, нижнего выносного, светопроекции и рир проекции

Верхнее освещение осуществляется четырьмя плановыми софитами и софитом арьерсцены

Верхнее выносное - прожекторами, установленными на софитной галерее, боковое - прожекторами, установленными на портальных кулисах; боковое выносное - прожекторами из боковых осветительных лож / нижнее выносное - корнями светильниками, из которых скомпанованы рампы (на барьере оркестровой ямы и по образу авансцены) светопроекция и рир проекция - диапроекторами из специальных помещений (светопроекционной и рир-проекционной).

Для возможности подключения переносной аппаратуры в пределах сценической коробки предусматривается сеть штепсельных включений.

Постановочное освещение подразделяется на регулируемое и нерегулируемое. В качестве светорегулирующей установки применена система театрального освещения на 60 регулируемых цепей с ручным дистанционным управлением СУТО-4-60-2, четырехпрограммная.

Пульт управления ПУ-4И-60 устанавливается в помещении светопроекционной, силовая часть установки, включающая шкаф ввода, шкафы с тиристорными регуляторами, шкафы избирательной коммутации - в помещении тиристорной

Для питания и управления остальными видами освещения сцены нерегулируемыми линиями, линиями ультрафиолетового облучения, репетиционным освещением, силовыми включениями, рабочим и дежурным освещением применен комплект оборудования, состоящий из $2^x$ шкафов нерегулируемых цепей ШНЦ-15 и $2^x$ пультов ПУ-Н-15.

Рабочее (дежурное) и аварийное (сигнальное) освещение трюма, планшета, рабочих галерей и колосников обусловлено специфическими требованиями к нему, в соответствии с которыми выбраны типы светильников по отдельным помещениям. Типы осветительных приборов, их мощности и количество по всем видам освещения сцены приведены в „Сводной таблице выбора и размещения осветительных приборов.

Общие указания приведены на листах разводок рабочего, дежурного и аварийного освещения сцены

## Защитные мероприятия

Для защиты обслуживающего персонала от поражения электрическим током предусматривается система защитного зануления электрооборудования, отвечающая требованиям ПУЭ. глава 7-2 и 7.2.59 ÷ 7.2.62.

В качестве зануляющих проводников используются металлические трубы электропроводок, специально проложенные для этой цели проводники, нулевые проводники сети.

Подключение переносных электроприемников осуществляется через штепсельные розетки с защитным контактом, присоединяемым к нулевой шине распределительных устройств отдельным проводником.

Инв. № подл. | Подпись и дата | Взам. инв. №

| | | | |
|---|---|---|---|
| Привязан | | | |
| Инв. № | | | |
| 264-12-318.92 | | | ПЗ |
| Нач. отд. | Зуйков | | Районный дом культуры (зал на 600 мест) |
| Н. контр. | Полунцев | | |
| ГИП | Полунцев | | Пояснительная записка |

| Стадия | Лист | Листов |
|---|---|---|
| Р | 1 | 1 |

АО ЦНИИЭП им. Б.С. Мезенцева

25447-10 4

ф. А2

Альбом 8

## Ведомость чертежей основного комплекта

| Лист | Наименование | стр. |
|---|---|---|
| 1 | Общие данные | 4 |
| 2 | Электроосвещение. План подвала. Зона "1." | 5 |
| 3 | Электроосвещение. План подвала. Зона "2." | 6 |
| 4 | Электроосвещение. План подвала. Зона "3." | 7 |
| 5 | Электроосвещение. План подвала. Зона "4." | 8 |
| 6 | Электроосвещение. План 1 этажа. Зона "1." | 9 |
| 7 | Электроосвещение. План 1 этажа. Зона "2." | 10 |
| 8 | Электроосвещение. План 1 этажа. Зона "3." | 11 |
| 9 | Электроосвещение. План 1 этажа. Зона "4." | 12 |
| 10 | Электроосвещение. План 2 этажа. Зона "1." | 13 |
| 11 | Электроосвещение. План 2 этажа. Зона "2." | 14 |
| 12 | Электроосвещение. План 2 этажа. Зона "3." | 15 |
| 13 | Электроосвещение. План 2 этажа. Зона "4." | 16 |
| 14 | Электроосвещение. Планы на отм. "8.300", "12.100" Зона 2. | 17 |
| 15 | Электроосвещение. План кровли. Зоны "1,4." | 18 |
| 16 | Электроосвещение. План кровли. Зоны "2,3." | 19 |
| 17 | Электроосвещение. Расчетная схема. питающей сети рабочего освещения здания "380/220 | 20 |
| 18 | Электроосвещение. Расчетная схема питающей сеть аварийного освещения здания = 368. | 21 |
| 19 | Элетроосвещение. Питание и управление рабочим освещением зала на 600 мест. Схема принципиальная. | 22 |
| 20 | Электроосвещение. Питание и управление дежурным освещением зала на 600 мест. Схема принципиальная. | 23 |
| 21 | Электроосвещение. Питание и управление рабочим освещением зала на 200 мест. Схема принципиальная. | 24 |
| 22 | Электроосвещение. Питание и управление дежурным освещением зала на 200 мест. Схема принципиальная. | 25 |
| 23 | Электроосвещение. Питание и управление антрактным и межантрактным освещением. Схема принципиальная. | 26 |

Типовой проект разработан в соответствии с действующими нормами и правилами и предусматривает мероприятия, обеспечивающие взрывную, взрывопожарную и пожарную безопасность при эксплуатации здания.

Главный инженер проекта /Полунцев/

| Лист | Наименование | стр. |
|---|---|---|
| 24 | Электроосвещение. Питание управление рекламой и иллюминацией. Схема принципиальная. | 27 |
| 25 | Электроосвещение. Питание управление аварийным освещением. принципиальная. | 28 |
| 26 | Электроосвещение. Ящик 1ЯУ-0. Клеммный ящик ХТ-038. Схема подключений. | 29 |
| 27 | Электроосвещение. Ящик 2ЯУ-0, 3ЯУ-0 Схемы подключений. | 30 |
| 28 | Электроосвещение. Ящик 4ЯУ-0. Клеммный ящик ХТ-039. Схемы подключений. | 31 |
| 29 | Электроосвещение. Ящики 5ЯУ-0, 6ЯУ-0. Клеммный ящик ХТ-040. Схемы подключений. | 32 |
| 30 | Электроосвещение. Ящик 7ЯУ-0. Схема подключений. | 33 |
| 31 | Сводная таблица распределения линий освещения сцены. Начало. | 34 |
| 32 | Сводная таблица распределения линий освещения сцены. Окончание. | 35 |
| 33 | Регулируемые линии освещения. Схема расчетная. | 36 |
| 34 | Нерегулируемое освещение. Схема принципиальная. | 37 |
| 35 | Ультрафиолетовое освещение Схема принципиальная. | 38 |
| 36 | Силовые Включения. Схема принципиальная | 39 |
| 37 | Рабочее и дежурное освещение. Схема принципиальная. Начало. | 40 |
| 38 | Рабочее и дежурное освещение. Схема принципиальная. Окончание. | 41 |
| 39 | Репитиционное освещение. Схема принципиальная. Начало. | 42 |
| 40 | Репитиционное освещение. Схема принципиальная. Окончание. | 43 |
| 41 | СУТО-4-60-2. Схема внешних соединений. | 44 |
| 42 | ШКС-30. Панели 1, 2. Чертеж общего вида. | 45 |
| 43 | ШКС-30. Панели 1, 2. Схема подключений. | 46 |
| 44 | Шкафы регуляторов напряжения 1ШРН ÷ 5ШРН Схема подключений. | 47 |
| 45 | Шкафы нерегулируемых цепей 1ШНЦ 2ШНЦ. Ящики 1ЯПКр ÷ 3ЯПКр. Схемы подключений. | 48 |
| 46 | Пульты управления нерегулируемыми цепями 1ПУ-Н-15, 2ПУ-Н-15. Схема подключений. | 49 |
| 47 | Разводка сетей на рампе и 1 софиту | 50 |
| 48 | Разводка сетей по 2 и 3 софитам. | 51 |

| Лист | Наименование | |
|---|---|---|
| 49 | Разводка сетей по 4 софиту и софиту оркестра | 52 |
| 50 | Рабочее и аварийное освещение. Планы трюма, планшета и 1 рабочей галереи. | 53 |
| 51 | Рабочее и аварийное освещение. Планы 2 и 3 рабочих галерей и колосников. | 54 |

## Ведомость ссылочных и прилагаемых документов

| Обозначение | Наименование | Примеч. |
|---|---|---|
| | Прилагаемые документы | |
| | Спецификация оборудования | см. Альб. 13 |
| | Ведомость потребности в материалах | см. Альб. 14 |

## Общие указания

1 Номера групп, указанные на планах освещения соответствуют номерам автоматов на групповых щитках.
2 Привязку и крепление встраиваемых светильников см. архитектурно-строительные чертежи.
3 Монтаж электроосветительного оборудования производить после установки сантехнического и технического оборудования, прокладки вентканалов.
4 Заземление осветительной установки выполнить в соответствии с ПУЭ, глава 1-7.
5 Высота установки осветительных розеток 0,3 м от пола кроме случаев, особо указанных на технологических чертежах

## Условные обозначения

(дополнение к ГОСТ 21.608-84 и ГОСТ 21.614-88)

| Условные обозначения | Наименование |
|---|---|
| ◎ | Светильник с лампой накаливания настенный |
| ▣ | Светильник встраиваемый в подшивной потолок НВ001 - 4×20 |
| ▭ | Светильник встраиваемый в подшивной потолок НВ001 - 2×40 |
| ◉ | Светильник встраиваемый в подшивной потолок НВ 004 |
| ■ | Световые указатели „выход"-светильники типа АРТ-38, устанавливаемые над дверьми |

Привязан

Инв. №

264-12-318.92 ЭО

| | | | |
|---|---|---|---|
| Нач. от | Зуков | | |
| Н. контр. | Полунцев | | |
| ГИП | Полунцев | | |

Районный дом культуры /Зал на 600 мест/

Общие данные

| Стадия | Лист | Листов |
|---|---|---|
| Р | 1 | 51 |

АО. ЦНИИЭП им. Б.С. Мезенцева

25447-10 5 Ф. А2

Инв. № подл. | Подпись и дата | Взам. инв. №

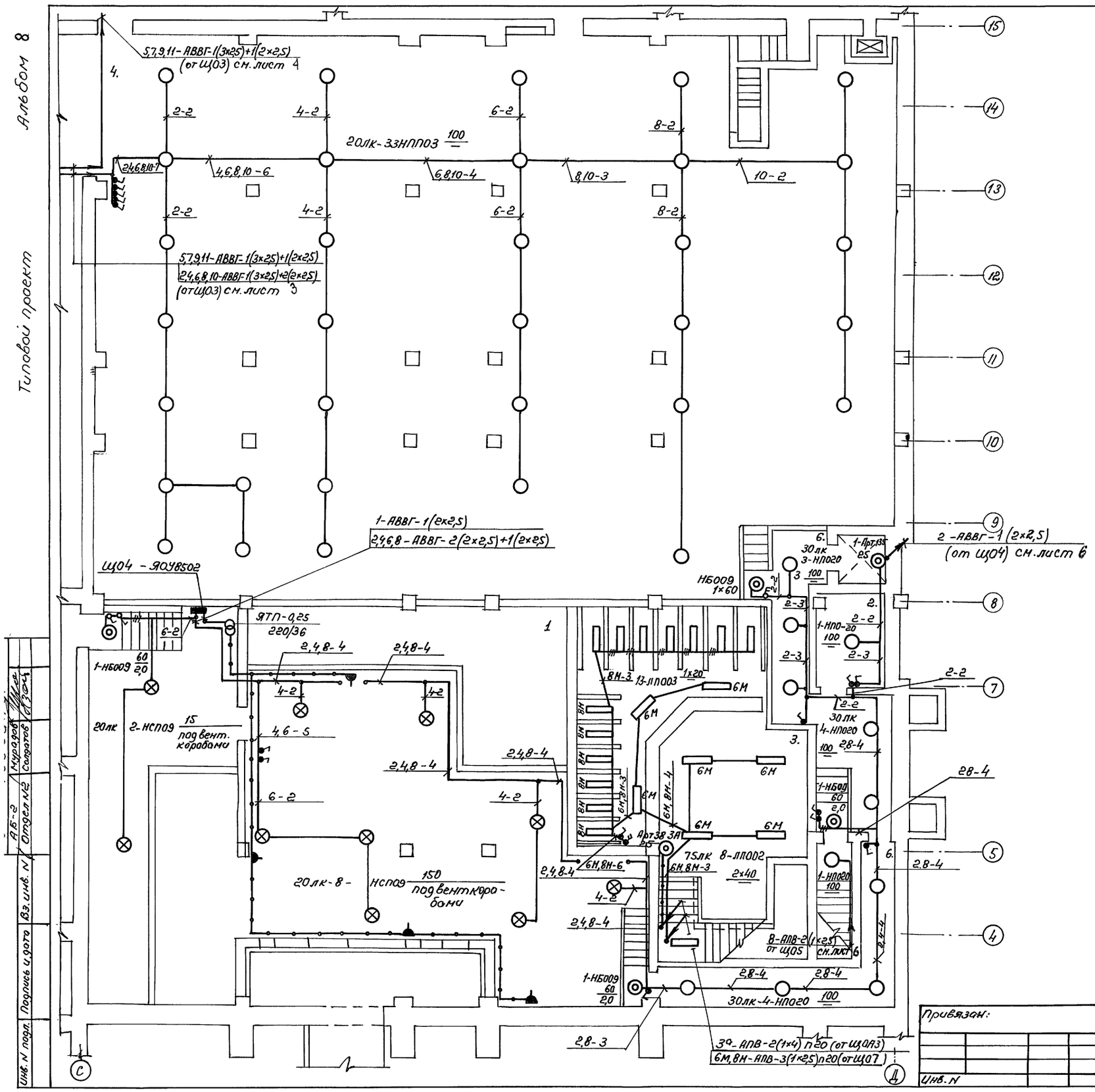


Экспликация помещений

| NN п.п. | Наименование помещений |
|---|---|
| 1 | Венткамера N1 |
| 2 | Маш. отделение лифта |
| 3 | Гардероб |
| 4 | Техподполье |
| 5 | Воздухозаборный канал |
| 6 | Коридор |

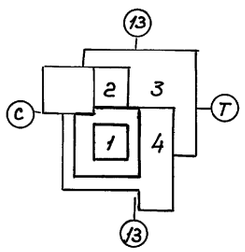

Альбом 8

Типовой проект

| Инв. N подл. | Подпись и дата | Взам. инв. N | Отдел N2 | Мурадов | Солдатов |
|---|---|---|---|---|---|
| | | | АБ-2 | | |

Привязан:

Инв. N

| | | |
|---|---|---|
| Нач. от. | Зуйков | |
| ГИП | Полунцев | |
| Нгр. инж. | Алионене | |
| Инж. | Литвиненко | |

264-12-318.92 ЭО

Районный дом культуры (зал на 600 мест)

Электроосвещение План подвала. Зона „1"

| Стадия | Лист | Листов |
|---|---|---|
| Р | 2 | |

А.О. ЦНИИЭП им. Б.С. Мезенцева

25447-10 6 ф А2

Альбом 8

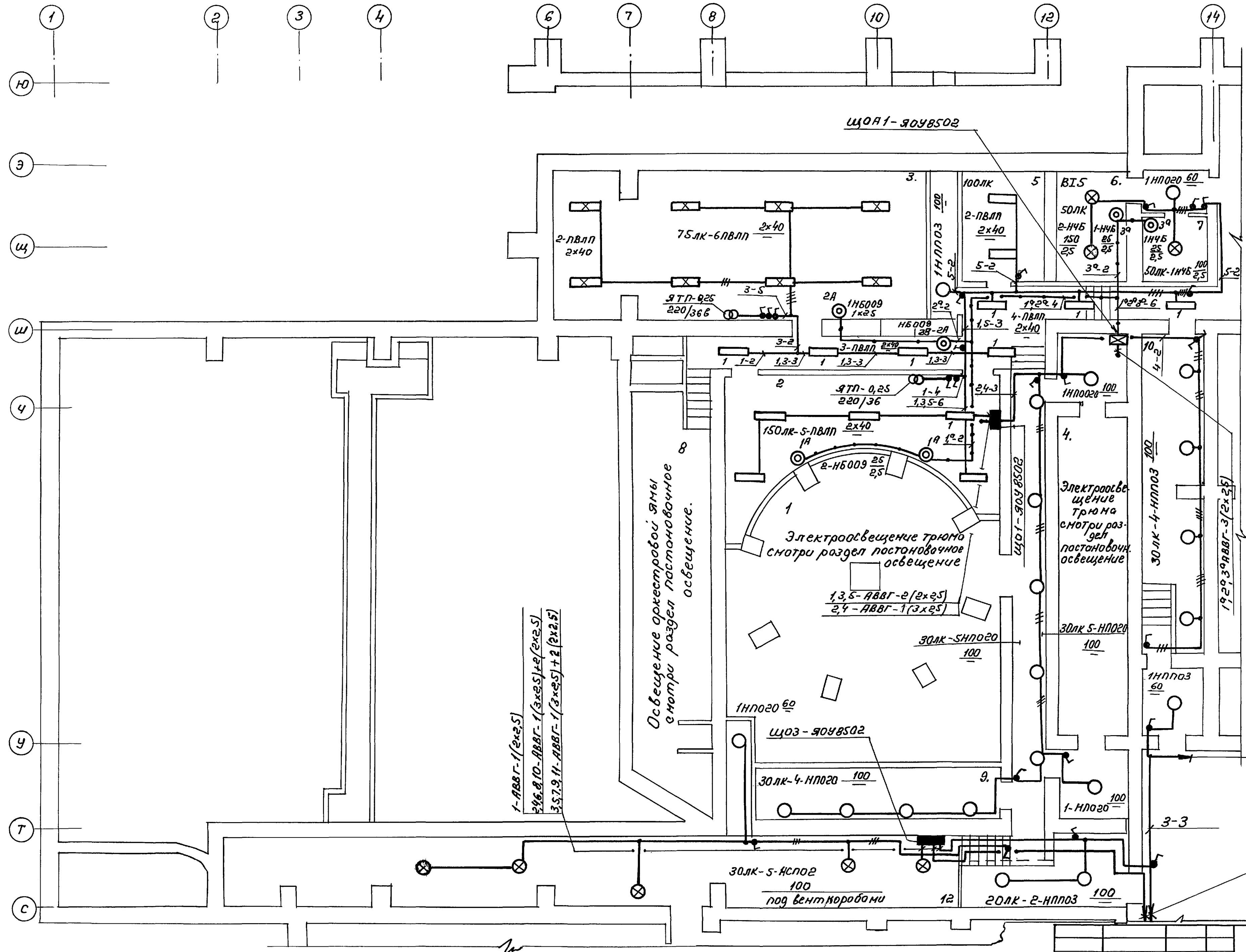


Экспликация помещений

| NN пом. | Наименование помещений |
|---|---|
| 1 | Трюм сцены |
| 2 | Электрощитовая |
| 3 | Насосная |
| 4 | Сейф скатанных декораций |
| 5 | помещение лебедки дымовых люков |
| 6 | Аккумуляторная |
| 7 | Кислотная |
| 8 | Оркестровая яма |
| 9 | Помещение для противовесов |
| 10 | Хозяйственные помещения |
| 11 | Техподполье |
| 12 | Коридор |

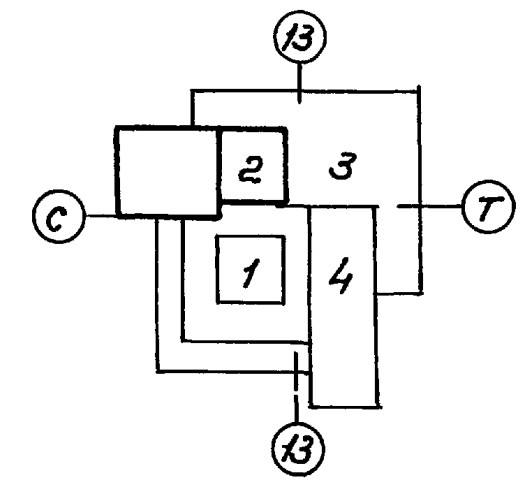


Согласовано:

| | | |
|---|---|---|
| АБ2 | Журавов | |
| Отдел N 2 | Солдатов | |

Взам. инв. N | Подпись и дата | Инв. N подл.

Привязан:

Инв. N

| | | |
|---|---|---|
| Нач.отд | Зуйков | |
| ГИП | Полунцев | |
| Н.гр.ин. | Алионене | |
| Инж. | Литвиненко | |

264-12-318.92 ЭО

Районный дом культуры (зал на 600 мест)

| Стадия | Лист | Листов |
|---|---|---|
| Р | 3 | |

Электроосвещение План подвала Зона "2"

АО ЦНИИЭП им. Б.С. Мезенцева

25447-10 7 ф. А2

Альбом 8

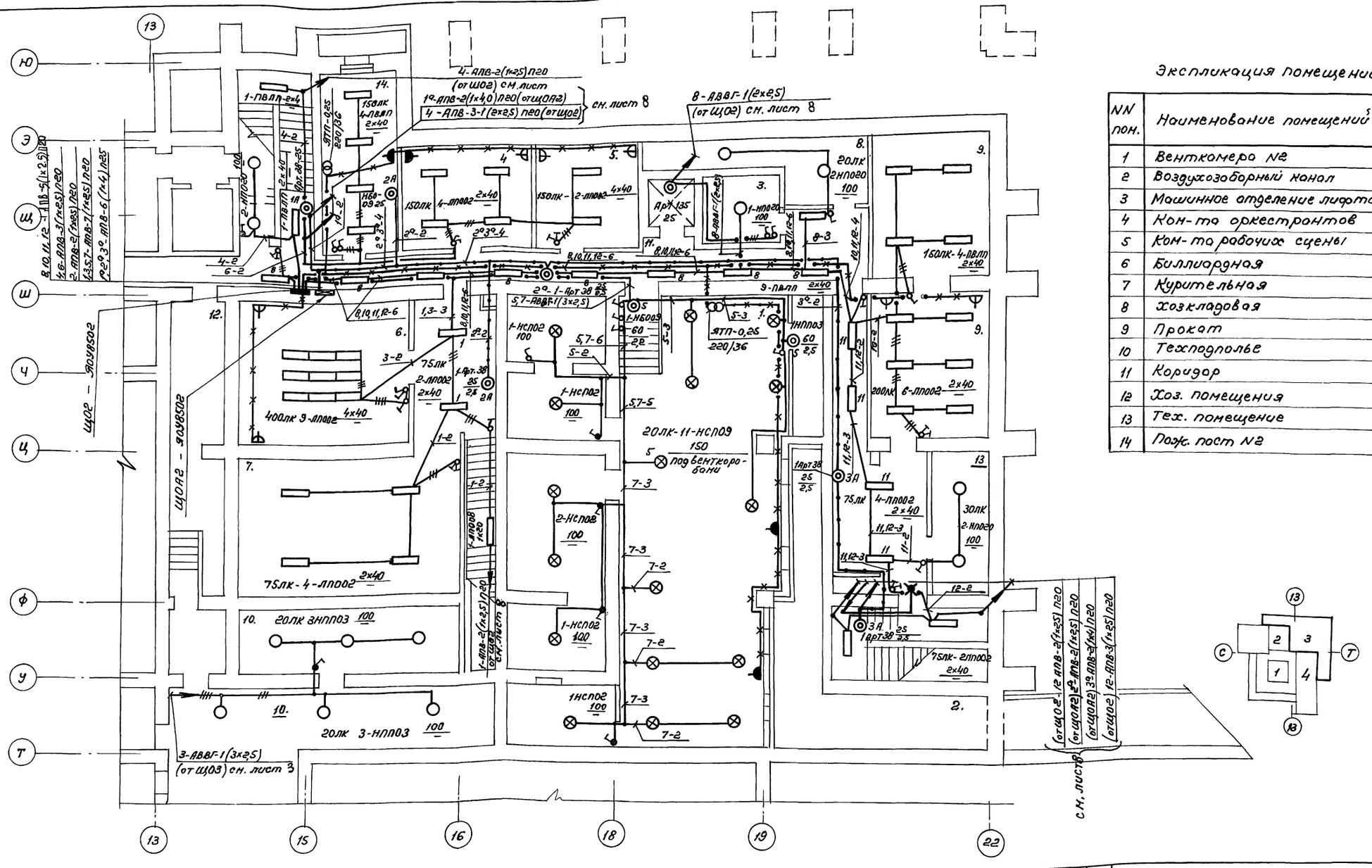


Экспликация помещений

| NN пом. | Наименование помещений |
|---|---|
| 1 | Венткамера N2 |
| 2 | Воздухозаборный канал |
| 3 | Машинное отделение лифта |
| 4 | Ком-та оркестрантов |
| 5 | Ком-та рабочих сцены |
| 6 | Биллиардная |
| 7 | Курительная |
| 8 | Хозкладовая |
| 9 | Прокат |
| 10 | Техподполье |
| 11 | Коридор |
| 12 | Хоз. помещения |
| 13 | Тех. помещение |
| 14 | Пож. пост N2 |

| | | | | | | | |
|---|---|---|---|---|---|---|---|
| Инв. N подл. | Подпись и дата | Взам. инв. N | Согласовано: АБ-2 Отдел N2 | Мурадов Солдатов | | | |

Привязан:

Инв. N

| | | |
|---|---|---|
| Нач. отд. | Зуйков | |
| ГИП | Полунцев | |
| Н. гр. ин. | Алионене | |
| Инж. | Литвиненко | |

264-12-318.92 ЭО

Районный дом культуры (зал на 600 мест)

| Стадия | Лист | Листов |
|---|---|---|
| Р | 4 | |

Электроосвещение План подвала Зона "3"

АОЦНИИЭП им. Б.С. Мезенцева

25447-10 8 ф. А2

Альбом 8

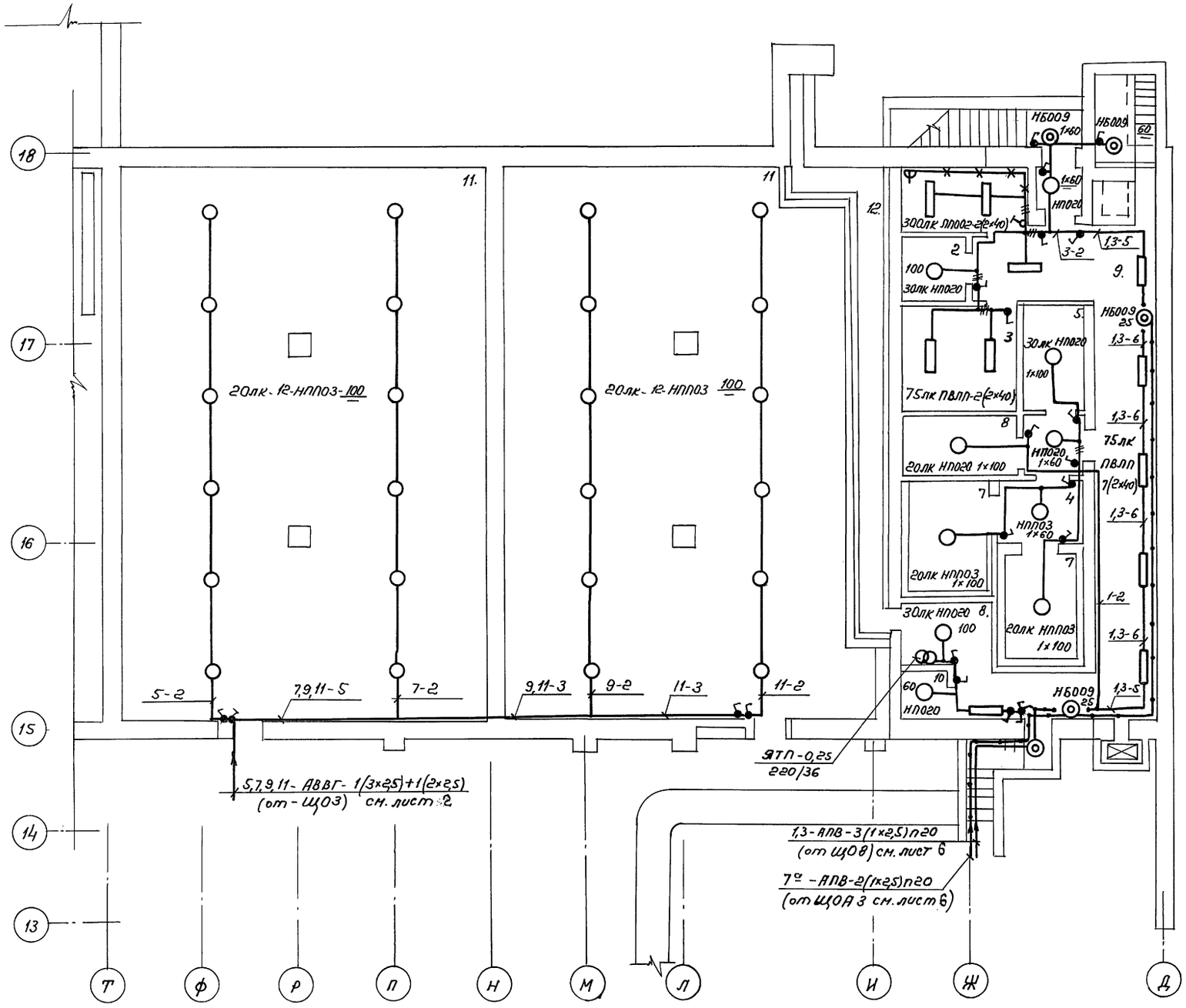


Экспликация помещений

| NN пом. | Наименование помещений |
|---|---|
| 1 | Контора |
| 2 | Кладовая белья |
| 3 | Гардероб |
| 4 | Тамбур |
| 5 | Кладовая сухих продуктов |
| 6 | Тарная |
| 7 | Холодильная камера |
| 8 | Машинное отделение лифта |
| 9 | Коридор |
| 10 | Инвентарная |
| 11 | Техподполье |
| 12 | Воздухозаборный канал |

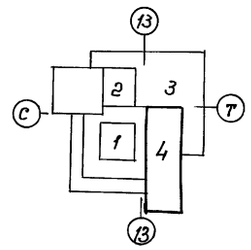


Согласовано:
АБ-2 Мурадов
Отдел №2 Солдатов
Инв. N подл. | Подпись и дата | Взам. инв. N

| | | | |
|---|---|---|---|
| Нач.от. | Зуйков | | |
| ГИП | Полунцев | | |
| Н.гр.ин. | Ялионене | | |
| Инж. | Литвиненко | | |

Привязан:

Инв. N

264-12-318.92 ЭО

Районный дом культуры (зал на 600 мест)

| Стадия | Лист | Листов |
|---|---|---|
| Р | 5 | |

Электроосвещение
План подвала
Зона „4"

АОЦНИИЭП
им. Б.С. Мезенцева

25447-10 9

ф. А2

Альбом 8

Типовой проект

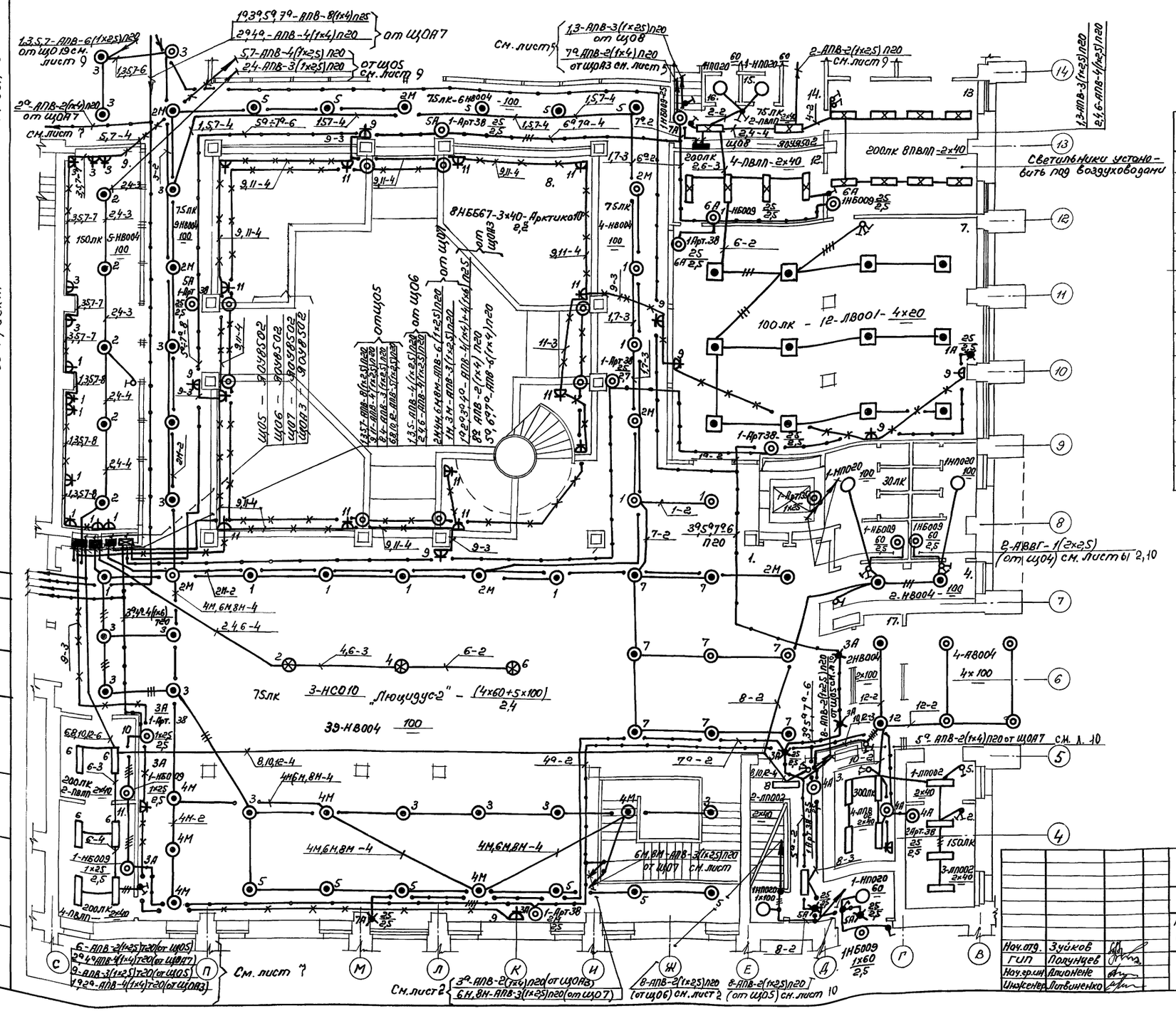


| NN пом. | Наименование |
|---|---|
| 1 | Вестибюль |
| 2 | Кассовый вестибюль |
| 3 | Помещение кассы |
| 4 | Санузел „Ж" |
| 5 | Санузел „М" |
| 6 | Фойе |
| 7 | Зал кафе |
| 8 | Зимний сад |
| 9 | Зал игровых автоматов |
| 10 | Моечная |
| 11 | Подсобное помещ. буфета |
| 12 | Моечная кафе |
| 13 | Горячий цех |
| 14 | Быт. помещения кафе |
| 15 | Коридор |
| 16 | Лестница N1 |

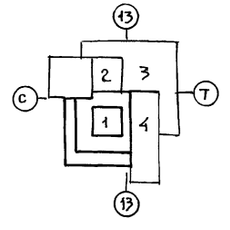

Привязан:

Инв. N

| | | | |
|---|---|---|---|
| Нач. отд. | Зуйков | | |
| ГИП | Полунцев | | |
| Нач. гр. ин. | Алионене | | |
| Инженер | Литвиненко | | |

264-12-318.92 ЭО

Районный дом культуры (зал на 600 мест)

| Стадия | Лист | Листов |
|---|---|---|
| Р | 6 | |

Электроосвещение
План 1го этажа
Зона „1"

А.О.ЦНИИЭП
им. Б.С. Мезенцева

25447-10 10 ф А2

СОГЛАСОВАНО
АБ-2 Отдел N2
Мурадов
Солдатов
Инв. N подл. | Подпись и дата | Взам. инв. N

Альбом 8

Типовой проект

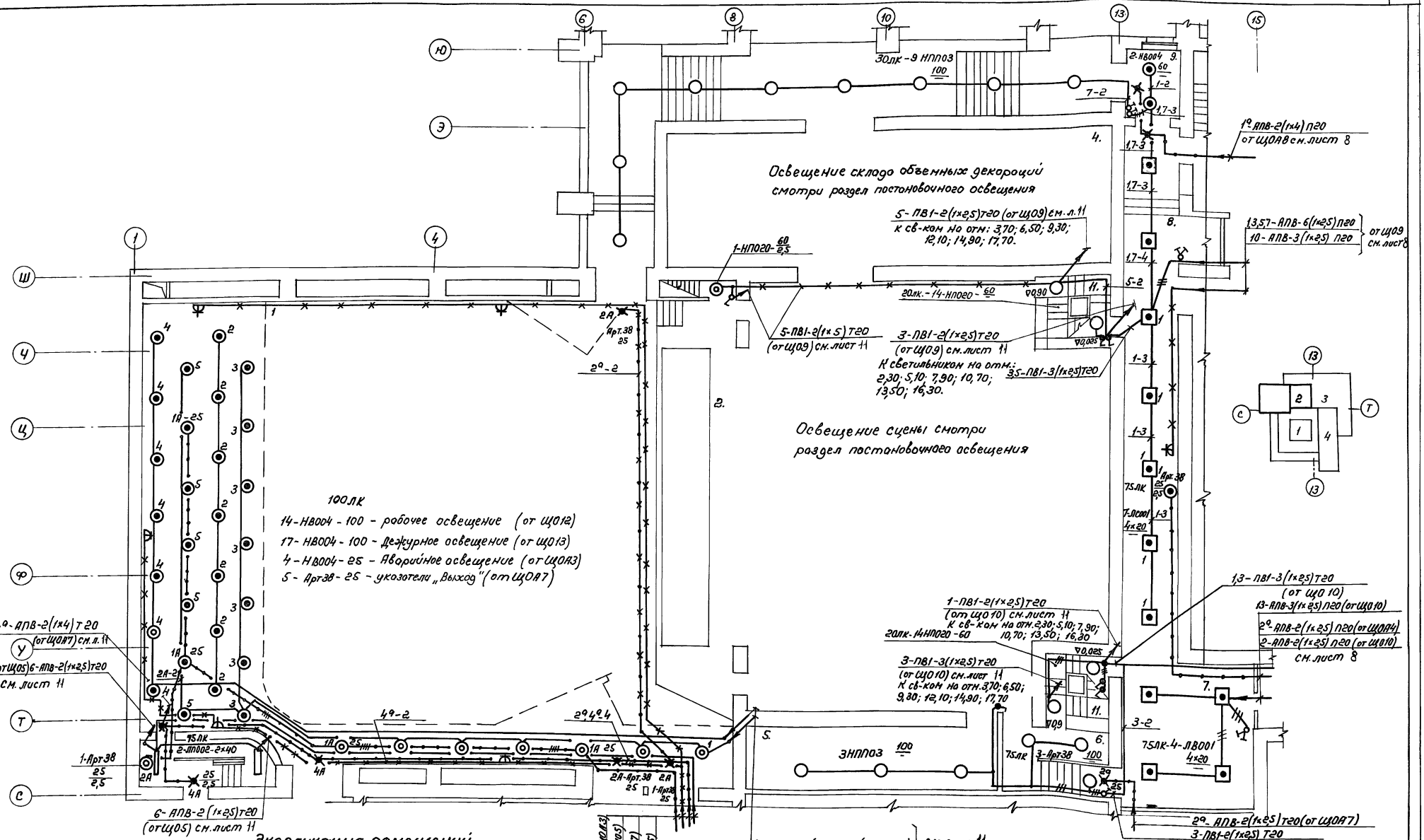


## Экспликация помещений

| NN пом. | Наименование помещений | | |
|---|---|---|---|
| 1 | Зрительный зал | 6 | Помещение ожидания артистов |
| 2 | Игровая площадка (сцена) | 7 | Холл для артистов |
| 3 | Арьерсцена | 8 | Коридор |
| 4 | Склад объемных декораций | 9 | Тамбуры |
| 5 | Склад бутафории и мебели | 10 | Лестница Н5 |
| | | 11 | Колосниковые лестницы |

| | | |
|---|---|---|
| Нач. отд | Зуйков | |
| ГИП | Полунцев | |
| Н. гр. ин. | Ананчене | |
| Инжен. | Лавиненко | |

Привязан:

Инв. N

264-12-318.92 ЭО

Районный дом культуры (Зал на 600 мест)

Электроосвещение План 1 этажа Зона „2"

| Стадия | Лист | Листов |
|---|---|---|
| Р | 7 | |

А.О. ЦНИИЭП им. Б.С. Мезенцева

25447-10 11

Ф. А2

Согласовано

Инв. N подл. | Подпись и дата | Взам. инв. N | Альбом N 2 (Типовой проект) | Арх. N 4.03.03 | Сов. N 4.03.03

Альбом 8

Типовой проект

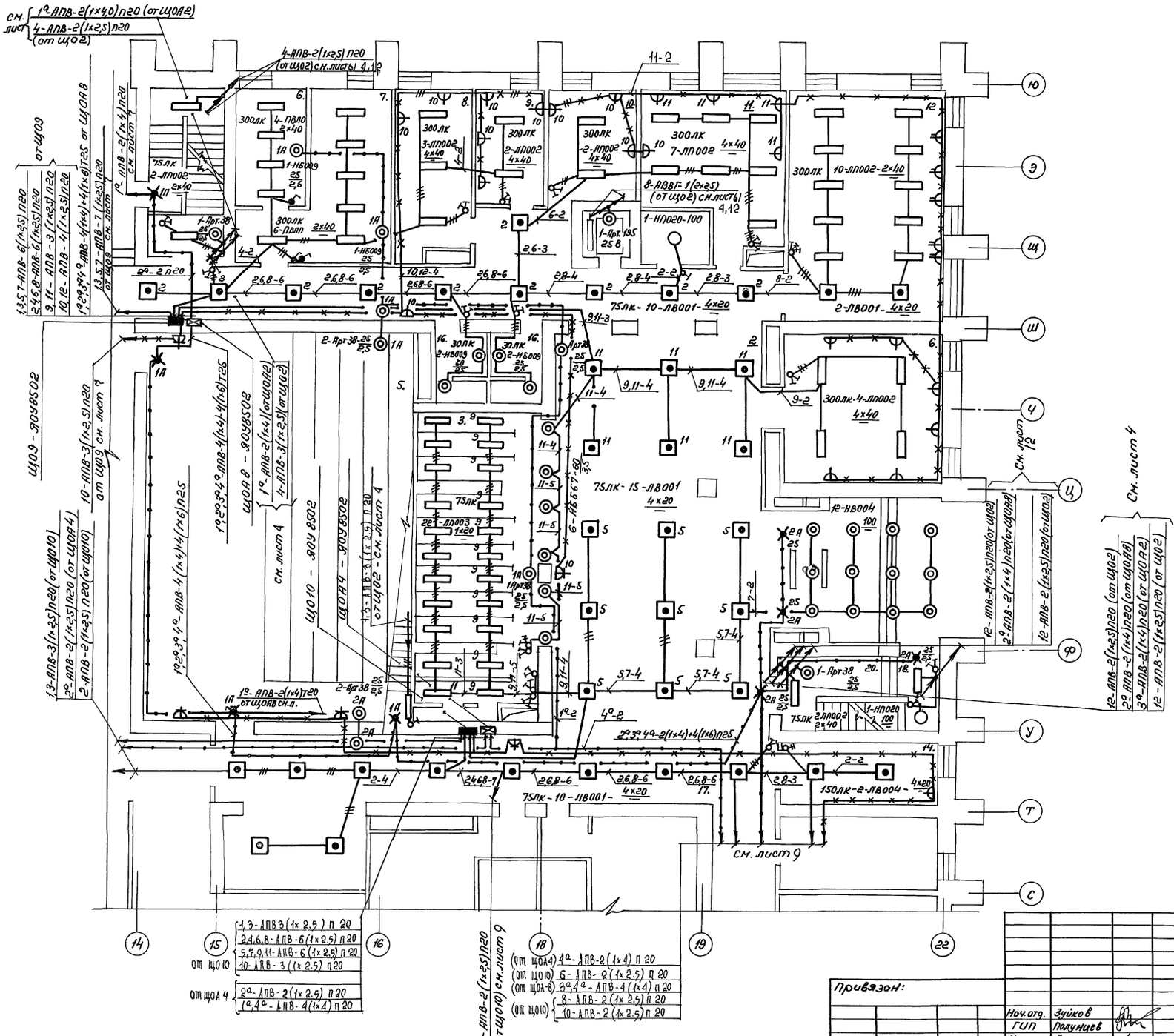


Экспликация помещений

| NN пом. | Наименование |
|---|---|
| 1 | Тамбур, входа №2 |
| 2 | Вестибюль клубн. комплекса |
| 3 | Гардероб клубн. комплекса |
| 4 | Коридор, холл. |
| 5 | Лекционная аудитория на 200 мест |
| 6 | Механическая мастерская |
| 7 | Столярная мастерская |
| 8 | К-та директора |
| 9 | Бухгалтерия |
| 10 | Помещение персонала |
| 11 | К-та рук. кружков и студий |
| 12 | Клубный читальн. зал на 20 мест |
| 13 | Методический кабинет |
| 14 | Холл для отдыха спортсм. |
| 15 | Хоз. кладовая |
| 16 | Сан. узлы |
| 17 | Коридор, холл |
| 18 | Тамбур |

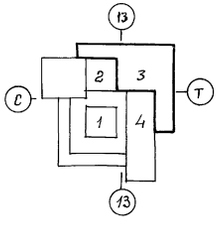

| | |
|---|---|
| от ЩО10 | 1,3-АПВ3(1х2.5)П20 |
| | 2,4,6,8-АПВ-6(1х2.5)П20 |
| | 5,7,9,11-АПВ-6(1х2.5)П20 |
| | 10-АПВ-3(1х2.5)П20 |
| от ЩОА4 | 2а-АПВ-2(1х2.5)П20 |
| | 1а,4а-АПВ-4(1х4)П20 |
| (от ЩОА4) | 4а-АПВ-2(1х4)П20 |
| (от ЩО10) | 6-АПВ-2(1х2.5)П20 |
| (от ЩОА-8) | 3а,4а-АПВ-4(1х4)П20 |
| (от ЩО10) | 8-АПВ-2(1х2.5)П20 |
| | 10-АПВ-2(1х2.5)П20 |

4-АПВ-2(1х2,5)П20 (от ЩО10) см. лист 9

| | | | |
|---|---|---|---|
| Привязан: | | | |
| | Нач.отд. | Зуйков | |
| | ГИП | Полунцев | |
| | Н.гр.ин. | Алионене | |
| Инв.N | Инжен. | Литвиненко | |

264-12-318.92 ЭО

Районный дом культуры (зал на 600 мест)

| Стадия | Лист | Листов |
|---|---|---|
| Р | 8 | |

Электроосвещение План 1го этажа зона „3"

А.Д.ЦНИИЭП им. Б.С. Мезенцева

25447-10 12 ф. А. 2

| Инв.N подл. | Подпись и дата | Взам. инв.N |
|---|---|---|
| | | |

СИТАЖ СОБРАНО

| | | |
|---|---|---|
| АБ-2 | Мурадов | |
| ОТДЕЛ №2 | Солдатов | |

Альбом 8

Экспликация помещений

| NN пом. | Наименование помещений |
|---|---|
| 1 | Пож. пост. Диспетчерская |
| 2 | Медпункт |
| 3 | Ком-та инструктора |
| 4 | Душевая. Санузел. |
| 5 | Раздевальная |
| 6 | Инвентарная |
| 7 | Игровой зал |
| 8 | Коридор |
| 9 | Лестница |

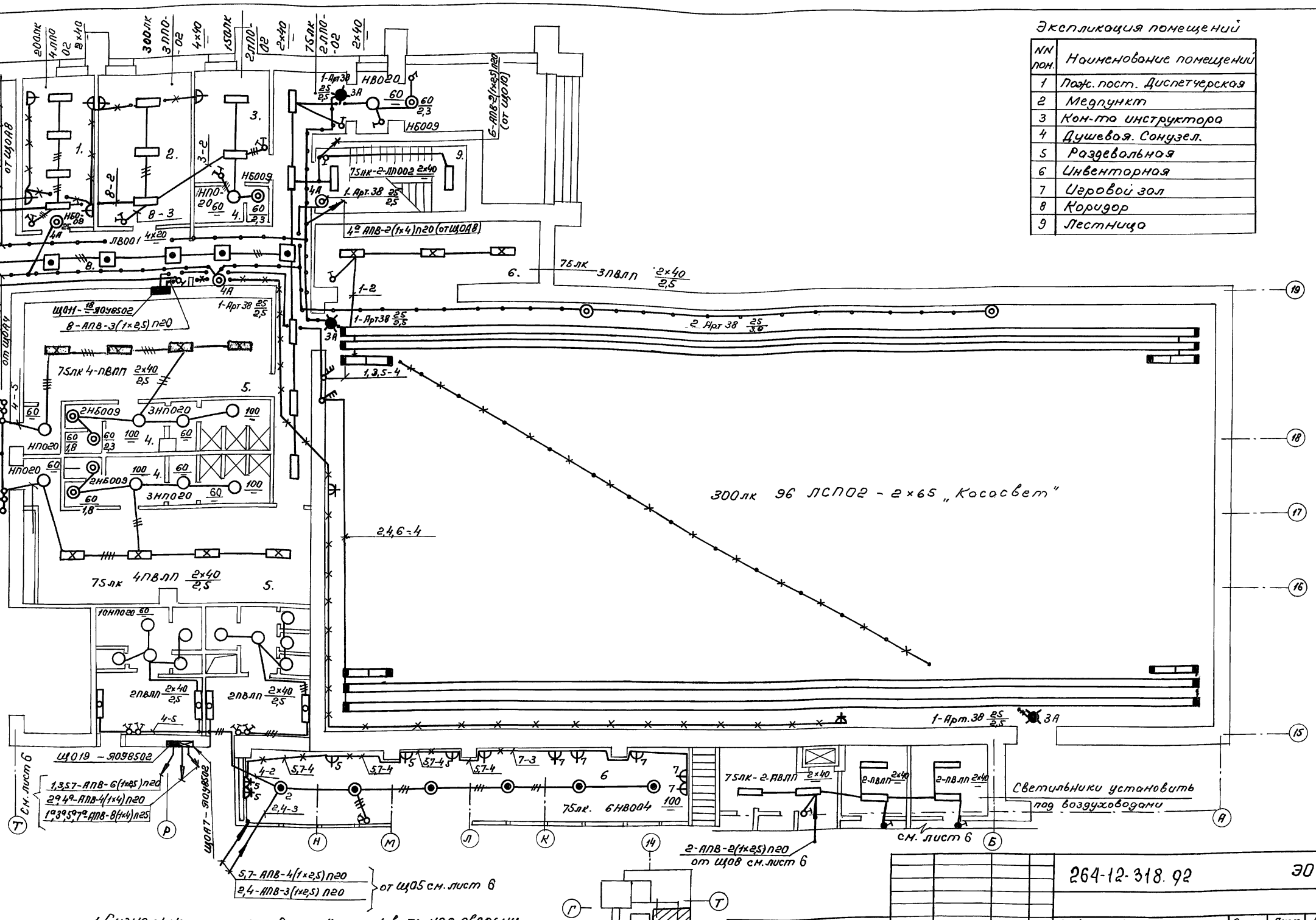


1. Сигнальные фонари „Выход" установить над дверьми на высоте 2,5м.
2. Подключение светильников в игровом зале произвести равномерно по фазам „А", „В", „С"

| | | | |
|---|---|---|---|
| Нач.отд. | Зуйков | | |
| ГИП | Полунцев | | |
| Н.гр.ин. | Сизова | | |
| Инж. | Литвиненко | | |

Привязан:

Инв. N

264-12-318.92 ЭО

Районный дом культуры (зал на 600 мест)

Электроосвещение План 1 этажа Зона „4"

| Стадия | Лист | Листов |
|---|---|---|
| Р | 9 | |

А.О.ЦНИИЭП им. Б.С. Мезенцева

25447-10 13

ФА2

Согласовано: Аб-2 Муралов; Отдел №2 Солдатов

Инв. N подл. | Подпись и дата | Взам. инв. N

Альбом 8

Типовой проект

| NN пом. | Наименование |
|---|---|
| 1 | Выставочный зал |
| 2 | Клубная гостиная |
| 3 | К-та тихих игр |
| 4 | Видеосалон-гостиная |
| 5 | Универсальная студия |
| 6 | Студия по интересам |
| 7 | Хоровой кружок |
| 8 | Оркестровый кружок |
| 9 | Художественная студия |
| 10 | Подсобное помещение |
| 11 | Коридор |
| 12 | Лестница N1 |

10-АПВ-3(1×2,5) П20
8,9-АПВ-3(1×2,5) П20
1,3,2,4,5,6,7-АПВ-4(1×2,5) П25
11-АПВ-2(1×2,5) П20
3А-АПВ-2(1×2,5) П20
1А,2А-АПВ-4(1×2,5) П20

10,11,12-АПВ-5(1×2,5) П20
8,9-АПВ-3(1×2,5) П20

ЩО5-ЗВУ0,6Г02
ЩО6-ЗВУ0,6Г02

2,4,5-АПВ-5(1×2,5) П20 (от ЩО15) см. лист ЭО-13
10-АПВ-2(1×2,5) П20
1-АПВ-2(1×2,5) П20 (от ЩО15) см. лист ЭО-13
1,2-АПВ-4(1×2,5) П20 См. лист ЭО-11
8-АПВ-2(1×2,5) П20 2 см. лист ЭО-11 (от ЩО15)
1,2-АПВ-4(1×2,5) П20
2,4,5-АПВ-5(1×2,5) П20
3,2,3-АПВ-6(1×2,5) П20
4А-АПВ-2(1×2,5) П20 (от ЩО4) см. лист ЭО-10
1,3,5,6,7-9
1,3,5,6,7-9
3-2
12-3
11,12-4
11-2
8-2
10-3
8,9-3
9-2
10.
5.
11.
1.
2.
12.
6.
7-2
1,3-3
1,3,7-5
3-2
6-2
2А-2
1,3,6,7-7
1,3,6,7-7
1А-2
1,3,5-5
1,3,5-5
1,3-4
1,3-4
1,3-4
1,3-4
1,3-3
1,3-3
1,3-3
1,3-3
1,3-4
1,3-4
1,3-4
1,3,5-5
1,3,5-4
1,3,5-4
1,3-4
5-2
3-3
1-2
1-2
1-2

Альбом 8

Типовой проект

## Экспликация помещений

| NN пом. | Наименование помещений |
|---|---|
| 1 | Звукоаппаратная |
| 2 | Светопроекционная |
| 3 | Киноаппаратная |
| 4 | Помещение киномеханика |
| 5 | Коридор |
| 6 | Осветительские ложи |
| 7 | Коридор |
| 8 | Сонузлы |
| 9 | Рирпроекционная |
| 10 | Холл для артистов |
| 11 | Коридор |

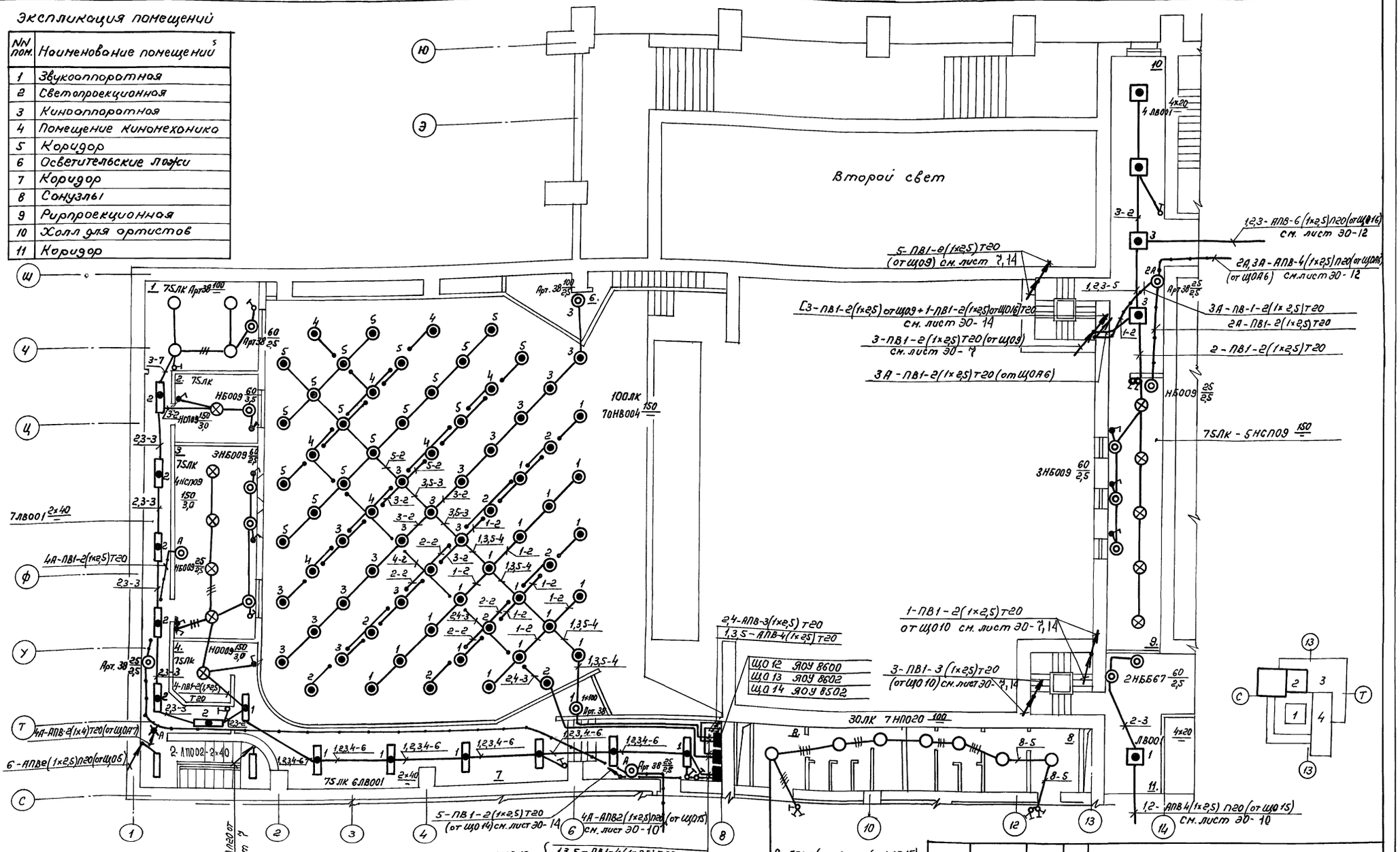


| | | | |
|---|---|---|---|
| Инв.N подл. | Подпись и дата | Взам. инв.N | Инв.N дубл. |
| 15-2 | | | |
| Отд. АСА №2 | Жучков | Соловьев | |

| | | | |
|---|---|---|---|
| Привязан: | | | |
| Инв.N | | | |
| Нач. отд. | Зубков | | |
| ГИП | Полунцев | | |
| Н. гр. ин. | Яцюнене | | |
| Инженер | Литвиненко | | |

264-12-318.92 ЭО

Районный дом культуры (зал на 600 мест)

Стадия Р | Лист 11 | Листов

Электроосвещение План 2го этажа Зона "2"

А.О.ЦНИИЭП им. Б.С. Мезенцева

25447-10 15 Фо. А2.

Альбом 8

Типовой проект

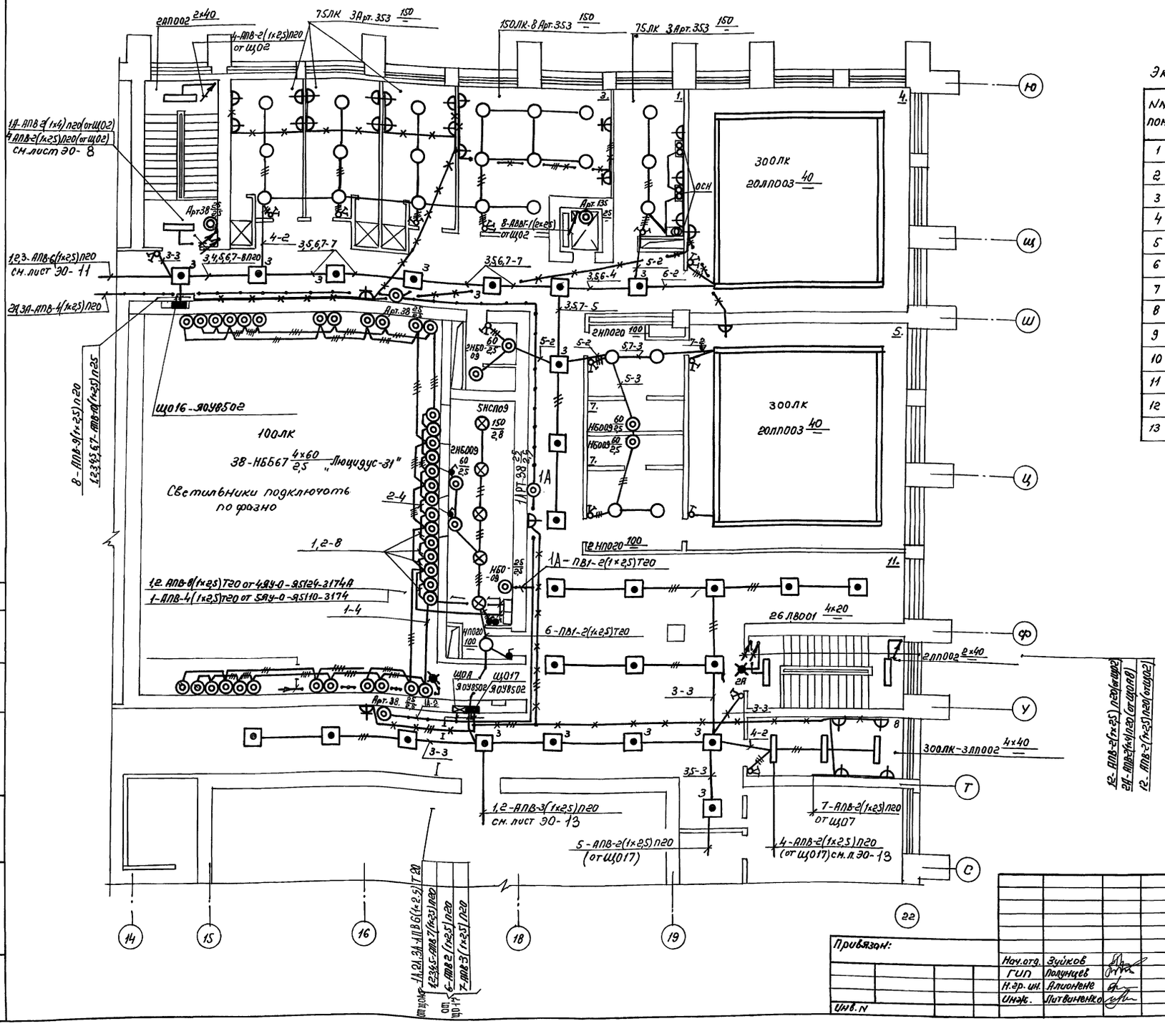


## Экспликация помещений

| NN пом. | Наименование |
|---|---|
| 1 | Артистические |
| 2 | Гримерно-парикмахерская |
| 3 | Костюмерная |
| 4 | Театральный кружок |
| 5 | Зал хореографии |
| 6 | Раздевальные |
| 7 | Душевые |
| 8 | Технический кружок |
| 9 | Кинопроекционная |
| 10 | Кулуар |
| 11 | Холл-студия по интересам |
| 12 | Коридор |
| 13 | Сан. узел |

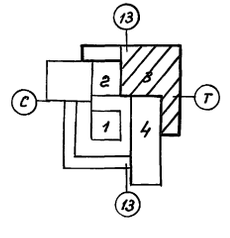

| | | | |
|---|---|---|---|
| Нач.отд. | Зуйков | | |
| ГИП | Полунцев | | |
| Н.гр.ин. | Алионене | | |
| Инж. | Литвиненко | | |

Привязан:

Инв. N

264-12-318. 92 ЭО

Районный дом культуры (зал на 600 мест)

Электроосвещение План 2 этажа Зона „3"

| Стадия | Лист | Листов |
|---|---|---|
| Р | 12 | |

А.Д.ЦНИИЭП им. Б.С.Мезенцева

25447-10 16

ф. А2

Инв. N подл. | Подпись и дата | Взам. инв. N

СОГЛАСОВАНО

Отдел N 2 | Мурадов | Солдатов

Альбом 8

## Экспликация помещений

| NN пом. | Наименование |
|---|---|
| 1. | Кинофото кружок |
| 2. | Фотолаборатория |
| 3. | зал аэробики и тренажаров |
| 4. | Венткамера N5 |
| 5. | Коридор |
| 6. | Венткамера N6 |
| 7. | Подсобное помещение |
| 8. | Комната диск-жокея |

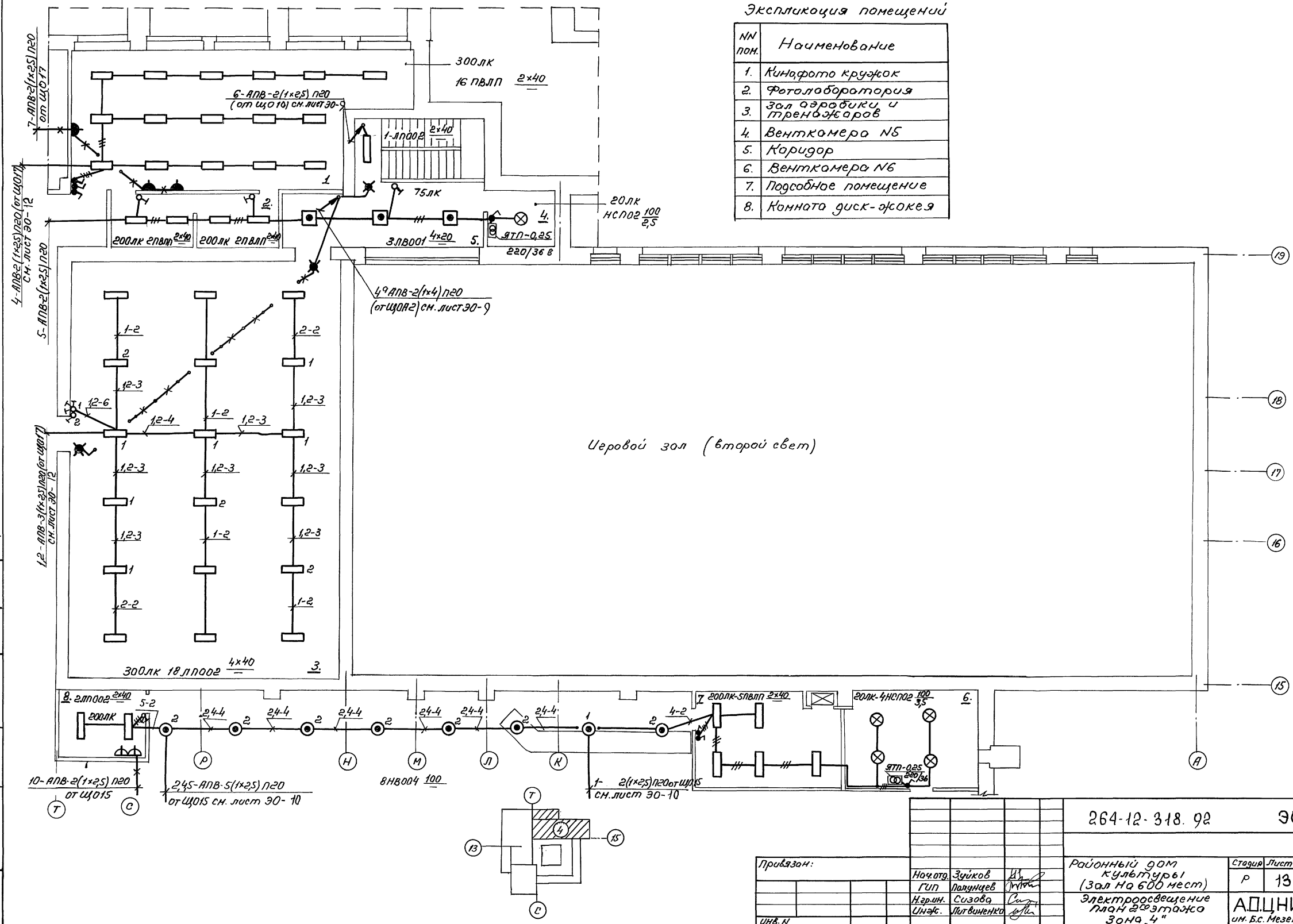
300лк
16 ПВЛП 2×40
6-АПВ-2(1×2,5) П20 (от ЩО10) см. лист ЭО-9
7-АПВ-2(1×2,5) П20 от ЩО17
1-ЛП002 2×40
75лк
20лк
НСП02 100/2,5
4-АПВ-2(1×2,5) П20 (от ЩО17) см. лист ЭО-12
5-АПВ-2(1×2,5) П20
200лк ЕРВЛП 2×40
200лк ЕРВЛП 2×40
ЗЛВ001 4×20
ЯТП-0,25
220/36 в
4-АПВ-2(1×4) П20 (от ЩОА2) см. лист ЭО-9
Игровой зал (второй свет)
1-2
2-2
1,2-3
1,2-6
1,2-4
1-2
1,2-3
1,2-3
1,2-3

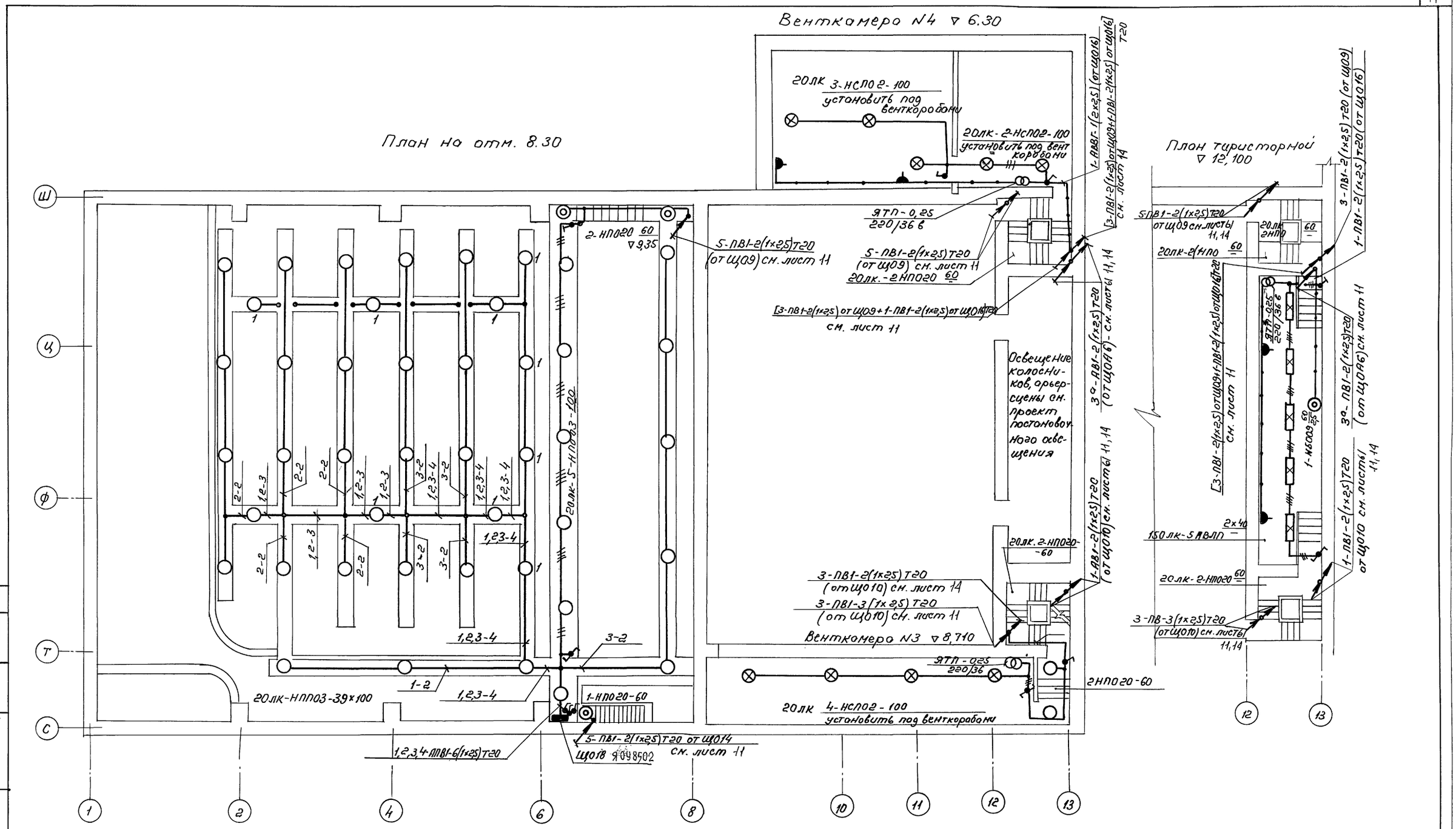


| | | | | | | |
|---|---|---|---|---|---|---|
| | | | | 264-12-318.92 ЭО | | |
| Привязан: | | Нач. отд. | Зуйков | Районный дом культуры (зал на 600 мест) | Стадия | Лист | Листов |
| | | ГИП | Полунцев | | Р | 14 | |
| | | Н.гр.ин. | Алионене | Электроосвещение Планы на отм. 8.30; 12,100 Зона „2" | АОЦНИИЭП им. Б.С. Мезенцева | | |
| | | Инж. | Литвиненко | | | | |
| Инв. N | | | | | | | |

25447-10 18 ф. А2

Инв. N подл. | Подпись и дата | Взам. инв. N

СОГЛАСОВАНО
АБ-2 Мурадов
Отдел N2 Солдатов

Альбом 8

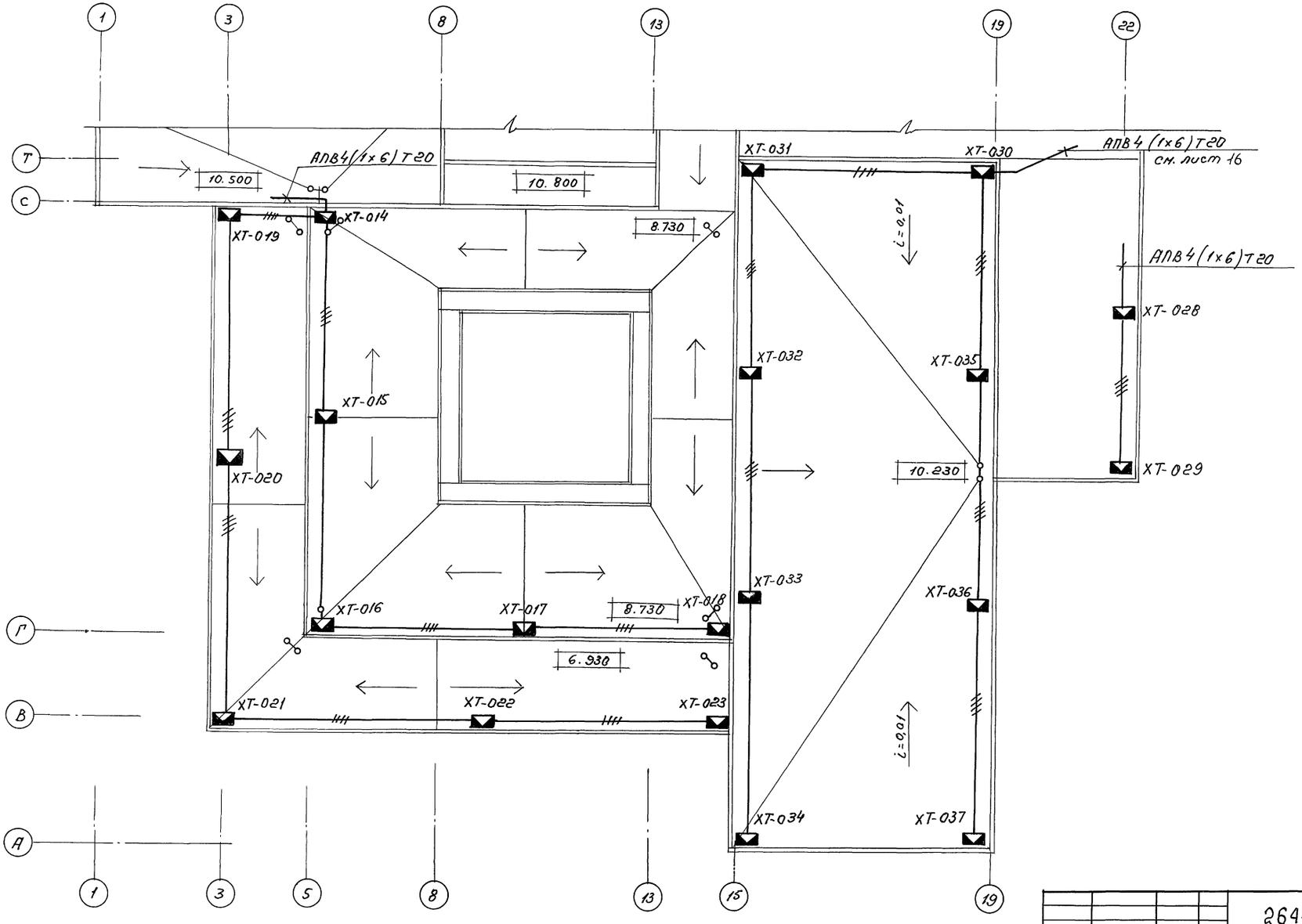


| | | | | | | |
|---|---|---|---|---|---|---|
| Привязан: | Нач.отд. | Зуйков | | 264-12-318.92 ЭО | | |
| | ГИП | Полунцев | | Районный дом культуры (зал на 600 мест) | Стадия | Лист | Листов |
| | Н.гр.ин. | Алионене | | | Р | 15 | |
| | Инж. | Литвиненко | | Электроосвещение План кровли Зоны "1,4" | АОЦНИИЭП им. Б.С. Мезенцева | | |
| Инв. N | | | | | | | |

25447-10 19 ф. А2

Согласовано
АБ-2 Мурадов
Отдел N2 Солдатов

Инв. N подл. | Подпись и дата | Вз. инв. N

Альбом 8

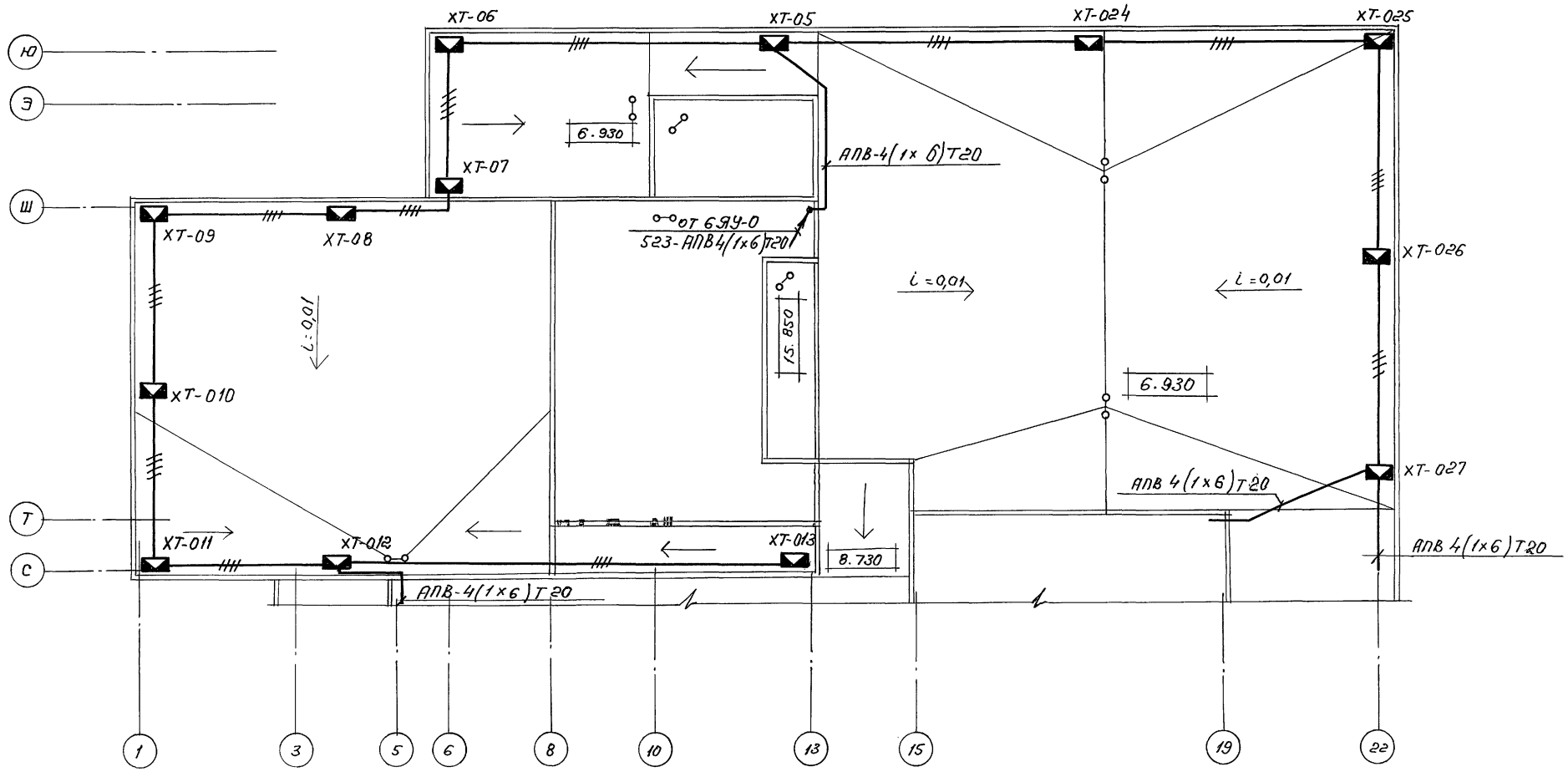


| | | | | | |
|---|---|---|---|---|---|
| Привязан: | | | | 264-12-318.92 | ЭО. |
| | Нач.отд. | Зуйков | | Районный дом культуры (зал на 600 мест) | Стадия: Р; Лист: 16; Листов: |
| | ГИП | Полунцев | | | |
| | Н.гр.ин. | Алионене | | Электроосвещение План кровли Зоны „2", „3" | АОЦНИИЭП им. Б.С. Мезенцева |
| ИНВ.N | Инж. | Литвиненко | | | |

25447-10 20 ф. А2

СОГЛАСОВАНО
АБ-2 Мурадов
Отдел № 2 Солдатов
Инв.N подл. | Подпись и дата | Вз. инв.N

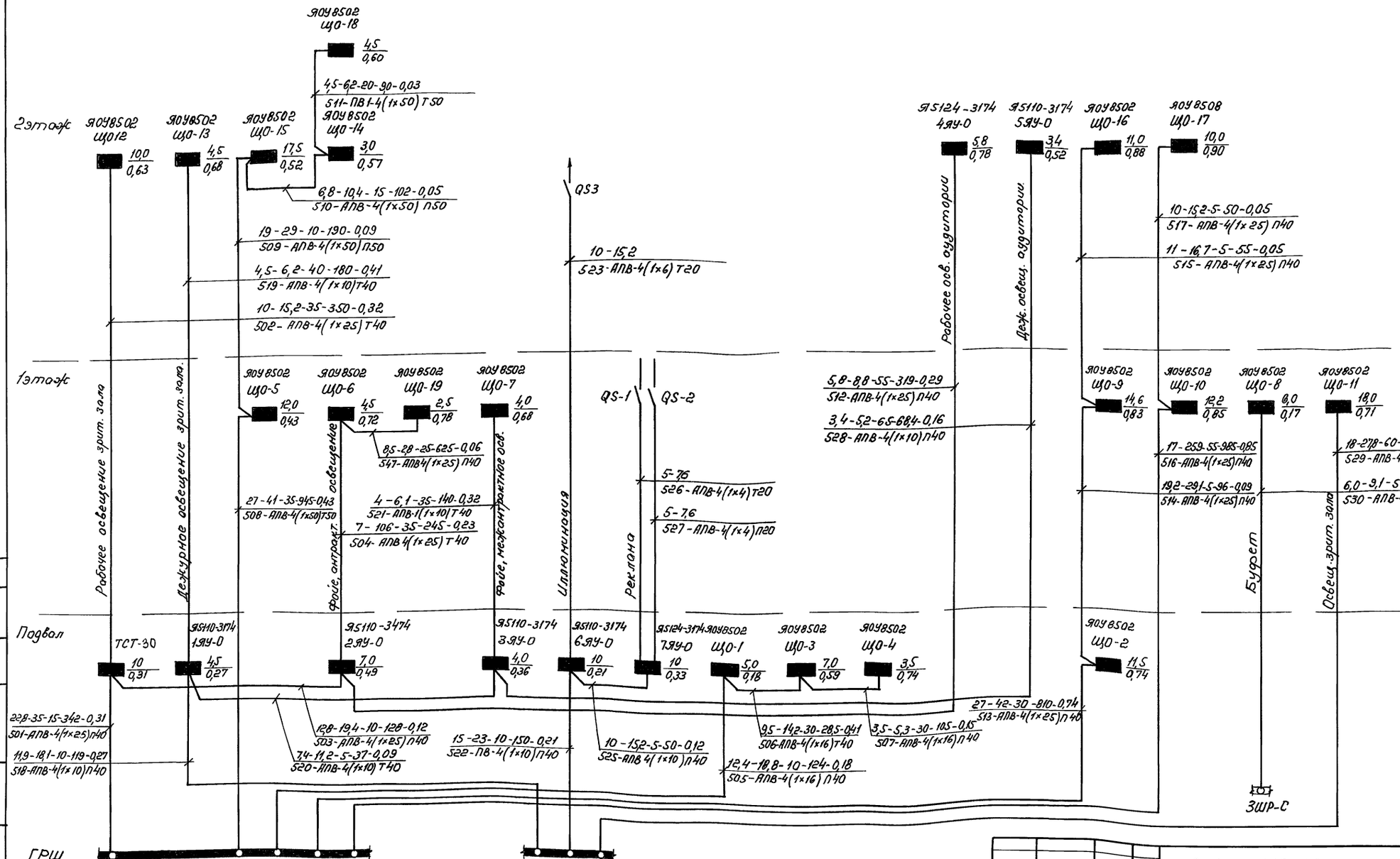


Согласовано
Инв. N подл. | Подп. и дата | Взам. инв. N
Отд. 2.1 | Альт. АОВ | Ю.А. Ю.В.

| | | |
|---|---|---|
| Привязан: | | |
| Инв. N | | |
| Нач. отд. | Зуйков | |
| ГИП | Полунцев | |
| Н.ер.ин. | Яцюненко | |
| Инж. | Литвиненко | |

264-12-318.92 ЭО

Районный дом культуры (зал на 600 мест)

| Стадия | Лист | Листов |
|---|---|---|
| Р | 17 | |

Электроосвещение. Расчетная схема питающей сети рабочего освещения сценки ~380/220В

А.ОЦНИИЭП им. Б.С. Мезенцева

25447-10 21 ф. А2

Альбом 8

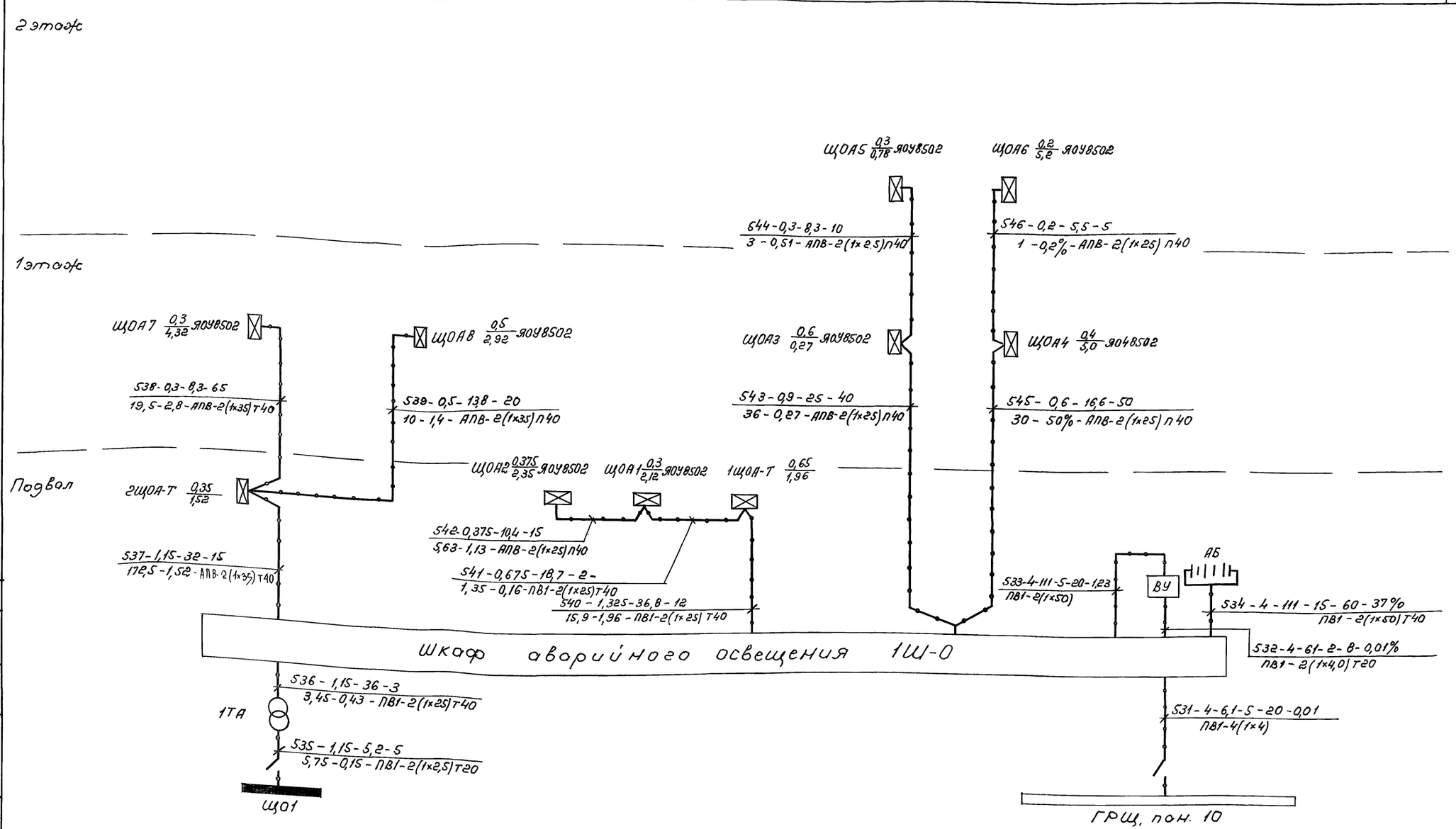


| | | | | | | |
|---|---|---|---|---|---|---|
| Привязан: | | | | 264-12-318.92 | | ЭО |
| | Нач.отд. | Зуйков | | Районный дом культуры (зал на 600 мест) | Стадия | Лист | Листов |
| | ГИП | Полунцев | | | Р | 18 | |
| | Н.гр.ин. | Алионене | | Электроосвещение Расчетная схема питающей сети аварийного освещения здания = 36 в. | А.О.ЦНИИЭП им. Б.С. Мезенцева | | |
| Инв.N | Инж. | Литвиненко | | | | | |

25447-10 22 ф. А2

Согласовано: АБ-2 Мурадов; Отдел №2 Солдатов

Инв.N подл. | Подпись и дата | Взам.инв.N

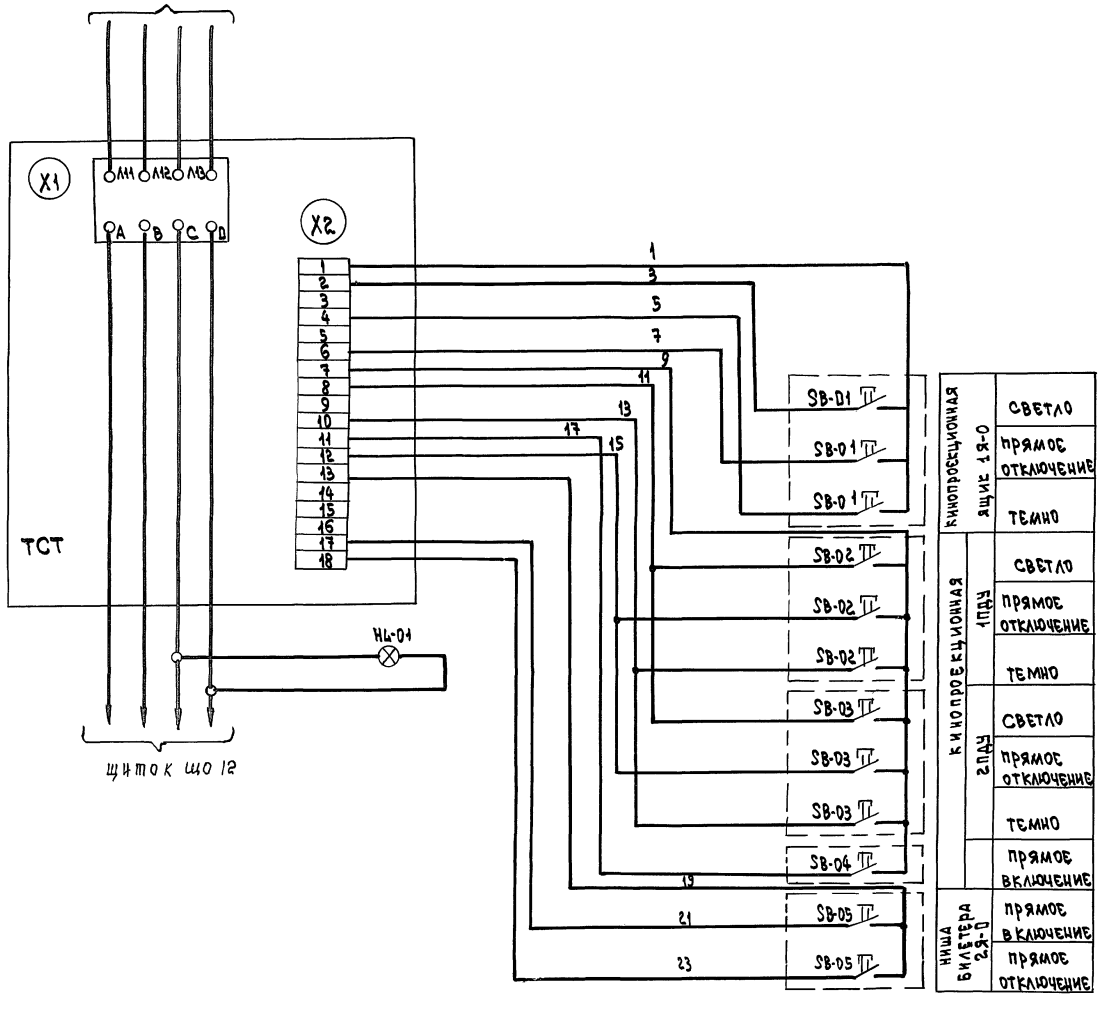


## ПЕРЕЧЕНЬ ЭЛЕМЕНТОВ

| ПОЗИЦ. ОБОЗНАЧ. | НАИМЕНОВАНИЕ | Кол. | ПРИМЕЧАНИЕ |
|---|---|---|---|
| | *Электрощитовая* | | |
| ТСТ | ТЕМНИТЕЛЬ СВЕТА ТСТ-3D-380; 30кВА; 380/220В | 1 | |
| | КИНОПРОЕКЦИОННАЯ, ЯЩИК 1Я-0 | | |
| SB-01 | КНОПКА УПРАВЛЕНИЯ КЕ011 ИСП.4 | 3 | |
| | КИНОПРОЕКЦИОННАЯ | | |
| SB-02 SB-03 | КНОПКА УПРАВЛЕНИЯ | 2 | СМ. ПРОЕКТ КИНОТЕХНОЛОГИИ |
| SB-04 | ПОСТ УПРАВЛЕНИЯ ПКЕ212-1У3 ~220В | 1 | |
| | НИША БИЛИТЕРА, ЯЩИК 2Я-0 | | |
| SB-05 | КНОПКА УПРАВЛЕНИЯ КЕ011, ИСП.4 | 2 | |
| | СЦЕНА ЯЩИК НАВЕСНОЙ/Я-Т | | |
| HL-01 | АРМАТУРА СВЕТОСИГНАЛЬНАЯ АС4402ЗУ3 | 1 | |

Альбом 8

СОГЛАСОВАНО
ТБ-2 Мурадов
Отдел №2 Солдатов

Инв. № подл. | Подпись и дата | Взам. инв. №

Привязан

Инв. №

| | | |
|---|---|---|
| Нач. отд. | Зуйков | |
| ГИП | Полунцев | |
| Н.гр.инж. | Алионене | |
| Инжен. | Литвиненко | |

264-12-318.92 ЭО

Районный дом культуры /зал на 600 мест/

Электроосвещение
Питание и управление рабочим освещением зала на 600 мест
Схема принципиальная

| Стадия | Лист | Листов |
|---|---|---|
| Р | 19 | |

А.О. ЦНИИЭП им. Б.С. Мезенцева

25447-10 23 Ф. А2

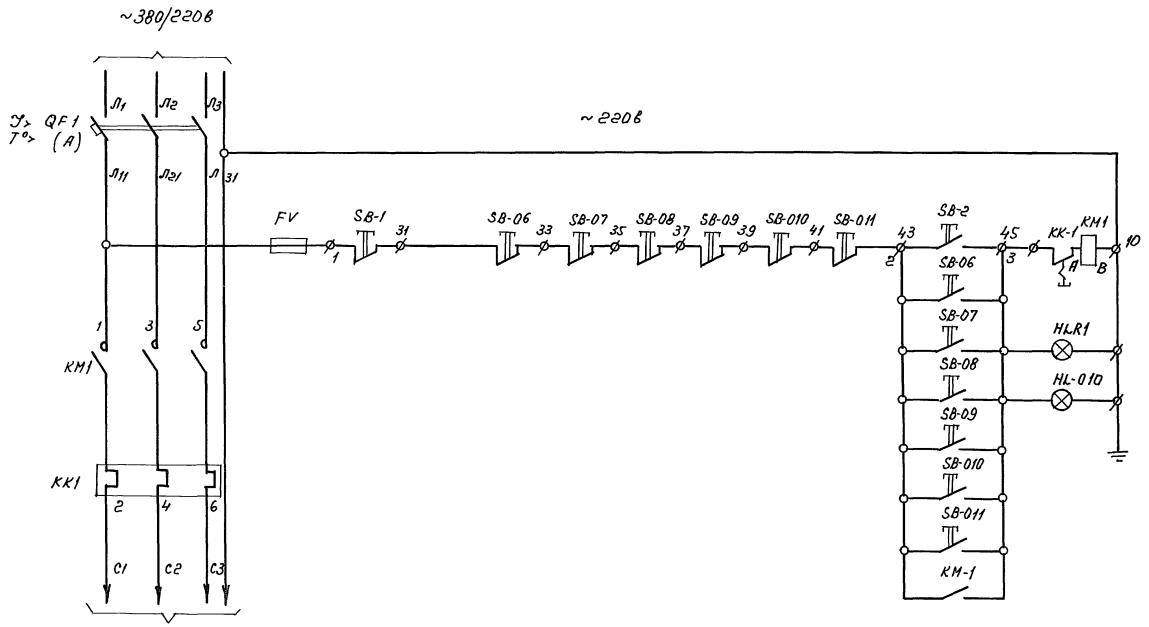


## Перечень элементов

| Позиц. обознач. | Наименование | Кол. | Примечание |
|---|---|---|---|
| | **Электрощитовая, ящик 1Я4-0** | | |
| КМ(п) QF(А) SB1, SB2 HLR1 | Ящик управления ЯБ110-3174УХЛ4 $I_{ном.}$ - 12,5А | 1 | |
| | **Кинопроекционная, ящик 1Я-0** | | |
| SB-06 | Кнопка управл. КЕ-011УЗ | Исп. 4 1<br>Исп. 5 1 | |
| | **Ниша билетера, ящик 2Я-0** | | |
| SB-09 | Кнопка управл. КЕ-011УЗ | Исп. 4 1<br>Исп. 5 1 | |
| | **Пожарный пост, ящик 3Я-0** | | |
| SB-010 | Кнопка управл. КЕ-011УЗ | Исп. 4 1<br>Исп. 5 1 | |
| HL-010 | Арматура АС4402УЗ | 1 | |
| | **Пюпитр сцены, ящик 1Я-Т** | | |
| SB-011 | Кнопка управлен. КЕ-011УЗ | Исп. 4 1<br>Исп. 5 1 | |
| | **Кинопроекционная 1ПДУ, 2ПДУ** | | |
| SB-07 SB-08 | Кнопка управления | 2 | См. проект кинотехнологии |

Альбом 8

Инв. N подл. | Подпись и дата | Взам. инв. N

Привязан:

Инв. N

| | | | |
|---|---|---|---|
| Нач. отд. | Зуйков | | |
| ГИП | Полунцев | | |
| Н. гр. ин. | Алиментене | | |
| Инж. | Литвиненко | | |

264-12-318.92 ЭО

Районный дом культуры (зал на 600 мест)

| Стадия | Лист | Листов |
|---|---|---|
| Р | 20 | |

Электроосвещение. Питание и управление дежурным освещением зала. Принципиальная схема

АО ЦНИИЭП им. Б.С. Мезенцева

25447-10 24 Ф. А2

Альбом 8

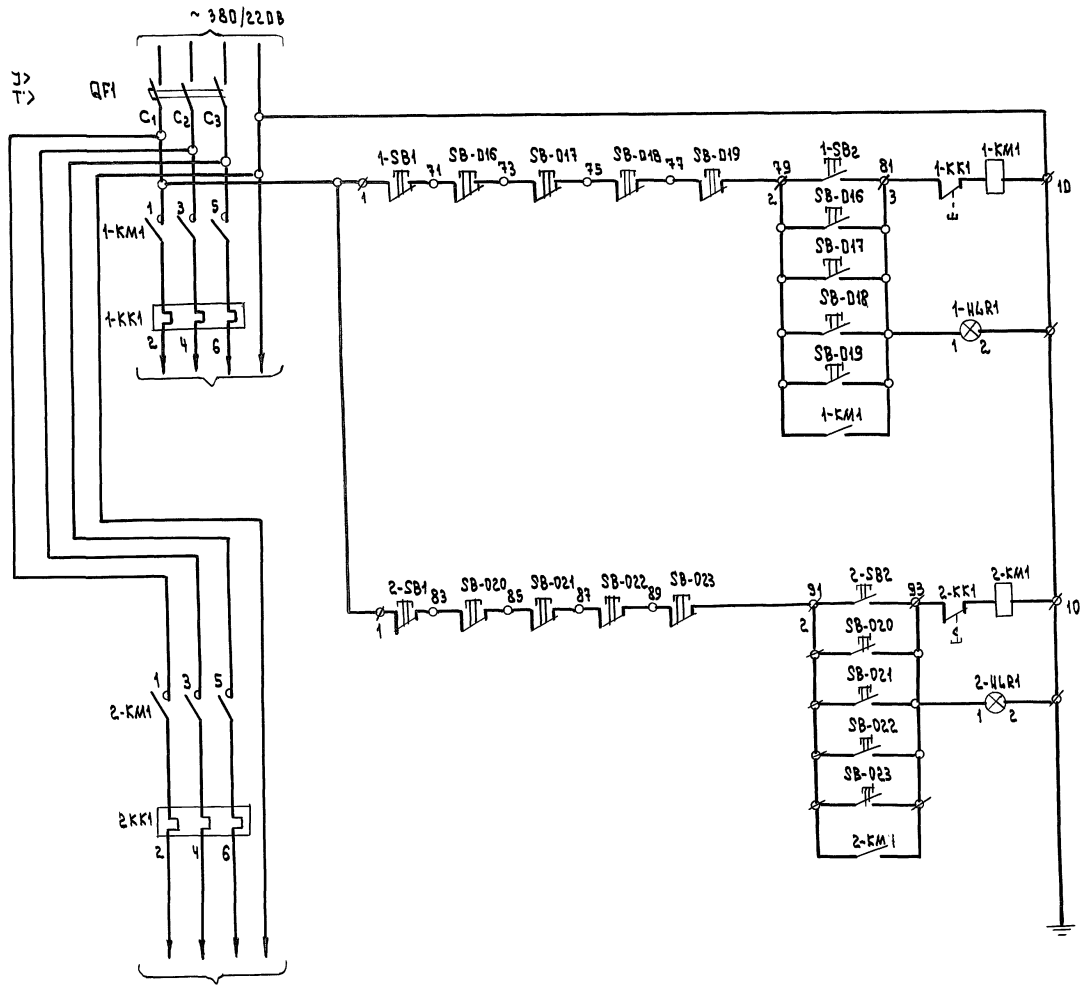


## Перечень элементов

| Позиц. обознач. | Наименование | Кол. | Примечание |
|---|---|---|---|
| | Кинопроекционная малого зала, ящик ЧЯУ-0 | | |
| QF1 1KM1, 2-KM1 1-KK1, 2-KK1 1-SB1, 1-SB2 2-SB1, 2-SB2 1HLR1, 2-HLR1 | Ящик управления Я5124-3174 УХЛ4 Уир автоматов 40А Уном фидера 12,5А | 1 | |
| | Ниша билетера | | |
| SB-D19, SB-D23 | Пост кнопочный двухштифтовый ПКЕ-212-2У3 | 2 | |
| | Эстрада | | |
| SB-D18, SB-D22 | Пост кнопочный двухштифтовый, ПКЕ-212-2У3 | 2 | |
| | Кинопроекционная, 1ПДУ, 2ПДУ | | |
| SB-D16 SB-D20 | Кнопка управления | 2 | См. проект кинотехнологии |
| | Кинопроекционная | | |
| SB-D17 SB-D21 | Пост кнопочный двухштифтовой ПКЕ-212-2У3 | 2 | Установить у кинопроекторов (1ПДУ, 2ПДУ) |

| | | | | | | |
|---|---|---|---|---|---|---|
| | | | | 264-12-318.92 | | ЭО |
| Привязан | | Нач.отд. | Зуйков | Районный дом культуры /зал на 600 мест/ | Стадия | Лист | Листов |
| | | ГИП | Полунцев | | Р | 21 | |
| | | Н.гр.инж. | Алиненко | Электроосвещение. Питание и управление рабочим освещением зала на 600 мест. Схема принципиальная | А.О. ЦНИИЭП им. В.С. Мезенцева | | |
| Инв.№ | | Инженер | Литвиненко | | | | |

Инв.№ подл. | Подпись и дата | Взам. инв.№

25447-10 25 ФА2

Альбом 8

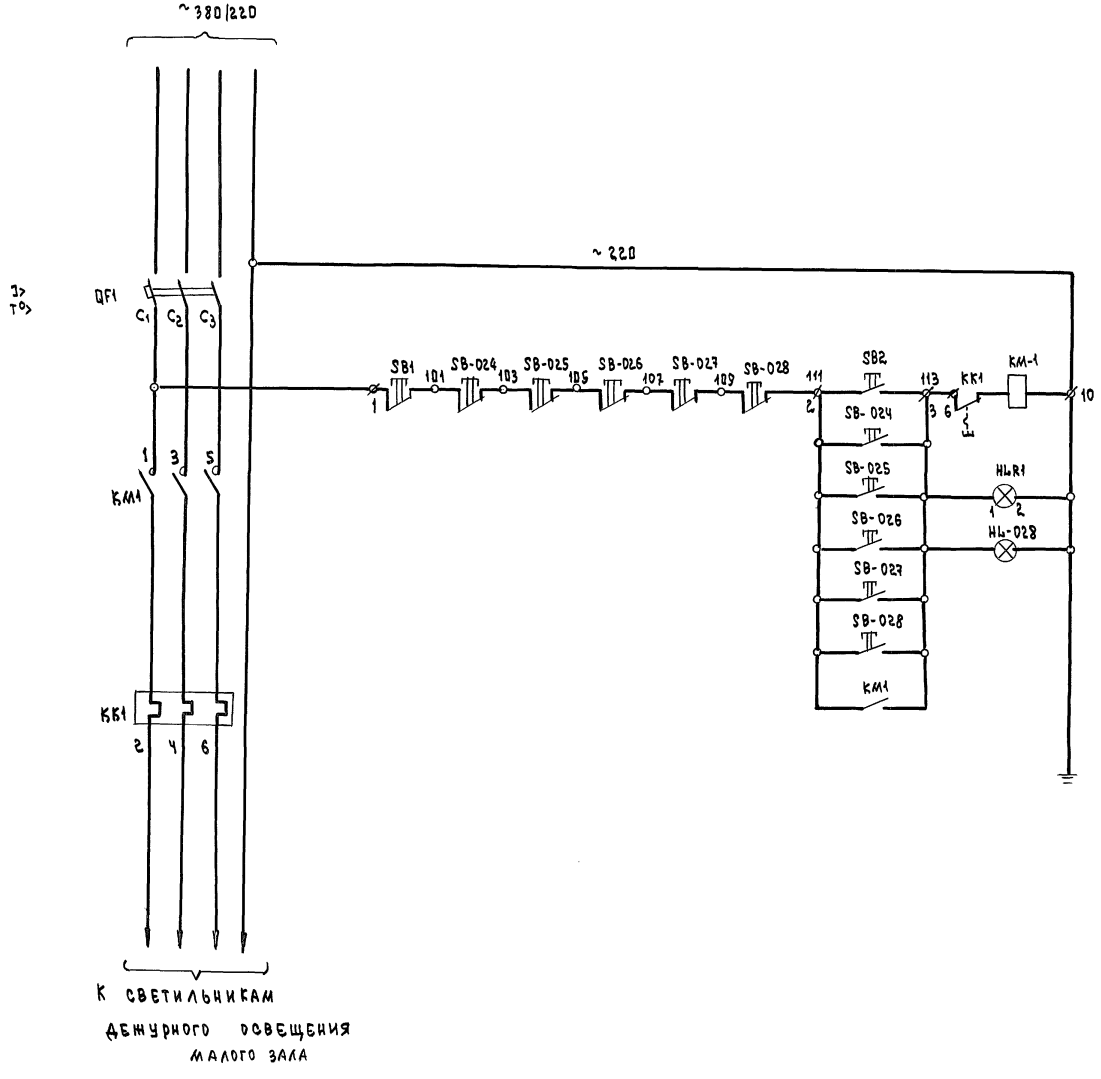


Перечень элементов

| Позиц. обознач. | Наименование | | Кол | Примечание |
|---|---|---|---|---|
| | Кинопроекционная малого зала 5ЯУ-0 | | | |
| QF1 1КМ1 1КК1 SB1, SB2 HLR1 | Ящик управления Я5110-3174 УХЛ4 Уном=12.5А | | 1 | |
| | Ниша билетера | | | |
| SB-027 | Пост кнопочный двухштифтовый ПКЕ-212-2У3 | | 1 | |
| | Эстрада | | | |
| SB-026 | Пост кнопочный двухштифтовый ПКЕ-212-2У3 | | 1 | |
| | Кинопроекционная | | | |
| SB-024 SB-025 | Кнопка управления | | 2 | см. проект кинотехнологии |
| | Пожарный пост, ящик 3Я-0 | | | |
| SB-028 | Кнопка КЕ011 | ИСП4 | 1 | |
| | | ИСП5 | 1 | |
| HL-028 | Лампа сигнальная 4402ЗУ3 | | 1 | |

| | | | | | |
|---|---|---|---|---|---|
| Привязан | | | | 264-12-318.92 | ЭО |
| | | Нач.отд. | Зуйков | Районный дом культуры (зал на 600 мест) | Стадия: Р; Лист: 22; Листов: |
| | | ГИП | Полунцев | | |
| | | Н.гр.инж. | Алионене | Электроосвещение питание и управление дежурным освещением зала на 200 мест. Схема принципиальная | А.О. ЦНИИЭП им. Б.С. Мезенцева |
| | | Инж.ен. | Литвиненко | | |
| Инв.№ | | | | | |

25447-10 26 Ф.А2

Инв.№ подл. | Подп. и дата | Взам. инв.№

## Антрактное освещение

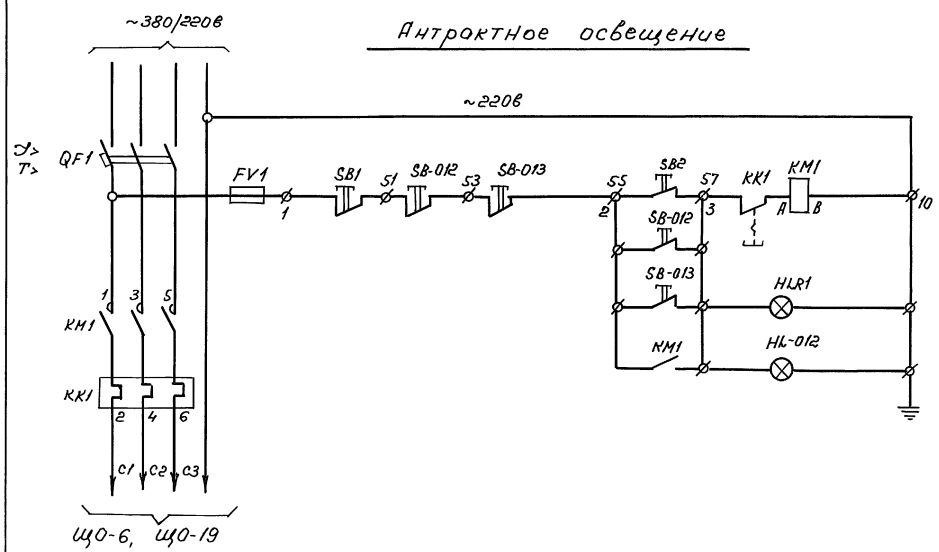


## Межантрактное освещение

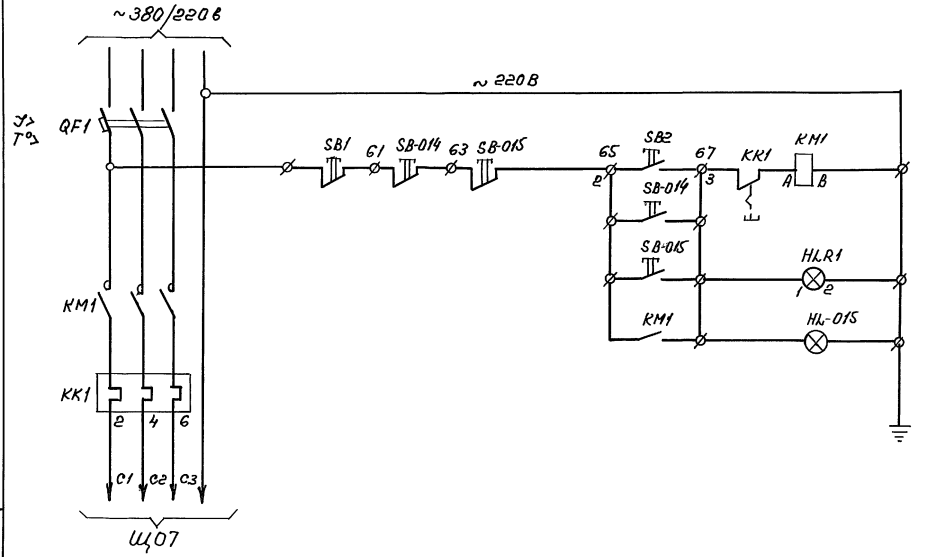


## Перечень элементов

| Позиц. обознач. | Наименование | Кол. | Примечание |
|---|---|---|---|
| | **Антрактное освещение** | | |
| | **Электрощитовая, ящик 29У-0** | | |
| QF1 KM1 KK1 SB1, SB2, HLR1 | Ящик управления 95110-3474УХЛ4 $I_{ном.}$ - 25А | 1 | |
| | **Ниша билетера, ящик 29-0** | | |
| SB-013 | Кнопка управл. КЕ011У3 | Исп. 4 / Исп. 5 — 1 / 1 | |
| | **Кинопроекционная, ящик 19-0** | | |
| SB-012 | Кнопка управл. КЕ011У3 | Исп. 4 / Исп. 5 — 1 / 1 | |
| HL-012 | Лампа сигнальная АС4403 | 1 | |
| | **Межантрактное освещение** | | |
| | **Электрощитовая, ящик 59-0** | | |
| QF1 KM1 KK1 SB1, SB2, HLR1 | Ящик управления 95110-3174УХЛ4 $I_{ном}$ = 12,5А | 1 | |
| | **Ниша билетера, ящик 29-0** | | |
| SB-014 | Кнопка управления КЕ011У3 | Исп. 4 / Исп. 5 — 1 / 1 | |
| | **Пожарный пост, ящик 39-0** | | |
| SB-015 | Кнопка управл. КЕ011У3 | Исп. 4 / Исп. 5 — 1 / 1 | |
| HL-015 | Лампа сигнальная АС4403 | 1 | |

Привязан:

Инв. N

| | | | |
|---|---|---|---|
| Нач. отд. | Зуйков | | |
| ГИП | Полунцев | | |
| Н. гр. ин. | Алионене | | |
| Инж. | Литвиненко | | |

264-12-318.92 ЭО

Районный дом культуры (зал на 600 мест)

Стадия: Р | Лист: 23 | Листов:

Электроосвещение питание и управление антрактным и межантрактным освещением. Схема принципиальная

АОЦНИИЭП им. Б.С. Мезенцева

25447-10 27

Инв. N подл. | Подпись и дата | Взам. инв. N

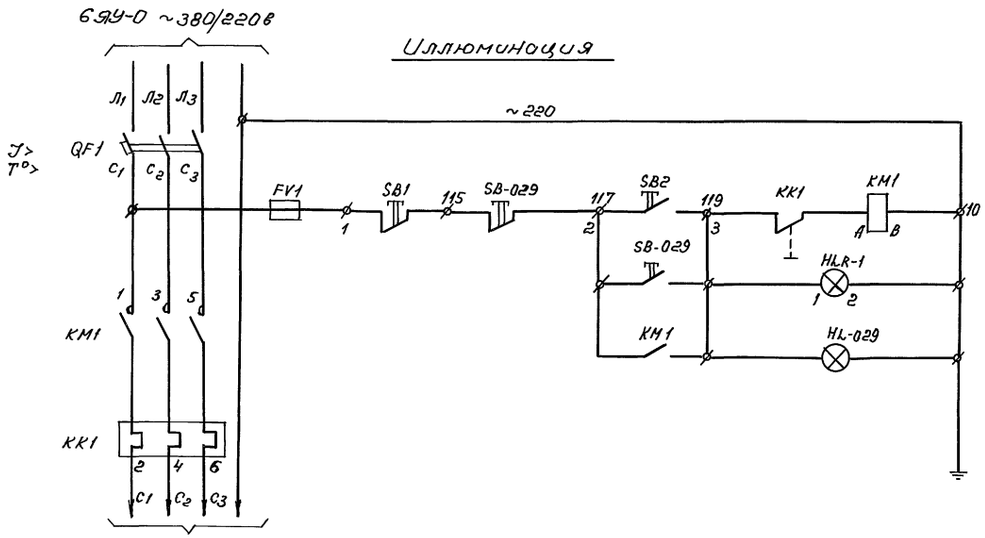


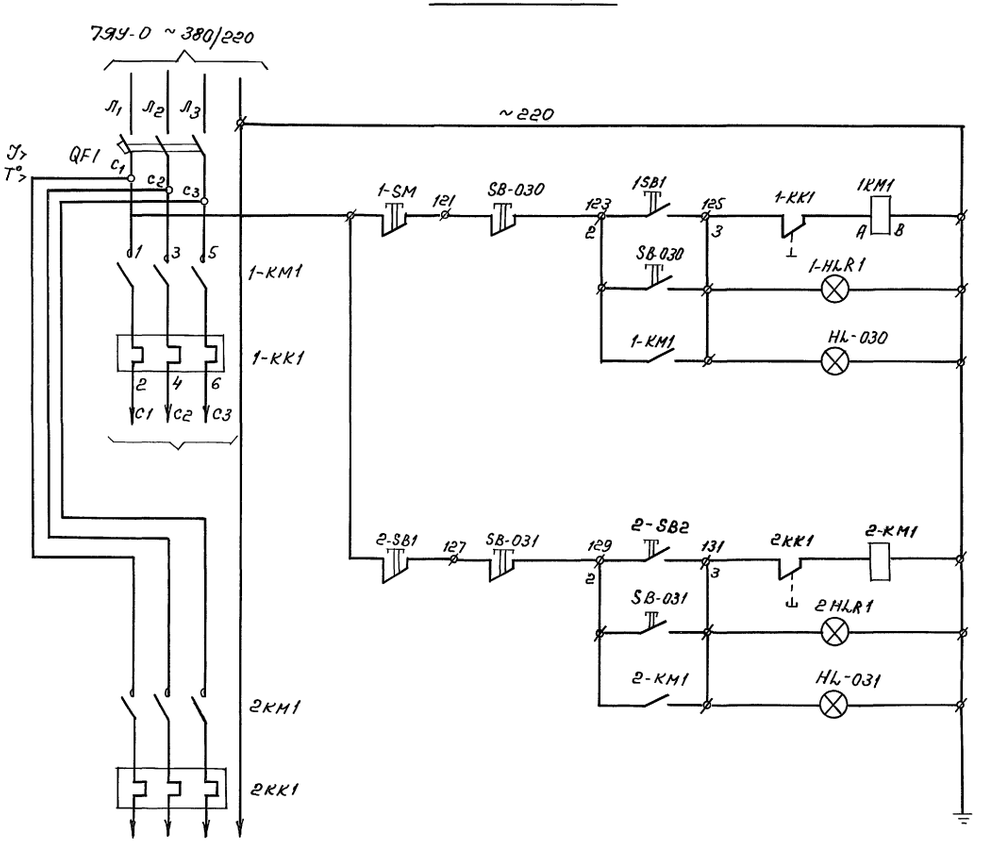


## Перечень элементов

| Позиц. обозноч. | Наименование | Кол. | Примечание |
|---|---|---|---|
| | **Иллюминация** | | |
| | **Электрощитовая. Ящик 6ЯУ-0** | | |
| QF1 KM1 KK1 SB1 SB2 HLR-1 | Ящик управления ЯВ5110-3474УХЛ4 $I_{ном}$ 25А | 1 | |
| | **Пожарный пост, ящик 3Я-0** | | |
| SB-029 | Кнопка управлен. КЕ011УЗ | Исп. 4: 1<br>Исп. 5: 1 | |
| HL-029 | Лампа сигнальная АС4402ЗУЗ | 1 | |
| | **Реклама** | | |
| | **Электрощитовая, ящик 7ЯУ-0** | | |
| QF1 1KM1, 2KM1 1KK1, 2KK1 1SB1, 2SB1 1SB2, 2SB2 1HLR1, 2HLR1 | Ящик управления ЯВ5124-3174УХЛ4 $I_{ном}$ автомата-40А $I_{ном}$ фидера - 12,5А | 1 | |
| | **Пожарный пост, ящик 3Я-0** | | |
| SB-030, SB-031 | Кнопка управл. КЕ011УЗ | Исп. 4: 2<br>Исп. 5: 2 | |
| HL-03, HL-031 | Лампа сигнальн. АС4402ЗУЗ | 2 | |

Альбом 8

Инв. N подл. | Подп. и дата | Взам. инв. N

Привязан:

Инв. N

| | | |
|---|---|---|
| Нач. отд. | Зуйков | |
| ГИП | Полунцев | |
| Н. гр. ин. | Клионене | |
| Инж. | Литвиненко | |

264-12-318.92 ЭО

Районный дом культуры (зал на 600 мест)

| Стадия | Лист | Листов |
|---|---|---|
| Р | 24 | |

Электроосвещение. Питание и управление иллюминацией и рекламой. Схема принципиальная

АО ЦНИИЭП им. Б.С. Мезенцева

25447-10 28

Ф. А2

Альбом 8

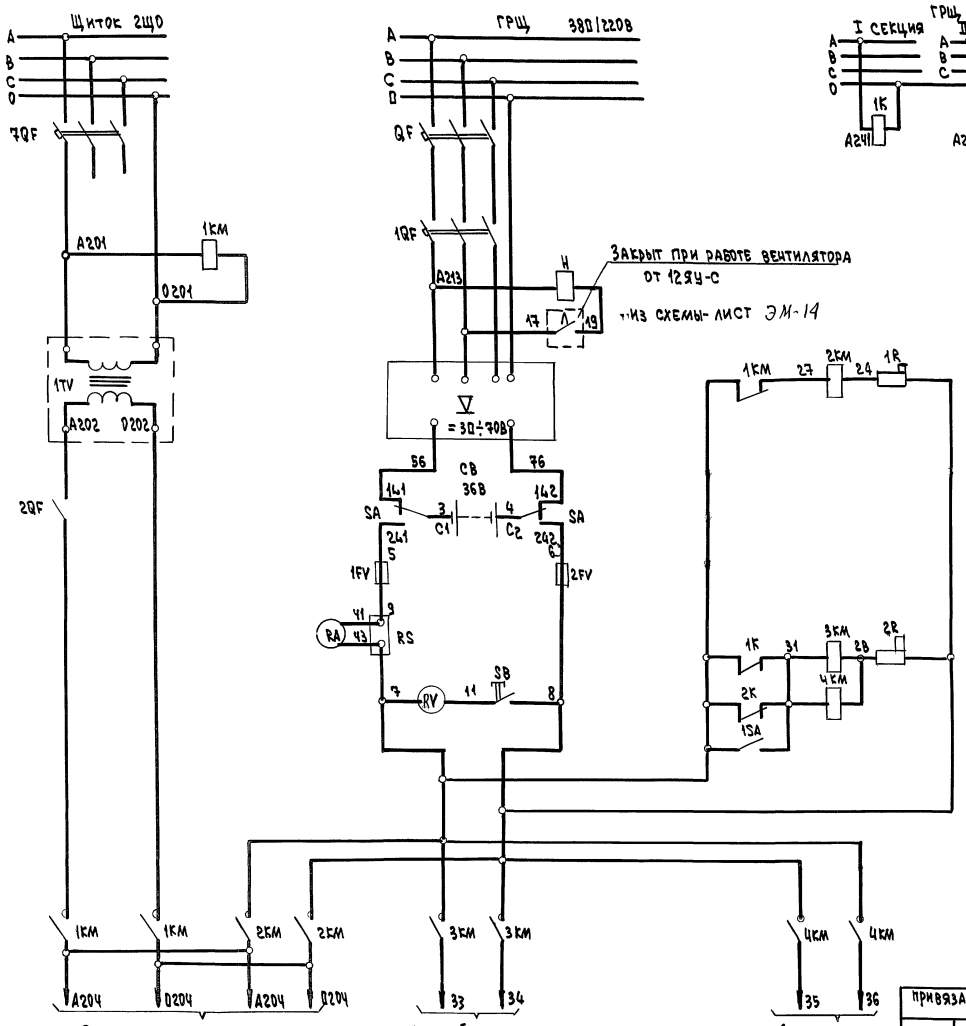


Перечень элементов

| Позиц. обознач. | Наименование | Кол | Примечание |
|---|---|---|---|
| | **Электрощитовая** | | |
| 1TV | Трансформатор ОСМ-2.5, 2500 ВА, 220/42В | 1 | |
| VZ | Выпрямительный зарядный агрегат ЧЗА-150-80 380В, 50Гц, 55-150А / 80-300В, 55-150А | 1 | |
| | **Аккумуляторная** | | |
| CB | Аккумуляторная батарея 36ТЖН-300, ЧСВ, 300 А | 1 | |
| | **Шкаф управления аварийным освещением 1Ш-О** | | |
| 1K, 2K | Реле промежуточное РПУ-2-360203 ~220В | 2 | |
| 1QF | Выключатель АП50-3ТН, 50А, расц. 20, катушка 380В | 1 | |
| 1KM | Контактор перем. тока КТ6012, 100А, ~220В | 1 | |
| 2KM | Контактор пост. тока МК3-20У3, 100А, U=24В | 1 | |
| 3KM | Контактор пост. тока МК2-20У3, 63А, U=24В | 1 | |
| 4KM | Контактор пост. тока МК1-20У3, 40А, U=24В | 1 | |
| 1FV, 2FV | Предохранитель ПН-2, 250А, 500В, пл. вст. 200А | 2 | |
| SA | Переключатель ПП2-250 Н2, 250А, 220В | 1 | |
| RS | Шунт 75Ш, 200А, 75МВ | 1 | |
| SB | Кнопка КЕ011У3 исп.2, черная | 1 | |
| RA | Амперметр М-325, шкала 0-200А | 1 | |
| RV | Вольтметр М-325, шкала 0-50А | 1 | |
| 2QF | Выключатель АЕ-2055, 100А, 220В, расц. 100А | 1 | |
| 1SA | Выключатель пакетный ПВМ-1-10, 10А, 220В | 1 | |
| 1R, 2R | Резистор ПЭВР-50, 10 ом | 2 | |
| | **Щиток ЩО1** | | |
| 7QF | Выключатель АЕ-1031-1., 25А, расц. 20А | 1 | |
| | **ГРЩ, панель 11** | | |
| QF | Выключатель А3124 100А, 380В, расц. 30А | 1 | |

Привязан

Инв. №

| | | | |
|---|---|---|---|
| Нач. отд. | Зайков | | |
| ГИП | Получцев | | |
| Н. гр. инж. | Яконене | | |
| Инженер | Литвиненко | | |

264-12-318.92 ЭО

Районный дом культуры /зал на 600 мест/

Питание и управление аварийным освещением. Схема принципиальная

| Стадия | Лист | Листов |
|---|---|---|
| Р | 25 | |

А.О. ЦНИИЭП им. Б.С. Мезенцева

Инв. № подл. | Подпись и дата | Взам. инв. №

Альбом 8

## Ящик управления 1ЯУ-0

## Клеммный ящик ХТ-038

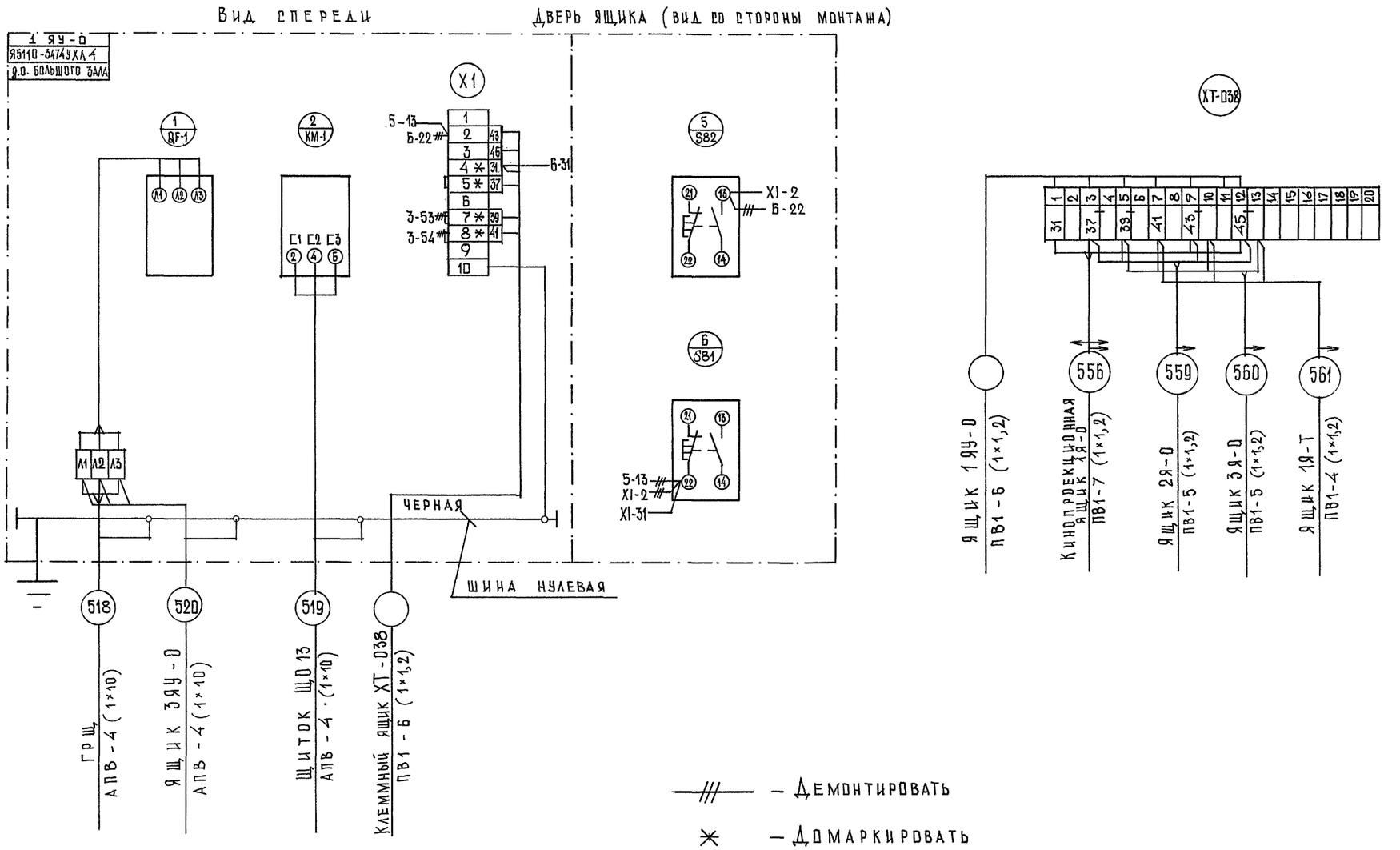


| | | | | | | | |
|---|---|---|---|---|---|---|---|
| | | | | | | | ЭО |
| Привязан | | | | | | | |
| | | | | Нач.отд. | Зуйков | | Районный дом культуры (зал 600 мест) | Стадия: Р | Лист: 26 | Листов: |
| | | | | Гип | Полунцев | | | | | |
| | | | | Н.гр.инж. | Алионене | | Электроосвещение Ящик 1ЯУ-0. Клеммный ящик ХТ-038. Схемы подключений | А/О ЦНИИЭП им. Б.С. Мезенцева | | |
| | | | | Инжен. | Литвиненко | | | | | |
| Инв. № | | | | | | | | | | |

Инв. № подл. | Подпись и дата | Взам. инв. №

25447-10 30 Ф А2

Альбом 8

## Ящик управления 2ЯУ-0

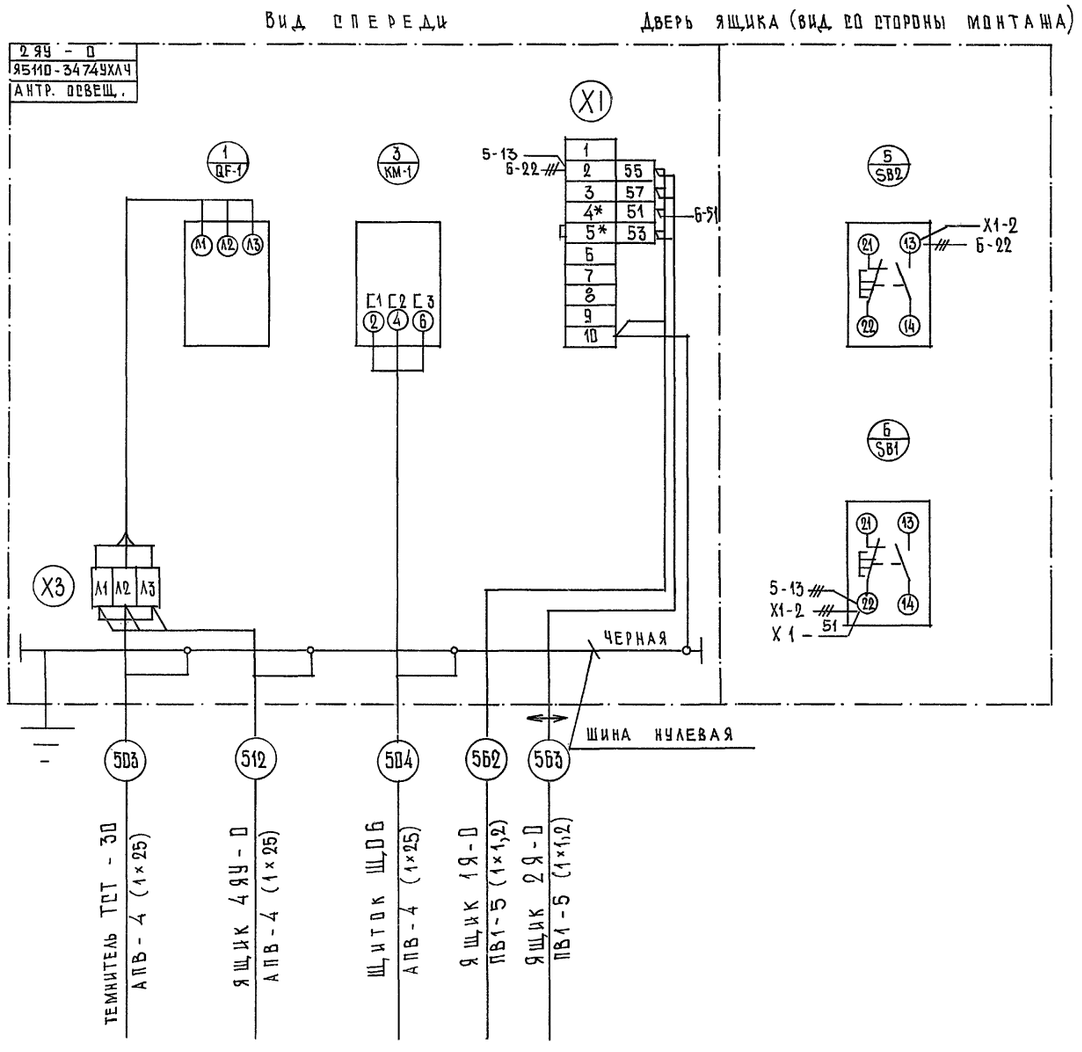


## Ящик управления 3ЯУ-0

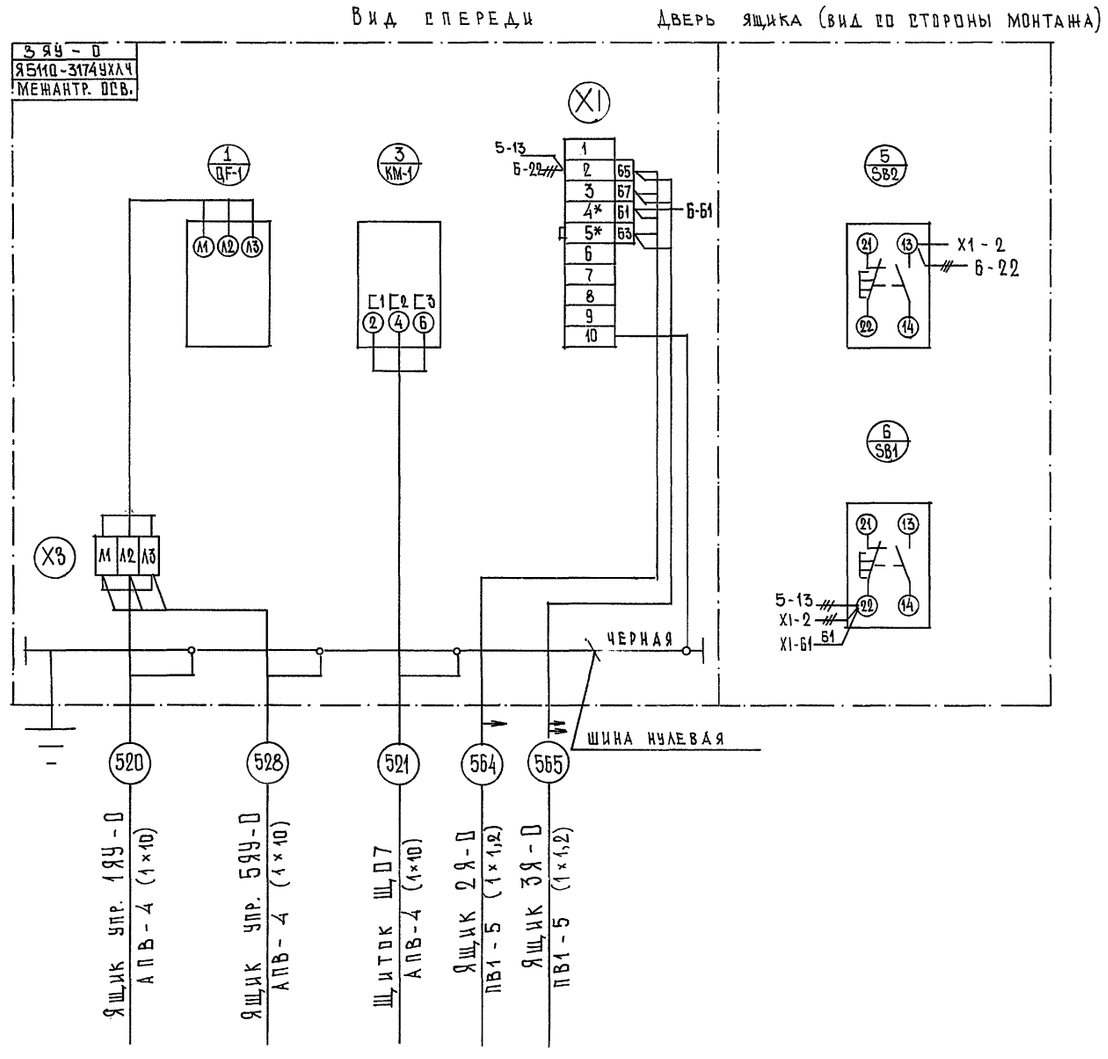


— /// — – ДЕМОНТИРОВАТЬ

* – ДОМАРКИРОВАТЬ

Инв. № подл. | Подпись и дата | Взам. инв. №

| | | | |
|---|---|---|---|
| Привязан | | | |
| Инв. № | | | |

| | | |
|---|---|---|
| Нач. отд. | Зуйков | |
| ГИП | Полунцев | |
| Н. гр. инж. | Алибнене | |
| Инженер | Литвиненко | |

264-12-318.92 ЭО

Районный дом культуры (зал 600 мест)

Электроосвещение
Ящики 2ЯУ-0; 3Я-0
Схема подключений

| Стадия | Лист | Листов |
|---|---|---|
| Р | 27 | |

А/О ЦНИИЭП им. Б.С. Мезенцева

25447-10 31

Формат А2

## Ящик управления 4ЯУ-0

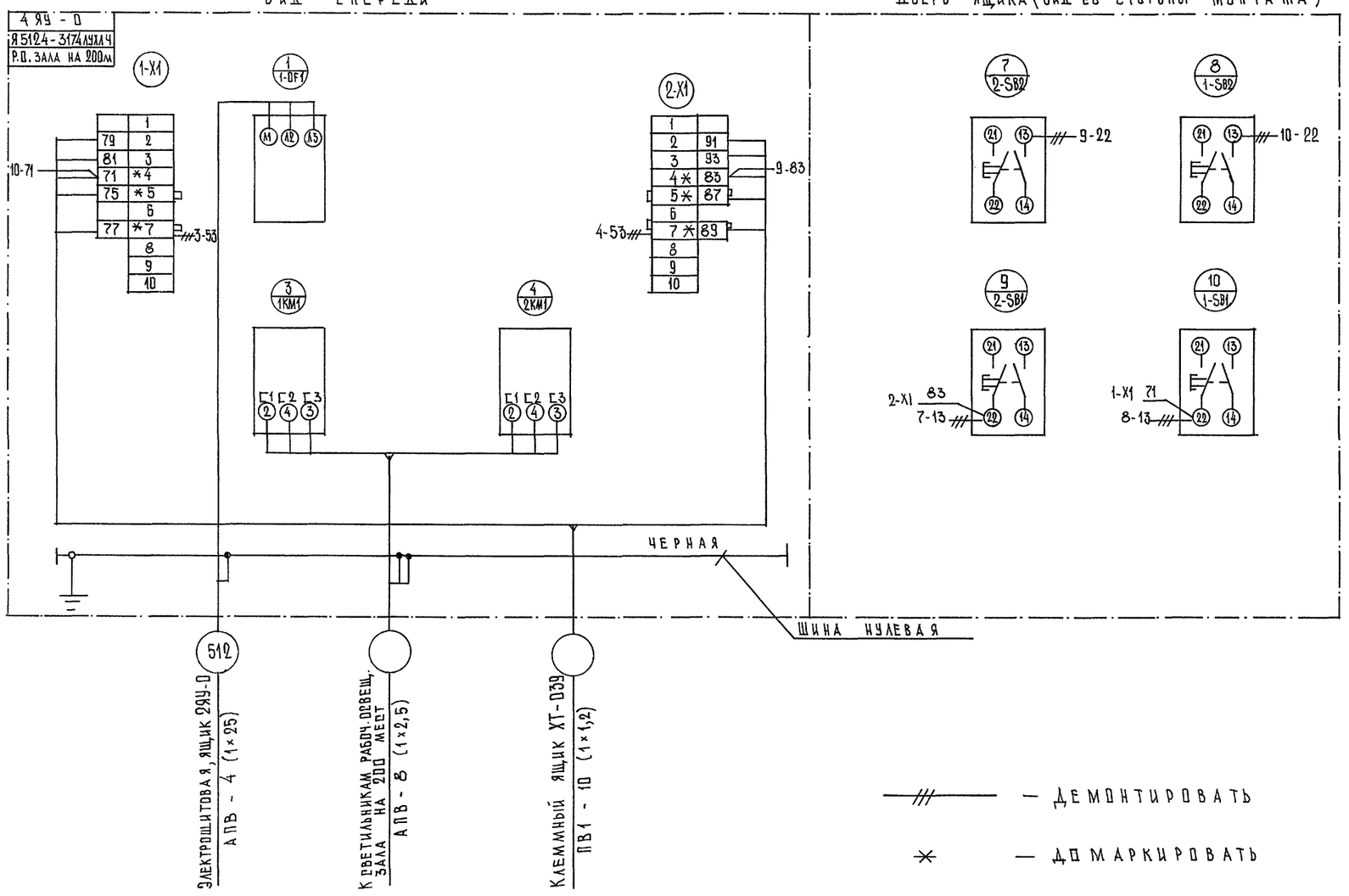


## Клеммный ящик ХТ-039

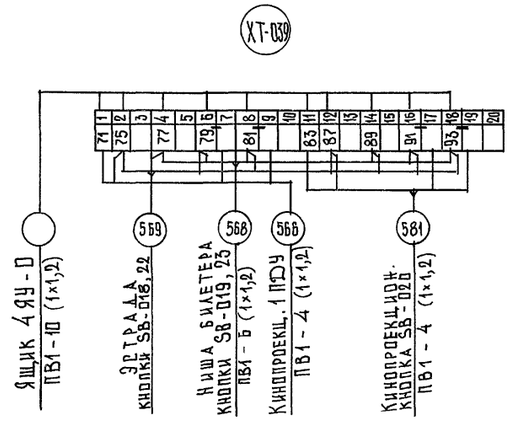


| | | | |
|---|---|---|---|
| Привязан | | | 264-12-318.92 ЭО |
| | Нач.отд | Зуйков | Районный дом культуры (зал 600 мест) |
| | ГИП | Полунцев | Стадия Р; Лист 28; Листов |
| | Н.гр.инж. | Алионене | Электроосвещение. Ящик 4ЯУ-0, клеммный ящик ХТ-039 |
| | Инженер | Литвиненко | Схемы подключений |
| Инв. № | | | А/О ЦНИИЭП им. Б.С. Мезенцева |

25447-10 32

Ф А2

Инв. № подл. | Подпись и дата | Взам. инв. №

Альбом 8

## Ящик управления 5ЯУ-О

Вид спереди

Дверь ящика (вид со стороны монтажа)

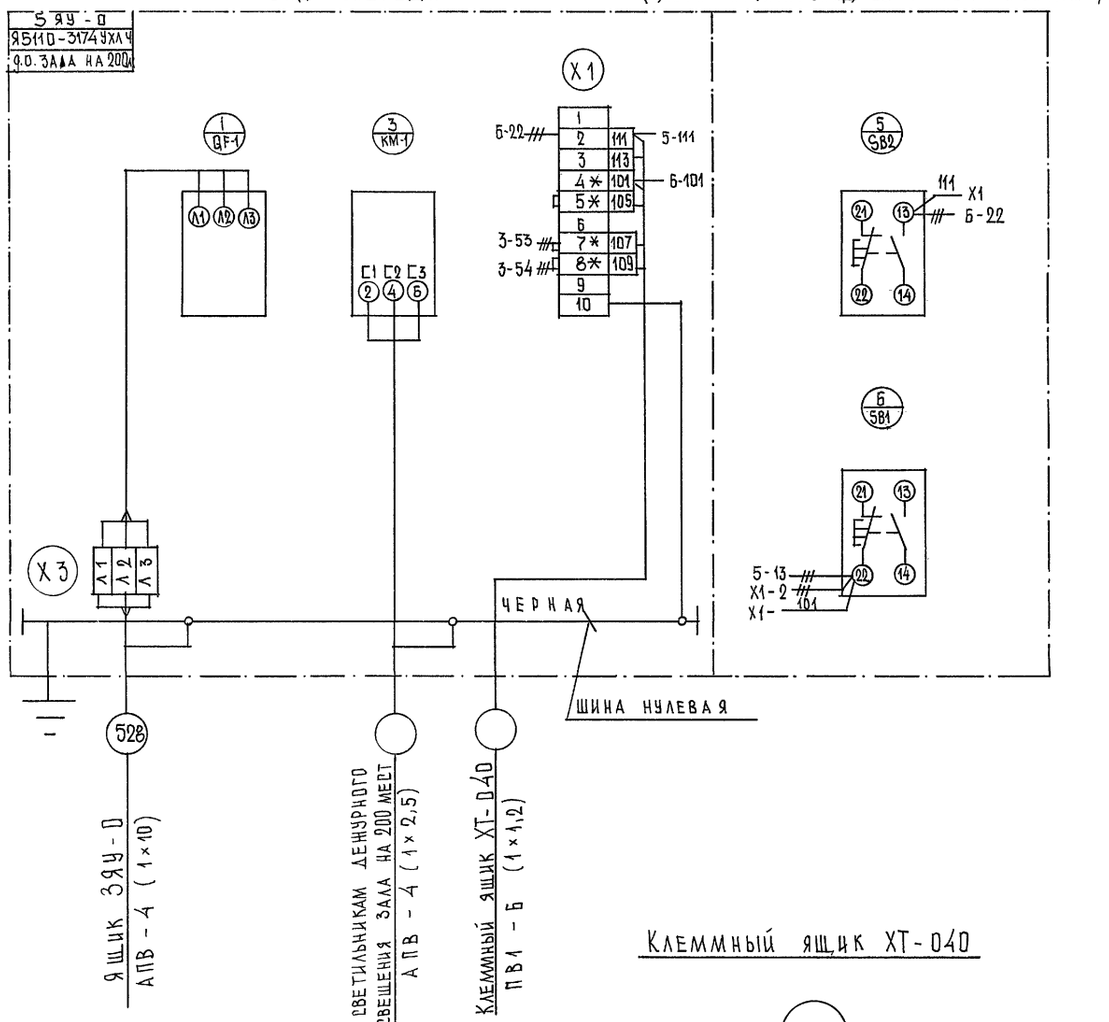


## Клеммный ящик ХТ-040

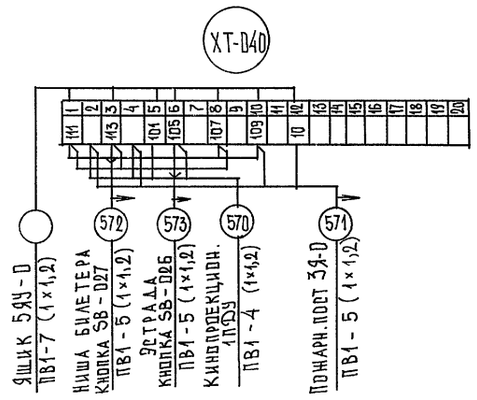


## Ящик управления 6ЯУ-О

Вид спереди

Дверь ящика (вид со стороны монтажа)

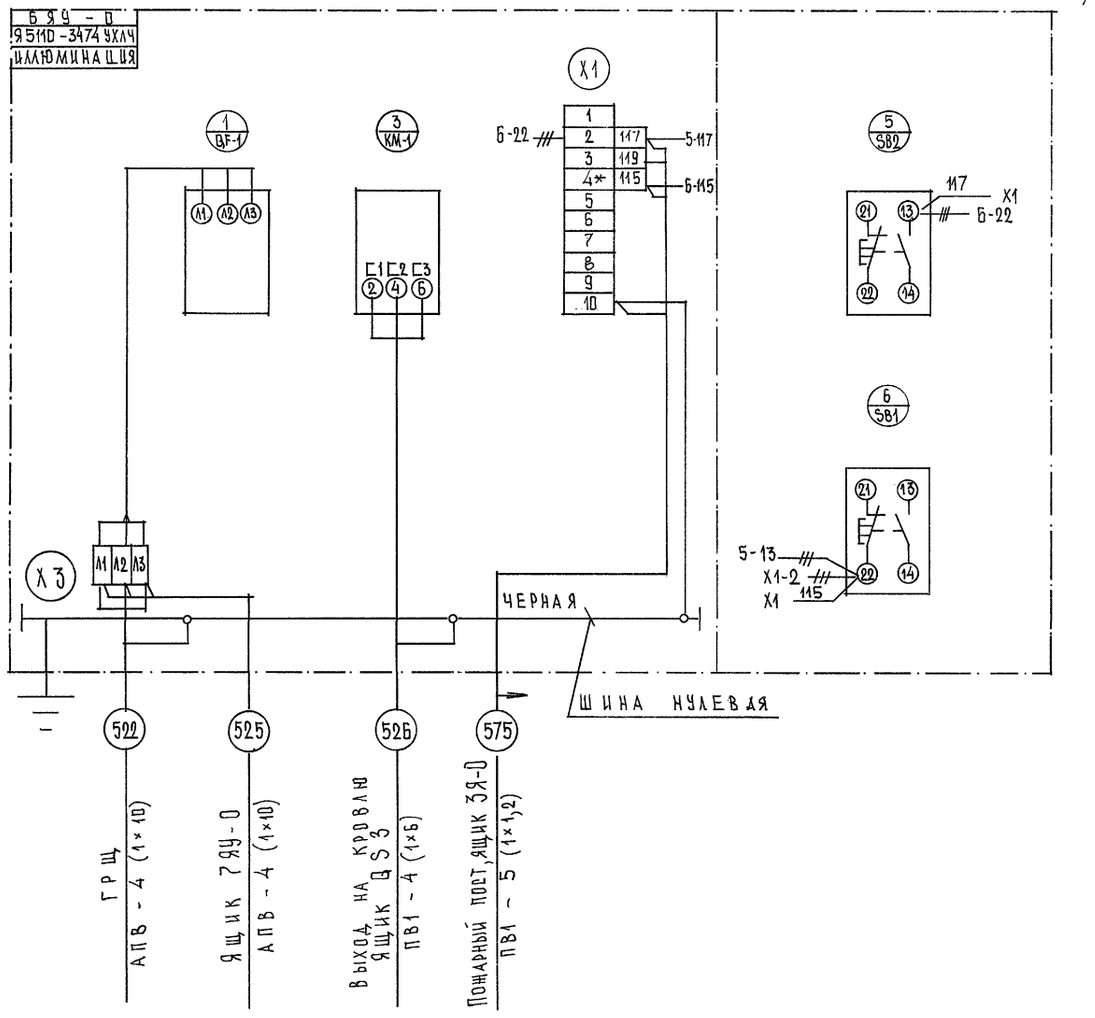


— /// — — ДЕМОНТИРОВАТЬ

— ✳ — — ДОМАРКИРОВАТЬ

| | | | |
|---|---|---|---|
| Нач. отд. | Зуйков | | 264-12-318.92 ЭО |
| ГИП | Полунцев | | |
| Н.гр.инж. | Алионене | | Районный дом культуры /зал 600 мест/ |
| Инженер | Литвиненко | | Электроосвещение. Ящики 5ЯУ-О; 6ЯУ-О. Клеммный ящик ХТ-040. Схемы подключений |
| Привязан | | | Стадия: Р; Лист: 29; Листов: |
| Инв. № | | | А/О ЦНИИЭП им. Б.Е. Мезенцева |

25447-10 33

Формат А2

Инв. № подл. | Подпись и дата | Взам. инв. №

Альбом 8

## Вид спереди

## Дверь ящика (вид со стороны монтажа)

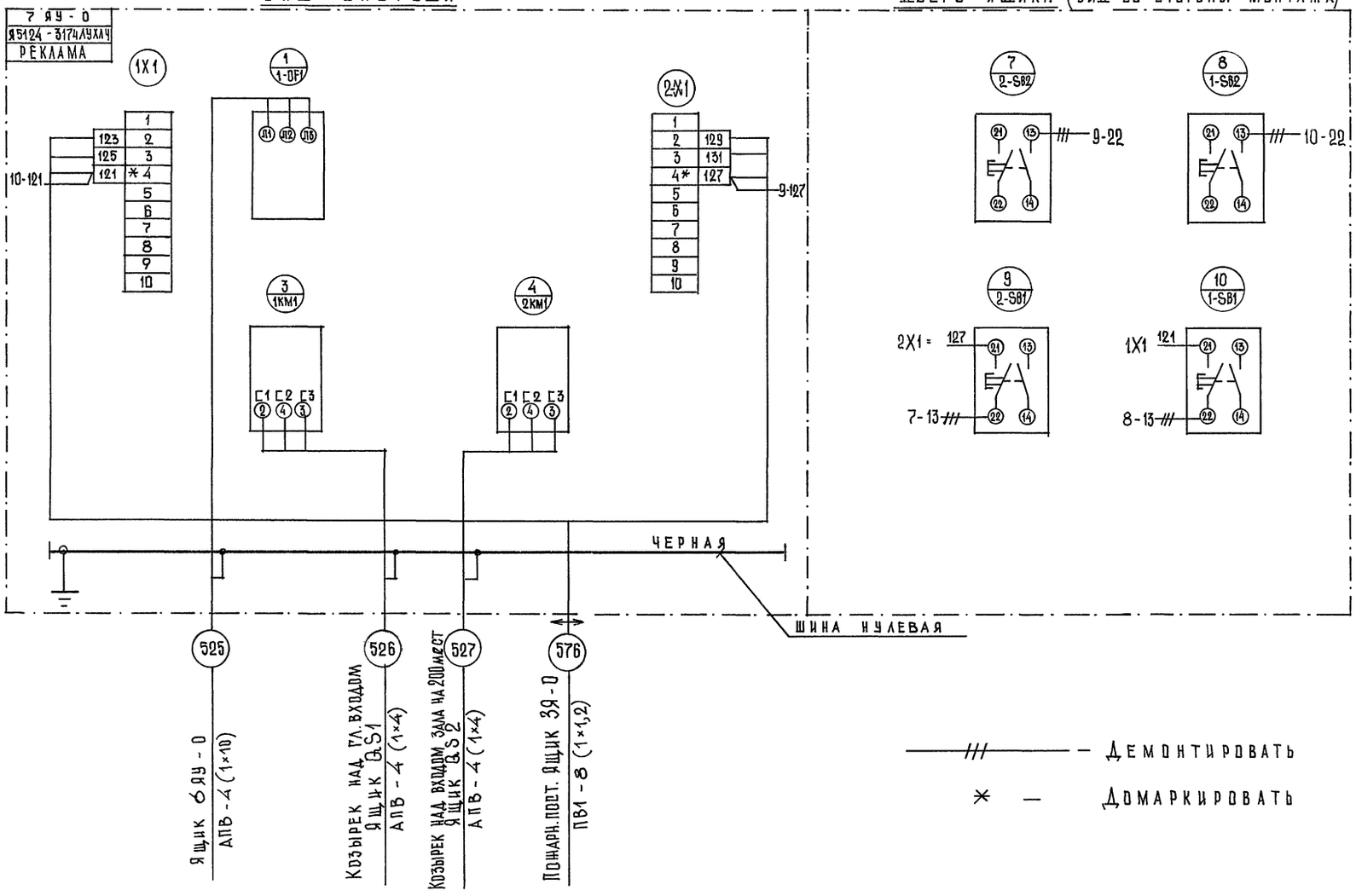


/// — Демонтировать

* — Домаркировать

| | | | |
|---|---|---|---|
| Инв. № подл. | Подпись и дата | Взам. инв. № | |

Привязан

Инв. №

| | | | |
|---|---|---|---|
| Нач. отд. | Зуйков | | 264-12-318.92 ЭО |
| ГИП | Полунцев | | Районный дом культуры /зал 600 мест/ |
| Н. гр. инж. | Алионене | | Электроосвещение. Ящик 7ЯУ-0. Схема подключений |
| Инженер | Литвиненко | | А/О ЦНИИЭП им. Б.С. Мезенцева |

| Стадия | Лист | Листов |
|---|---|---|
| Р | 30 | |

25447-10 34

Ф А2

| № линий | Наименование потребителей | Цвет | Аппаратура: тип | Аппаратура: кол-во | Мощность кВт: одной точки | Мощность кВт: всех точек | Примечание |
|---|---|---|---|---|---|---|---|
| 1 | 2 | 3 | 4 | 5 | 6 | 7 | 8 |
| | I Система напряжения 415/240 В | | | | | | |
| | А. Стационарные потребители | | | | | | |
| 1 | Рампа края | К | РСП-4К | 8 | 0,1 | 0,8 | |
| 2 | —— " —— | Ж | | | 0,1 | 0,8 | |
| 3 | —— " —— | С | | | 0,1 | 0,8 | |
| 4 | —— " —— | Б | | | 0,1 | 0,8 | |
| 5 | Рампа середина | К | РСП-4К | 8 | 0,1 | 0,8 | |
| 6 | —— " —— | Ж | | | 0,1 | 0,8 | |
| 7 | —— " —— | С | | | 0,1 | 0,8 | |
| 8 | —— " —— | Б | | | 0,1 | 0,8 | |
| 9 | 1 софит, левая сторона | К | СВКЗ-0,5-4 | 3 | 0,5 | 1.5 | |
| 10 | —— " —— | Ж | | | 0,5 | 1.5 | |
| 11 | —— " —— | С | | | 0,5 | 1.5 | |
| 12 | —— " —— | Б | | | 0,5 | 1.5 | |
| 13 | 1 софит, правая сторона | К | СВКЗ-0,5-4 | 3 | 0,5 | 1.5 | |
| 14 | —— " —— | Ж | | | 0,5 | 1.5 | |
| 15 | —— " —— | С | | | 0,5 | 1.5 | |
| 16 | —— " —— | Б | | | 0,5 | 1.5 | |
| 17 | 2 софит | К | СВКЗ-0,5-4 | 10 | 0,5 | 5.0 | |
| 18 | —— " —— | Ж | | | 0,5 | 5.0 | |
| 19 | —— " —— | С | | | 0,5 | 5.0 | |
| 20 | —— " —— | Б | | | 0,5 | 5.0 | |
| 21 | 3 софит, верх | К | СВКЗ-0,5-4 | 10 | 0,5 | 5.0 | |
| 22 | —— " —— | Ж | | | 0,5 | 5.0 | |
| 23 | —— " —— | С | | | 0,5 | 5.0 | |
| 24 | —— " —— | Б | | | 0,5 | 5.0 | |
| 25 | 3 софит, низ | С | СВТГ-1 | 20 | 1.0 | 5.0 | КШС-2-10шт |
| 26 | —— " —— | Г | | | 1.0 | 5.0 | |
| 27 | —— " —— | Л | | | 1.0 | 5.0 | |
| 28 | —— " —— | Б | | | 1.0 | 5.0 | |
| 29 | 4 софит | К | СВКЗ-0,5-4 | 10 | 0,5 | 5.0 | |
| 30 | —— " —— | Ж | | | 0,5 | 5.0 | |
| 31 | —— " —— | С | | | 0,5 | 5.0 | |
| 32 | —— " —— | Б | | | 0,5 | 5.0 | |
| 33 | Софит арьерсцены | К | СВКЗ-0,5-4 | 6 | 0,5 | 3,0 | |
| 34 | —— " —— | Ж | | | 0,5 | 3,0 | |
| 35 | —— " —— | С | | | 0,5 | 3,0 | |
| 36 | —— " —— | Б | | | 0,5 | 3,0 | |
| 37 | Светопроекционная | У | | | | 5,0 | 1ЯПШ (ШКГ-4) |
| 38 | Оркестровая яма N1 | У | | | | 5,0 | 2ЯПШ, 3ЯПШ (ШКГ-4-2шт) |
| 39 | —— " —— N2 | У | | | | 5.0 | |
| 40 | Оркестровая яма (розетки) | Б | РШ-Ц-20 | 16 | 0,06 | 1,0 | |
| 41 | Ложа левая N1 | У | ПрТП-1000 | 2 | 1,0 | 4,2 | 4ЯПШ, 5ЯПШ (ШКГ-6-2шт) |
| 42 | —— " —— N2 | У | ПрТП-500 | 2 | 0,5 | | |
| 43 | —— " —— N3 | У | Пр 300 | 4 | 0,3 | | |
| 44 | —— " —— N4 | У | | | | | |
| 45 | —— " —— N5 | У | | | | | |
| 46 | —— " —— N6 | У | | | | | |
| 47 | Ложа правая N1 | У | ПрТП-1000 | 2 | 1,0 | 4,2 | 6ЯПШ, 7ЯПШ (ШКГ-6-2шт) |
| 48 | —— " —— N2 | У | ПрТП-500 | 2 | 0,5 | | |
| 49 | —— " —— N3 | У | Пр 300 | 4 | 0,3 | | |
| 50 | —— " —— N4 | У | | | | | |
| 51 | —— " —— N5 | У | | | | | |
| 52 | —— " —— N6 | У | | | | | |
| 53 | Кулиса левая N1 | У | ПТ 500 | 6 | 0,5 | 4,2 | 8ЯПШ, 9ЯПШ (ШКГ-6-2шт) |
| 54 | —— " —— N2 | У | | | | | |
| 55 | —— " —— N3 | У | ПрТП-200 | 6 | 0,2 | | |
| 56 | —— " —— N4 | У | | | | | |
| 57 | —— " —— N5 | У | | | | | |
| 58 | —— " —— N6 | У | | | | | |
| 59 | Кулиса правая N1 | У | ПТ 500 | 6 | 0,5 | 4,2 | 10ЯПШ, 11ЯПШ (ШКГ-6-2шт) |
| 60 | —— " —— N2 | У | | | | | |
| 61 | —— " —— N3 | У | ПрТП-200 | 6 | 0,2 | | |
| 62 | —— " —— N4 | У | | | | | |
| 63 | —— " —— N5 | У | | | | | |
| 64 | —— " —— N6 | У | | | | | |
| 65 | Выносной софит N1 | У | ПрТЛ-Г-1,1 | 12 | 1,0 | 12,0 | 2ВЯПШ-3ЯПШ (ШКГ-6-4шт) |
| 66 | —— " —— N2 | У | | | | | |
| 67 | —— " —— N3 | У | | | | | |
| 68 | —— " —— N4 | У | | | | | |
| 69 | —— " —— N5 | У | | | | | |
| 70 | —— " —— N6 | У | | | | | |
| 71 | 1 софит ШТС N1 | У | ПрТЛ-Г-1,1 | 6 | 1,1 | 6,6 | КШС-2-6шт |
| 72 | —— " —— N2 | У | | | | | |
| 73 | —— " —— N3 | У | | | | | |
| 74 | —— " —— N4 | У | | | | | |
| 75 | —— " —— N5 | У | | | | | |
| 76 | —— " —— N6 | У | | | | | |
| 77 | 2 софит ШТС N1 | У | ПрТЛ-Г-1,1 | 10 | 1,1 | 6.6 | КШС-2-10шт |
| 78 | —— " —— N2 | У | | | | | |
| 79 | —— " —— N3 | У | | | | | |
| 80 | —— " —— N4 | У | | | | | |
| 81 | —— " —— N5 | У | | | | | |
| 82 | 3 софит ШТС N1 | У | ПрТЛ-Г-1,1 | 10 | 1,1 | 6,6 | КШС-2-10шт |
| 83 | —— " —— N2 | У | | | | | |
| 84 | —— " —— N3 | У | | | | | |
| 85 | —— " —— N4 | У | | | | | |
| 86 | —— " —— N5 | У | | | | | |
| 87 | 4 софит ШТС N1 | У | ПрТЛ-Г-1,1 | 10 | 1,1 | 6,6 | КШС-2-10шт |
| 88 | —— " —— N2 | У | | | | | |
| 89 | —— " —— N3 | У | | | | | |
| 90 | —— " —— N4 | У | | | | | |
| 91 | —— " —— N5 | У | | | | | |

Привязан

Инв. №

Инв. № подл. | Подпись и дата | Взам. инв. №

| | | | |
|---|---|---|---|
| Нач. отд. | Зуйков | | |
| ГИП | Полунцев | | |
| Гл. спец. | Кудрейко | | |
| Н. гр. инж. | Черкасова | | |

264-12-318.92 ЭО

Районный дом культуры /зал на 600 мест/

Стадия Р | Лист 34 | Листов

Сводная таблица распределения линий освещения сцены. Начало.

АО. ЦНИИЭП им. Б.С. Мезенцева

| NN линий | Наименование потребителей | Цвет | Аппаратура: Тип | Аппаратура: К-во | Мощность квт: одной точки | Мощность квт: Всех точек | Примечание |
|---|---|---|---|---|---|---|---|
| 1 | 2 | 3 | 4 | 5 | 6 | 7 | 8 |
| | Б. Переносные потребители | | | | | | |
| 92 | Планшет левый N1 | У | | | | | |
| 93 | —"— N2 | У | | | | | |
| 94 | —"— N3 | У | ПрТЛ-1кл. | 3 | 1,0 | | 12ЯПШ÷ 15ЯПШ |
| 95 | —"— N4 | У | СВК3-03-4 | 6 | 0,3 | | |
| 96 | —"— N5 | У | СВК-0,5 | 6 | 0,5 | | (ШКП-6-4шт) |
| 97 | —"— N6 | У | ПрКЛ-0,5 | 6 | 0,5 | | |
| 98 | Планшет правый N1 | У | | | | | |
| 99 | —"— N2 | У | ПрТЛ-1кл. | 3 | 1,0 | | 16ЯПШ÷ 19ЯПШ |
| 100 | —"— N3 | У | СВК3-03-4 | 6 | 0,3 | | |
| 101 | —"— N4 | У | СВК-0,5 | 6 | 0,5 | | (ШКП-6-4шт.) |
| 102 | —"— N5 | У | ПрКЛ-0,5 | 6 | 0,5 | | |
| 103 | —"— N6 | У | | | | | |
| 104 | Галерея левая N1 | У | ПТ-500 | 4 | 0,5 | | 20ЯПШ÷ 23ЯПШ |
| 105 | —"— N2 | У | ПрТЛ-Г-1,1 | 4 | 1,1 | | |
| 106 | —"— N3 | У | ПрТЛ-Г2 | 4 | 2 | | (ШКГ-4-4шт.) |
| 107 | —"— N4 | У | | | | | |
| 108 | Галерея правая N1 | У | | | | | 24ЯПШ÷ 27ЯПШ |
| 109 | —"— N2 | У | ПТ 500 | 4 | 0,5 | | |
| 110 | —"— N3 | У | ПрТЛ-Г-1,1 | 4 | 1,1 | | (ШКГ-4-4шт) |
| 111 | —"— N4 | У | ПрТЛ-Г2 | 4 | 2 | | |
| 112 | Круг N1 | У | | | | | 32ЯПШ, 33ЯПШ |
| 113 | —"— N2 | У | | | | | (ШКП-4-2шт.) |
| | II Нерегулируемое освещение. Итого: 216 квт. | | | | | | |
| | В. Нерегулируемые линии | | | | | | |
| 1НР÷ 6НР | 1НР ÷ 6НР | У | | | 5 | 30 | |
| | Итого: 30 квт. | | | | | | |
| | Г. Ультрафиолетовые включения | | | | | | |
| 1УФ÷ 4УФ | 1УФ ÷ 4УФ | — | ПрТЛ-05/УФ | 4 | 0,5 | | |
| | | | 6ВТУ-1 | 4 | 1,0 | | |
| | Итого: 6квт | | | | | | |
| | Д. Дежурное освещение | | | | | | |
| 114 | Планшет левый | Б | НСП-17 | 2 | 0,5 | 1,0 | |

| 1 | 2 | 3 | 4 | 5 | 6 | 7 | 8 |
|---|---|---|---|---|---|---|---|
| 115 | Планшет правый | Б | НСП17 | 2 | 0,5 | 1,0 | |
| | Итого: 2,0квт. | | | | | | |
| | Е. Силовые включения | | | | | | |
| 1С | Планшет левый | — | | | 5 | 5 | 1Ш, 2Ш |
| 2С | Планшет правый | — | | | 5 | 5 | 3Ш, 4Ш |
| 3С | Светопроекционная | — | ДПТ-3-1 | 1 | 5 | 5 | 5Ш |
| 4С | Рирпроекционная | — | ДПТ-3-1 | 3 | 5 | 5 | 6Ш÷8Ш |
| | Итого: 20квт | | | | | | |
| | Ж. Репетиционное освещение | | | | | | |
| 12-1 | 1 софит, левая сторона | Б | СВК-3-0,54 | 3 | 0,5 | 1,5 | |
| 16-1 | 1 софит, правая сторона | Б | —"— | 3 | 0,5 | 1,5 | |
| 20-1 | 2 софит | Б | —"— | 10 | 0,5 | 5,0 | |
| 24-1 | 3 софит | Б | —"— | 10 | 0,5 | 5,0 | |
| 32-1 | 4 софит | Б | —"— | 10 | 0,5 | 5,0 | |
| 36-1 | Софит арьерсцены | Б | —"— | 6 | 0,5 | 3,0 | |
| | Итого: 21 | | | | | | |
| | З. Рабочее освещение | | | | | | |
| 116 | Галереи и колосники лев. | Б | НППОЗ | 14<br>5 | 0,06<br>0,1 | 1,34 | |
| 117 | Галереи и колосники пр. | Б | НППОЗ | 14<br>5 | 0,06<br>0,1 | 1,34 | |
| 118 | Трюм | Б | НППОЗ | 10 | 0,1 | 1,0 | |
| | | | | | | | |
| 119 | Склад объемных декораций | Б | ПрКЛ-0,5 | 6 | 0,5 | 3,0 | |
| 120 | Сейф | Б | ПрКЛ-0,5 | 2 | 0,5 | 1,0 | |
| | Итого: 7,68 | | | | | | |
| | И. Сигнальное и аварийное освещение | | | | | | |
| 122 | Фонари „Выход" левые | Б | СУВМ | 8 | 0,025 | 0,2 | |
| 123 | Фонари „Выход" правые | Б | СУВМ | 7 | 0,025 | 0,175 | |
| 124 | Трюм | Б | НППОЗ | 4 | 0,025 | 0,1 | |
| 125 | Планшет, галереи и колосн. лев. | Б | НСП02<br>НППОЗ | 2<br>8 | 0,04<br>0,025 | 0,28 | |
| 126 | Планшет, галереи и колосн. пр. | Б | НСП02<br>НППОЗ | 2<br>8 | 0,04<br>0,025 | 0,28 | |
| | Итого: 1.035 квт | | | | | | |

Установленная мощность освещения сцены- Руст. = 304 квт

Установленная мощность регулируемого освещения Руст.рег.=216квт

Кс. рег. освещ. = 0,5 Ррасч. рег. = 108квт $\cos\varphi = 0,8$ $S_{расч.} = 135$квт

Установленная мощность нерегулируемого освещения:

Руст. н.р. = 87квт

Кс. нр. = 0,2; Кс. сил. вкл. = 0,2 $\cos\varphi = 0,95$

Кс раб. освещ. = 1; Кс. рел. освещ. = 1; Кс. д.о. = 1 $\cos\varphi = 1$

Ррасч. н.р. = 50квт $S_{расч.}$ = 55 ква

| | | | | | | | |
|---|---|---|---|---|---|---|---|
| Привязан | | | | 264-12-318.92 | | | 30 |
| | | Нач.отд. | Зуйков | Районный дом культуры (зал на 600 мест) | Стадия | Лист | Листов |
| | | Гип | Полунцев | | Р | 32 | |
| | | Гл.спец. | Кудрейко | Сводная таблица распределения линий освещения сцены. Окончание | А.О. ЦНИИЭП им. Б.С. Мезенцева | | |
| Инв. № | | Н.гр.инж. | Черкасова | | | | |

Инв. N под. | Подп. и дата | Взам. инв. N

25447-10 36 Ф.А2

| Штыри штепсельных разъёмов, NN тиристорных усилителей | 1 | | |

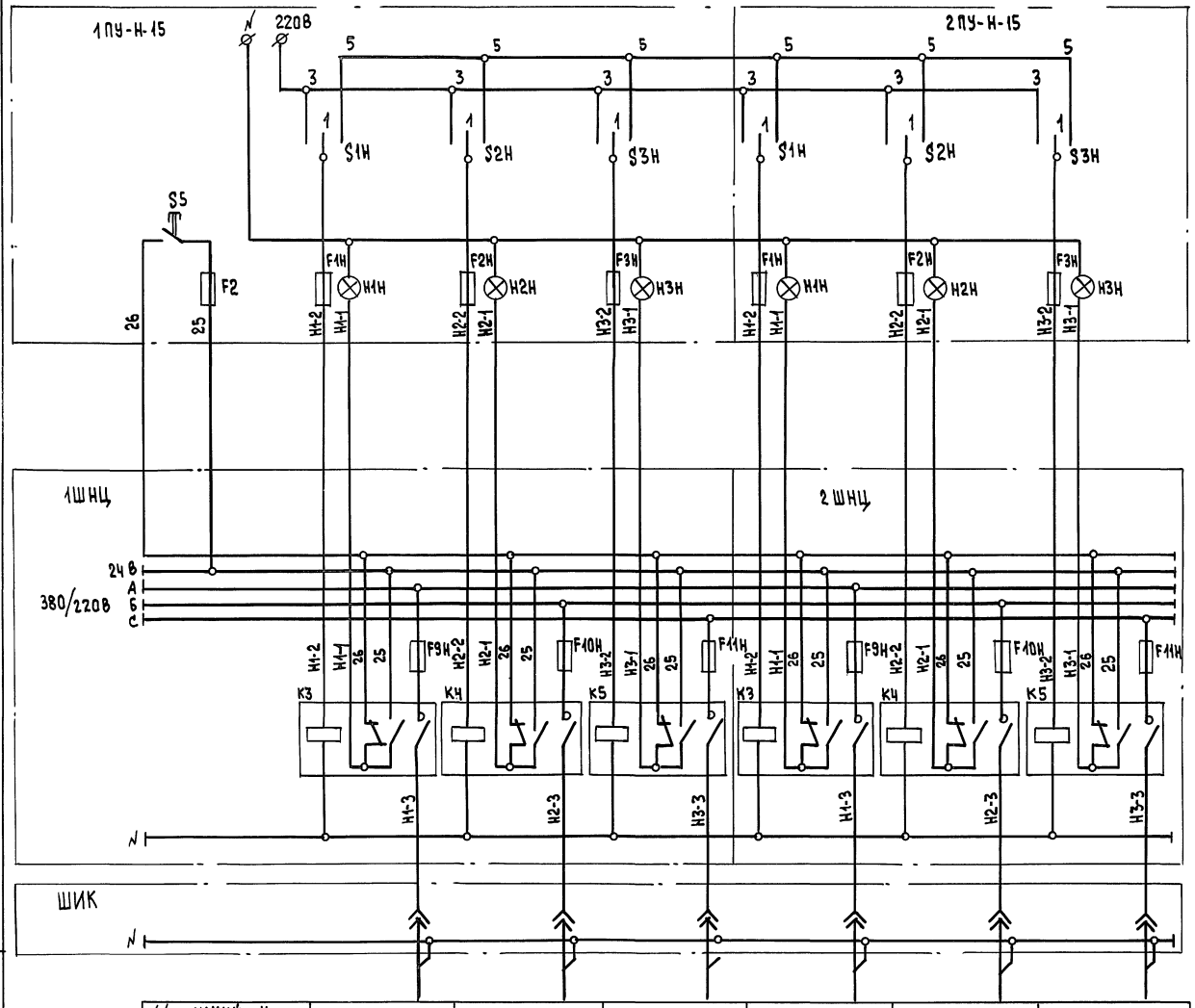


Перечень элементов

| Позиц. обозначен. | Наименование | Кол. | Примечание |
|---|---|---|---|
| | Пульт 1ПУ-Н-15 | | |
| S1Н÷S3Н | Переключатель П2Т-1 | 3 | |
| Н1Н÷Н3Н | Лампа КМ-24-90 | 3 | |
| F1Н÷F3Н | Вставка плавкая ВПТ6-3Ч | 3 | |
| F2 | Вставка плавкая ВПБ6-38 | 1 | |
| S5 | Кнопка НА3.604.018, черная | 1 | |
| | Пульт 2ПУ-Н-15 | | |
| S1Н÷S3Н | Переключатель П2Т-1 | 3 | |
| Н1Н÷Н3Н | Лампа КМ-24-90 | 3 | |
| F1Н÷F3Н | Вставка плавкая ВПТ6-3Ч | 3 | |
| | 1ШНЦ | | |
| F9Н÷F11Н | Предохранитель ПР-2У4, 25А | 3 | |
| К3÷К5 | Пускатель ПМЛ-210104~220В | 3 | |
| | 2ШНЦ | | |
| F9Н÷F11Н | Предохранитель ПР-2У4, 25А | 3 | |
| К3÷К5 | Пускатель ПМЛ-210104~220В | 3 | |

| №№ линий и наименование потребителей | 1НР | 2НР | 3НР | 4НР | 5НР | 6НР |
|---|---|---|---|---|---|---|
| Мощность, квт | 5.0 | 5.0 | 5.0 | 5.0 | 5.0 | 5.0 |
| Ток, А | 22.7 | 22.7 | 22.7 | 22.7 | 22.7 | 22.7 |

Инв.№ подл. | Подпись и дата | Взам. инв.№

Привязан

Инв.№

| | | |
|---|---|---|
| Нач.отд. | Зуйков | |
| ГИП | Получцев | |
| Гл.спец. | Кудрейко | |
| Н.гр.инж. | Черкасова | |

264-12-318.92 ЭО

Районный дом культуры /зал на 600 мест/

| Стадия | Лист | Листов |
|---|---|---|
| Р | 34 | |

Нерегулируемое освещение. Схема принципиальная

АОЦ НИИЭП им. Б.С. Мезенцева

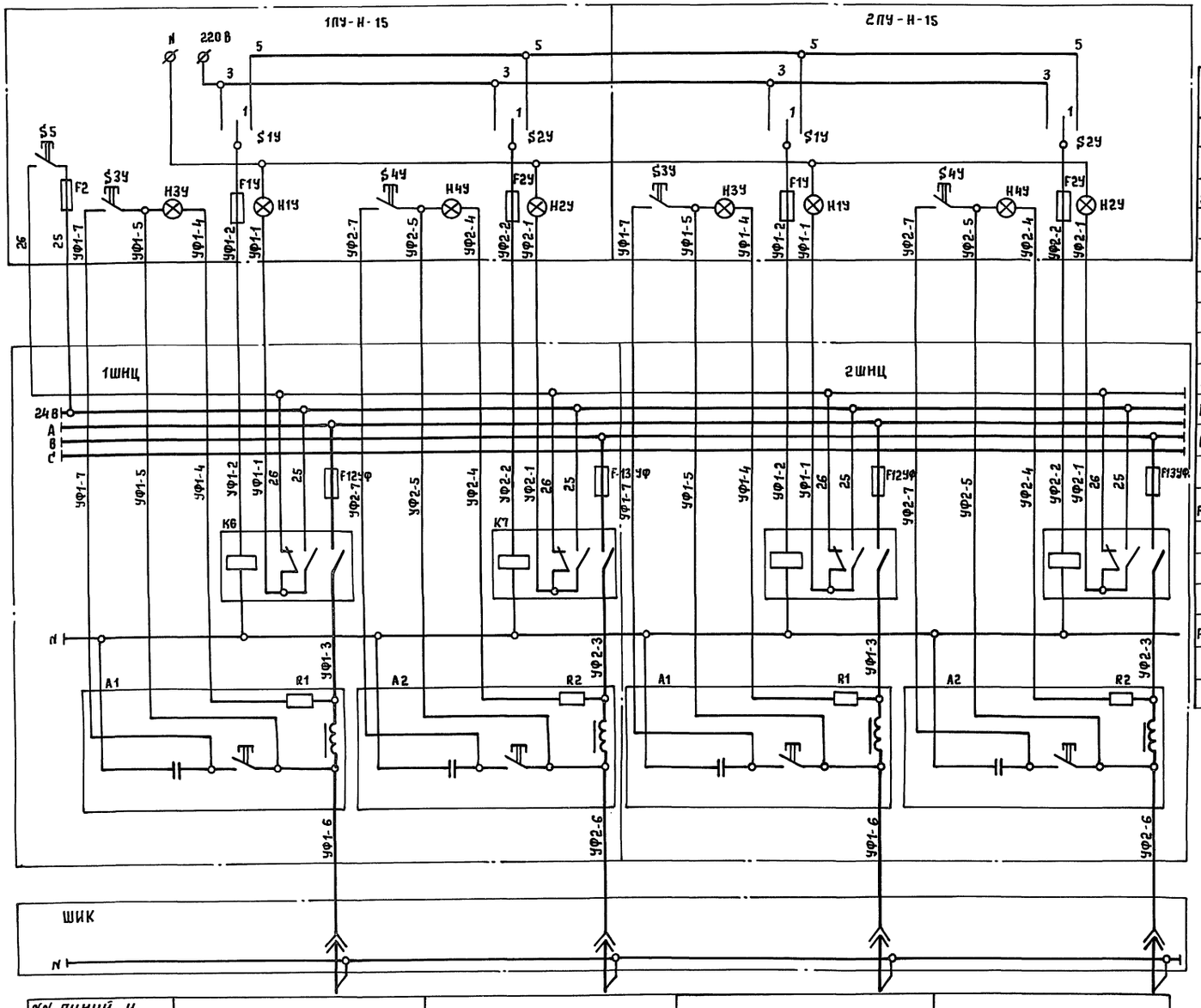


## Перечень элементов

| Позиц. обознач. | Наименование | Кол | Примечание |
|---|---|---|---|
| | **Пульт 1ПУ-Н-15** | | |
| S1У, S2У | Переключатель П2Т-1 | 2 | |
| S3У, S4У | Кнопка наз. 604.018 сп. черная | 2 | |
| Н1У ÷ Н4У | Лампа КМ-24-90 | 4 | |
| F1У, F2У | Вставка плавкая ВПТ6-34 | 2 | |
| F2 | Вставка плавкая ВП66-38 | 1 | |
| S5 | Кнопка наз. 604.018, черная | 1 | |
| | **Пульт 2ПУ-Н-15** | | |
| S1У, S2У | Переключатель П2Т-1 | 2 | |
| S3У, S4У | Кнопка наз. 604.018 сп, черная | 2 | |
| Н1У ÷ Н4У | Лампа КМ-24-90 | 4 | |
| F1У, F2У | Вставка плавкая ВПТ6-34 | 2 | |
| | **1ШНЦ** | | |
| F12УФ, F13УФ | Предохранитель ПР-2УЧ, 10А | 2 | |
| К6, К7 | Пускатель ПМЛ-2101О4 ~ 220В | 2 | |
| А1, А2 | Дроссель входит в комплект СВТУ | 2 | |
| | **2ШНЦ** | | |
| F12УФ, F13УФ | Предохранитель ПР-2УЧ, 10А | 2 | |
| К6, К7 | Пускатель ПМЛ-2101О4 ~ 220В | 2 | |
| А1, А2 | Дроссель входит в комплект СВТУ | 2 | |

| NN линий и наименование потребителей | 1УФ | 2УФ | 3УФ | 4УФ |
|---|---|---|---|---|
| Мощность, квт | 2,0 | 2,0 | 2,0 | 2,0 |
| Ток, А | 9,0 | 9,0 | 9,0 | 9,0 |

Привязан

Инв. №

Взам. инв. №

Подпись и дата

Инв. № подл.

| | | |
|---|---|---|
| Нач. отд. | Зуйков | |
| ГИП | Полунцев | |
| Гл. спец | Кудрейко | |
| Вед. инж | Черкасова | |

264-12-318.92 ЭО

Районный дом культуры (зал на 600 мест)

Ультрафиолетовое освещение

Схема принципиальная

| Стадия | Лист | Листов |
|---|---|---|
| Р | 35 | |

А.О. ЦНИИЭП им. Б.С. Мезенцева

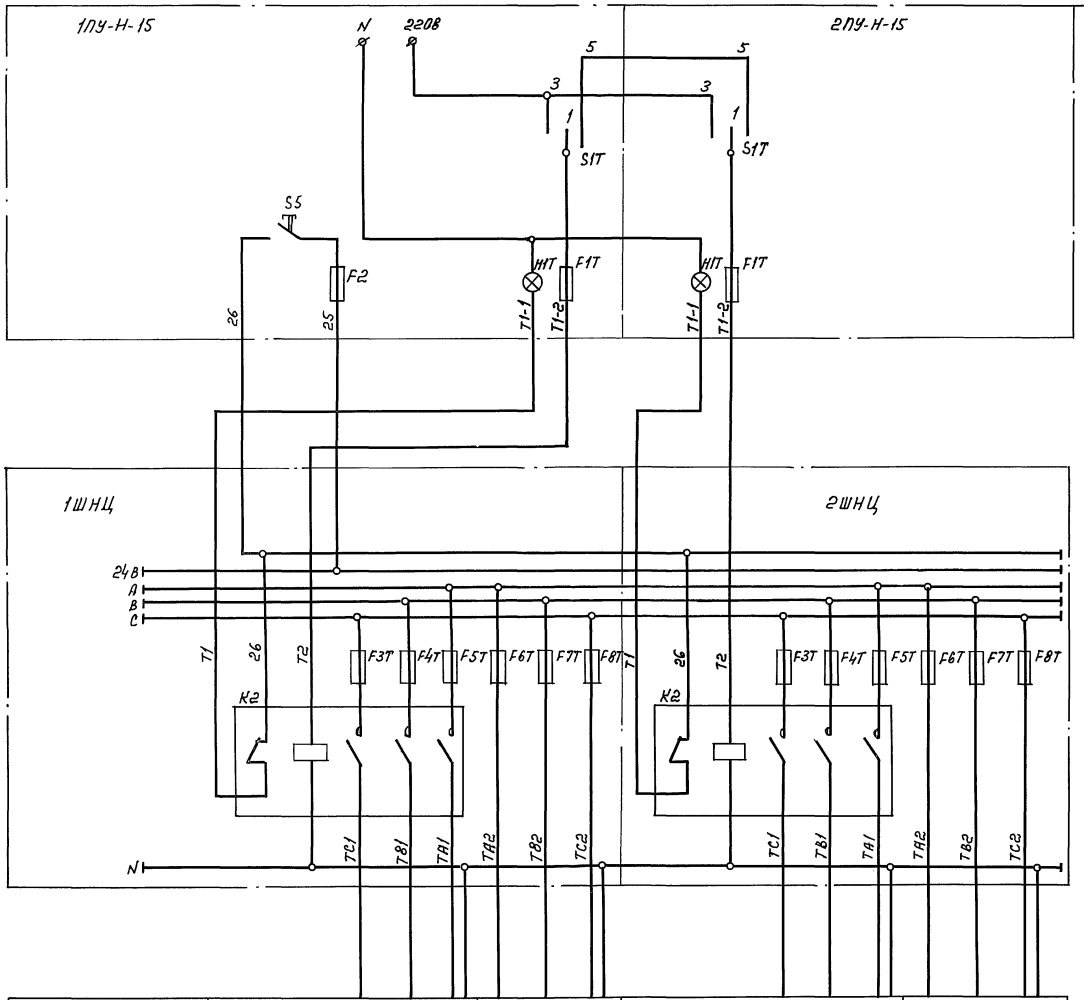


| NN линий | 1 Г | 3 Г | 2 Г | 4 Г |
|---|---|---|---|---|
| Наименование потребителей | Планшет левый | Светопроекция | Планшет правый | Рирпроекция |
| Мощность кВт. | 5 | 5 | 5 | 5 |
| Ток А. | 7,6 | 7,6 | 7,6 | 7,6 |

## Перечень элементов

| Позиц. Обозначен. | Наименование | Кол. | Примечание |
|---|---|---|---|
| | Пульт 1ПУ-Н-15 | | |
| S1T | Переключатель П2Т-1 | 1 | |
| H1T | Лампа КМ-24-90 | 1 | |
| F1T | Вставка плавкая ВПТ6-34 | 1 | |
| F2 | Вставка плавкая ВПБ6-38 | 1 | |
| S5 | Кнопка наз. БОЧ.018, черная | 1 | |
| | Пульт 2ПУ-Н-15 | | |
| S1T | Переключатель П2Т-1 | 1 | |
| H1T | Лампа КМ-24-90 | 1 | |
| F1T | Вставка плавкая ВПТ6-34 | 1 | |
| | 1ШНЦ | | |
| F3T÷F8T | Предохранитель ПР-2У4, 25А | 6 | |
| K2 | Пускатель ПМЛ-210104 ~220В | 1 | |
| | 2ШНЦ | | |
| F3T÷F8T | Предохранитель ПР-2У4, 25А | 6 | |
| K2 | Пускатель ПМЛ-210104 ~220В | 1 | |

Инв.N подл. | Подпись и дата | Взам. инв.N

Привязан:

Инв.N

| | | | |
|---|---|---|---|
| Нач. отд. | Зуйков | | |
| ГИП | Полунцев | | |
| Гл. спец. | Кудрейко | | |
| Нач. гр. ом. | Черкасова | | |

264-12-318.92 ЭО

Районный дом культуры (зал на 600 мест)

Силовые включения. Схема принципиальная

| Стадия | Лист | Листов |
|---|---|---|
| Р | 36 | |

А.О.ЦНИИЭП им. Б.С. Мезенцева

25447-10 40 ф А2

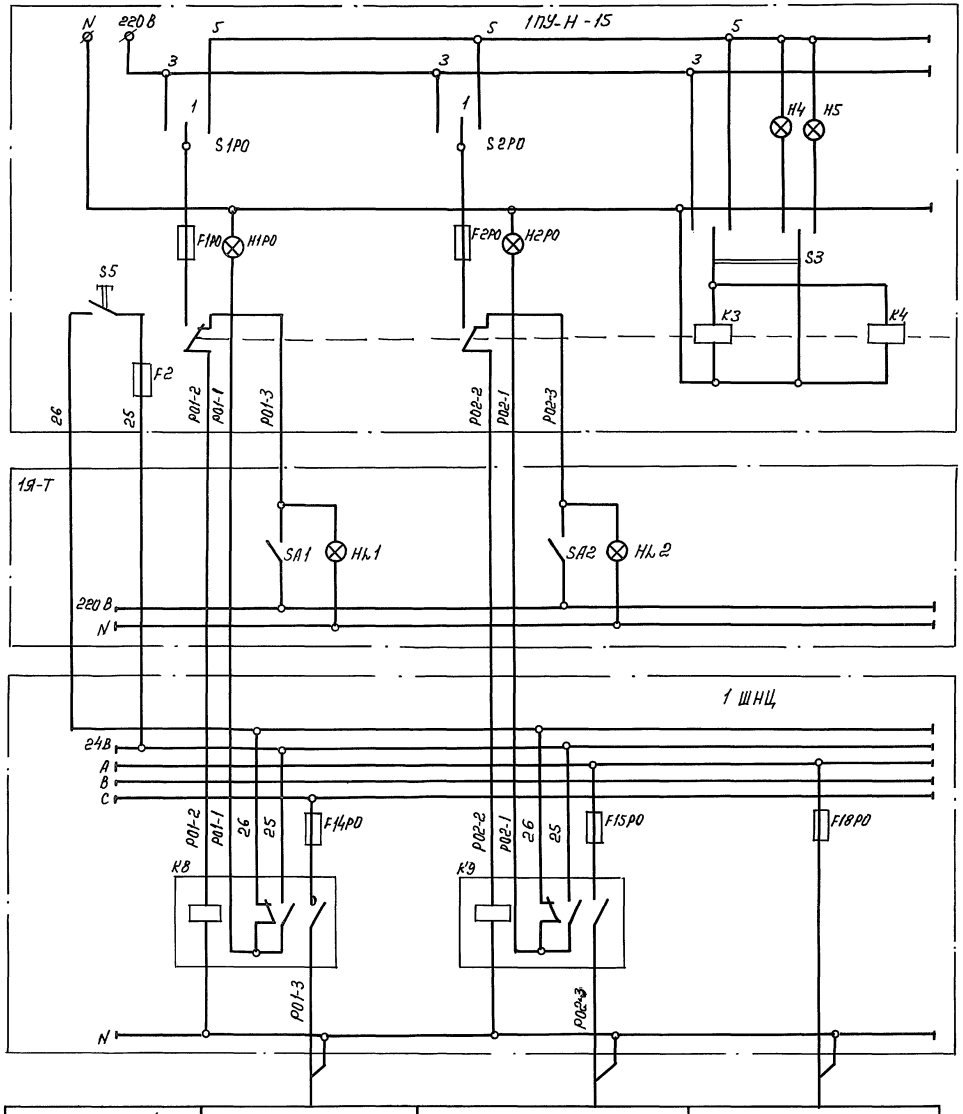


| Перечень элементов | | | |
|---|---|---|---|
| Позиц. обознач. | Наименование | Кол. | Примечание |
| | Пульт 1ПУ-Н-15 | | |
| S1PO, S2PO | Переключатель П2Т-1 | 2 | |
| H1PO, H2PO H4, H5 | Лампа КМ-24-90 | 4 | |
| F1PO, F2PO | Вставка плавкая ВПТ6-34 | 2 | |
| F2 | ВПБ6-38 | 1 | |
| K3 | Реле промежуточное РПУ-2-360004 УЗ | 1 | |
| K4 | Реле промежуточное РПУ-2-364203 УЗ | 1 | |
| S5 | Кнопка наз. 604.018, черная | 1 | |
| | 1 ШНЦ | | |
| F14PO, F15PO, F18PO | Предохранитель ПР-2У4, 15А | 3 | |
| K8, K9 | Пускатель ПМЛ-210104, ~220В | 2 | |
| | 1 Я-Т | | |
| SA1÷SA2 | Переключатель ПЕ011УЗ, исп. 2 | 2 | |
| HL1÷HL2 | Арматура АС440 23УЗ | 2 | |

| NN линий | 116 | 117 | 118 |
|---|---|---|---|
| Наименование потребителей | Галереи и колосники левые | Галереи и колосники правые | Трюм |
| Мощность кВт. | 1,34 | 1,34 | 1,0 |
| Ток А | | | |

Привязан:

Инв. N

Подпись и дата

Взам. инв. N

| | | | |
|---|---|---|---|
| Нач. отд. | Зуйков | | |
| ГИП | Полунцев | | |
| Гл. спец. | Кузрейко | | |
| Н. гр. ин. | Черкасова | | |

264-12-318.92 ЭО

Районный дом культуры (зал на 600 мест)

Стадия: Р | Лист: 37 | Листов:

Рабочее и дежурное освещение. Схема принципиальная э. Начало

АОЦНИИЭП им. Б.С. Мезенцева

25447-10 41

Ф А2

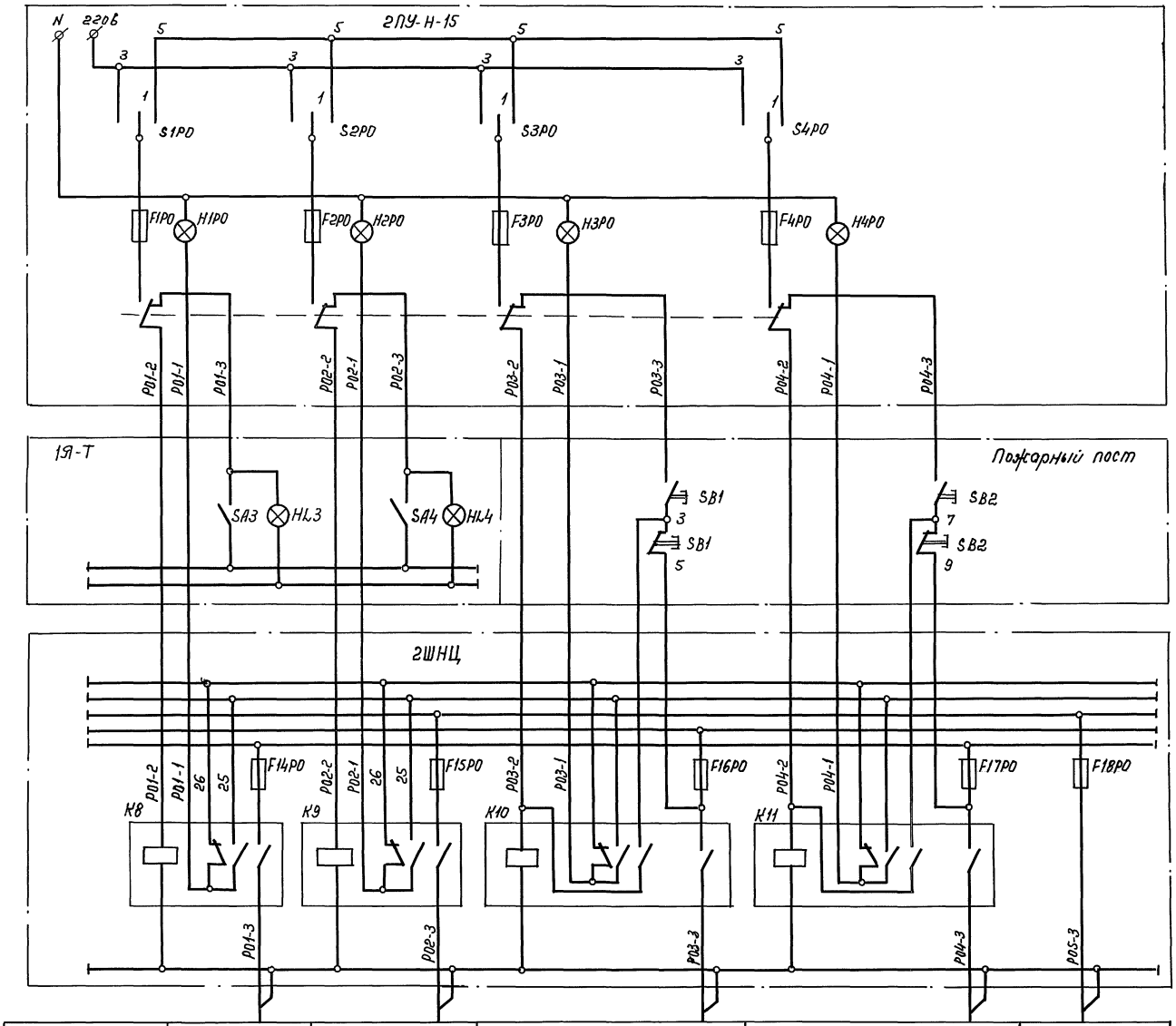


| Перечень элементов | | | |
|---|---|---|---|
| Позиц. обознач. | Наименование | Кол. | Примечание |
| | Пульт 2ПУ-Н-15 | | |
| S1PO–S4PO | Переключатель П2Т-1 | 4 | |
| H1PO÷H4PO | Лампа КМ-24-90 | 4 | |
| P1PO÷P4PO | Вставка плавкая ВПТ6-34 | 4 | |
| | 2 ШНЦ | | |
| F14PO÷F17PO, F18PO | Предохранитель ПР-2У4, 15А | 5 | |
| K8÷K11 | Пускатель ПМЛ-210104 ~ 220В | 4 | |
| | 1Я-Т | | |
| SA3÷SA4 | Переключатель ПЕ0 1193, исп. 2 | 2 | |
| HL3÷HL4 | Арматура АСЧ4023У3 | 2 | |
| | Пожарный пост, ящик ЗЯ-0 | | |
| SB1, SB2 | Кнопка КЕ-011 исп. 4 | 2 | |
| SB1, SB2 | Кнопка КЕ-011 исп. 5 | 2 | |

| NN линий | 119 | | 114 | 115 | 120 |
|---|---|---|---|---|---|
| Наименование потребителей | Склад объемных декораций | — | Планшет левый | Планшет правый | Сейф |
| Мощность, кВт | 3,0 | — | 1,0 | 1,0 | 1,0 |
| Ток, А | | — | | | |

Взам. инв. N | Подпись и дата | Инв. N подл.

Привязан:

Инв. N

| | | |
|---|---|---|
| Нач. отд. | Зуйков | |
| ГИП | Полунцев | |
| Гл. спец. | Кудрейко | |
| Н. гр. ин. | Черкосова | |

264-12-318.92 ЭО

Районный дом культуры (зал на 600 мест)

| Стадия | Лист | Листов |
|---|---|---|
| Р | 38 | |

Рабочее и дежурное освещение. Схема принципиальная. Окончание

АО ЦНИИЭП им. Б.С. Мезенцева

25447-10 42

Формат А2

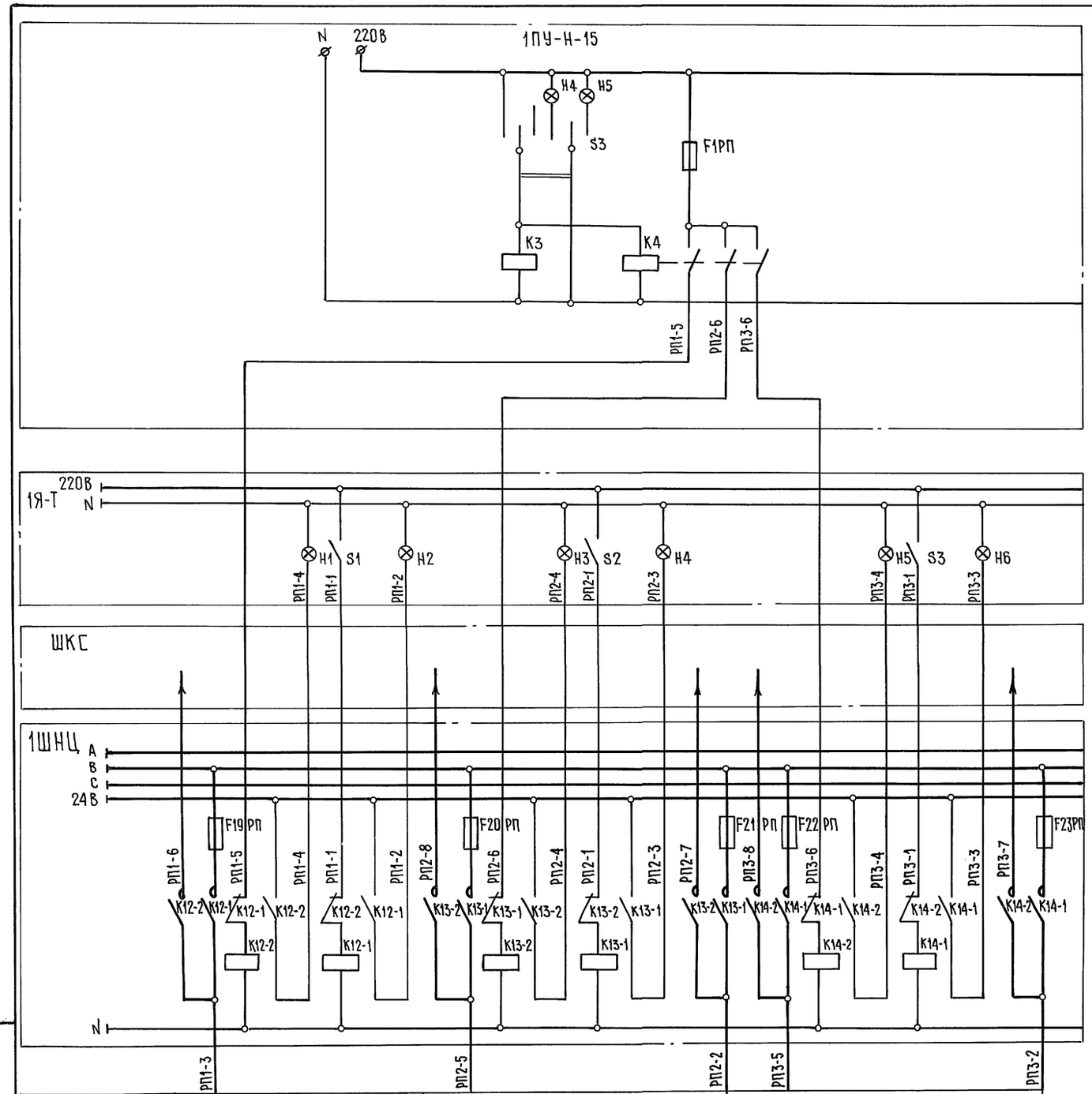


| NN линий | 12-1 | 16-1 | 20-1 |
|---|---|---|---|
| Наименование потребителей | 1 софит | | 2 софит |
| | левая сторона | правая сторона | |
| Мощность квт. | 1.5 | 1,5 | 5,0 |
| Ток А. | 6,8 | 6,8 | 22,7 |

Перечень элементов

| Позиц. обознач. | Наименование | Кол. | Примечание |
|---|---|---|---|
| | Пульт 1ПУ-Н-15 | | |
| S3 | Переключатель П2Т-1 | 1 | |
| Н4, Н5 | Лампа КМ-24-90 | 2 | |
| F1РП | Вставка плавкая ВПБ6-38 | 1 | |
| К3 | Реле промежуточное РПУ-2-360004У3 | 1 | |
| К4 | Реле промежуточное РПУ-2-36420У3 | 1 | |
| | 1ШНЦ | | |
| F19РП÷F23РН | Предохранитель ПР-2У4, 25А | 5 | |
| К12-1, К12-2 К13-1, К13-2 К14-1, К14-2 | Пускатель ПМЛ-250104, 220В | 3 | |
| | 1Я-Т | | |
| Н1÷Н6 | Арматура АС4402У3, 220В | 6 | |
| S1÷S3 | Переключатель ПЕ011У3, исп.2 | 3 | |

Взам. инв.№ | Подпись и дата | Инв.№ подл.

| | | | |
|---|---|---|---|
| Привязан | | | |
| Инв.№ | | | |
| Нач.отд. | Зуйков | | |
| ГИП | Полунцев | | |
| Гл.спец. | Кудрейко | | |
| Н.гр.инж | Черкасова | | |

264-12-318.92 ЭО

Районный дом культуры /зал на 600 мест/

Стадия Р | Лист 39 | Листов

Репетиционное освещение. Схема принципиальная. Начало.

АО ЦНИИЭП им. Б.С.Мезенцева

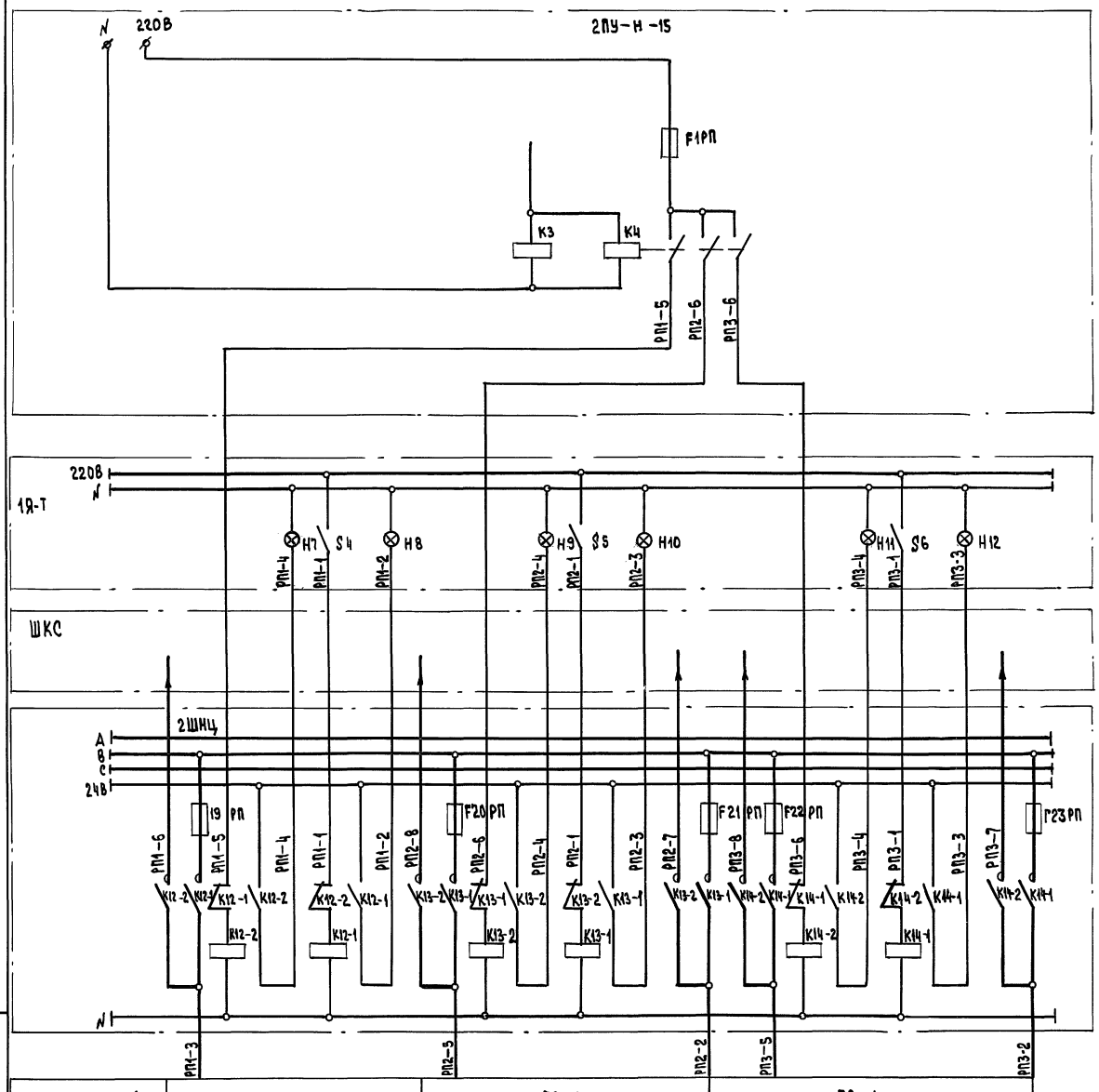


Перечень элементов

| Позиц. обознач. | Наименование | Кол. | Примечание |
|---|---|---|---|
| | Пульт 2ПУ-Н-15 | | |
| F1РП | Вставка плавкая ВПБ6-38 | 1 | |
| К3 | Реле промежуточное РПУ-2-360004У3 | 1 | |
| К4 | Реле промежуточное РПУ-2-36420У3 | 1 | |
| | 2ШНЦ | | |
| F19РП÷F23РП | Предохранитель ПР-2У4, 25А | 5 | |
| К12-1, К12-2 К13-1, К13-2 К14-1, К14-2 | Пускатель ПМЛ-250104, 220В | 3 | |
| | 1Я-Т | | |
| Н7÷Н12 | Арматура АС4402У3, 220В | 6 | |
| S4÷S6 | Переключатель ПЕ011У3, исп.2 | 3 | |

| № линий | 24-1 | 32-1 | 36-1 |
|---|---|---|---|
| Наименование потребителей | 3 софит | 4 софит | Софит арьерсцены |
| Мощность кВт | 5.0 | 5.0 | 3.0 |
| Ток А | 22.7 | 22.7 | 13.6 |

Подпись и дата | Взам. инв.№ | Инв.№ подл.

привязан

Инв.№

| | | |
|---|---|---|
| Нач.отд. | Зуйков | |
| ГИП | Полунцев | |
| Гл.спец. | Кудрейко | |
| Н.гр.инж. | Черкасова | |

264-12-318.92 ЭО

Районный дом культуры /зал на 600 мест/

| Стадия | Лист | Листов |
|---|---|---|
| Р | 40 | |

Репетиционное освещение. Схема принципиальная. Окончание

АО ЦНИИЭП им. Б.С. Мезенцева

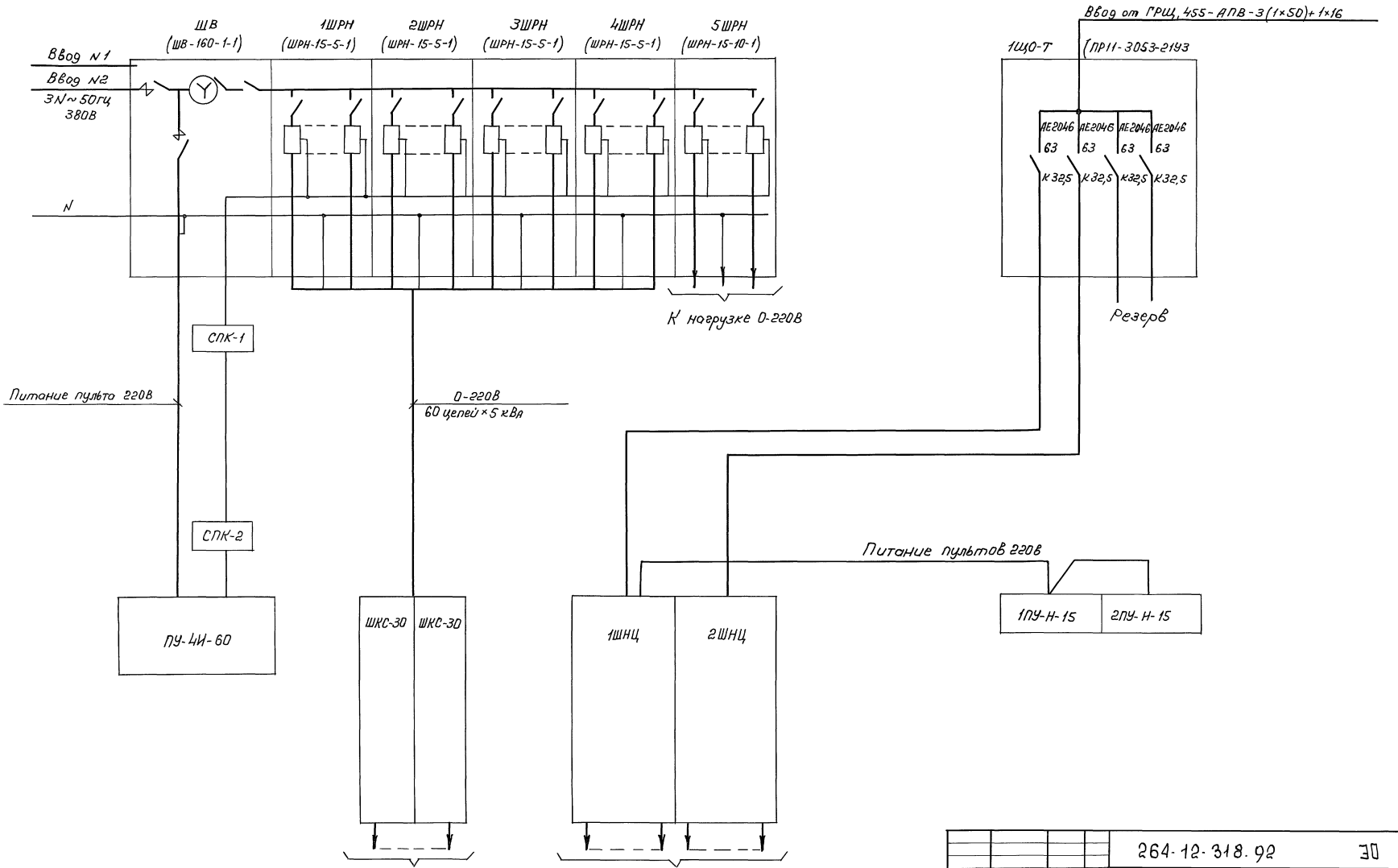


| | | | | | | | |
|---|---|---|---|---|---|---|---|
| Привязан: | | | | | | | |
| | | | | Нач. отд. | Зуйков | | |
| | | | | ГИП | Полунцев | | |
| | | | | Гл. спец. | Кудрейко | | |
| | | | | Н. гр. ин. | Черкасова | | |
| Инв. N | | | | | | | |

264-12-318.92 ЭО

Районный дом культуры (зал на 600 мест)

| Стадия | Лист | Листов |
|---|---|---|
| Р | 41 | |

СУТО-4-60-2. Схема внешних соединений

АОЦНИИЭП им. Б.С. Мезенцева

Инв. N подл. | Подпись и дата | Вз. инв. N

25447-10 45 ф. А2

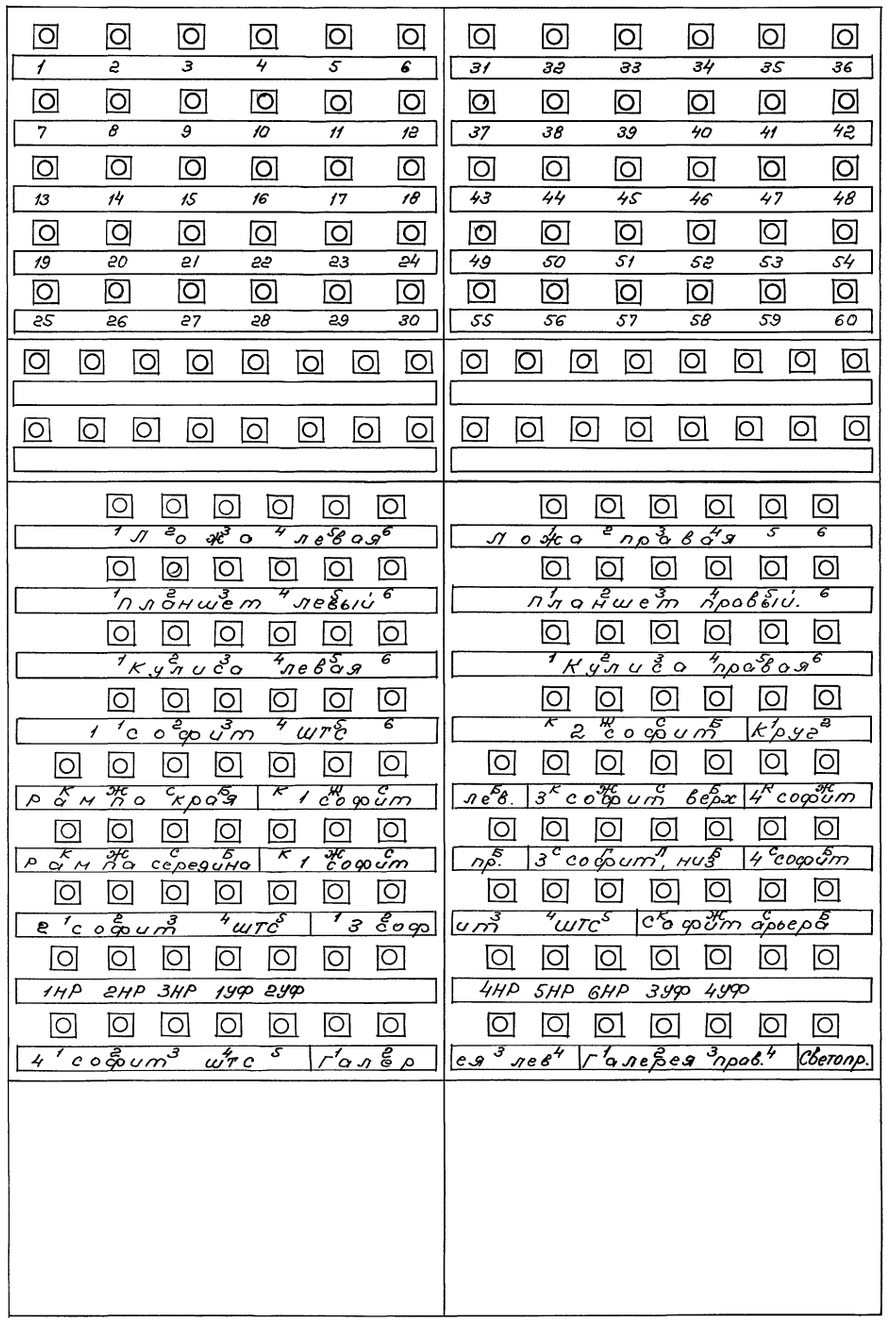


| | | | |
|---|---|---|---|
| Инв. N подл. | Подпись и дата | Взам. инв. N | |

Привязан:

Инв. N

| | | |
|---|---|---|
| Нач. отд. | Зуйков | |
| ГИП | Полунцев | |
| Гл. спец. | Кудрейко | |
| Н. гр. ин. | Черкасова | |

264-12-318.92 ЭО

Районный дом культуры (зал на 600 мест)

| Стадия | Лист | Листов |
|---|---|---|
| Р | 42 | |

ШКС-30. Панели 1,2. Чертеж общего вида.

АО ЦНИИЭП им. Б.С. Мезенцево

| Инв.№ подл. | Подпись и дата | Взам.инв.№ |
|---|---|---|
| | | |

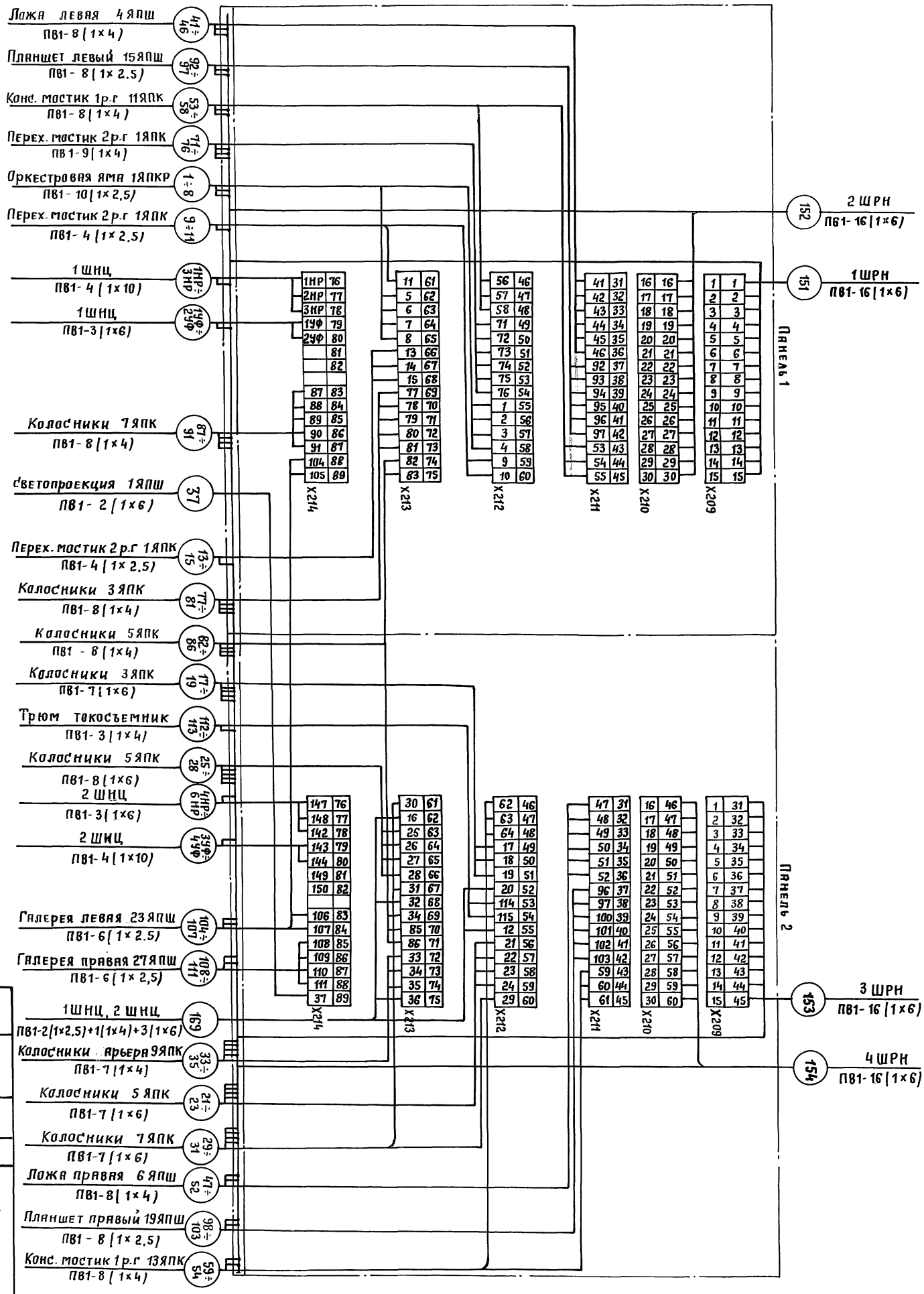


Привязан

Инв.№

| | | | |
|---|---|---|---|
| Нач.отд. | Зуйков | | |
| ГИП | Тогунцев | | |
| Гл.техн. | Кудрейко | | |
| Н.гр.инж. | Черкасова | | |

Районный дом культуры /ЗЯЛ НА 600 МЕСТ/

ШКС-30. ПАНЕЛИ 1,2. СХЕМА ПОДКЛЮЧЕНИЙ

АО ЦНИИЭП им. Б.С. Мезенцева

| Стадия | Лист | Листов |
|---|---|---|
| Р | 43 | |

264-12-318.92

ЭО

25447-10 47

ф42

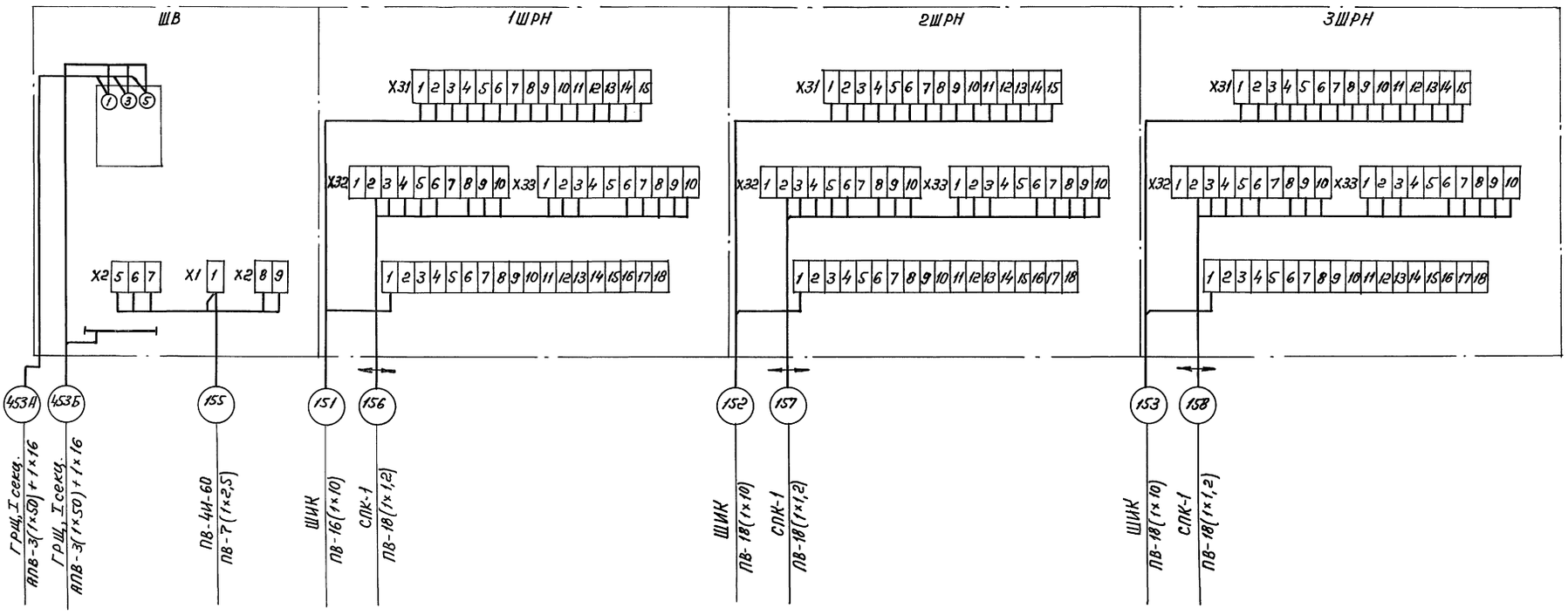


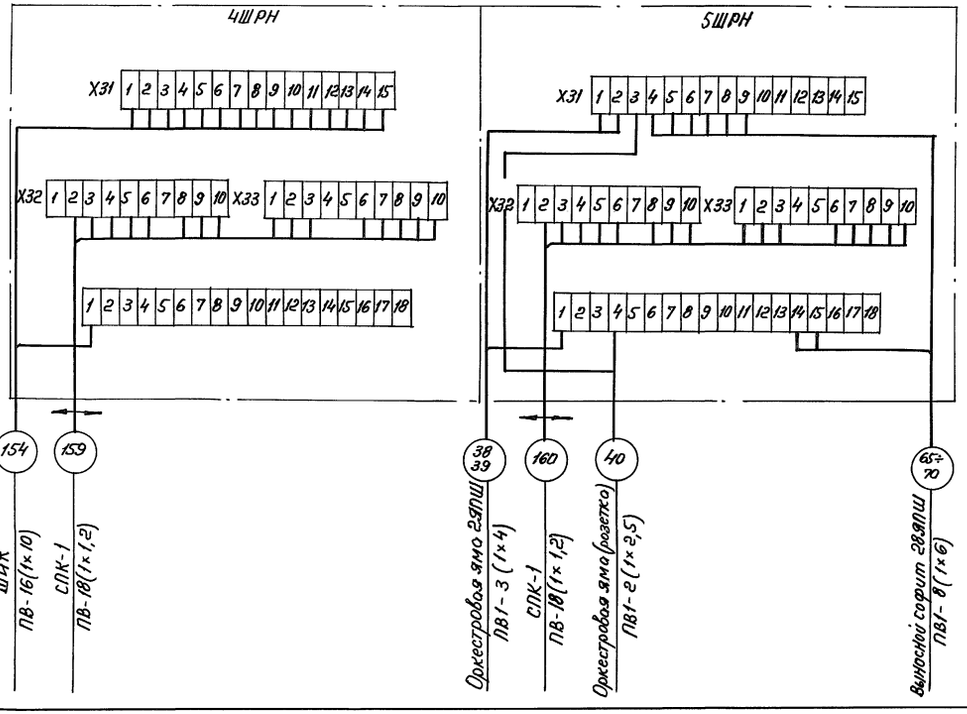


Инв. № подл. | Подпись и дата | Взам. инв. №

Привязан:

Инв. N

| | | |
|---|---|---|
| Нач. отд. | Зуйков | |
| ГИП | Полунцев | |
| Гл. спец. | Кудрейко | |
| Н. эр. ин. | Черкасова | |

264-12-318.92 ЭО

Районный дом культуры (зал на 600 мест)

| Стадия | Лист | Листов |
|---|---|---|
| Р | 44 | |

Шкафы регуляторов напряжения 1ШРН÷5ШРН. Схема подключений.

А.О. ЦНИИЭП им. Б.С. Мезенцева

25447-10 48

Формат А2

## Шкафы нерегулируемых цепей 1ШНЦ, 2ШНЦ. Схема подключений.

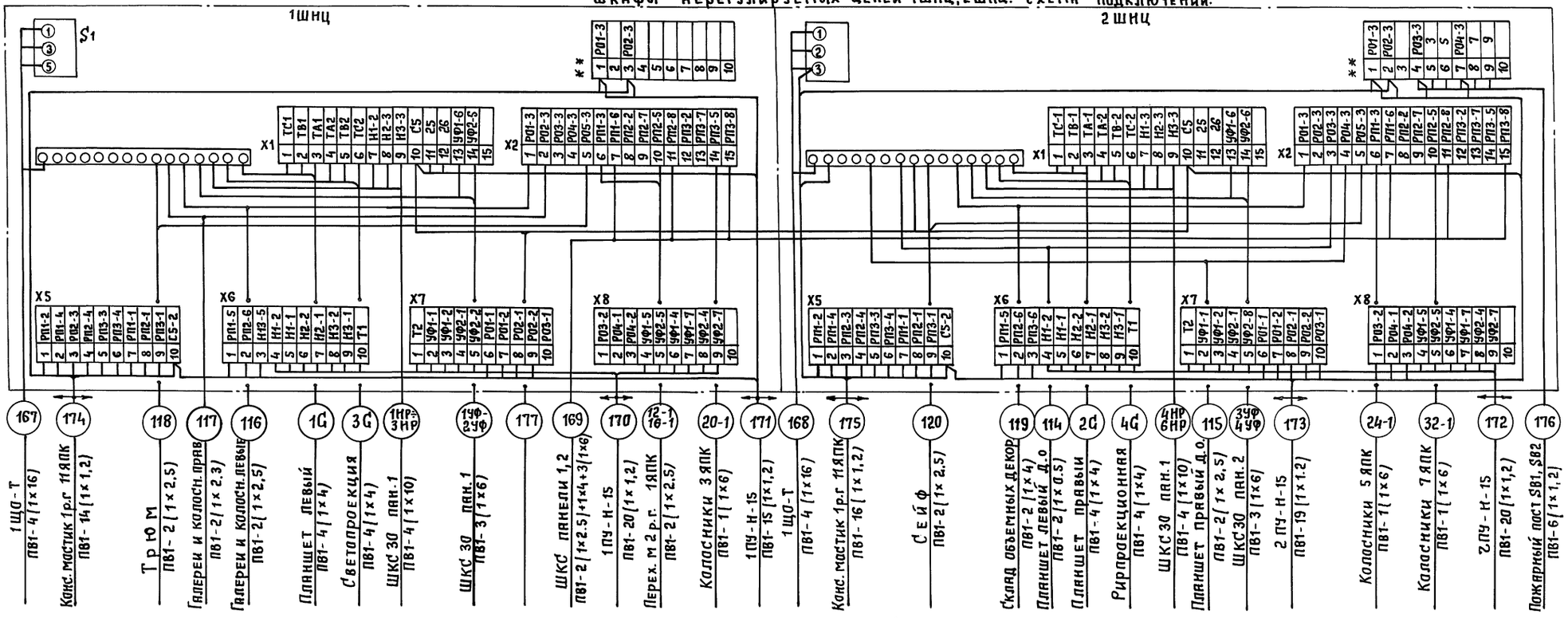


## Ящики 1ЯПКР÷3ЯПКР. Схема подключений

Задняя стенка (вид спереди) Дверца снята (вид со сторона монтажа)

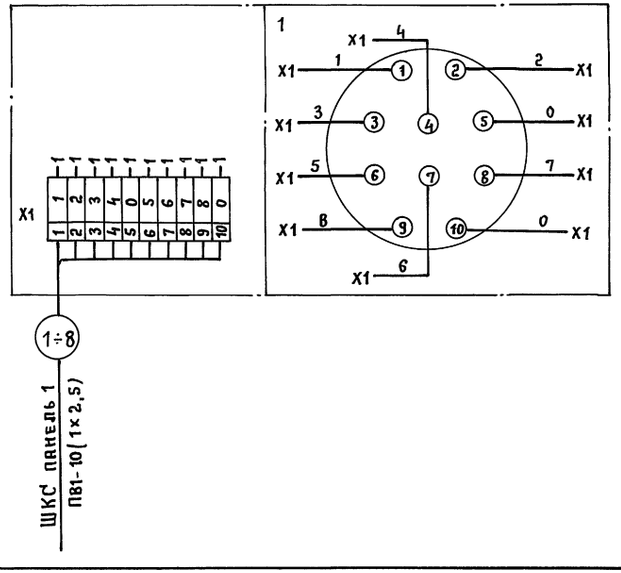


1. Маркировки указанные на схеме относятся к ящикам 1ЯПКР÷3ЯПКР.
2. От ящика 1ЯПКР провода идут к коммутаторному шкафу.
   От 2ЯПКР к рампе стационарной
   От 3ЯПКР к рампе переносной

| | | | | | |
|---|---|---|---|---|---|
| Привязан | Нач.отд. | Зайков | 264-12-318.92 | | ЭО |
| | ГИП | Полунцев | Районный дом культуры /зал на 600 мест/ | Стадия: Р | Лист: 45 |
| | Гл.спец. | Кудрейко | Шкафы нерегулируемых цепей 1ШНЦ; 2ШНЦ; Ящики 1ЯПКР÷3ЯПКР Схема подключений | АО ЦНИИЭП им. Б.С. Мезенцева | |
| Инв. № | Н.гр.инж. | Черкасова | | | |

Инв. № подл. | Подпись и дата | Взам. инв. №

25447-10 49

ф. А2

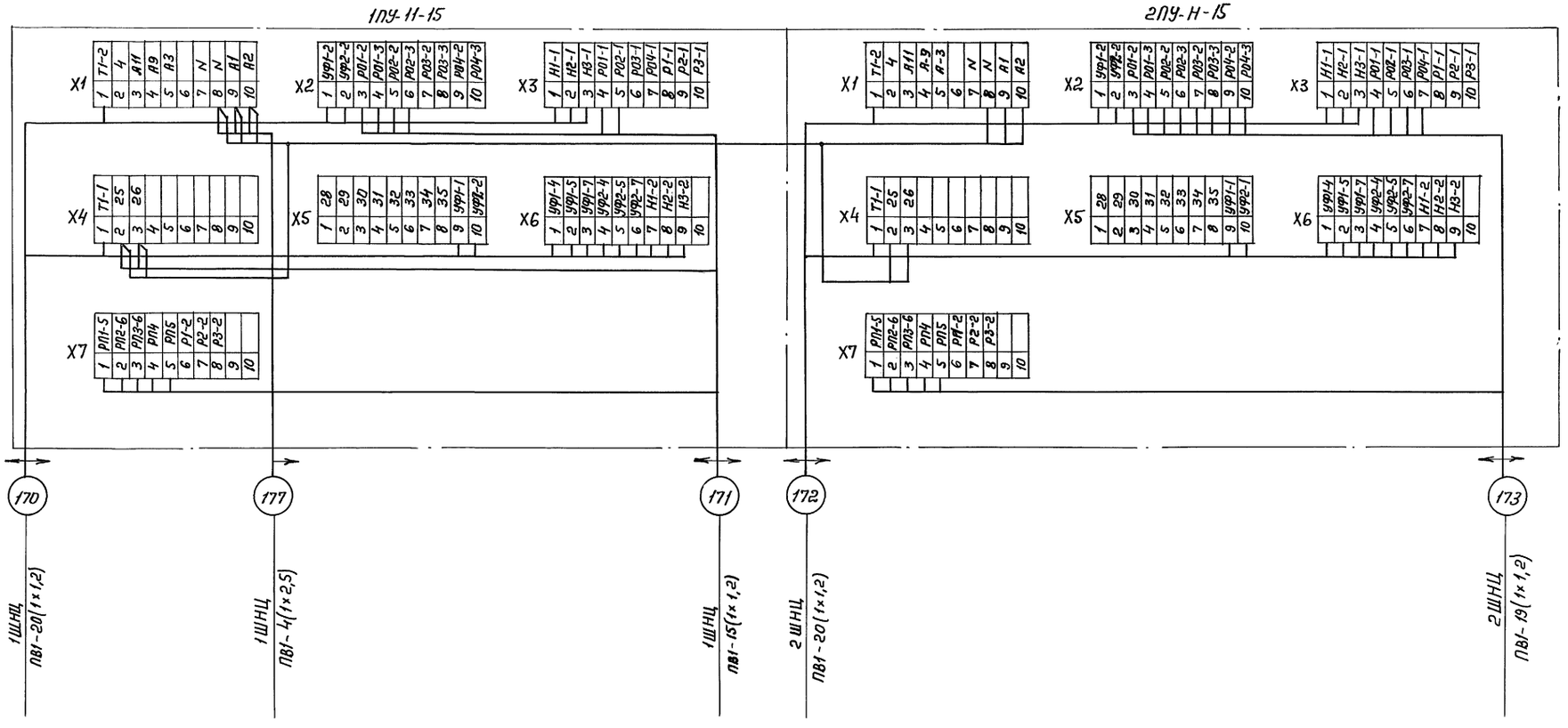


| | | | | | | | |
|---|---|---|---|---|---|---|---|
| Привязан: | | | | 264-12-318.92 | | | 30 |
| | Нач.отд. | Зуйков | | Районный дом культуры (зал на 600 мест) | Стадия | Лист | Листов |
| | ГИП | Полунцев | | | Р | 46 | |
| | Гл.спец. | Кудрейко | | Пульты управления нерегулируемыми цепями 1ПУ-Н-15, 2ПУ-Н-15. Схема подключений | А.О.ЦНИИЭП им. Б.С. Мезенцева | | |
| Инв.N | Н.гр.ин. | Черкасова | | | | | |

Инв.N подл. | Подпись и дата | Вз.инв.N

25447-10 50 ф. А2

## Рампа

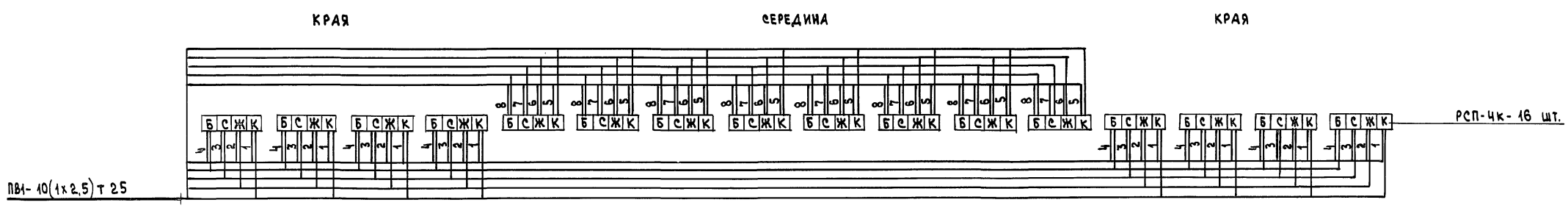


## 1 софит

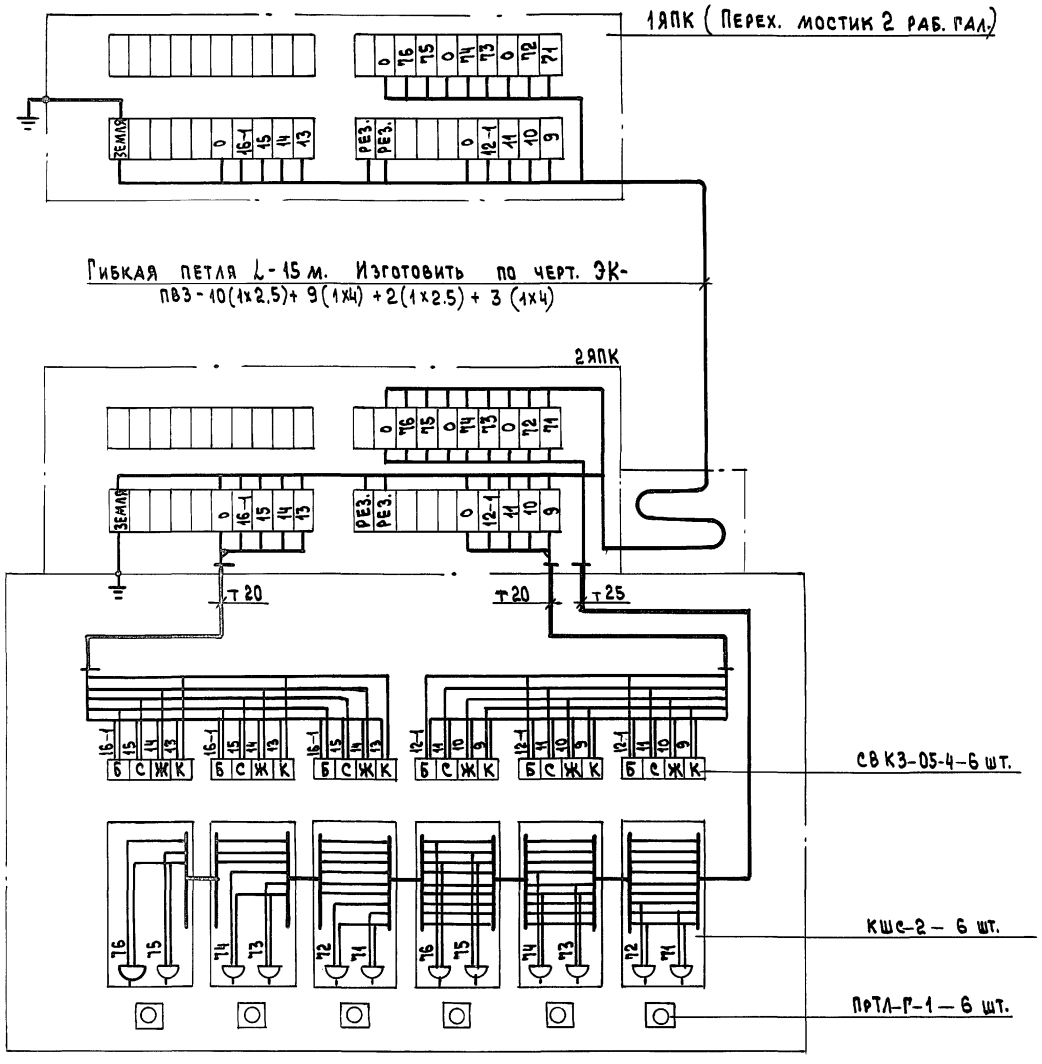


1. Вид на софитные фермы дан со сцены в зрительный зал.
2. Конструкции корзины гибкого кабеля и софитной фермы см. проект механооборудования.
3. Разводку к камерным софитам и рампам выполнить проводом ПВ-660 к кожухам указанных приборов по асбоцементному листу толщ. 5 мм. Провода между отдельными камерами обмотать шнуровым асбестом. Зарядку патронов выполнить проводом ПРКА сеч. 1.5 мм². Отпайки выполнить горячим способом внутри кожухов.
4. Гибкие перемычки от штепсельных разъемов к прожекторам выполнить гибким кабелем КГ 2х2.5+1х1.5.
5. Всю аппаратуру на софитной ферме заземлить, для заземления использовать отдельный провод ПВ3 сеч. 4 мм²
6. Разводку к коробкам со штепсельными разъемами выполнить проводом ПВ660 в трубах.
7. Групповую сеть выполнить по рампе 1÷8 - 2.5 мм²
   1 софит: 9÷16 - 2.5 мм²; 71÷76 - 4 мм².
8. Для разводки по рампе и софитам необходимы след. материалы: провода ПВ660 сеч. 2.5 мм² - 150 м; 4 мм² - 550 м; 6 мм² - 500 м; ПРКА сеч. 1.5 мм² - 200 м; кабель КГ 3х1.5 мм² - 30 м; 2х2.5+1х1.5 - 60 м трубы т20 - 30 м; т25 - 150 м.

Материалы учтены в спецификации ЭК.СО и ЭК.ВМ.

| | | | |
|---|---|---|---|
| | | | 264-12-318.92 30 |
| Привязан | | | |
| Нач.отд. | Зуйков | | Районный дом культуры /зал на 600 мест/ — Стадия: Р; Лист: 47; Листов: |
| ГИП | Полунцев | | |
| Гл.спец. | Кудрейко | | Разводка сетей по рампе и 1 софиту — АО ЦНИИЭП им.Б.С.Мезенцева |
| Нгр.инж. | Черкасова | | |

Инв.№ подл. | Подпись и дата | Взам.инв.№



Ф.А2

2 софит

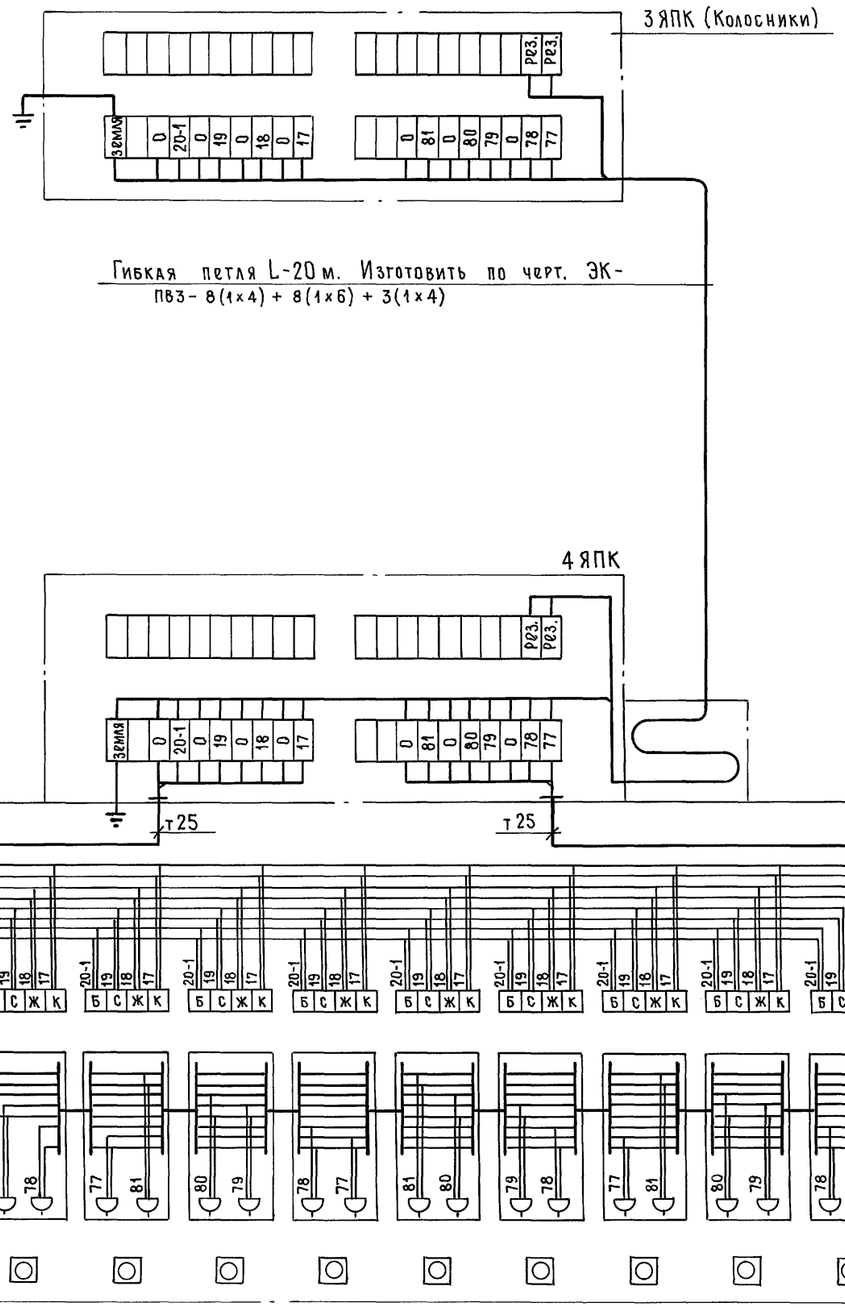


3 софит

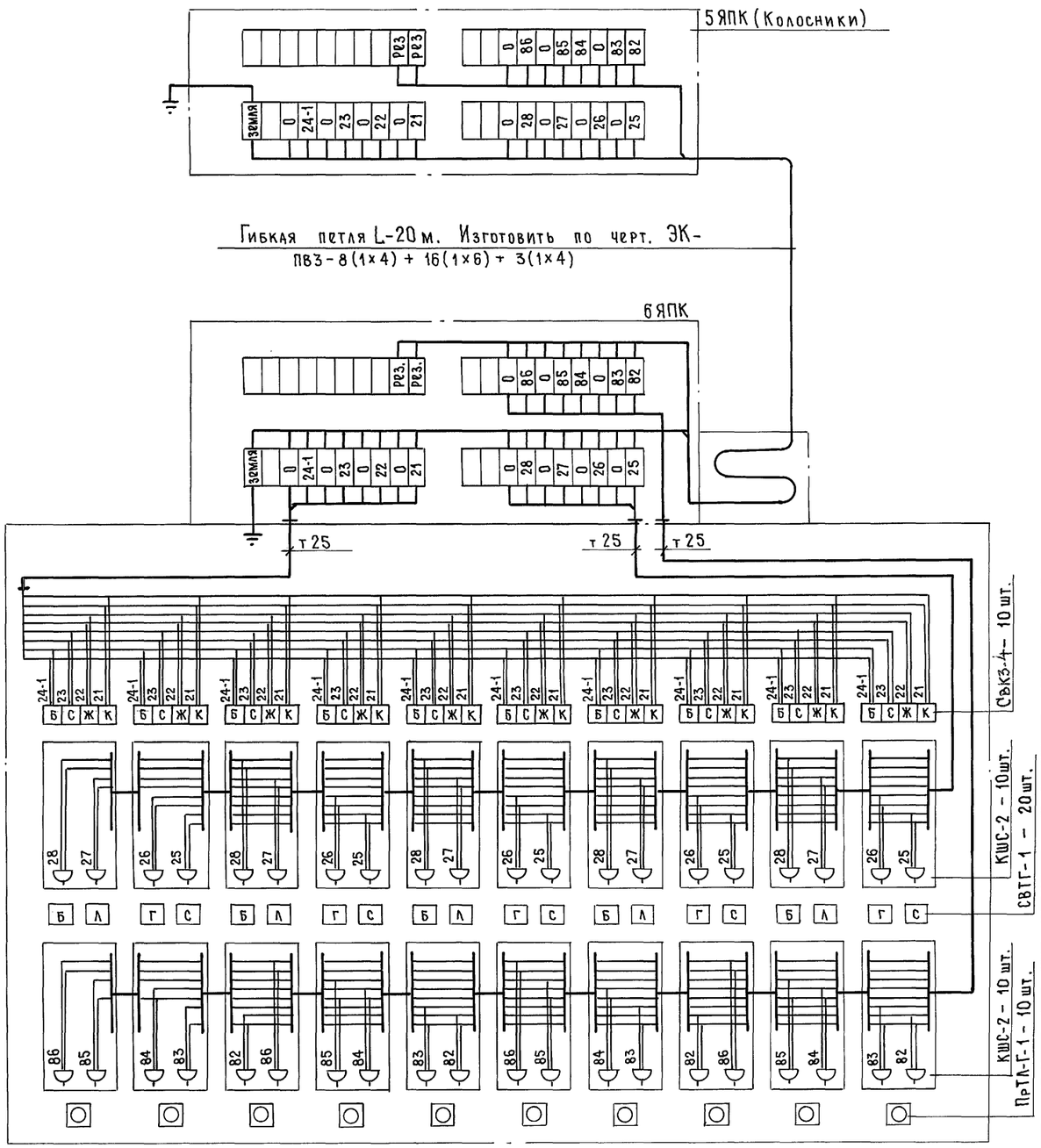


1. Групповую сеть выполнить:
   по 2 софиту - 17÷20 - 6 мм²;
   77÷81 - 4 мм²;
   по 3 софиту - 21÷28 - 6 мм²;
   82÷86 - 4 мм².
2. Общие указания см. лист ЭЩ-47.

| | | | |
|---|---|---|---|
| Инв.№ подл. | Подпись и дата | Взам. инв.№ | |

| | | | |
|---|---|---|---|
| Привязан | | | |
| Инв.№ | | | |
| Нач. отд. | Зуйков | | |
| ГИП | Полунцев | | |
| Гл. спец. | Кудрейко | | |
| Н.гр.инж. | Черкасова | | |

264-12-318.92 ЭО

Районный дом культуры /зал на 600 мест/

Стадия Р | Лист 48 | Листов

Разводка сетей по 2 и 3 софитам.

АО ЦНИИЭП им. Б.С. Мезенцева

25447-10 52 ф.А2

## 4 софит

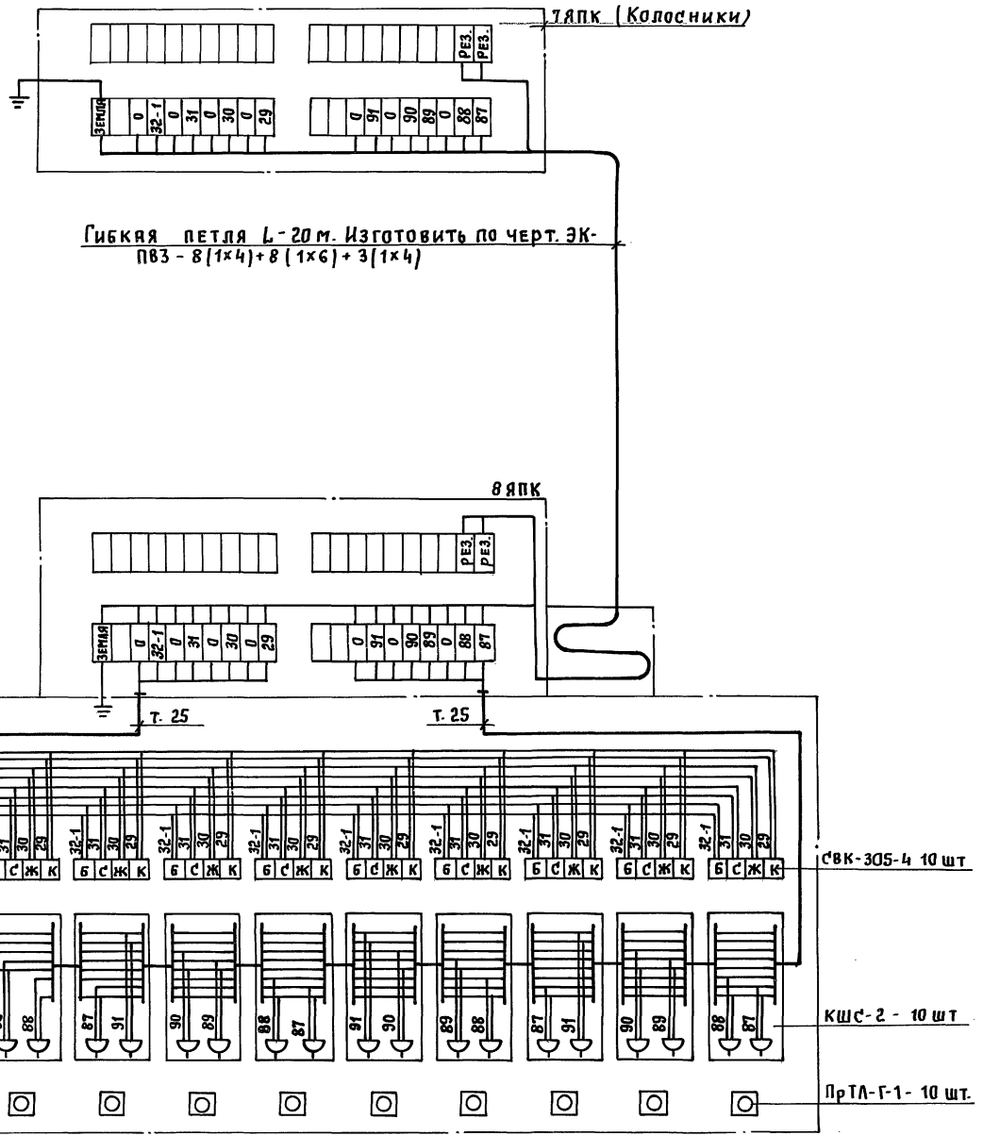


## Софит арьерсцены

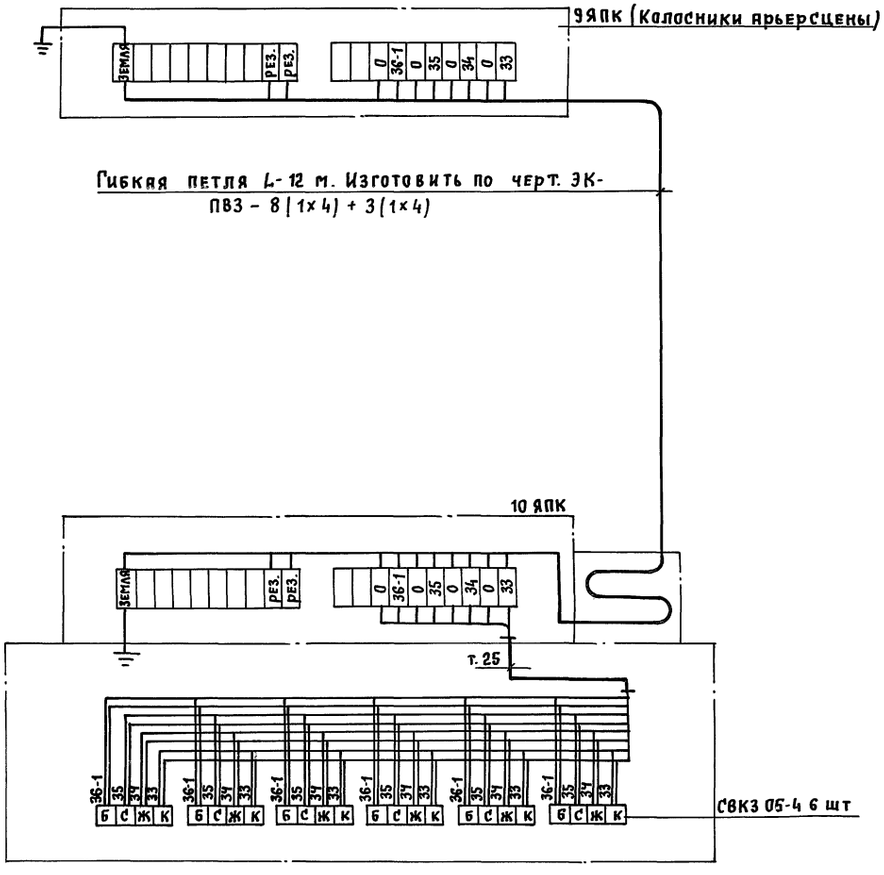


1. Групповую сеть выполнить:
   по 4 софиту - 29÷32 - 6 мм²;
   87÷91 - 4 мм²
   по соф. арьерсцены - 33÷36 - 4 мм²;
2. Общие указания см. лист 30-47.

| | | | |
|---|---|---|---|
| Привязан | | | |
| Инв. № | Нач. отд | Зуйков | |
| | ГИП | Полунцев | |
| | Гл. спец. | Кудрейко | |
| | Н. гр. инж. | Черкасова | |

264-12-318.92 ЭО

Районный дом культуры (зал на 600 мест)

Разводка сетей по 4 софиту и софиту арьерсцены

| Стадия | Лист | Листов |
|---|---|---|
| Р | 49 | |

А.О ЦНИИЭП им. Б.С. Мезенцева

Инв. № подл. | Подпись и дата | Взам. инв. №

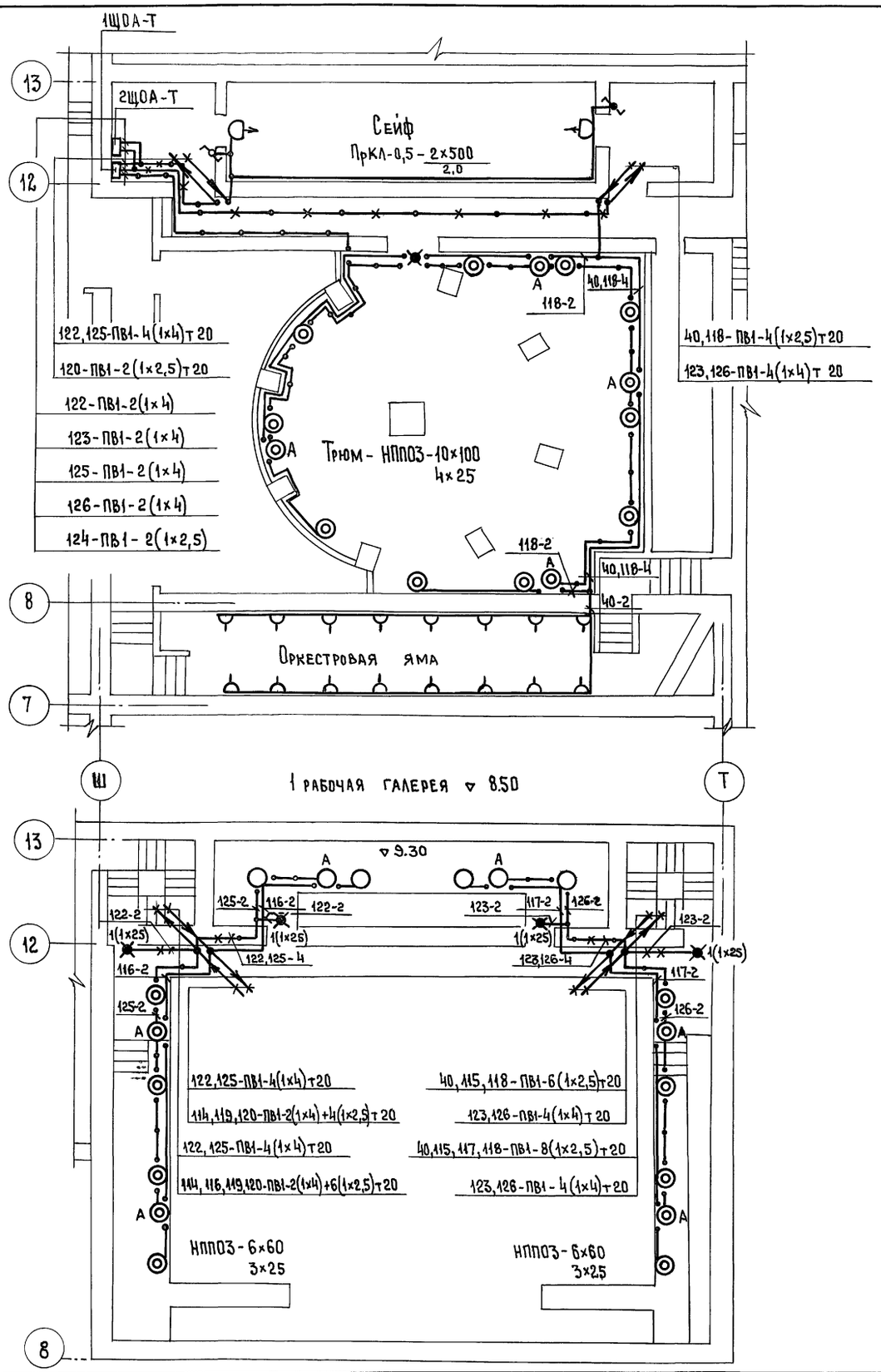


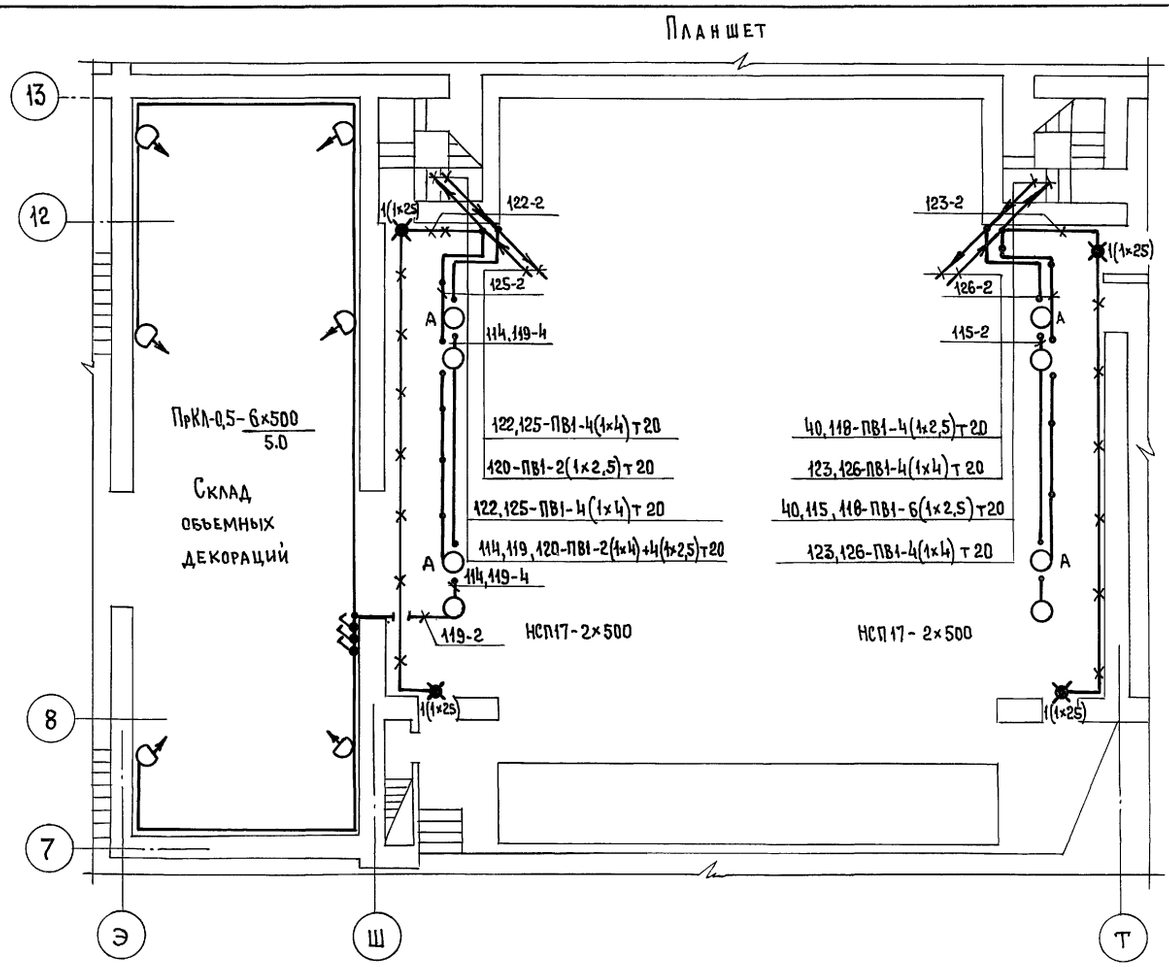


| | | | |
|---|---|---|---|
| Инв.N подл. | Подпись и дата | Взам. инв.N | |

Привязан:

Инв.N

| | | | |
|---|---|---|---|
| Нач.отд | Зуйков | | |
| ГИП | Полунцев | | |
| Гл.спец. | Кудрейко | | |
| Н.гр.инж. | Черкасова | | |

264-12-318-92 ЭО

Районный дом культуры (зал на 600 мест)

| Стадия | Лист | Листов |
|---|---|---|
| Р | 50 | |

Рабочее и аварийное освещение. Планы трюма, планшета и 1 рабочей галереи.

АО ЦНИИЭП им. Б.С. Мезенцева

25447-10 54

Ф. А2

## 2 рабочая галерея ▽ 12.10

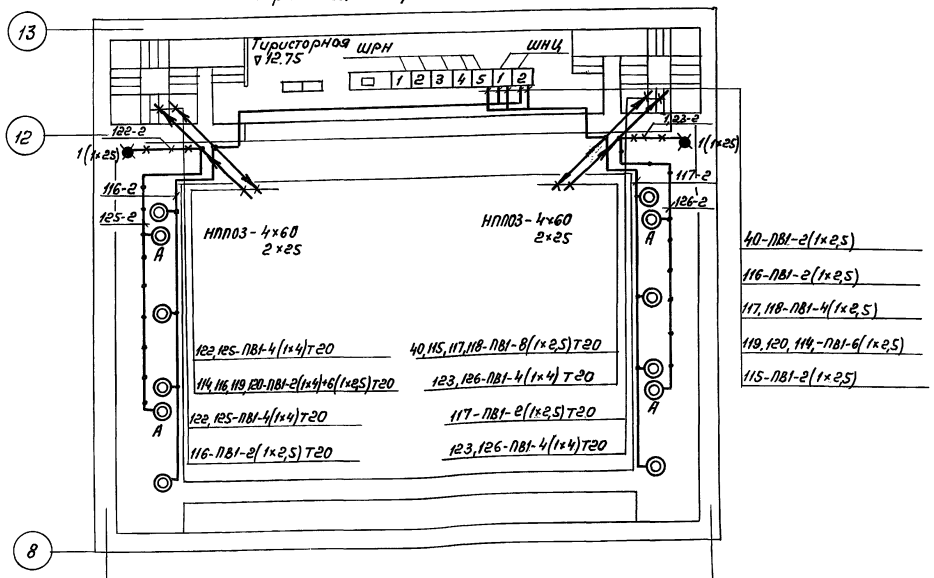


## 3 рабочая галерея ▽ 14.90

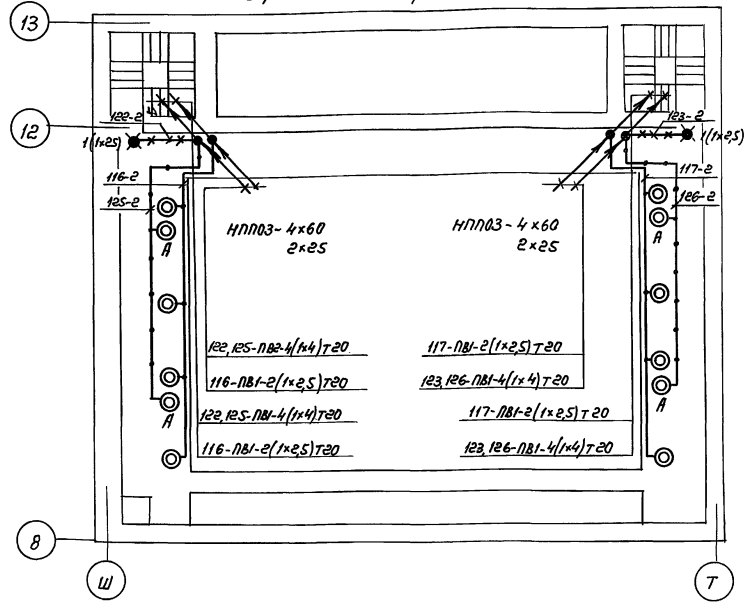


## Колосники ▽ 17.70

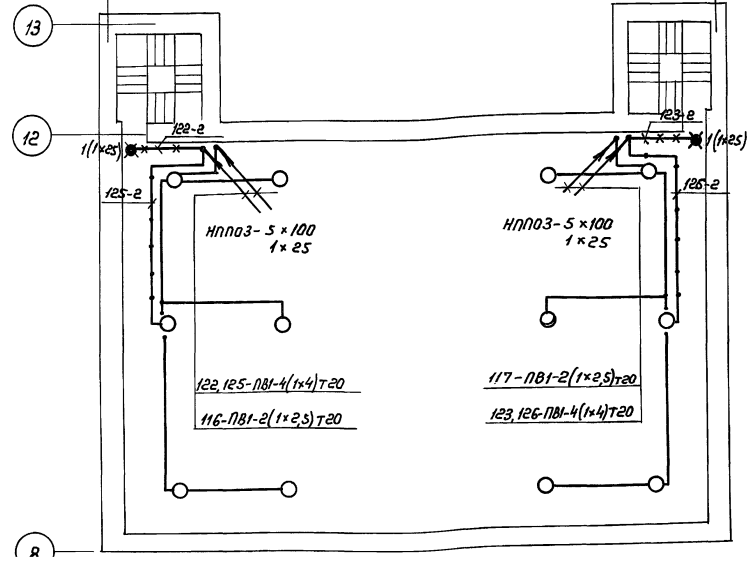


1. Напряжение сети рабочего и дежурного освещения 380/220В. Напряжение ламп 220В.
2. Напряжение сети аварийного освещения 36В.
3. Вся проводка выполняются проводом марки ПВ1. Сечения проводов указаны на планах.
4. Вся проводка выполняется в стальных водогазопроводных трубах.
5. Трубы прокладываются открыто по стенам, рабочим галереям. Прокладку труб производить совместно с трубами электроприводов и постановочного освещения.
6. Все металлические нормально-нетковедущие части электроосветительной установки должны быть заземлены. Для заземления использовать нулевой провод сети.
7. Светильники для рабочего и аварийного освещения рабочих галерей подвешиваются по их внутреннему краю под вышерасположенной галереей. Светильники подвешиваются повернутыми в сторону стены (во избежании засвечивания сцены)
8. Светильники для рабочего и аварийного освещения колосников крепятся к штанкетным площодком
9. Для разводки рабочего и аварийного освещения необходимы следующие материалы:
   провод ПВ1 сеч. 2,5 мм² - 2200м; 4 мм² - 120м; труба Т20 - 1100м.
   Материалы учтены в спецификации ЭК.СО. и ЭК.ВМ.

Привязан:

Инв. N

| | | |
|---|---|---|
| Нач.отд. | Зуйков | |
| ГИП | Полунцев | |
| Гл.спец. | Кудрейко | |
| Н.контр. | Черкасова | |

264-12-318.92 ЭО

Районный дом культуры (зал на 600 мест)

| Стадия | Лист | Листов |
|---|---|---|
| Р | 51 | |

Рабочее и аварийное освещение планы 2 и 3 рабочих галерей и колосников

А.О.ЦНИИЭП им. Б.С.Мезенцева

Подпись и дата | Взам. инв. N | Инв. N подл.

gost.e-ecolog.ru



Строки-