ТИПОВОЙ ПРОЕКТ

264-12-318.92

КУЛЬТУРНО-ДОСУГОВЫЙ ЦЕНТР С ЗАЛОМ НА 600 МЕСТ

АЛЬБОМ 7

ПЗ – ПОЯСНИТЕЛЬНАЯ ЗАПИСКА СТР 3

ЭМ – СИЛОВОЕ ЭЛЕКТРООБОРУДОВАНИЕ
УСТАНОВКА ЭЛЕКТРООБОРУДОВАНИЯ
И ПРОКЛАДКА ТРУБ СТР 4÷62

25447-09

Отпускная цена
на момент реализации
указана в счет-накладной

gost.e-ecolog.ru

ТИПОВОЙ ПРОЕКТ
264-12-318.92
КУЛЬТУРНО-ДОСУГОВЫЙ ЦЕНТР С ЗАЛОМ НА 600 МЕСТ
АЛЬБОМ 7

Перечень Альбомов

АЛЬБОМ 1 ч. 1	ПЗ	ПОЯСНИТЕЛЬНАЯ ЗАПИСКА АРХИТЕКТУРНЫХ РЕШЕНИЙ
	АР	АРХИТЕКТУРНЫЕ РЕШЕНИЯ
АЛЬБОМ 1 ч. 2	ПЗ	ПОЯСНИТЕЛЬНАЯ ЗАПИСКА ТЕХНОЛОГИЧЕСКОЙ ЧАСТИ
	ТЧ	ТЕХНОЛОГИЯ ПИЩЕБЛОКА
	ТО	ТЕХНОЛОГИЧЕСКОЕ ОБОРУДОВАНИЕ
	СТ	СПОРТИВНАЯ ТЕХНОЛОГИЯ
	ТИА	ТЕХНОЛОГИЯ ИГРОВЫХ АВТОМАТОВ
АЛЬБОМ 2 (в 2-х частях)	ПЗ	ПОЯСНИТЕЛЬНАЯ ЗАПИСКА
	КЖ	КОНСТРУКЦИИ ЖЕЛЕЗОБЕТОННЫЕ
АЛЬБОМ 3	ПЗ	ПОЯСНИТЕЛЬНАЯ ЗАПИСКА
	КМ	КОНСТРУКЦИИ МЕТАЛЛИЧЕСКИЕ
АЛЬБОМ 4	ПЗ	ПОЯСНИТЕЛЬНАЯ ЗАПИСКА
	ОВ	ОТОПЛЕНИЕ, ВЕНТИЛЯЦИЯ
	ХС	ХОЛОДОСНАБЖЕНИЕ
АЛЬБОМ 5	ПЗ	ПОЯСНИТЕЛЬНАЯ ЗАПИСКА
	ВК	ВНУТРЕННИЙ ВОДОПРОВОД И КАНАЛИЗАЦИЯ
	ВК/ПА	УСТАНОВКИ ВОДЯНОГО ПОЖАРОТУШЕНИЯ (ТЕХНОЛОГИЯ, ОБОРУДОВАНИЕ)
	ЭС/ПА	УСТАНОВКИ ВОДЯНОГО ПОЖАРОТУШЕНИЯ (СИГНАЛИЗАЦИЯ)
АЛЬБОМ 6	ПЗ	ПОЯСНИТЕЛЬНАЯ ЗАПИСКА
	АУ	АВТОМАТИЗАЦИЯ САНТЕХУСТРОЙСТВ
АЛЬБОМ 7	ПЗ	ПОЯСНИТЕЛЬНАЯ ЗАПИСКА
	ЭМ	СИЛОВОЕ ЭЛЕКТРООБОРУДОВАНИЕ, УСТАНОВКА ЭЛЕКТРООБОРУДОВАНИЯ И ПРОКЛАДКА ТРУБ
АЛЬБОМ 8	ПЗ	ПОЯСНИТЕЛЬНАЯ ЗАПИСКА
	ЭО	ЭЛЕКТРООСВЕЩЕНИЕ ЗДАНИЯ, ПОСТАНОВОЧНОЕ ОСВЕЩЕНИЕ
АЛЬБОМ 9	ПЗ	ПОЯСНИТЕЛЬНАЯ ЗАПИСКА
	КТ	КИНОТЕХНОЛОГИЯ
	СС	СВЯЗЬ И СИГНАЛИЗАЦИЯ
	ПС	ПОЖАРНАЯ СИГНАЛИЗАЦИЯ
АЛЬБОМ 10	ЭМЗ	ЭЛЕКТРООБОРУДОВАНИЕ ЗАДАНИЕ ЗАВОДУ-ИЗГОТОВИТЕЛЮ
АЛЬБОМ 11	ЭЛМ	ЭЛЕКТРОМОНТАЖНЫЕ ИЗДЕЛИЯ
АЛЬБОМ 12	АУ	ЗАДАНИЕ ЗАВОДУ НА ИЗГОТОВЛЕНИЕ ЩИТОВ
АЛЬБОМ 13	МТУ	ТЕХНИЧЕСКИЕ УСЛОВИЯ МЕХАНООБОРУДОВАНИЯ
(в 2-х частях)	М	МЕХАНООБОРУДОВАНИЕ
АЛЬБОМ 14	СО	СПЕЦИФИКАЦИИ ОБОРУДОВАНИЯ
АЛЬБОМ 15	ВМ	ВЕДОМОСТИ ПОТРЕБНОСТИ В МАТЕРИАЛАХ
АЛЬБОМ 16 (в 3-х частях)		СМЕТЫ

АО ЦНИИЭП имени Б.С.МЕЗЕНЦЕВА
Главный инженер АО М.ГЛИНКИН
Главный архитектор проекта Г.МУРАДОВ

Утвержден Госкомархитектуры письмом от 29.11.91г. 2-129 и введен в действие А.О. ЦНИИЭП им. Б.С. Мезенцева приказом от 17.09.92г. № 71

Содержание альбома 7

Лист	Наименование	Стр.
	Обложка	
	Титульный лист	1
	Содержание альбома 7	2
ПЗ	Пояснительная записка	3
1	Общие данные	4
2	Главный распределительный щит	5
	~380/220 В. Схема принципиальная	
	однолинейная	
3	Шкафы распределительные 1ШРС ÷ 3ШРС	6
	Схемы принципиальные однолинейные	
4	Шкафы распределительные 4ШРС . 6ШРС	7
	Схемы принципиальные однолинейные	
5	Шкафы распределительные 5ШРС . 7ШРС	8
	9ШРС Схемы принципиальные	
	однолинейные.	
6	Шкаф распределительный 8ШРС	9
	Схема принципиальная однолинейная	
7	Шкафы распределительные 10ШРС, 11ШРС	10
	Схемы принципиальные однолинейные	
8	Ящики управления 1ЯУ-С ÷ 13ЯУ-С	11
	Схема принципиальная однолинейная	
9	Ящики управления 14ЯУ-С ÷ 21ЯУ-С	12
	Схема принципиальная однолинейная	
10	Таблица электроприводов Шкаф 1Ш.А	13
	Вращающийся круг. Схема подключения	
11	Антракто - раздвижной занавес	14
	Схема принципиальная и подключений	
12	Вращающийся круг	15
	Схема принципиальная	
13	Дымовые люки	16
	Схема принципиальная и подключения	
14	Приводы: 201÷207; 209÷215; 265÷271;	17
	279÷283; 285÷290; 293÷295 Схемы	
	принципиальные	
15	Ящик управления 1ЯУ-С	18
	Схема подключений	
16	Ящики управления 2,4,6,7 ЯУ-С	19
	Схема подключений.	

Лист	Наименование	Стр.
17	Ящики управления 3,5,10,14ЯУ-С	20
	Схема подключений	
18	Ящик управления 8ЯУ-С	21
	Схема подключений	
19	Ящики управления 9,12,13,19ЯУ-С	22
	Схема подключений	
20	Ящики управления 11,17,21, ЯУ-С	23
	Схема подключений	
21	Ящики управления 15,16,18 ЯУ-С	24
	Схема подключений	
22	Ящик управления 20ЯУ-С	25
	Схема подключений	
23	Трубно- кабельный журнал. Начало	26
24÷29	Трубно- кабельный журнал. Продолжение	27÷32
30	Трубно- кабельный журнал. Окончание	33
31	Подвал. Установка электрооборудования	34
	и прокладка труб. Зона 1	
32	План на отм. 0.000 Установка электро-	35
	оборудования и прокладка труб	
	Зона 1	
33	План на отм. 3.600 и 4.500. Установка	36
	электрооборудования и прокладка	
	труб. Зона 1	
34	Кафе на 50 мест. Установка электро-	37
	оборудования и прокладка труб. Зона 1	
35	Венткамера №1 Установка электро-	38
	оборудования и прокладка труб	
	Зона 1	
36	План подвала. Установка электро-	39
	оборудования и прокладка труб	
	Зона 2	
37	План шет на отм. 0.000 Установка	40
	электрооборудования и прокладка	
	труб Зона 2	
38	План 2го этажа. Установка электро-	41
	оборудования и прокладка труб	
	Зона 2	
39	1ая рабочая галерея. Установка	42
	электрооборудования и прокладка	
	труб. Зона 2	

Лист	Наименование	Стр.
40	2ая рабочая галерея. Установка	43
	электрооборудования и прокладка труб зона2	
41	Колосники. Установка электрооборудова-	44
	ния и прокладка труб Зона 2	
42	Узлы I и II. Установка электрооборудо-	45
	вания и прокладка труб. Зона 2	
43	Портальные кулисы. Установка электро-	46
	оборудования и прокладка труб Зона 2	
44	Тиристорная Установка электрооборудов-	47
	ания и прокладка труб. Зона 2	
45	Венткамеры №3 и №4. Установка электро-	48
	оборудования и прокладка труб. Зона 2	
46	Электрощитовая. Установка электрообо-	49
	рудования и прокладка труб. Зона 2	
47	Технические условия на изготовление	50
	гибких сценических лент. Начало	
48	Технические условия на изготовление	51
	гибких сценических лент. Продолжение.	
49	Технические условия на изготовление	52
	гибких сценических лент. Окончание	
50	План подвала. Установка электрообору-	53
	дования и прокладка труб Зона 3	
51	План 1го этажа. Установка электрообо-	54
	рудования и прокладка труб. Зона 3	
52	План 2го этажа. Установка электрообо-	55
	рудования и прокладка труб. Зона 3	
53	Вентькамера №2 Установка электрообору-	56
	дования и прокладка труб. Зона 3	
54	Подвал. Установка электрооборудования	57
	и прокладка труб Зона 4	
55	План на отм. 0.000 Установка электро-	58
	оборудования и прокладка труб Зона 4	
56	План на отм. 3.600 Установка электро-	59
	оборудования и прокладка труб Зона 4	
57	Вентькамеры №5 и №6 Установка электро	60
	оборудования и прокладка труб	
	Зона 4	
	Чертежи марки ЭМ3Н1	
1	Главный распределительный щит ~380/220В. Опросный лист	61
2	Главный распределительный щит ~380/220В. Опросный лист	62

Инв.№ подл. | Подпись и дата | Взам.инв.№

Альбом 7

Пояснительная записка

По степени обеспечения надежности электроснабжения электроприемники Районного дома культуры относятся:

- пожарные насосы, установка пожарной сигнализации и оповещения о пожаре, аварийное освещение – к 1 ой категории;
- кинопроекторы коммерческого показа; установка телевидения, радио и связи; электроприемники электроприводов сценических механизмов, постановочного освещения – по II категории; остальные электроприемники – к III категории.

Для приема и распределения электроэнергии в электрощитовой здания установливается главный распределительный щит ГРЩ, имеющий две независимые секции шин 380/220В с устройством автоматического включения резерва (АВР) на шинах.

Питание ГРЩ должно осуществляться от двух трансформаторов ТП общего пользования или собственной ТП. по двум взаимно-резервируемым кабельным линиям.

Внешнее электроснабжение решается при привязке проекта в соответствии с техническими условиями на присоединение и должно обеспечивать питание электроприемников I категории от двух независимых источников питания.

Расчетный учет электроэнергии-счетчики активной и реактивной энергии устанавливаются на вводах ГРЩ.

Основными потребителями электроэнергии здания являются электроприемники силового электрооборудования, светильники общего освещения и освещения сцены.

Установленное мощность и расчетные электрические нагрузки по видам потребителей приведены в таблице 1.

Таблица 1

№№ п/п	Наименование потребителей	$P_у$ кВт	$Cos\varphi$ кс	$Cos\varphi$	Расчетная нагрузка $P_р$ кВт	$Q_р$ кВАр	$S_р$ кВА	Примечание
1	Силовое электрооборудование	430	0,64	0,91	277	125		
2	Освещение здания	191	0,55	0,98	105	21		
3	Постановочное освещение	315	0,45	0,92	142	60		
	Итого	936	0,56	0,93	524	206	564	
	Итого с учетом $k_{н.м}$=0,95	936	0,5	0,93	472	185	508	$I_р$= 769А

Расчет электрических нагрузок производился по методу коэффициентов спроса.

Все электродвигатели поступают в комплекте с оборудованием; поэтому их выбор в данном разделе проекта не производился.

Распределение электроэнергии по зданию осуществляется от ГРЩ по радиально-магистральной схеме через распределительные шкафы, ящики управления.

В качестве распределительных шкафов приняты распределительные пункты серии ПР11.

В качестве пускорегулирующей аппаратуры для электродвигателей сантехнического оборудования приняты ящики управления серии Я5000

Питание электроприемников I и II категорий осуществляется с разных секций ГРЩ по двум взаимнорезервируемым линиям.

Проектом силового электрооборудования предусматривается местное управление электродвигателями сантехнического оборудования при проведении пуско-наладочных работ и дистанционное – по заданию технологов для местных отсосов. Автоматическое и централизованное управление

щита диспетчера разработано в чертежах марки АУ.

В соответствии с требованиями СНиП предусматривается блокировка питающих линий систем вентиляции со станцией пожарной сигнализации для их автоматического отключения в случае возникновения пожара.

Все сети предусматриваются стеняемыми и выполняются в основном проводами с алюминиевыми жилами в винипластовых трубах скрыто. Электропроводки на сцене, в технических аппаратных, аккумуляторной, выполняются проводами с медными жилами в металлических трубах.

Подключение электродвигателей, установленных на виброосновании, осуществляется с помощью гибких медных проводов, прокладываемых на участке от трубы до водной коробки в металлорукаве.

Для защиты обслеживающего персонала от поражения электрическим током в случае нарушения изоляции предусматривается системы защитного зануления, соответствующая требованиям ПУЭ, глава 1-7. Инструкции по защитному занулению электро аппаратуры.

Защитному занулению подлежат все стационарные и переносные электроприемники класса I (не имеющие двойной изоляции), стальные трубы и коробки электропроводок, металлические конструкции и детали подвесных потолков, металлические корпуса шкафы ящиков. В качестве зануляющих проводников используются нулевые рабочие проводники сети, металлические трубы электропроводок, а также специально проложенные для этой цели проводники.

В соответствии с Инструкцией по устройству молниезащиты зданий и сооружений РД 34.21.122-87 Таблица 1 данное здание молниезащите не подлежит. (степень огнестойкости II).

Инв.№ подл. | Подпись и дата | Взам.инв.№

Привязан			
Инв.№			
	264-12-318.92 ПЗ		
Нач.отд. Зуйков	Районный дом культуры / зал на 600 мест /	Стадия Р	Лист 1	Листов 1
ГИП Полунцев	Пояснительная записка	АО.ЦНИИЭП им. Б.С. Мезенцева	

25447-09 4 ф.А2

Альбом 7

Ведомость чертежей основного комплекта

Лист	Наименование	Примеч (стр.)
1	2	3
1	Общие данные	4
2	Главный распределительный щит ~ 380/220В	5
	Схема принципиальная однолинейная	
3	Шкафы распределительные 1ШР-С ÷ 3ШР-С	6
	Схемы принципиальные однолинейные	
4	Шкафы распределительные 4ШР-С, 6ШР-С	7
	Схемы принципиальные однолинейные	
5	Шкафы распределительные 5ШР-С, 7ШР-С, 9ШР-С	8
	Схемы принципиальные однолинейные	
6	Шкаф распределительный 8ШР-С	9
	Схема принципиальная однолинейная	
7	Шкафы распределительные 10ШР-С, 11ШР-С	10
	Схемы принципиальные однолинейные	
8	Ящики управления 1ЯУ-С ÷ 13ЯУ-С	11
	Схема принципиальная однолинейная	
9	Ящики управления 14ЯУ-С ÷ 21ЯУ-С	12
	Схема принципиальная однолинейная	
10	Таблица электроприводов. Шкаф 1Ш-П	13
	Схема принципиальная однолинейная	
	Вращающийся круг. Схема подключений	
11	Антрактно-раздвижной занавес.	14
	Схемы принципиальная и подключений	
12	Вращающийся круг. Схема принципиальная	15
13	Дымовые люки. Схемы принципиальная и подключений	16
14	Привода: 201 ÷ 207; 209 ÷ 215; 265 ÷ 271; 279 ÷ 283; 285 ÷ 290; 293 ÷ 295	17
	Схемы принципиальные	
15	Ящик управления 15ЯУ-С. Схема подключений	18
16	Ящики управления 2, 4, 6, 7 ЯУ-С	19
	Схема подключений	
17	Ящики управления 3, 5, 10, 14 ЯУ-С	20
	Схема подключений	
18	Ящик управления 8ЯУ-С. Схема подключений	21
19	Ящики управления 9, 12, 13, 19 ЯУ-С	22
	Схема подключений	
20	Ящики управления 11, 17, 21 ЯУ-С	23
	Схема подключений	

1	2	3
21	Ящики управления 15, 16, 18 ЯУ-С	24
	Схема подключений	
22	Ящик управления 20ЯУ-С. Схема подключений	25
23	Трубно-кабельный журнал. Начало	26
24÷29	Трубно-кабельный журнал. Продолжение	27÷32
30	Трубно-кабельный журнал. Окончание	33
31	Подвал. Установки электрооборудования и прокладка труб. Зона 1	34
32	План на отм. 0.000. Установка электрооборудования и прокладка труб. Зона 1	35
33	План на отм. 3.000 и 4.500. Установка электрооборудования и прокладка труб. Зона 1	36
34	Кафе на 50 мест. Установка электрооборудования и прокладка труб. Зона „1"	37
35	Венткамера №1. Установка электрооборудования и прокладка труб. Зона „1"	38
36	План подвала. Установка электрооборудования и прокладка труб. Зона „2"	39
37	Планшет на отм. 0.900. Установка электрооборудования и прокладка труб. Зона „2"	40
38	План 2го этажа. Установка электрооборудования и прокладка труб. Зона „2"	41
39	1ая рабочая галерея. Установка электрооборудования и прокладка труб. Зона „2"	42
40	2ая рабочая галерея. Установка электрооборудования и прокладка труб. Зона „2"	43
41	Колосники. Установка и электрооборудования и прокладка труб. Зона „2"	44
42	Узлы I и II. Установка электрооборудования и прокладка труб. Зона „2"	45
43	Портальные кулисы. Установка электрооборудования и прокладка труб. Зона „2"	46
44	Тиристорная. Установка электрооборудования и прокладка труб. Зона „2"	47
45	Вентикамеры №3 и №4. Установка электрооборудования и прокладка труб. Зона „2"	48
46	Электрощитовая. Установка электрооборудования и прокладка труб. Зона „2"	49
47	Технические условия на изготовление гибких сценических лент. Начало	50
48	Технические условия на изготовление гибких сценических лент. Продолжение	51
49	Технические условия на изготовление гибких сценических лент. Окончание	52
50	План подвала. Установка электрооборудования и прокладка труб. Зона	53

1	2	3
51	План 1го этажа. Установка электрооборудования и прокладка труб. Зона „3".	54
52	План 2го этажа. Установка электрооборудования и прокладка труб. Зона „3".	55
53	Венткамера №2. Установка электрооборудования и прокладка труб. Зона „3".	56
54	Подвал. Установка электрооборудования и прокладка труб. Зона „4".	57
55	План на отм. 0.00. Установка электрооборудования и прокладка труб. Зона „4"	58
56	План на отм. 3.000. Установка электрооборудования и прокладка труб. Зона „4".	59
57	Венткамеры №5, №6. Установка электрооборудования и прокладка труб. Зона „4"	60

Ведомость ссылочных и прилагаемых документов

Обозначение	Наименование	Примеч.
	Прилагаемые документы	
ЭМ.СО (на 32 листах)	Спецификация оборудования	Альбом 13
ЭМ.ВМ (на 2х листах)	Ведомость потребности в материалов	Альбом 14
ЭМ 3 И 1	Главный распределительный щит	
листы: 1, 2	ГРЩ ~ 380/220В. Опросный лист	

Общие указания

1. Высота установки электрооборудования от пола:
а). Ящиков управления, групповых щитов до верхней кромки - 1,8м;
б) кнопок управления, выключателей до оси аппарата - 1,5м;
г) Все концы труб, прокладываемых к щитам, напольным шкафам к пультам вывести на 100мм над уровнем чистого пола
2. концы всех труб, выведенных из пола к щиткам, пускателям, двигателям и т.п. должны иметь нарезку.
После прокладки труб и установки патрубков в проемах проемы заделать.
3 На выносках к электродвигателям дробно указаны:
а) в числителе - номер по плану;
б) в знаменателе - мощность в квт.

Типовой проект разработан в соответствии с действующими нормами и правилами и предусматривает мероприятия, обеспечивающие взрывную, взрывопожарную и пожарную безопасность при эксплуатации здания.
Главный инженер проекта /В. Полунцев/

Инв. № подл. | Подпись и дата | Взам. инв. №

Привязан

Инв. №

264-12-318.92 ЭМ

Районный дом культуры / Зал на 600 мест /	Стадия	Лист	Листов
	Р	1	57
Общие данные	АО. ЦНИИЭП им. Б.С. Мезенцева		

Нач. отд. Зуйков
ГИП Полунцев
Рук. гр. Новгинцев

25447-09 5 Ф. А2

Альбом 7

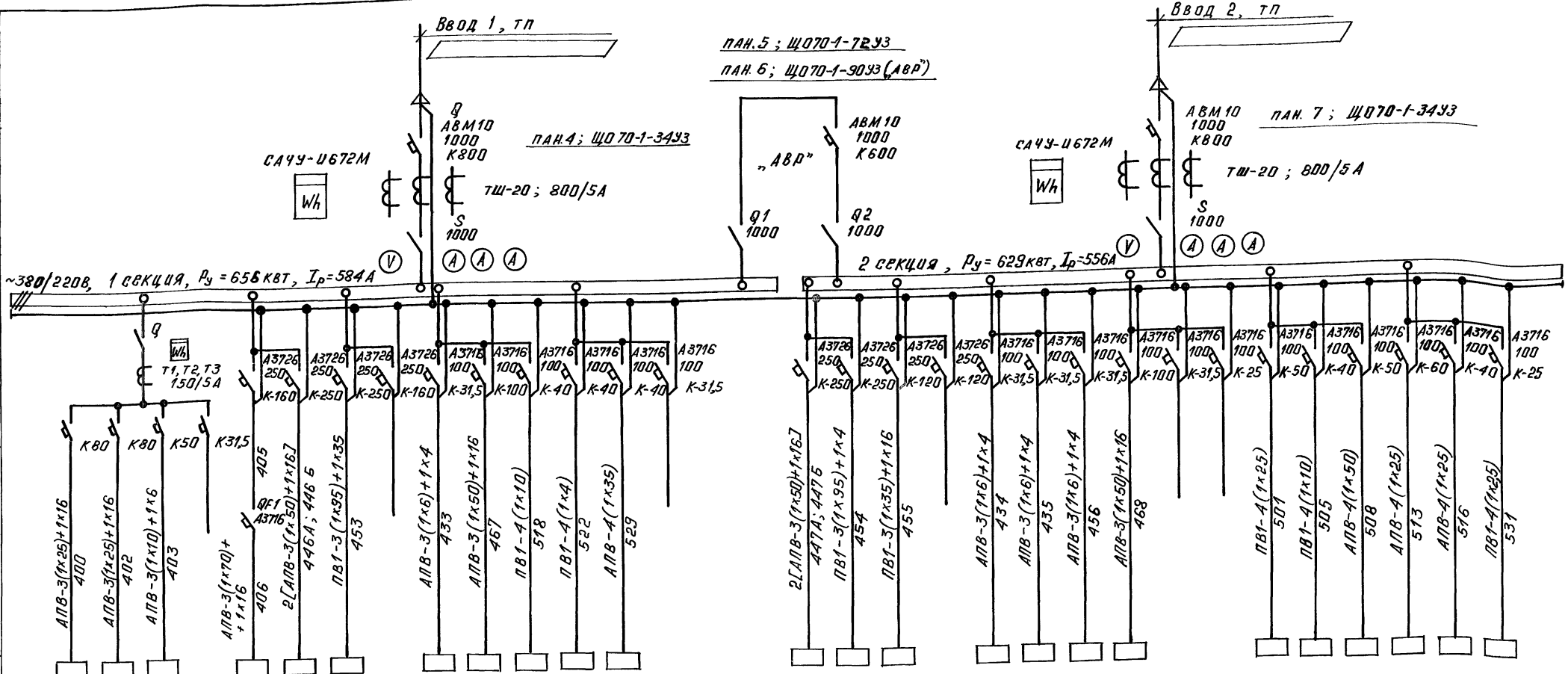

| Данные вводов | | |

Альбом 7

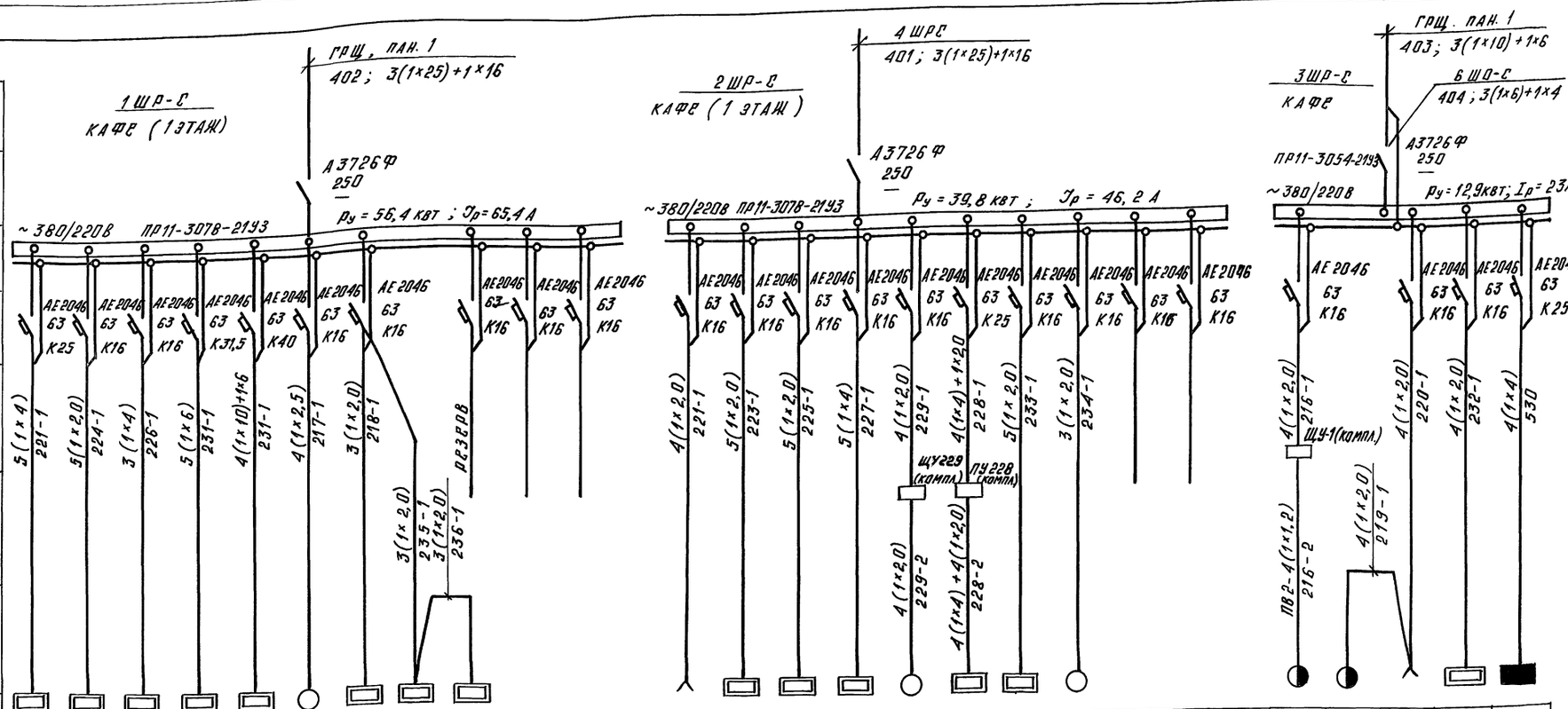

ДАННЫЕ ПИТАЮЩЕЙ СЕТИ																														
ШИНОПРОВОД, РАСПРЕДЕЛИТ. ПУНКТ	АППАРАТ ВВОДА	ТИП Iн, А РАСЦЕПИТЕЛЬ, А																												
		ТИП, НАПРЯЖЕНИЕ СЕЧЕНИЕ (ШИНОПРОВОДА) РАСЧЕТНЫЙ ТОК, А УСТАН. МОЩНОСТЬ, КВТ																												
	АППАРАТ ОТХОДЯЩЕЙ ЛИНИИ	ТИП Iн; А РАСЦЕПИТЕЛЬ ИЛИ ПЛАВКАЯ ВСТАВКА, А																												
МАРКА И СЕЧЕНИЕ ПРОВОДНИКА		МАРКИРОВКА ИЛИ ДЛИНА УЧАСТКА СЕТИ																												
ПУСКОВОЙ АППАРАТ		ТИП Iн, А РАСЦЕПИТЕЛЬ АВТОМАТА УСТАВКА, А НАГРЕВАТЕЛЬНЫЙ ЭЛЕМЕНТ ТЕПЛОВОГО РЕЛЕ Т-ТЕПЛОВОЙ, УСТАВКА, А																												
МАРКА И СЕЧЕНИЕ ПРОВОДНИКА		МАРКИРОВКА ИЛИ ДЛИНА УЧАСТКА СЕТИ																												
ЭЛЕКТРОПРИЕМНИК	УСЛОВНОЕ ОБОЗНАЧЕНИЕ НА ПЛАНЕ																													
	НОМЕР ПО ПЛАНУ	222	224	226	231	230	ЗУ217	218	235	236				Х5221	223	225	227	229	228	233	234				216	219	Х5220	232	ЩО-8
	ТИП																													
	Pн, КВТ	12	5	4,0	15,0	16,3	1,0	1,02	1,02	1,02				0,5	5,45	7,5	4,0	0,85	12,0	5,39	0,07				2,2	0,37	0,27	0,45	7,0
	ТОК, А Iн / Iр																													
	НАИМЕНОВАНИЕ МЕХАНИЗМА ПО ПЛАНУ	ШКАФ ЖАРОЧНЫЙ ШЖЭ-0,85-01	ЭЛЕКТРОСКОВОРОДА СЭ-0,22-01	ЭЛЕКТРОПЛИТА ПЭ-0,17-01	ЭЛЕКТРОВОДОНАГРЕВАТЕЛЬ ВЭ-210	МАШИНА ПОСУДОМОЕЧНАЯ МПУ-750	ПОДЪЕМНИК Q = 100 КГ	ЭЛЕКТРОПОЛОТЕНЦЕ „ЭРА"	— „ —	— „ —				ХЛЕБОРЕЗКА МХР-200 М	УСТРОЙСТВО ЭЛЕКТРОВАРОЧНОЕ УЭВ-60	ЭЛЕКТРОФРИТЮРНИЦА ФЭ-20	ЭЛЕКТРОПЛИТА ПЭ-0,17-01	ПРИВОД УНИВЕРСАЛЬНЫЙ П-II	ЭЛЕКТРОКИПЯТИЛЬНИК КНЭ-100 М		КАССОВЫЙ АППАРАТ „ОКА"				ХОЛОДИЛЬНАЯ МАШИНА МВВЧ-1-2	ПРИЛАВОК ПХН-1-028	ШКАФ ХОЛОДИЛЬНЫЙ ШХ-0,71	ПРИЛАВОК ЛС-2М	РАБОЧЕЕ ОСВЕЩЕНИЕ КАФЕ

1. Вся сеть выполняется проводом марки АПВ.
2. Розетки Х220, 221 типа РШ-30-М-25/380 (коробка КРЗ-25УХЛУ).

Привязан:				264-12-318.92		ЗМ
				РАЙОННЫЙ ДОМ КУЛЬТУРЫ (ЗАЛ НА 600 МЕСТ)	Стадия: Р	Лист: 3	Листов:
	Нач. отд.	Зуйков		ШКАФЫ РАСПРЕДЕЛИТЕЛЬНЫЕ 1ШР-С ÷ 3ШР-С. СХЕМЫ ПРИНЦИПИАЛЬНЫЕ ОДНОЛИНЕЙНЫЕ.	А.О.ЦНИИЭП им. Б.С. Мезенцева	
	Н. контр.	Полунцев				
	ГИП	Полунцев				
Инв. №				25447-09 7	ФОРМАТ А2	

Инв. № подл. | Подп. и дата | Взам. инв. №

Альбом 7

Типовой проект

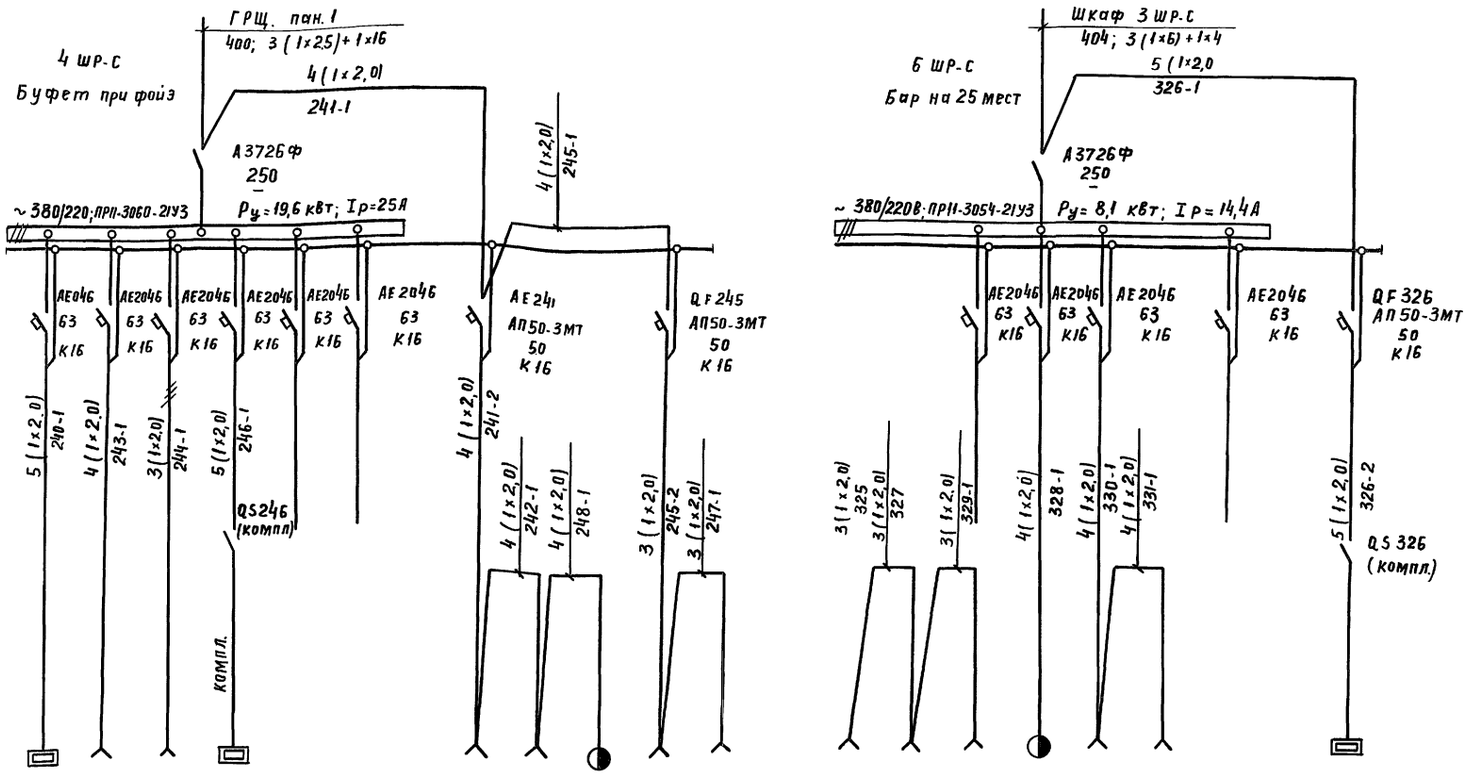

Электроприемник	Условное обозначение на плане		240	XS243	XS244	QS246				XS241	XS242	248	XS245	XS247		325	XS327	XS329	328	XS330	XS331			QS326						
	Номер по плану																													
	Тип																													
	Рн. квт		7.0	4.0	1.0	5.73				0,43	0,37	0,37	0,36	0,3		0,3	0,36	0,5	0,37	0,37	0,43			5,7						
	Ток. А (Iн / Iп)																													
	Наименование механизма по плану		Эл. кипятильник КНЭ-50М	Эл. сосисковарка FF-11	Эл. самовар	Эл. кофеварка „Омния-Рекорд"	Резерв	Резерв		Шкаф холодильный ШХ-1,12	Прилавок ПХН-1-0,28М	Прилавок ПХН-1-0,28М	Охладитель на. питков ОН-30-2	Шкаф холодильный „Снайге"		Шкаф холодильный „Снайге"	Охладитель на питков ОН-30-2	Льдогенератор ЛГ-50	Прилавок ПХН-1-0,28		Шкаф холодильный ШХ-1,12	Резерв		Эл. кофеварка „Омния-Рекорд"						

Данные питающей сети

Шина провод. распределит. пункт: Аппарат ввода — Тип, Iн, А, Расцепитель, А; Тип, напряжение, Сечение (шинопровода), Расчетный ток, А, Устан. мощность, квт; Аппарат отходящий линии — Тип, Iн, А, Расцепитель или плавкая вставка, А

Марка и сечение проводника; Маркировка или длина участка сети

Пусковой аппарат: Тип, Iн, А, Расцепитель автомата уставка, А, Нагревательный элемент теплового реле Т-тепловой, уставка, А

Марка и сечение проводника; Маркировка или длина участка сети

1. Вся сеть выполняется проводом марки АПВ
2. Розетки XS 241, 242, 243, 330, 331 типа РШ-30-М-25/380в (коробка КРЗ-25 УХЛ4)
3. Розетки XS 244, 245, 247, 325, 327, 329 типа РШ-П-20-С-10/220в

Привязан

Инв. N

Инв. N подл. | Подпись и дата | Взам. инв. N

Нач. отд.	Зуйков		264-12-318.92 ЭМ	
Н. контр.	Полунцев			
ГИП	Полунцев		Районный дом культуры (Зал на 600 мест)	Стадия: Р; Лист: 4; Листов:
			Шкафы распределительные 4 ШР-С, 6 ШР-С. Схемы принципиальные однолинейные	А.О.ЦНИИЭП им. Б.С. Мезенцева

Копировал 25447-09 8 Формат А2

Альбом 7

Типовой проект

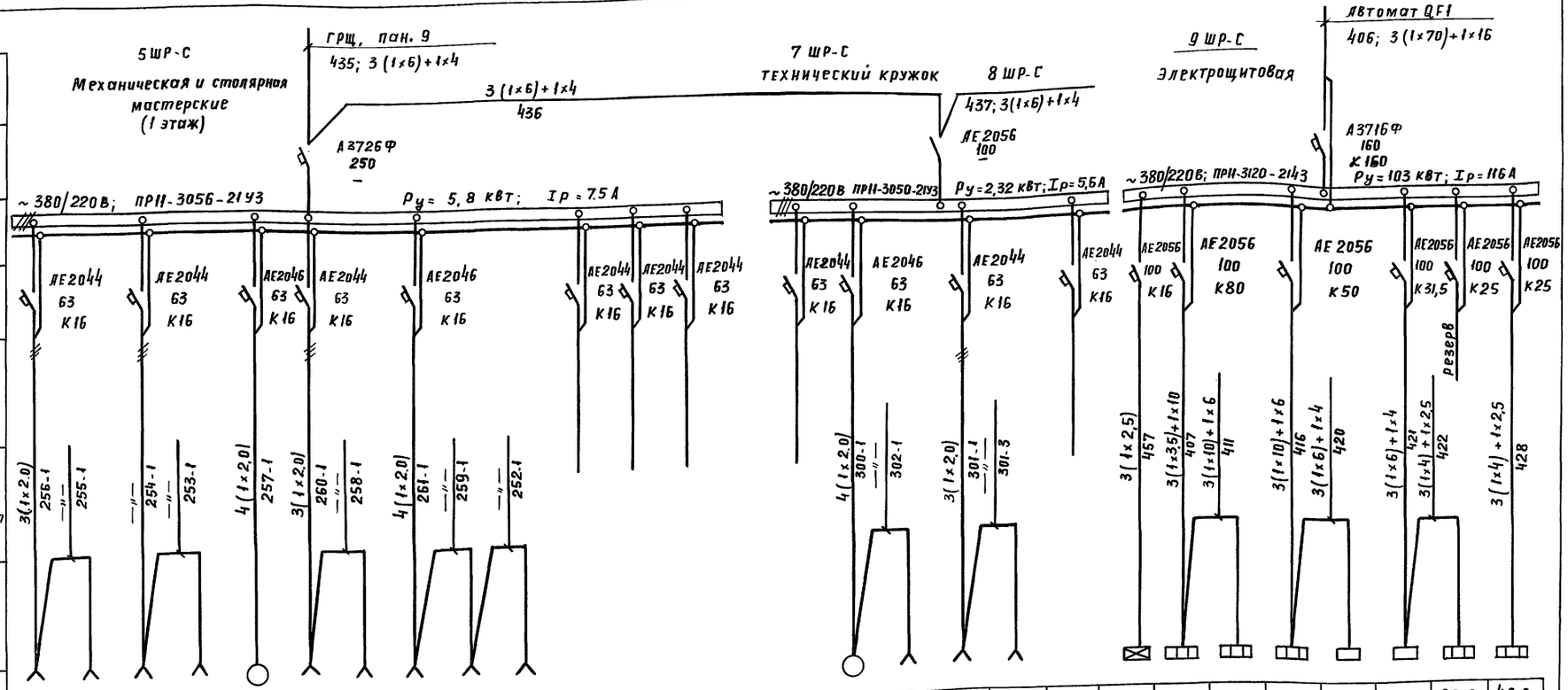

Электроприемник		XS256	XS255	XS254	XS253	257	XS260	XS258	XS261	XS259	XS252						300	XS302	XS301	XS303			1Я-С	5Я-С	2Я-С	21Яу-С	8Яу-С	3Я-С	4Я-С
Условное обозначение на плане																													
Номер по плану		XS256	XS255	XS254	XS253	257	XS260	XS258	XS261	XS259	XS252						300	XS302	XS301	XS303									
Тип																													
Рн. квт		0,18		0,12	1,0	0,6		1,0	1,0	1,0	1,0						0,6	0,8	0,12	0,8		1,0	48,2	5,7	27,2	0,55	7,5	5,5	7,33
Ток; А Iн / Iп																							68,7	9,2	41,2	1,5	15	9	11,8
Наименование механизма по плану		Станок заточной И3-9701	Клеевварка	Станок токарный 16Б02А	Переносной эл. приемник	Станок вертикально-сверлильный	Переносной эл. приемник	—"—	—"—	—"—	Переносной эл. приемник	Резерв	Резерв	Резерв	Резерв		Станок вертикально-сверлильный	Переносной эл. приемник	Станок токарный 16Б02А	Переносной эл. приемник	Резерв	Щит автоматики	Вентакамера №1 (зона 1, подвал)	Вентакамера №6 (зона 1, отм. 3.60)	Вентакамера №2 (зона 3, подвал)	Вентакамера №5 (зона 4, отм. 3.60)	Вентилятор У3 (зона 2, 1 этаж)	Вентакамера №4 (зона 4, отм. 8.10)	Вентакамера №3 (зона 2, отм. 8.10)

Шинопровод распределит. пункт	Данные питающей сети	
	Аппарат ввода	Тип Iн, А Расцепитель, А
	Тип, напряжение Сечение (шинопровода) Расчетный ток, А Устан. мощность, квт	
	Аппарат отходящей линии	Тип Iн, А Расцепитель или плавкая вставка, А
	Марка и сечение проводника	Маркировка или длина участка сети
Пусковой аппарат	Тип Iн, А Расцепитель автомата Уставка, А Нагревательный элемент теплового реле Т-тепловой, уставка, А	
	Марка и сечение проводника	Маркировка или длина участка сети

1. Розетки XS 253 ÷ XS 256; XS 258, 260, 301, 303 типа РШ-П-20-С-10/220В
2. Розетки XS 258, 259, 261, 302, типа РШ-30-М-25/380 (короба КРЗ-25 УХЛ4)
3. Вся сеть выполняется проводом марки АПВ

				264-12-318.92	ЭМ
Привязан:					
				Районный дом культуры / зал на 600 мест/	Стадия: Р; Лист: 5; Листов:
Инв. N		Нач. отд.	Зуйков	Шкафы распределительные 5ШР-С, 7ШР-С, 9ШР-С. Схемы принципиальные однолинейные	АОЦНИИЭП им. Б.С. Мезенцева
		Н. контр.	Полунцев		
		ГИП	Полунцев		

Копировал 25447-09 9 Формат А2

Инв. N подл. | Подпись и дата | Взам. инв. N

Альбом 7

Типовой проект

Данные питающей сети		
Шинопровод распределит. пункт	Аппарат ввода	Тип Iк, А Расцепитель, А
		Тип, напряжение Сечение (шинопровода) Расчетный ток, А Устан. мощность, кВт
	Аппарат отходящей линии	Тип Iн, А Расцепитель или плавкая вставка, А
Марка и сечение проводника		Маркировка или длина участка сети
Пусковой аппарат		Тип Iн, А Расцепитель автомата Уставка, А Нагревательный элемент теплового реле Т-тепловой, уставка, А
Марка и сечение проводника		Маркировка или длина участка сети

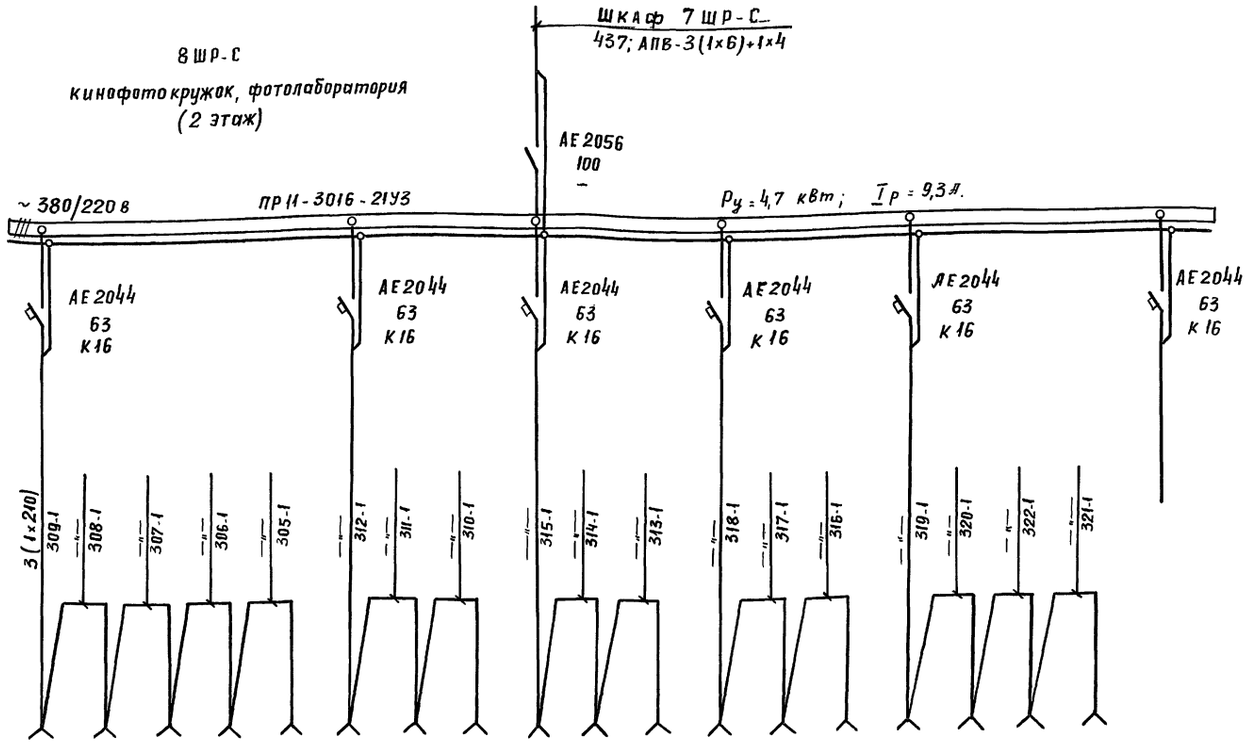

Электроприемник																																	
Условное обозначение на плане																																	
Номер по плану			XS 309	XS308	XS 307	XS306	XS305	XS312	XS311	XS310	XS315	XS314	XS313	XS318	XS317	XS316	XS319	XS320	XS322	XS321													
Тип																																	
Рн. квт			0,625	0,1	0,15	0,1	0,15	0,025	0,625	0,625	0,0	0,025	0,025	2,0	0,025	0,025	0,06	0,06	0,003	0,003													
Ток, А Iн / Iп																																	
Наименование механизма по плану			Устройство для сушки пленок 2УС	Переносной эл. приемник	Фотоглянцева-тель ЭФГ-9	Переносной электроприемник	Фотоглянцева-тель ЭФГ-9	Неактичный фонарь ФН-2	Устройство для сушки пленки 2УС	—"—	Неактичный фонарь ФН-2	—"—	—"—	Фотоувеличитель „Нева-3"	Неактичный фонарь ФН-2	—"—	Автомассажер „Тонус"	—"—	Велоэргометр ВЭ-02	—"—													

1. Все розетки типа РШ-П-20-С-10/220в
2. Вся сеть выполняется проводом марки АПВ

Привязан:				264-12-318.92		ЭМ
		Нач. отд	Зуйков	Районный дом культуры /зал на 600 мест/	Стадия	Лист	Листов
		Н. контр	Полунцев		Р	6	
		ГИП	Полунцев	Шкаф распределительный 8ШР-С. Схема принципиальная однолинейная	А.О.ЦНИИЭП им. Б.С.Мезенцева		
Инв. N							

Инв. N подл. | Подпись и дата | Взам. инв. N

Копировал 25447-09 10 Формат А2

Альбом 7

Типовой проект

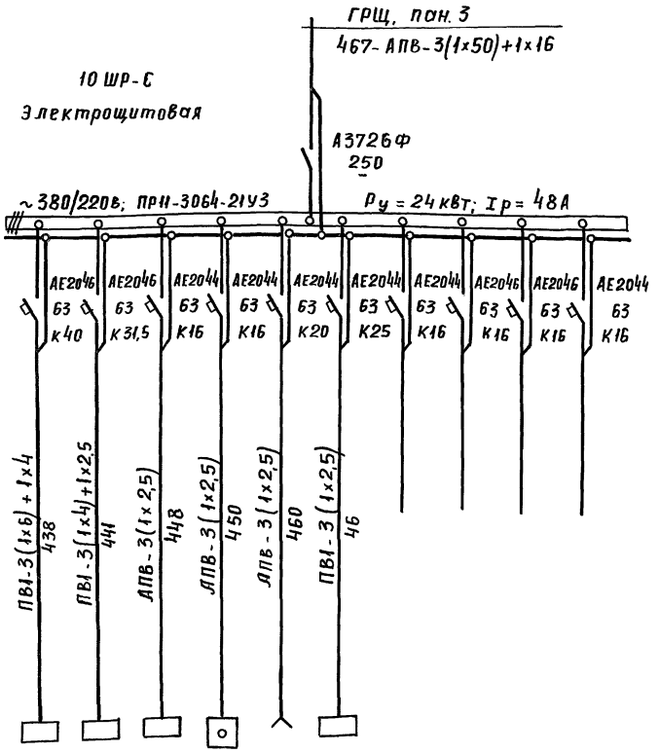

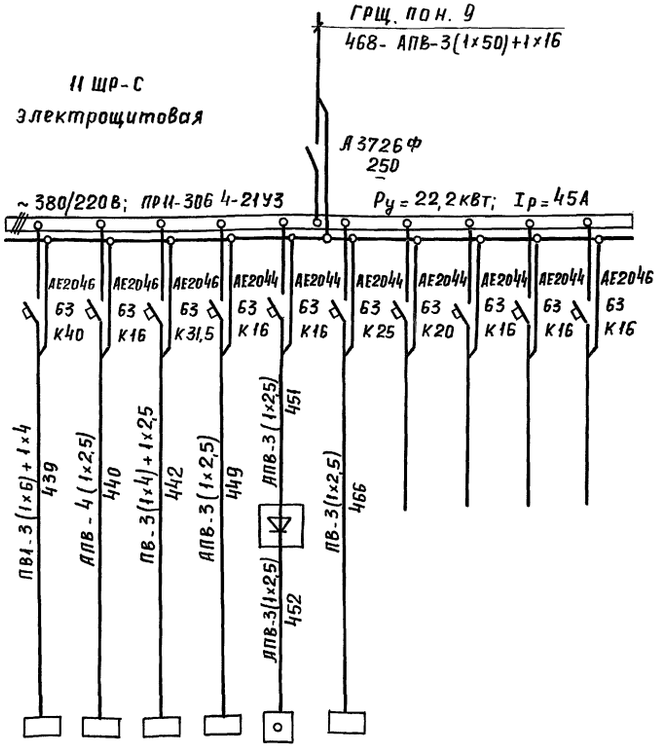

Электроприемник																														
Условное обозначение на плане																														
Номер по плану			РУС-5/3	РУС-2/1			ХБ 460÷ ХБ 464								РУС-5/3	1ЯУ-С	РУС-	ЯС-1												
Тип																														
$P_н$, квт			11	7	1,0	0,04	2.0	3							11	0,18	7	1,0	0,04	3										
Ток, А	$I_н$ / $I_п$		19	12	6		11,4	18							19		12	6		18										
Наименование механизма по плану			Кинопроекционная зрит. зала ввод 1	Кинопроекционная зала аудитории ввод 1	Ящик сигнализации раб. пит.	Станция ППС-3 Раб. питание.	Оповещение о пожаре. Часофикация.	Звукоаппаратная зрительного зала ввод 1	Резерв	Резерв	Резерв	Резерв				Кинопроекционная зрит. зала ввод 2	Канализационная задвижка	Кинопроекционная зала аудитории ввод 2	Ящик сигнализации рез. питание	Станция ППС-3 Рез. питание - 24в	Звукоаппаратная зрительного зала ввод 2	Резерв	Резерв	Резерв	Резерв						

Данные питающей сети

Шинопровод распределит. пункт: Аппарат ввода — Тип, Iк, А, Расцепитель, А

Тип, напряжение сечение (шинопровода) Расчетный ток, А Устан. мощность, квт

Аппарат отходящей линии — Тип, Iн, А, Расцепитель или плавкая вставка, А

Марка и сечение проводника — Маркировка или длина участка сети

Пусковой аппарат: Тип, Iн, А, Расцепитель автомата Уставка, А, Нагревательный элемент теплового реле Т- тепловой, уставка, А

Марка и сечение проводника — Маркировка или длина участка сети

Инв. № подл.	Подп. и дата	Взам. инв. №

Привязан				264 12-318.92 ЭМ	
Инв. №		Нач. отд.	Зуйков	Районный дом культуры / зал на 600 мест /	Стадия: Р; Лист: 7; Листов:
		Н. контр.	Полунцев	Шкафы распределительные 10 шт.; 11 ШР-С. Схемы принципиальные однолинейные	А.О. ЦНИИЭП им. Б.С. Мезенцева
		ГИП	Полунцев		

Копировал 25447-09 11 Формат А2

Альбом 7

Типовой проект

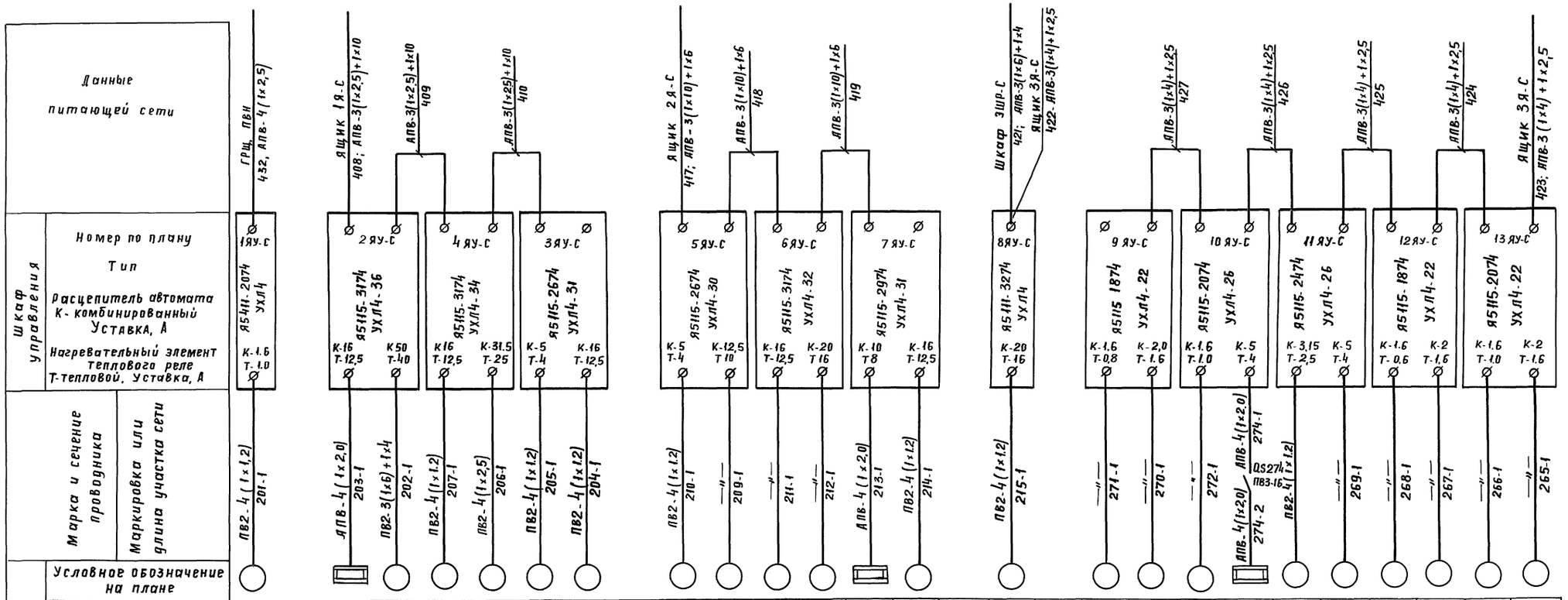

Инв. № подл. | Подпись и дата | Взам. инв. №

| | | |

Альбом 7

Типовой проект

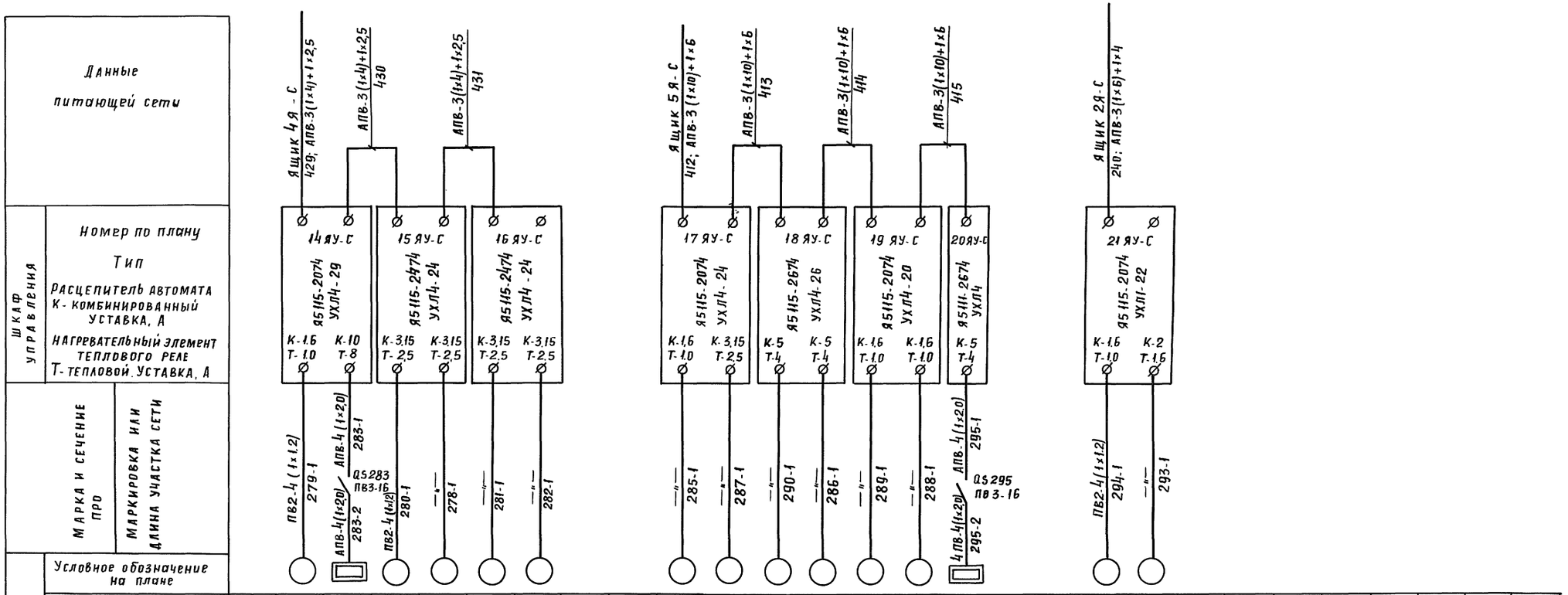

Номер по плану	279	283	280	278	281	282	285	287	290	286	289	288	295	294	293
Тип															
$P_н$, квт	0,18	4,4	0,55	0,75	0,75	0,75	0,18	0,55	1,5	1,5	0,18	0,18	1,6	0,18	0,37
Ток, А															
Наименование механизма по плану	Вентилятор В5	ТЭН клапана ВЕ-1	Вентилятор В4	—"— В3	—"— В1	—"— В2	—"—	—"—	—"— В19	—"— В22	—"— В17	—"— В20	—"— В21	—"— В18	ТЭН клапана ВЕ-7	Вентилятор В16	—"— В15

Место установки	Венткамера №3 (отм. 8.10)	Венткамера №6 (отм. 3.60)	Венткамера №5 (отм. 3.60)

Инв. № подл. | Подпись и дата | Взам. инв. №

Привязан:

Инв. №

264-12-318.92 ЭМ

Нач. отд.	Зуйков	Районный дом культуры /зал на 600 мест/	Стадия: Р; Лист: 9; Листов:
Н. контр.	Полунцев		
ГИП	Полунцев	Ящики управления 1Яу-С÷21Яу-С. Схема принципиальная однолинейная	А.О.ЦНИИЭП им. Б.С. Мезенцева

Копировал 25447-09 13 Формат А2

Альбом 7

N привода по проекту электрооборудования	Механизм: Наименование	Кол	Двигатель: Кол. на 1 мех	Тип	Напряж. В.	Мощность кВт.	Скорость об/мин	ПВ %	Возбужд. или испанн. ротора	Дополнительные данные	Электромагнит тормозной или вентиль электромагнитный: Кол. на 1 мех.	Тип	Котушка: Напряж. В. ПВ% кот. №	Контрот: Тип кот. №	Выключатель путевой или конечный: Кол. на 1 мех.	Тип	Исполнен ступень редуктор	Характеристика управления	Примечание
1	2	3	4	5	6	7	8	9	10	11	12	13	14	15	16	17	18	19	20
181	Антрактно-раздвижной																		
	занавес	1	1	АОП2-22-4	380	1,5	1360	100	КЗР	Закр. обдув	1	МО-100Б	380 ПВ-40%	—	1	ВУ-250	1:50	Шкаф помрежа	
182	Дымовые люки																		
	4х барабанная лебедка	1	—	—	—	—	—	—	—	—	4	КМТД-102	380 ПВ-40%	—	—	—	—	19-П, плоншет	
183	Вращающийся круг	1	1	АО2-71-12/6/4	380	3,3/5,8/3,8/6,5	480/710 930/1420	100	КЗР	Закр. обдув.	1	ТЭГ-16	380 ПВ-60%	—	1	ВПК-2110	—	Шкаф помрежа	

Вращающийся круг
Схема подключений

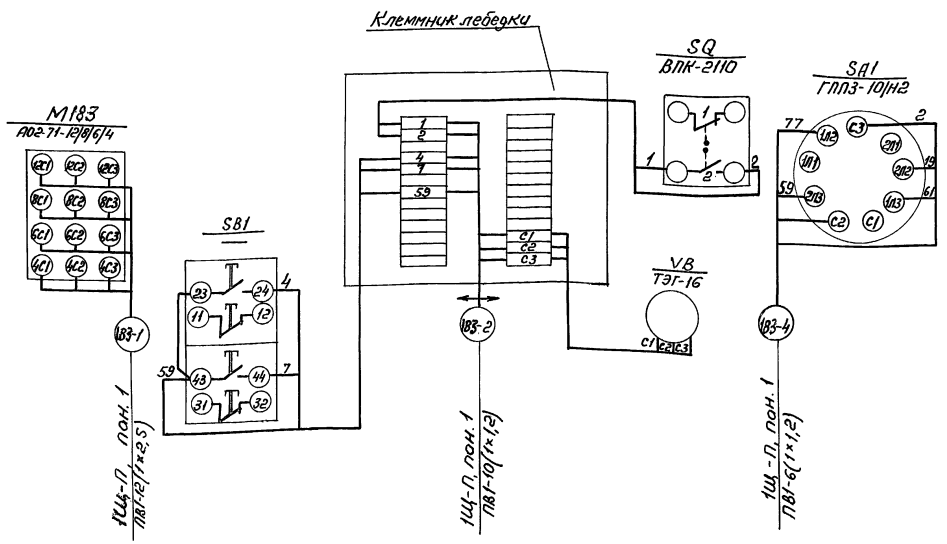

Шкаф 1Ш-П
Схема принципиальная одналинейная

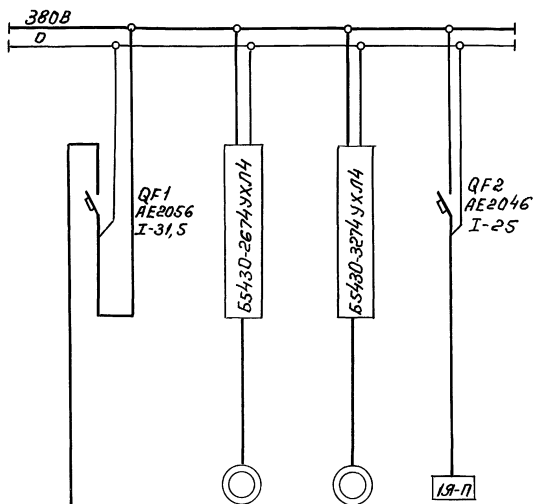

№ по плану	—	181	183	182
Мощность, кВт	Ру-12,2 кВт Ір-25А	1,5	8,5	0,55×4
Наименование механизма	Ввод 380В	Антрактно-раздвижной занавес	Вращающийся круг	Дымовые люки

Привязан:

Инв. N

Нач. отд.	Зуйков	
ГИП	Полунцев	
Разраб.	Мельникова	

264-12-318.92 ЭМ

Районный дом культуры (зал на 600 мест)

Стадия Р | Лист 10 | Листов

Таблица электроприводов шкафа 1Ш-П. Сх. принц. однолин. Вращающийся круг. Схема подключений.

АОЦНИИЭП им. Б.С. Мезенцева

25447-09 14

Ф А2

Инв. N подл. | Подпись и дата | Взам. инв. N

Альбом 7

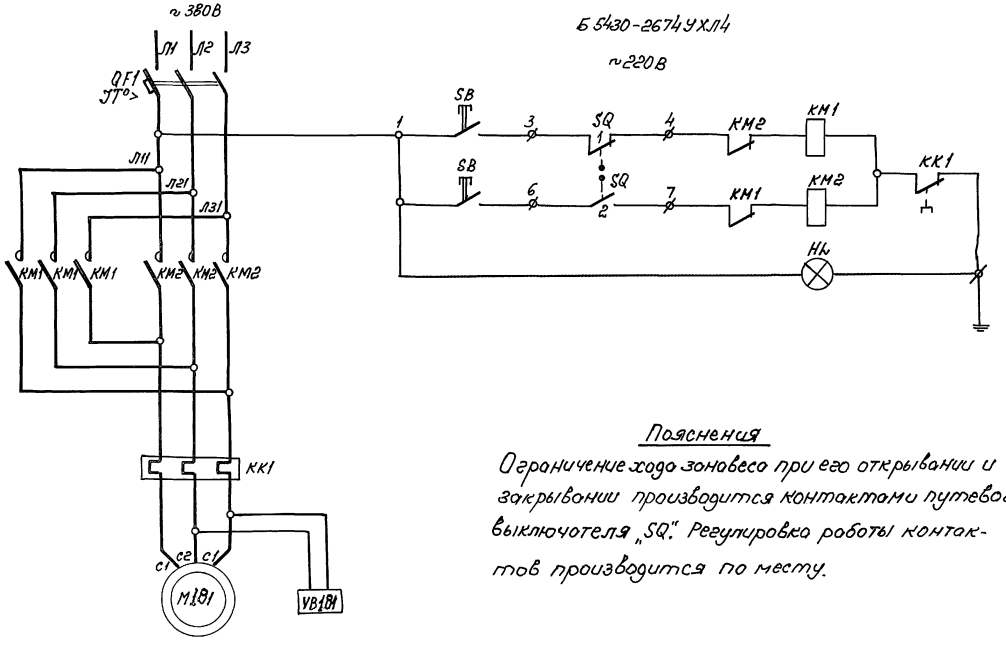

Перечень элементов

Позиционное обозначение	Наименование	Кол.	Примечание
	Лебедка		
М181	Двигатель АОЛ2-22-4, 1,5кВт, 1410 о/м, 380В	1	
VB181	Тормоз электромагнитный ТКГ-100, 380В	1	
SQ	Выключатель ВУ-250А, i=50	1	
	Блок Б5430-2674УХЛ4		
QF1	Выключатель АЕ2026-10НУ3, Iр-5А	1	
КМ1 КМ2	Пускатель ПМЛ 150104, ~220В	1	
КК1	Реле тепловое РТЛ-100804, 2,4-4А	1	
	Ящик помрежа 1Я-Т		
SB	Кнопка КЕ011У3, исп. 4	2	
HL	Арматура АЕ2231212У2, ~220В	1	Зеленый колпачек

Пояснения

Ограничение хода занавеса при его открывании и закрывании производится контактами путевого выключателя „SQ". Регулировка работы контактов производится по месту.

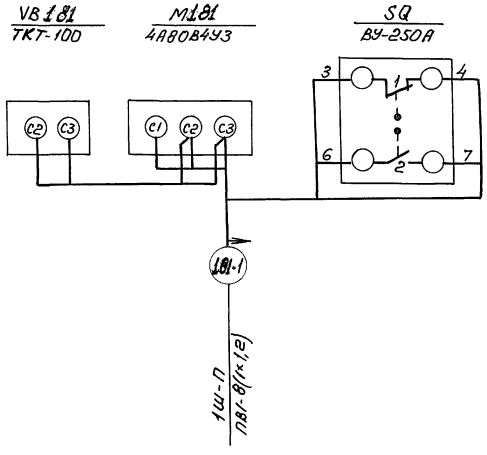

SQ
Выключатель путевой

ВУ-250А (i=50)		
Обозначение цепи	Положение занавеса: закрыт — открыт	Назначение контакта
1		Ограничение при открывании
2		Ограничение при закрывании.

Привязан:				264-12-318.92 ЭМ	
				Районный дом культуры (зал на 600 мест)	Стадия: Р; Лист: 11; Листов:
	Нач.отд.	Зуйков		Антрактно-раздвижной занавес. Схемы принципиальная и подключений	А.О.ЦНИИЭП им. Б.С. Мезенцева
	ГИП	Полунцев			
Инв. N	Разраб.	Мельникова			

25447-09 15 ф А2

Инв. N подл. | Подпись и дата | Взам. инв. N

Альбом 7

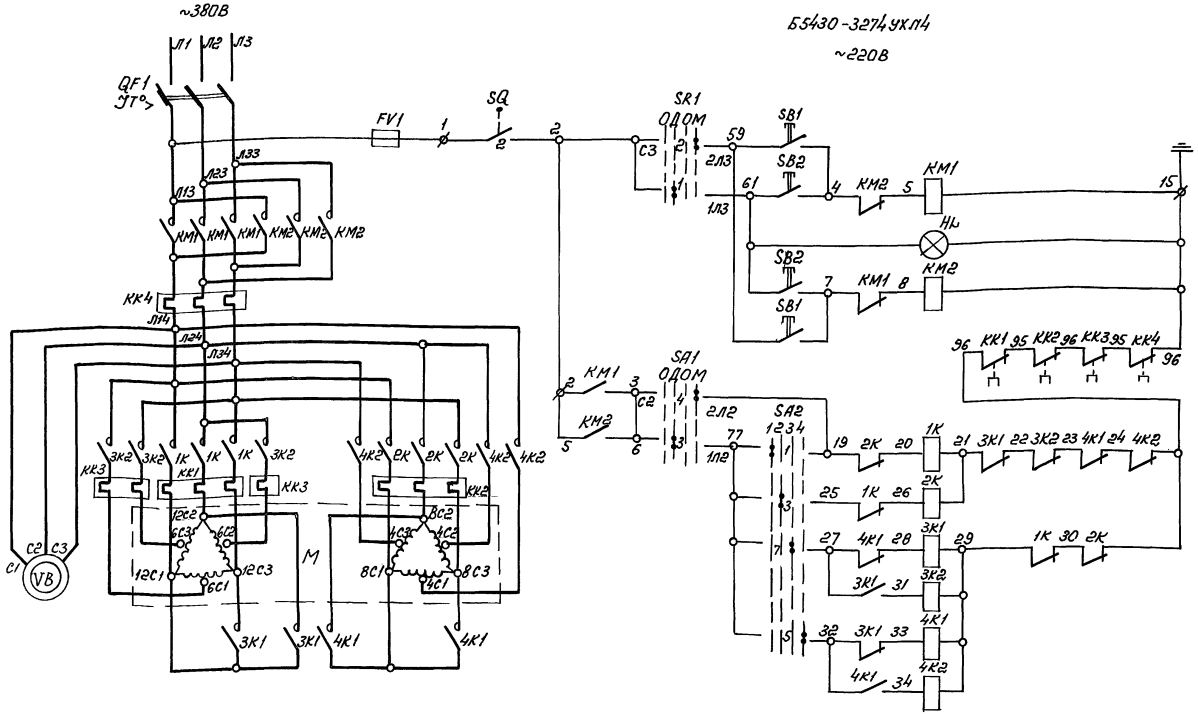

Перечень элементов

Позиционное обозначение	Наименование	Кол.	Примечание
	Лебедка		
M	Двигатель АО2-71-12/8/6/4, 380В 3,3/5,8/5,8/8,5 кВт, 480/710/930/1420 об/мин	1	
VB	Толкатель ТЭГ-16; 0,2 кВт, 380В	1	
SQ	Выключатель ВПК-2110, 1з, 1р	1	
SB1	Кнопка двухштифтовая	1	
	Умеханизма		
SR1	Переключатель ПП3-10/Н2, 10А, 380В	1	
	Шкаф 1Ш-П		
QF1	Выключатель АЕ2046-10У3, Iр = 20А	1	Блок Б5430-3274УХЛ4
КМ1, КМ2	Пускатель ПМЛ25104Б с прист. ПКЛ2204	1	
КК4	Реле тепловое РТЛ-102104, 13 ÷ 19 А	1	
FV1	Предохранитель ППТ-10У3, Jпл. вст. 6р	1	
1К, 2К, 3К1, 3К2, 1К1, 4К2	Пускатель ПМЛ210004Б с прист. ПКЛ2204	6	
КК1, КК3	Реле РТЛ-101604, 9,5 ÷ 14 А	2	
КК2	Реле РТЛ-102104, 13 ÷ 19 А	1	
	Ящик помрежа 1Я-Т		
SA2	Переключатель УП5312-Ф105	1	Револьверная рукоятка
SB2	Кнопка КЕ011У3, исполнение 4	2	
Hl	Табло ТСМ, -220В, белое стекло	1	

Пояснения

1. Управление приводом с двух мест:
   а) дистанционное - переключателем „SA2" и кнопками „SB2" с ящика 1Я-Т
   б) местное - кнопкой „SB1" с лебедки.
2. Местное управление предусмотрено только на одной скорости двигателя 480 об/мин.
3. Возможен поворот привода вручную специальной рукояткой, при этом цепи управления отключаются выключателем „SQ".

SA1

Избиратель управления

ПП3-10/Н2					
Обозначение цепи	NN контакт.	0	Дистанц.	0	Местн.
1	С3-1Л3		X		
2	С3-2Л3				X
3	С2-1Л2		X		
4	С2-2Л2				X
5	С1-1Л1		X		*
6	С1-2Л1				X *

* Не используется

SA2

Избиратель скорости

УП5312-Ф105					
Обозначение цепи	NN контакт	1скор.	2скор.	3скор.	4скор.
1	1	X			
2	2			X	*
3	3		X		
4	4				X *
5	5				X
6	6		X		*
7	7			X	
8	8	X			*

* Не используется

SQ

Выключатель блокировки ручного привода

ВПК-2110			
Обозначение цепи	Свобод.	Нажат	Назначение цепи
1	X		Не используется
2		X	Блокировка с ручным приводом

Инв. N подл.	Подпись и дата	Взам. инв. N	Привязан:				
				Нач. отд.	Зуйков		
				ГИП	Полунцев		
				Рук. гр.	Мельникова		
			Инв. N				

264-12-318.92 ЭМ

Районный дом культуры (зал на 600 мест)

Вращающийся круг. Схема принципиальная

Стадия	Лист	Листов
Р	12	

А.О.ЦНИИЭП им. Б.С. Мезенцева

25447-09 16 ф А2

Альбом 7

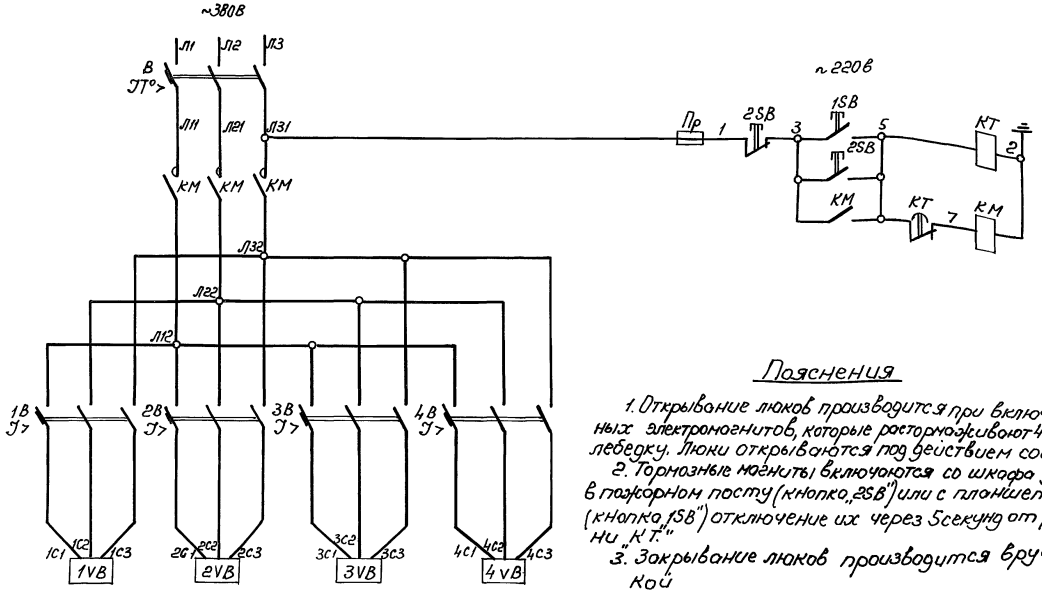

Пояснения

1. Открывание люков производится при включении тормозных электромагнитов, которые растормаживают 4-х барабанную лебедку. Люки открываются под действием собственного веса.
2. Тормозные магниты включаются со шкафа управления в пожарном посту (кнопка „2SB") или с планшета сцены (кнопка „1SB") отключение их через 5 секунд от реле времени „КТ".
3. Закрывание люков производится вручную лебедкой

Перечень элементов

Позиционное обозначение	Наименование	Кво	Примечание
	Лебедка		
1VB-4VB	Электромагнит КМТД-102, 380В, ПВ-40%	4	
	Ящик 1Я-П		
В	Выключатель АЕ2046М, Ур-32А	1	
1В-4В	Выключатель АЕ2036-1093, Ур-16А	4	
КТ	Реле времени РВП72-3121-00, исп1, уст. 5сек	1	
КМ	Пускатель ПМЛ2100046, U~ 220В	1	
Пр	Предохранитель ПРС-6-П, 15А, пл.вст-6А	1	
2SB	Кнопка КЕ011У3, исполн. 4	1	
2SB	Кнопка КЕ011У3, исполн. 5	1	
	Планшет сцены		
1SB	Кнопка одноштифтов. ПКЕ-221-1	1	

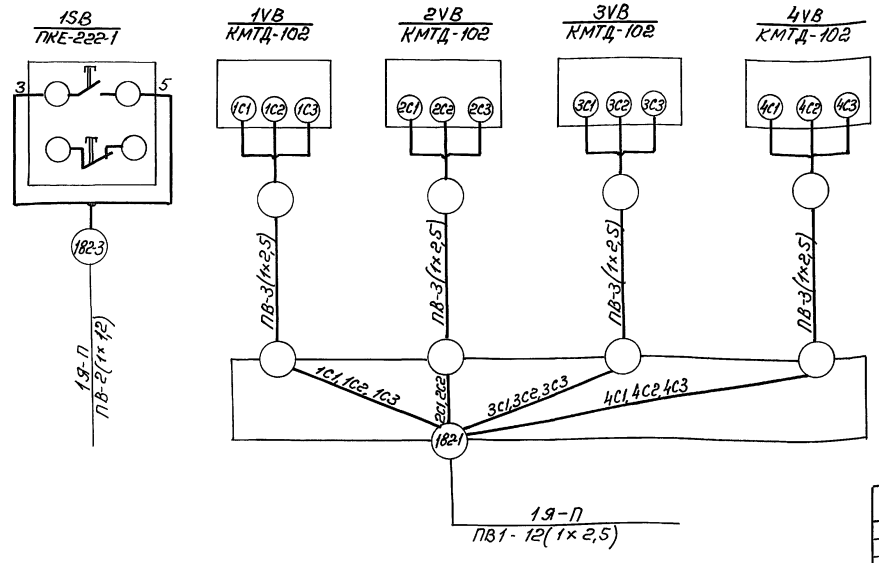

Привязан:

Инв.N

Нач.отд.	Зуйков		
ГИП	Полунцев		
Разраб.	Мельникова		

264-12-318.92 ЭМ

Районный дом культуры (зал на 600 мест)

Стадия: Р | Лист: 13 | Листов:

Дымовые люки. Схемы принципиальная и подключений.

А.О.ЦНИИЭП им. Б.С. Мезенцева

25447-09 17

90 А2

Инв.N подл. | Подпись и дата | Взам.инв.N

Альбом 7

Типовой проект

Схема №1

Отключение вентиляции из станции ППС-3 при пожаре замыкается

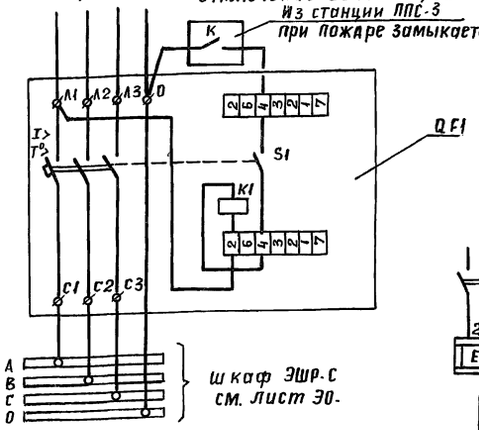

Схема №4

Приводы: 202, 203, 204, 206, 207, 209, 211÷214; 274, 283, 295.

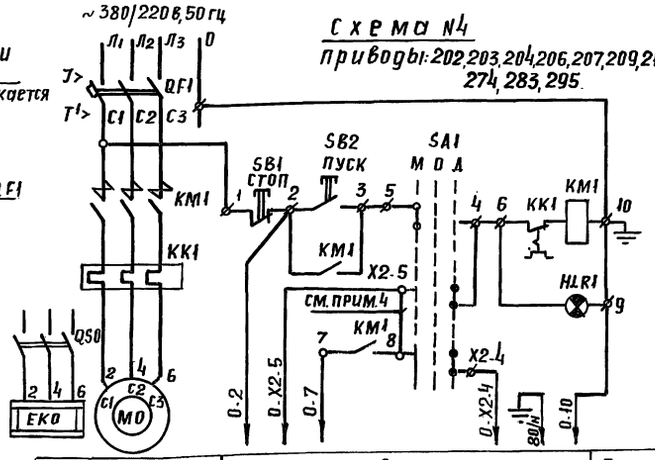

Привод	В схему автоматики									Примечание
202, 204, 206, 207, 209, 211, 212, 214;	+		+				+	+	+	МО
203, 213, 274, 283, 295	+	+	+				+			ЕКО

Схема №7

Приводы: 201

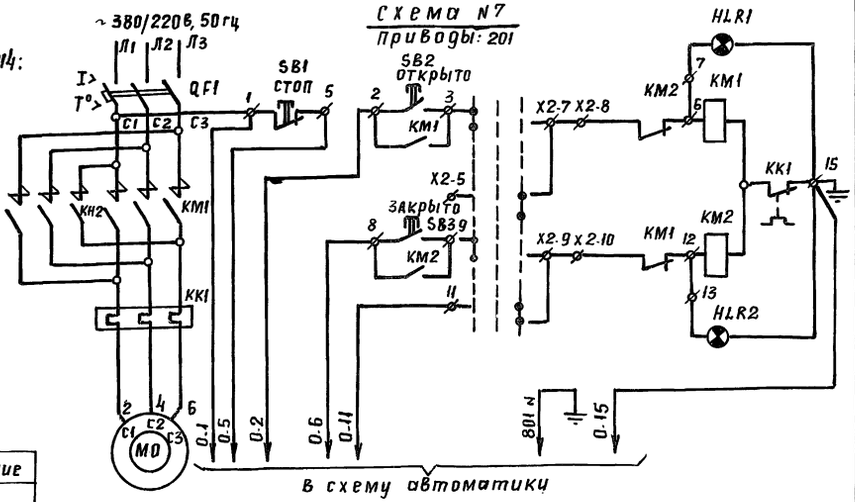

Схема №2

Приводы: 205, 210, 265, 266÷268, 270, 273, 278, 279, 282, 285, 286, 288, 294

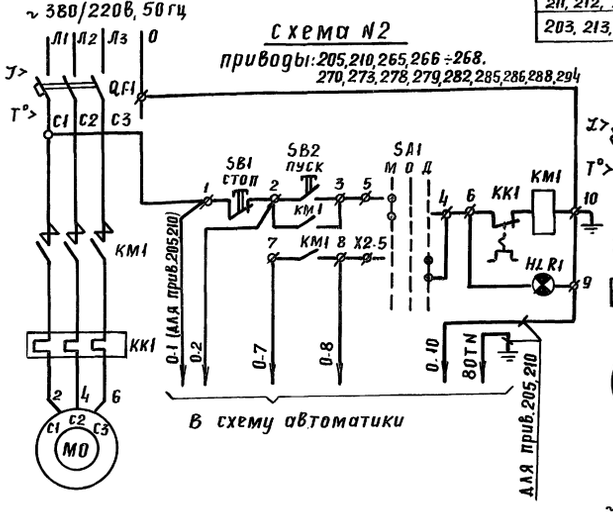

Схема №5

Приводы: 272, 280

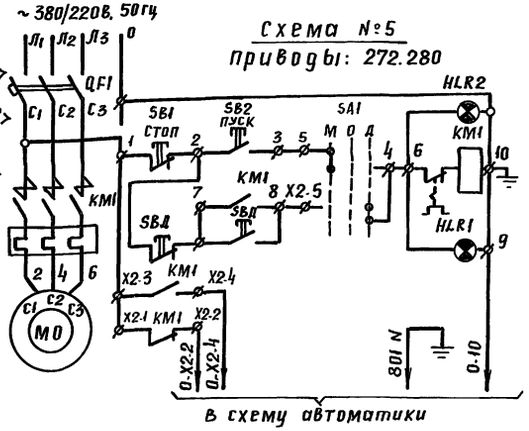

Схема №3

Приводы: 271, 289

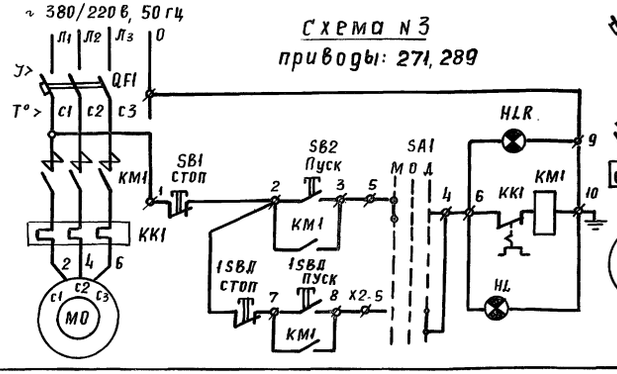

Схема №6

Приводы: 215, 269, 281, 287, 290, 293

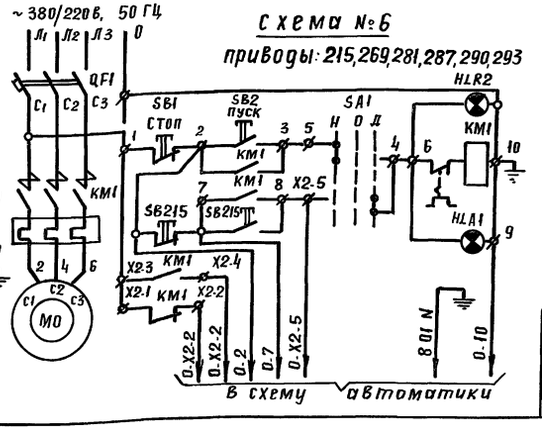

1. Символ в обозначении аппаратов и маркировки цепей соответствует номеру привода по плану.
   Например: МО для привода 205 будет М205 0-2 будет 205-2
2. Принципиальную однолинейную схему ящиков управления смотри лист ЭМ-8
3. Схемы автоматики, см. раздел проекта „Автоматизация сантехустройств." Альбом
4. Для приводов 203, 213, 274, 283, 295 (схема №4) перемычек между клеммами X2-5 и 8 не устанавливается.

Перечень элементов

Поз. обозн.	Наименование	Кол.	Примечание
МО	Электродвигатель	34	комплектно с механизмом
ЕКО	Электронагреватель	5	"
QF1, KM1, KM2, SB1, SB2, SB3,	Ящик управления Я 5000	21	см. прим. 2
SA1, KK1, HLR1, R2			
	Аппаратура по месту		
QF1	Автоматический выключатель А3716 Ф, с независимым расцепителем ~220 в	1	см. лист ЭО-
QS0	Пакетный выключатель ПВ3-16	3	Для приводов 274, 283, 295
HLR2 SB215	Пост управления ПКУ15-21-54У3	5	Для приводов 215, 271, 272, 280, 289

Привязан:

Инв. N

Нач. отд.	Зуйков		
Н. контр.	Полунчев		
ГИП	Полунчев		

264-12-318.92 ЭМ

Районный дом культуры /зал на 600 мест/

Приводы: 201÷207, 209÷215, 265÷271, 278÷285, 285÷290, 293÷295. Отключение вентиляции. Схемы принципиальные

Стадия	Лист	Листов
Р	14	

А.О. ЦНИИЭП им. Б.С. Мезенцева

Копировал: Инв. 25447-09 18 формат А2

Инв. N подл. | Подпись и дата | Взам. инв. N

Альбом 7

Типовой проект

Вид спереди

Дверь ящика
Вид со стороны монтажа

201
я 5411-2074 УХЛ4

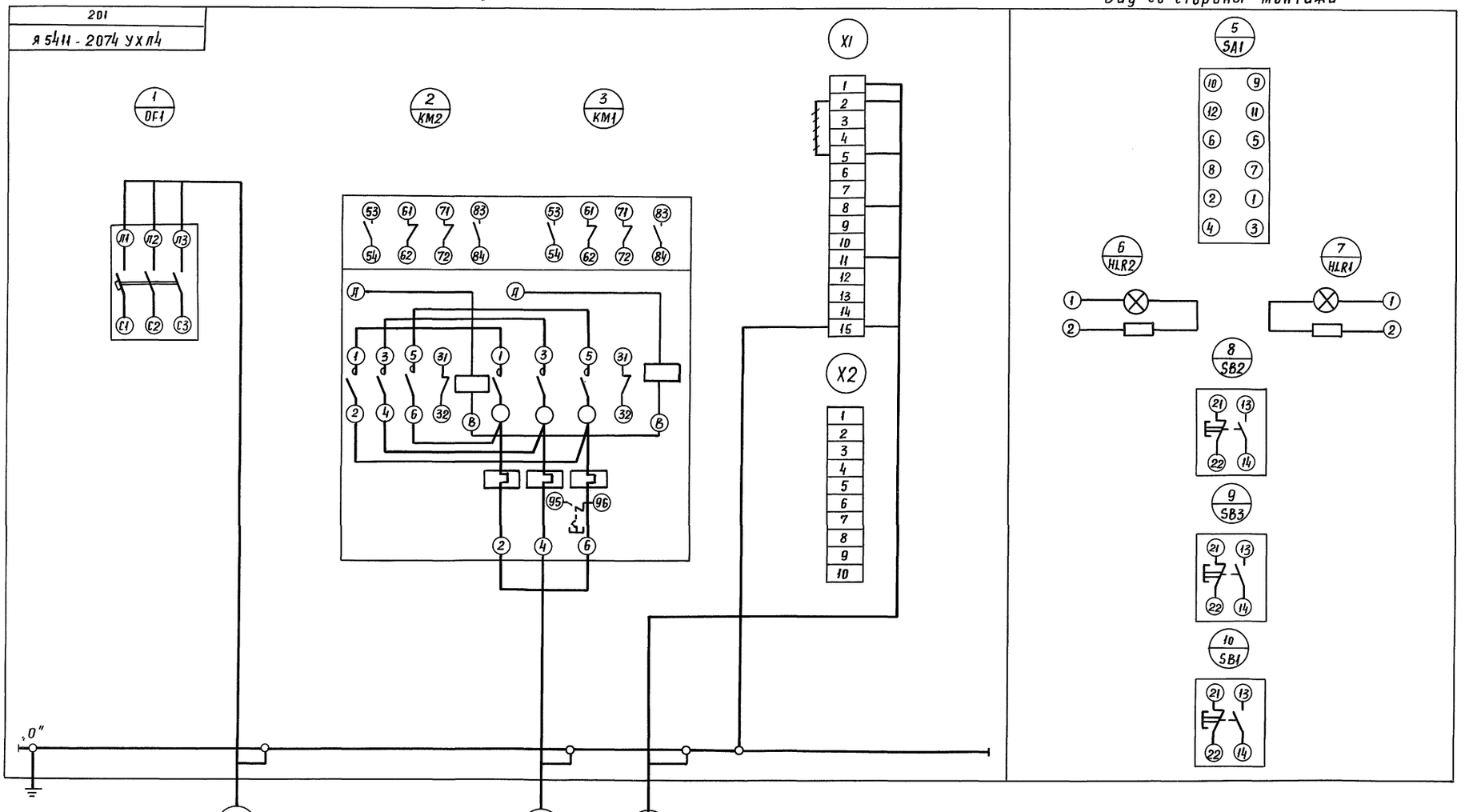

— — — — Демонтировать

				264-12-318.92 ЭМ	
Привязан					
Инв. №	Нач.отд.	Зуйков		Районный дом культуры /зал на 600 мест/	Стадия: Р; Лист: 15; Листов:
	Н. контр.	Полунцев			
	ГИП	Полунцев		Ящик управления 1ЯУ-С Схема подключений	А.О.ЦНИИЭП им. Б.С. Мезенцева

Инв. № подл. | Подп. и дата | Взам. инв. №

25447-09 19 Копировал Формат А2

Альбом 7

Типовой проект

Вид спереди

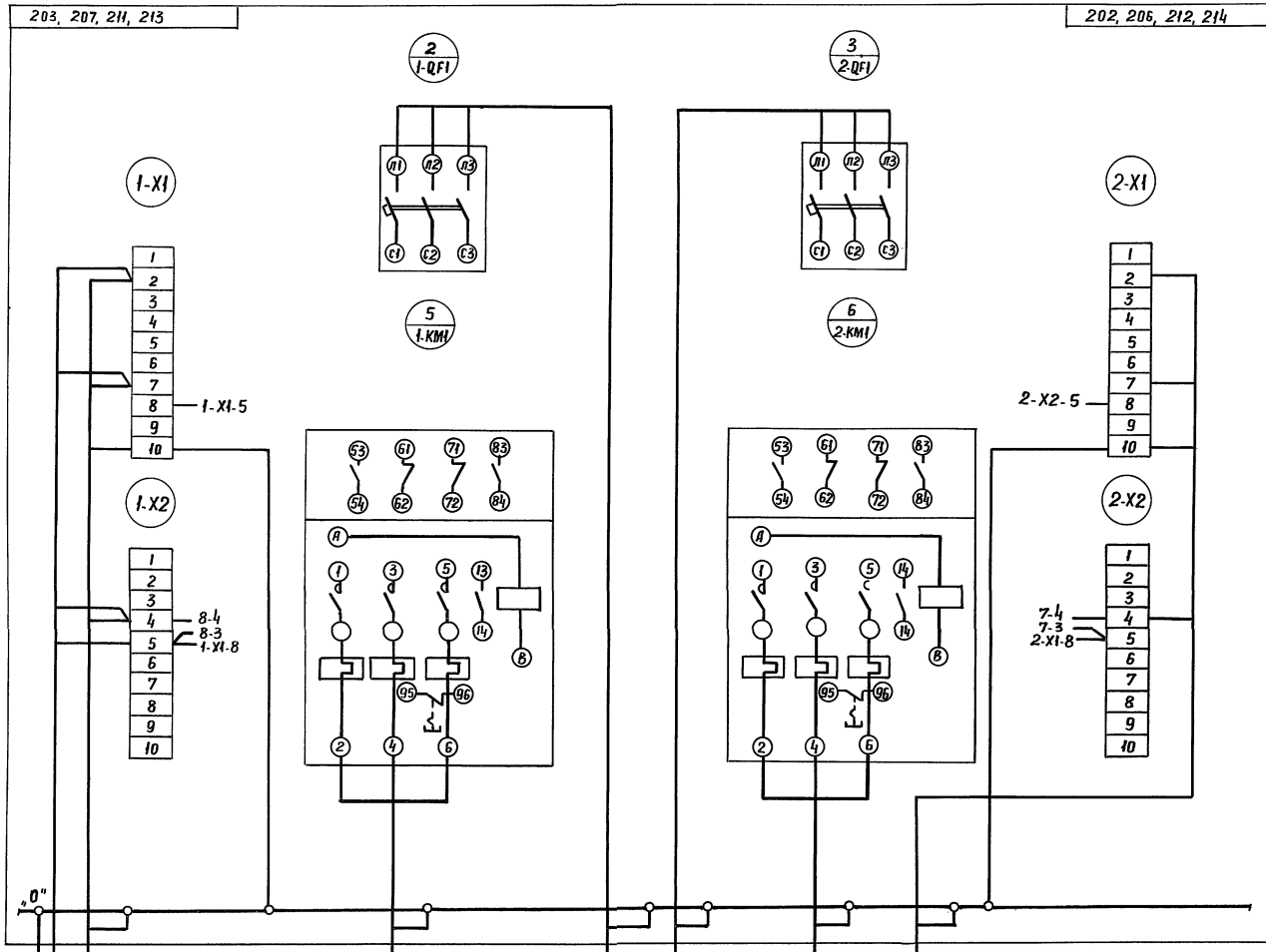

Трубно-кабельный журнал - см. листы ЭМ-23÷ЭМ-30

Дверь ящика
Вид со стороны монтажа

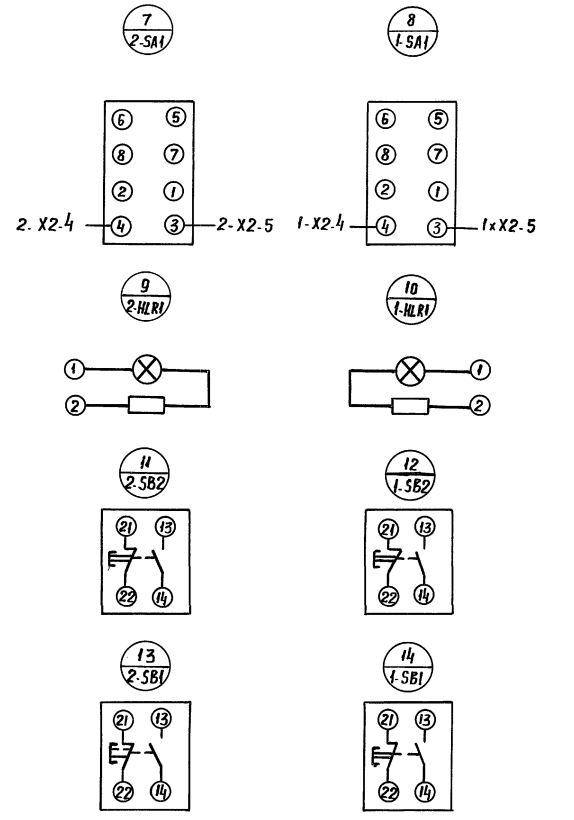

Примечания:

1. Для приводов 203, 213 перемычку между клеммами 1-X1-8 и 1-X2-5 не устанавливать

Привязан:				264-12-318.92 ЭМ		
Инв. №	Нач.отд	Зуйков		Районный дом культуры / зал на 600 мест /	Стадия	Лист	Листов
	Н.контр	Полунцев			Р	16	
	ГИП	Полунцев		Ящики управления 2,4,6,7 ЯУ-С Схема подключений	А.О.ЦНИИЭП им. Б.С.Мезенцева		

Инв. № подл. | Подпись и дата | Взам. инв. №

25447-09 20 Формат А2

Альбом 7

Типовой проект

Вид спереди

Дверь ящика
Вид со стороны монтажа

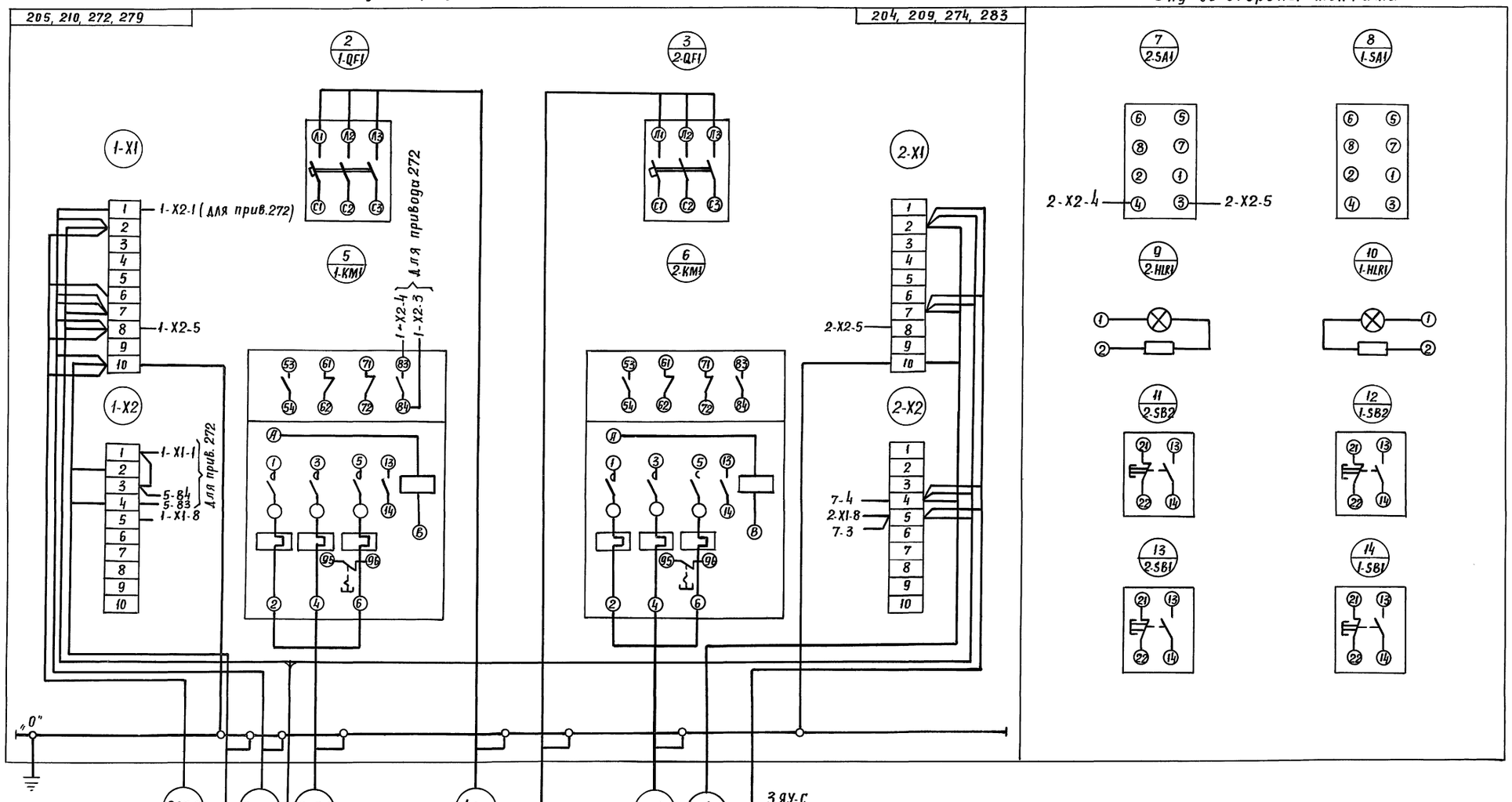

Трубно - кабельный журнал - см. листы ЭМ-23 ÷ ЭМ-30

Привязан:			264-12-318.92 ЭМ		
	Нач. отд.	Зуйков	Районный дом культуры / зал на 600 мест/	стадия	Р
	Н. контр.	Полунцев		Лист	17
	ГИП	Полунцев	Ящики управления 3, 5, 10 14 ЯУ-С Схема подключений	Листов	
Инв. №				АОЦНИИЭП им. Б.С. Мезенцева	

25447-09 21 Копировал Формат А2

Инв. № подл. | Подп. и дата | Взам. инв. №

Альбом 7

Типовой проект

Вид спереди

Дверь ящика
Вид со стороны монтажа

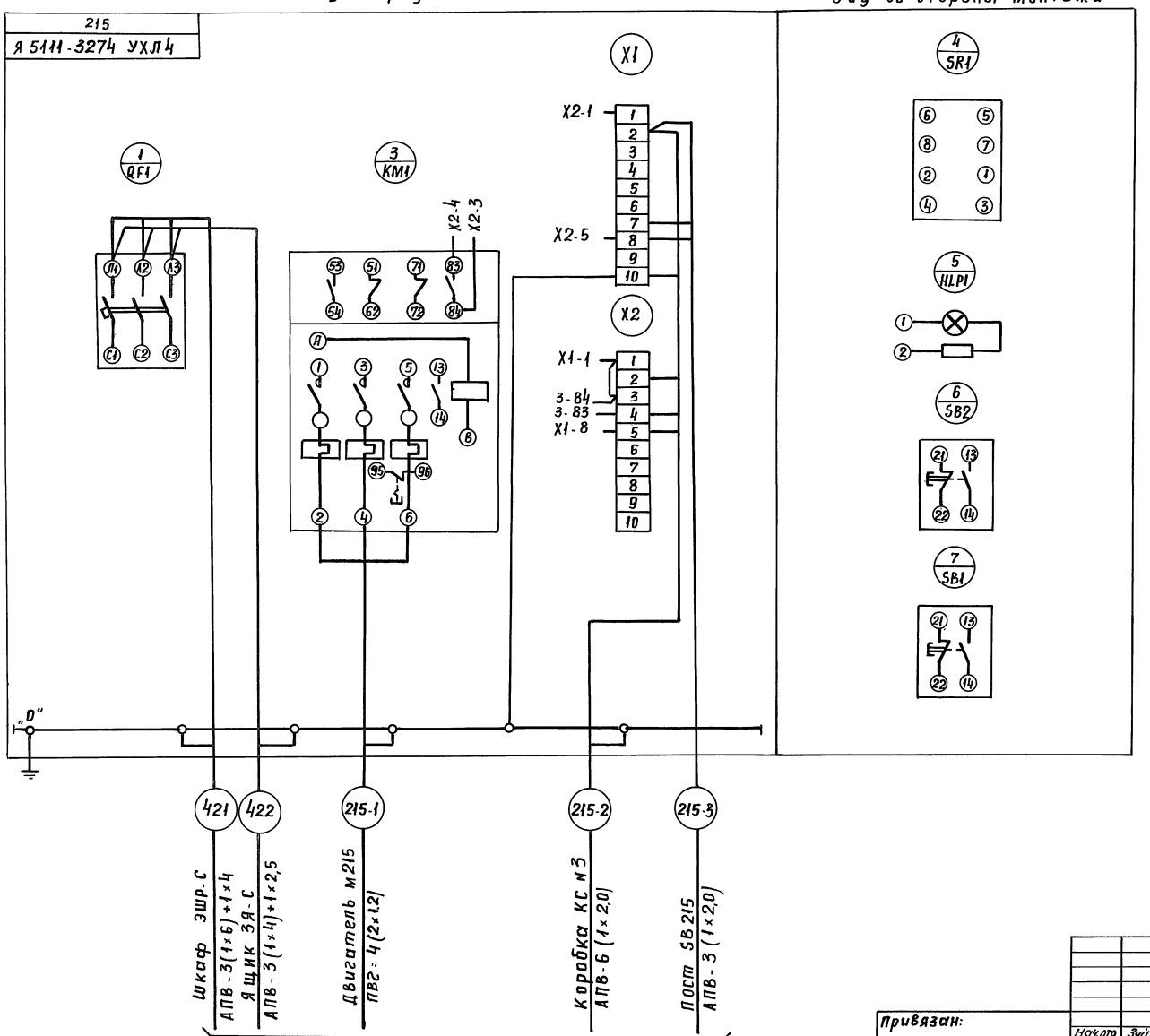

Трубно-кабельный журнал - см. листы ЭМ-23÷ЭМ-30

				264-12-318.92 ЭМ	
Привязан:				Районный дом культуры /зал на 600 мест/	Стадия: Р; Лист: 18; Листов:
	Нач.отд.	Зуйков		Ящик управления ВЯУ-С Схема подключений	АО ЦНИИЭП им. Б.С. Мезенцева
Инв. №	Н.контр.	Полунцев			
	ГИП	Полунцев			

Копировал: 25447-09 22 Формат А2

Инв. № подл. | Подпись и дата | Взам. инв. №

Альбом 7

Типовой проект

Вид спереди

263, 266, 271, 289

265, 267, 270, 288.

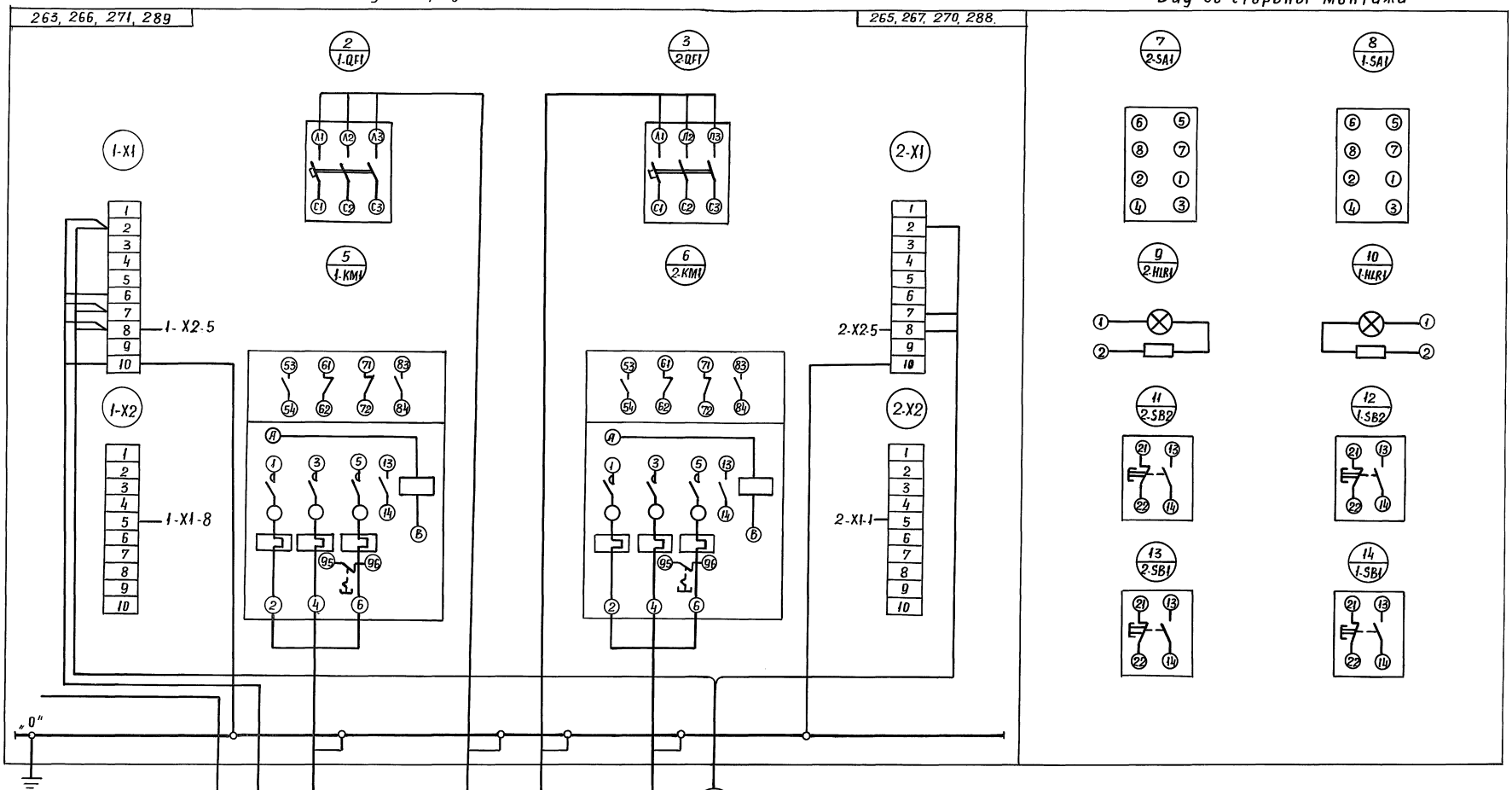

Трубно-кабельный журнал - см. листы ЭМ-23÷ЭМ-30

Дверь ящика
Вид со стороны монтажа

Привязан:			264-12-318.92 ЭМ		
	Нач.отд.	Зуйков	Районный дом культуры /зал на 600 мест/	стадия	Лист	Листов
	Н.контр.	Лолунцев		Р	19	
Инв.№	ГИП	Лолунцев	Ящики управления 9,12,13,19 ЯУ-С Схема подключений	А.О.ЦНИИЭП им. Б.С. Мезенцева		

25447-09 23 Копировал. Формат А2

Инв.№ подл. | Подпись и дата | Взам. инв.№

Типовой проект Альбом 7

Вид спереди

Дверь ящика
Вид со стороны монтажа

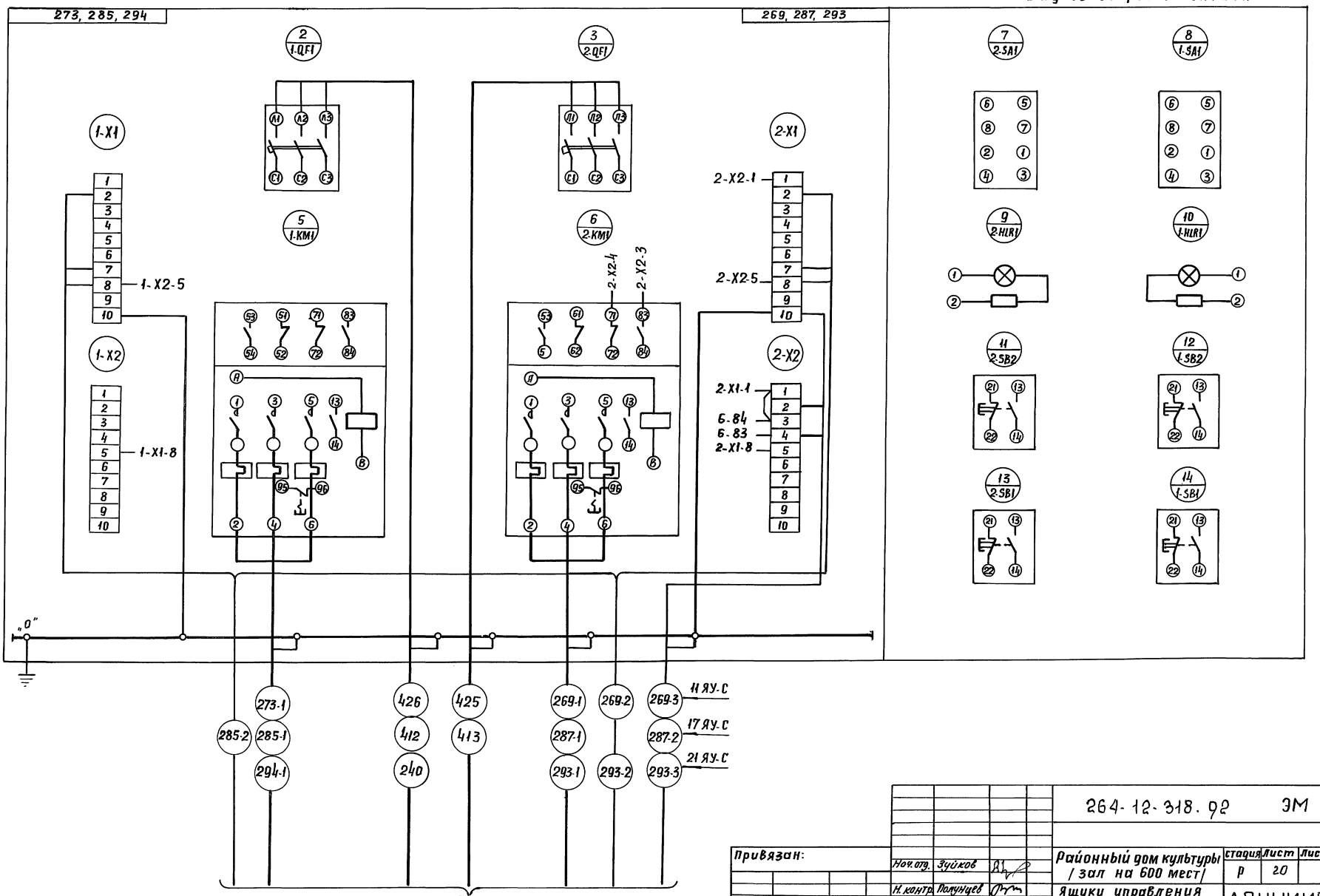

Трубно-кабельный журнал - см. листы ЭМ-23÷ЭМ-30

Привязан:				264-12-318.92 ЭМ	
	Нач.отд.	Зуйков		Районный дом культуры / зал на 600 мест/	стадия Р; лист 20; листов
	Н.контр.	Полунцев		Ящики управления 11, 17, 21 ЯУ-С Схема подключений	А.О.ЦНИИЭП им. Б.С. Мезенцева
Инв.№	ГИП	Полунцев			

Копировал 25447-09 24 Формат А2

Инв.№ подл. | Подпись и дата | Взам.инв.№

Альбом 7

Типовой проект

Вид спереди

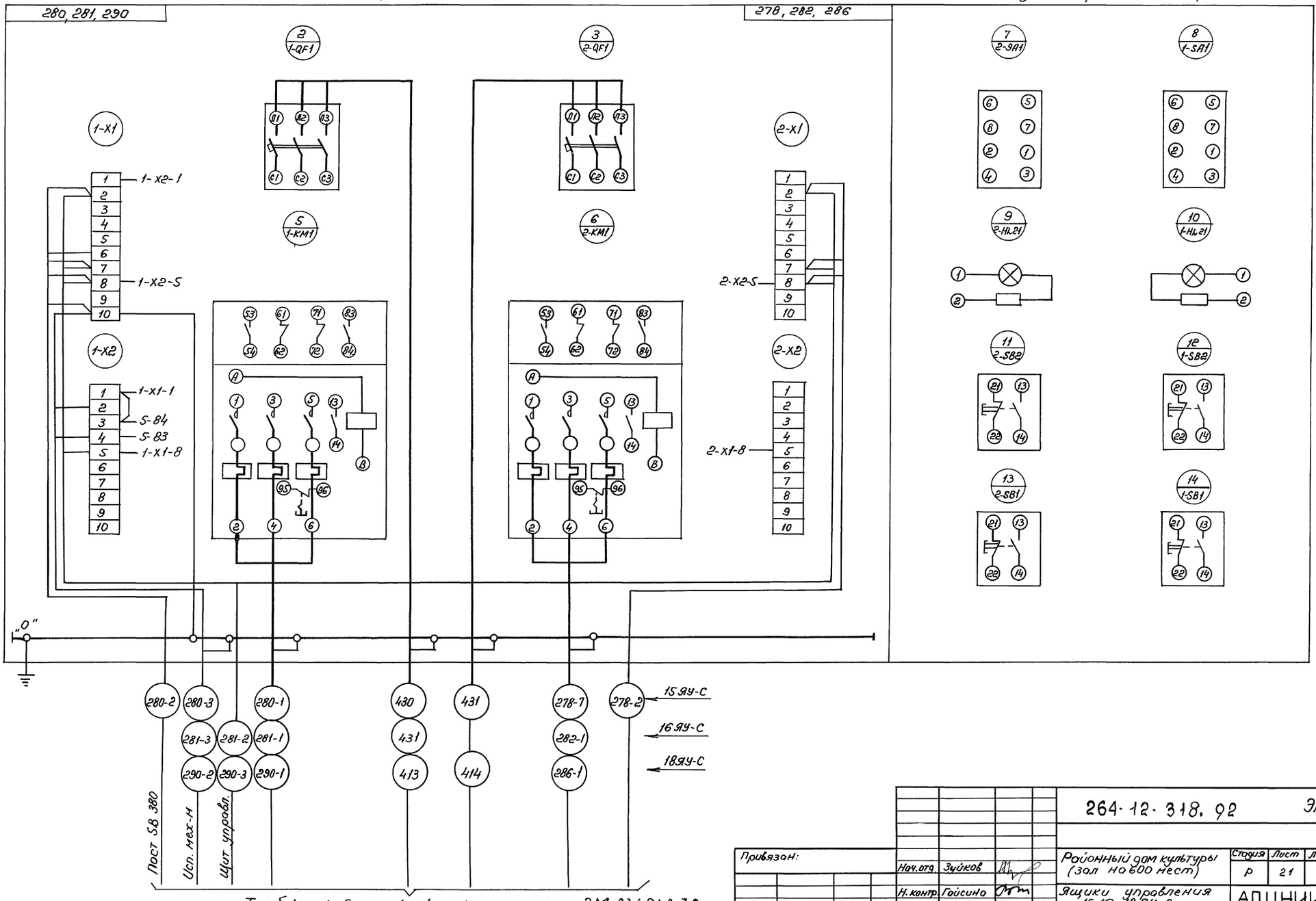

Дверь ящика
Вид со стороны монтажа

Инв.N подл.	Подпись и дата	Взам. инв. N			

Привязан:				264-12-318.92 ЭМ	
			Нач.отд. Зуйков	Районный дом культуры (зал на 600 мест)	Стадия: Р; Лист: 21; Листов:
			Н.контр. Гайсина	Ящики управления 15, 16, 18 ЯУ-С Схема подключений	А.О. ЦНИИЭП им. Б.С. Мезенцева
Инв.N			ГИП Получцев		

25447-09 25 ф. А2

Альбом 7

Типовой проект

Вид спереди

Дверь ящика
Вид со стороны монтажа

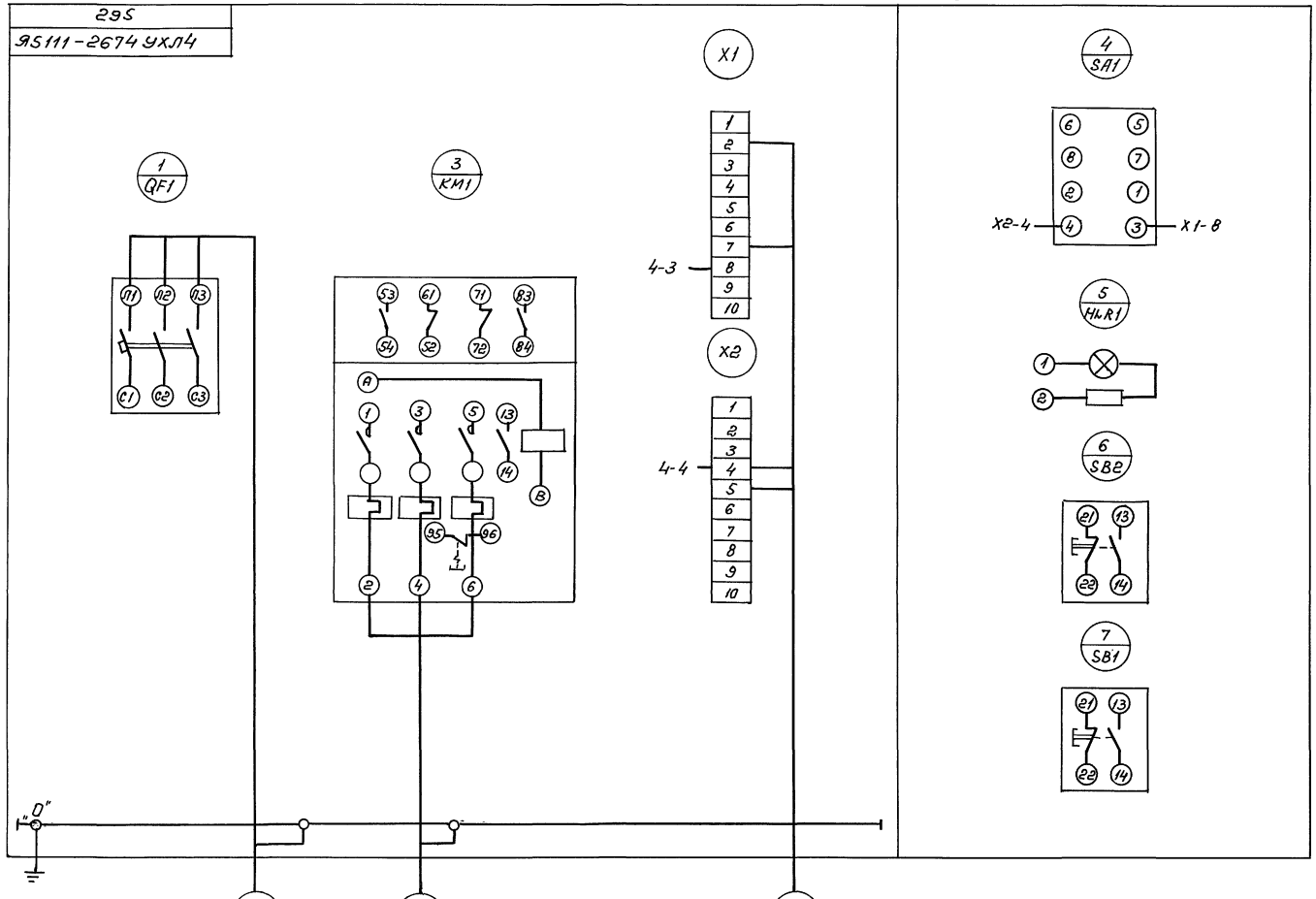

415 — Ящик 19 ЯУ-С
АПВ-3(1×10)+1×6

295-1 — Выключатель QS 295
АПВ-4(1×2,0)

295-2 — Щит управления
АПВ-4(1×2,0)

Трубно-кабельный журнал - см. листы ЭМ-23÷ЭМ-30

Инв. N подл. | Подпись и дата | Взам. инв. N

Привязан:				264-12-318.92	ЭМ
	Нач.отд.	Зухов		Районный дом культуры (зал на 600 мест)	Стадия: Р; Лист: 22; Листов:
	Н.контр.	Полунцев		Ящик управления 295У-С Схема подключений	А.О.ЦНИИЭП им. Б.С. Мезенцева
Инв. N	ГИП	Полунцев			

25447-09 26

ф. А2

№ кабеля провода или трубы	Трасса: Начало	Трасса: Конец	Проходы: Через трубы	Проходы: Через ящики, приямки	Трубы: Расчетная длина м	Трубы: Условный проход, мм	Кабели, провода: По проекту: Марка	Кабели, провода: По проекту: Число жил и сечение	Кабели, провода: По проекту: Расчетная длина +10% м	Проложено: Марка	Проложено: Число жил и сечение	Проложено: Длина м
1	2	3	4	5	6	7	8	9	10	11	12	13
1÷8	Аппаратная регу-	Оркестровая яма	Т1		25	25	ПВ1	10(1х2,5)	340			
	лирования ШКС	1ЯПКР										
	панель 1											
9÷11	Аппаратная регу-	Переходный мостик	Т2	5ЯП	21	25	ПВ1	8(1х2,5)	305			
13÷15	лирования ШКС п.1	2 раб. гал. 1ЯПК		2ЯП								
9÷11	Переходный мостик	1 софит 2ЯПК	–			–	ПВ3	8(1х2,5)	120			
13÷15	2 раб. гал. 1ЯПК											
17÷19	Аппаратная регу-	Колосники 3ЯПК	Т3	5ЯП	21	40	ПВ1	7(1х6)	275			
	лирования ШКС п.2			2ЯП								
				1ЯП								
17÷19	Колосники 3ЯПК	2 софит 4ЯПК	–			–	ПВ3	7(1х6)	140			
21÷23	Аппаратная регу-	Колосники 5ЯПК	Т4	5ЯП	18	40	ПВ1	7(1х6)	252			
	лирования ШКС п.2			2ЯП								
				1ЯП								
21÷23	Колосники 5ЯПК	3 софит 6ЯПК	–			–	ПВ3	7(1х6)	140			
25÷28	Аппаратная регу-	Колосники 5ЯПК	Т5	5ЯП	18	40	ПВ1	8(1х6)	288			
	лирования ШКС п.2			2ЯП								
				1ЯП								
25÷28	Колосники 5ЯПК	3 софит 6ЯПК	–			–	ПВ3	8(1х6)	160			
29÷31	Аппаратная регу-	Колосники 7ЯПК	Т6	5ЯП	16	40	ПВ1	7(1х6)	237			
	лирования ШКС п.2			2ЯП								
				1ЯП								
29÷31	Колосники 7ЯПК	4 софит 8ЯПК	–			–	ПВ3	7(1х6)	140			
33÷35	Колосники арьера	Софит арьера	–			–	ПВ3	7(1х4)	140			
	9ЯПК	10ЯПК										
12-1	1 ШНЦ	Переходный мостик	Т2		–	25	ПВ1	2(1х2,5)	76			
16-1		2 рав. гал. 1ЯПК										
12-1	Переходный мостик	1 софит 2ЯПК	–			–	ПВ3	2(1х2,5)	30			
16-1	2 раб. гал. 1ЯПК											
20-1	1 ШНЦ	Колосники 3ЯПК	Т3		–	40	ПВ1	1(1х6)	38			
20-1	Колосники 3ЯПК	2 софит 4ЯПК	–			–	ПВ3	1(1х6)	20			
24-1	2 ШНЦ	Колосники 5ЯПК	Т4		–	40	ПВ1	1(1х6)	36			
24-1	Колосники 5ЯПК	3 софит 6ЯПК	–			–	ПВ3	1(1х6)	20			
32-1	2 ШНЦ	Колосники 7ЯПК	Т6		–	40	ПВ1	1(1х6)	33			
32-1	Колосники 7ЯПК	4 софит 8ЯПК	–			–	ПВ3	1(1х6)	20			
36-1	2 ШНЦ	Колосники арьера	Т7		–	40	ПВ1	1(1х4)	13			
		9ЯПК										
36-1	Колосники арьера	Софит арьера	–			–	ПВ3	1(1х4)	10			
	9ЯПК	10ЯПК										
37	Аппаратная регу-	Светопроекция	Т8	7ЯП	62	20	ПВ1	2(1х6)	151			
	лирования ШКС п.2	1ЯПШ		8ЯП								
				9ЯП								
38÷39	Аппаратная регу-	Оркестровая яма	Т11	2ЯП	40	25	ПВ1	3(1х4)	155			
	лирования 5 ШРН	3ЯПШ		КП								
38÷39	Оркестровая яма 3ЯПШ	Оркестр. яма 2ЯПШ	Т12		8	25	ПВ1	3(1х4)	42			
41÷46	Аппаратная регу-	Ложа левая	Т16	7ЯП	33	25	ПВ1	8(1х4)	356			
	лирования ШКС п.1	4ЯПШ										
41÷46	Ложа лев. 4ЯПШ	Ложа лев. 5ЯПШ	Т17		1	25	ПВ1	8(1х4)	24			
47÷52	Аппаратная регу-	Ложа прав. 6ЯПШ	Т21	7ЯП	52	40	ПВ1	8(1х4)	517			
	лирования ШКС п.2											

1	2	3	4	5	6	7	8	9	10	11	12	13
47÷52	Ложа пр. 6ЯПШ	Ложа пр. 7ЯПШ	Т22		1	40	ПВ1	8(1х4)	24			
53÷58	Аппаратная регу-	Консольный мостик	Т28	5ЯП	20	25	ПВ1	8(1х4)	305			
	лирования ШКС п.1	1 раб. гал. 11ЯПК		3ЯП								
53÷58	Консольный мостик	Кулиса левая	–			–	ПВ3	8(1х4)	120			
	1 раб. гал. 11ЯПК	12ЯПК										
53÷58	Кулиса левая	Кулиса левая	Т29		4	25	ПВ1	8(1х4)	50			
	12ЯПК	8ЯПШ										
53÷58	Кулиса лев. 8ЯПШ	Кулиса лев. 9ЯПШ	Т30		4	25	ПВ1	8(1х4)	50			
59÷64	Аппаратная регу-	Консольный мостик	Т31	6ЯП	20	25	ПВ1	8(1х4)	237			
	лирования ШКС п.2	1 раб. гал. 13ЯПК										
59÷64	Консольный мостик	Кулиса правая	–			–	ПВ3	8(1х4)	120			
	1 раб. гал. 13ЯПК	14ЯПК										
59÷64	Кулиса пр. 14ЯПК	Кулиса пр. 10ЯПШ	Т32		4	25	ПВ1	8(1х4)	50			
59÷64	Кулиса пр. 10ЯПШ	Кулиса пр. 11ЯПШ	Т33		4	25	ПВ1	8(1х4)	50			
65÷70	Аппаратная регу-	Выносной софит	Т23	7ЯП	32	25	ПВ1	8(1х6)	373			
	лирования 5 ШРН	28ЯПШ										
65÷70	Выносной софит	Выносной софит	Т24		3	25	ПВ1	8(1х6)	40			
	28ЯПШ	29ЯПШ										
65÷70	Выносной софит	Выносной софит	Т26		3	25	ПВ1	8(1х6)	40			
	30ЯПШ	31ЯПШ										
71÷76	Аппаратная регу-	Переходный мостик	Т34	5ЯП	21	25	ПВ1	9(1х4)	343			
	лирования ШКС п.1	2 раб. гал. 1ЯПК		3ЯП								
71÷76	Переходный мостик	1 софит 2ЯПК	–			–	ПВ3	9(1х4)	153			
	2 раб. гал. 1ЯПК											
77÷81	Аппаратная регу-	Колосники 3ЯПК	Т35	5ЯП	21	25	ПВ1	8(1х4)	297			
	лирования ШКС п.1			2ЯП								
				1ЯП								
77÷81	Колосники 3ЯПК	2 софит 4ЯПК	–			–	ПВ3	8(1х4)	120			
82÷86	Аппаратная регу-	Колосники 5ЯПК	Т36	5ЯП	18	25	ПВ1	8(1х4)	271			
	лирования ШКС п.2			2ЯП								
				1ЯП								
82÷86	Колосники 5ЯПК	3 софит 6ЯПК	–			–	ПВ3	8(1х4)	120			
87÷91	Аппаратная регу-	Колосники 7ЯПК	Т37	5ЯП	16	25	ПВ1	8(1х4)	254			
	лирования ШКС п.1			2ЯП								
				1ЯП								
87÷91	Колосники 7ЯПК	4 софит 8ЯПК	–			–	ПВ3	8(1х4)	120			
92÷97	Аппаратная регу-	Планшет левый	Т46	6ЯП	17	25	ПВ1	8(1х2,5)	220			
	лирования ШКС п.1	15ЯПШ										
92÷97	Планшет левый	Планшет левый	Т47		8	25	ПВ1	8(1х2,5)	85			
	15ЯПШ	14ЯПШ										
92÷97	Планшет левый	Планшет левый	Т48		3	25	ПВ1	8(1х2,5)	42			
	14ЯПШ	13ЯПШ										
92÷97	Планшет левый	Планшет левый	Т49		6	25	ПВ1	8(1х2,5)	70			
	13ЯПШ	12ЯПШ										
98÷103	Аппаратная регу-	Планшет прав.	Т50		17	25	ПВ1	8(1х2,5)	280			
	лирования ШКС п.2	19ЯПШ										
98÷103	Планшет прав.	Планшет прав.	Т51		3	25	ПВ1	8(1х2,5)	45			
	19ЯПШ	18ЯПШ										

Взам. инв. № | Подпись и дата | Инв. № подл.

Привязан

Инв. №

Нач. отд.	Зуйков	
ГИП	Полунцев	
Гл. спец.	Плотникова	
Нач. гр.	Гостинцева	
Инженер	Воднева	

264-12-318.92 ЭМ

Районный дом культуры (Зал на 600 мест)

Стадия	Лист	Листов
Р	23	

Трубно-кабельный журнал. Начало.

А.О. ЦНИИЭП им. Б.С. Мезенцева

25447-09 27

Формат А2

Альбом 7

Типовой проект

№ кабеля, провода или трубы	Трасса: Начало	Трасса: Конец	Проходы: Через трубы	Проходы: Через ящики, проёмы	Трубы: Расчетная длина, м	Трубы: Условный проход, мм	Кабели, провода по проекту: Марка	Кабели, провода по проекту: Число жил и сечение	Кабели, провода по проекту: Расчет. расх. с 10% на т.м.	Проложено: Марка	Проложено: Число жил и сечение	Проложено: Длина м
1	2	3	4	5	6	7	8	9	10	11	12	13
98÷103	Планшет правый 18 ЯПШ	Планшет правый 17 ЯПШ	Т52		3	25	ПВ1	8(1х2,5)	45			
98÷103	Планшет правый 17 ЯПШ	Планшет правый 16 ЯПШ	Т53		3	25	ПВ1	8(1х2,5)	45			
104÷107	Аппаратная регулирования ШКС п.2	2 галерея левая 23 ЯПШ	Т38	6 ЯП	10	25	ПВ1	6(1х2,5)	114			
104÷107	Галерея левая 23 ЯПШ	Галерея левая 22 ЯПШ	Т39		3	25	ПВ1	6(1х2,5)	32			
104÷107	Галерея левая 22 ЯПШ	Галерея левая 21 ЯПШ	Т40		3	25	ПВ1	6(1х2,5)	32			
104÷107	Галерея левая 21 ЯПШ	Галерея левая 20 ЯПШ	Т41		3	25	ПВ1	6(1х2,5)	32			
108÷111	Аппаратная регулирования ШКС п.2	Галерея правая 27 ЯПШ	Т42		10	25	ПВ1	6(1х2,5)	165			
108÷111	Галерея правая 27 ЯПШ	Галерея правая 26 ЯПШ	Т43		3	25	ПВ1	6(1х2,5)	32			
108÷111	Галерея правая 26 ЯПШ	Галерея правая 25 ЯПШ	Т44		3	25	ПВ1	6(1х2,5)	33			
108÷111	Галерея правая 25 ЯПШ	Галерея правая 24 ЯПШ	Т45		3	25	ПВ1	6(1х2,5)	33			
112÷113	Аппаратная регулирования ШКС п.1	Трюм кольцевой токосъёмник	Т57		30	20	ПВ1	3(1х4)	118			
112÷113	Трюм кольцевой токосъёмник	Круг 35 ЯПШ	–		–	–	ПВ3	3(1х4)	15			
112÷113	Круг 35 ЯПШ	Круг 36 ЯПШ	Т58		7	20	ПВ1	3(1х4)	27			
1НР÷	Аппаратная регулирования 1ШНЦ	Аппаратная регулирования ШКС п.1	–			–	ПВ1	4(1х10)	30			
3НР												
4НР÷	Аппаратная регулирования 2ШНЦ	Аппаратная регулирования ШКС п.2	–			–	ПВ1	4(1х10)	30			
6НР												
1 УФ÷	Аппаратная регулирования 1ШНЦ	Аппаратная регулирования ШКС п.1	–			–	ПВ1	3(1х6)	22			
2 УФ												
3 УФ÷	Аппаратная регулирования 2ШНЦ	Аппаратная регулирования ШКС п.2	–			–	ПВ1	3(1х6)	22			
4 УФ												
1 С	Аппаратная регулирования 1ШНЦ	Планшет лев. 2 Ш	Т60		18	20	ПВ1	4(1х4)	114			
1С	Планшет лев. 2Ш	Планшет лев. 1Ш	Т61		8	20	ПВ1	4(1х4)	42			
2С	Аппаратная регулирования 2ШНЦ	Планшет пр. 4Ш	Т63		18	20	ПВ1	4(1х4)	140			
2С	Планшет пр. 4Ш	Планшет пр. 3Ш	Т64		8	20	ПВ1	4(1х4)	42			
3С	Аппаратная регулирования 1ШНЦ	Кинопроекционн. 5 Ш	Т66		62	20	ПВ1	4(1х4)	318			
4С	Аппаратная регулирования 2ШНЦ	Рирпроекционная 6 Ш	Т67		12	20	ПВ1	4(1х4)	81			
4С	Рирпроекционная 6Ш	Рирпроекционная 7 Ш	Т68		4	20	ПВ1	4(1х4)	26			
4С	Рирпроекционная 7 Ш	Рирпроекционная 8 Ш	Т69		4	20	ПВ1	4(1х4)	26			
151	Аппаратная регулирования 1 ШРН	Аппаратная регулирования ШКС п.1	–		–	–	ПВ1	16(1х6)	170			

1	2	3	4	5	6	7	8	9	10	11	12	13
152	Аппаратная регулирования 2 ШРН	Аппаратная регулирования ШКС п.1	–			–	ПВ1	16(1х6)	170			
153	Аппаратная регулирования 3 ШРН	Аппаратная регулирования ШКС п.2	–			–	ПВ1	16(1х6)	170			
154	Аппаратная регулирования 4 ШРН	Аппаратная регулирования ШКС п.2	–			–	ПВ1	16(1х6)	170			
155	Аппаратная регулирования ШВ	Светоаппаратная ПУ-4И-60	Т70		53	20	ПВ1	7(1х2,5)	505			
156	Аппаратная регулирования 1 ШРН	Аппаратная регулирования СПК 1	Т71		2	40	ПВ1	18(1х1,2)	134			
157	— " — 2 ШРН	— " — СПК 1	Т72		2	40	ПВ1	18(1х1,2)	134			
158	— " — 3 ШРН	— " — СПК 1	Т73		2	40	ПВ1	18(1х1,2)	134			
159	— " — 4 ШРН	— " — СПК 1	Т74		2	40	ПВ1	18(1х1,2)	134			
160	— " — 5 ШРН	— " — СПК 1	Т75		2	40	ПВ1	18(1х1,2)	134			
161	Аппаратная регулирования СПК 1	Светоаппаратная СПК 2	Т76		54	40	ТПП	50х2х0,5	75			
162	Аппаратная управления СПК 2	Аппаратная управления ПУ-4И-60	Т77		5	40	ПВ1	18(1х1,2)	134			
163	— " —	— " — ПУ-4И-60	Т78		5	40	ПВ1	18(1х1,2)	134			
164	— " —	— " — ПУ-4И-60	Т79		5	40	ПВ1	18(1х1,2)	134			
165	— " —	— " — ПУ-4И-60	Т80		5	40	ПВ1	18(1х1,2)	134			
166	— " —	— " — ПУ-4И-60	Т81		5	40	ПВ1	18(1х1,2)	134			
167	Аппаратная управления 1ЩО-Т	Аппаратная управления 1ШНЦ	Т82		2	40	ПВ1	4(1х16)	30			
168	— " — 1ЩО-Т	— " — 2ШНЦ	Т83		2	40	ПВ1	4(1х16)	30			
169	Аппаратная управления ШКС п. 1,2	1ШНЦ, 2ШНЦ			–	–	ПВ1	2(1х2,5)	11			
								+ 1(1х4)	6			
								+ 3(1х6)	16			
170	1 ШНЦ	Светоаппаратная 1ПУН-15	Т84		56	40	ПВ1	20(1х1,2)	1442			
171	1 ШНЦ	1 ПУН-15	Т85		56	40	ПВ1	15(1х1,2)	1081			
172	2 ШНЦ	2 ПУН-15	Т86		56	40	ПВ1	20(1х1,2)	1442			
173	2 ШНЦ	2 ПУН-15	Т87		56	40	ПВ1	19(1х1,2)	1370			
174	1 ШНЦ	Консольный маст. 1 раб. гал. 13 ЯПК	Т88		20	40	ПВ1	14(1х1,2)	520			
174	13 ЯПК	Кулиса 14 ЯПК	–			–	ПВ3	14(1х1,2)	210			
174	Кулиса 14 ЯПК	Ящик 1Я-Т	Т89		5	40	ПВ1	14(1х1,2)	104			
175	2 ШНЦ	Консольный маст. 1 раб. гал. 13 ЯПК	Т90		20	40	ПВ1	16(1х1,2)	557			
175	Кулиса 14 ЯПК	Ящик 1Я-Т	Т91		75	25	ПВ1	6(1х1,2)	119			
176	2 ШНЦ	Пожарный пост 3 Я-О	Т92		75	25	ПВ1	6(1х1,2)	540			
177	Аппаратная регулирования 1ШНЦ	Светоаппаратн. 1ПУ-Н-15	Т93		55	20	ПВ1	4(1х2,5)	284			
—	Переходный маст. 2 раб. гал. 19 ЯПК	1 софит 2 ЯПК	—			—	ПВ3	2(1х2,5)	30			
						+		3(1х4)	45			
—	Колосники 3 ЯПК	2 софит 4 ЯПК	—			—	ПВ3	3(1х4)	60			
—	Колосники 5 ЯПК	3 софит 6 ЯПК	—			—	ПВ3	3(1х4)	60			

Инв. № подл. | Подпись и дата | Взам. инв. №

Привязан

Инв.

Нач. отд.	Зуйков	
ГИП	Полунцев	
Гл. спец.	Плотникова	
Нач. гр.	Гостинцева	
Н. контр.	Воднева	

264-12-318.92 ЭМ

Районный дом культуры (Зал на 600 мест)

Стадия	Лист	Листов
Р	24	

Трубно-кабельный журнал. Продолжение.

АДЦНИИЭП им. Б.С. Мезенцева

Формат А2

Альбом 7

Типовой проект

№ кабеля провода или трубы	Трасса: Начало	Трасса: Конец	Проходы: через трубы	Проходы: через ящики, проемы	Трубы: расчетная длина, м	Трубы: условный проход, мм	Кабели, провода по проекту: Марка	Кабели, провода по проекту: Число жил и сечение	Кабели, провода по проекту: Расчетная длина, м	Проложено: Марка	Проложено: Число жил и сечение	Проложено: Длина, м
1	2	3	4	5	6	7	8	9	10	11	12	13
–	Колосники 7ЯПК	Софит 8ЯПК	–			–	ПВ3	3(1х4)	60			
–	Колосники арьера 9ЯПК	Софит арьера 10ЯПК	–			–	ПВ3	3(1х4)	30			
–	Консольный мост. 1раб. гал. 11ЯПК	Кулиса левая 12ЯПК	–			–	ПВ3	2(1х2,5) + 1(1х4)	30 15			
–	Консольный мост 1раб. гал. 13ЯПК	Кулиса правая 14ЯПК	–			–	ПВ3	2(1х2,5) + 1(1х4)	30 15			
		181 – Антрактно – раздвижной занавес										
181-1	Шкаф 1Ш-П	Лебедка 181	Т181-1	ящ.кп	20	20	ПВ1	8(1х1,2)	238			
181-2	Лебедка 181	13ЯПК	Т181-2	кп	10	20	ПВ1	4(1х1,2)	55			
181-2	13ЯПК	14ЯПК	–		–	–	ПВ3	4(1х1,2)	64			
181-2	14ЯПК	Ящик помрежа 19-П	Т181-2		7	20	ПВ1	4(1х1,2)	38			
		182 – Дымовые люки										
182-1	Шкаф 1Ш-П	Ящик 19-П	Т182-1		14	20	ПВ1	3(1х2,5) + 1х1,2	86 29			
182-2	Ящик 19-П	Лебедка 182	Т182-2		3	20	ПВ1	12(1х2,5)	76			
182-3	Ящик 19-П	Кнопка SB 182 на планшете	Т182-3		15	20	ПВ1	2(1х1,2)	57			
		183 – Вращающийся круг										
183-1	Шкаф 1Ш-П	Двигатель М183	Т183-1	ящ.кп	15	40	ПВ1	12(1х2,5)	254			
183-2	Шкаф 1Ш-П	Клеммник 183	Т183-1		–	40	ПВ1	10(1х1,2)	212			
183-3	Шкаф 1Ш-П	13ЯПК	Т183-3	ящ	25	25	ПВ1	9(1х1,2)	277			
183-3	13ЯПК	14ЯПК	–		–	–	ПВ1	9(1х1,2)	115			
183-3	14ЯПК	Ящик помрежа 19-П	Т183-3		7	25	ПВ1	9(1х1,2)	86			
183-4	Шкаф 1Ш-П	Избиратель SA 183	Т183-1		–	40	ПВ1	6(1х1,2)	46			
			Т183-4		5	20						
		Насосная. (Зона 2, подвал)										
201-1	Ящик 19У-С	Двигатель М201	П201-1		3	20	ПВ2	4(1х1,2)	22			
201-2	–"–	Коробка КС №4	П201-2		3	20	АПВ	6(1х2)	32			
		Венткамера №1 (Зона 1, подвал)										
202-1	Ящик 29У-С	Двигатель М202	П202-1		6	20	ПВ2	3(1х6) + 1х4	27 9			
202-2	Ящик 29У-С	Щит П-1	П202-2		11	20	АПВ	5(1х2)	69			
203-1	–"–	Тэн клапана П-1	П203-1		12	20	АПВ	4(1х2)	53			
203-2	–"–	Щит управления	П203-3		80	20	АПВ	4(1х2)	369			
204-1	Ящик 39У-С	Двигатель М204	П204-1		7	20	ПВ2	4(1х1,2)	38			
204-2	–"–	Щит У-1	П204-2		3	20	АПВ	5(1х2)	27			
205-1	–"–	Двигатель М205	П205-1		8	20	ПВ2	4(1х1,2)	43			
205-2	–"–	Кнопка SB 205	П205-1		–	20	АПВ	3(1х2)	32			
205-3	–"–	Коробка КС №1	П205-3		12	20	АПВ	6(1х2)	89			

1	2	3	4	5	6	7	8	9	10	11	12	13
206-1	Ящик 4ЯУ-С	Двигатель М206	П206-1		9	20	ПВ2	4(1х2,5)	47			
206-2	–"–	Щит П2	П206-2		12	20	АПВ	5(1х2)	74			
207-1	–"–	Двигатель М 206	П207-1		18	20	ПВ2	4(1х1,2)	85			
207-2	–"–	Щит П3	П207-2		12	20	АПВ	5(1х2)	74			
		Венткамера №2 (Зона 3, подвал)										
209-1	Ящик 59У-С	Двигатель М209	П209-1		9	20	ПВ2	4(1х1,2)	47			
209-2	–"–	Щит У2	П209-2		7	20	АПВ	5(1х2)	48			
210-1	–"–	Двигатель М210	П210-1		12	20	ПВ2	4(1х1,2)	59			
210-2	–"–	Коробка КС №2	П210-2		15	20	АПВ	6(1х2)	108			
211-1	Ящик 69У-С	Двигатель М211	П211-1		6	20	ПВ2	4(1х1,2)	34			
211-2	–"–	Щит П5	П211-2		5	20	АПВ	5(1х2,0)	37			
212-1	–"–	Двигатель М212	П212-1		4	20	ПВ2	4(1х1,2)	25			
212-2	–"–	Щит П4	П212-2		4	20	АПВ	5(1х2)	32			
213-1	Ящик 79У-С	Тэн клапана П4	П213-2		9	20	АПВ	4(1х2)	47			
213-2	–"–	Щит управления	П213-2	кп	30	20	АПВ	4(1х2)	148			
214-1	–"–	Двигатель М214	П214-1		4	20	ПВ2	4(1х1,2)	25			
214-2	–"–	Щит П6	П214-2		3	20	АПВ	5(1х2)	26			
		Склад декораций (Зона 2, 1 этаж)										
215-1	Ящик 89У-С	Двигатель М215	Т215-1		4	20	ПВ2	4(1х1,2)	25			
215-2	–"–	Коробка КС №3	Т215-2		7	20	ПВ1	6(1х1,2)	57			
215-3	–"–	Пост SB215	Т215-3		1	20	ПВ1	5(1х1,2)	16			
		Кафе (Зона 1, 1 этаж)										
216-1	Шкаф 3ШР-С	Щит ЩУ-216	П216-1		18	20	АПВ	4(1х2)	85			
216-2	Щит ЩУ-216	Двигатель М216	П216-2		4	20	ПВ2	4(1х1,2)	25			
217-1	Шкаф 1ШР-С	Лифт 217	П217-1		11	20	АПВ	4(1х2)	55			
218-1	–"–	Эл. полотенце 218	П218-1		6	20	АПВ	3(1х2)	25			
219-1	Розетка XS 220	Прилавок 219	П219-1		4	20	АПВ	4(1х2)	25			
220-1	Шкаф 3ШР-С	Розетка XS 220	П220-1		12	20	АПВ	4(1х2)	60			
221-1	Шкаф 2ШР-С	Розетка XS 221	П221-1		16	20	АПВ	4(1х2)	76			
222-1	Шкаф 1ШР-С	Шкаф жарочный 223	П222-1		11	20	АПВ	5(1х4)	69			
223-1	Шкаф 2ШР-С	Устр-во эл. вароч-ное 223	П223-1		10	20	АПВ	5(1х2)	64			
224-1	Шкаф 1ШР-С	Эл. сковорода 224	П224-1		10	20	АПВ	5(1х2)	64			
225-1	Шкаф 2ШР-С	Эл. фритюрница 225	П225-1		10	20	АПВ	5(1х2)	64			
226-1	Шкаф 1ШР-С	Эл. плита 226	П226-1		10	20	АПВ	3(1х4)	38			
227-1	Шкаф 2ШР-С	–"– 227	П227-1		10	20	АПВ	3(1х4)	38			
228-1	Шкаф 1ШР-С	Пульт ПУ 228	П228-1		11	20	АПВ	4(1х4) + 1х2	55 14			
228-2	Пульт ПУ 228	Эл. кипятильник 228	П228-2		3	25	АПВ	4(1х4) + 4(1х2)	21 21			
229-1	Шкаф 2ШР-С	Щит ЩУ 229	П229-1		15	20	АПВ	4(1х2)	72			
229-2	Щит ЩУ 229	Привод 229	П229-2		3	20	АПВ	4(1х2)	21			

Инв.№ подл. | Подпись и дата | Взам.инв.№

Привязан

Инв.№

Нач.отд	Зуйков		
ГИП	Полунцев		
Гл.спец	Плотникова		
Нач.гр.	Гостинцева		
Инж.	Воднева		

264-12-318.92 ЭМ

Районный дом культуры (зал на 600 мест)

Трубно-кабельный журнал. Продолжение

Стадия	Лист	Листов
Р	25	

А.О.ЦНИИЭП им. Б.С. Мезенцева

25447-09 29

Формат А2

Альбом 7

Типовой проект

№ кабеля провода или трубы	Трасса: Начало	Трасса: Конец	Проходы: через трубы	Проходы: через ящики проходные	Трубы: расчетная длина, м	Трубы: условный проход, мм	Кабели, провода по проекту: марка	Кабели, провода по проекту: число и сечение жил	Кабели, провода по проекту: расчетная длина, м	Проложено: марка	Проложено: число и сечение жил	Проложено: длина, м
1	2	3	4	5	6	7	8	9	10	11	12	13
230-1	Шкаф 1ШР-С	Машина 230	п230-1		4	40	АПВ	3(1х10)	19			
								+1х6	6			
231-1	Шкаф 2ШР-С	Эл. водонагреватель 231	п231-1		6	25	АПВ	5(1х4)	42			
232-1	Шкаф 3ШР-С	Прилавок 232	п232-1		7	20	АПВ	4(1х2)	38			
233-1	Шкаф 2ШР-С	Линия	п233-1		13	20	АПВ	5(1х2)	80			
234-1	—"—	Кассовый аппарат 234	п234-1		16	20	АПВ	3(1х2)	57			
235	Шкаф 1ШР-С	Эл. полотенце 235	п235-1		29	20	АПВ	3(1х2)	98			
236	Эл. полотенце 235	Эл. полотенце 236	п236-1		6	20	АПВ	3(1х2)	25			
		Буфет при фойе (Зона 1, 1ый этаж)										
240-1	Шкаф 4ШР-С	Эл. кипятильник 240	п240-1		16	20	АПВ	5(1х2)	95			
241-1	—"—	Автомат QF 241	м.р.		—	20	АПВ	4(1х2)	12			
241-2	Автомат QF 241	Розетка XS 241	п241-1		14	20	АПВ	4(1х2)	68			
242-1	Розетка XS 241	Розетка XS 242	п242-1		5	20	АПВ	4(1х2)	30			
243-1	Шкаф 4ШР-С	Розетка XS 243	п243-1		14	20	АПВ	4(1х2)	68			
244-1	—"—	Розетка XS 244	п244-1		15	20	АПВ	3(1х2)	54			
245-1	Автомат QF 241	Автомат QF 245	м.р.		—	20	АПВ	4(1х2)	12			
245-2	—"— QF 245	Розетка XS 245	п245-2		15	20	АПВ	3(1х2)	54			
246-1	Шкаф 4ШР-С	Выключатель QS 246	п246-1		14	20	АПВ	5(1х2)	85			
247-1	Розетка XS 245	Розетка XS 247	п247-1		5	20	АПВ	3(1х2)	22			
248-1	Розетка XS 242	Прилавок 248	п248-1		5	20	АПВ	4(1х2)	30			
		Механическая и столярная мастерские (Зона 3; 1этаж)										
252-1	Шкаф 5ШР-С	Розетка XS 252	т252-1		13	20	АПВ	4(1х2)	64			
253-1	Розетка XS 254	—"— XS 253	т253-1		5	20	АПВ	8(1х2)	22			
254-1	Шкаф 5ШР-С	—"— XS 254	т254-1		12	20	АПВ	3(1х2)	44			
255-1	Розетка XS 256	—"— XS 255	т255-1		5	20	АПВ	3(1х2)	22			
256-1	Шкаф 6ШР-С	—"— XS 256	т256-1		8	20	АПВ	3(1х2)	32			
257-1	—"—	Станок 257	т257-1		10	20	АПВ	4(1х2)	51			
258-1	Розетка XS 260	Розетка XS 258	т258-1		5	20	АПВ	3(1х2)	22			
259-1	Розетка XS 261	—"— XS 259	т259-1		5	20	АПВ	4(1х2)	30			
260-1	Шкаф 5ШР-С	—"— XS 260	т260-1		6	20	АПВ	3(1х2)	25			
261-1	—"—	—"— XS 261	т261-1		6	20	АПВ	4(1х2)	34			
		Венткамера N 4 (Зона 3; от м. 8.10)										
265-1	Ящик 13ЯУ-С	Двигатель М265	п265-1		4	20	ПВ2	4(1х1,2)	25			
265-2	—"—	Щит управления	п265-2	кп	9	20	АПВ	6(1х2)	509			
			п270-2		—	40						
266-1	—"—	Двигатель М266	п266-1		5	20	ПВ2	4(1х1,2)	30			
267-1	Ящик 12ЯУ-С	Двигатель М267	п267-1		5	20	ПВ2	4(1х1,2)	30			
267-2	—"—	Щит управления	п267-2	кп	9	20	АПВ	4(1х2)	339			
			п270-2			40						
268-1	—"—	Двигатель М268	п268-1		7	20	ПВ2	4(1х1,2)	38			
268-2	—"—	Шкаф 1Ш-О	т268-2		40	20	ПВ1	2(1х1,2)	102			

1	2	3	4	5	6	7	8	9	10	11	12	13
269-1	Ящик 11ЯУ-С	Двигатель М269	п269-1		8	20	ПВ2	4(1х1,2)	42			
269-2	—"—	Щит управления	п269-2	кп	9	20	АПВ	6(1х2)	509			
			п270-2		—	40						
269-3	—"—	Исполн. мех-м ВЕ-У	п269-3		10	20	ПВ2	4(1х1,2)	51			
270-1	Ящик 9ЯУ-С	Двигатель М270	п270-1		5	20	ПВ2	4(1х1,2)	30			
270-2	—"—	Щит управления	п270-2	кп	9	20	АПВ	5(1х2)	424			
			п270-2		65	40						
271-1	—"—	Двигатель М271	п271-1		5	20	ПВ2	4(1х1,2)	30			
271-2	—"—	Пост SB 271	т272-2		40	20	АПВ	5(1х2)	233			
272-1	Ящик 10ЯУ-С	Двигатель М272	п272-1		7	20	ПВ2	4(1х1,2)	38			
272-2	—"—	Пост SB 272	т272-2		55	20	ПВ1	5(1х1,2)	318			
272-3	—"—	Исполн. мех-м ПЕ2-У	т272-3		55	20	ПВ1	4(1х1,2)	254			
273-1	Ящик 11ЯУ-С	Двигатель М273	п273-1		8	20	ПВ2	4(1х1,2)	42			
274-1	Ящик 10ЯУ-С	Выключатель QS 274	т274-1		30	20	АПВ	4(1х2)	144			
274-2	QS 274	Тэн клапана ВЕ-4	м.р.		—	20	АПВ	4(1х2)	8			
274-3	Ящик 10ЯУ-С	Щит управления	п274-3	кп	9	20	АПВ	4(1х2)	339			
			п270-2		—	40						
		Венткамера N 3 (Зона 2; от м. 8.10)										
278-1	Ящик 15ЯУ-С	Двигатель М278	п278-1		5	20	ПВ2	4(1х1,2)	30			
278-2	—"—	Щит управления	п278-2	кп	7	20	АПВ	3(1х2)	254			
			п278-2		65	40						
279-1	Ящик 14ЯУ-С	Двигатель М279	п279-1		4	20	ПВ2	4(1х1,2)	25			
279-2	—"—	Щит управления	п279-2		5	20	АПВ	3(1х2)	379			
			п278-2		—	40						
280-1	Ящик 15ЯУ-С	Двигатель М280	п280-1		5	20	ПВ2	4(1х1,2)	30			
280-2	—"—	Пост SB 280	т280-2	кп	20	20	ПВ1	5(1х1,2)	260			
280-3	—"—	Исполн. мех-м ПЕ1-У	т280-3	кп	48	20	ПВ2	4(1х1,2)	220			
281-1	Ящик 16ЯУ-С	Двигатель М281	п281-1		5	20	ПВ2	4(1х1,2)	30			
281-2	—"—	Щит управления	п281-2	кп	10	20	АПВ	6(1х2)	528			
			п278-2		—	40						
281-3	—"—	Исполн. механ-м ВУ-1	п281-3		5	20	ПВ2	4(1х1,2)	30			
282-1	—"—	Двигатель М282	п282-1		4	20	ПВ2	4(1х1,2)	25			
283-1	Ящик 14ЯУ-С	Выключатель QS 283	т283-1	кп	30	20	ПВ1	4(1х1,2)	144			
283-2	Выключатель QS 283	Тэн клапана ВЕ-1	м.р.		—	20	ПВ1	4(1х1,2)	8			
		Венткамера N 6 (Зона 1; от м. 3.60)										
285-1	Ящик 17ЯУ-С	Двигатель М285	п285-1		4	20	ПВ2	4(1х1,2)	26			
285-2	—"—	Щит управления	п285-2		62	40	АПВ	6(1х2)	426			
286-1	Ящик 18ЯУ-С	Двигатель М286	п286-1		6	20	ПВ2	4(1х1,2)	34			
287-1	Ящик 17ЯУ-С	Двигатель М287	п287-1		3	20	ПВ2	4(1х1,2)	22			

Инв. N подл. | Подпись и дата | Взам. инв. N

Привязан			264-12-318.92 ЭМ
	Нач. отд.	Зуйков	Районный дом культуры (зал на 600 мест)
	ГИП	Полунцев	Стадия: Р; Лист: 26; Листов:
	Гл. спец.	Плотникова	
	Нач. гр.	Гостинцева	Трубно-кабельный журнал. Продолжение.
Инв. N	Инж.	Воднева	А.О. ЦНИИЭП им. Б.С. Мезенцева

25447-09 30

Формат А2

Альбом 7

Типовой проект

№ кабеля провода или трубы	Трасса: Начало	Трасса: Конец	Проходы: через трубы	Проходы: через ящики проходные	Трубы: Расчетная длина м	Трубы: Условный проход мм	Кабели, провода по проекту: Марка	Кабели, провода по проекту: Число жил и сечение	Расчетная длина с запасом 10% м	Проложено: Марка	Проложено: Число жил и сечение	Проложено: Длина м
1	2	3	4	5	6	7	8	9	10	11	12	13
287-2	Ящик 17ЯУ-С	Исполн. механизм ПЕЗ	п287-2	ЯП	22	20	ПВ2	4(1х1,2)	110			
288-1	Ящик 19ЯУ-С	Двигатель М288	п288-1		3	20	ПВ2	4(1х1,2)	22			
288-2	—"—	Щит управления	п288-2		1	20	АПВ	4(1х2)	283			
			п288-3		—	25						
			п285-2		—	40						
289-1	—"—	Двигатель М289	п289-1		4	20	ПВ2	4(1х1,2)	26			
289-2	—"—	Пост СВ 289	п289-2		17	20	АПВ	5(1х2)	106			
290-1	Ящик 18ЯУ-С	Двигатель М290	п290-1		7	20	ПВ2	4(1х1,2)	39			
290-2	—"—	Исполн. механизм В17-У	п290-2		9	20	ПВ2	4(1х1,2)	48			
290-3	—"—	Щит управления	п290-3		1	25	АПВ	6(1х2)	432			
			п285-2		—	40						
		Венткамера	N 5	(Зона 4; от м. 3.60)								
293-1	Ящик 21ЯУ-С	Двигатель М293	п293-1		4	20	ПВ2	4(1х1,2)	26			
293-2	—"—	Щит управления	п293-2		30	20	АПВ	6(1х2)	216			
293-3	—"—	Исполн. механизм В15-У	п293-3		5	20	ПВ2	4(1х1,2)	30			
294-1	—"—	Двигатель М294	п294-1		3	20	ПВ2	4(1х1,2)	22			
		Венткамера N 6										
295-1	Ящик 20ЯУ-С	Выключатель QS 295	т295-1		27	20	АПВ	4(1х2)	127			
295-2	Выключатель QS 295	Тэн клапана ВЕУ	м.р.		—	20	АПВ	4(1х2)	8			
295-3	Ящик 20ЯУ-С	Щит управления	п295-3		1	20	АПВ	4(1х2)	297			
			п288-2		—	20						
			п290-3		—	25						
			п285-2		—	40						
		Технический крылок	(Зона 3; 2ой этаж)									
300-1	Шкаф 7ШР-С	Станок 300	т300-1		5	20	АПВ	4(1х2)	30			
301-1	—"—	Розетка XS 301	т301-1		5	20	АПВ	3(1х2)	23			
302-1	Станок 300	Розетка XS 302	т302-1		5	20	АПВ	4(1х2)	30			
303-1	Розетка XS 301	Розетка XS 303	т303-1		4	20	АПВ	3(1х2)	20			
		Кинофотокрылок, фотолаборатория, зал аэробики и тренажеров (Зона 4; 2ой этаж)										
305-1	Розетка XS 306	Розетка XS 305	т305-1		5	20	АПВ	3(1х2)	23			
306-1	—"— XS 307	—"— XS 306	т306-1		5	20	АПВ	3(1х2)	23			
307-1	—"— XS 308	—"— XS 307	т307-1		5	20	АПВ	3(1х2)	23			
308-1	—"— XS 309	—"— XS 308	т308-1		6	20	АПВ	3(1х2)	25			
309-1	Шкаф 8ШР-С	—"— XS 309	т309-1		7	20	АПВ	3(1х2)	29			
310-1	Розетка XS 311	—"— XS 310	т310-1		3	20	АПВ	3(1х2)	16			
311-1	—"— XS 312	—"— XS 311	т311-1		3	20	АПВ	3(1х2)	16			

1	2	3	4	5	6	7	8	9	10	11	12	13
312-1	Шкаф 8ШР-С	Розетка XS 312	т312-1		5	20	АПВ	3(1х2)	23			
313-1	Розетка XS 314	—"— XS 313	т313-1		4	20	АПВ	3(1х2)	20			
314-1	—"— XS 315	—"— XS 314	м.р.		—	20	АПВ	3(1х2)	9			
315-1	Шкаф 8ШР-С	—"— XS 315	т315-1		9	20	АПВ	3(1х2)	35			
316-1	Розетка XS 317	—"— XS 316	т316-1	м.р.	—	20	АПВ	3(1х2)	9			
317-1	—"— XS 318	—"— XS 317	т317-1		3	20	АПВ	3(1х2)	16			
318-1	Шкаф 8ШР-С	—"— XS 318	т318-1		5	20	АПВ	3(1х2)	23			
319-1	—"—	—"— XS 319	т319-1		12	20	АПВ	3(1х2)	44			
320-1	Розетка XS 319	—"— XS 320	т320-1		4	20	АПВ	3(1х2)	19			
321-1	—"— XS 322	—"— XS 321	т321-1		4	20	АПВ	3(1х2)	19			
322-1	—"— XS 320	—"— XS 322	т322-1		14	20	АПВ	3(1х2)	51			
		Бар на 25 мест	(Зона 4; 2ой этаж)									
325-1	Шкаф 6ШР-С	Розетка XS 325	п325-1		7	20	АПВ	3(1х2)	30			
326-1	—"—	Автомат QF 326	м.р.		—	20	АПВ	5(1х2)	16			
326-2	Автомат QF 326	Выключатель QS 326	п326-2		10	20	АПВ	5(1х2)	64			
327-1	Розетка XS 325	Розетка XS 327	п327-1		5	20	АПВ	3(1х2)	23			
328-1	Шкаф 6ШР-С	Тримавок 328	п328-1		11	20	АПВ	4(1х2)	55			
329-1	Розетка XS 327	Розетка XS 329	п329-1		6	20	АПВ	3(1х2)	25			
330-1	Шкаф 6ШР-С	—"— XS 330	п330-1		14	20	АПВ	4(1х2)	68			
331-1	Розетка XS 330	Розетка XS 331	п331-1		11	20	АПВ	4(1х2)	55			
		Питающая сеть										
400	ГРЩ, пан. 1	Шкаф 4ШР-С	т400		32	40	АПВ	3(1х25)	140			
								+ 1х16	47			
401	Шкаф 4ШР-С	Шкаф 2ШР-С	п401		46	40	АПВ	3(1х25)	162			
								+1х16	54			
402	ГРЩ, пан. 1	Шкаф 1ШР-С	т402		32	40	АПВ	3(1х25)	280			
			п402		43			+ 1х16	93			
403	ГРЩ, пан. 1	Шкаф 3ШР-С	т403		32	40	АПВ	3(1х10)	290			
			п403		46	40		+ 1х6	96			
404	Шкаф 3ШР-С	Шкаф 6ШР-С	п404		25	20	АПВ	3(1х6)	93			
								+1х4	31			
405	ГРЩ, пан. 2	Автомат QF 1	т405		4	80	АПВ	3(1х70)	32			
								+ 1х16	11			
406	Автомат QF 1	Шкаф 9ШР-С	т406		3	80	АПВ	3(1х70)	16			
								+ 1х16	5			
407	Шкаф 9ШР-С	Ящик 1Я-С	т407		18	50	АПВ	3(1х35)	153			
			п407		22	50		+ 1х10	51			
408	Ящик 1Я-С	Ящик 2ЯУ-С	п408		1	40	АПВ	3(1х25)	10			
								+ 1х10	3			
409	Ящик 2ЯУ-С	Ящик 4ЯУ-С	п409		1	40	АПВ	3(1х25)	10			
								+ 1х10	3			
410	Ящик 4ЯУ-С	Ящик 3ЯУ-С	п410		1	40	АПВ	3(1х25)	10			
								+ 1х10	3			

Привязан

Инв. N

Нач. отд.	Зуйков	
ГИП	Полунцев	
Гл. спец.	Плотникова	
Нач. гр.	Гостинцева	
Инж.	Воднева	

264-12-318.92 ЭМ

Районный дом культуры (Зал на 600 мест)

Стадия: Р | Лист: 27 | Листов:

Трубно-кабельный журнал. Продолжение

АО ЦНИИЭП им. Б.С. Мезенцева

Инв. N подл. | Подпись и дата | Взам. инв. N

25447-09 31

Формат А2

Альбом 7

Типовой проект

№ кабеля провода или трубы	Трасса: Начало	Трасса: Конец	Проходы: через трубы	Проходы: через ящики проемные	Трубы: расчетная длина, м	Трубы: условный проход, мм	Кабели, провода по проекту: Марка	Кабели, провода по проекту: Число жил и сечение	Кабели, провода по проекту: Расчетная длина, м	Проложено: Марка	Проложено: Число жил и сечение	Проложено: Длина, м
1	2	3	4	5	6	7	8	9	10	11	12	13
411	Ящик 1Я-С	Ящик 5Я-С	п411		100	40	АПВ	3(1х10)	350			
								+1х6	115			
412	Ящик 5Я-С	Ящик 17ЯУ-С	п412		7	40	АПВ	3(1х10)	30			
								+1х6	9			
413	Ящик 17ЯУ-С	Ящик 18ЯУ-С	п413		1	40	АПВ	3(1х10)	10			
								+1х6	3			
414	Ящик 18ЯУ-С	Ящик 19ЯУ-С	п414		1	40	АПВ	3(1х10)	10			
								+1х6	3			
415	Ящик 19ЯУ-С	Ящик 20ЯУ-С	п415		1	40	АПВ	3(1х10)	10			
								+1х6	3			
416	Шкаф 9ШР-С	Ящик 2Я-С	п416		34	40	АПВ	3(1х10)	115			
								+1х6	38			
417	Ящик 2Я-С	Ящик 5ЯУ-С	п417		1	40	АПВ	3(1х10)	9			
								+1х6	3			
418	Ящик 5ЯУ-С	Ящик 6ЯУ-С	п418		6	40	АПВ	3(1х10)	25			
								+1х6	8			
419	Ящик 6ЯУ-С	Ящик 7ЯУ-С	п419		5	40	АПВ	3(1х10)	22			
								+1х6	7			
420	Ящик 2Я-С	Ящик 21ЯУ-С	п420		50	20	АПВ	3(1х6)	165			
								+1х4	55			
421	Шкаф 9ШР-С	Ящик 8ЯУ-С	т421		14	40	АПВ	3(1х6)	67			
								+1х4	22			
422	Ящик 8ЯУ-С	Ящик 3Я-С	т422		16	20	АПВ	3(1х4)	57			
								+1х2,5	19			
423	Ящик 3Я-С	Ящик 13ЯУ-С	п423		1	20	АПВ	3(1х4)	9			
								+(1х2,5)	3			
424	Ящик 13ЯУ-С	Ящик 12ЯУ-С	п424		1	20	АПВ	3(1х4)	9			
								+1х2,5	3			
425	Ящик 12ЯУ-С	Ящик 11ЯУ-С	п425		1	20	АПВ	3(1х4)	9			
								+1х2,5	3			
426	Ящик 11ЯУ-С	Ящик 10ЯУ-С	п426		1	20	АПВ	3(1х4)	9			
								+1х2,5	3			
427	Ящик 10ЯУ-С	Ящик 9ЯУ-С	п427		1	20	АПВ	3(1х4)	9			
								+1х2,5	3			
428	Шкаф 9ШР-С	Ящик 4Я-С	п428	Яп,Яп кп	45	20	АПВ	3(1х4)	160			
								+1х2,5	53			
429	Ящик 4Я-С	Ящик 14ЯУ-С	п429		1	20	АПВ	3(1х4)	9			
								+3х2,5	3			
430	Ящик 14ЯУ-С	Ящик 15ЯУ-С	п430		4	20	АПВ	3(1х4)	19			
								+1х2,5	6			
431	Ящик 15ЯУ-С	Ящик 16ЯУ-С	п431		5	20	АПВ	3(1х4)	22			
								+1х2,5	7			
433	ГРЩ, пан. 3	Лифт N 1 (Зона 1)	п433		80	20	АПВ	3(1х6)	295			
								+1х4	98			
434	ГРЩ, пан. 8	Лифт N 2 (Зона 3)	п434		40	20	АПВ	3(1х6)	162			
								+1х4	54			
458	Ящик 1Я-С	Автомат QF2	м.р.		–		АПВ	2(1х2)	4			
459	Автомат QF2	Прибор „Электроника Р-1М"	п459		16	20	ПВ1	2(1х1,2)	38			
460	Шкаф 10ШР-С	Розетка XS 460	п460		75	20	АПВ	3(1х2,5)	264			

1	2	3	4	5	6	7	8	9	10	11	12	13
461	Розетка XS 460	Розетка XS 461	м.р.		–		АПВ	3(1х2,5)	6			
462	–"– XS 461	–"– XS 462	м.р.		–		АПВ	3(1х2,5)	6			
463	–"– XS 462	–"– XS 462	м.р.		–		АПВ	3(1х2,5)	6			
464	–"– XS 462	–"– XS 463	м.р.		–		АПВ	3(1х2,5)	6			
435	ГРЩ, пан. 9	Шкаф 5ШР-С	п435		30	20	АПВ	3(1х6)	132			
								+1х4	44			
436	Шкаф 5ШР-С	Шкаф 7ШР-С	п436		30	20	АПВ	3(1х6)	105			
								+1х4	35			
437	Шкаф 7ШР-С	Шкаф 8ШР-С	п437		20	20	АПВ	3(1х6)	72			
								+1х4	24			
438	Шкаф 10ШР-С	Устр-во РУК-5/3	т438	4Яп ÷6Яп	60	20	ПВ1	3(1х6)	225			
								+1х4	75			
439	Шкаф 11ШР-С	–"– (Ввод 2)	т439	4,5,6 Яп	60	20	ПВ1	3(1х6)	225			
								+1х4	75			
440	–"–	Ящик 1ЯУ-С	п440		10	20	АПВ	4(1х2,5)	55			
441	Шкаф 10ШР-С	Устр-во РУК-2/1 (кинопр. зала-аудит.)	п441		55	20	ПВ1	3(1х4)	232			
			т441		10	20		+1х2,5	77			
442	Шкаф 11ШР-С	–"– (Ввод 2)	п442		55	20	ПВ1	3(1х4)	232			
			т442		10	20		+1х2,5	77			
443	Устр-во РУК-2/1	Розетка XS 443 (кинопроекционная зала-аудитории)	т443-1		6	20	ПВ1	3(1х1,2)	25			
444	Розетка XS 443	Розетка XS 444	м.р.		–	20	ПВ1	3(1х1,2)	6			
445	–"– XS 444	–"– XS 445	м.р.		–	20	ПВ1	3(1х1,2)	6			
446А	ГРЩ, пан. 2	Щит ШНА (Ввод 1)	п446А		12	50	АПВ	3(1х50)	63			
								+1х16	21			
446Б	–"–	Щит ШНА (Ввод 1)	п446Б		12	50	АПВ	3(1х50)	63			
								+1х16	21			
447А	ГРЩ, пан. 8	Щит ШНА (Ввод 2)	п447А		12	50	АПВ	3(1х50)	63			
								+1х16	21			
447Б	–"–	–"–	п447Б		12	50	АПВ	3(1х50)	63			
								+1х16	21			
448	Шкаф 10ШР-С	Ящик ЯС-1 (Ввод 1)	п448		25	20	АПВ	3(1х2,5)	19			
449	–"– 11ШР-С	Ящик ЯС-1 (Ввод 2)	п449		25	20	АПВ	3(1х2,5)	19			
450	–"– 10ШР-С	Станция ППС-3	п450		75	20	АПВ	3(1х2,5	264			
451	–"– 11ШР-С	Выпрямительный блок UZ	п451		75	20	АПВ	3(1х2,5)	264			
452	Блок UZ	Станция ППС-3 (Ввод 2)	м.р.		–		АПВ	3(1х2,5)	6			
453	ГРЩ, пан. 2	Шкаф ШВ-1 (Ввод 1)	т453		27	80	ПВ1	3(1х95)	159			
								+1х35	53			
454	ГРЩ, пан. 8	Шкаф ШВ-1 (Ввод 2)	т454		27	80	ПВ1	3(1х95)	127			
								+1х35	42			
455	–"–	Щит 1Щ О-Т	т455		28	50	ПВ1	3(1х35)	130			
								+1х16	43			
456	ГРЩ, пан. 9	Щит 1Ш-П	п456		2	20	АПВ	3(1х6)	48			
								+1х4	16			
457	Шкаф 9ШР-С	Щит управления	п457		70	20	АПВ	3(1х2,5)	248			

Инв.№подл. | Подпись и дата | Взам.инв.№

Привязан

Инв.№

Нач.отд.	Зуйков		
ГИП	Полунцев		
Гл.спец.	Плотникова		
Нач.гр.	Гостинцева		
Инж.	Воднева		

264-12-318.92 ЭМ

Районный дом культуры (зал на 600 мест)

Стадия: Р | Лист: 28 | Листов:

Трубно-кабельный журнал. Продолжение.

А.О.ЦНИИЭП им. Б.С. Мезенцева

25447-09 32

Формат А2

Альбом 7

Типовой проект

№ кабеля провода или трубы	Трасса: Начало	Трасса: Конец	Проходы: через трубы	Проходы: через ящики, щитки	Трубы: расчетная длина, м	Трубы: условный проход, мм	Кабели, провода по проекту: марка	Кабели, провода по проекту: число жил и сечение	Кабели, провода по проекту: расчетная длина ±10%, м	Проложено: марка	Проложено: число жил и сечение	Проложено: длина, м
1	2	3	4	5	6	7	8	9	10	11	12	13
465	Шкаф 10 ШР-С	Звукоаппаратная зрелищного зала (ввод 1)	т465	4,5,6 ЯП	60	20	ПВ1	3(1х25)	213			
466	Шкаф 11 ШР-С	Звукоаппаратная зрелищного зала (ввод 2)	т466	4,5,6 ЯП	60	20	ПВ1	3(1х25)	213			
467	ГРЩ, пан. 3 (эл. щитовая)	Шкаф 10 ШР-С	п467		4	50	АПВ	3(1х50) + 1х16	27 9			
468	ГРЩ, пан. 9	Шкаф 11 ШР-С	п468		4	50	АПВ	3(1х50) + 1х16	27 9			
469	Станция ППС-3	Автомат QF1 (эл. щитовая)	п469		75	20	АПВ	2(1х25)	176			
		Электроосвещение зданий										
501	ГРЩ, пан. 10	Темнитель тст (эл. щитовая)	п501		7	40	АПВ	4(1х25)	64			
502	Темнитель тст	Щиток ЩО-12	т502		35	40	АПВ	4(1х25)	170			
503	Темнитель тст	Ящик 2ЯУ-0 (эл. щитовая)	п503		10	40	АПВ	4(1х25)	55			
504	Ящик 2ЯУ-0	Щиток ЩО-6	т504		35	40	АПВ	4(1х25)	174			
505	ГРЩ, пан. 10 (эл. щитовая)	Щиток ЩО-1	п505		3	40	АПВ	4(1х16)	59			
506	Щиток ЩО-1	Щиток ЩО-3	т506		28	40	АПВ	4(1х16)	140			
507	Щиток ЩО-3	Щиток ЩО-4	п507		28	40	АПВ	4(1х16)	131			
508	ГРЩ, пан. 10	Щиток ЩО-5	т508		35	50	АПВ	4(1х50)	204			
509	ЩО-5	ЩО-15	п509		10	50	АПВ	4(1х50)	52			
510	ЩО-15	ЩО-14	п510		14	50	АПВ	4(1х50)	68			
511	ЩО-14	ЩО-18	т511		20	50	ПВ1	4(1х50)	93			
512	Ящик 2ЯУ-0	Ящик 4ЯУ-0	п512		55	40	АПВ	4(1х25)	310			
			т512		10	40						
513	ГРЩ, пан. 10	Щиток ЩО-2	п513		22	40	АПВ	4(1х25)	140			
514	Щиток ЩО-2	ЩО-9	п514		4	40	АПВ	4(1х25)	26			
515	ЩО-9	ЩО-16	п515		4	40	АПВ	4(1х25)	26			
516	ГРЩ, пан. 10	ЩО-10	п516		50	40	АПВ	4(1х25)	263			
517	ЩО-10	ЩО-17	п517		4	40	АПВ	4(1х25)	26			
518	ГРЩ, пан. 3	Ящик 1ЯУ-0	п518		4	40	АПВ	4(1х10)	51			
519	Ящик 1ЯУ-0	ЩО-13	т519		35	40	АПВ	4(1х10)	165			
520	—"—	Ящик 3ЯУ-0	п520		3	40	АПВ	4(1х10)	22			
521	Ящик 3ЯУ-0	ЩО-7	т521		35	40	АПВ	4(1х10)	174			
522	ГРЩ, пан. 3	Ящик 6ЯУ-0	п522		5	40	АПВ	4(1х10)	55			
523	Ящик 6ЯУ-0	Ящик с рубильн. QS3	т523		35	20	ПВ1	4(1х6)	178			
525	Ящик 6ЯУ-0 (эл. щитовая)	Ящик 7ЯУ-0 (эл. щитовая)	п525		1	40	АПВ	4(1х10)	13			
526	Ящик 7ЯУ-0 (эл. щитовая)	Ящик с рубильн. QS-1 (козырек над входом)	т526		35 45	20 20	АПВ	4(1х4)	369			
527	Ящик 7ЯУ-0 (эл. щитовая)	Ящик с рубильн. QS-2	п527		65	20	АПВ	4(1х4)	305			

1	2	3	4	5	6	7	8	9	10	11	12	13
528	Ящик 3ЯУ-0	Ящик 5ЯУ-0	п528		55	40	АПВ	4(1х10)	310			
			т528		10	40						
529	ГРЩ, пан. 3	ЩО-11 (спортзал)	п529		60	50	АПВ	4(1х35)	305			
530	3 ШР-С	ЩО-8	м.р.		—	20	АПВ	4(1х4)	8			
531	ГРЩ, пан. 10	Шкаф авар. освещ. 1Ш-0	т531		5	20	ПВ1	4(1х4)	55			
532	Шкаф авар. освещ. 1Ш-0	Выпрям. устр-во ВУ			—		ПВ1	4(1х4)	13			
533	Выпрям. устр-во ВУ	Шкаф авар. освещ. 1Ш-0			—		ПВ1	2(1х50)	7			
534	Шкаф авар. освещ. 1Ш-0	Аккумуляторная батарея	т534		12	40	ПВ1	2(1х50)	30			
535	ЩО-1	Трансф-р 1 ТУ	т535		1	20	ПВ1	2(1х2,5)	7			
536	1 ТУ	Шкаф авар. освещ. 1Ш-0	т536		2	40	ПВ1	2(1х25)	11			
537	Шкаф авар. освещ. 1Ш-0	2ЩОА-Т	т537		12	40	ПВ1	2(1х35)	32			
538	2ЩОА-Т	ЩОА-7	т538		45	40	АПВ	2(1х35)	155			
			п538		23	40						
539	2ЩОА-Т	ЩОА-8	п539		20	40	АПВ	2(1х35)	51			
540	Шкаф авар. освещ. 1Ш-0	1ЩОА-Т	т540		12	40	ПВ1	2(1х25)	32			
541	1ЩОА-Т	ЩОА-1	т541		1	40	ПВ1	2(1х25)	7			
542	ЩОА-1	ЩОА-2	п542		15	40	АПВ	2(1х25)	40			
543	1Ш-0	ЩОА-3	т543		35	40	ПВ1	2(1х25)	89			
544	ЩОА-3	ЩОА-5	п544		10	40	АПВ	2(1х25)	26			
545	1Ш-0	ЩОА-4	п545		50	40	АПВ	2(1х25)	119			
546	ЩОА-4	ЩОА-6	п546		4	40	АПВ	2(1х25)	13			
547	ЩО-6	ЩО-19	п547		25	40	АПВ	4(1х25)	114			
551	Темнитель тст (эл. щитовая)	Ящик 1Я-0 (кинопр. больш. зала)	т551	4,5,6ЯП	60	25	ПВ1	10(1х1,2)	763			
552	Ящик 1Я-0	1 ПДУ	т552		4	20	ПВ1	4(1х1,2)	25			
553	1 ПДУ	2 ПДУ	т553		4	20	ПВ1	4(1х1,2)	25			
554	Темнитель тст	Ящик 2Я-0 (билетер)	п554		8	20	АПВ	4(1х2)	254			
			т554		45	25						
555	Темнитель тст	Переходн. мостик 1раб. гал. 13 ЯПК	т555		40	20	ПВ1	3(1х1,2)	143			
555	13 ЯПК	Портальн. кулиса правая 14 ЯПК	—		—	—	ПВ3	3(1х1,2)	36			
555	14 ЯПК	Ящик 1Я-Т	т555		8	20	ПВ1	4(1х1,2)	42			
556	Ящик 1ЯУ-0 (эл. щитовая)	Ящик 1Я-0 (кинопроекционн.)	т556		60	25	ПВ1	7(1х1,2)	520			
557	Ящик 1Я-0	1 ПДУ	т552		—	—	ПВ1	4(1х1,2)	25			
558	1 ПДУ	2 ПДУ	т553		—	—	ПВ1	4(1х1,2)	25			
559	Ящик 1ЯУ-0	Ящик 2Я-0 (билетер)	п559		3	25	АПВ	5(1х2)	280			
			т559		45	25						

Инв. № подл. | Подпись и дата | Взам. инв. №

Привязан

Инв. №

Нач. отд.	Зуйков	
ГИП	Полунцев	
Гл. спец.	Плотникова	
Нач. гр.	Гостинцева	
Инж.	Воднева	

264-12-318.92 ЭМ

Районный дом культуры (зал на 600 мест)

Стадия: Р | Лист: 29 | Листов:

Трубно-кабельный журнал. Продолжение.

А.О. ЦНИИЭП им. Б.С. Мезенцева

Формат А2

Альбом 7

Типовой проект

№ кабеля провода или трубы	Трасса: Начало	Трасса: Конец	Проходы: через трубы	Проходы: через ящики, тоннели	Трубы: расчетная длина м	Трубы: условный проход мм	Кабели, провода по проекту: Марка	Кабели, провода по проекту: число жил и сечение	Кабели, провода по проекту: расчетная длина м	Проложено: Марка	Проложено: число жил и сечение	Проложено: Длина м
1	2	3	4	5	6	7	8	9	10	11	12	13
560	Ящик 1ЯУ-0	Ящик 3Я-0 (пож. пост)	п560		75	25	АПВ	5(1х2)	435			
561	—"—	Перех. мостик	Т561		3	20	ПВ1	4(1х1,2)	190			
		1раб. гал. пр. 13ЯПК	Т555									
561	13ЯПК	Прот. кулиса пр. 14ЯПК			—		ПВ3	4(1х1,2)	48			
					—							
561	14ЯПК	1Я-Т	Т555		8	20	ПВ1	4(1х1,2)	42			
562	Ящик 2ЯУ-0 (эл. щитовая)	Ящик 1Я-0 (кинопроекц. большого зала)	п562		3	20	ПВ1	5(1х1,2)	400			
			Т556		—	40						
563	Ящик 2ЯУ-0	Ящик 2Я-0 (билетер)	п563		3	20	АПВ	5(1х2)	265			
			Т554		—	25						
564	Ящик 3ЯУ-0 (эл. щитовая)	—"—	п564		5	20	АПВ	5(1х2)	318			
			Т559		—	25						
565	—"—	Ящик 3Я-0 (пож. пост)	п560		—	25	АПВ	5(1х2)	435			
			п565		3	20						
566	Ящик 4ЯУ-0 (кинопр. мал. зала)	Кинопроек. м. зала 1ПДУ	Т566		6	20	ПВ1	4(1х1,2)	34			
567	1ПДУ	2ПДУ	Т567		4	20	ПВ1	4(1х1,2)	25			
568	Ящик 4ЯУ-0	SB-019 (билетер м. зала)	Т568		6	20	ПВ1	8(1х1,2)	68			
569	—"—	SB-018 (эстрада м. зала)	Т569	ЯП	22	20	ПВ1	8(1х1,2)	212			
570	Ящик 5ЯУ-0	1ПДУ (кинопр. м. зала)	Т570		6	20	ПВ1	4(1х1,2)	34			
571	1ПДУ	2ПДУ	Т567		—	20	ПВ1	4(1х1,2)	25			
572	Ящик 5ЯУ-0	SB-027 (билетер м. зала)	Т572		6	20	ПВ1	5(1х1,2)	42			
573	Ящик 5ЯУ-0	SB-026 (эстрада мал. зала)	Т573	ЯП	22	20	ПВ1	5(1х1,2)	132			
574	—"—	Ящик 3Я-0 (пож. пост)	Т574	ЯП	30	20	ПВ1	5(1х1,2)	175			
575	Ящик 6ЯУ-0 (эл. щитовая)	Ящик 3Я-0 (пож. пост)	п575		75	25	ПВ1	5(1х1,2)	424			
576	Ящик 7ЯУ-0 (эл. щитовая)	—"—	п575		—	25	ПВ1	8(1х1,2)	678			
577	Шкаф 1Ш-0	ГРЩ, I секция	Т577		5	20	ПВ1	2(1х1,2)	17			
578	—"—	ГРЩ, II секция	Т578		5	20	ПВ1	2(1х1,2)	17			
579	—"—	Трансформатор 1TV	Т579		2	20	ПВ1	2(1х1,2)	10			
580	Ящик 1Я-0	SB-04 (кинопроекцион.)	Т580		8	20	ПВ1	2(1х1,2)	21			
581	Ящик 4ЯУ-0	SB-020 (кинопр. мал. зала)	Т581	ЯП	35	20	ПВ1	4(1х1,2)	161			
582	Кнопка SB-020	Кнопка SB-021	Т582		4	20	ПВ1	4(1х1,2)	25			
583	Кнопка SB-018 (эстрада малого зала)	Кнопка SB-022 (эстрада малого зала)	м.р.		—	20	ПВ1	4(1х1,2)	12			
584	Кнопка SB-019 (ниша билетера малого зала)	Кнопка SB-023 (ниша билетера малого зала)	м.р.		—	20	АПВ	3(1х2)	9			

Инв. № подл. | Подпись и дата | Взам. инв. №

Привязан

Инв. №

Нач. отд.	Зуйков	
ГИП	Полунцев	
Гл. спец.	Плотникова	
Нач. гр.	Гостинцева	
Инж.	Воднева	

264-12-318.92 ЭМ

Районный дом культуры (Зал на 600 мест)

Стадия	Лист	Листов
Р	30	

Трубно-кабельный журнал. Окончание.

АО ЦНИИЭП им. Б.С. Мезенцева

25447-09 34

Формат А2

Альбом 7

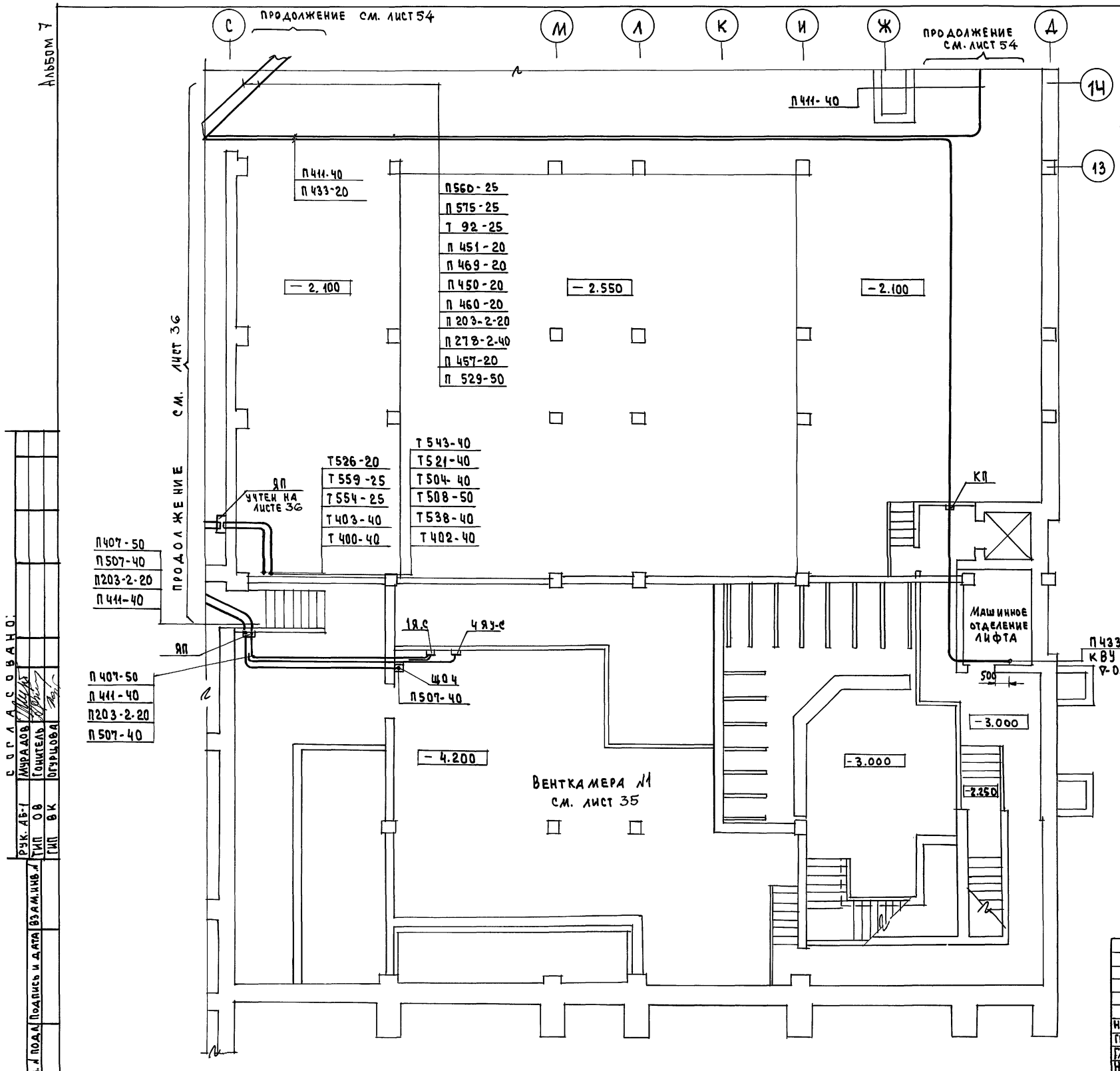

Марка позиция	Обозначение	Наименование	Кол.	Масса ед.кг	Примечание
Щ04	ЯОУ-8502	Щиток освещения	1		
ЯП	К654 ГЭМ	Ящик протяжной	1		
КП	У995 ГЭМ	Коробка	1		

1. Трубно-кабельный журнал см. листы 23÷30

2. Общие указания см. лист 1

Согласовано:

Рук. АБ-1	Мурадов	
ГИП ОВ	Гонитель	
ГИП ВК	Огурцова	

Инв.№ подл. | Подпись и дата | Взам.инв.№

Привязан

Инв.№

264-12-318.92 ЭМ

Нач.отд.	Зубков	
ГИП	Полунцев	
Гл.спец.	Плотникова	
Нач.гр.	Гостинцева	
Инж.	Воднева	

Районный дом культуры (зал на 600 мест)

Стадия	Лист	Листов
Р	31	

Подвал. Уст. эл. об. и прокладка труб. Зона 1

А.О. ЦНИИЭП им. Б.С. Мезенцева

25447-09 35

ф. А2

Альбом 7

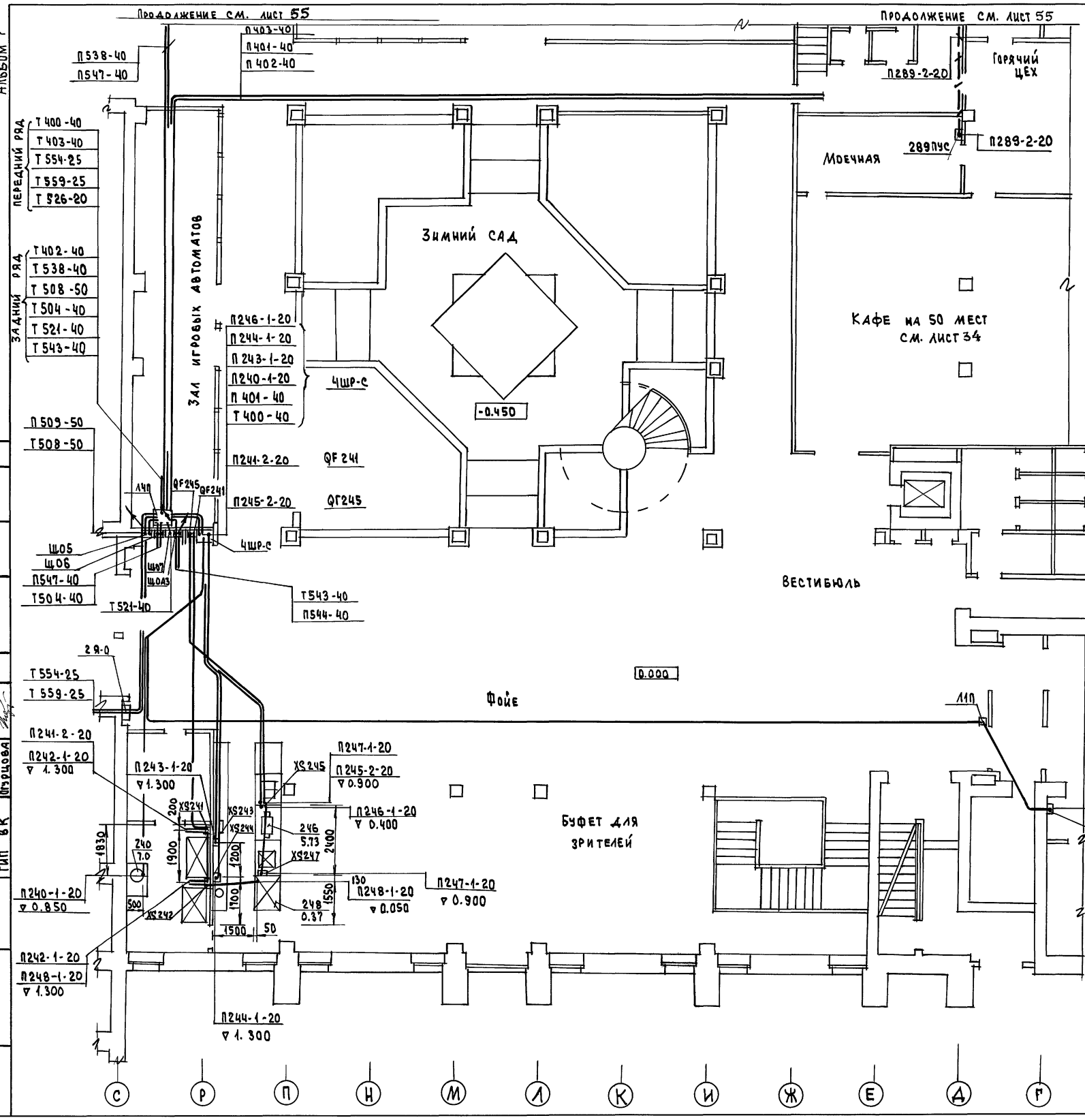

Марка позиция	Обозначение	Наименование	Кол.	Масса ед. кг	Примечание
ЩО5	ЯОУ 8502	Щиток освещения	1		
ЩО6	ЯОУ 8502	Щиток освещения	1		
ЩО7	ЯОУ 8502	Щиток освещения	1		
ЩОАЗ	ЯОУ 8502	Щиток аварийного освещения	1		
2Я-0		Ящик	1		
QS1	ЯПП-1593	Ящик с рубильником	1		
4ШР-С	ПР11-3060-2143	Шкаф распределительн.	1		
QF245 QF241	АП50-3МТ	автомат	2		
	К1082 ГЭМ	Ввод гибкий	2		
XS241÷ XS243	КРЗ-25	коробка с розеткой РШ-30М	3		
XS244,245 XS247	РШ-П-20-С	Розетка штепсельная	3		
289ПУ-С	ПКУ-15	Пост кнопочный	1		
1Л1	200х200	Лючок	1		
1Л1	600х600	Лючок			

1. Трубно-кабельный журнал см. листы 23÷30
2. Общие указания см. лист 1

Привязан

Инв.№

Согласовано:
Рук. АБ-1 Мурадов
ГИП ОВ Гонитель
ГИП ВК Изотова
Взам. инв.№
Подпись и дата
Инв.№ подл.

264-12-318.92 ЭМ

Нач. отд.	Зуйков	
ГИП	Полунцев	
Гл. спец.	Плотникова	
Нач. гр.	Гостинцева	
Инженер	Боднева	

Районный дом культуры (зал на 600 мест)

Стадия	Лист	Листов
Р	32	

План на отм. 0.000
Уст. эл. об. и прокладка труб. Зона 1

А.О. ЦНИИЭП им. Б.С. Мезенцева

Альбом 7

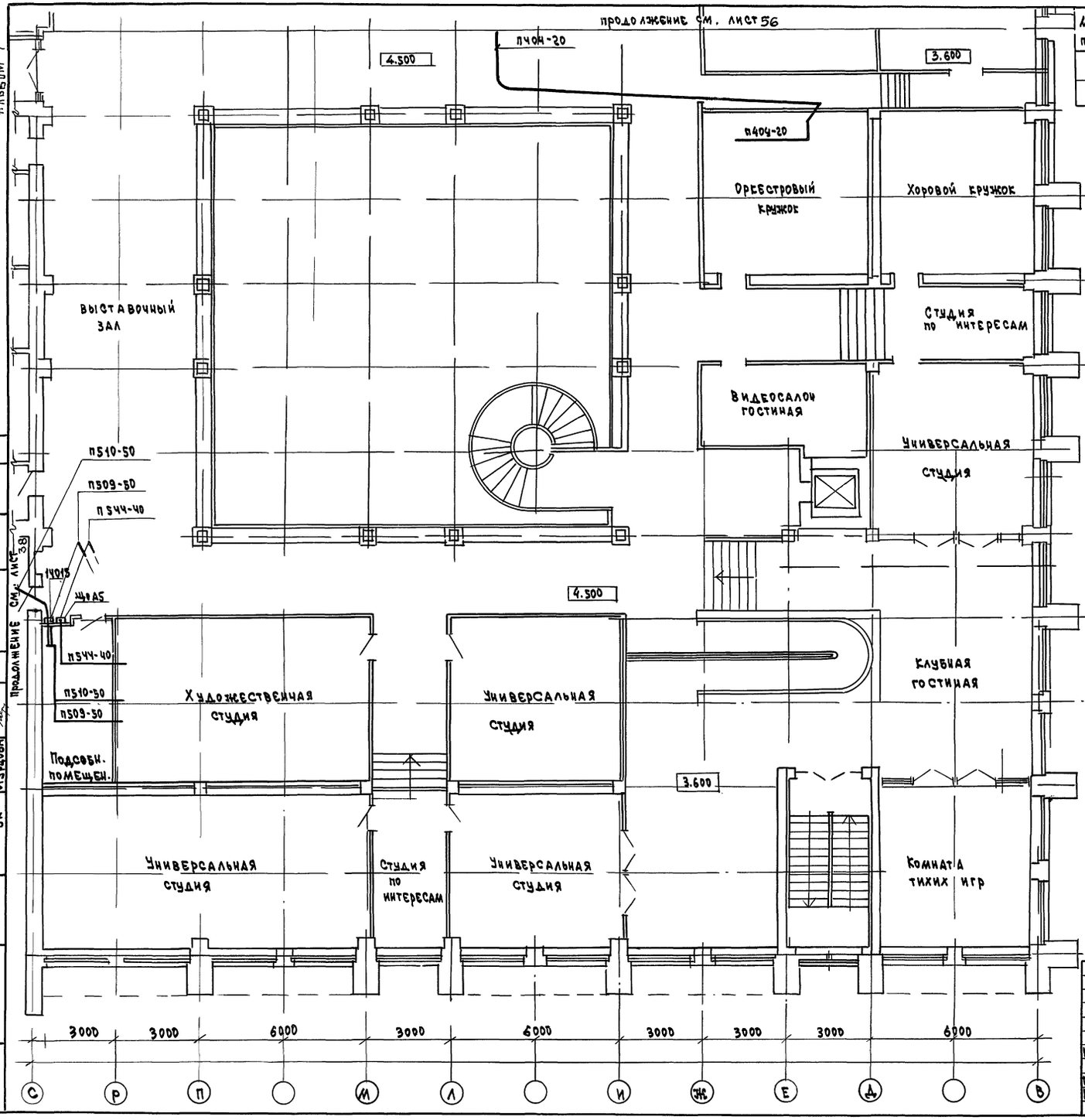

Марка позиция	Обозначение	Наименование	Кол.	Масса ед.кг	Примечание
Щ015	ЯОУ 8502	Щиток освещения	1		
ЩОА5	ЯОЧ 8502	Щиток аварийного освещения	1		

1. Трубно-кабельный журнал см. листы 23÷30
2. Общие указания см. лист 1

Согласовано

Рук. АБ1	Музафаров	
Рук. ОВ	Гонитель	
Рук. ВК	Огурцова	

Инв. № подл. | Подп. и дата | Взам. инв. №

ПРИВЯЗАН

Инв. №

Нач. отд.	Зуйков	
ГИП	Полунцев	
Гл. спец.	Плотников	
Нач. гр.	Гостинцева	
Инж.	Водяева	

264-12-318.92 ЭМ

Районный дом культуры /зал на 600 мест/

Стад.	Лист	Листов
Р	33	

План на отм. 3.600 и 4.500 Установка электрооборудования и прокладка труб. Зона 1

А.О. ЦНИИЭП им. Б.С. Мезенцева

25447-09 37 ф. А2

Альбом 7

Марка позиция	Обозначение	Наименование	Кол	Масса ед.кг	Приме-чание
1ШР-С	ПР 11-3078-21У3	Шкаф распределительный	1		
2ШР-С	ПР 11-3078-21У3	Шкаф распределительный	1		
228ПУ	Комплектно с оборудованием	Пульт управления	1		
229ЩУ	Комплектно с оборудованием	Щит управления	1		
XS220 XS221	КРЗ-25	коробка с розеткой РШ-30М	2		
3ШР-С	ПР 11-3054-21У3	Шкаф распределительный	1		
Щ08	ЯОУ-8502	Щиток освещения	1		
ЛЗП	600×1200	лючок	1		
	К 1082 ЭЗМ	ввод гибкий	1		

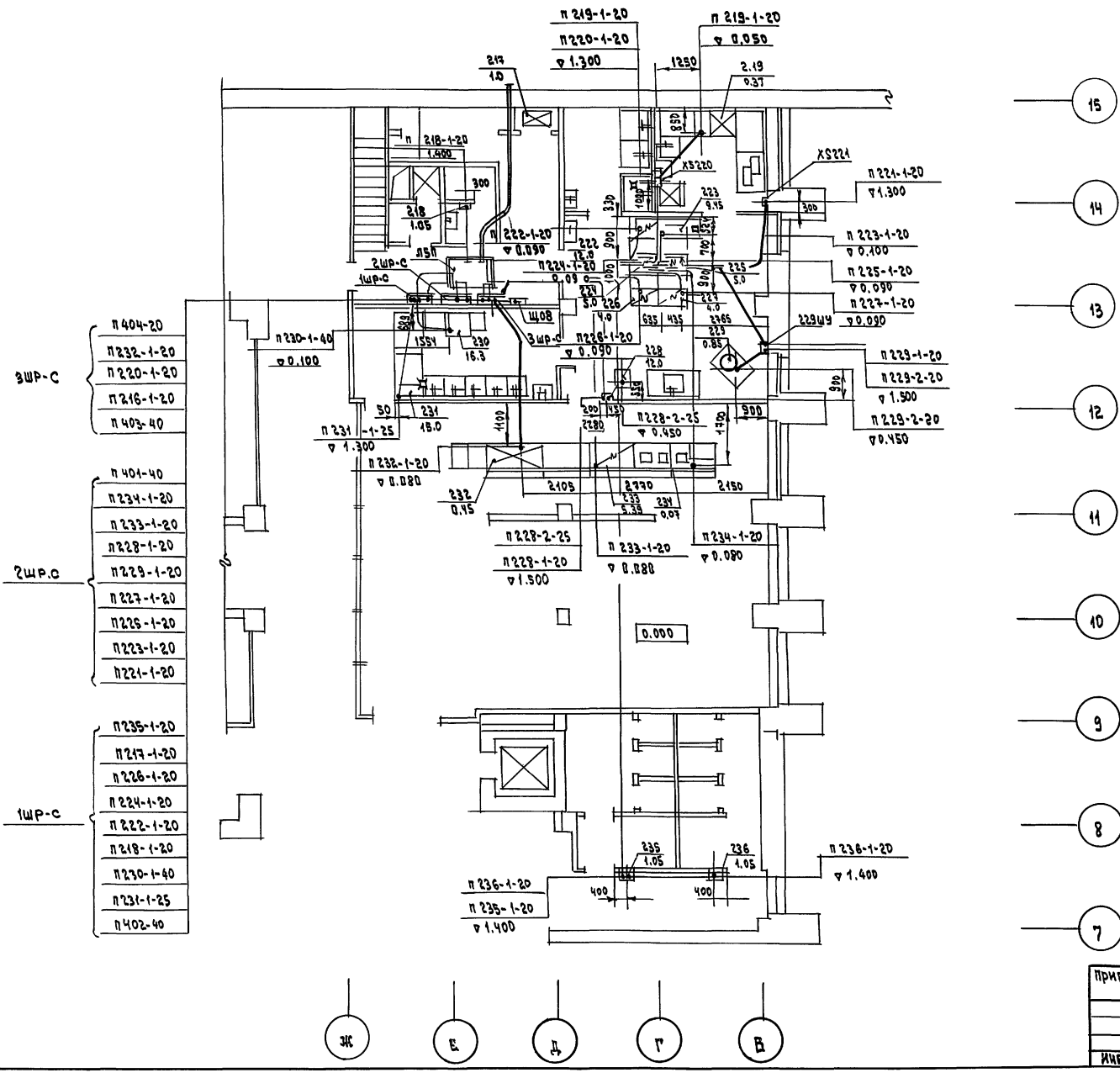

1. Трубно-кабельный журнал см. листы 23÷30
2. Общие указания см. лист 1

Привязан			
Инв. №			
Нач.отд.	Зуйков		
ГИП	Полунцев		
Гл.спец.	Плотникова		
Нач.гр.	Гостинцев		
Инжен.	Воднева		

264-12-318.92 ЭМ

Районный дом культуры /зал на 600 мест/ кафе на 50 мест

Установка электрооборудования и прокладка труб. Зона 1

Стадия	Лист	Листов
Р	34	

А.О. ЦНИИЭП им. Б.С. Мезенцева

Инв. № подл. | Подпись и дата | Взам. инв. №

25447-09 38

Ф.А2

Альбом 7

Марка позиция	Обозначение	Наименование	Кол.	Масса ед.кг	Примечан.
2ЯУ-С	Я S115-3174 УХЛ4-36	Ящик управления	1		
3ЯУ-С	Я 5115-2674 УХЛ4-31	Ящик управления	1		
4ЯУ-С	Я S115-3174 УХЛ4-34	Ящик управления	1		
SB-205	ПКЕ 212-2	Кнопка	1		
	К 305 ТЭМ	Стойка	1		
КП	У 995 ТЭМ	Коробка	1		
	К 1082 УЭМ	Ввод гибкий	6		
1Я-С	ЯВЗ-31-1	Ящик	1		
QF2	АП50-2 МТ	Автомат	1		

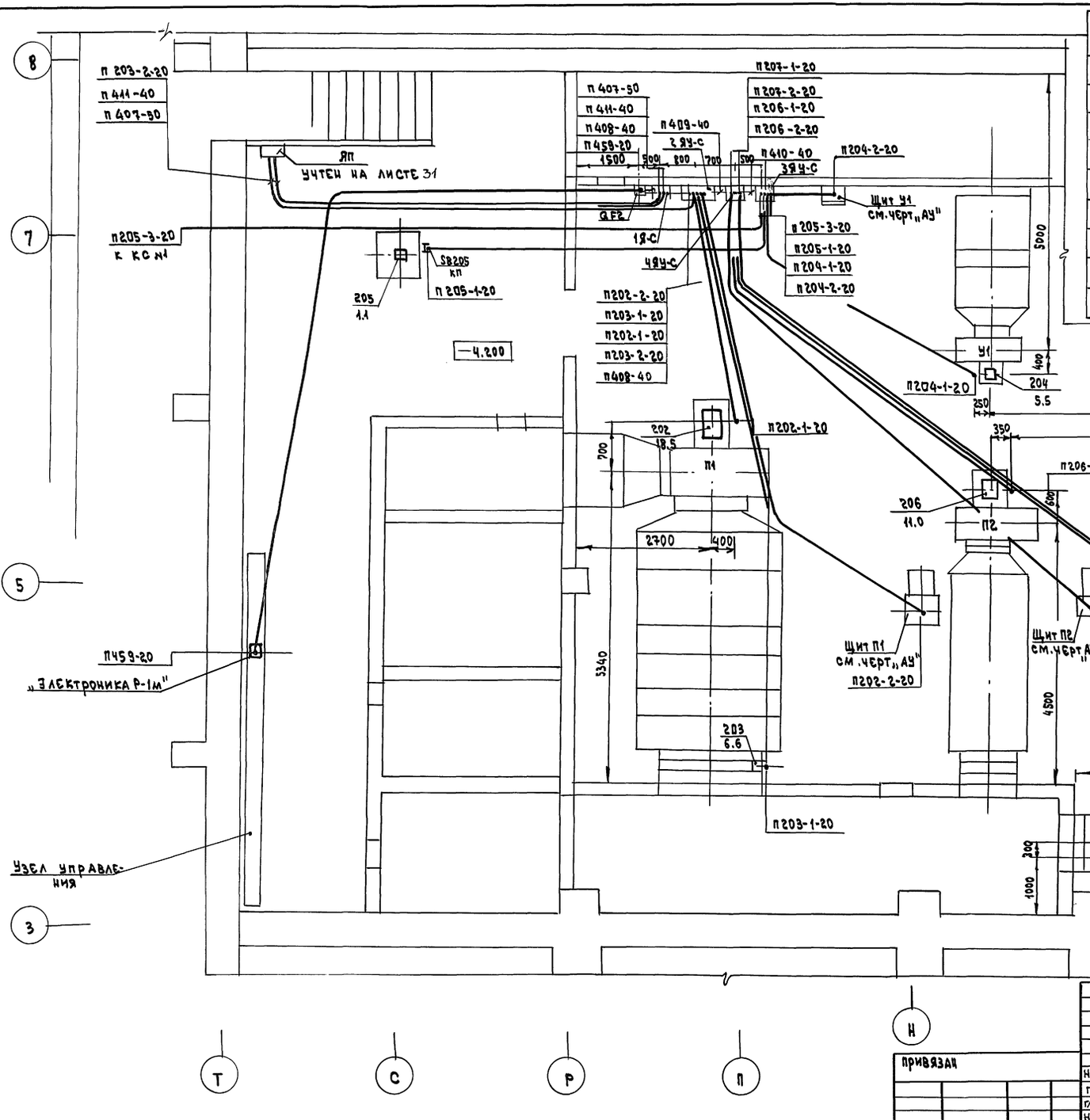

1. Трубно-кабельный журнал см. листы 23÷30
2. Общие указания см. лист 1

Нач. отд.	Зуйков		
Гип	Полунцев		
Гл. спец	Плотникова		
Нач. гр	Гостинцев		
Инж.	Воднева		

Привязан

Инв. №

264-12-318.92 ЭМ

Районный дом культуры /зал на 600 мест/

Венткамера №1. Установка эл. оборудования и проводка труб. Зона 1

Стад.	Лист	Листов
Р	35	

А.П.ЦНИИЭП им. Б.С. Мезенцева

Согласовано

Рук. АБ-1 Мурадов
Рук. АБ-1 Баркан
Гип 08 Гонитель
Гип 0-4 Полунцев

Инв. № подл. | Подпись и дата | Взам. инв. №

25447-09 39

ф. А2

Альбом 7

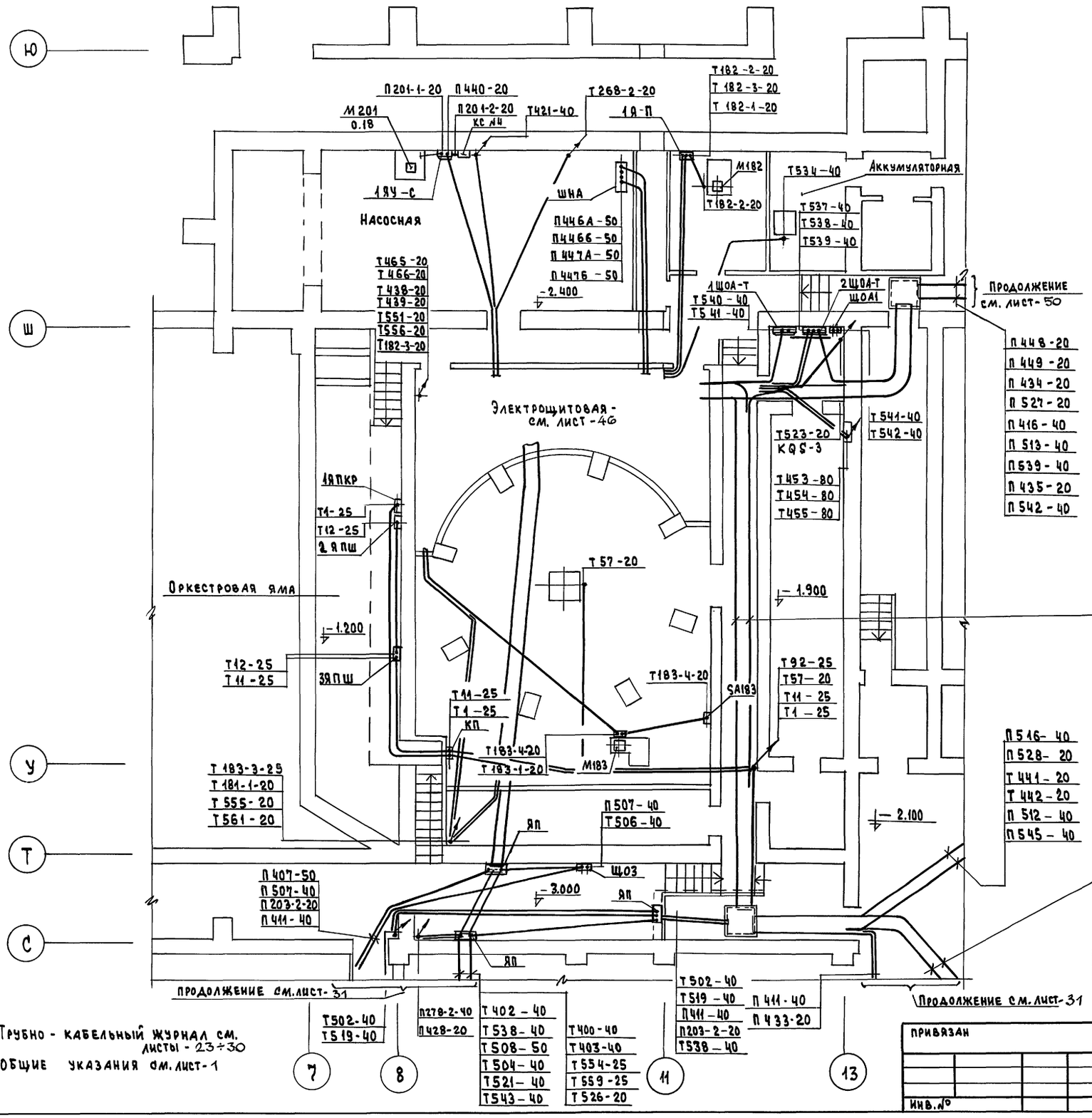

Марка позиция	Обозначение	Наименование	Кол-во	Масса ед., кг	Примечание
1Я-П		Ящик	1		
1ЯУ-С	Я54М-2074	Ящик управления	1		
1ЩОА-Т 2ЩОА-Т	ЯОУ 8502	Ящик аварийного освещения	2		
ЩОА1	ЯОУ 8502	Щиток аварийного освещения	1		
1ЯПКР	Эл.М-19.000 СБ	Штепсельная коробка 1ЯПКР	1		
2ЯПКР, 3ЯПКР	Эл.М-29.000 СБ	Штепсельная коробка 2ЯПКР (3ЯПКР)	2		
2ЯПШ 3ЯПШ	Эл.М-07.000 СБ	Штепсельная коробка ШКГ-4	2		
Щ03	ЯОУ-8502	Щиток освещения	1		
	К657 ГЭМ	Ящик протяжной	3		
КП	У995 ГЭМ	Коробка протяжная	2		
1		Брусок продольный деревянный 150х75 ℓ=1100	2		
2		Брусок поперечный деревянный 150х75 ℓ=900	2		
3		Плитка стеклянная δ=20, 100х100	4		
4		Тумбочка деревянная 75х75 ℓ=100	4		
5		Подкос 150х75 ℓ=1200	2		

Стеллаж для установки 36 ТЖН-300

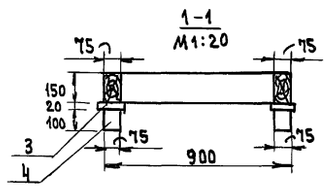

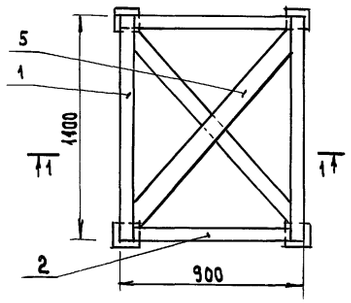

1. Брусья и тумбочки должны быть изготовлены из сосновой древесины отборного сорта по ГОСТ 3808-62.
2. Брусья и тумбочки должны быть остроганы.
3. Стеллаж должен быть покрыт горячей олифой и окрашен щелочеупорной краской.
4. Допускаемые отклонения для брусков по длине ±30 мм, по толщине и ширине ±2 мм.
5. Влажность древесины не более 15%

1. Трубно-кабельный журнал см. листы - 23÷30
2. Общие указания см. лист-1

Привязан			
Инв.№			
Нач.отд	Зуйков		
ГИП	Полунцев		
ГИП	Плотникова		
Нач.гр.	Гостинцева		
Инженер	Воднева		

264-12-318.92 ЭМ

Районный дом культуры /зал на 600 мест/

План подвала. Установка электрооборудования и прокладка труб. Зона „2"

Стадия	Лист	Листов
Р	36	

А.О. ЦНИИЭП им. Б.С. Мезенцева

Инв.№ подл. | Подпись и дата | Взам.инв.№

25447-09 40 ф. А2

Альбом 7

Марка позиция	Обозначение	Наименование	Кол-во	Масса ед.кг.	Примечание
16 ЯПШ ÷ 19 ЯПШ	ЭЛ.М - 36.000	Коробка штепсельная ШКП - 6	4		
	ЭЛ.М - 37.000	Ключок в планшете для штепсельной коробки ШКП-6	4		
12 ЯПШ ÷ 15 ЯПШ	ЭЛ.М - 08.000	Штепсельная коробка ШКГ - 6	4		
1Ш, 4Ш	ЭЛ.М - 13.000	Штепсельная коробка РШ30 - 0 - К	4		
	ЭЛ.М. - 27.000	Ключок в планшете для штепсельной коробки РШ30 - 0 - К	2		
35 ЯПШ, 36 ЯПШ	ЭЛ.М - 28.000	Коробка штепсельная ШКП - 4	2		
	ЭЛ.М - 26.000	Ключок в планшете для штепсельной коробки ШКП - 4	2		
1 ЯПКР	ЭЛ.М - 19.000	Штепсельная коробка 1 ЯПКР	1		
2 ЯПКР 3 ЯПКР	ЭЛ.М - 29.000	Штепсельная коробка 2ЯПКР (3 ЯПКР)	2		
КП	У994 У2 ГЭМ	Коробка протяжная	8		
КП	У995 У2 ГЭМ	Коробка протяжная	1		
SB182	ПКЕ 221 - 1	Пост кнопочный	1		
	К 1082 ГЭМ	Ввод гибкий			

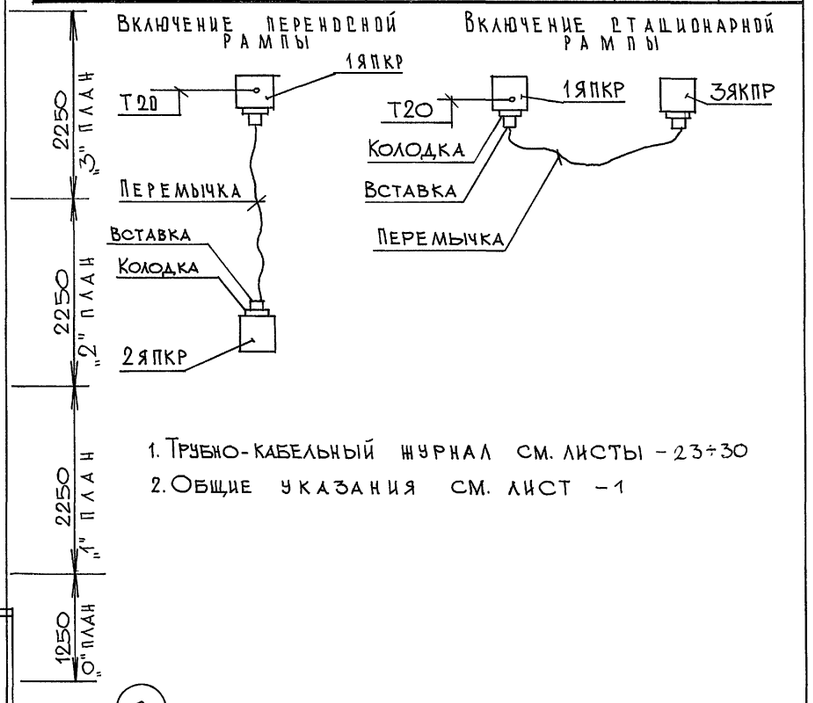

1. Трубно-кабельный журнал см. листы - 23÷30
2. Общие указания см. лист - 1

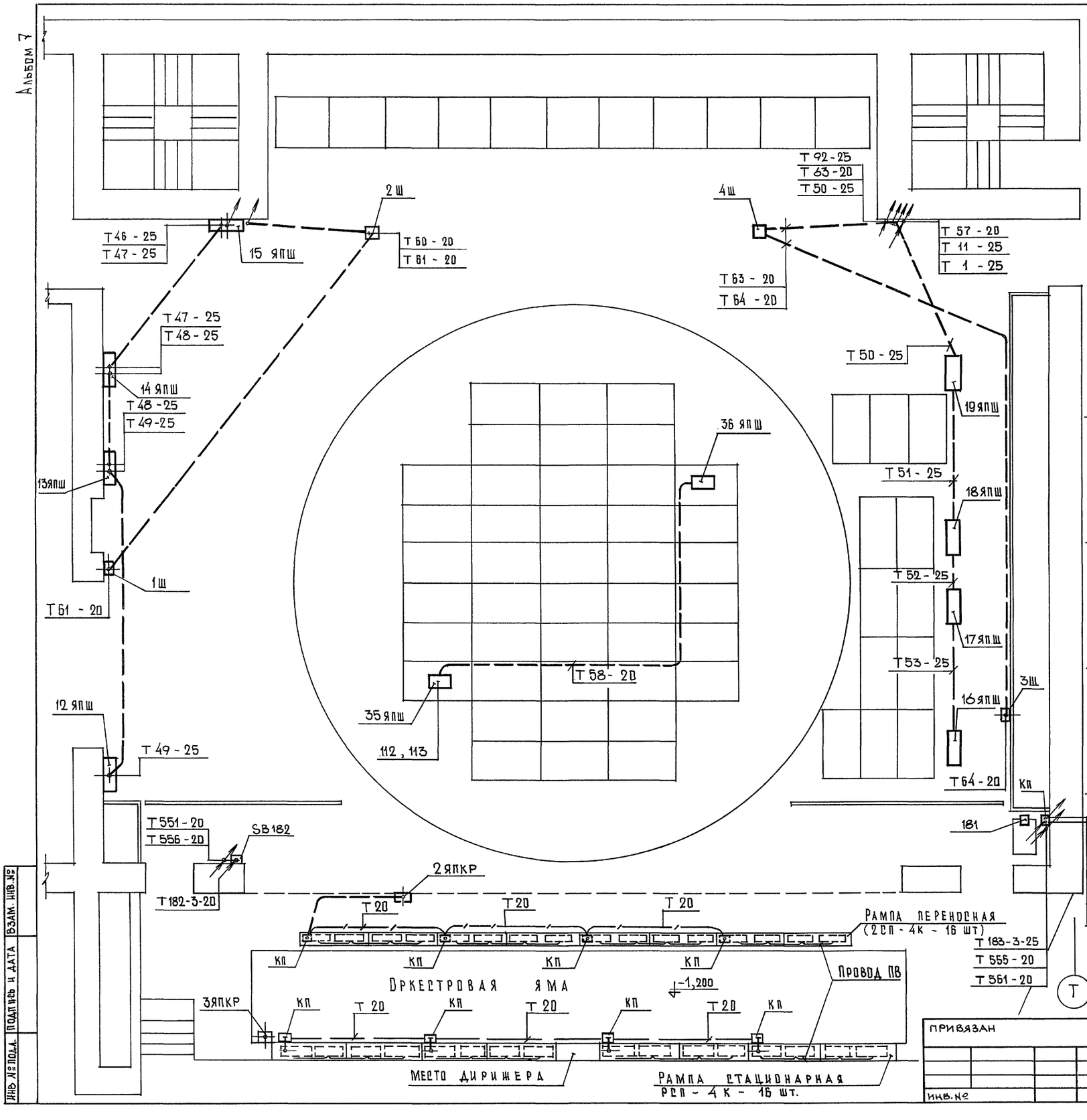

Взам. инв.№ | Подпись и дата | Инв.№ подл.

Привязан

Инв.№

Нач.отд.	Зуйков		
ГИП	Полунцев		
ГИП	Плотникова		
Нач. гр.	Гостинцева		
Инженер	Воднева		

264-12-318.92 ЭМ

Районный дом культуры /зал 600 мест/

Зона "2" планшет на отм. 0,900 установка электрооборудования и прокладка труб

Стадия	Лист	Листов
Р	37	

А/О ЦНИИЭП им. Б.С. Мезенцева

Альбом 7

Марка позиция	Обозначение	Наименование	Кол-во	Масса ед. кг.	Примечание
	ПУ-4И-60	Пульт управления	1		
	ПУ-Н-15	Пульт управления	1		
	ПУ-Н-15Д	Пульт управления	1		
СПК2	СПК-60	Стойка промежуточной коммутации	1		
5Ш÷8Ш	КР-25 ГЭМ	Коробка с розеткой	4		
1ЯПШ	Эл. М-06.000 СБ	Штепсельная коробка ШКГ2	1		
4÷7ЯПШ, 28÷31ЯПШ	Эл. М. 06.000 СБ	Штепсельная коробка ШКГ6	8		
КП	У995 ГЭМ	Коробка протяжная			
5ЯП 6ЯП	К 656 ГЭМ	Ящик протяжной			
		Уголок ГОСТ 8509-86 50×50×5		75.0	

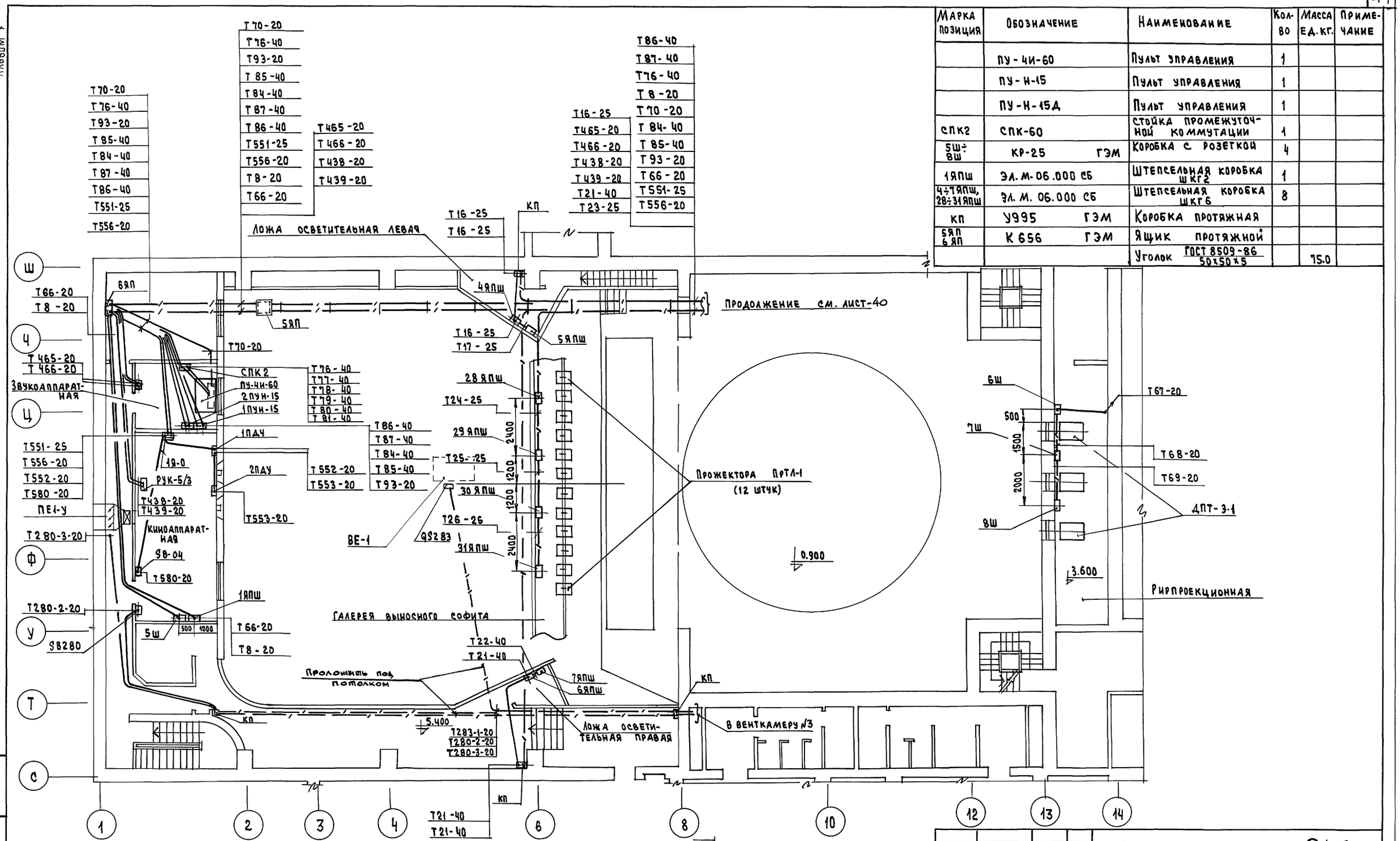

1. Трубно-кабельный журнал см. листы -23÷30
2. Общие указания см. лист -1

Нач. отд.	Зуйков		
ГИП	Полунцев		
ГИП	Плотникова		
Нач. гр.	Гостинцева		
Инженер	Воднева		

264-12-318.92 ЭМ

Районный дом культуры (зал на 600 мест)

План 2-го этажа. Установка электрооборудования и прокладка труб. Зона „2"

Стадия	Лист	Листов
Р	38	

А.О. ЦНИИЭП им. Б.С. Мезенцева

Привязан

Инв. №

Инв. № подл. | Подпись и дата | Взам. инв. №

25447-09 42 Ф.А2

Альбом 7

1я РАБОЧАЯ ГАЛЕРЕЯ

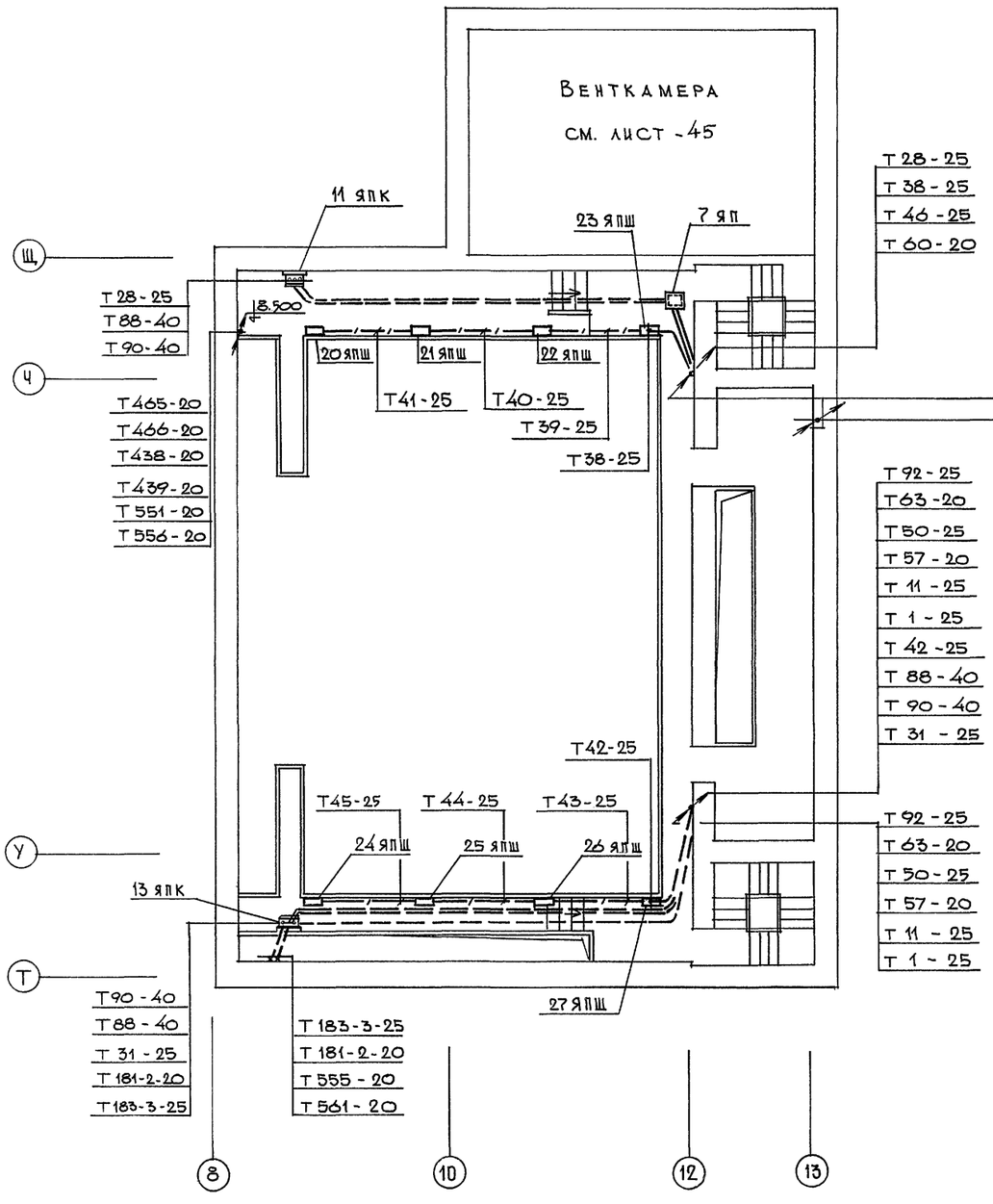

Марка позиция	Обозначение	Наименование	Кол-во	Масса ед. кг.	Примечание
20 ЯПШ ÷ 27 ЯПШ	Разрабатывается при привязке	Штепсельная коробка ШКР 4	8		
13 ЯПК	—//—	Клеммный ящик на 100 клемм	1		учтены
11 ЯПК	—//—	Клеммный ящик на 20 клемм	1		на листе 43
7 ЯП	К 654 ГЭМ	Ящик протяжной	1		

1. Трубно-кабельный журнал см. листы - 23÷30

2. Общие указания см. лист 1

Инв.№ подл. | Подпись и дата | Взам. инв.№

					264-12-318.92 ЭМ		
Привязан							

Альбом 7

Марка позиция	Обозначение	Наименование	Кол-во	Масса ед. кг.	Примечание
2 ЯП	К657 ГЭМ	ЯЩИК ПРОТЯЖНОЙ	1		
4 ЯП	К655 ГЭМ	ЯЩИК ПРОТЯЖНОЙ	1		
3 ЯП	К658 ГЭМ	ЯЩИК ПРОТЯЖНОЙ	1		

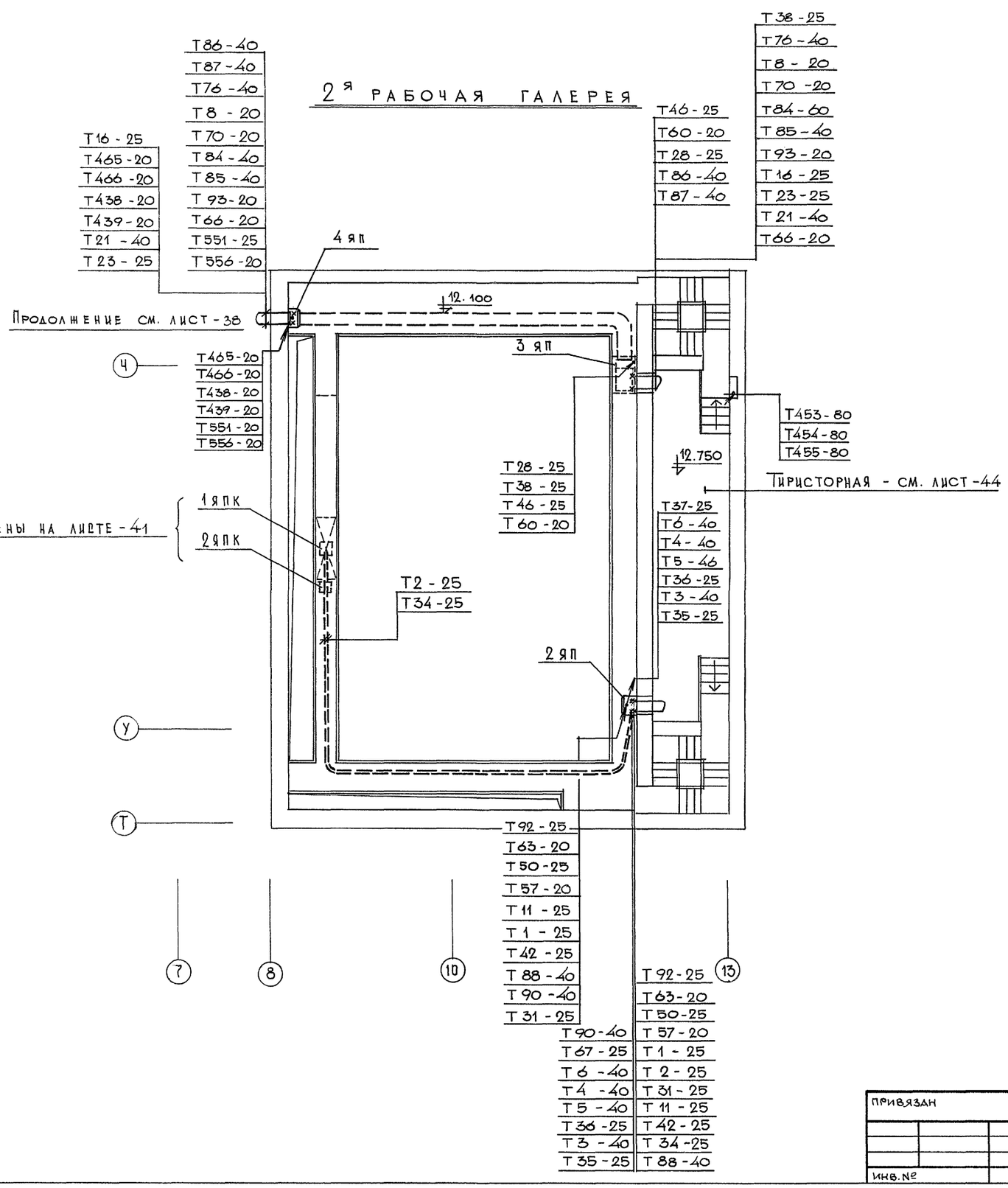

1. Трубно-кабельный журнал см. листы - 23÷30
2. Общие указания см. лист - 1

Инв. № подл. | Подпись и дата | Взам. инв. №

Привязан				264-12-318.92 ЭМ	
Инв. №	Нач. отд.	Зуйков		Районный дом культуры /зал 600 мест/	Стадия: Р; Лист: 40; Листов:
	ГИП	Полунцев		2 я рабочая галерея. Установка электрооборудования и прокладка труб. Зона "2"	А/О ЦНИИЭП им. Б.С. Мезенцева
	ГИП	Плотникова			
	Нач. гр.	Гостинцева			
	Инженер	Воднева			

Колосники

Марка позиция	Обозначение	Наименование	Кол-во	Масса ед. кг.	Примечание
1ЯПК, 3ЯПК, 5ЯПК	ЭЛ.М - 16.000 СБ	КЛЕММНЫЙ ЯЩИК НА 40 КЛЕММ	3		
2ЯПК, 4ЯПК, 6ЯПК	ЭЛ.М - 17.000 СБ	КЛЕММНЫЙ ЯЩИК НА 40 КЛЕММ	3		
7ЯПК, 9ЯПК	ЭЛ.М - 11.000 СБ	КЛЕММНЫЙ ЯЩИК НА 20 КЛЕММ	2		
8ЯПК, 10ЯПК	ЭЛ.М - 12.000 СБ	КЛЕММНЫЙ ЯЩИК НА 20 КЛЕММ	2		
1ЯП	К 656 ГЭМ	ЯЩИК ПРОТЯЖНОЙ	1		

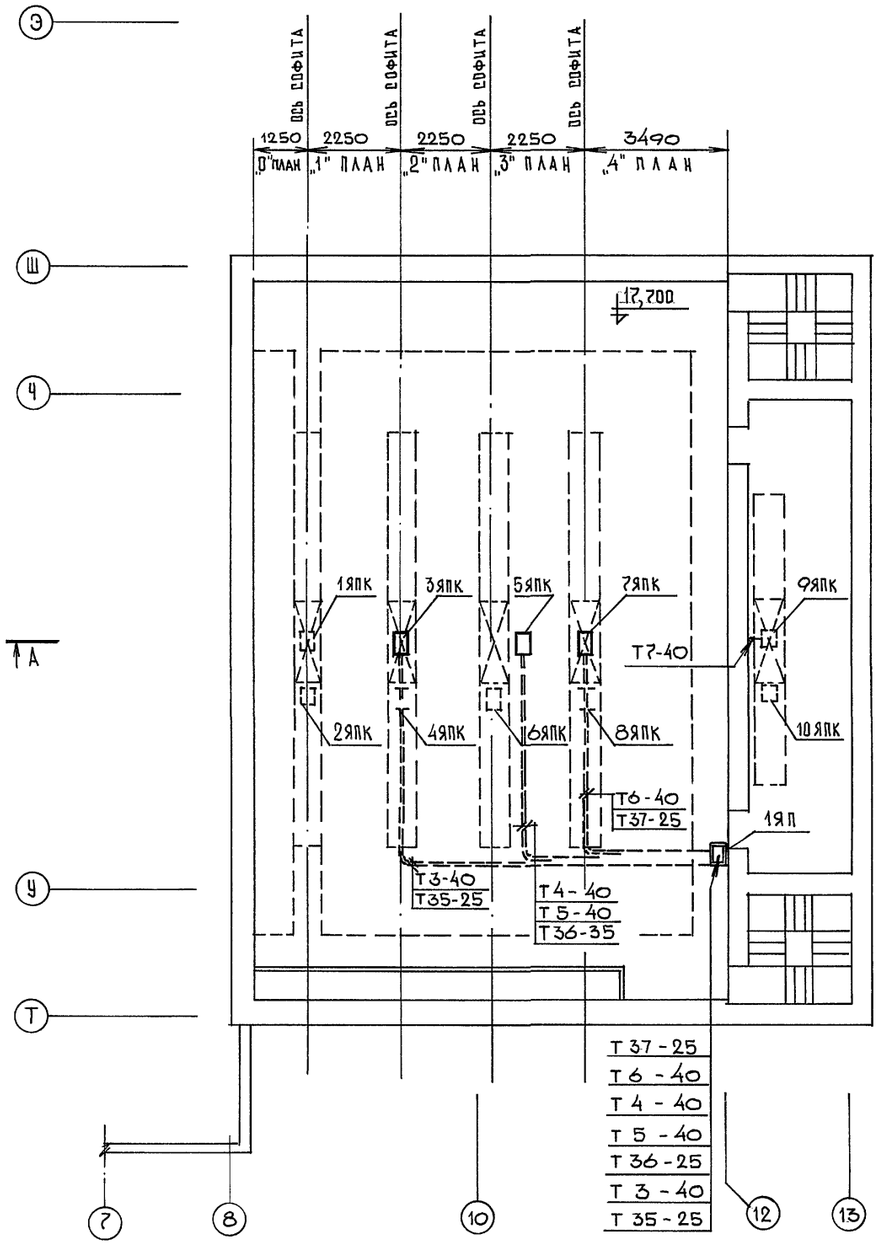

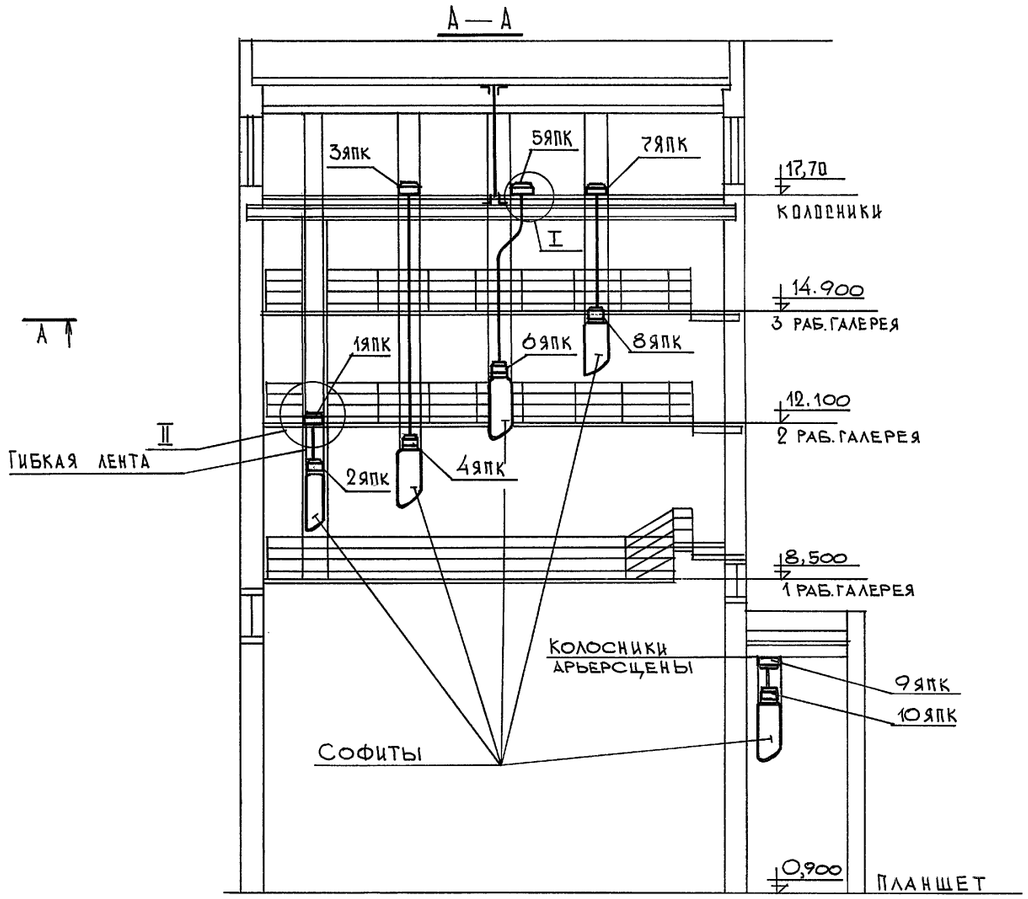

1. Узлы I и II см. лист - 42
2. Трубно-кабельный журнал см. листы - 23÷30
3. Общие указания см. лист - 1

Привязан

Инв.№

Нач. отд.	Зуйков	
ГИП	Полунцев	
ГИП	Плотникова	
Нач. гр.	Гостинцева	
Инжен.	Воднева	

264-12-318.92 ЭМ

Районный дом культуры /зал 600 мест/

Стадия Р | Лист 41 | Листов

Зона „2" Колосники Установка электрооборудования и прокладка труб

А/О ЦНИИЭП им. Б.С.Мезенцева

25447-09 45

Ф. А2

Инв.№ подл. | Подпись и дата | Взам. инв.№

Альбом 7

I

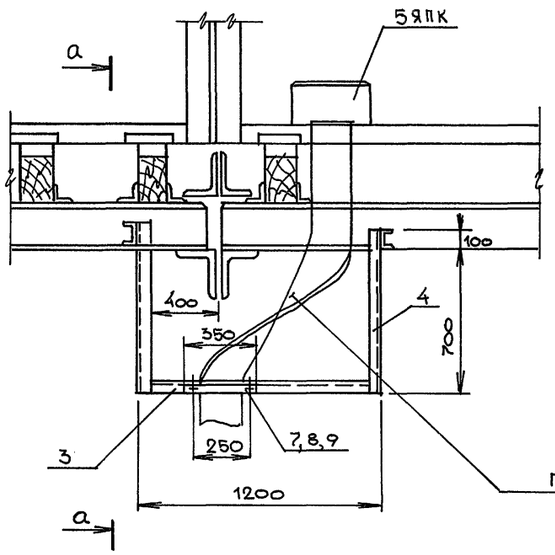

а - а

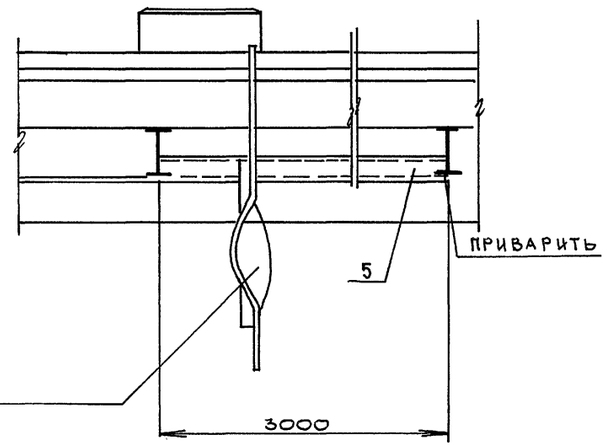

ГИБКАЯ ЛЕНТА

МАРКА Позиция	Обозначение	Наименование	Кол-во	Масса ед.кг.	Примечание
1		Уголок 50×50×5 ГОСТ 8509-72 / ст. 3сп ГОСТ 535-75 L=920 h=14	1		
2		Уголок 50×50×5 ГОСТ 8509-72 / ст. 3 сп ГОСТ 535-79 L=1100 h=14	2		
3		Уголок 50×50×5 ГОСТ 8509-72 / ст. 3сп ГОСТ 535-79 L=350 h=14	1		
4		Швеллер N6,5 ГОСТ 8240-72 / ст. 3сп ГОСТ 535-79 h=2800	3		
5		Швеллер N6,5 ГОСТ 8240-72 / ст. 3 сп ГОСТ 535-79 L=2990	6		
6		Уголок 32×32×4 ГОСТ 8240-72 / ст. 3сп ГОСТ 535-79 h=8000			
7		Болт М12×65 ГОСТ 7798-70	2		
8		Гайка М12 ГОСТ 5915-70	2		
9		Шайба 12 ГОСТ 11371-78	2		

II

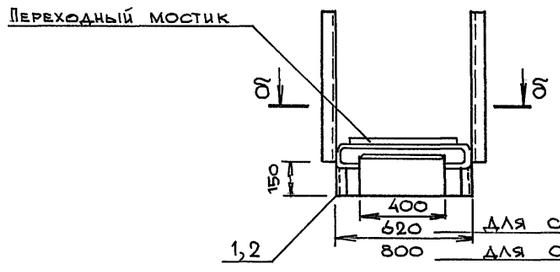

δ - δ

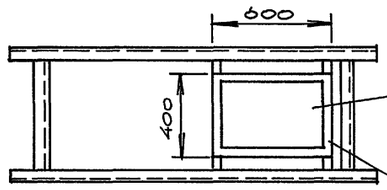

В НАСТИЛЕ ПРЕДУСМОТРЕТЬ ЛЮК 450×700 ДЛЯ ОБСЛУЖИВАНИЯ КЛЕММНОГО ЯЩИКА

Инв. № подл. | Подпись и дата | Взам. инв. №

264-12-318.92 ЭМ

Привязан	Нач.отд.	Зуйков	
	ГИП	Полунцев	
	ГИП	Плотникова	
	Нач.груп.	Гостинцева	
Инв. №	Инженер	Воднева	

Районный дом культуры /зал на 600 мест/

Стадия	Лист	Листов
Р	42	

Узлы I и II
Установка электрооборудования и прокладка труб. Зона 2.

а/о ЦНИИЭП им. Б.С. Мезенцева

25447-09 46 Ф.А2

Альбом 7

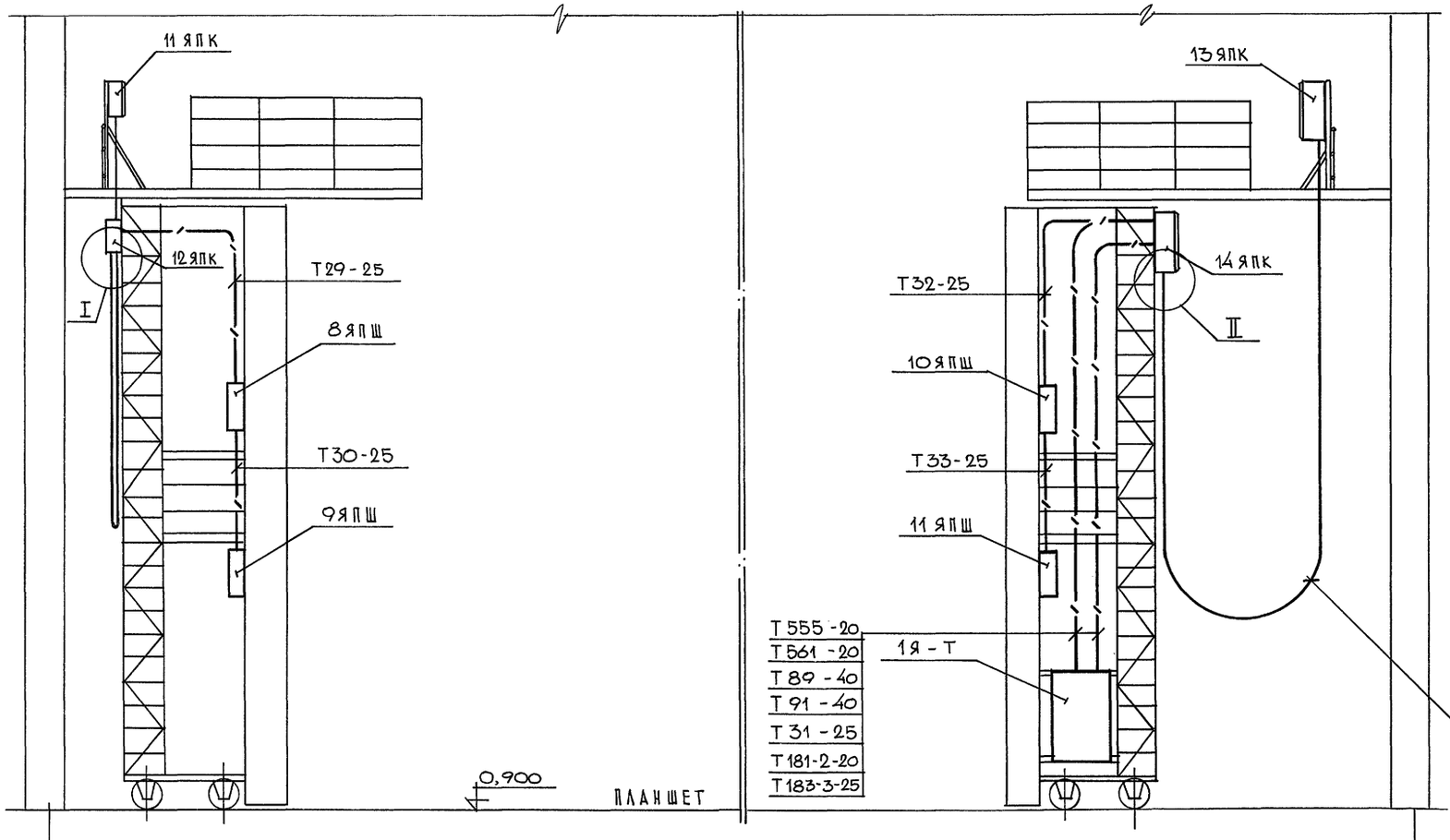

Марка Позиция	Обозначение	Наименование	Кол-во	Масса ед. кг.	Примечание
8ЯПШ ÷ 11ЯПШ	ЭЛ.М - 08.000	Штепсельная коробка ШКГ-6	4		
11ЯПК, 12ЯПК	ЭЛ.М - 25.000	Клеммный ящик на 20 клемм	2		
13ЯПК, 14ЯПК	ЭЛ.М - 38.000	Клеммный ящик на 100 клемм	2		
1		Кронштейн для установки клеммных ящиков	2		
2		Уголок Гост 8509-72 / 50×50×5 ℓ=606	2		
3		Уголок Гост 8509-72 / 75×75×5 ℓ=250	1		
4		Уголок Гост 8509-72 / 75×75×5 ℓ=450	1		
5		Уголок Гост 8509-72 / 75×75×5 ℓ=320	1		
6		Швеллер Гост 8240-72 / №8 ℓ=580	1		
7		Резина Гост 7338-76 / δ=1,5 80×200	4		
8		Болт Гост 7798-70 / М12×30	8		
9		Болт Гост 7798-70 / М12×70	8		
10		Гайка Гост 5915-70 / М12	24		
11		Шайба Гост 11371-78 / 12			
1Я-Т		Щит помрежа	1		

Гибкая петля

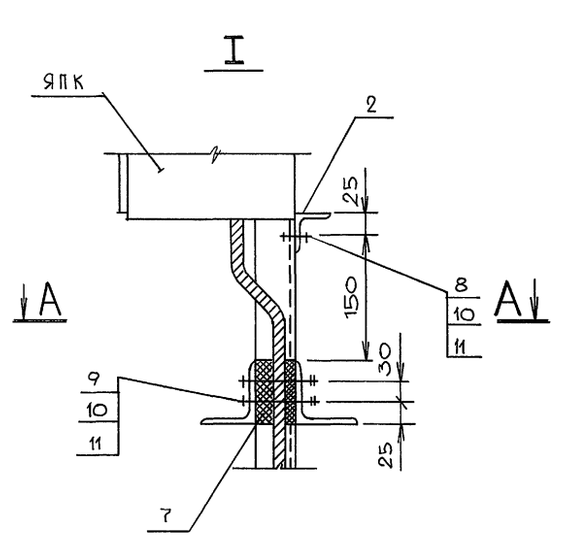

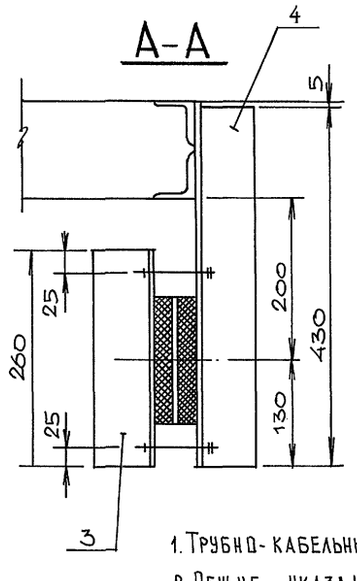

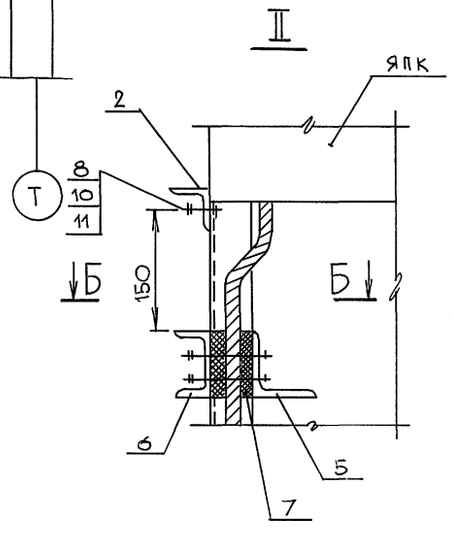

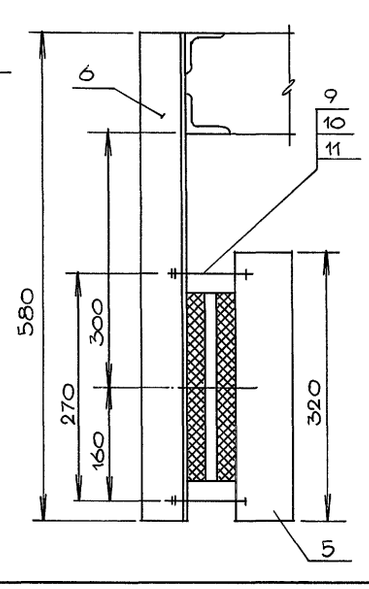

1. Трубно-кабельный журнал см. л. 23÷30
2. Общие указания см. лист 1

Привязан			
Инв.№			
Нач.отд.	Зуйков		
ГИП	Полунцев		
ГИП	Плотникова		
Нач. гр.	Гостинцева		
Инженер	Воднева		

264-12-318.92 ЭМ

Районный дом культуры /зал 600 мест/

Зона "2" Портальные кулисы. Установка электрооборудования и прокладка труб

Стадия	Лист	Листов
Р	43	

А/О ЦНИИЭП им. Б.С. Мезенцева

Инв.№ подл. | Подпись и дата | Взам. инв.№

Альбом 7

Марка позиция	Обозначение	Наименование	Кол-во	Масса ед. кг.	Примечание
ШКС	ШКС 30/45	Шкаф избирательной коммутации	1		
ШВ	ШВ-160-1-1	Шкаф вводной	1		
1ШРН	ШРН-15-10-1	Шкаф регуляторов напряжения	1		
2ШРН: 5ШРН	ШРН-15-5-1	Шкаф регуляторов напряжения	4		
1ШНЦ, 2ШНЦ	ШНЦ-15	Шкаф нерегулируемых цепей	2		
СПК1	СПК 60	Стойка промежуточной коммутации	1		
1ЩО-Т	ПР11-3053-21У3	Шкаф распределительный	1		
1	К1150У3 ГЭМ	Стойка	6		
2	К1163У3 ГЭМ	Полка	18		
3	НЛ40-П2У3 ГЭМ	Лоток	18		

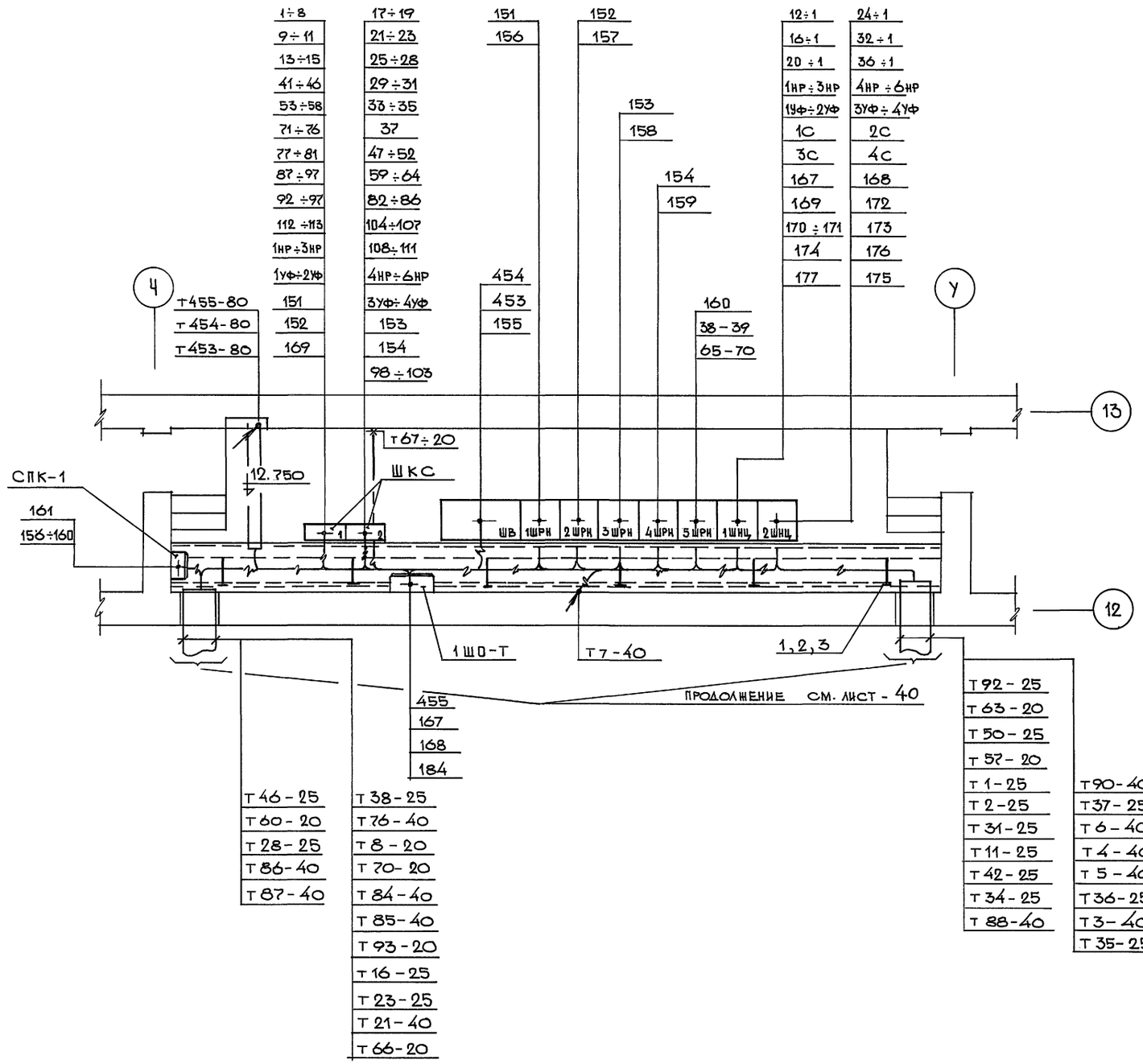

1. Трубно-кабельный журнал см. листы - 23÷30
2. Общие указания см. лист-1

Нач.отд.	Зуйков		
ГИП	Полуницев		
ГИП	Плотникова		
Нач. гр.	Гостинцева		
Инж.	Воднева		

Привязан

Инв.№

264-12-318.92 ЭМ

Районный дом культуры /зал 600 мест/

Тиристорная установка электрооборудования и прокладка труб. Зона «2»

Стадия	Лист	Листов
Р	44	

А/О ЦНИИЭП им. Б.С. Мезенцева

Взам.инв.№ | Подпись и дата | Инв.№ подл.

Альбом 7

Венткамера № 3

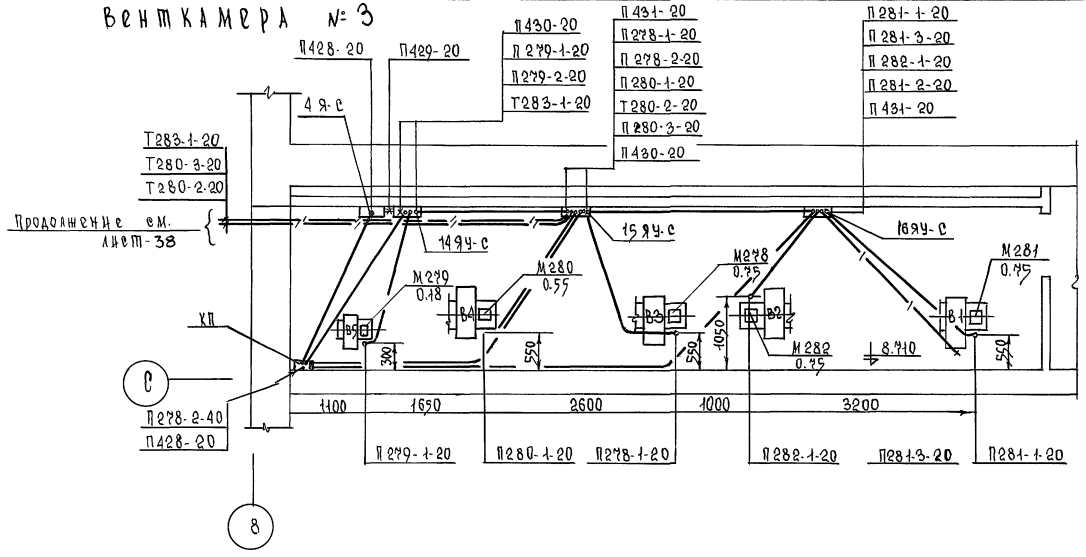

Венткамера № 4

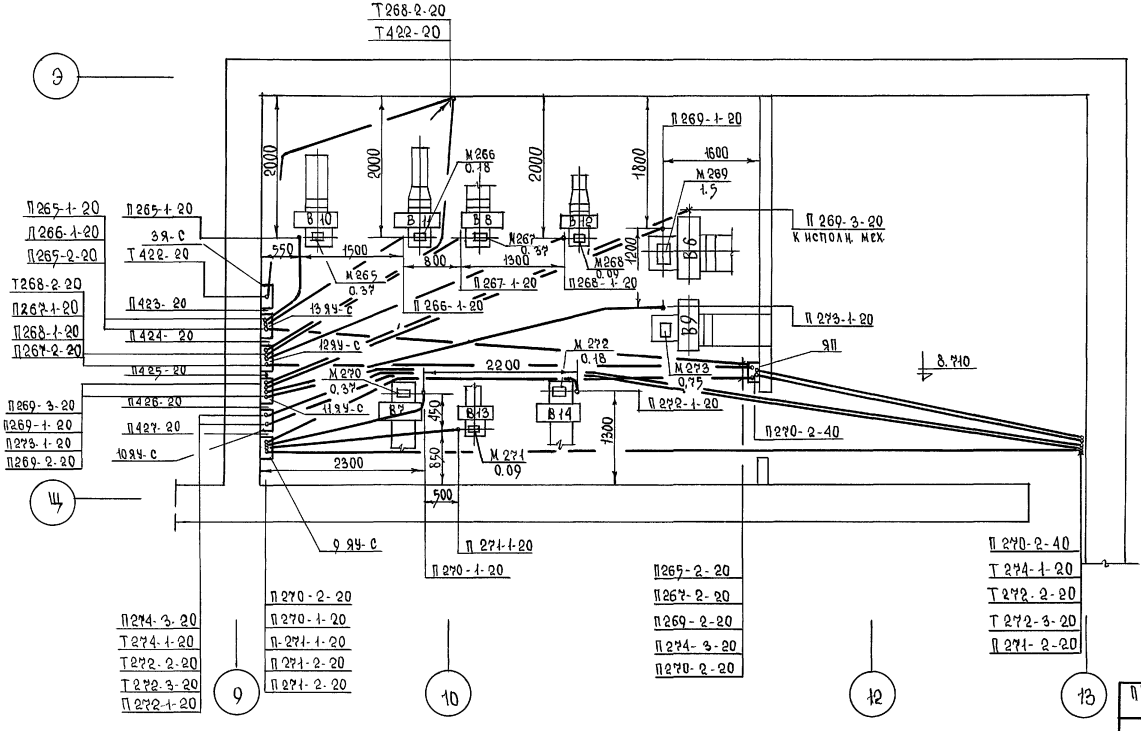

Марка позиц.	Обозначение	Наименование	Кол-во	Масса ед. кг	Примечание
3 Я-С, 4 Я-С		Ящик силовой	2		
9 ЯУ-С 12 ЯУ-С	Я5115-1874 УХЛ4-22	Ящик управления	2		
10 ЯУ-С	Я5115-2074 УХЛ4-26	Ящик управления	1		
11 ЯУ-С	Я5115-2474 УХЛ4-26	Ящик управления	1		
13 ЯУ-С	Я5115-2074 УХЛ4-22	Ящик управления	1		
14 ЯУ-С	Я5115-2474 УХЛ4-29	Ящик управления	1		
15 ЯУ-С	Я5115-2074 УХЛ4-24	Ящик управления	1		
16 ЯУ-С	Я5115-2474 УХЛ4-24	Ящик управления	1		
	К1082 ГЭМ	Ввод гибкий	16		
КП	У996 ГЭМ	Коробка протяжная	1		
ЯП	К654 ГЭМ	Ящик протяжной	1		

1 Трубно-кабельный журнал см. листы-23÷30
2 Общие указания см. лист-1

Нач. от.	Зуиков		
ГАП	Полунцев		
ГИП	Плотникова		
Нач. гр.	Гостинцева		
Исполн.	Воднева		

264-12-318.92 ЭМ

Привязан

Инв. №

Районный дом культуры /зал на 600 мест/

Стадия	Лист	Листов
Р	45	

Венткамеры № 3 и № 4 Установка электрооборудования и прокладка труб. зона 2

А.О. ЦНИИЭП им. Б.С. Мезенцева

Инв. № под. | Подпись и дата | Взам. инв. №

25447-09 49

Ф. А2

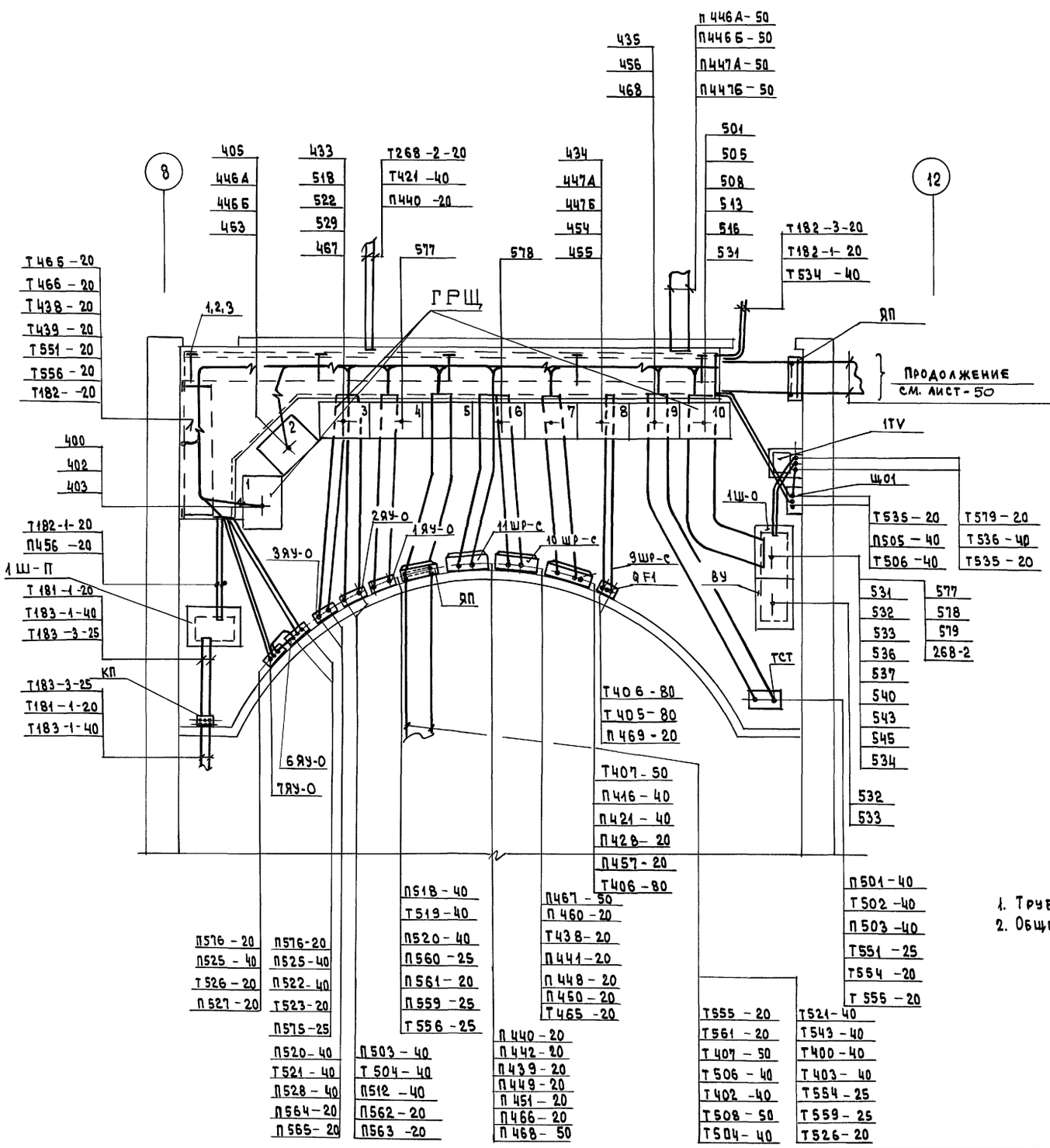

Марка позиция	Обозначение	Наименование	Кол-во	Масса ед.кг	Приме-чание
ГРЩ		Главный распределительный щит	1		
9ШР-С	ПР11-3120-21У3	Шкаф распределительный	1		
10ШР-С, 11ШР-С	ПР11-3064-21У3	Шкаф распределительный	2		
QF1	АП50-2МТ	Автомат	1		
1Ш-П		Щит	1		
1Ш-О		Шкаф аварийного освещения	1		
ЩО1	ЯОУ-8502	Щиток освещения	1		
1TV	ОСМ1-2.5	Трансформатор	1		
ТСТ	ТСТ 30	Темнитель	1		
ВУ	УЗА-150/80	Выпрямитель	1		
1	К1152 ГЭМ	Стойка	7		
2	К1163 ГЭМ	Полка	28		
3	НЛ40П1-87	Лоток	20		
1÷3ЯУ-О, 6,7 ЯУ-О	ЯБ110	Ящик управления	5		
ЯП	К657 ГЭМ	Ящик протяжной	2		

Т540-40	Т453-80	П448-20
Т537-40	Т454-80	П449-20
Т523-20	Т455-80	П434-20
П528-40	П451-20	П527-20
П516-40	П469-20	П416-40
Т441-20	П450-20	П513-40
Т442-20	П460-20	П435-20
П512-40	П457-20	П542-40
П545-40	П529-50	
П560-25	П433-20	
П575-25	П428-20	
Т502-40	Т519-40	

1. Трубно-кабельный журнал см. листы-23÷30
2. Общие указания см. лист-1

Привязан

Инв.№

Взам.инв.№ | Подпись и дата | Инв.№ подл.

264-12-318.92 ЭМ

Нач.от.д.	Зуйков	
ГИП	Полунцев	
ГИП	Плотникова	
Нач.гр.	Гостинцева	
Инжен.	Воднева	

Районный дом культуры /зал на 600 мест/

Электрощитовая установка электрооборудования и прокладка труб зона „2"

Стадия	Лист	Листов
Р	46	

А.О. ЦНИИЭП им. Б.С. Мезенцева

25447-09 50 Ф.А2

Альбом 7

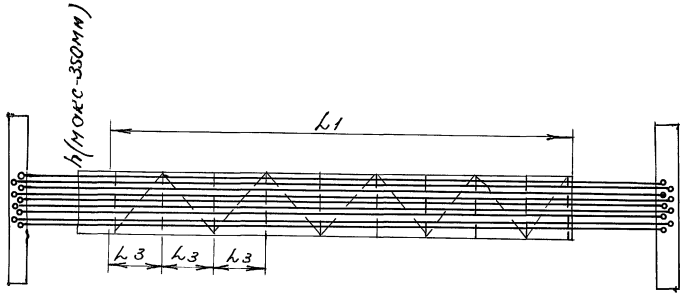

Рис.-3

ГОСТ 20520-80 Провод гибкий	Наружный диам.	Вес 1000м в кг
ПВЗ-660 сеч. 2,5	4,8	55,0
4	5,3	70,0
6	5,9	90,0
10	8,6	150,0
16	9,7	260,0
25	12,0	360,0

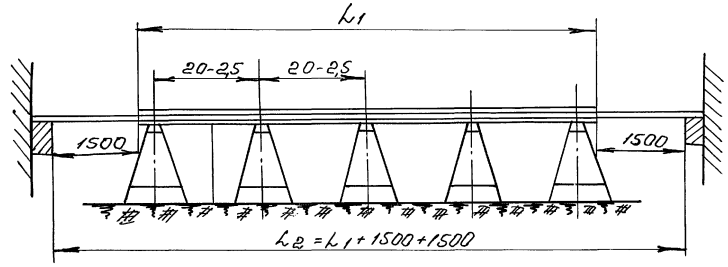

Рис.-2

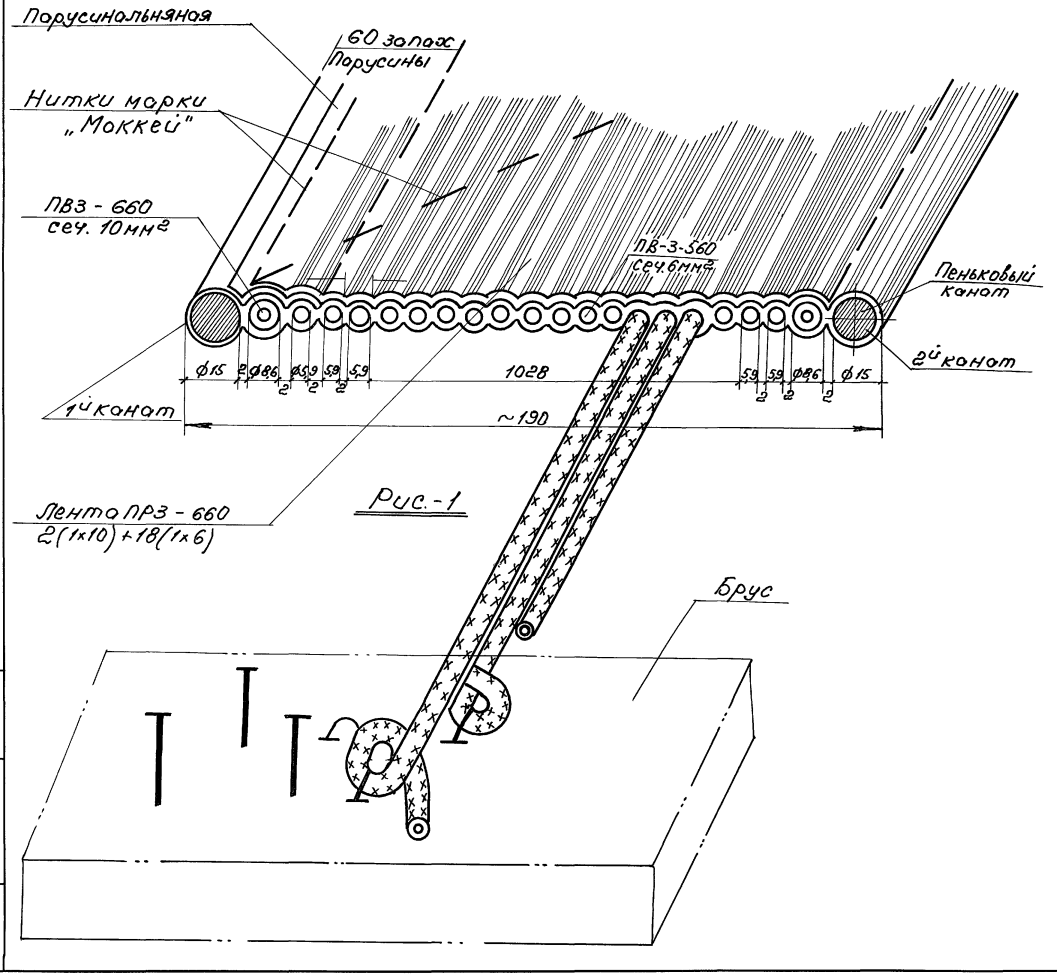

Рис.-1

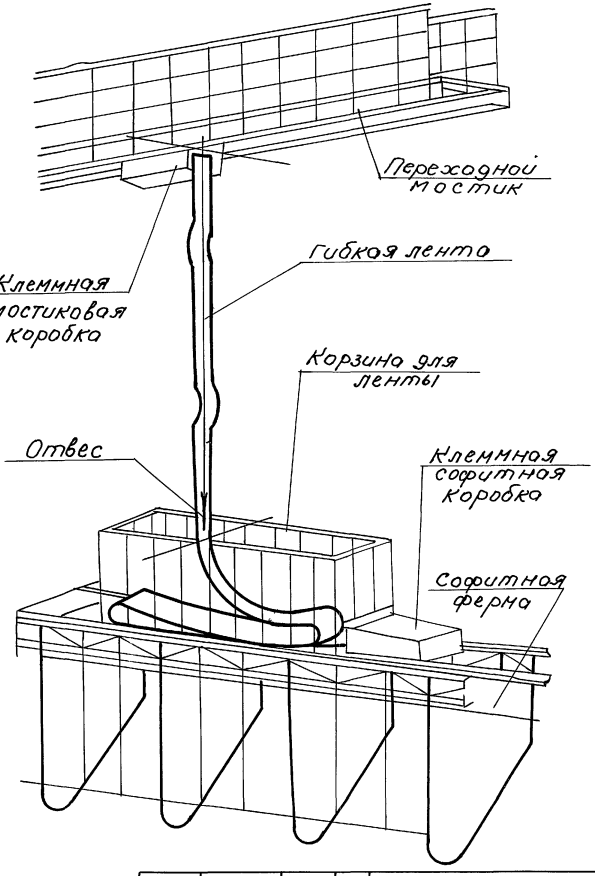

Привязан:				264-12-318.92 ЭМ		
	Нач.отд.	Зуйков		Районный дом культуры (зал на 600 мест)	Стадия	Лист	Листов
	ГИП	Полунцев			Р	47	
	Рук.гр.	Гостинцева		Технические условия на изготовление гибких сценических лент (Начало)	АОЦНИИЭП им. Б.С. Мезенцева		
Инв. N	Вед.инж.	Воднева					

Инв. N подл. | Подпись и дата | Вз. инв. N

25447-09 51

ф. А2

Технические условия на изготовление гибких сценических лент

1. Для изготовления гибких лент применяется гибкий с медными жилами провод по ГОСТ 20520-80 марки ПВ3-660 сечением не менее 2,5мм² и не более 25мм².
2. Для наружного защитного чехла применять парусину льняную пропитонную №20П по ГОСТ 20712-75
3. Расчет заготовки брезента для изготовления гибкой ленты.
   Расчет длины заготовки куска парусины для гибкой ленты, берется равной длине по проекту d_1 (рис. 2) На каждый метр длины дается припуск 12-15см. Необходимый на усадку материала при его обработке.
   Пример: По проекту длина гибкой ленты d_1 обшиваемой парусиной = 15метров. Припуск будет равен: 15,0×0,15 = 2,25 метра.
   Длина всего куска будет составлять 15,0+2,25 = 17,25 метра.
   Расчет ширины заготовок парусины для ленты рассчитывается по формуле $[(h \times 2) + (h \times 2 \times 0,15)] + 0,06$, где h - ширина ленты по проекту в метрах
   2 - коэффициент предусматривающий обшивку ленты с двух сторон.
   0,15 - коэффициент учитывающий усадку полотнища брезента по ширине в метрах.
   0,06 - припуск по ширине полотнища необходимый на залах в метрах
   В данном случае ширина полотнища парусины для обшивки ленты будет равно (рис. 1 и 3)
   0,38+0,06+0,06 = 0,50 метра.
4. До начало изготовления гибкой ленты парусину и пеньковый канат предворительно пропитываются химическим противопожарным составом по указанию управления пожарной охраны. После пропитки парусины её просушивают и прогладживают. Одновременно просушивают и канат.
5. По кроям гибкой ленты обшивают качественный канат имеющий наименьшее растяжение (рис. 1) Диаметр пенькового каната берется в 1,5 раза больше диаметра провода наибольшего сечения, но не менее 10-12мм.
6. Пропитонные брезент и канат заготавливают нужной длины для гибкой ленты в соответствии с проектом. Заготовки парусины и каната подвешиваются с грузом на одном конце и держат в подвешенном состоянии 20-25 часов. Величина груза для парусины и каната 25-30кг.

Заготовка провода ПВ-3

7. Провода для гибкой ленты нарезаются отрезками ровной длины, с учетом вшитой части и свободных концов (по проекту) и укладываются на козлы (рис. 2 и 3). Провода меньшего сечения занимают середину ленты. Последующие провода укладываются симметрично по возрастающему к краям сечению (рис. 1) По кроям гибкой ленты прокладывается пеньковый канат. (рис. 1)

Натяжка и укладка провода.

8. Берутся два деревянных бруска сеч. 100×100мм и длиной 1000мм. Оба бруска должны быть очень прочно закреплены. Первоначально закрепляют на донном брусе провода и пеньковый канат. Между проводами сохраняют зазор 6мм (рис. 1) После закрепления проводов и каната приступают к их выправке. Провода проглаживаются способом протяжки через тряпку, удерживаемую в руках.
   Запрещается выправлять провода способом ударов об пол во избежании нарушения изоляции. После выправки провода тщательно осматривают на обрыв и качество изоляции. По окончании осмотра проводов производят их прозвонку мегомметром на 500вольт.
   По окончании определения качество проводов их закрепляют на противоположном брусе, соблюдая строгую параллельность проводов с сохранением 25мм зазора. Провода должны иметь одинаковую натяжку по всей длине ленты.

Сшивка гибкой ленты

9. Брезент берут, протягивают его под провода и раскладывают на козлах, оставляя ровные концы проводов с обеих сторон не подлежащие обшивке. Свободные концы проводов нужны для дальнейшего монтажа в клеммных коробках (рис. 2 и 3)
   С одной стороны полосу брезента шириной 60мм. заворачивают на провода и прошивают по первому промежутку между проводами и канатом, т.е. обшивают канат по всей длине брезента. Затяжку ниток делают с учетом небольшого вдавливания брезента в пазы - промежутки, брезент должен прилегать к канату и проводам. В случае сильной затяжки нитки готовая лента потеряет гибкость.
   Слабая затяжка парусины - тоже нежелательно, в этом случае будет движение провода в парусине. После прошивки одного каната парусину расправляют и накладывают на верх ленты не нарушая порядок раскладки проводов. Положенную парусину прошивают вдоль стороны каната, аналогично первому. После обшивки второго каната, оставшийся конец парусины прошивают вторично у первого каната, наложенного на залах. После окончания прошивки канатов делают разметку поперечных швов, шаг которого равен ширине ленты d3 (рис. 3) По намеченной разметке прошивают ленту поперечными швами. Последующая прошивка по диагонали между поперечными швами (рис. 3) иглу следует вкалывать в парусину вертикально и быть уверенным, что игла не задела и не нарушила изоляцию провода.

				264-12-318.92 ЭМ	
Привязан:				Районный дом культуры (зал на 600 мест)	Стадия: Р; Лист: 48; Листов:
	Нач. отд.	Зуйков		Технические условия на изготовление гибких сценических лент (продолжение)	АОЦНИИЭП им. Б.С. Мезенцева
	ГИП	Полунцев			
	Рук. гр.	Гостинцева			
Инв. N	Вед. инж.	Воднева			

25447-09 52 Ф. А2

Инв. N подл. | Подпись и дата | Взам. инв. N

Порча изоляции провода приведет к переделке гибкой ленты. Соединение ниток между собой должно делаться с полной гарантией на прочный узел. Сшитую ленту снимают с креплений, отрезая провода рядом с брусом. Оставляют свободные необшитые концы проводов и пеньковых канатов с обеих сторон длиною не менее одного метра.

Монтаж софитной ленты

10. Софитную ленту затаскивают на софитную ферму, находящуюся в подвешенном состоянии. Один ее конец протягивают через корзину в клеммную софитную коробку, закрепляют и разделывают концы проводов в соответствии проекту.
Перегибы ленты фиксируют, т.е. осаживают с таким расчетом, чтобы радиус изгиба был не менее 50мм и не более 80мм, учитывая сечения проводов ленты.
Свободный конец ленты затягивают в клеммную коробку, мостиковую или колосниковую закрепляют и разделывают концы.
Места расположения клеммной коробки, мостиковой или колосниковой, определяют--отвесом. В этом случае отвес должен находиться в центре корзины, а расположение шнура на мостике или колосниках является местом спуска гибкой ленты (рис. 4)
Для удобства эксплуатации софитная ферма в нижнем положении устанавливается на 0,5м от плоскости сцены.

Проверка и испытания ленты

11. Ленту, находящуюся на козлах, проверяют на гибкость и делают замер сопротивления изоляции проводов, согласно ПУЭ-1976, I-8-34 составлением актов: 1) на скрытые работы и 2) замера изоляции проводов
После установки гибкой ленты на место--вторично делают замер изоляции проводов с составлением акта. По окончании монтажных работ по подключению гибкой ленты к осветительному агрегату производят 100% включение агрегата через ленту и испытывают в продолжении 1-1,5 часов.
При удовлетворительной работе агрегата и гибкой ленты составляется акт сдачи приемника агрегата с гибкой лентой в эксплуатацию. Эксплуатационные испытания проводятся с представителем заказчика и Управления Пожарной Охраны.

Таблица

размеров гибкой сценической ленты по ширине

Кол-во концов проводов в ленте	Сечение проводов в кв. мм.					
	2,5	4	6	10	16	25
	КН-25	КН-25	КН-60	КН-60	КН-60	КН-60
	Ширина ленты					
6	40	42	46	127	140	82
12	80	86	93	192	210	170
18	120	130	140	250	280	255
24	160	175	188	325	—	—
30	200	220	235	—	—	—
36	240	260	280	—	—	—
42	280	310	325	—	—	—
48	320	—	—	—	—	—

К ширине + 30 мм. К ширине + 40 мм

Пример подсчета ширины ленты:
Лента, состоящая из 24 концов провода сечением 6 мм² и 18 концов сечением 2,5мм². В этом случае ширина ленты будет ровно 188+120 = 308+30 = 338
Размер 30мм и 40мм составляет пронежутки + 2 диаметра канатов.

Привязан:				264-12-318.92 ЭМ	
	Нач.отд.	Зуйков			
	ГИП	Полунцев		Районный дом культуры (зал на 600 мест)	Стадия Р; Лист 49; Листов
	Рук.гр.	Гостинцева		Технические условия на изготовление гибких сценических лент (окончание)	АОЦНИИЭП им. Б.С. Мезенцева
Инв.N	Вед.инж.	Воднева			

Инв.N подл. | Подпись и дата | Взам. инв.N

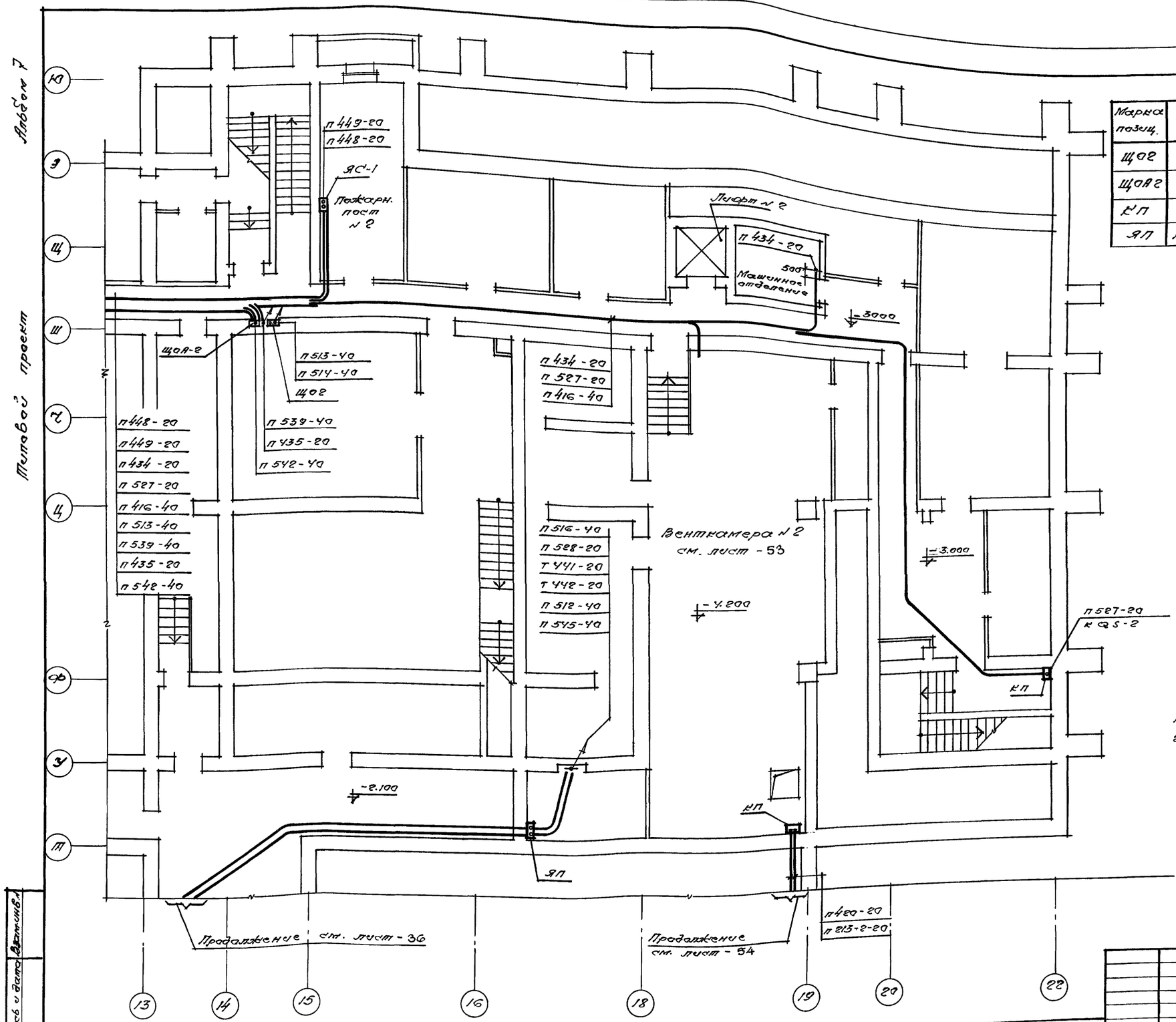

Марка позиц.	Обозначение	Наименование	Кол-во	Масса ед. кг.	Примечание
ЩО2	ЯОУ-8502	Щиток освещения	1		
ЩОА2	ЯОУ-8502	Щиток аварийного освещения	1		
КП	У995 ГЭМ	Коробка протяжная	1		
ЯП	К654 ГЭМ	Ящик протяжной	1		

1. Трубно-кабельный журнал см. листы - 23÷30
2. Общие указания см. лист - 1

Альбом 7

Типовой проект

Инв. № подл. | Подпись и дата | Взам. инв. №

Нач. отд.	Зуйков		
ГИП	Полунцев		
ГИП	Плотникова		
Нач. гр.	Гостинцева		
Инжен.	Воднева		

ПРИВЯЗАН

ИНВ. №

264-12-318.92 ЭМ

Районный дом культуры /Зал на 600 мест/.

План подвала
Установка электрооборудования и прокладка труб
Зона „3"

Стадия	Лист	Листов
Р	50	

ЦНИИЭП им. Б.С. Мезенцева

25447-09 54 Ф. А2

Альбом 7

Типовой проект

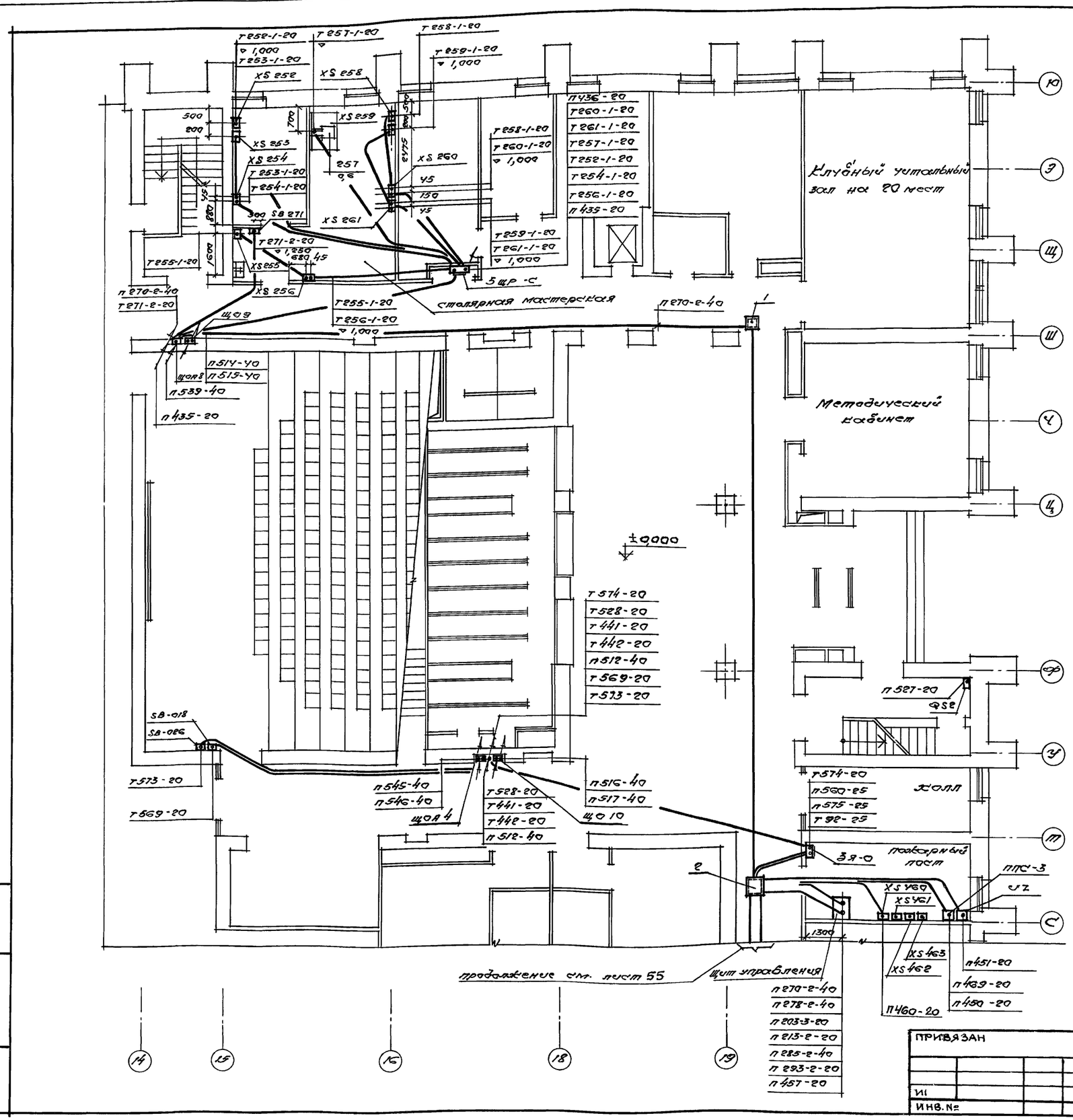

Марка позиция	Обозначение	Наименование	Кол-во	Масса ед. кг	Примечание
5 щр-с	ПР11-3056-21У3	Шкаф распределительный	1		
UZ	ВБ 24/6-3	Блок выпрямительный	1		
XS 253, XS 259, XS 261	КР3-25	Коробка	3		
XS 252, 254÷256, 258, 260, 460÷463	РШ-П-20	Розетка	10		
ЗЯ-0		Ящик освещения	1		
ЩО-9, ЩО10	ЯОУ-8502	Щиток освещения	2		
ЩОА4	ЯОУ-8502	Щиток освещения	1		
SB-018 SB-026	ПКЕ-212-2У3	Пост кнопочный	2		
SB 271	ПКУ 15	Пост кнопочный	1		
	К 1082 ГЭМ	Ввод гибкий	4		
1	Л2П	Лючок	1		
2	Л4П	Лючок	1		
QS2	ЯПП-15У3 ГЭМ	Ящик с рубильником	1		

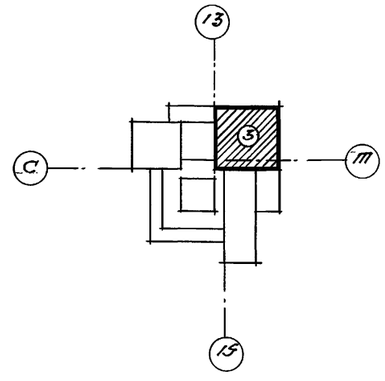

1. Трубно-кабельный журнал см. листы 23÷30
2. Общие указания см. лист-1

Нач.отд.	Зуйков		
ГИП	Полунцев		
ГИП	Плотникова		
Нач.гр.	Гостинцева		
Инженер	Воднева		

264-12-318.92 ЭМ

Районный Дом культуры /Зал на 600 мест/

План 1 этажа. Установка электрооборудования и прокладка труб. Зона „3"

Стадия	Лист	Листов
Р	51	

ЦНИИЭП им. Б.С. Мезенцева

ПРИВЯЗАН

ИНВ. №

Инв. № подл. | Подпись и дата | Взам. инв. №

25447-09 55

Ф. А2

Альбом 7

Марка позиция	Обозначение	Наименование	кол-во	Масса ед. кг.	Приме-чание
УШР-С	ПРИ-3050-2У3	ШКАФ распределительн.	1		
ЩО16, ЩО17	ЯОУ-8502	Щиток освещения	2		
ЩОА6	ЯОУ-8502	Щиток аварийного освещения	1		
4ЯУ-О	Я5121-3174 УХЛ4	Ящик управления	1		
5ЯУ-О	Я5110-3174 УХЛ4	Ящик управления	1		
1ПДУ, 2ПДУ		Пост дистанционного управления	2		
SB-019÷21 SB-023, SB-027	ПКЕ 212-2У3	Пост кнопочный			
XS302	КРЭ-25	Коробка	1		
XS301, 303, 443÷445	РШ-П-20	Розетка	5		
SB272	ПКУ 15	Пост кнопочный	1		
QS274	ПВЗ-16	Пакетный выключат.	1		
ЯП, ЯП	К654 ГЭМ	Ящик протяжной	2		
	К1082 ГЭМ	Ввод гибкий	3		

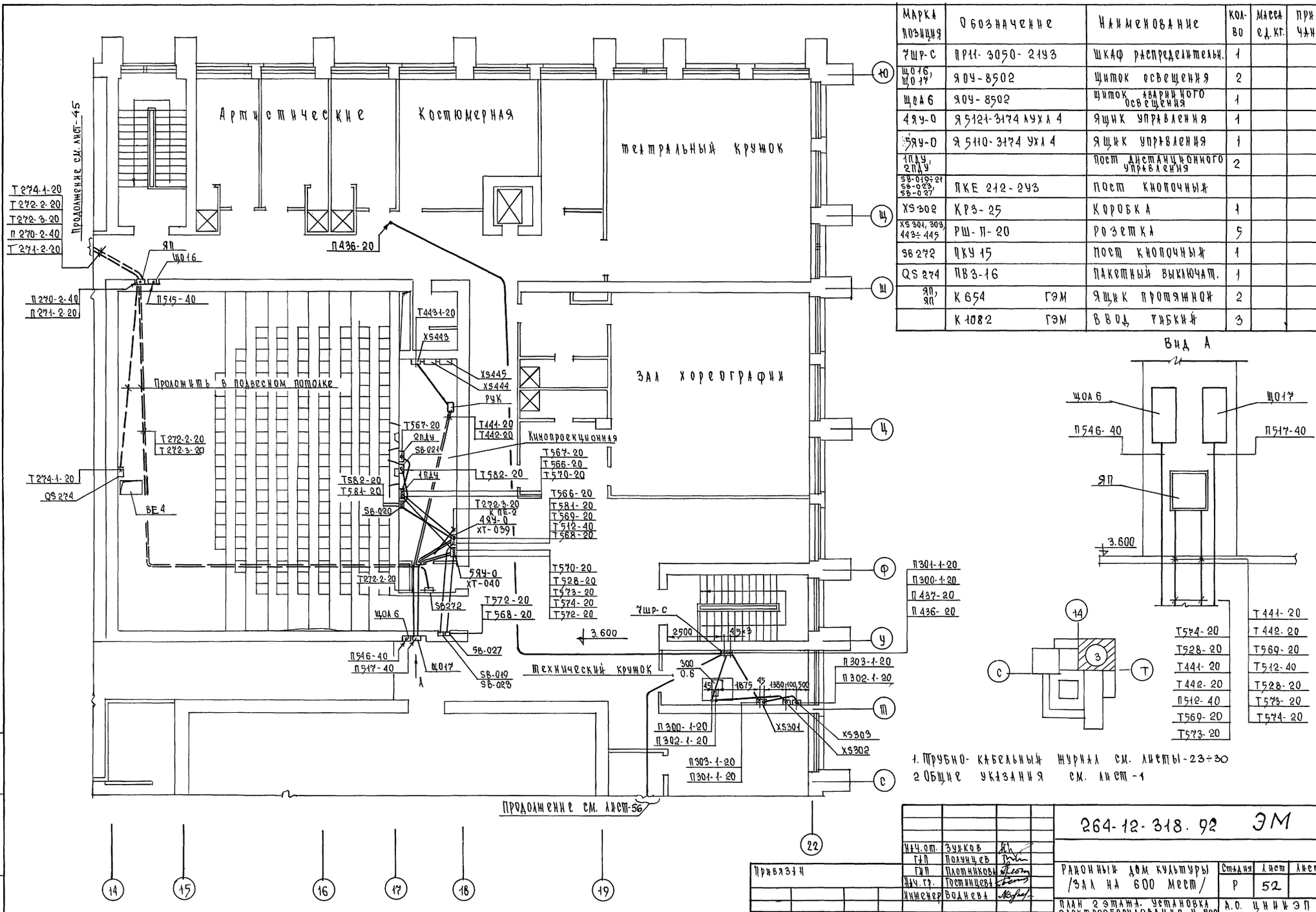

1. Трубно-кабельный журнал см. листы-23÷30
2. Общие указания см. лист-1

Привязан

Инв. №

Нач.от.	Зужков	
ГИП	Полунцев	
ГИП	Плотников	
Нач.гр.	Гостинцева	
Инженер	Воднева	

264-12-318.92 ЭМ

Районный дом культуры /зал на 600 мест/

Стадия	Лист	Листов
Р	52	

План 2 этажа. Установка электрооборудования и прокладка труб. Зона „3"

А.О. ЦНИИЭП им. Б.С. Мезенцева

25447-09 56 Ф. А2

Инв.№ подл. | Подпись и дата | Взам.инв.№

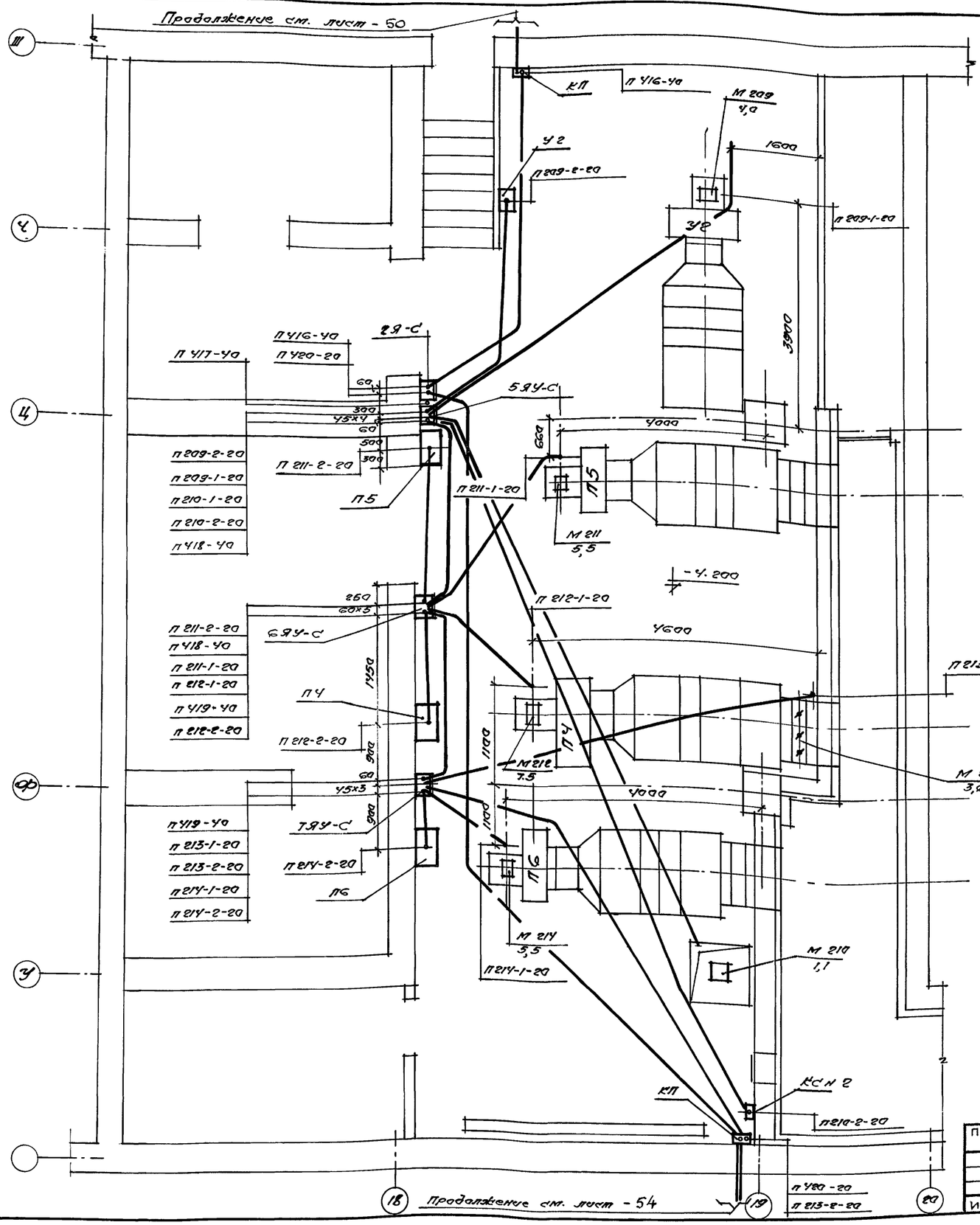

Марка позиция	обозначение	Наименование	Кол-во	Масса ед. кг	Примечание
5ЯУ-С	Я 5115-2674 УХЛ4-30	Ящик управления	1		
6ЯУ-С	Я 5115-3174 УХЛ4-32	Ящик управления	1		
7ЯУ-С	Я 5115-2974 УХЛ4-31	Ящик управления	1		
КП	У995 ГЭМ	Коробка протяжн.	2		
	К 1082 ГЭМ	Ввод гибкий	6		

1. Трубно-кабельный журнал см. листы - 23÷30
2. Общие указания см. лист - 1

ПРИВЯЗАН	Нач.отд.	Зуйков	
	ГИП	Полунцев	
	ГИП	Плотникова	
	Нач.гр.	Гостинцева	
ИНВ.№	Инжен.	Виднева	

264-12-318.92 ЭМ

Районный дом культуры (Зал на 600 мест)

Венткамера № 2 Установка электрообрудования и прокладка труб „Зона 3"

стадия	Лист	Листов
Р	53	

ЦНИИЭП им. Б.С. Мезенцева

Альбом 7

Марка позиция	Обозначение	Наименование	Кол	Масса ед.кг	Примечание
216 ЩУ	поставляется комплектно	щит управления	1		
ЯП	К 655 ТЭМ	ящик протяжной	1		
	К 1082 ТЭМ	ввод гибкий	2		
КП	У 995 ТЭМ	коробка	1		

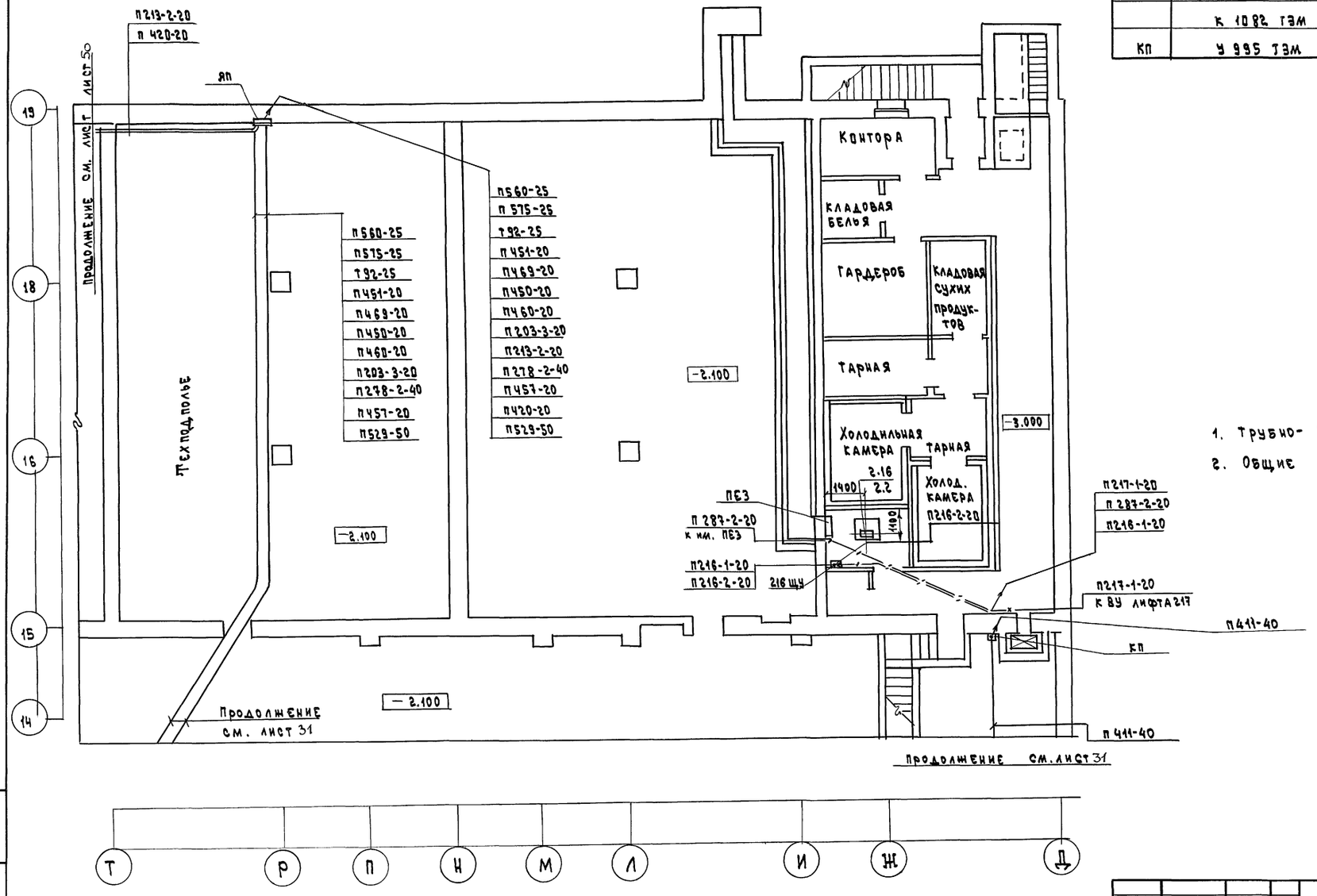

1. Трубно- кабельный журнал см. листы 23÷30
2. Общие указания см. лист 1

Т Р П Н М Л И Ж Д

Привязан			
Инв. №			
Нач.отд.	Зуйков		
ГИП	Полунцев		
Гл.спец.	Плотникова		
Нач. гр.	Гостинцева		
Инж.	Воднева		

264-12-318.92 ЭМ

Районный дом культуры /зал на 600 мест/

Подвал. Установка эл. оборудования и прокладка труб, зонд 4

Стадия	Лист	Листов
Р	54	

А.П. ЦНИИЭП им. Б.С. Мезенцева

Инв. № подл. | Подп. и дата | Взам. инв. №

25447-09 58 ф. А2

Альбом 7

Марка позиция	Обозначение	Наименование	Кол	Масса ед.кг	Примечание
Щ011	ЯОУ 8502	Щиток освещения	1		
Щ019	ЯОУ 8502	Щиток освещения	1		
Щ047	ЯОУ 8502	Щиток аварийного освещения	1		
ЛЧП	600×600	Лючок	1		
Л2П	360×360	Лючок	1		
ЯП	К 654 ТЭМ	Ящик протяжной	1		
КП	У 995 ТЭМ	Коробка	1		

Пожарный пост №1
см. лист 51

П 270-2-40

ЛЧП

Щ011

Л2П

ЯП

П 420-20
П 293-2-20

Т 92-25
П 575-25
П 560-25
П 270-2-40

П 529-50

Раздевальная

П 560-25
П 575-25
Т 92-25
П 451-20
П 469-20
П 450-20
П 460-20
П 203-3-20
П 213-2-20
П 278-8-40
П 457-20
П 420-20

Раздевальная

П 451-20
П 469-20
П 450-20
П 460-20
П 203-3-20
П 213-2-20
П 278-2-40
П 285-2-40
П 293-2-20
П 457-20
П 270-2-40

0.000

П 285-2-40

Игровой спортзал

1. Трубно-кабельный журнал см. листы 23÷30

2. Общие указания см. лист 1

П 285-2-40
П 216-1-20
П 287-2-20
П 217-1-20

П 217-1-20
П 287-2-20
П 216-1-20

П 285-2-40
П 287-2-20
П 411-40
П 289-2-20

Проложить под потолком

П 547-40
Щ019

П 538-40
Щ047

П 538-40
П 547-40

Зал игровых автоматов

П 411-40

П 216-1-20
П 217-1-20
П 289-2-20

Продолжение см. лист 32

Продолжение см. лист 34

Продолжение см. лист

3000 3000 3000 3000 3000 3000 3000

Т С Р П Н М Л К

14 15 А

19 18 17 16 15 14

Привязан

Инв. №

Нач.отд.	Зуйков	
ГИП	Полунцев	
Гл.спец.	Плотникова	
Нач.гр.	Гостинцева	
Инженер	Воднева	

264-12-318.92 ЭМ

Районный дом культуры /зал на 600 мест/

План на отм. 0.000 Установка электрооборудования и прокладка труб. Зона 4

Стад.	Лист	Листов
Р	55	

А.П. ЦНИИЭП им. Б.С. Мезенцева

25447-09 59 Ф. А2

Согласовано: Инв.№ подл. | Подп. и дата | Взам. инв.№ | Рук. АБ-1 Гип ОВ | Рук. АБ-1 Гип ОВ | Мурадов | Варган-Гончарь | Гип ОВ | Полунцев

Альбом 7

Марка позиция	Обозначение	Наименование	Кол.	Масса ед. кг	Примечание
6ШР-С	ПР11-3054-21У3	Шкаф распределительный	1		
8ШР-С	ПР11-3016-21У3	Шкаф распределительный	1		
XS 305÷ XS 322	РШ-П-20С	Розетка штепсельная	14		
QF 326	АП50-3МТ	Автомат	1		
XS 325, XS327,329	РШ-П-20-С	Розетка штепсельная	3		
XS 330 XS 331	КР3-25	Коробка с розеткой РШ30М	2		
QS295	ПВ3-16	Выключатель	1		
КП	У995ТЭМ	Коробка	1		
	К1082ТЭМ	Ввод гибкий	3		

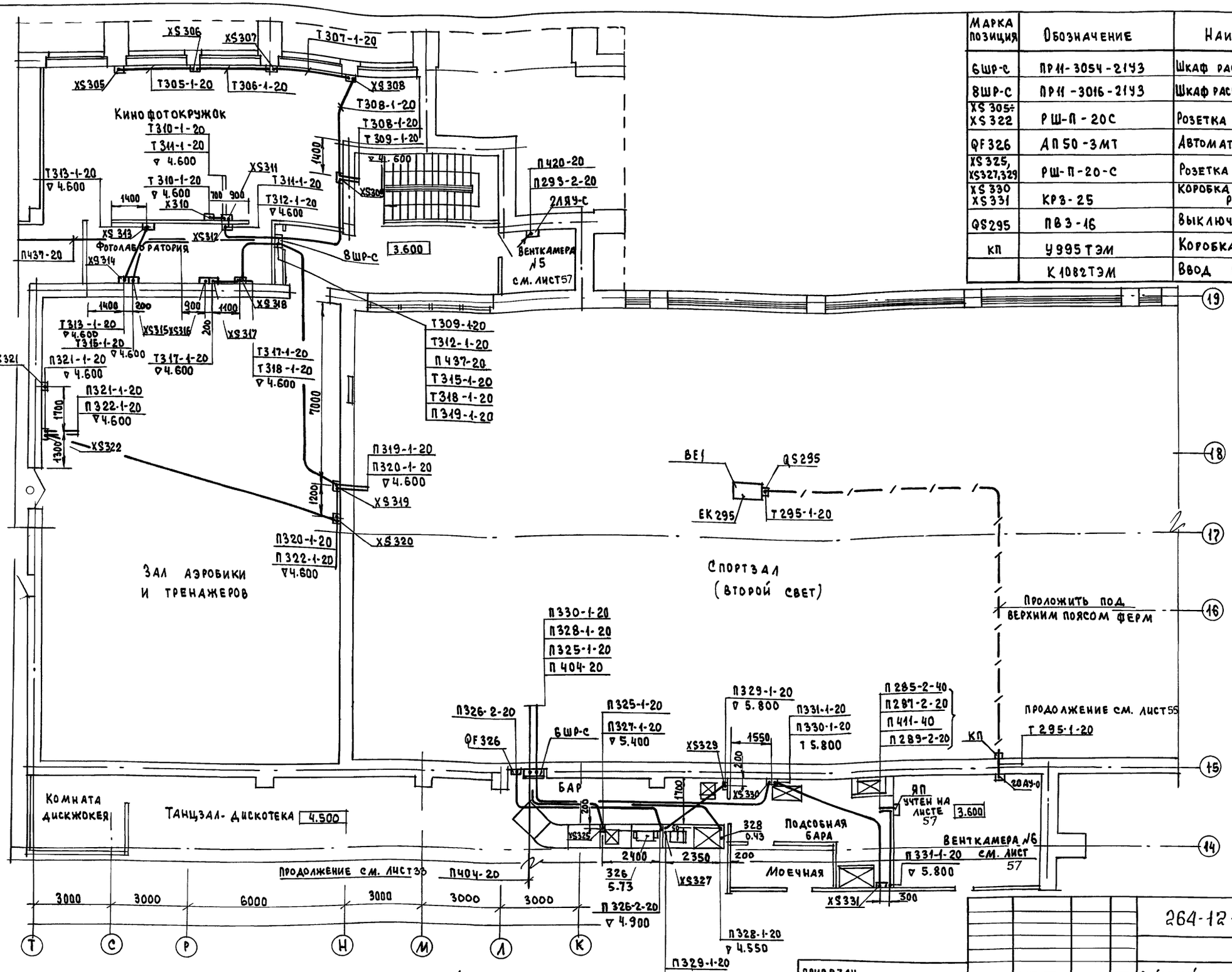

1. Трубно-кабельный журнал см. листы 23÷30
2. Общие указания см. лист 1

Нач.отд.	Зуйков		
Гип	Полунцев		
Гл.спец.	Плотникова		
Нач.гр.	Гостинцева		
Инженер	Воднева		

Привязан

Инв. №

264-12-318.92 ЭМ

Районный дом культуры (зал на 600 мест)

План на отм. 3.600 Установка электрооборудования и прокладка труб. Зона 4

Стадия	Лист	Листов
Р	56	

А.О. ЦНИИЭП им. Б.С. Мезенцева

25447-09 60 ф. А2

Согласовано

Инв. № | Подп. | Подпись и дата | Взам. инв. № | Рук. | Гип | Гип | Мурадов | Понитель | Портная

Альбом 7

Венткамера №6

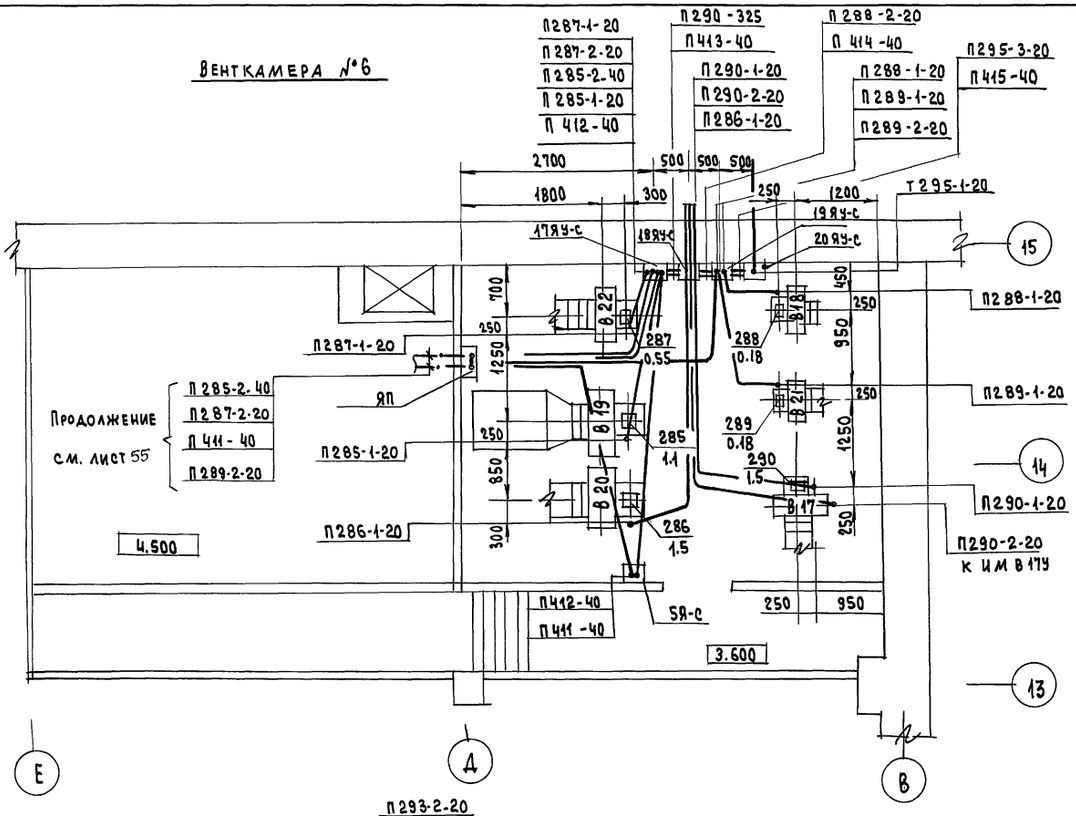

Венткамера №5

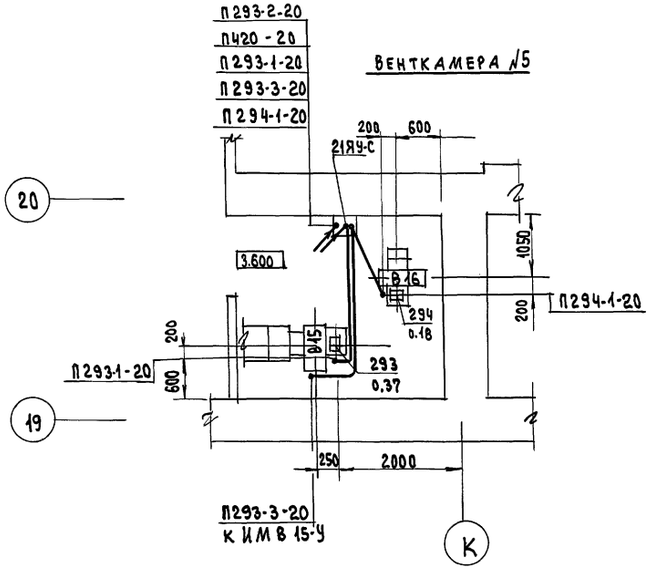

Марка позиц.	Обозначение	Наименование	Кол.	Масса ед.кг	Примечание
5Я-С	Я83-31-1	Ящик	1		
17ЯУ-С	Я5115-2674УхЛ24	Ящик управления	1		
18ЯУ-С	Я5115-2674УхЛ4-26	Ящик управления	1		
19ЯУ-С	Я5115-2074УхЛ4-20	Ящик управления	1		
20ЯУ-С	Я5111-2674УхЛ4	Ящик управления	1		
ЯП	К654 ГЭМ	Ящик протяжной	1		
	К1082 ГЭМ	Ввод гибкий	10		
21ЯУС	Я5115 2074УхЛ4-22	Ящик управления	1		

1. Трубно-кабельный журнал см. листы 23÷30
2. Общие указания см. лист 1

Согласовано

Инв.№ подл. | Подпись и дата | Взам.инв.№ | ГИП ОВ Гонитель

Привязан

Инв.№

Нач.отд.	Зубков	
ГИП	Полунцев	
Гл. спец.	Плотникова	
Нач. гр.	Гостинцева	
Инженер	Воднева	

264-12-318.92 ЭМ

Районный дом культуры (зал на 600 мест)

Стадия	Лист	Листов
Р	57	

Венткамера №5 №6
Уст. эл. об. и прокл. труб
Зона 4

А.О. ЦНИИЭП им. Б.С. Мезенцева

Альбом 7

NN п.п.	Запрашиваемые данные																		
1	Порядковый номер панели			1				2				3						4	5
2	Номинальное напряжение	380/220	В																
3	Номинальный ток и динамическая устойчивость сборных шин	800	А																
		20	КА																
4	Схема первичных соединений																		
5	Материал и сечение нулевой шины АД-ЗН-40/5		мм																
6	Тип панели или шкафа			ЩО 70-1-12У3				ЩО 70-1-16У3				ЩО 70-1-14У3						ЩО 70-1-34У3	
7	Номер схемы вторичных соединений																	ЭО7, 319.00.00 ЭЗ	
8	Назначение линии /надпись в рамке/			2ШР-С 4ШР-С	1ШР-С	3ШР-С 6ШР-С	Резерв	ЭШР-С	Насосная ввод 1	ШВ-1 ввод 1	Резерв	Лифт 1	10ШР-С	1ЯУ-0	6ЯУ-0	ЩО-11	Резерв	ввод 1	
9	Тип коммутирующе-защитного аппарата	Автомат	Тип	А3716	А3716	А3716	А3716	А3726	А3726	А3726	А3726	А3716	А3716	А3716	А3716	А3716	А3716	АВМ-10Н	
10			Каталожный номер															262074	
11		Рубильник, ток А			400													1000	
12		Блок БВ; БПВ																	
13	Номинальный ток максимального расцепителя автомата или предохранителя			80	80	50	31.5	160	250	250	160	31.5	100	40	40	40	31.5	800	
14	Пределы уставок по току расцепителей автомата АВ	Замедленного срабатывания																1000	
15		Мгновенного срабатывания																6000	
16	Выдержка времени защиты от тока короткого замыкания,																		
17	Ток плавкой вставки, А																		
18	Трансформатор тока, А	Номинальный ток			150													800/5	
19	Количество и сечение кабелей																		
20	Амперметр шкала, А																	0÷800	
21	Вольтметр шкала, В																	0÷450	
22	Реле																		
23																			
24																			
25																			
26																			
27																			
28	Щиток учета			САЧУ-И672М, 380/220В, SA														САЧУ САЧУ	
29	Количество панелей (в том числе торцовых)			12 (в том числе 2 торцовых															
I	Наименование объекта			Районный дом культуры /зал на 600 мест/															
II	Наименование заказчика, его адрес, министерство																		
III	Наименование проектной организации и ее адрес			А.О. им. Б.С. Мезенцева Москва пр. Вернадского д. 29															

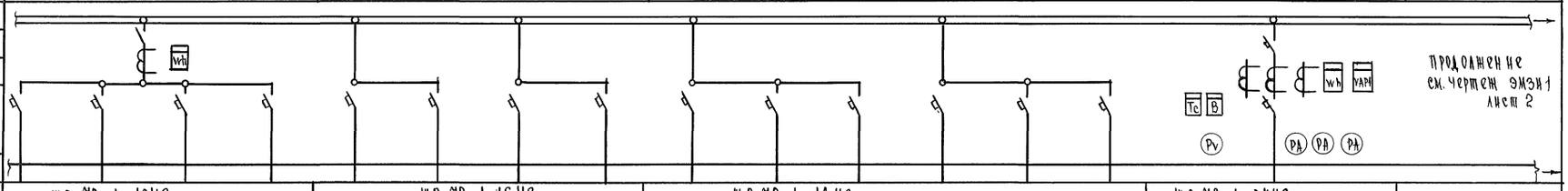

План ГРШ (М. 1:100)

Надписи выполнить согласно графе 8 опросного листа

Заполняется при привязке проекта

Данный лист рассматривать совместно с листом 2

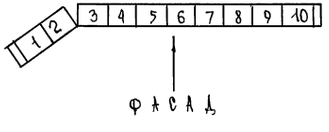

Взам. инв. N | Подпись и дата | Инв. N под

Привязан

Инв. N

Нач. отд.	Зунков	
Н. контр.	Полунцев	
ГИП	Полунцев	

264-12-318.92 ЭМЗИ

Районный дом культуры /зал на 600 мест/

Главный распределительный щит ГРШ 380/220 В опросный лист

Стадия	Лист	Листов
Р	1	2

А.О. ЦНИИЭП им. Б.С. Мезенцева

25447-09 62

формат А2

Альбом 7

№ п.п.	Запрашиваемые данные																							
1	Порядковый номер панели			5		6	7		8			9						10						
2	Номинальное напряжение	380/220	В																					
3	Номинальный ток и динамическая устойчивость сборн. шин	800	А																					
		20	кА																					
4	Схема первичных соединений			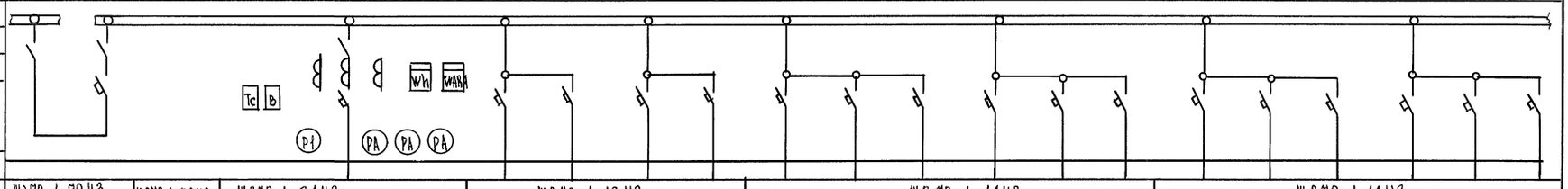																				
5	Материал и сечение нулевой шины АД-31Т-40/5		мм																					
6	Тип панели или шкафа			Щ070-1-72У3		Щ070-1-90У3	Щ070-1-34У3		Щ070-1-16У3				Щ070-1-14У3						Щ070-1-14У3					
7	Номер схемы вторичных соединений			307.334.00.00 Э3			307-319.00.00 Э3																	
8	Назначение линии (надпись в рамке)			секционная панель		панель АВР	Ввод 2		Насосная ввод 2	тиристорная Щ-1 ввод 2	тиристорная Щ0-Т	резерв	Лифт 2	3,7,8 ШР-С	Щ-П	11 ШР-С	резерв	резерв	ТСТ	Щ0-1	Щ0-5	Щ0-2	Щ0-10	57-0
9	Тип коммутирующе-защитного аппарата	Автомат	Тип	АВМ 10Н			АВМ 10Н		А3726	А3726	А3726	А3726	А3716	А3716	А3716	А3716	А3716	А3716	А3716	А3716	А3716	А3716	А3716	А3716
10			Каталожный номер	259084			26 20 74																	
11		Рубильник, ток А		1000			1000																	
12		Блок ВВ; БПВ																						
13	Номинальный ток максимального расцепителя автомата или предохранителя			600			800		250	250	120	120	315	31,5	31,5	100	31,5	25	50	40	50	60	40	25
14	Пределы уставок по току расцепителей автомата АВ	Замедленного срабатывания		450			1000																	
15		Мгновенного срабатывания		4800			6000																	
16	Выдержка времени защиты от тока короткого замыкания, сек																							
17	Ток плавкой вставки, А																							
18	Трансформатор тока	Номинальный ток					800/5																	
19	Количество и сечение кабел																							
20	Амперметр шкала, А						0÷800																	
21	Вольтметр шкала, В						0÷450																	
22	Реле																							
23																								
24																								
25																								
26																								
27																								
28	Щиток учета						СЧУ																	
29	Количество панелей (в том числе торцовых)			12 (в том числе 2 торцовых)																				

I	Наименование объекта	Районный дом культуры /зал на 600 мест/
II	Наименование заказчика, его адрес, министерство	
III	Наименование проектной организации и ее адрес	А.О. ЦНИИЭП им. Б.С. Мезенцева Москва пр. Вернадского д. 29

Надписи выполнить согласно графе 8 опросного листа

Заполняется при привязке проекта.

Данный лист рассматривать совместно с листом 1

Инв. № подл. | Подпись и дата | Взам. инв. №

Нач. отд.	Зуйков			264-12-318.92 ЭМ3И	
Привязан					
Нач. отд.	Зуйков			Районный дом культуры /зал на 600 мест/	Стадия: Р; Лист: 2; Листов:
ГИП	Полунцев			Главный распределительный щит 380/220 В опросный лист	А.О. ЦНИИЭП им. Б.С. Мезенцева
Н. контр.	Полунцев				

Инв. №

25447-09

Формат А2

gost.e-ecolog.ru