ТИПОВОЙ ПРОЕКТ

264-12-318.92

КУЛЬТУРНО-ДОСУГОВЫЙ ЦЕНТР С ЗАЛОМ НА 600 МЕСТ

АЛЬБОМ 6

ПЗ – ПОЯСНИТЕЛЬНАЯ ЗАПИСКА СТР 3

АУ – АВТОМАТИЗАЦИЯ САНТЕХУСТРОЙСТВ СТР 4÷52

25447-08

Отпускная цена
на момент реализации
указана в счет-накладной

gost.e-ecolog.ru

ТИПОВОЙ ПРОЕКТ
264-12-318.92
КУЛЬТУРНО-ДОСУГОВЫЙ ЦЕНТР С ЗАЛОМ НА 600 МЕСТ
АЛЬБОМ 6

перечень альбомов

АЛЬБОМ 1 Ч. 1	ПЗ	ПОЯСНИТЕЛЬНАЯ ЗАПИСКА АРХИТЕКТУРНЫХ РЕШЕНИЙ
	АР	АРХИТЕКТУРНЫЕ РЕШЕНИЯ
АЛЬБОМ 1 Ч. 2	ПЗ	ПОЯСНИТЕЛЬНАЯ ЗАПИСКА ТЕХНОЛОГИЧЕСКОЙ ЧАСТИ
	ТЧ	ТЕХНОЛОГИЯ ПИЩЕБЛОКА
	ТО	ТЕХНОЛОГИЧЕСКОЕ ОБОРУДОВАНИЕ
	СТ	СПОРТИВНАЯ ТЕХНОЛОГИЯ
	ТИА	ТЕХНОЛОГИЯ ИГРОВЫХ АВТОМАТОВ
АЛЬБОМ 2 (В 2-Х ЧАСТЯХ)	ПЗ	ПОЯСНИТЕЛЬНАЯ ЗАПИСКА
	КЖ	КОНСТРУКЦИИ ЖЕЛЕЗОБЕТОННЫЕ
АЛЬБОМ 3	ПЗ	ПОЯСНИТЕЛЬНАЯ ЗАПИСКА
	КМ	КОНСТРУКЦИИ МЕТАЛЛИЧЕСКИЕ
АЛЬБОМ 4	ПЗ	ПОЯСНИТЕЛЬНАЯ ЗАПИСКА
	ОВ	ОТОПЛЕНИЕ, ВЕНТИЛЯЦИЯ
	ХС	ХОЛОДОСНАБЖЕНИЕ
АЛЬБОМ 5	ПЗ	ПОЯСНИТЕЛЬНАЯ ЗАПИСКА
	ВК	ВНУТРЕННИЙ ВОДОПРОВОД И КАНАЛИЗАЦИЯ
	ВК/ПА	УСТАНОВКИ ВОДЯНОГО ПОЖАРОТУШЕНИЯ (ТЕХНОЛОГИЯ, ОБОРУДОВАНИЕ)
	ЭС/ПА	УСТАНОВКИ ВОДЯНОГО ПОЖАРОТУШЕНИЯ (СИГНАЛИЗАЦИЯ)
АЛЬБОМ 6	ПЗ	ПОЯСНИТЕЛЬНАЯ ЗАПИСКА
	АУ	АВТОМАТИЗАЦИЯ САНТЕХУСТРОЙСТВ
АЛЬБОМ 7	ПЗ	ПОЯСНИТЕЛЬНАЯ ЗАПИСКА
	ЭМ	СИЛОВОЕ ЭЛЕКТРООБОРУДОВАНИЕ, УСТАНОВКА ЭЛЕКТРООБОРУДОВАНИЯ И ПРОКЛАДКА ТРУБ
АЛЬБОМ 8	ПЗ	ПОЯСНИТЕЛЬНАЯ ЗАПИСКА
	ЭО	ЭЛЕКТРООСВЕЩЕНИЕ ЗДАНИЯ, ПОСТАНОВОЧНОЕ ОСВЕЩЕНИЕ
АЛЬБОМ 9	ПЗ	ПОЯСНИТЕЛЬНАЯ ЗАПИСКА
	КТ	КИНОТЕХНОЛОГИЯ
	СС	СВЯЗЬ И СИГНАЛИЗАЦИЯ
	ПС	ПОЖАРНАЯ СИГНАЛИЗАЦИЯ
АЛЬБОМ 10	ЭМЗ	ЭЛЕКТРООБОРУДОВАНИЕ ЗАДАНИЕ ЗАВОДУ-ИЗГОТОВИТЕЛЮ
АЛЬБОМ 11	ЭЛМ	ЭЛЕКТРОМОНТАЖНЫЕ ИЗДЕЛИЯ
АЛЬБОМ 12	АУ	ЗАДАНИЕ ЗАВОДУ НА ИЗГОТОВЛЕНИЕ ЩИТОВ
АЛЬБОМ 13	МТУ	ТЕХНИЧЕСКИЕ УСЛОВИЯ МЕХАНООБОРУДОВАНИЯ
(В 2-Х ЧАСТЯХ)	М	МЕХАНООБОРУДОВАНИЕ
АЛЬБОМ 14	СО	СПЕЦИФИКАЦИИ ОБОРУДОВАНИЯ
АЛЬБОМ 15	ВМ	ВЕДОМОСТИ ПОТРЕБНОСТИ В МАТЕРИАЛАХ
АЛЬБОМ 16 (В 3-Х ЧАСТЯХ)		СМЕТЫ

АО ЦНИИЭП имени Б.С.МЕЗЕНЦЕВА
Главный инженер АО М.ГЛИНКИН
Главный архитектор проекта Г.МУРАДОВ

Утвержден госкомархитектуры письмом от 29.11.91 г. № 2-129 и введен в действие А.О. ЦНИИЭП им. Б.С. Мезенцева приказом от 17.09.92 г. № 71

Альбом 6

Содержание альбома

NN листов	Наименование	Стр.
1	Пояснительная записка	3
1	Общие данные. Начало	4
2	Общие данные. Окончание	5
3	Системы П1; ВЕ1÷ВЕ-3; П4; ВЕ4÷ВЕ6	6
	Схемы автоматизации	
4	Системы П2(П3,П5); П6; ВЕ7. Схемы	7
	автоматизации	
5	Системы У1÷У3; ПЕ1÷ПЕ3; В1÷В22. Схемы	8
	автоматизации	
6	Холодильная машина. Дренажный	9
	насос. Канализационная задвижка	
	Схемы автоматизации	
7	Регулятор отопления „Электроника Р-1М"	10
	Схемы автоматизации, соединений внеш-	
	них проводок	
8	Система П1. Схема электрическая прин-	11
	ципиальная. Начало	
9	Система П1. Схема электрическая прин-	12
	ципиальная. Продолжение 1.	
10	Система П1. Схема электрическая прин-	13
	ципиальная. Продолжение 2	
11	Система П1. Схема электрическая	14
	принципиальная. Окончание.	
12	Система П2(П3;П5). Схема электрическая	15
	принципиальная. Начало	
13	Система П2 (П3;П5). Схема электрическая	16
	принципиальная. Окончание.	
14	Система П4. Схема электрическая	17
	принципиальная. Начало	
15	Система П4. Схема электрическая	18
	принципиальная. Продолжение	
16	Система П4. Схема электрическая	19
	принципиальная. Окончание	
17	Система П6. Схема электрическая прин-	20
	ципиальная. Начало.	

NN листов	Наименование	стр.
18	Система П6. Схема электрическая	21
	принципиальная. Окончание	
19	Система У1(У2). Схема электрическая	22
	принципиальная	
20	Системы В1; В4; В6; В14; В15; В17; В22	23
	Схемы электрические принципиальные	
21	Системы В2; В3; В5; В7÷В12; В16; В18÷В20	24
	Электропитание. Схемы электрические	
	принципиальные	
22	Система У3. Контроль температу-	25
	ры наружного воздуха. Схемы элек-	
	трические принципиальные	
23	Канализационная задвижка. Дре-	26
	нажный насос N1 (N2). Схемы элек-	
	трические принципиальные	
24	Щит управления. Сигнализация	27
	Схема электрическая принци-	
	пиальная. Начало	
25	Щит управления. Сигнализация	28
	Схема электрическая принципиальная	
	Продолжение	
26	Щит управления. Сигнализация	29
	Схема электрическая принципиальная	
	Окончание	
27	Щит системы П1. Схема соединений	30
	внешних проводок. Начало	
28	Щит системы П1. Схема соединений	31
	внешних проводок. Окончание	
29	Щит системы П2 (П3, П5). Схема	32
	соединений внешних проводок.	
30	Щит системы П4. Схема соединений	33
	внешних проводок. Начало.	
31	Щит системы П4. Схема соединений	34
	внешних проводок. Окончание.	
32	Щит системы П6. Схема соединений	35
	внешних проводок. Начало	

NN листов	Наименование	стр.
33	Щит системы П6. Схема соединений	36
	внешних проводок. Окончание	
34	Щит системы У1(У2). Схема соеди-	37
	нений внешних проводок	
35	Дренажный насос N1(N2). Системы	38
	В1; В6; В15; В17. Схемы соединений	
	внешних проводок	
36	Щит управления. Схема соединений	39
	внешних проводок. Начало	
37	Щит управления. Схема соединений	40
	внешних проводок. Окончание	
38	Холодильная машина N1. Тип МВВ4-1-2	41
	Схема соединений внешних проводок	
39	Щиты систем П1; П2 (П3; П5). Схемы	42
	подключения внешних проводок	
40	Щиты систем П4; П6; У1(У2). Схемы	43
	подключения внешних проводок	
41	Щит управления. Схема подключения	44
	внешних проводок	
42	Зона „1". Венткамера N1. План расположения	45
43	Зона „1". Подвал. План расположения	46
44	Зона „2". Подвал. План расположения	47
45	Зона „2". Фрагменты планов 1го, 2го	48
	этажей. Планы расположения	
46	Зона „3". Венткамера N2. Фрагмент	49
	плана на отм. 3.600. Планы расположения	
47	Зона „3". Подвал. План расположения	50
48	Зона „4". Подвал. Пищевые холодильные	51
	камеры. Планы расположения	
49	Зона „4". Фрагменты планов на отм. 0.000, 3.600	(52)
	Планы расположения	

Альбом 6

Общие указания

Проект автоматизации сантехустройств разработан на основании задания на проектирование и действующих нормативных материалов СНиП2.04.05-86.

Автоматизации подлежат следующие сантехнические устройства:

1. Приточные системы П1÷П6, ПЕ1, ПЕ2.
2. Воздушно-тепловые завесы У1÷У3
3. Вытяжные системы В1÷В22.
4. Тепловой пункт
5. Устройства канализации
6. Холодильные машины для пищевых камер

В проекте принимаются двухступенчатая схема управления, предусматривающая дистанционное управление, световую сигнализацию аварийного и рабочего состояния оборудования с центрального щита (щита управления), запроектированного в настоящем разделе проекта и местное управление - в разделе проекта „Силовое электрооборудование".

Щит управления размещается в помещении пожарного поста и диспетчерской №1 на I ом этаже зоны 4 в осях „20-22", „с-т".

Аппаратура регулирования, блокировки защиты и аварийной сигнализации размещается на щитах вблизи автоматизируемого оборудования.

Схема автоматизации приточных систем П1÷П6 в основном аналогичны друг другу и каждая из них состоит из следующих узлов регулирования:

1. Узла регулирования температуры воздуха в помещении зрительного зала на 600 мест в партере (П1) или лекционного зала на 200 мест (П4).

Узла регулирования температуры приточного воздуха за вентилятором (П2, П3, П5, П6).

2. Узла регулирования температуры воздуха в помещении зрительного зала на 600 мест в амфитеатре (П1).

3. Узла защиты калориферов I подогрева от замораживания.

Регулирование температуры приточного воздуха и воздуха в помещении зрительного зала на 600 мест или лекционного зала на 200 мест осуществляется регуляторами температуры типа ТМ8, датчики которых соответственно устанавливаются в приточном воздуховоде или в наиболее характерных местах соответствующих помещений.

Регулятор температуры ТМ8 воздействует на привод регулирующего клапана на линии теплоносителя за соответствующими калориферами I и II подогрева, а для системы П1, кроме того, на приводы клапанов наружного, рециркуляционного и выбрасываемого воздуха.

Защита калориферов I подогрева от замораживания осуществляется в нерабочем режиме установки по температуре воздуха перед калориферами и в рабочем режиме - по температуре теплоносителя за калориферами.

В нерабочем режиме термо регулятор типа Т419 при понижении температуры воздуха перед калориферами ниже +3°С дает импульс на полное открытие регулирующего клапана на линии теплоносителя за калориферами. После подогрева калориферов клапан закрывается.

В рабочем режиме другой терморегулятор типа Т419 в случае понижения температуры обратного теплоносителя за калориферами ниже +25°С при одновременном понижении температуры воздуха перед калориферами ниже +3°С дает импульс на полное открытие регулирующего клапана и отключение приточного вентилятора. Отключение приточного вентилятора сопровождается аварийным звуковым и световым сигналами.

С электродвигателем приточного вентилятора сблокированы приводы клапанов наружного выбрасываемого воздуха, а для системы П1 - рециркуляционного воздуха.

Схема автоматизации приточных систем ПЕ1, ПЕ2 - аналогичны друг другу и предусматривает блокировку клапана наружного воздуха с электродвигателем соответствующего вытяжного вентилятора и защиту калориферов I подогрева от замораживания с помощью регулятора температуры прямого действия типа РТ.

Схема автоматизации воздушно-тепловых завес У1,У2 аналогичны друг другу и каждая состоит из узла регулирования температуры воздуха в вестибюле. Терморегулятор ТМ8, датчик которого устанавливается в рециркуляционном воздуховоде, воздействует на привод регулирующего клапана на линии теплоносителя за калорифером.

Схема автоматизации системы У3 предусматривает автоматическое отключение системы датчиком температуры типа ДТКБ, который устанавливается в складе об'емных декораций и блокировку регулирующего клапана на линии теплоносителя с вентилятором. Управление системой выполнено в проекте силового электрооборудования.

Дистанционное управление вытяжными системами осуществляется 2 мя типами схем.

Первый тип схем предусматривает управление вытяжными системами В1÷В3, В5÷В12, В15÷В20, В22 со щита управления.

Второй тип схем предусматривает управление вытяжными системами В4, В13, В14, В21 кнопками непосредственно из обслуживаемых ими помещений (см. проект марки „ЭЛ").

Для вытяжных систем В1, В6, В15, В17 укомплектованных утепленными клапанами с электроприводами предусматривается блокировка электроприводов этих клапанов с электродвигателями соответствующих вытяжных вентиляторов.

Проектом предусматривается поддержание давления в прямой и обратной линиях теплоносителя, подаваемого на отопление и вентиляцию посредством универсального регулятора расхода и давления типа ДР-50 (см. проект марки „ОВ").

Регулирование температуры воды, поступаемой в системы отопления, осуществляется регулируемым элеватором по температуре воды в самой системе отопления с коррекцией по температуре наружного воздуха с помощью регулятора отопления „Электроника Р-М1", датчики которого устанавливаются один в трубопроводе на отопление, другой в шахте наружного воздуха.

Для защиты подвальных помещений от затопления предусматривается автоматизация канализационной задвижки, которая осуществляется с помощью реле уровня типа РОС-301, датчик которого устанавливается в лючке прочистки. При повышении уровня в лючке прочистки (засорении канализационной сети) реле уровня РОС-301 закрывает задвижку. После ликвидации аварии задвижка открывается вручную.

Дренажные насосы №1, №2 автоматизируются аналогично с помощью реле уровня РОС-301, датчики которых устанавливаются в соответствующих дренажных приямках. При повышении уровня в дренажном приямке выше заданного значения автоматически включается дренажный насос, при понижении уровня - отключается.

На щите управления предусматривается сигнализация закрытия задвижки аварийного верхнего уровня в лючке прочистки и в дренажных приямках.

Для 2* охлаждаемых камер (камера полуфабрикатов и фруктов, напитков) предусматривается холодильная машина марки МВВ4-1-2, которая поставляется комплектно с терморегулирующими вентилями, приборами автоматики и щитом управления.

О повышении температуры воздуха в охлаждаемых камерах выше заданного значения, подается сигнал, который выполняется с помощью терморегулятора типа ТГП-100ЭК на включение сигнализации об аварийном состоянии холодильных камер. На щите управления предусматриваются тумблеры „ТВ" для отключения сигнализации, если холодильные камеры не работают.

Проектом щиты выбраны по ОСТ36.13-90Е согласно типам и номенклатуре предприятий НПО Монтажавтоматика Минмонтажспецстроя СССР.

Монтаж приборов и средств автоматизации выполнить согласно строительным нормам и правилам СНиП3.05.07-85.

привязан

инв.№

		264-12-318.92	ПЗ
Нач.отд.	Солдатов		
Н.контр.	Дмитриева	Район. дом культуры /зал на 600 мест/	Стадия: Р; Лист: 1; Листов:
Рук.сект.	Рабвин		
Гип	Комарова	Пояснительная записка	А.О. ЦНИИЭП им. Б.С. Мезенцева
Рук.гр.	Черкасова		

Инв.№ подл. | Подпись и дата | Взам.инв.№

Альбом 6

ВЕДОМОСТЬ РАБОЧИХ ЧЕРТЕЖЕЙ МАРКИ „АУ"

NN листов	Наименование	Примечан.
1	Общие данные. Начало	
2	Общие данные. Окончание	
3	Системы П1, ВЕ1÷ВЕ3, П4; ВЕ4÷ВЕ6.	
	Схемы автоматизации.	
4	Системы П2(П3,П5), П6, ВЕ7.	
	Схемы автоматизации.	
5	Системы У1÷У3, ПЕ1÷ПЕ3; В1÷В22.	
	Схемы автоматизации.	
6	Холодильная машина. Дренажный насос.	
	Канализационная задвижка.	
	Схемы автоматизации.	
7	Регулятор отопления „Электроника Р-1м"	
	Схемы автоматизации, соединений	
	внешних проводок.	
8	Система П1. Схема электрическая	
	принципиальная. Начало	
9.	Система П1. Схема электрическая	
	принципиальная. Продолжение 1.	
10	Система П1. Схема электрическая	
	принципиальная. Продолжение 2.	
11.	Система П1. Схема электрическая	
	принципиальная. Окончание.	
12	Система П2 (П3,П5) Схема электрическая	
	принципиальная. Начало	
13.	Система П2 (П3,П5) Схема электрическая	
	принципиальная. Окончание	

NN листов.	Наименование	Примечан.
14	Система П4. Схема электрическая	
	принципиальная. Начало.	
15	Система П4. Схема электрическая	
	принципиальная. Продолжение.	
16	Система П4. Схема электрическая	
	принципиальная. Окончание.	
17.	Система П6. Схема электрическая	
	принципиальная. Начало	
18	Система П6. Схема электрическая	
	принципиальная. Окончание.	
19	Система У1(У2). Схема электрическая	
	принципиальная.	
20	Системы. В1, В4, В6, В14, В15÷В17, В22	
	Схемы электрические принципиальные.	
21	Системы В2, В3, В5, В7÷В12, В16, В18÷В20.	
	Электропитание.	
	Схемы электрические принципиальные.	
22	Система У3. Контроль температуры	
	наружного воздуха.	
	Схемы электрические принципиальные	
23	Канализационная задвижка.	
	Дренажный насос №1(№2)	
	Схемы электрические принципиальные.	
24	Щит управления. Сигнализация.	
	Схема электрическая принципиальная.	
	Начало	

NN листов	Наименование	Примечан.
25	Щит управления. Сигнализация.	
	Схема электрическая принципиальная	
	Продолжение.	
26	Щит управления. Сигнализация.	
	Схема электрическая принципиальная	
	Окончание.	
27	Щит системы П1. Схема соединений	
	внешних проводок. Начало.	
28	Щит системы П1. Схема соединений	
	внешних проводок. Окончание.	
29	Щит системы П2(П3,П5) Схема соединений	
	внешних проводок.	
30	Щит системы П4. Схема соединений	
	внешних проводок. Начало	
31	Щит системы П4. Схема соединений	
	внешних проводок. Окончание	
32	Щит системы П6. Схема соединений	
	внешних проводок. Начало.	

Типовой проект разработан в соответствии с действующими нормами и правилами и предусматривает мероприятия, обеспечивающие взрывобезопасность и пожаробезопасность при эксплуатации здания.

Главный инженер проекта Комарова Комарова

Инв. № подл. | Подпись и дата | Взам. инв. №

Инв. №

Привязан

264-12-318.92 АУ

Нач. отд.	Солдатов	
Н. контр.	Дмитриева	
Рук. сект.	Раввин	
ГИП	Комарова	Комарова
Рук. гр.	Черкасова	
Ст. инж.	Искандярова	

Районный дом культуры (зал 600 мест)

Стадия	Лист	Листов
Р	1	

Общие данные. Начало

А/О ЦНИИЭП им. Б.С. Мезенцева

25447-08 5

Альбом 6

Ведомость рабочих чертежей марки „АУ"

NN листов	Наименование	Примечан.
33	Щит системы ПБ. Схема соединений	
	внешних проводок. Окончание	
34	Щит системы У1(У2). Схема соединений	
	внешних проводок.	
35	Дренажный насос N1 (N2)	
	Системы В1; В6; В15; В17. Схемы	
	соединений внешних проводок	
36	Щит управления. Схема соединений	
	внешних проводок. Начало.	
37	Щит управления. Схема соединений	
	внешних проводок. Окончание.	
38	Холодильная машина N1. Тип МВВ4-1-2.	
	Схема соединений внешних проводок	
39	Щиты системы П1,П2 (П3,П5). Схема	
	подключения внешних проводок	
40	Щиты системы П4;П6; У1(У2) Схемы	
	подключения внешних проводок	
41	Щит управления. Схема подключения	
	внешних проводок.	
42	Зона „1". Венткамера N1.	
	План расположения.	
43	Зона „1" Подвал. План расположения.	
44	Зона „2" Подвал. План расположения.	
45	Зона „2" Фрагменты планов 1го, 2го этажей.	
	Планы расположения.	

NN листов	Наименование	Примечан.
46	Зона „3" Венткамера N2. Фрагмент	
	плана на отм. 3.600. Планы расположения	
47	Зона „3" Подвал. План расположения.	
48	Зона „4" Подвал. Пищевые холодильные	
	камеры. Планы расположения	
49	Зона „4" Фрагменты планов на отм. 0.000,	
	3.600. Планы расположения	

Ведомость ссылочных и прилагаемых документов

Обозначение	Наименование	Примечан.
	Ссылочные документы	
ТМ3-54-79	Щит ЩШМ. Установка на	
	стене, колонне.	
ТМ3-45-79	Щит ЩШ. Установка на	
	бетонном основании.	
ТМ4-147-87	Термопреобразователь сопро-	
	тивления медный ТСМ-0879.	
	Установка на металлической	
	стенке.	
ТМ4-149-87	Термопреобразователь сопро-	
	тивления медный ТСМ-0879	
	Установка на трубопроводе.	
ТМ4-473-89	Термопреобразователь сопро-	
	тивления медный ТСМ-0987	
	Установка на стене.	

Ведомость ссылочных и прилагаемых документов

Обозначение	Наименование	Примечан.
ТМ4-461-89	Датчик-реле температуры	
	электронный Т419. Установка	
	на полу (на стойке)	
ТМ4-471-89	Датчик температуры	
	камерный биметаллический ДТКБ	
	Установка на стене.	
ТМ4-481-89	Термометр монометрический	
	ТТП-100 ЭК. Установка на стене.	
	Прилагаемые документы	
Альбом 12	Автоматизация сантехустройств	
АУ.СО2	Задание заводу на изготовление	
АУ-001÷АУ-020	щитов.	
Альбом 13	Спецификация оборудования	
АУ.СО1		
Альбом 13	Спецификация щитов к	
АУ. СО2	основному комплексу марки „АУ"	
Альбом 14	Ведомость потребности	
АУ. ВМ	в материалах.	

Инв. № подл. | Подпись и дата | Взам. инв. №

Привязан

Инв. N

Нач. отд.	Солдатов		
Н. контр.	Дмитриева		
Рук. сект.	Раввин		
ГИП	Комарова		
Рук. гр.	Черкасова		
Ст. инж.	Искандярова		

264-12-318.92 АУ

Районный дом культуры (зал 600 мест)

Стадия	Лист	Листов
Р	2	

Общие данные. Окончание

А/О ЦНИИЭП им. Б.С. Мезенцева

Альбом 6

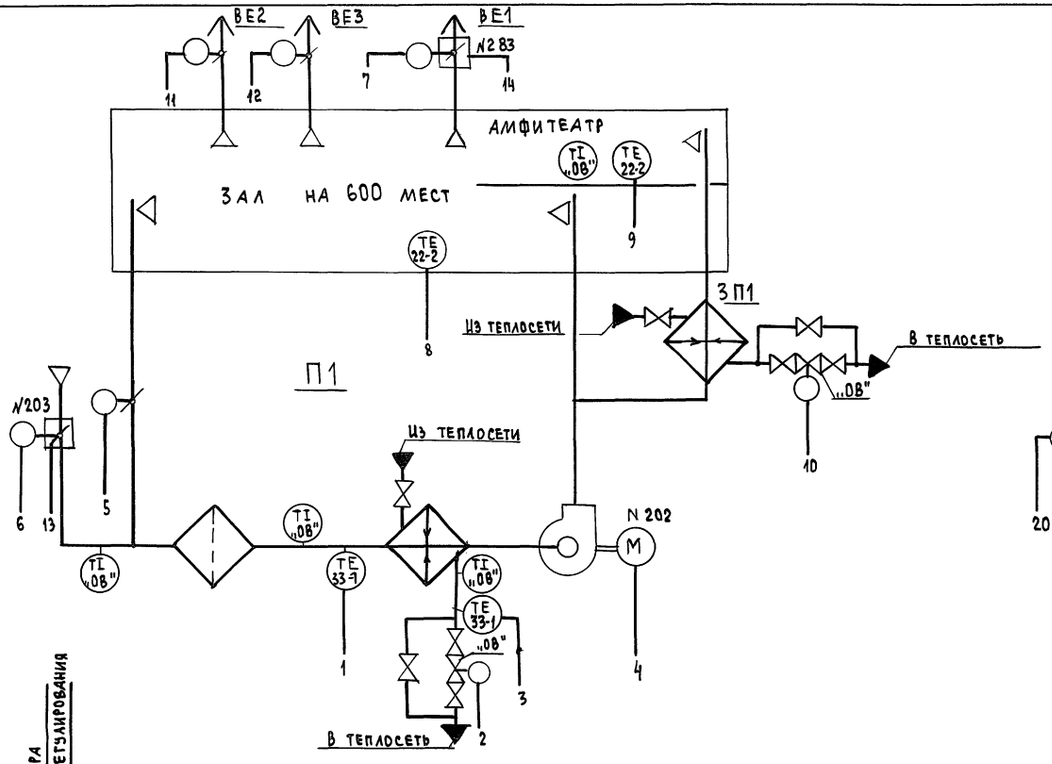

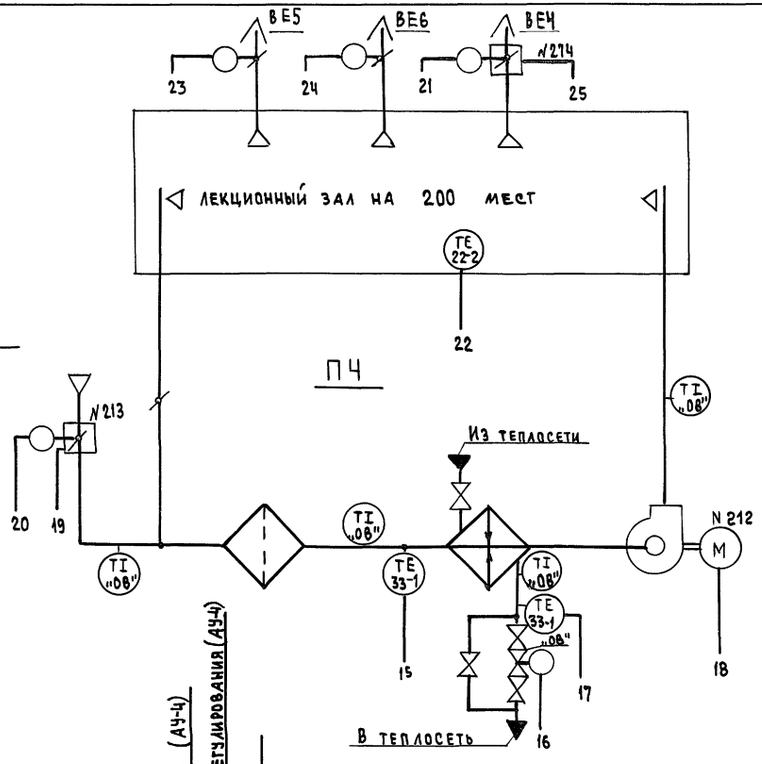

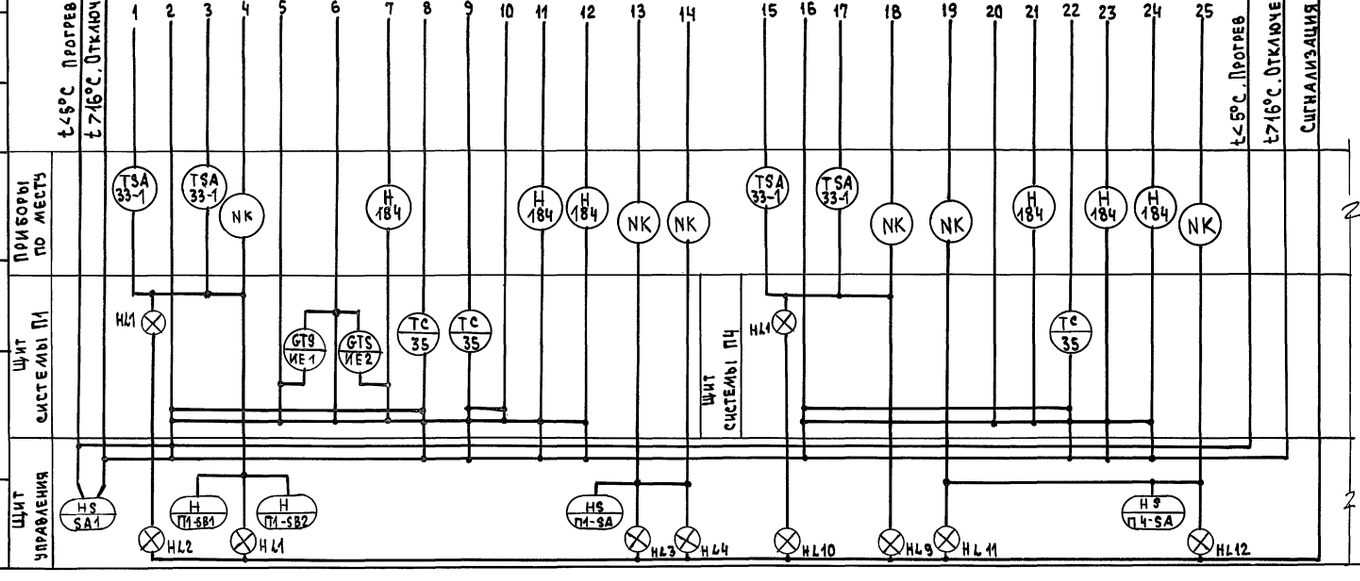

1. Условные обозначения даны в соответствии с ГОСТ 21.404-85.
2. Номера электроприводов даны в соответствии с проектом силового электрооборудования.
3. Позиции приборов даты по спецификации оборудования АУ.С01.
4. Аппаратура щитов, позиции которой не указаны, поставляется комплектно со щитами см. спецификацию щитов АУ.С02.
5. Приборы, позиции которых не указаны, специфицируются и устанавливаются по проектам „ОВ", „ЭЛ".

Привязан

Инв.№

Согласовано

ГИП „ОВ" Гонитель
ГИП „ЭЛ" Полунцев

Инв.№ подл. | Подпись и дата | Взам.инв.№

Нач.отд.	Солдатов	
Н.контр.	Дмитриева	
Рук.сек.	Раввин	
ГИП	Комарова	
Рук.гр.	Черкасова	
Ст.инж.	Царенко	

264-12-318.92 АУ

Районный дом культуры /зал на 600 мест/

Стадия	Лист	Листов
Р	3	

Системы П1, ВЕ1÷ВЕ3; П4; ВЕ4÷ВЕ6
Схемы автоматизации

А.О. ЦНИИЭП им. Б.С. Мезенцева

25447-08 7

Формат А2

Альбом 6

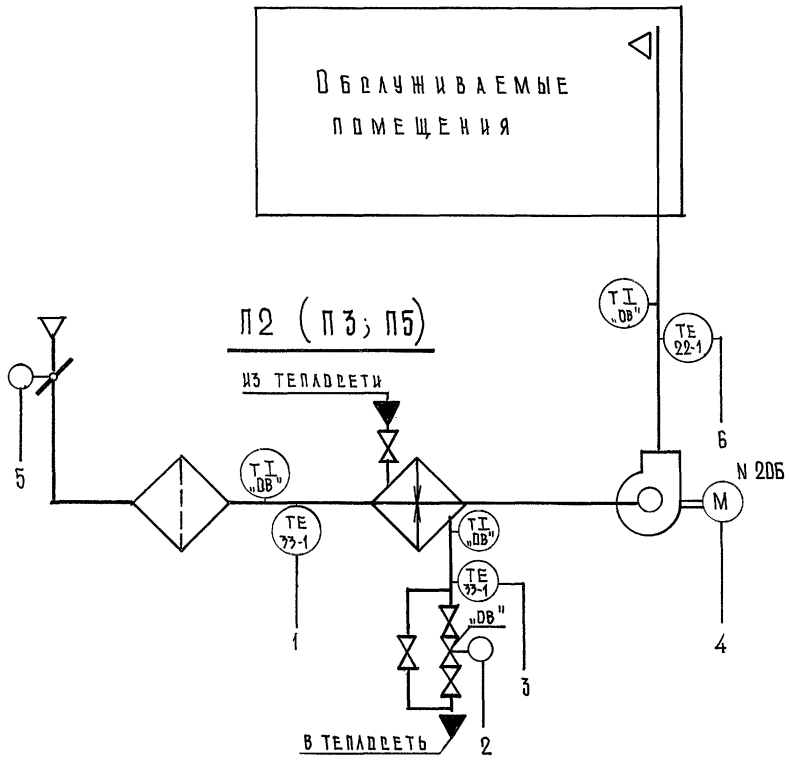

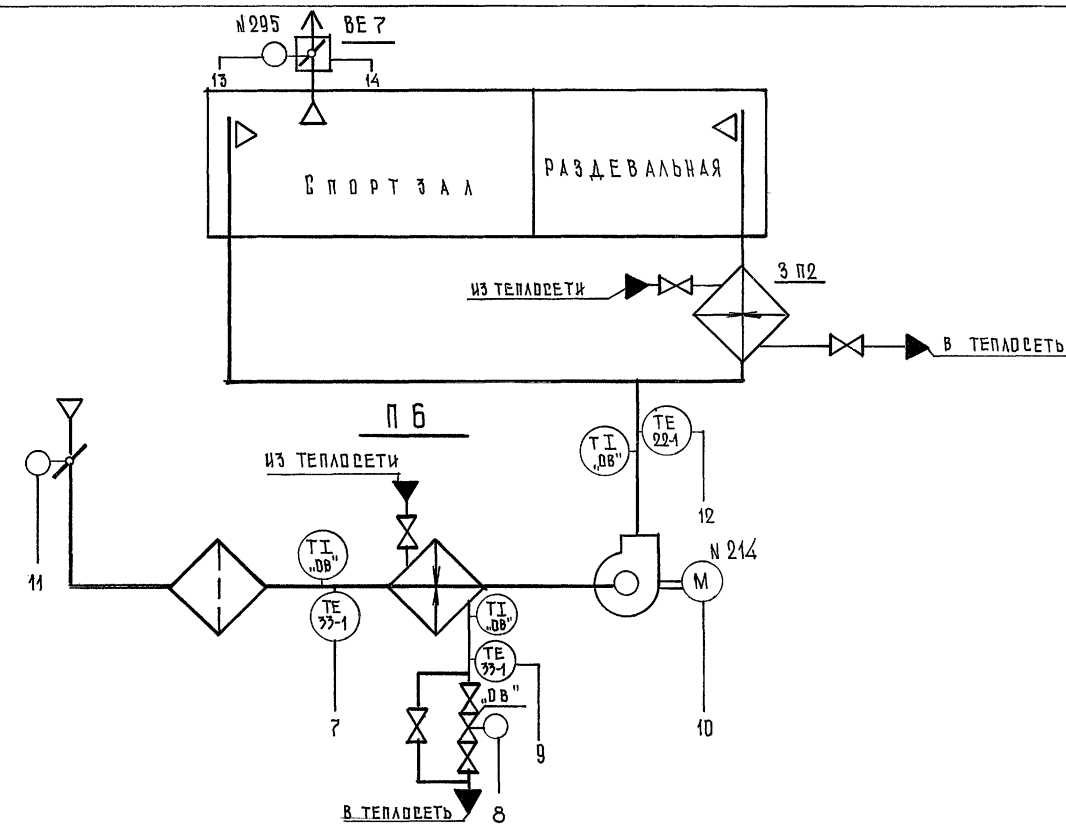

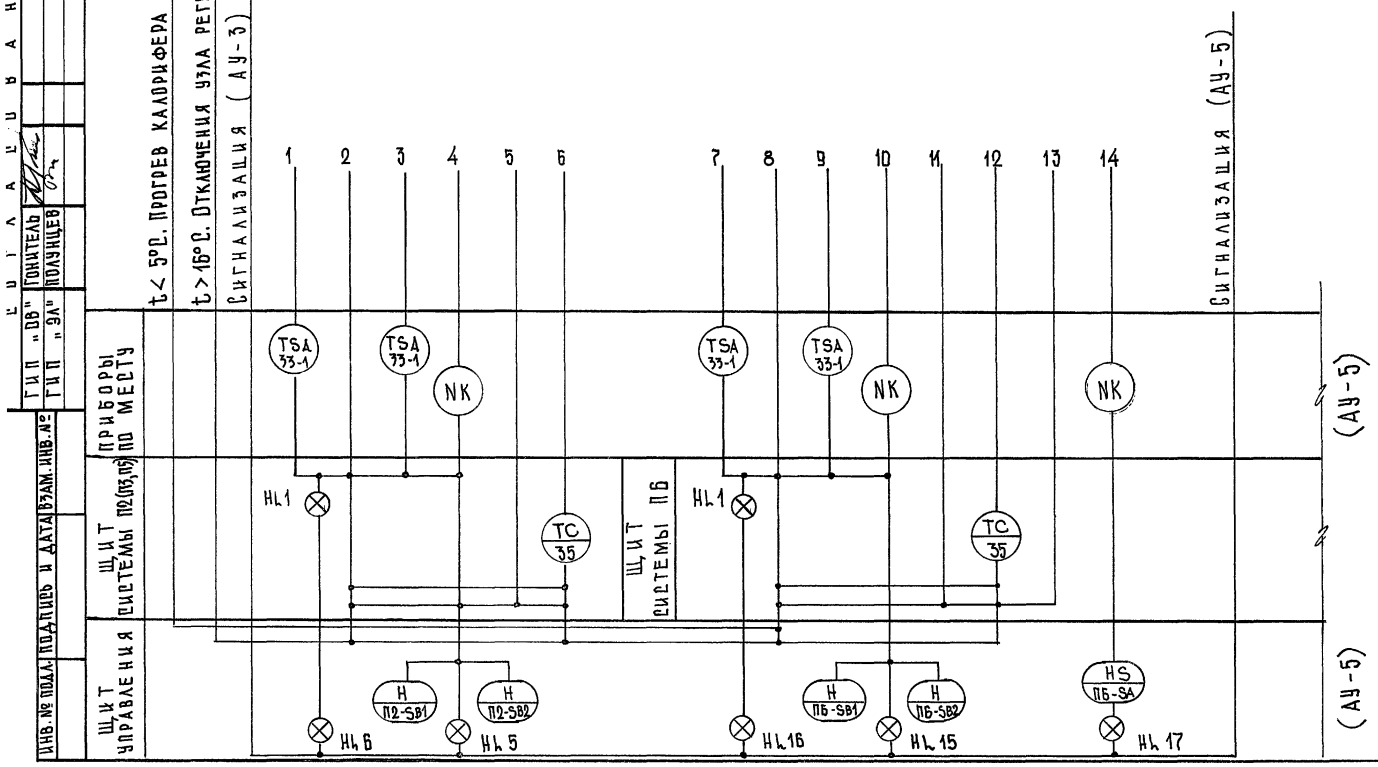

1. Общие примечания см. лист АУ-1.
2. Схемы автоматизации приточных систем П3; П5 аналогичны системе автоматизации приточной системы П2 и условно не изображены.

Привязан			
Инв. №			
Нач.отд.	Солдатов		
Н.контр.	Дмитриева		
Рук.сект.	Раввин		
ГИП	Комарова		
Рук.гр.	Черкасова		
Ст.инж.	Царенко		

264-12-318.92 АУ

Районный дом культуры (зал 600 мест)

Стадия	Лист	Листов
Р	4	

Системы П2(П3,П5); П6; ВЕ7 Схемы автоматизации

А/О ЦНИИЭП им. Б.С. Мезенцева

25447-08 8

Ф. А2

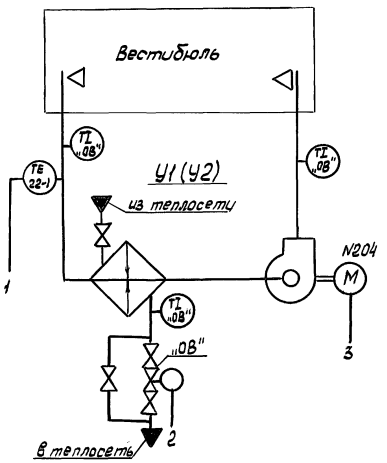

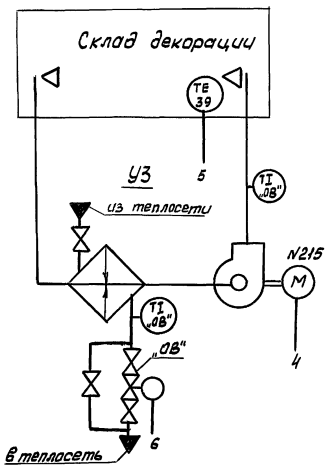

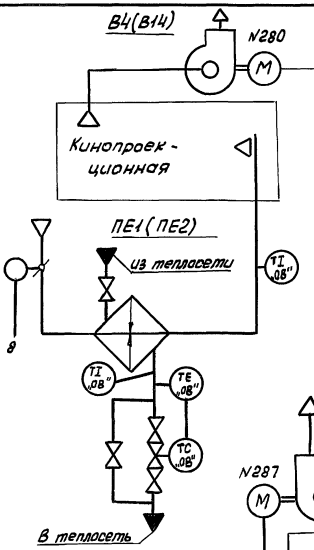

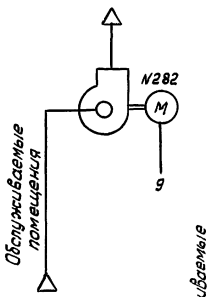

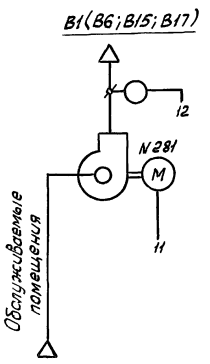

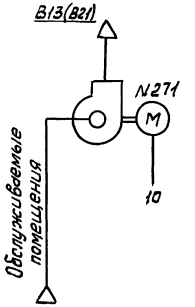

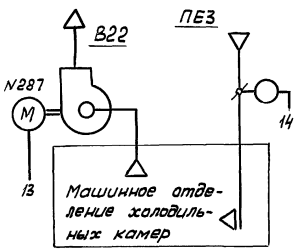

1. Общие примечания см. лист АУ-3.
2. Схема автоматизации системы У2 аналогична схеме автоматизации системы У1 и условно не изображена.
3. Схема автоматизации системы ПЕ2 с В14 аналогична схеме автоматизации системы ПЕ1 с В4 и условно не изображена.
4. Схемы управления вытяжными системами В3, В5, В7÷В12, В16, В18÷В20 аналогичны схеме управления системой В2 и условно не изображены.
5. Схемы управления вытяжными системами В6, В15, В17 аналогичны схеме управления системой В1 и условно не изображены.
6. Схема управления вытяжной системой В21 аналогична схеме управления системой В13 и условно не изображена.

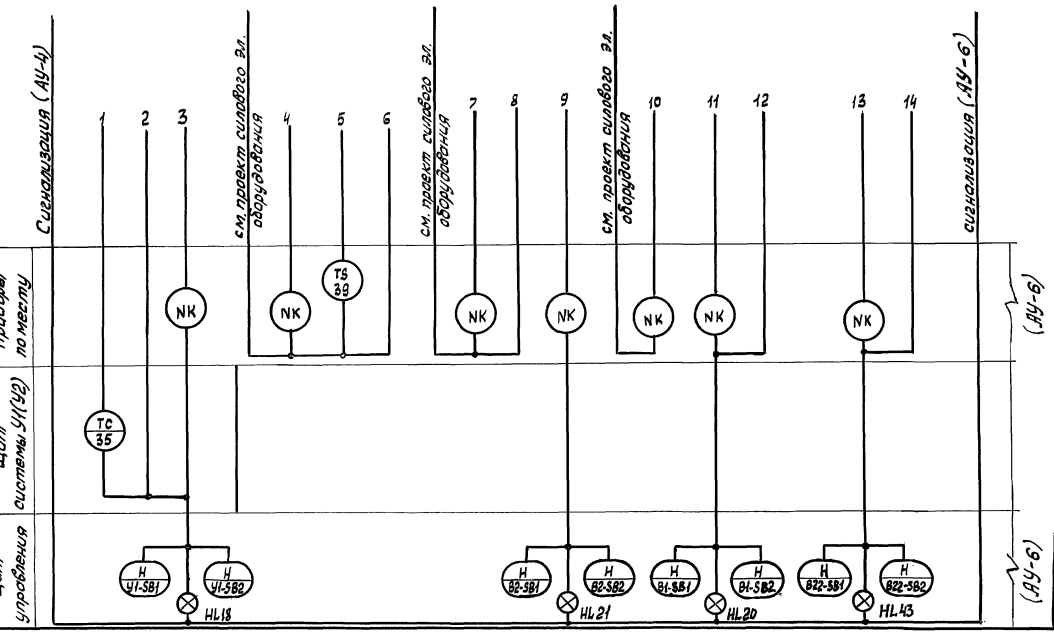

Согласовано

Инв.№ подл. | Подпись и дата | Взам.инв.№

ГИП п. ОВ" Гонтмейкер
ГИП п. ЭиС" Мацунаев

				264-12-318.92 АУ	
Привязан		Нач.отд.	Солдатова	Районный дом культуры (зал на 600 мест)	Стадия: Р; Лист: 5; Листов:
		Н.контр.	Дмитриева		
		Рук.сект.	Раввин		
		ГИП	Комарова	Системы У1÷У3, ПЕ1÷ПЕ3 В1÷В22. Схемы автоматизации.	А.О. ЦНИИЭП им. Б.С. Мезенцева
Инв.№:		Рук.гр.	Черкасова		

25447-08 9

Формат А2

Альбом 6

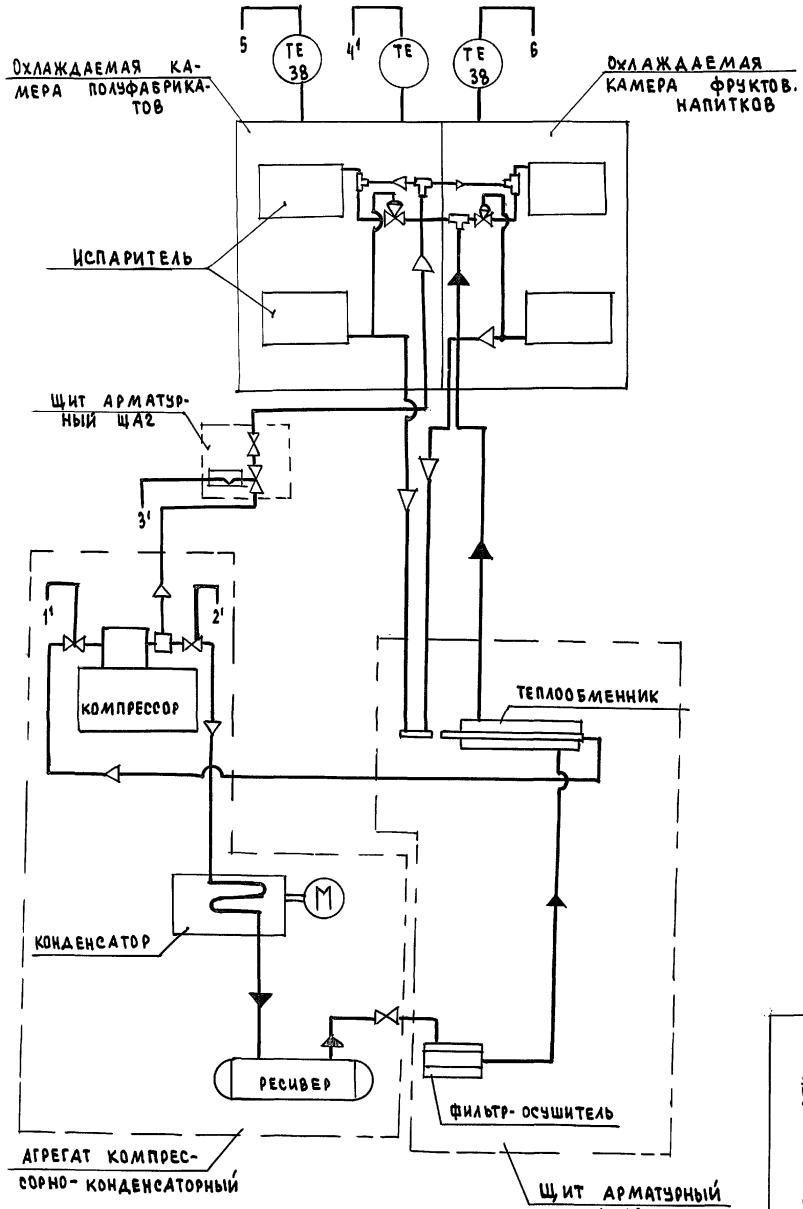

Х.М.
МВ84-1-2

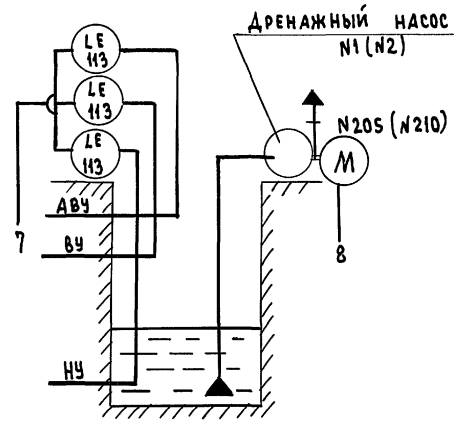

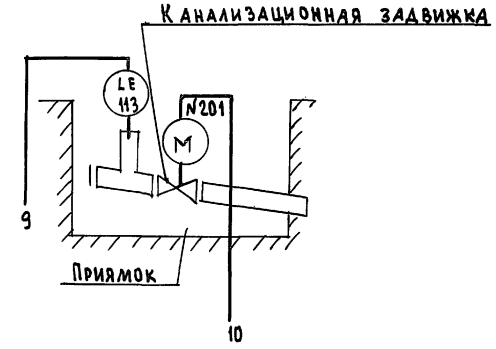

1. Общие примечания см. лист АУ-3
2. Схема управления дренажным насосом №2 аналогична схеме управления дренажным насосом №1 и условно не изображена.
3. Приборы, средства автоматизации, позиции которых не указаны, поставляются комплектно с холодильной машиной.

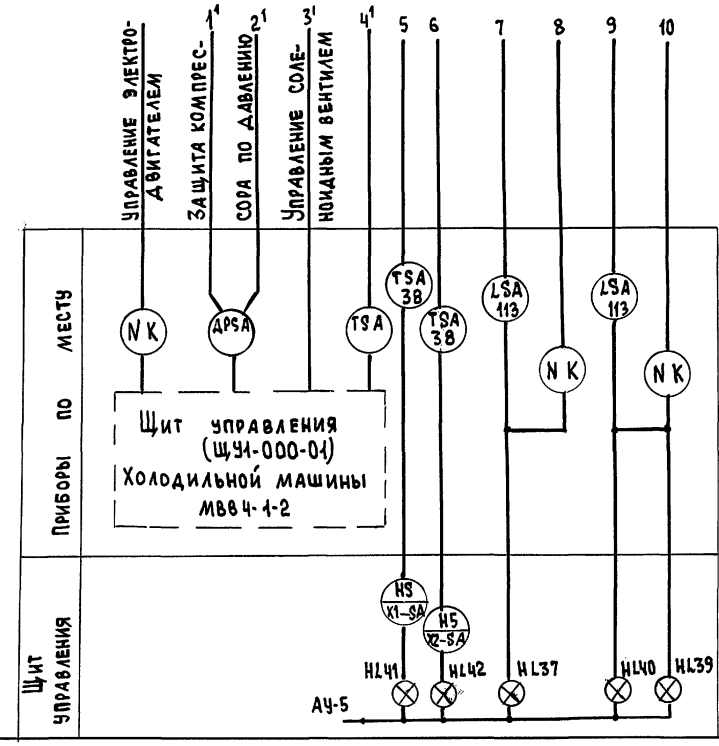

Привязан

Инв.№

		264-12-318.92	АУ
Нач.отд.	Солдатов	Районный дом культуры /зал на 600 мест/	Стадия: Р; Лист: 6; Листов:
Н.контр.	Дмитриева		
Рук.сек.	Раввин		
ГИП	Комарова		
Рук.гр.	Черкасова	Холодильная машина. Дренажный насос №1(№2). Канализационная задвижка. Схемы автоматизации.	А.О. ЦНИИЭП им. Б.С. Мезенцева
Ст.инж.	Искандарова		

25447-08 10

Формат А2

Согласовано

ОТА. №2 "ХС"	Лаврентов
ОТА. №2 "ВК"	Коданев

Инв.№ подл. | Подпись и дата | Взам.инв.№

Альбом 6

Позиц. обознач.	Наименование	Кол.	Примечание
	Провод ПВ1 1×1 ГОСТ 6323-79	60	м
	Труба электросварная 20 × 1,6		
	ГОСТ 10704-76	30	м

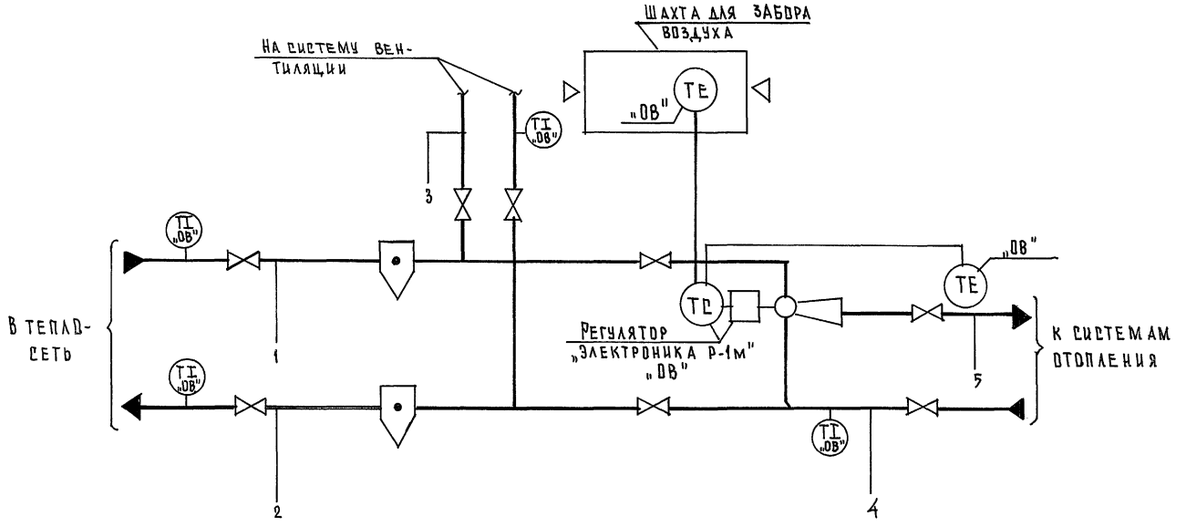

Наименование параметра и место отбора импульса	Температура смешанной воды	Температура наружного воздуха
Обознач. черт. установки	Комплектно с регулятором отопления „Электроника Р-1м"	
Позиция	(ДТВ)	(ДТНВ)

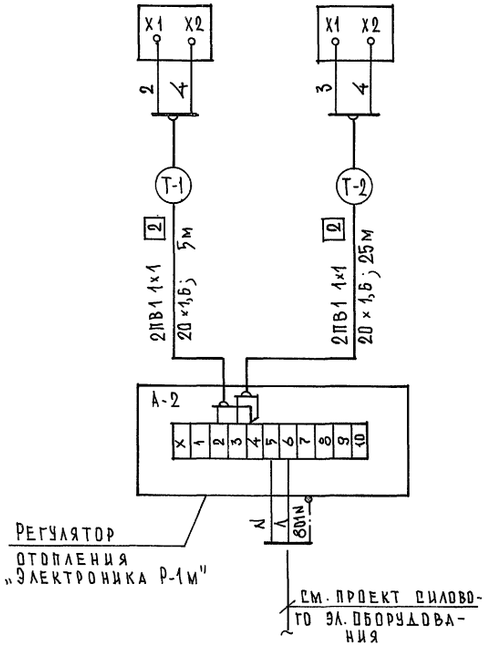

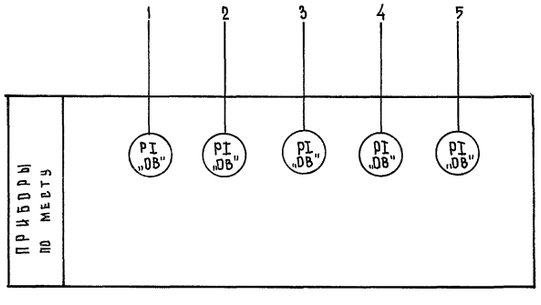

1. Условные обозначения даны в соответствии с ГОСТ 21.404-85.
2. Приборы, позиции которых не указаны, специфицируются и устанавливаются по проекту „ОВ"

Нач. отд.	Солдатов		
Н. контр.	Дмитриева		
Рук. сек.	Раввин		
ГИП	Комарова		
Рук. гр.	Черкасова		
Ст. инж.	Искандяров		

264-12-318.92 АУ

Районный дом культуры (зал на 600 мест)

Стадия	Лист	Листов
Р	7	

Регулятор отопления „Электроника Р-1м". Схемы автоматизации, соединений внешних проводок

А/О ЦНИИЭП им. Б. С. Мезенцева

Привязан

Инв. №

Согласовано

Гл. спец. „ОВ" Гонитель

Инв. № под. Подпись и дата Взам. инв. №

25447-08 11 ФА2

Альбом 6

В схему управления эл. двигателем вентилятора системы П1 см. проект силового электрооборудования

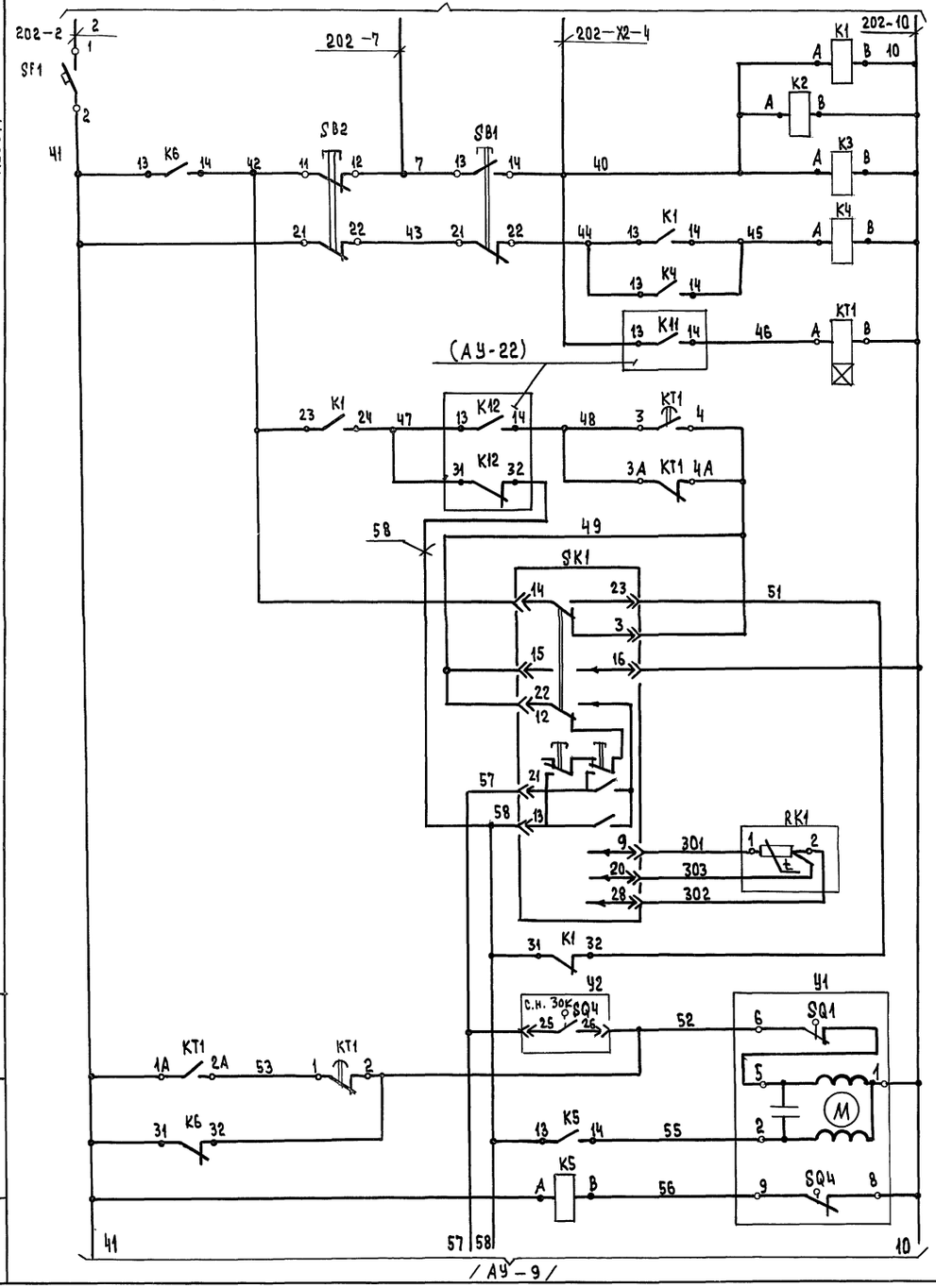

Дистанционное управление системой

Память пуска

Прогрев калорифера

Регулирование температуры воздуха в партере зрительного зала на 600 мест

Управление исполнительным механизмом регулирующего клапана на обратном теплоносителе: Открытие, Закрытие

Поз. обозначение	Наименование	Кол.	Примечание
	Щит управления		
	Кнопка КЕ-011У3 ТУ16-642.015-84		
SB1	Исполнение 2. Толкатель черный. „пуск"	1	
SB2	Исполнение 3. Толкатель красный. „стоп"	1	
SA	Тумблер ТВ1-2 ~ 220В. УС0.360 049 ТУ	1	
	Щит системы П1		
SK1,	Регулятор температуры микроэлектронный		поз. 35 АУ.С01
SK4	ТМВ, ~220В, 0°С÷+40°С, номинальная		
	статическая хар-ка 50М. ТУ25-02.200175-82	2	
SF1	Выключатель автоматический А63-МУ3		
	$I_н$=3,2А; $I_{отс.}$=2$I_н$ ТУ16-522-110-74	1	
HL1	Табло ТСМ-Ш-У3-01		лампа Ц220-10
	ТУ16-535.424-79	1	ГОСТ 5011-77
	Реле РПУ-2-06.... ~220В ТУ16-523.331-78		
K1÷K3	РПУ-2-06 4403	3	
K4	РПУ-2-06 4003	1	
K5; K6;	РПУ-2-06 2203	2	
KT1	Реле времени РКВ-11-43-122УХЛ4 ~220В	1	
ИЕ1, ИЕ2	Балансное реле БРЭ-1 ~220В, 20ВА		
	ТУ25.05 260379	2	
	Аппаратура по месту		
SB3÷	Пост управления кнопочный		
SB5	ПКЕ-212-2У3 „черный" ТУ16-642.006-83	3	поз. 184 АУ.С01
	Термопреобразователь сопротивления		
	медный номинал. статич. хар-ка 50М		
	ТУ 25-02.792288-80		
RK1, RK4	ТСМ-0987	2	поз. 22-2 АУ.С01
RK2, RK3	ТСМ-0879	2	компл. с поз. 33-1
SK2.	Датчик-реле температуры Т419-03		
SK3	0÷50°С вариант А. ТУ25-02.200246-83	2	поз. 33-1 АУ.С01
Y5	Клапан регулирующий с эл. приводом		по документации
	МЭО ТУ1-01-0504-77	1	марки „ОВ"
Y2÷Y4,	Механизм исполнительный электри-		по документации
Y6, Y7	ческий МЭО	5	марки „ОВ".
Y1	Клапан регулирующий		по документации
	с эл. приводом ЕСПА 02 ПВ	1	марки „ОВ".

264-12-318.92 АУ

Районный дом культуры /зал на 600 мест/

Система П1, Схема электрическая принципиальная. Начало

Стадия	Лист	Листов
Р	8	

А.О. ЦНИИЭП им. Б.С. Мезенцева

Нач.отд.	Солдатов	
Н.контр.	Дмитриева	
Рук.сект.	Раввин	
ГИП	Комарова	
Рук.гр.	Черкасова	

Привязан

Инв.№

Инв.№ подл. | Подпись и дата | Взам. инв.№

25447-08 12

Формат А2

Инв.№ подл. | Подпись и дата | Взам. инв.№

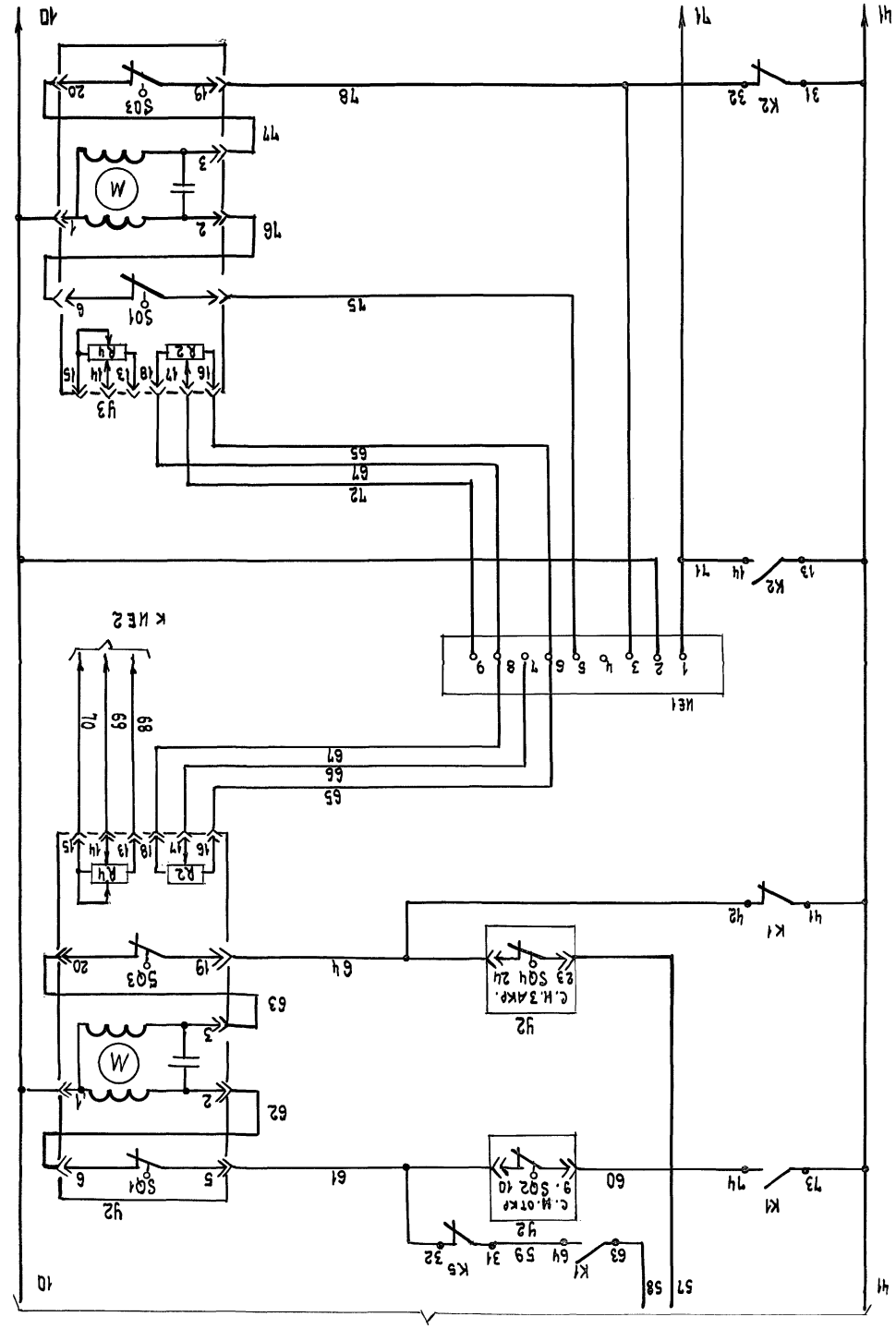

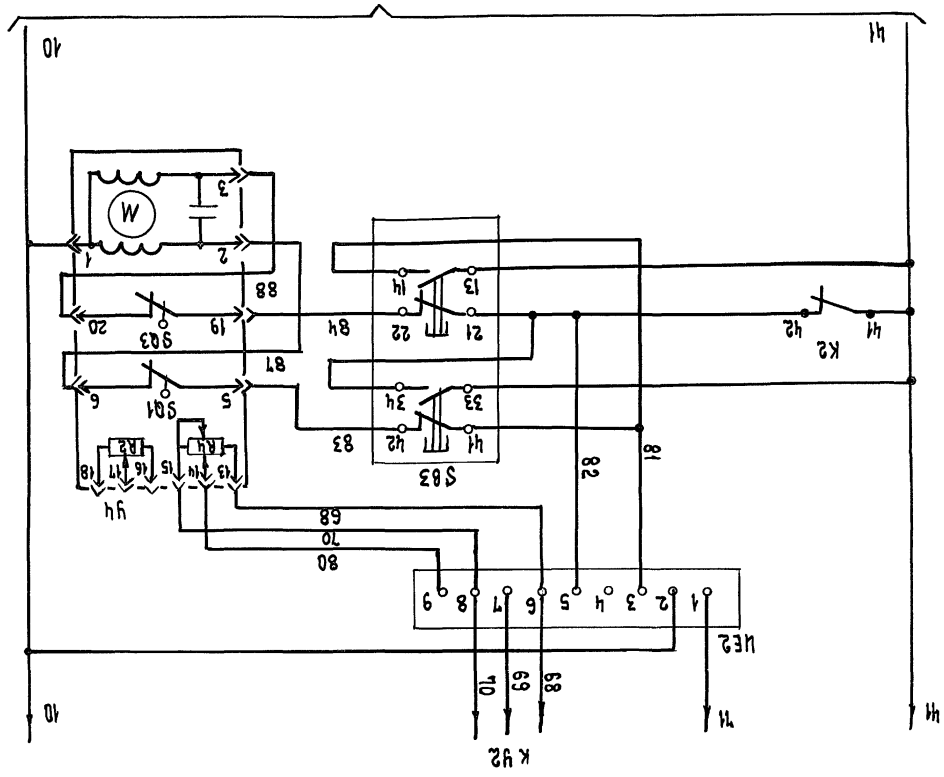

| | | |

Инв.№ подл. | Подпись и дата | Взам. инв.№

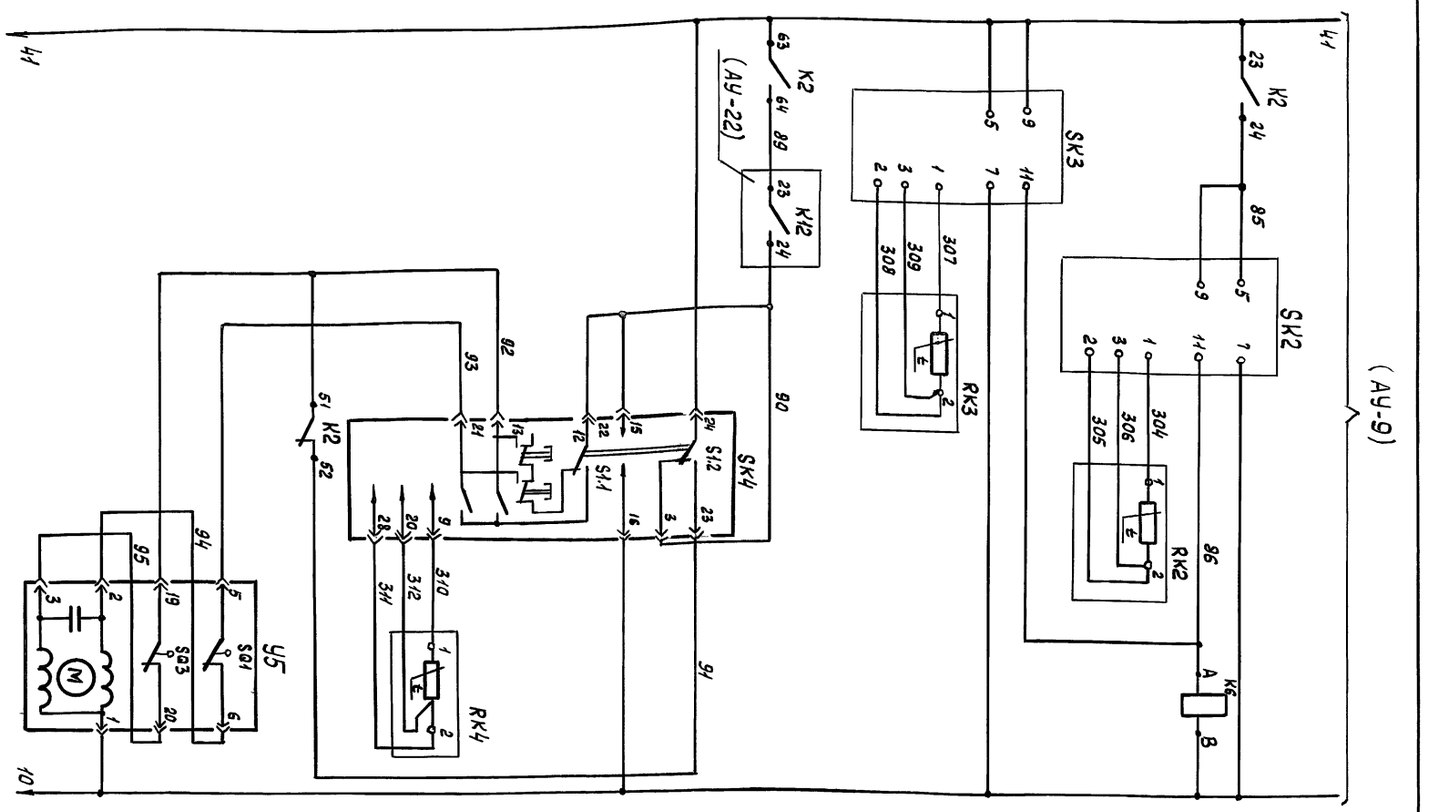

Управление исполнительным механизмом регулирующего клапана на обратном теплоносителе зонального подогревателя ЗП1.		Регулирование температуры воздуха в амфитеатре зрительного зала на 600 мест.	Защита калорифера от замораживания по температуре.	
			воздуха перед калорифером	обратного теплоносителя
Закрытие	Открытие			

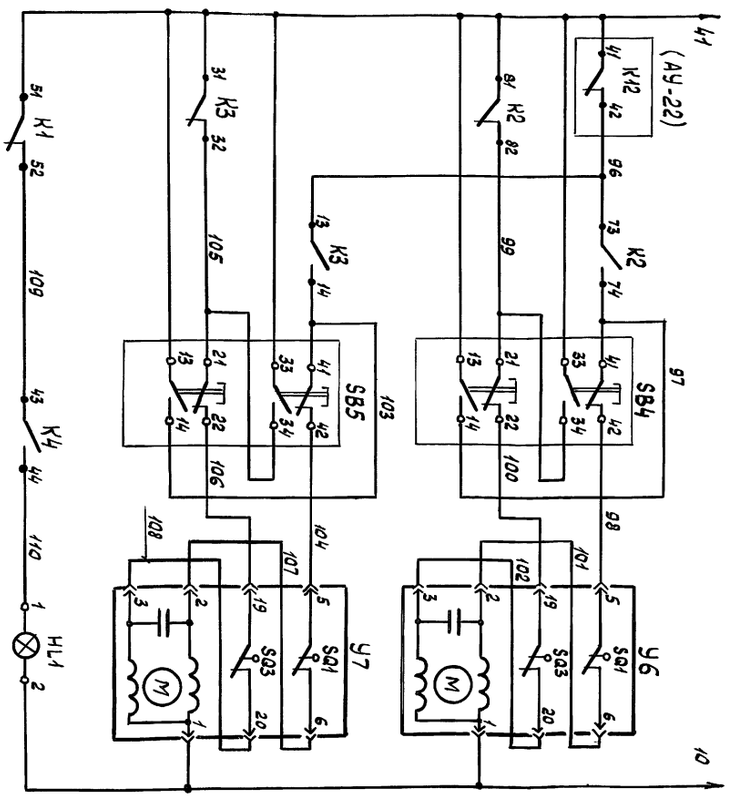

Авария системы	Управление исполнительным механизмом выбросного клапана системы ВЕ3		Управление исполнительным механизмом выбросного клапана системы ВЕ2	
	Закрытие	Открытие	Закрытие	Открытие

| Инв.№ | Привязан | | |

Альбом 6

В СХЕМУ УПРАВЛЕНИЯ ЭЛЕКТРООБОГРЕВОМ КЛАПАНА У НАРУЖНОГО ВЫБРОСНОГО КЛАПАНА ВОЗДУХА СИСТЕМЫ П1 СИСТЕМЫ ВЕ1

СМ. ПРОЕКТ СИЛОВОГО ЭЛЕКТРООБОРУДОВАНИЯ

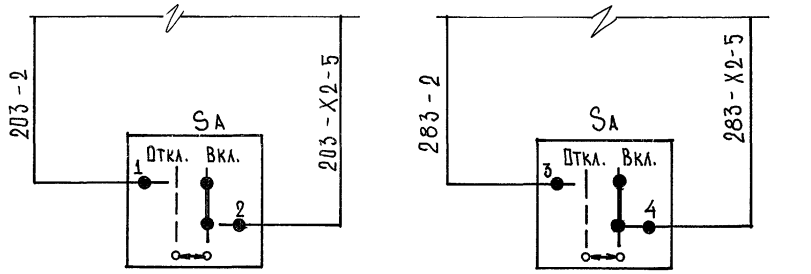

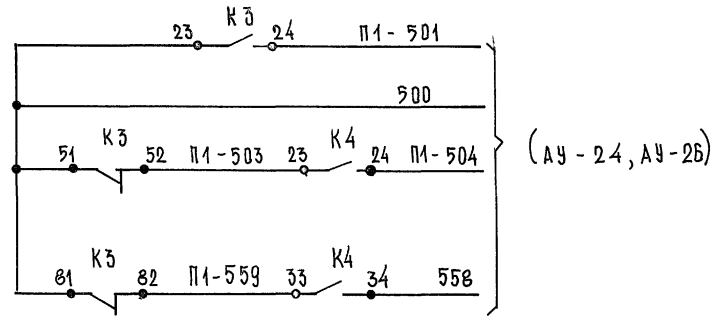

Маркировка аппаратуры и проводов, связанных со щитом управления, в чертежах данного комплекта приобретает индекс, соответствующий номеру системы „П1"

Диаграмма работы контактов регулятора температуры: SK1, SK4

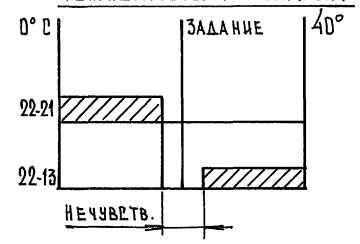

Диаграмма работы контактов SK2

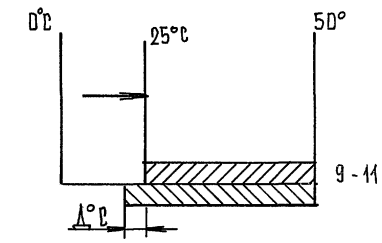

Диаграмма работы контактов датчика-реле SK3

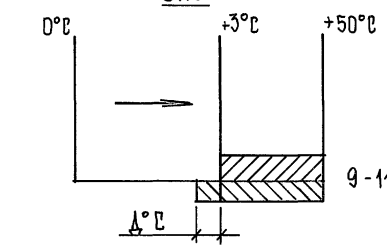

Диаграмма работы контактов У2



Диаграмма работы контактов У3÷У7

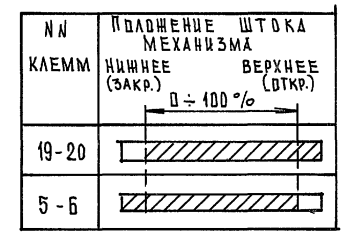

Диаграмма работы контактов У1.

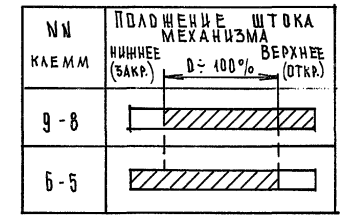

Схема выводов контактов реле

К1 ÷ К3

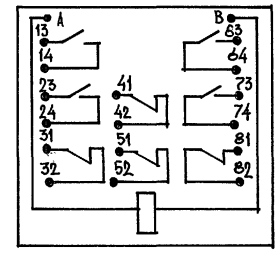

К5; К6

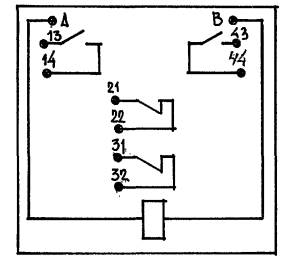

К4

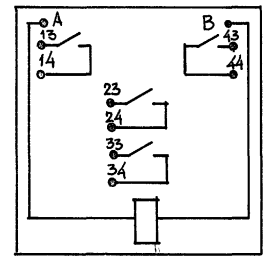

КТ1

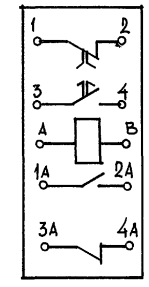

Инв.№ подл. | Подпись и дата | Взам.инв.№

Привязан				264-12-318.92 АУ	
Инв.№	Нач.отд.	Солдатов		Районный дом культуры (зал на 600 мест)	Стадия: Р; Лист: 11; Листов:
	Н.Контр	Дмитриева			
	Рук.сект.	Раввин		Схема П1. Схема электрическая принципиальная Окончание	А/О ЦНИИЭП им. Б.С.Мезенцева
	ГИП	Комарова			
	Рук.гр.	Черкасова			

Альбом 6

В СХЕМУ УПРАВЛЕНИЯ ЭЛ. ДВИГАТЕЛЕМ ВЕНТИЛЯТОРА П2 (П3, П5).
СМ. ПРОЕКТ СИЛОВОГО ЭЛ. ОБОРУДОВАНИЯ

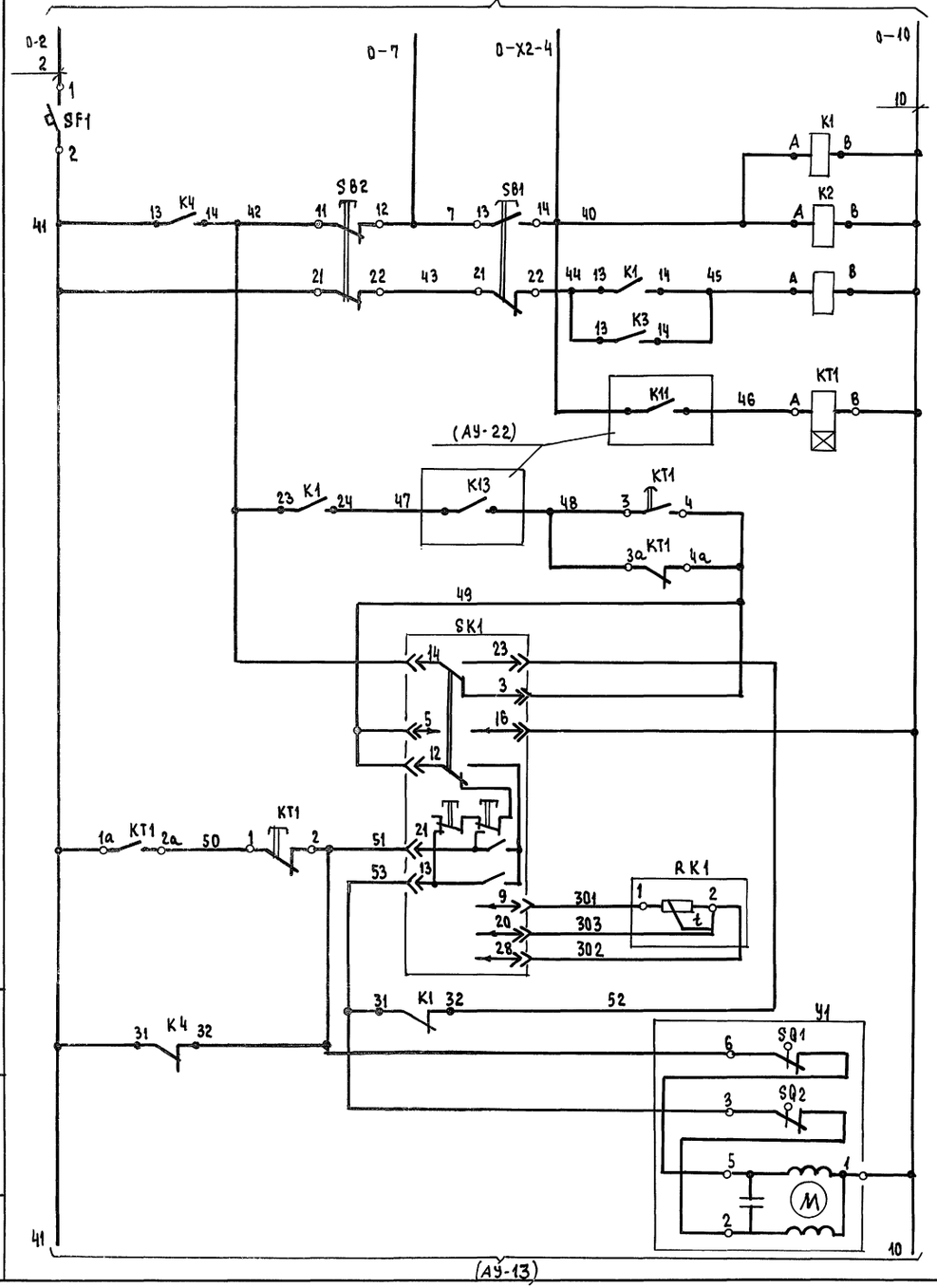

Поз. обозначение	Наименование	Кол.	Примечание
	Щит управления		
	Кнопка КЕ-011У3 ТУ16-642.015-84		
SB1	Исполнение 2, толкатель черный „пуск"	1	
SB2	Исполнение 3, толкатель красный „стоп"	1	
	Щит системы П2 (П3, П5).		
SK1	Регулятор температуры ТМ8		поз. 35
	0°С ÷ +40°С, 50 М, ТУ25-02200 175-82	1	АУ.С01
SF1	Выключатель автоматический		
	АБЗ-МУ3 $I_н$ = 1А. $I_{отс}$ = 2$I_н$		
	ТУ16-522.110-74	1	
HL1	Табло ТСМ-Ш-У3-01		лампа Ц220-10
	ТУ16-535.424-79	1	ГОСТ 5011-77
	Реле РПУ-2-06..., ~220В, ТУ16-523.331-78		
K1, K2	РПУ-2-064003	2	
K4	РПУ-2-062203	1	
K3	РПУ-2-064003	1	
KT1	Реле времени РКВ-11-43-122У ХЛ4	1	
	Аппаратура по месту		
RK1	Термопреобразователь сопротивления		поз. 22-1
	медный ТСМ-0879 номинальн. статическ.		АУ.С01
	хар-ка 50 М ТУ25-02.792288-80	1	
RK2	Термопреобразователь сопротивления		Комплектно с
RK3	медный, ном. стат. хар-ка, 50 М	2	поз. 33-1 АУ.С01
SK2	Датчик-реле температуры Т419-03 вар. А		поз. 33-1 АУ.С01
SK3	0°С ÷ +50°С ТУ25-02200246-83	2	
Y1	Клапан регулирующий с электропри-		по документации
	водом ЕСПА 02 ПВ (для системы П2)	1	марки „ОВ"
Y2	Механизм исполнительный электри-		по документации
	ческий МЭО	1	марки „ОВ"
Y1	Клапан регулирующий с электропри-		по документации
	водом МЭО (для систем П3, П5)	1	марки „ОВ"

Привязан

Инв. №

Инв. № подл. | Подпись и дата | Взам. инв. №

Нач. отд.	Солдатов		
Н. контр.	Дмитриева		
Рук. сек.	Раввин		
ГИП	Комарова		
Рук. гр.	Черкасова		

264-12-318.92 АУ

Районный дом культуры (зал на 600 мест)

Стадия	Лист	Листов
Р	12	

Система П2 (П3, П5). Схема электрическая принципиальная. Начало

А.О. ЦНИИЭП им. Б.С. Мезенцева

Альбом 6

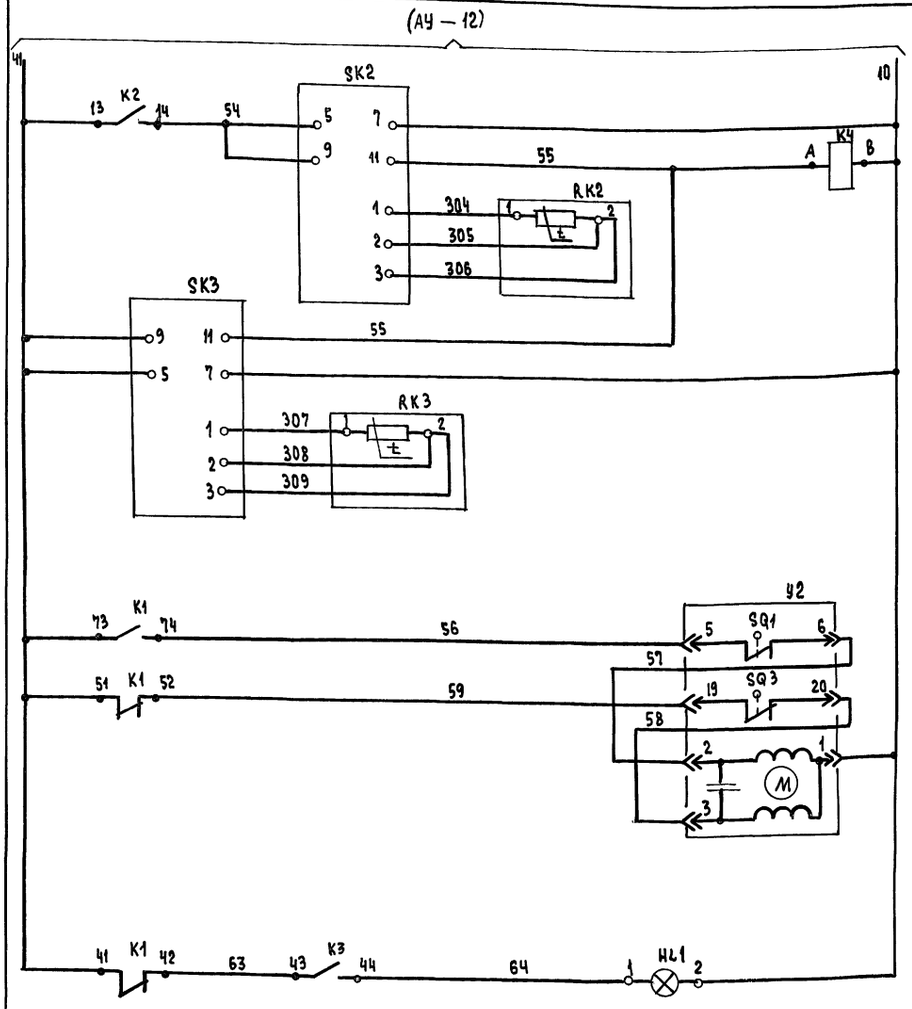

Защита калорифера от замораживания по температуре	обратного теплоносителя
	воздух перед калорифером
Управление исполнительным механизмом клапана наружного воздуха	Открытие
	Закрытие
Авария системы	

Диаграмма работы контактов

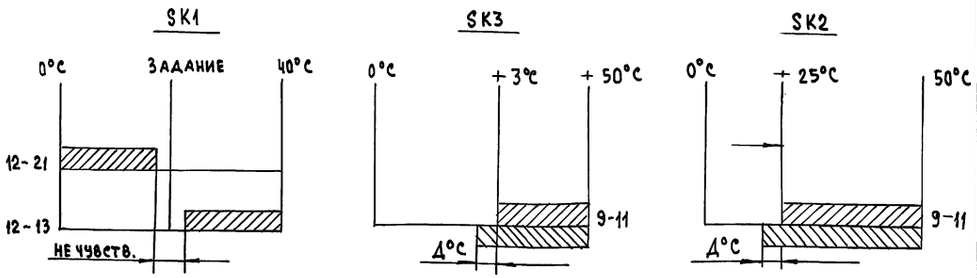

Диаграмма работы контактов У1, У2

№№ клемм	Положение штока механизма: нижнее (закр.) 0 ÷ 100% верхнее (откр.)
19-20 (3-2) *	
5-6 (6-5) *	

Схема выводов контактов

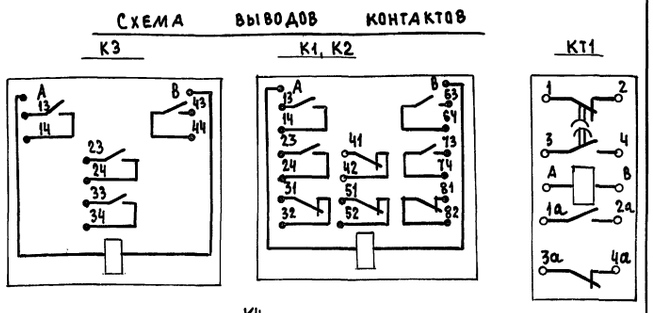

Таблица №1

№ систем	П2	П3	П5
№№ электроприводов	206	207	211

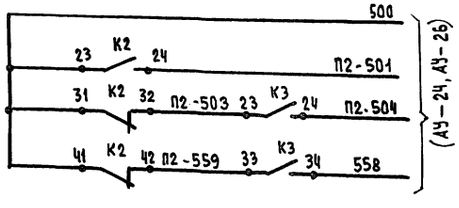

1. Схема выполнена для системы П2 и применима для систем П3, П5.
2. Маркировка аппаратуры и проводов, связанных со щитом управления, в чертежах данного комплекта приобретает индекс, соответствующий номеру системы („П2", „П3", „П5").
3. □ - номер привода по проекту силового электрооборудования указан в таблице №1.
4. * - в скобках даны №№ клемм для клапана У1 приточной системы П2.

Привязан

Инв. №

Нач.отд.	Солдатов		
Н.контр.	Дмитриева		
Рук.сек	Раввин		
Тип	Комарова		
Рук.гр.	Черкасова		

264-12-318.92 АУ

Районный дом культуры /зал на 600 мест/

Стадия	Лист	Листов
Р	13	

Система П2 (П3, П5) Схема электрическая принципиальная. Окончание

А.О. ЦНИИЭП им. Б.С. Мезенцева

Инв. № подл. | Подпись и дата | Взам. инв. №

25447-08 17 Ф.А2

В СХЕМУ УПРАВЛЕНИЯ ЭЛ. ДВИГАТЕЛЕМ ВЕНТИЛЯТОРА П4
СМ. ПРОЕКТ СИЛОВОГО ЭЛ. ОБОРУДОВАНИЯ

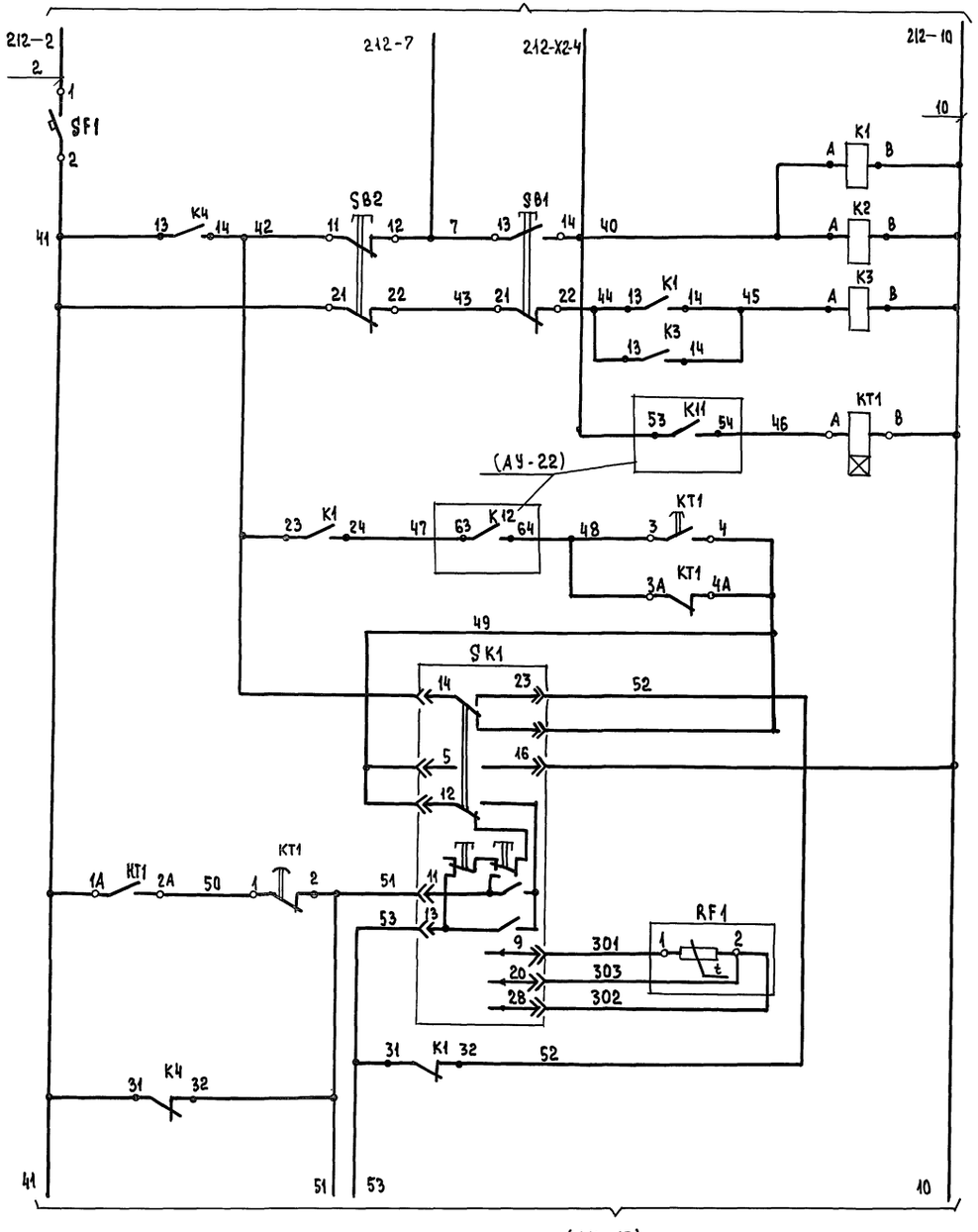

ДИСТАНЦИОННОЕ УПРАВЛЕНИЕ СИСТЕМОЙ

ПАМЯТЬ ПУСКА

ПРОГРЕВ КАЛОРИФЕРА

РЕГУЛИРОВАНИЕ ТЕМПЕРАТУРЫ ВОЗДУХА В ЗАЛЕ НА 200 МЕСТ

Поз. обозначение	Наименование	Кол.	Примечание
	Щит управления		
SA	Переключатель-тумблер двухполюсный		
	ТВ1-2 УСО 360:049 ТУ	1	
	Кнопка КЕ-011УЗ ТУ16-642.015-84		
SB1	Исполнение 2. Толкатель черный „пуск"	1	
SB2	Исполнение 3. толкатель красный „стоп"	1	
	Щит системы П4		
SK1	Регулятор температуры ТМ8		поз. 35
	0°С ÷ +40° С, 50 М, ТУ25-02.200175-82	1	АУ. С01
SF1	Выключатель автоматический		
	АБ3-МУЗ $I_н$= 2 А. $I_{отс}$ = 2 $I_н$		
	ТУ 18-522.110-74	1	
HL1	Табло ТСМ-Ш-УЗ-01		лампа Ц 220-10
	ТУ16-535.424-79	1	ГОСТ 5011-77
	Реле РПУ-2-08..., ~ 220 В, ТУ16-523.331-78		
K1, K2,	РПУ-2-064403	2	
K4	РПУ-2-062203	1	
K3	РПУ-2-064003	1	
KT1	Реле времени РКВ-11-43-122УХЛ4	1	
	Аппаратура по месту		
RK1	Термопреобразователь сопротивления		поз. 22-2
	медный ТСМ-0987 номинальн. статическ.		АУ. С01
	хар-ка 50 М ТУ25-02.792288-80	1	
RK2	Термопреобразователь сопротивления		Комплектно с
RK3	медный. Ном.стат. хар-ка. 50М	2	поз.33-1 АУ.С01
SK2	Датчик-реле температуры Т419-03 вар.А		поз.33-1 АУ.С01
SK3	0°С ÷ +50°С ТУ25-02200246-83	2	
Y1	Клапан регулирующий с		по документации
	эл. приводом МЭО	1	марки „ОВ"
Y2 ÷	Механизм исполнительный электри-		по документации
Y5	ческий МЭО	4	марки „ОВ"
SB3 ÷	Пост управления кнопочный	3	поз. 184 АУ.С01
SB5	ПКЕ-212-2У3 „черный" ТУ16-642006-83		

Альбом 6

Инв.№ подл. | Подпись и дата | Взамин. инв.№

Привязан

Инв.№

Нач.отд.	Солдатов	
Н.контр.	Дмитриева	
Рук.сект	Раввин	
ГИП	Комарова	
Рук.гр.	Черкасова	

264-12-318.92 АУ

Районный дом культуры /зал на 600 мест/

Система «П4. Схема электрическая принципиальная. Начало

Стадия	Лист	Листов
Р	14	

А.О. ЦНИИЭП им. Б.С. Мезенцева

25447-08 18 Формат А2

Альбом 6

(АУ-14)

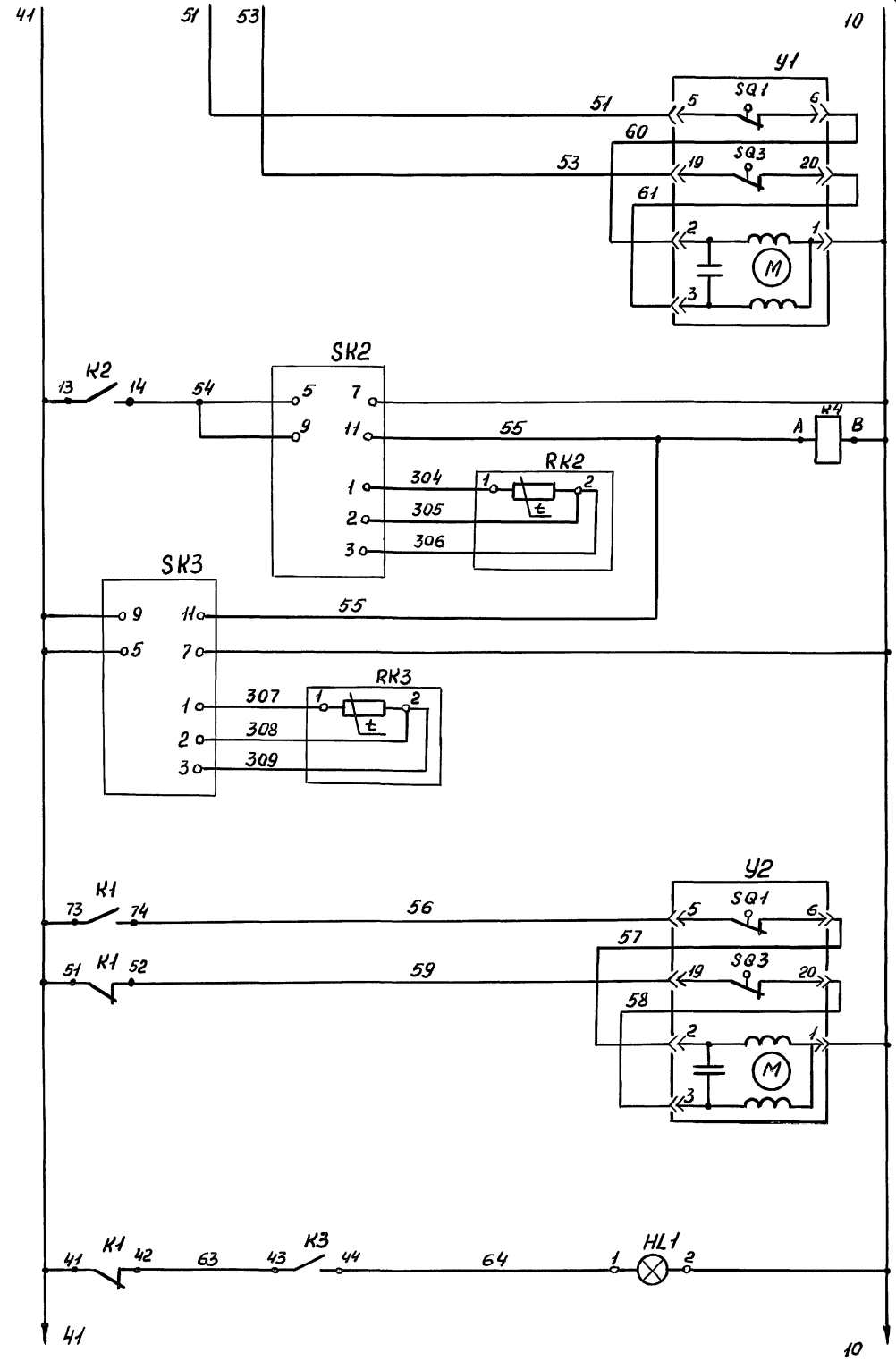

Управление исполнительным механизмом регулирующего клапана на теплоносителе	открытие
	закрытие
Защита калорифера от замерзания по температуре обратного теплоносителя	
Защита калорифера от замерзания по температуре воздух перед калорифером	
Управление исполнительным механизмом клапана наружного воздуха	Открытие
	Закрытие
Авария системы	

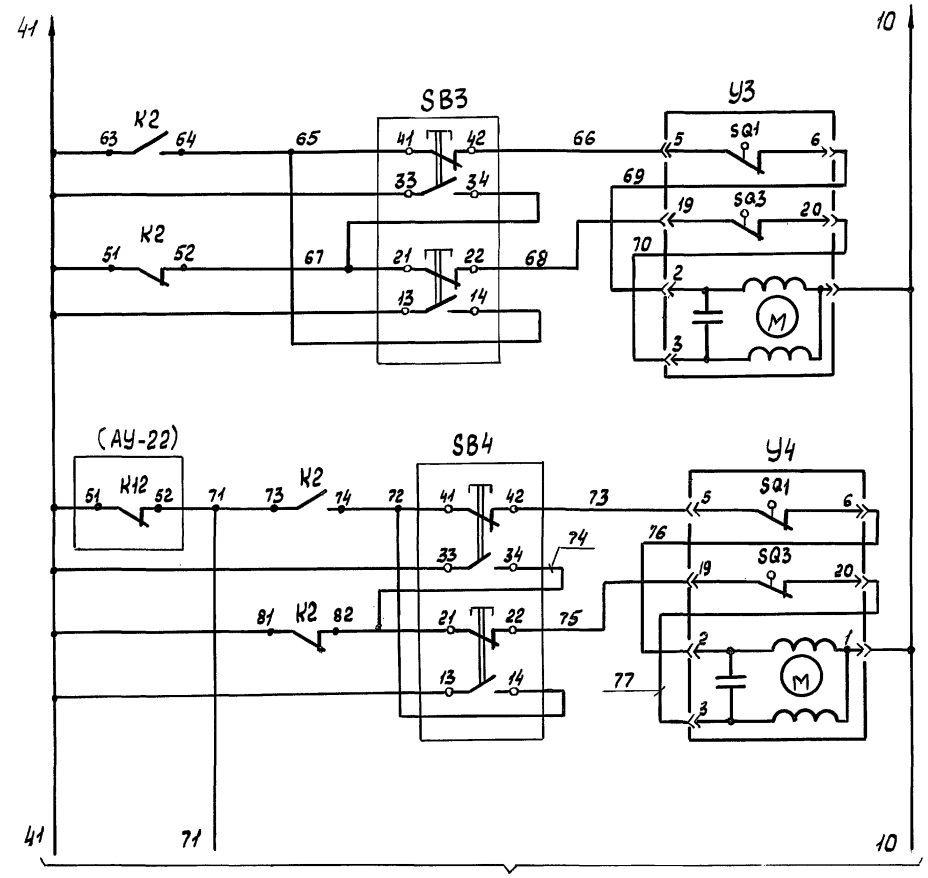

(АУ-16)

Управление исполнительным механизмом выбросного клапана системы ВЕ4	открытие
	закрытие
Управление исполнительным механизмом выбросного клапана системы ВЕ5	открытие
	закрытие

Инв.№ подл. | Подпись и дата | Взам. инв.№

Привязан			
Инв.№			
Нач. отд.	Солдатов		
Н. контр	Дмитриева		
Рук. сект	Раввин		
ГИП	Комарова		
Рук. гр.	Черкасова		

264-12-318.92 АУ

Районный дом культуры (зал на 600 мест)

Стадия	Лист	Листов
Р	15	

Система ПУ
Схема электрическая принципиальная. Продолжение.

А.О. ЦНИИЭП им. Б.С. Мезенцева

Альбом 6

(АУ-15)

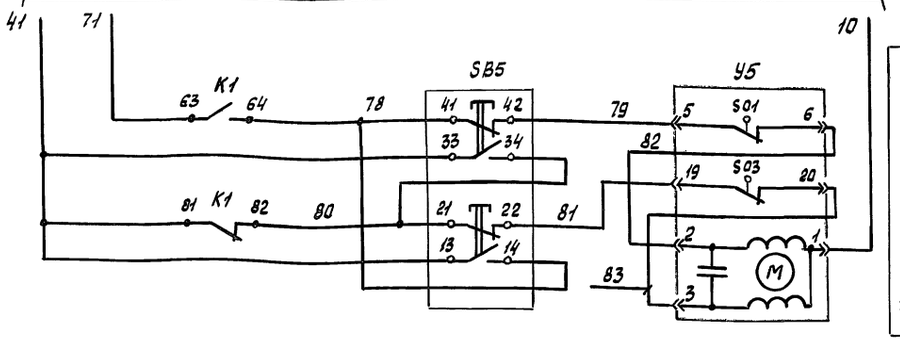

Диаграмма работы контактов

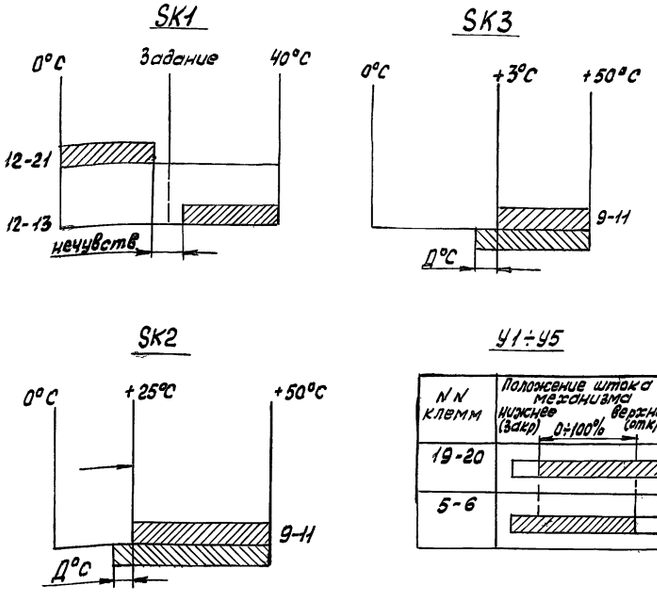

В схему управления электрообогревом клапана наружного воздуха системы П4 см. проект силового электрооборудования

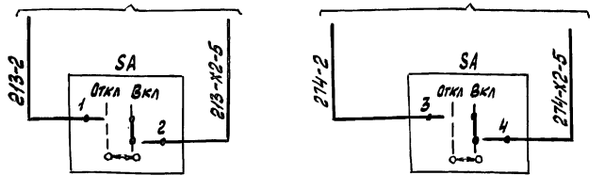

Схема выводов контактов

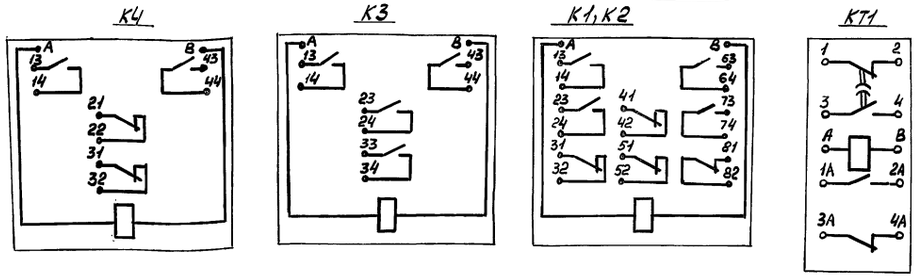

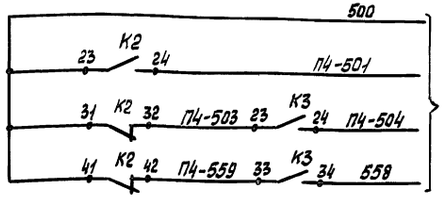

Маркировка аппаратуры и проводов, связанных со щитом управления, в чертежах данного комплекта приобретает индекс, соответствующий номеру системы („П4").

Инв.№ подл. | Подпись и дата | Взам. инв.№

Привязан

Инв.№:

Нач.отд	Солдатов		
Н.контр	Дмитриева		
Рук.сект	Ровбин		
ГИП	Комарова		
Рук.гр.	Черкасова		

264-12-318.92 АУ

Районный дом культуры (зал на 600мест)

Стадия	Лист	Листов
Р	16	

Система П4. Схема электрическая принципиальная. Окончание.

А.О. ЦНИИЭП им. Б.С. Мезенцева

25447-08 20

Формат А2

Альбом 6

В СХЕМУ УПРАВЛЕНИЯ ЭЛ. ДВИГАТЕЛЕМ ВЕНТИЛЯТОРА П6
СМ. ПРОЕКТ СИЛОВОГО ЭЛ. ОБОРУДОВАНИЯ

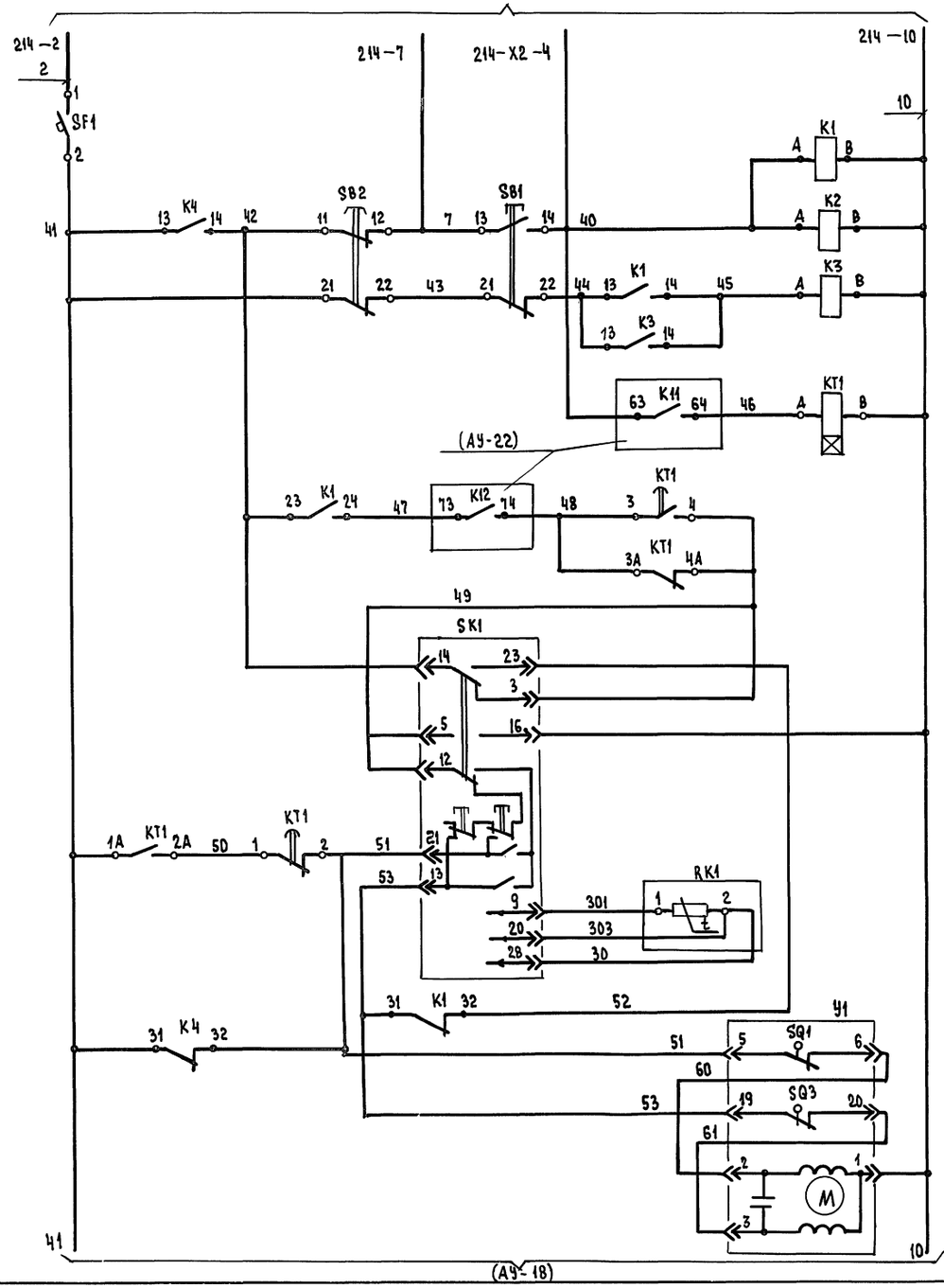

Поз. обозначение	Наименование	Кол.	Примечание
	Щит управления		
	Кнопка КЕ-011У3 ТУ16-642.015-84		
SB1	Исполнение 2, толкатель черный „пуск"	1	
SB2	Исполнение 3, толкатель красный „стоп"	1	
SA	Тумблер ТВ1-1 ~ 220 В УС0.360049ТУ	1	
	Щит системы П6		
SK1	Регулятор температуры ТМ8,		поз.35
	0°С ÷ +40°С, 50 М, ТУ25-02.200175-82	1	АУ.С01
SF1	Выключатель автоматический		
	А63-МУ3 Iн=1.25А Iотс=2 Iн		
	ТУ16-522.110-74	1	
HL1	Табло ТСМ-Ш-У3-01		лампа Ц220-10
	ТУ16-535.424-79	1	ГОСТ 5011-77
	Реле РПУ-2-06... , ~ 220 В, ТУ16-523.331-78		
K1.K2	РПУ-2-064403	2	
K4	РПУ-2-062203	1	
K3	РПУ-2-064003	1	
KT1	Реле времени РКВ-11-43-122УХЛ4	1	
	Аппаратура по месту		
SB3	Пост управления кнопочный		
	ПКЕ-212-2У3 „черный" ТУ16-642006-83	1	поз. 184 АУ.С01
RK1	Термопреобразователь сопротивления		поз. 22-1
	медный ТСМ-0879 номинальн. статическ.		АУ.С01
	хар-ка 50 м ТУ25-02.792288-80	1	
RK2	Термопреобразователь сопротивления		комплектно с
RK3	медный. Ном. стат. хар-ка. 50м	2	поз.33-1 АУ.С01
SK2	Датчик-реле температуры Т419-03 вар.А		поз. 33-1АУ.С01
SK3	0°С ÷ +50°С ТУ25-02200246-83	2	
Y1	Клапан регулирующий		по документации
	с эл. приводом МЭО	1	марки „08"
Y2	Механизм исполнительный электри-		по документации
Y3	ческий МЭО	2	марки „08"

Привязан

Инв.№

Нач.отд.	Солдатов		
Н.контр.	Дмитриева		
Рук.сект.	Раввин		
ГИП	Комарова		
Рук.гр.	Черкасова		

264-12-318.92 АУ

Районный дом культуры /зал на 600 мест/

Стадия	Лист	Листов
Р	17	

Система П6. Схема электрическая принципиальная. Начало

А.О. ЦНИИЭП им. Б.С. Мезенцева

Инв.№ подл. | Подпись и дата | Взам.инв.№

25447-08 21

Формат А2

Альбом 6

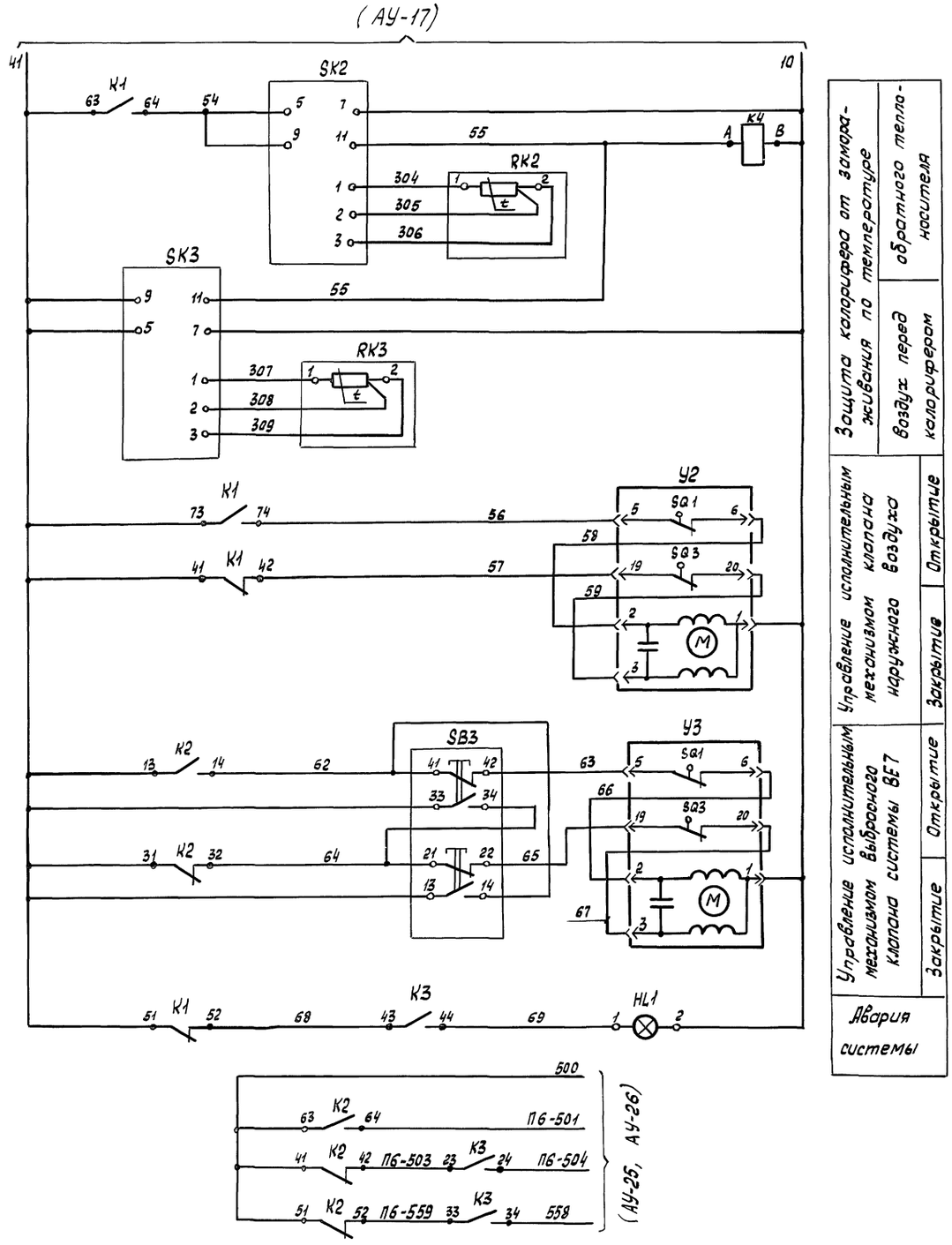

Защита калорифера от замораживания по температуре	обратного теплоносителя
	воздух перед калорифером
Управление исполнительным механизмом клапана наружного воздуха	Открытие
	Закрытие
Управление исполнительным механизмом выбросного клапана системы ВЕ7	Открытие
	Закрытие
Авария системы	

Диаграмма работы контактов

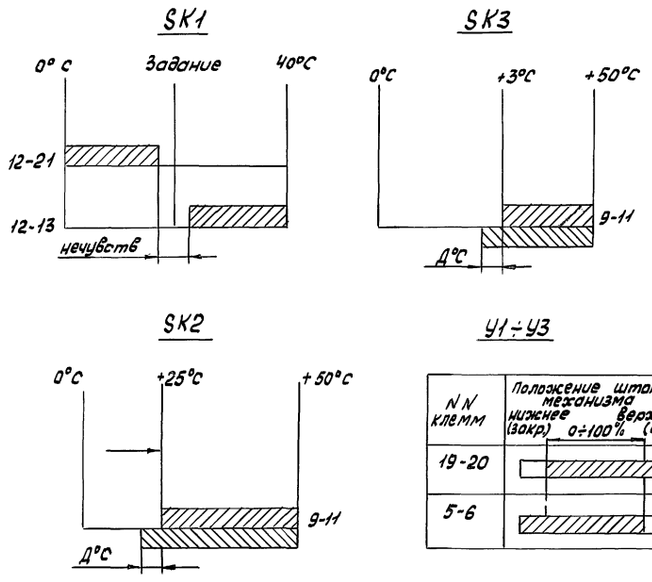

Схема выводов контактов

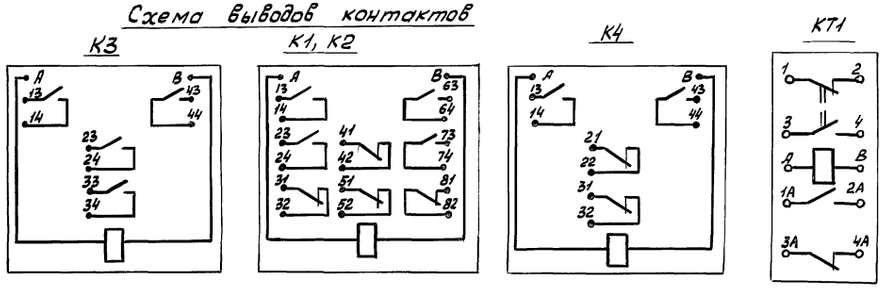

В схему управления электрообогревом выбросного клапана системы ВЕ7 см. проект силового эл.оборудов.

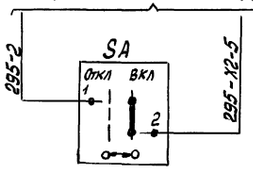

Маркировка аппаратуры и проводов, связанных со щитом управления, в чертежах данного комплекта приобретает индекс, соответствующий номеру системы „П6".

					264-12-318.92		АУ
Привязан							
Инв.№							
Нач.отд.	Солдатов		Районный дом культуры (зал на 600 мест)	Стадия	Лист	Листов	
Н.контр.	Дмитриева			Р	18		
Рук.сект.	Равбин						
ГИП	Комарова		Система П6. Схема электрическая принципиальная. Окончание	А.О. ЦНИИЭП им. Б.С. Мезенцева			
Рук.гр.	Черкасова						

Инв.№ подл. | Подпись и дата | Взам.инв.№

25447-08 22 Формат А2

Альбом 6

В схему управления эл. приводом вентилятора У1 (У2)
См. проект силового эл. оборудования

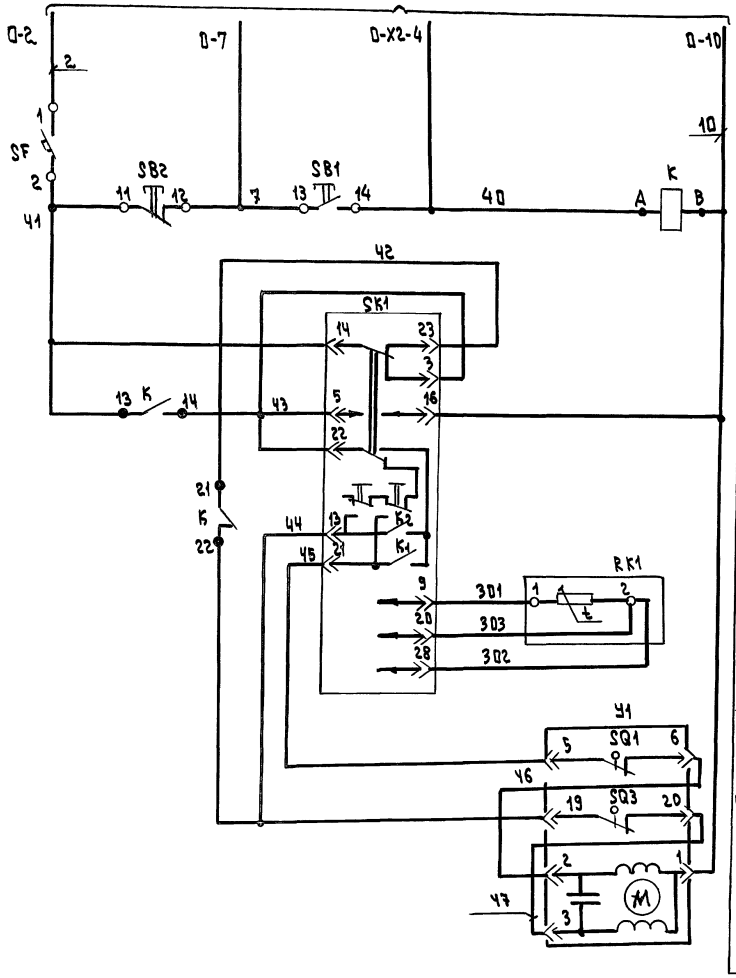

Дистанционное управление системой

Регулирование температуры рециркуляционного воздуха

Управление исполнительным механизмом регулирующего клапана на теплоносителе

Диаграмма работы контактов

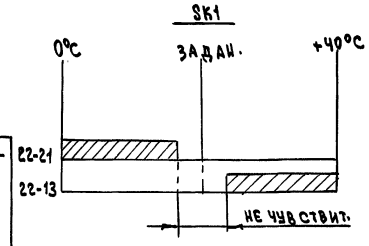

У1

№№ клемм	Положение штока механизма: нижнее /закр./ 0÷100% верхнее /откр/
19-20	
5-6	

Схема выводов контактов К

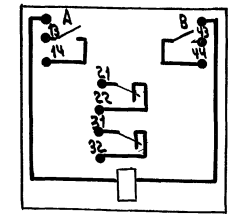

Поз. обозначение	Наименование	Кол	Примечание
	Щит управления		
SB1	Кнопка КЕ-011У3, исполн.2, толкатель черный с надп. „пуск" ТУ 16.642.015.84	1	
SB2	Кнопка КЕ-011У3 исполн.3. Толкатель красный с надписью „Стоп" ТУ 16.642.015.84	1	
	Щит системы У1 (У2)		
SK1	Регулятор температуры микроэлектронный трехпозиционный ТМ8 ~220В 0°С÷40°С; 5ВА, номин. статич. хар-ка 50л ТУ 25-02. 200175-82	1	поз. 35 АУ.С01
К	Реле промежуточное РПУ-2-062203 ~220В; 5ВА ТУ 16.523.331-78	1	
SF	Автоматический выключатель А63-МУ3 Уи=0.6А; Уотс.=2Уи. ~220В ТУ 16.522.110-74	1	
	По месту		
RK1	Термопреобразователь сопротивления медный. Номин. статическ. хар-ка 50м ТСМ-0879 ТУ25-02.792288-80	1	поз. 22-1 АУ.С01
У1	Клапан регулирующий с эл. приводом М30	1	По документации марки „ОВ"

1. Схема выполнена для системы У1 и применима для системы У2
2. Маркировка аппаратуры и проводов, связанных со щитом управления, в чертежах данного комплекта приобретает индекс, соответствующий номеру системы („У1", „У2").
3. 0- номер привода по проекту силового электрооборудования указан в таблице №1.

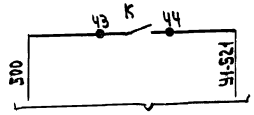

Таблица №1

Обозначения эл. привода по пр-ту „АУ"	У1	У2
№ электропривода по проекту „ЭЛ"	204	209

Привязан			
Инв. №			
Нач. отд.	Солдатов		
Н. контр.	Дмитриева		
Рук. сект.	Раввин		
ГИП	Комарова		
Рук. гр.	Черкасова		

264-12-318.92 АУ

Районный дом культуры /зал на 600 мест/

Система У1(У2): Схема электрическая принципиальная

Стад.	Лист	Листов
Р	19	

А.О. ЦНИИЭП им. Б.С. Мезенцева

Инв. № подл. | Подпись и дата | Взам. инв. №

Альбом 6

В схему управления эл. приводом вентилятора В1 (В6, В15, В17)
см. проект силового эл. оборудования

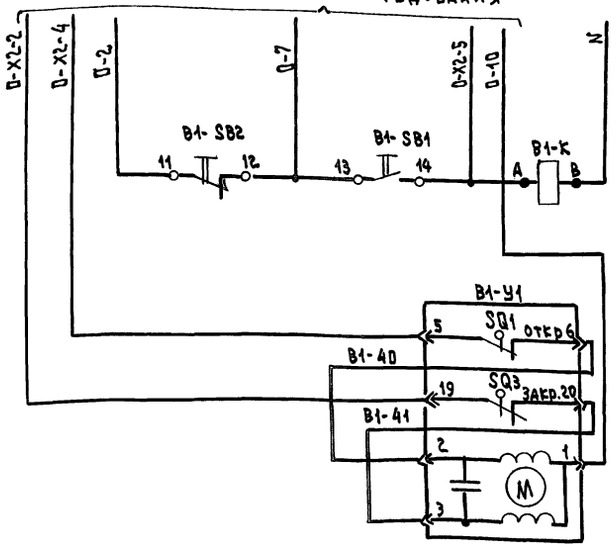

Дистанционное управление системой В1

Управление исполнительным механизмом выбрасного клапана системы В1

В схему управления эл. приводом вентилятора В4 (В14)
См. проект силового эл. оборудования

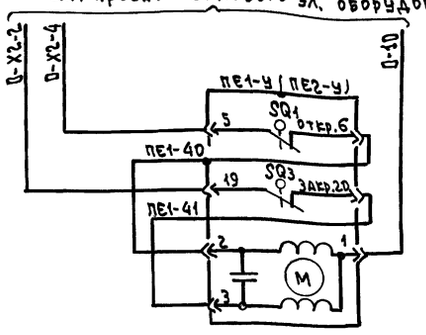

Управление исполнительным механизмом клапана наружного воздуха системы ПЕ1 (ПЕ2)

Диаграмма работы контактов
ПЕ1-У ÷ ПЕ3-У, В...-У

NN клемм	Положение штока механизма: нижнее /закр./	0÷100%	верхнее /откр./
19-20			
5-6			

Схема выводов контактов
...-К

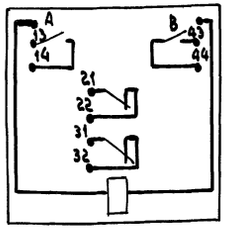

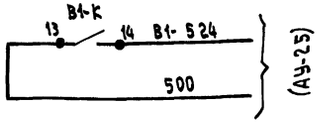

В схему управления эл. приводом вентилятора В22
см. проект силового эл. оборудования

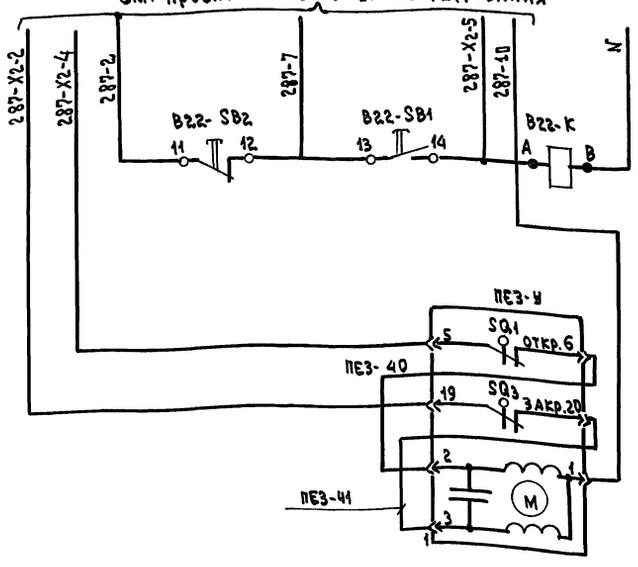

Дистанционное управление системой В22

Управление исполнительным механизмом клапана наружного воздуха системы ПЕ3

Поз. обозначение	Наименование	Кол.	Примечания
	Щит управления		
...-SB1	Кнопка КЕ-011У3 исполнение 2, черный,		
	"Пуск" ТУ 16.642.015-84	5	
...-SB2	Кнопка КЕ-011У3, исполнение 3, красный		
	"Стоп" ТУ 16.642.015-84	5	
...-К	Реле промежуточное РПУ-2-06 220 Д3		
	~ 220 В; 9 ВА; ТУ 16.523.331-78	9	
	Аппаратура по месту		
ПЕ1÷ПЕ3-У ...-У	Механизм исполнительный электрический МЭО	7	см. проект "ОВ"

1. Схема управления системой В4 применима для системы В14 с заменой индекса "ПЕ1" в маркировке аппаратуры на индекс "ПЕ2".
2. Схема управления системой В1 применима для систем В6, В15, В17 с заменой индекса "В1" в маркировке аппаратуры на индекс соответствующий номеру системы "В6-В15; В17".
3. П- номер электроприводов по проекту силового электрооборудования указан в таблице N1.
4. Перечень приборов и аппаратуры составлен с учетом всех систем.

ТАБЛИЦА N1

NN систем	В1	В6	В15	В17	В4	В14
NN электроприводов	281	269	293	290	280	272

Инв. № подл. | Подпись и дата | Взам. инв. №

Привязан

Инв. №

Нач. отд.	Солдатов		
Н. контр.	Дмитриева		
Рук. сект.	Раввин		
ГИП	Комарова		
Рук. гр.	Черкасова		

264-12-318.92 АУ

Районный дом культуры /зал на 600 мест/

Стадия	Лист	Листов
Р	20	

Системы В1, В4, В6, В14, В15, В17, В22. Схемы электрические принципиальные

А.О. ЦНИИЭП им. Б.С. Мезенцева

Альбом 6

В схему управления эл. приводом вентилятора В2 (В3, В5, В7 ÷ В12, В16, В18 ÷ В20)

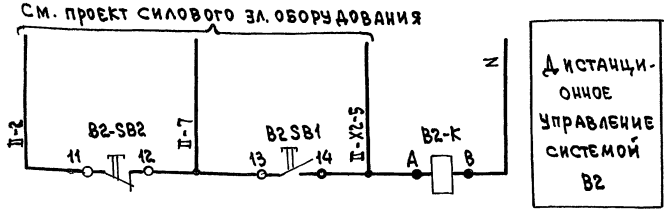

Схема выводов контактов

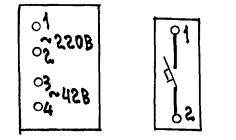

... К

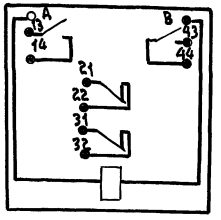

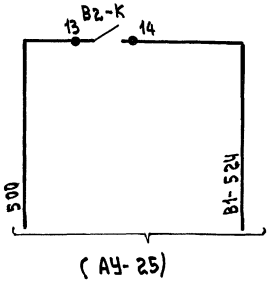

(АУ-25)

См. проект силового электрооборудования

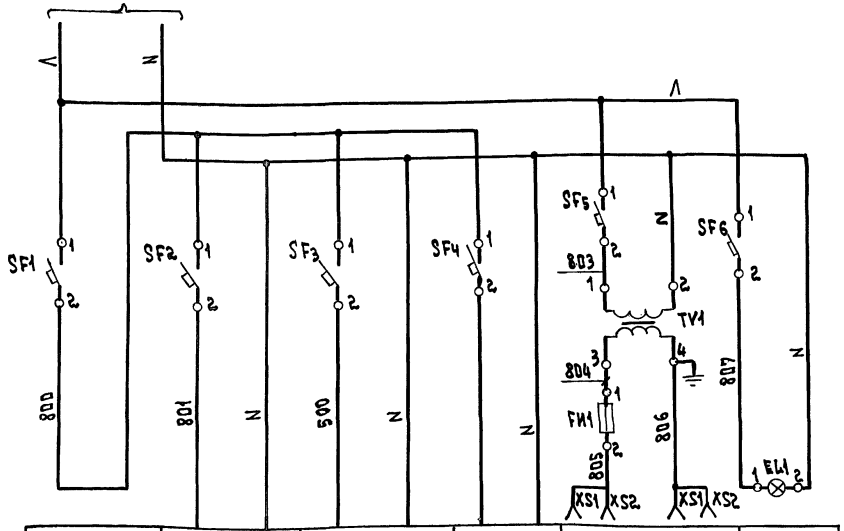

Ввод питания ~220В 220В, 560ВА	Контроль температуры наружного воздуха ~220В 30ВА; (АУ-22)	Сигнализация ~220В 430ВА; (АУ-24)	Резерв ~220В 100ВА	Трансформатор резервного освещения и переносного инструмента ~42В: 100ВА	Освещение щита ~220В 60ВТ
Щит управления					

Поз. обозначение	Наименование	Кол.	Примечание
	Щит управления		
	Выключатель автоматический		
	А63-МУ3 ТУ 16.522.110-74		
SF2.	Iн = 0.6 А Iотс. = 2Iн		
SF4÷SF6		4	
SF3	Iн = 2 А Iотс. = 2Iн	1	
SF1	Iн = 2.5 А Iотс = 2Iн	1	
TV1	Трансформатор ТБС2-О1УЗ ~220В/~42В	1	
	ТУ 16.517.969-76		
FU1	Держатель вставки ДВПЧ-2В	1	
	с плавкой вставкой ВП2Б на 2.5А		
XS1,XS2	Розетка штепсельная РШ-Ц-2-00-6/250	2	
	ГОСТ 7396-79		
EL1,	Лампа накаливания НБ-220-60		
	ГОСТ 2239-79	1	
	Кнопка КЕ-ОНУ3 ТУ 16-642.015-84		
... SB1	Исполнение 2, толкатель черный „Пуск"	13	
... SB2	Исполнение 3, толкатель красный „Стоп"	13	
... К	Реле промежуточное РПУ-2-0622О3		
	~220В ТУ 16.523.331-78	13	

1. Схема управления системой В2 применима для систем В3, В5, В7 ÷ В12, В16, В18 ÷ В20 с заменой индекса „В2" в маркировке аппаратуры на индекс, соответствующий номеру системы „В3, В5, В7 ÷ В12, В16, В18 ÷ В20".
2. II - номер электроприводов по проекту силового электрооборудования указан в таблице №1.
3. Перечень приборов и аппаратуры составлен с учетом всех систем.

Таблица №1

№ № систем	В2	В3	В5	В7	В8	В9	В10	В11	В12	В16	В18	В19	В20
№№ электроприводов	282	278	279	270	267	273	265	266	268	294	288	285	286

Инв. № подл. | Подпись и дата | Взам. инв. №

Привязан

Инв. №

Нач. отд.	Солдатов	
Н. контр.	Дмитриева	
Рук. сект.	Раввин	
ГИП	Комарова	
Рук. гр.	Черкасова	

264-12-318.92 АУ

Районный дом культуры /зал на 600 мест/

Системы В2, В3, В5, В7 ÷ В12, В16 В18 ÷ В20. Электропитание. Схемы электрические, принципиальные

Стадия	Лист	Листов
Р	21	

А.О. ЦНИИЭП им. В.С. Мезенцева

25447-08 25

Ф. А2

Альбом 6

В схему управления электроприводом вентилятора У3 см. проект силового электрооборудования

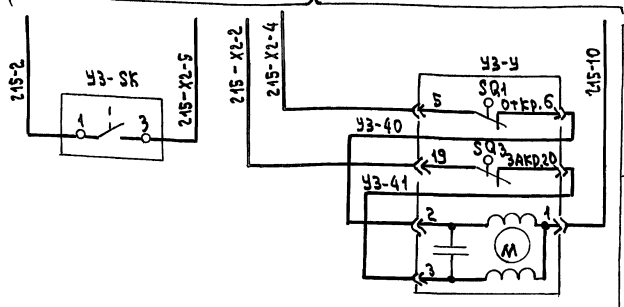

Температура воздуха в складе объемных декораций
Управление исполнительным механизмом регулирующего клапана на обратном теплоносителе

Диаграмма работы контактов

У3-SK

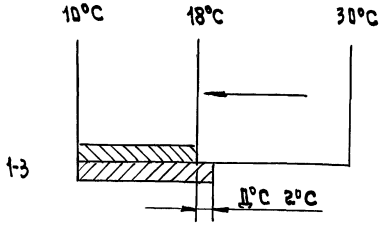

У3-У

NN клемм	Положение штока механизма: нижнее (закр.) / 0÷100% / верхнее (откр.)
19-20	
5-6	

Поз обозначение	Наименование	Кол	Примечание
	Щит управления		
SA1	Переключатель „Тумблер"		
	П2Т-13 ~ 220В УСО 360 049 ТУ	1	
	Реле РПУ-2-06... ~220 В ТУ 16-523 331-79		
K12	РПУ-2-06 44.03	1	
K11	РПУ-2-06 6003	1	
K13	РПУ-2-06 4003	1	
У3-SK	Датчик температуры ДТК6-60		
	10°C ÷ 30°C ~ 220В ТУ25-02.883-75	1	Поз. 39 АУ.СО1
У3-У	Клапан регулирующий с электро-		По документации
	приводом МЭО	1	марки „ОВ"

Контроль температуры наружного воздуха

(АУ-21)

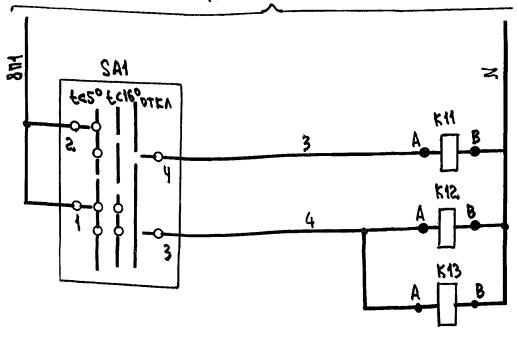

Температура наружного воздуха t<5°C прогрев калорифера
Температура наружного воздуха t<16°C зима-лето (регулирование)

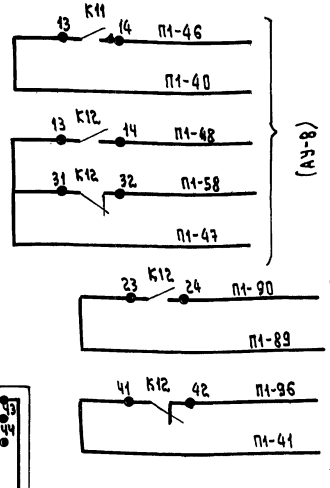

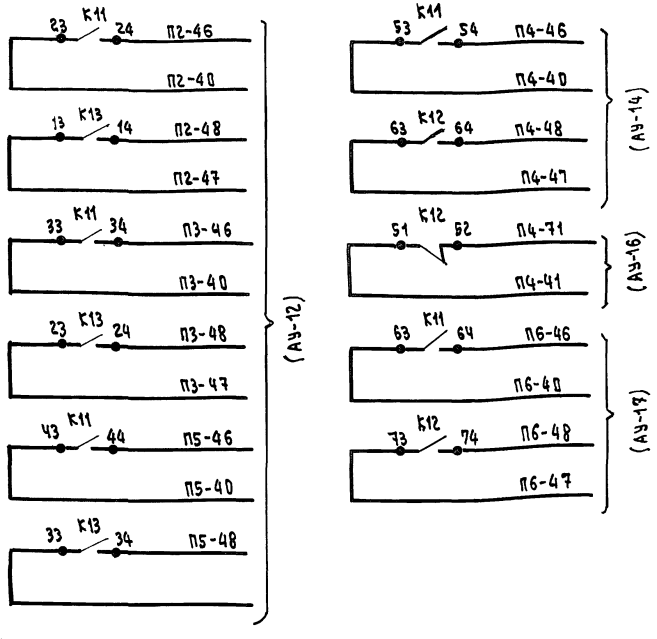

Схема выводов контактов реле

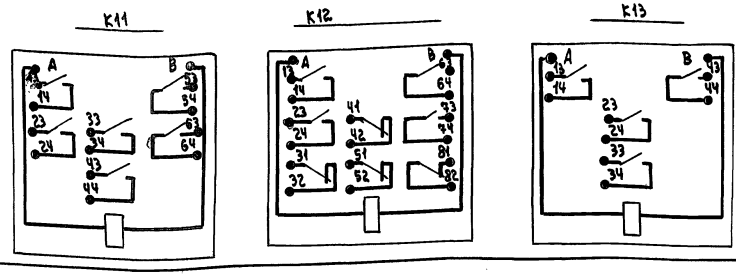

Инв. № подл.	Подпись и дата	Взам. инв. №		

Привязан				264-12-318.92	АУ	
				Районный дом культуры /зал на 600 мест/	Стадия Р	Лист 22	Листов
				Система У3. Контроль температуры наружного воздуха. Схемы электрические, принципиальн.	А.П. ЦНИИЭП им. Б.С. Мезенцева	
Инв. №						

Нач. отд.	Солдатов	
Н. контр.	Дмитриева	
Рук. гр.	Раввин	
ГИП	Комарова	
Рук. гр.	Черкасова	

25447-08 26 Ф. А2

Альбом 6

В схему управления эл. приводом канализационной задвижки 31-У

См. проект силового электрооборудования

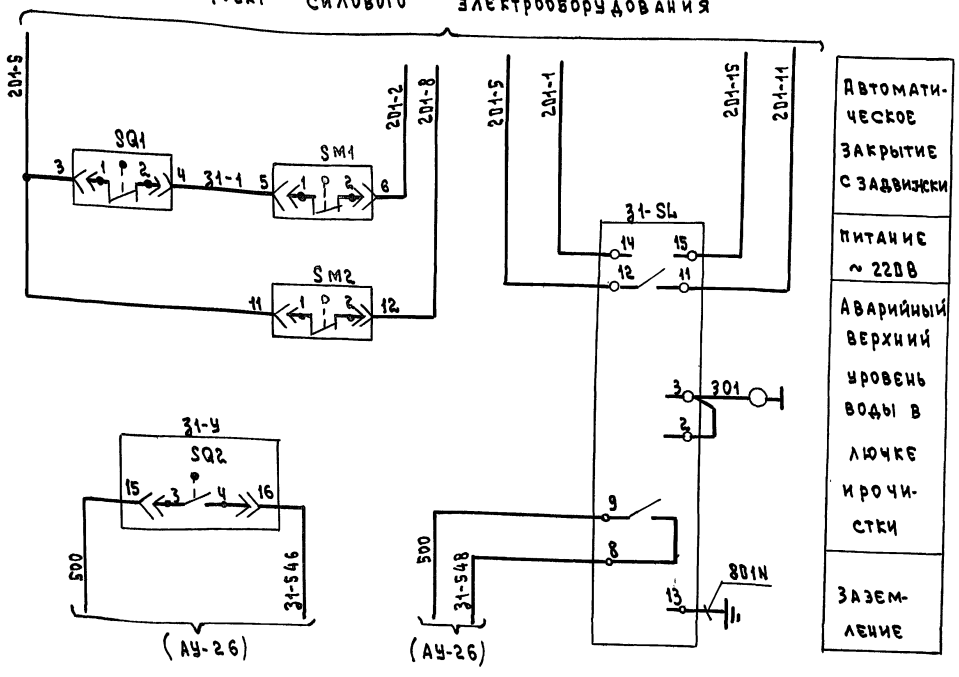

Автоматическое закрытие с задвижки
питание ~ 220В
Аварийный верхний уровень воды в лючке и прочистки
Заземление

Поз. обозначение	Наименование	Кол	Примечание
	По месту		
SQ1, SQ2	Микропереключатели электроприв.		комплектир с
SM1, SM2	вода задвижки	4	задвижкой
НД1-S4	Датчик реле уровня РОС-301		
НД2-S4	~ 220В ТУ 25-2408.0009-88		
31-S4		3	поз. 113 АУ: СО1

Диаграмма работы контактов

НД1-S4 (НД2-S4)

Уровень \ Контакт	12-11	9-8	6-5
Аварийный верхний уровень			
Верхний уровень			
Нижний уровень			

31-S4

Уровень \ Контакт	12-11	9-8
Аварийный верхний уровень		
Верхний уровень		

В схему управления электроприводом дренажного насоса N1 (N2)

См. проект силового эл. оборудования

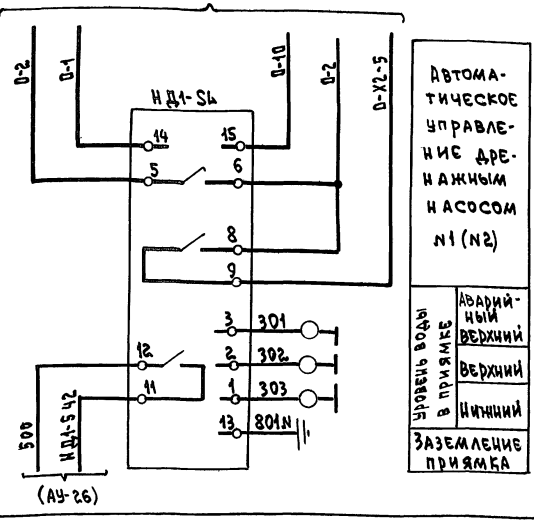

Автоматическое управление дренажным насосом N1 (N2)	
Уровень воды в приямке	Аварийный верхний
	Верхний
	Нижний
Заземление приямка	

1. Схема управления дренажным насосом N1 применима для дренажного насоса N2 с заменой индекса в маркировке аппаратуры и проводов „НД1" на индексе, соответствующий номеру насоса „НД2".
2. Перечень приборов и аппаратуры составлен с учетом всех систем.
3. D- номер электропривода по проекту силового электрооборудования указан в таблице N1.

Таблица N1

NN систем	НД1	НД2
NN электроприводов	205	210

Диаграмма работы микропереключателей 31-У

Обозначение	Контакты	Открытие	Промежуточное положен.	Закрытие
SQ1	1-2		X	X
	3-4	X		
SQ2	1-2	X	X	
	3-4			X
SM1	1-2		X	X
	3-4	X		
SM2	1-2	X	X	
	3-4			X

Привязан

Инв. №

Инв. № подл. | Подп. и дата | Взам. инв. №

264-12-318 92 АУ

Нач. отд.	Солдатов	
Н. контр.	Дмитриева	
Рук. сек.	Раввин	
ГИП	Комарова	
Рук. гр.	Черкасова	

Районный дом культуры /зал на 800 мест/

Стадия	Лист	Листов
Р	23	

Канализационная задвижка. Дренажный насос N1 (N2). Схемы электрические принцип.

А.О. ЦНИИЭП им. Б.С. Мезенцева

Альбом 6

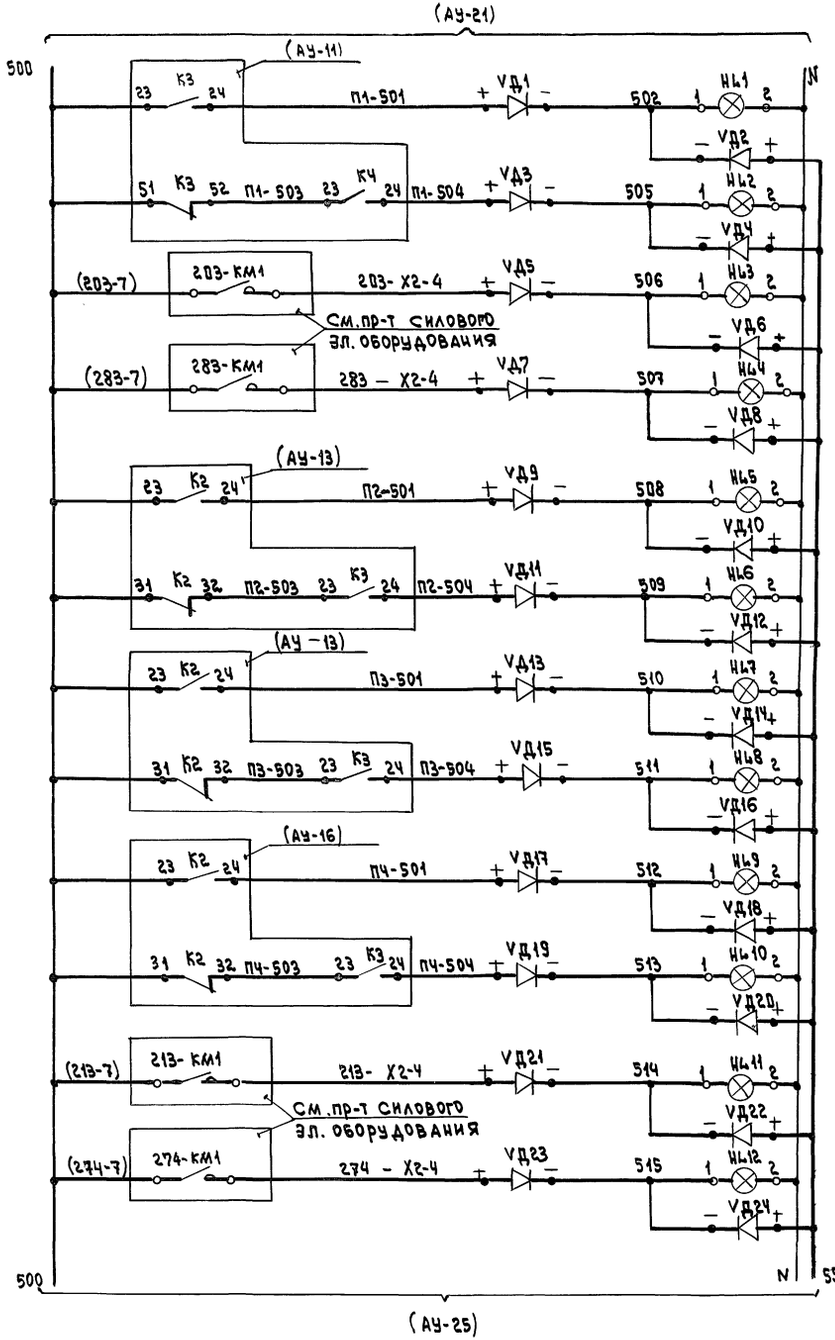

Схема выводов контактов

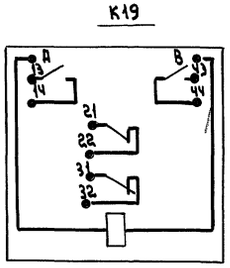

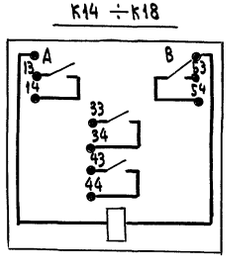

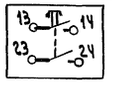

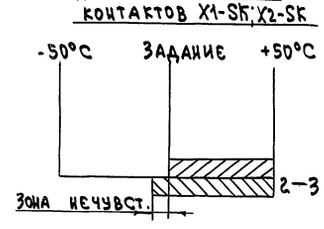

Поз. обозначение	Наименование	Кол.	Примечание
	Щит управления		
X1-SA	Переключатель „тумблер" однополюсный	2	
X2-SA	ТВ1-1 УСО.360.049 ТУ ~ 220В		
SB1, SB2	Кнопка КЕ-011УЗ исп.1, черный,	2	
	без надписи ТУ 16.642.015-84		
HL1÷HL43	Табло световое ТСМ-III-УЗ-01	43	Лампа Ц220-10
	~220В ТУ 16.535.424-79		ГОСТ 5011-17
VD1÷VD86	Диод кремниевый полупроводниковый	86	
	Д226Б ЩБ3 362.002-ТУ-1		
	Реле промежуточное РПУ-2-06...		
	~220В; 9ВА ТУ 16.523.331-78		
K14÷K18	РПУ-2-064003	5	
K19	РПУ-2-062203	1	
	Аппаратура по месту		
НА	Звонок ЗВП-220 ТУ 16-739.059-76	1	поз.191 АУ.С01
X1-SK; X2-SK	Термометр показывающий сигнализирующий ТГП-1003К −50°С÷+50°С	1	поз.38 АУ.С01

Привязан			
Инв.№			
Нач.отд.	Солдатов		
Н.контр.	Дмитриева		
Рук.сек.	Раввин		
ГИП	Комарова		
Рук.гр.	Черкасова		
Ст.инж.	Искандярова		

264-12-318.92 АУ

Районный дом культуры /зал на 600 мест/

Щит управления. Сигнализация. Схема электрическая принципиальная. Начало

Стадия	Лист	Листов
Р	24	

А.О. ЦНИИЭП им. Б.С. Мезенцева

Инв.№ подл. | Подпись и дата | Взам.инв.№

Альбом 6

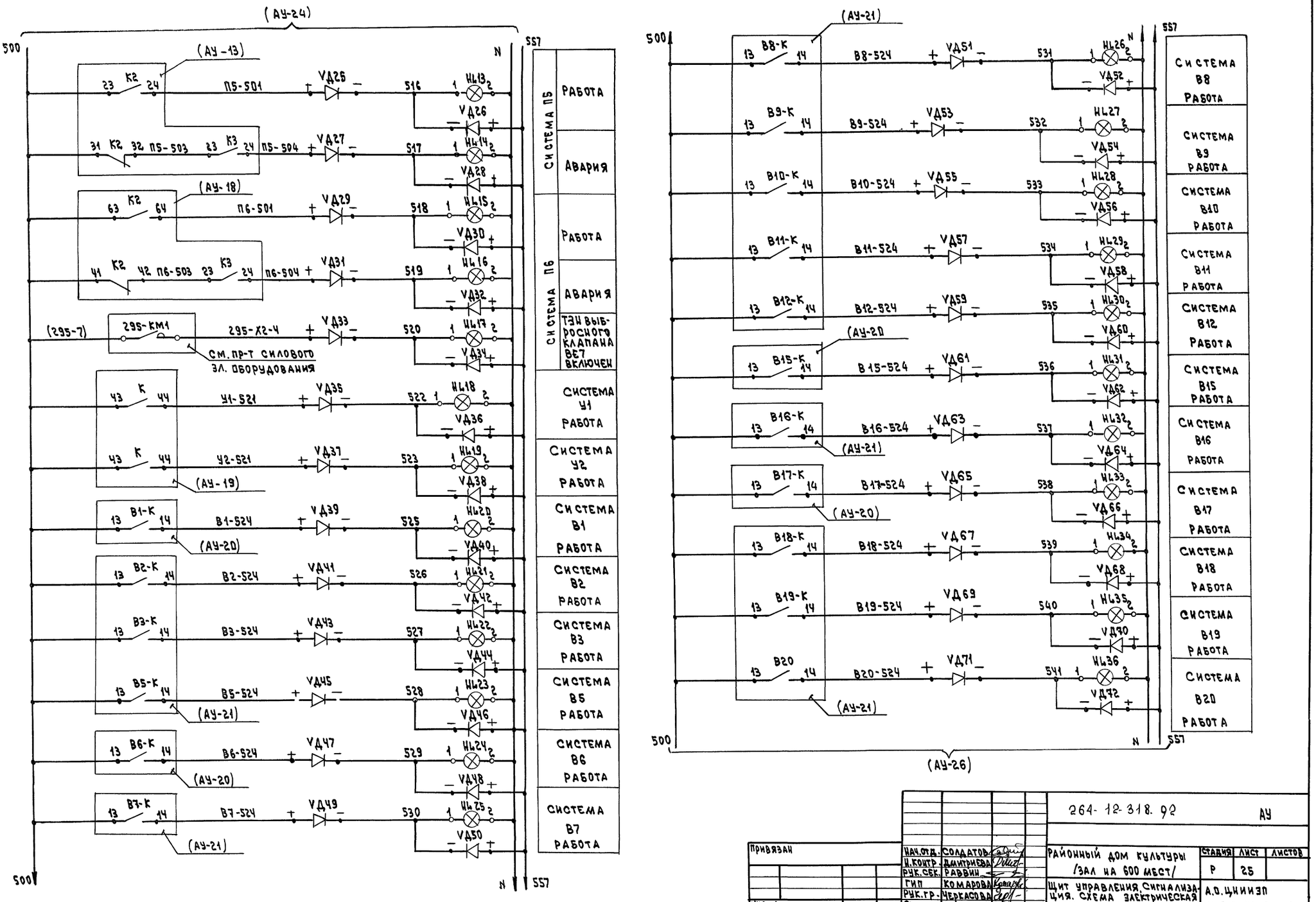

Инв. N подл. | Подпись и дата | Взам. инв. N

Привязан

Инв. N

Нач.отд.	Солдатов	
Н.контр.	Дмитриева	
Рук.сек.	Раввин	
ГИП	Комарова	
Рук.гр.	Черкасова	
Ст.инж.	Искандярова	

264-12-318.92 АУ

Районный дом культуры /зал на 600 мест/

Щит управления. Сигнализация. Схема электрическая принципиальная. Продолжение

Стадия	Лист	Листов
Р	25	

А.О. ЦНИИЭП им. Б.С. Мезенцева

25447-08 29

Ф. А2

Альбом 6

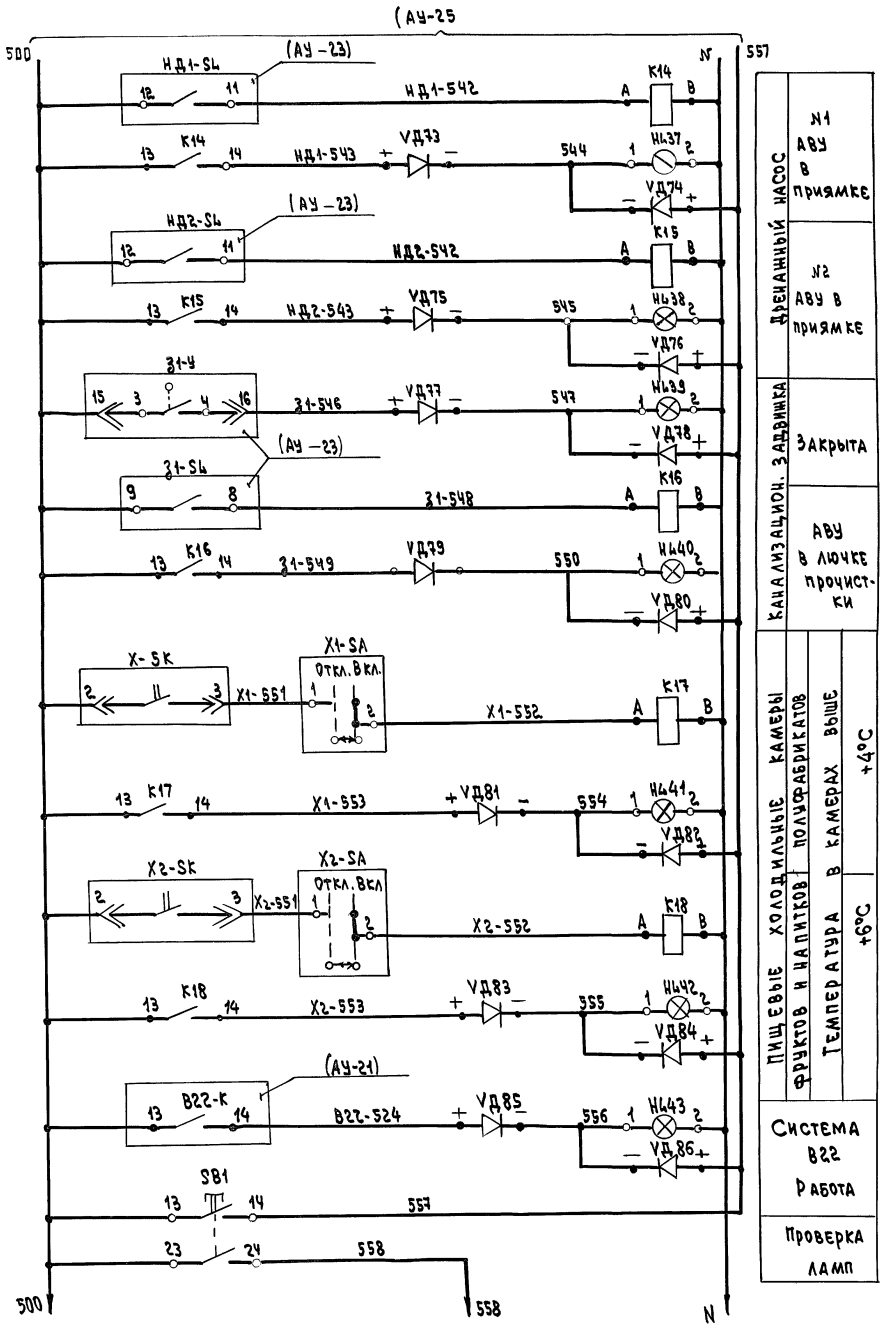

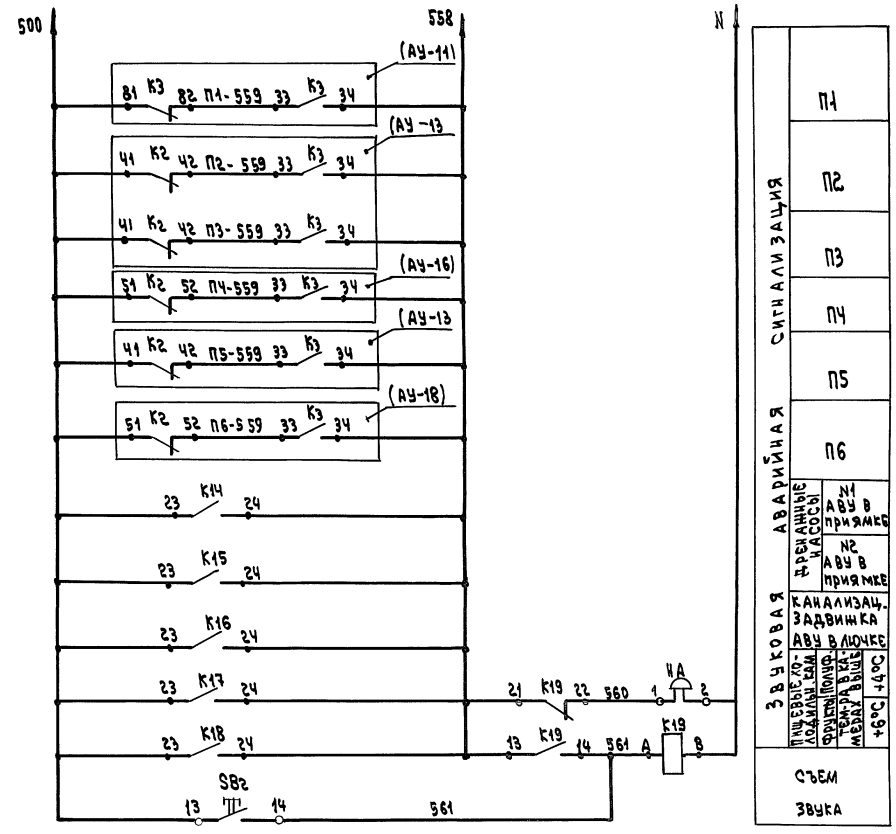

Инв. № подл. | Подпись и дата | Взам. инв. №

Привязан

Инв. №

Нач. отд.	Солдатов	
Н. контр.	Дмитриева	
Рук. сек	Раввин	
ГИП	Комарова	
Рук. гр.	Черкасова	
Ст. инж.	Искандярова	

264-12-318.92 АУ

Районный дом культуры /зал на 600 мест/

Стадия	Лист	Листов
Р	26	

Щит управления сигнализация. Схема электрическая принципиальная. Окончание

А.О. ЦНИИЭП им. В.С. Мезенцева

25447-08 30

Ф. А2

Наименование параметра и место отбора импульса	Температура воздуха: в партере зрительного зала на 600 мест	в амфитеатре зрительного зала на 600 мест	Управление исполнительным механизмом: клапана наружного воздуха	регулирующего клапана на теплоносителе	клапана на рециркуляции	регулирующего клапана на теплоносителе зонального подогревателя ЗП1
Обозначение чертежа установки	ТМЧ – 473 – 89		По документации марки „ОВ"		По документации марки „ОВ"	
позиция	22-2 (П1-РК1)	22-2 (П1-РК4)	— (П1-У2)	— (П1-У1)	— (П1-У3)	— (П1-У5)

Поз. обозначение	Наименование	Кол.	Примечание
	Коробка соединительная ТУ36.2568-83		
	КС-10	4	
	КС-20	1	
	КС-40	1	
	Провод ЗВОВ ГОСТ 6323-79		
	ПВ1 1×1	369	м
	ПВ3 1×1	211	м
	АПВ 1×2.5	1428	м
	Металлорукав ТУ 22.3988-79		
	Р3-Ц-Х-15	32	м
	Р3-Ц-Х-20	8	м
	Труба электросварная ГОСТ 10707-76		
	20×1.6	31	м
	26×1.8	40	м
	Кабель ГОСТ 1508-78		
	АКВВГ 7×2.5	10	м
	АКВВГ 19×2.5	26	м
	АКВВГ 5×2.5	24	м
	Труба винипластовая ТУ 6.05.1573-75		
	25×2	23	м
	40×3.5	60	м
	Металлорукав ТУ 22.398-79		
	Р3-Ц-Х-25	3	м
	Коробка протяжная ПК 200×90 ТУ 36.221905-002-85	2	

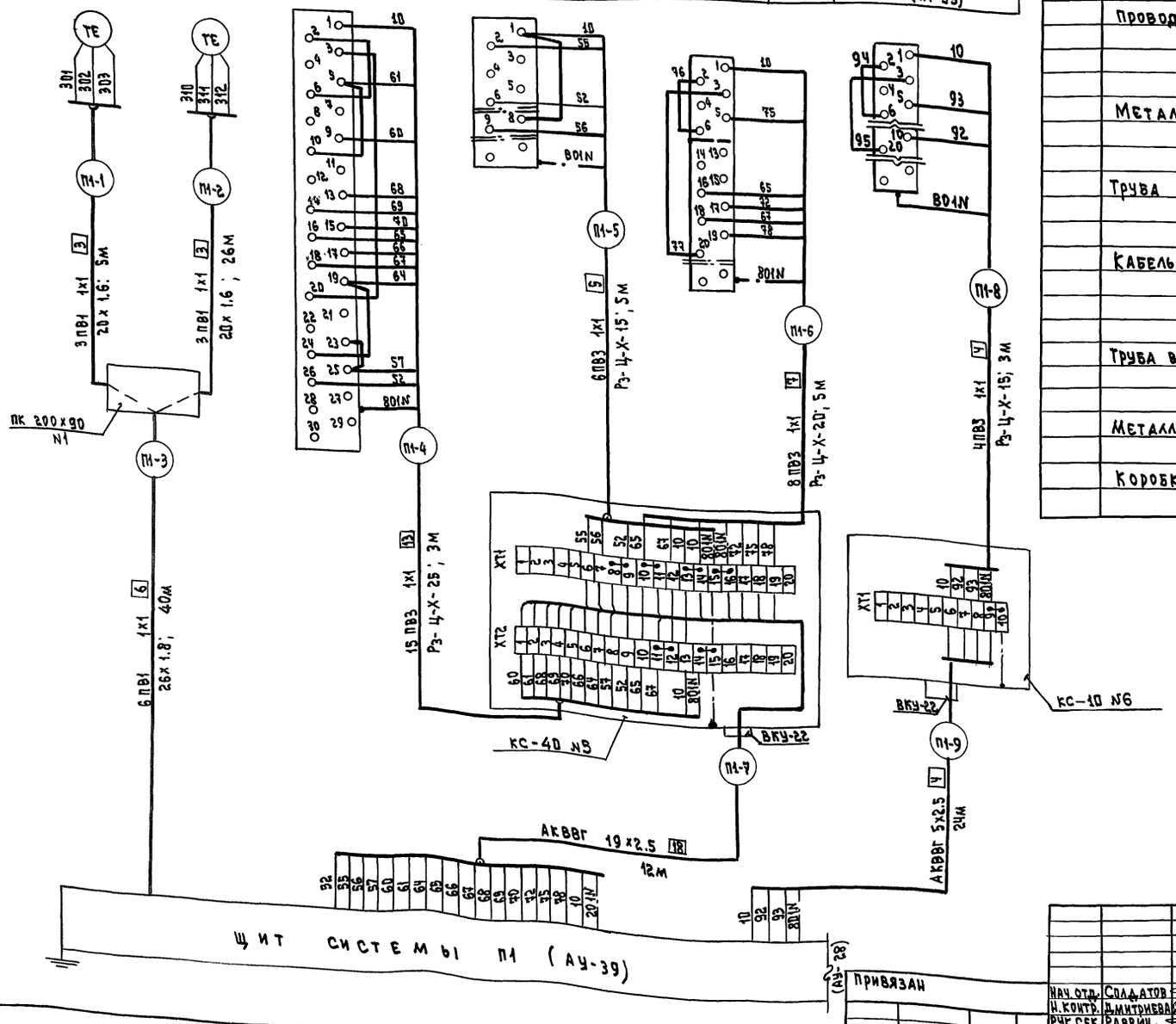

Альбом 6

Инв. № подл. | Подпись и дата | Взам. инв. №

Привязан

Инв. №

Нач. отд.	Солдатов		
Н. контр.	Дмитриева		
Рук. сек.	Раввин		
ГИП	Комарова		
Рук. гр.	Черкасова		
Ст. инж.	Искандярова		

264-12-318.92 АУ

Районный дом культуры (зал на 600 мест)

Стадия	Лист	Листов
Р	27	

Щит системы П1. Схема соединений внешних проводок. Начало

А.О. ЦНИИЭП им. Б.С. Мезенцева

25447-08 31 Ф.А2

Альбом 6

Наименование параметра и место отбора импульса	Температура обратного теплоносителя		Температура воздуха перед калорифером		Управление исполнительным механизмом выбросного клапана системы					
					ВЕ2		ВЕ3		ВЕ1	
Обозначение чертежа установки	ТМЧ-461-89	ТМЧ-149-87	ТМЧ-461-89	ТМЧ-147-87	—	По документ. марки „ОВ"	—	По документ. марки „ОВ"	—	По документации марки „ОВ"
Позиция	33-1 (П1-SK2)	33-1 (П1-RK2)	33-1 (П1-SK3)	33-1 (П1-RK3)	184 (П1-SB4)	— (П1-У6)	184 (П1-SB5)	— (П1-У7)	184 (П1-SB3)	— (П-У4)

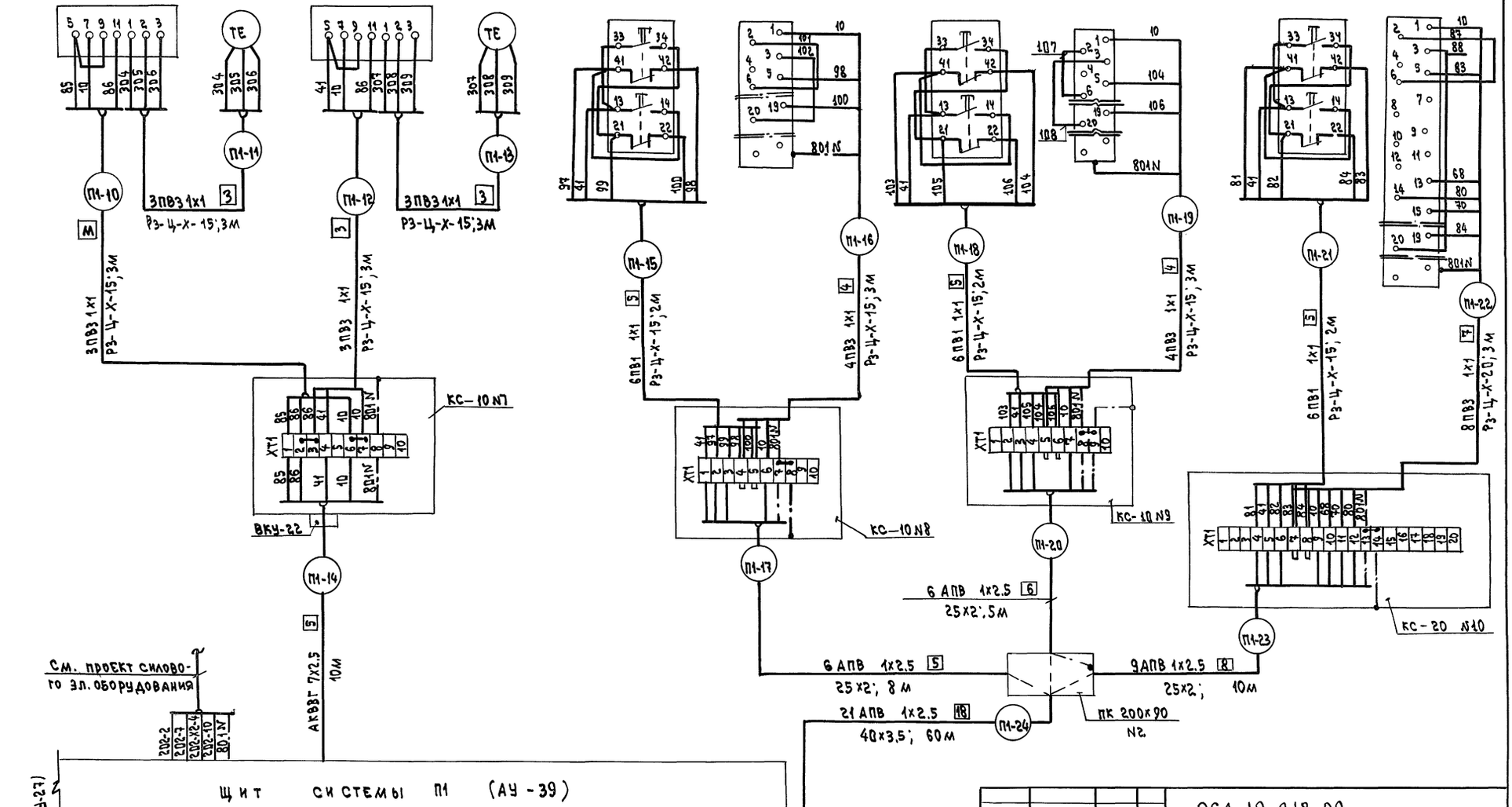

Нач. отд.	Солдатов		264-12-318.92		АУ
Н. контр.	Дмитриева		Районный дом культуры /зал на 600 мест/	Стадия	Лист	Листов
Рук. сек.	Раввин			Р	28	
Гип	Комарова		Щит системы П1. Схема соединений внешних проводок. Окончание	А.О. ЦНИИЗП им. Б.С. Мезенцева		
Рук. гр.	Черкасова					
Ст. инж.	Искандярова					

Привязан

Инв. №

Согласовано

Отдел N4 „ЗП" Полунцев

Взам. инв. N

Подпись и дата

Инв. N подл.

25447-08 32

Ф.А2

Альбом 6

Наименование параметра и место отбора импульса	Температура приточного воздуха вентилятором	Управление исполнительным механизмом клапана наружного воздуха	Управление исполнительным механизмом регулирующего клапана-на теплоносителе	Температура обратного теплоносителя		Температура воздуха перед калорифером	
Обозначение чертежа установки	ТМ4-147-87	По документации марки „ОВ"		ТМ.4-4.61-89	ТМ4-149-87	ТМ4-461-89	ТМ4-147-87
Позиция	22-1/П2-RK1/	— (П2-У2)	— (П2-У1)	33-1 (П2-SK2)	33-1 (П2-RK2)	33-1 (П2-SK3)	33-1 (П2-RK3)

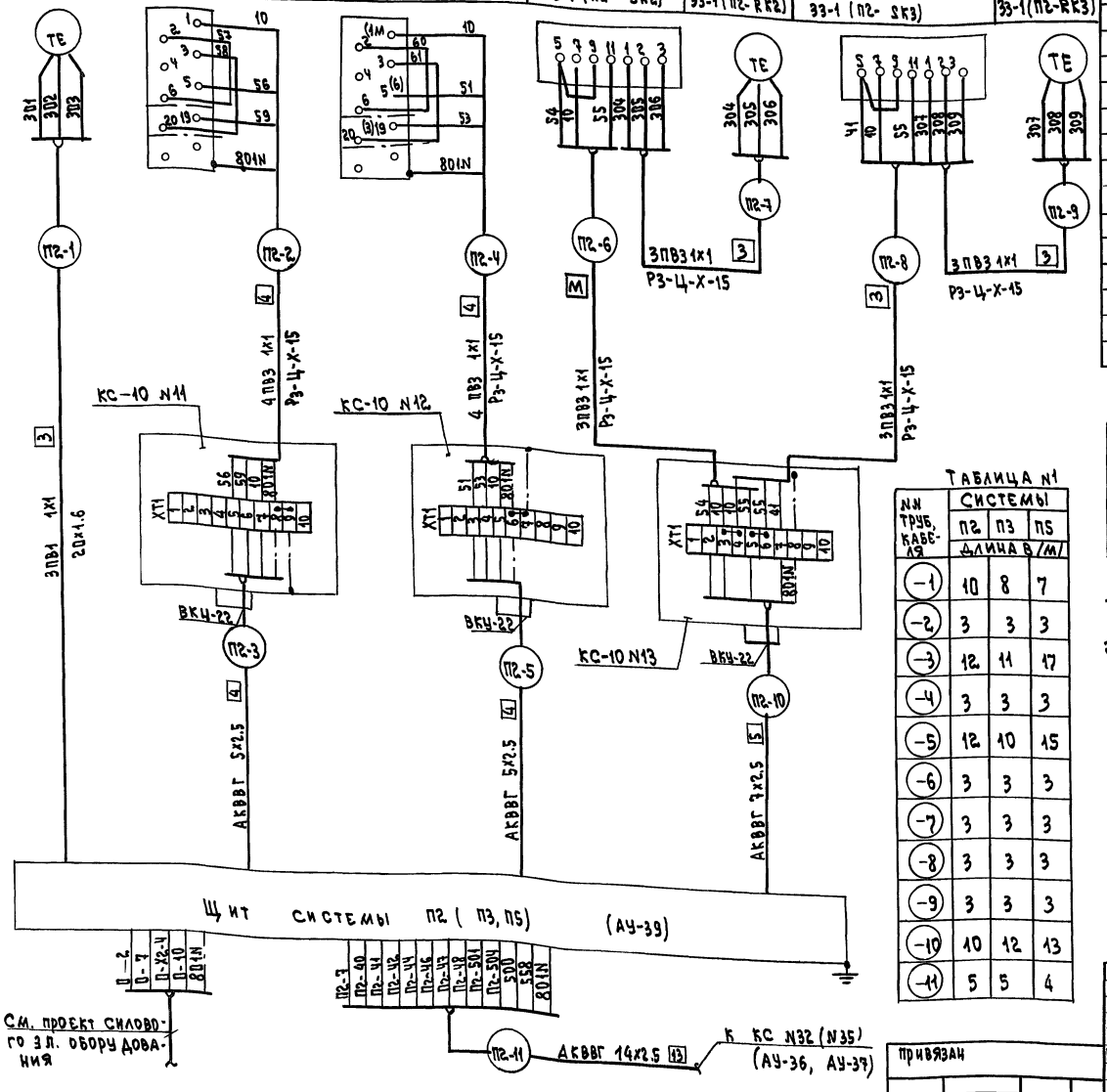

Поз. обозначение	Наименование	Кол.	Примечание
	Коробка соединительная		
	ТУ 36.2568-83		
	КС-10	9	
	Провод 380В ГОСТ 6323-79		
	ПВ1 1х1	75	м
	ПВ3 1х1	180	м
	Металлорукав ТУ 22 3988-79		
	Р3-Ц-Х-15	54	м
	Труба электросварная ГОСТ 10707-76		
	20х1.6	25	м
	Кабель ГОСТ 1508-78		
	АКВВГ 5х2.5	77	м
	АКВВГ 7х2.5	35	м
	АКВВГ 14х2.5	14	м

Таблица N1

NN труб, кабеля	Системы П2	П3	П5
	Длина в /м/		
-1	10	8	7
-2	3	3	3
-3	12	11	17
-4	3	3	3
-5	12	10	15
-6	3	3	3
-7	3	3	3
-8	3	3	3
-9	3	3	3
-10	10	12	13
-11	5	5	4

Таблица N2

Система	П2	П3	П5
NN соединительной коробки	КС-10N11	КС-10N14	КС-10N17
	КС-10N12	КС-10N15	КС-10N18
	КС-10N13	КС-10N16	КС-10N19

Таблица N3

NN систем	Вентилятор П2	П3	П5
NN электроприводов	206	207	211

1. Схема выполнена для системы П2 и применима для систем П3, П5
2. Индекс „П2" в маркировке труб, кабеля, проводов и аппаратуры заменяется на индекс, соответствующий номеру системы „П3", „П5"
3. Для системы П2 маркировка контактов исполнительного механизма (П2-У1) дана в скобках.
4. Длина труб, кабелей приведена в таблице N1.
5. Номера соединительных коробок приведены в таблице N2.
6. О-номер в маркировке проводов соответствует номеру привода по проекту силового эл. оборудования и приведен в таблице N3.
7. Перечень монтажных изделий и материалов составлен с учетом всех систем.

Согласовано

Инв. № подл. | Подпись и дата | Взам. инв. № | Отдел N4, ЭП | Полунцев

Привязан

Инв. №

Нач. отд.	Солдатов	
Н. контр.	Дмитриева	
Рук. сек.	Раввин	
ГИП	Комарова	
Рук. гр.	Черкасова	
Ст. инж.	Искандяров	

264-12-318.92 АУ

Районный дом культуры /зал на 600 мест/

Щит системы П2 (П3; П5) Схема соединений внешних проводок

Стадия	Лист	Листов
Р	29	

А.О. ЦНИИЭП им. Б.С. Мезенцева

25447-08 33 Ф.А2

Альбом 6

Наименование параметра и место отбора импульса	Температура воздуха в зале на 200 мест	Управление исполнительным механизмом клапана наружного воздуха	Управление исполнительным механизмом регулирующего клапана на теплоносителе	Температура обратного теплоносителя		Температура воздуха перед калорифером	
Обозначение чертежа установки	ТМ4-473-89	По документации	марки „ОВ"	ТМ4-461-89	ТМ4-149-87	ТМ4-461-89	ТМ4-147-87
Позиция	22-2/П4-RK1/	— (П4-У2)	— (П4-У1)	33-1 (П4-SK2)	33-1 (П4-RK2)	33-1 (П4-SK3)	33-1 (П4-RK3)

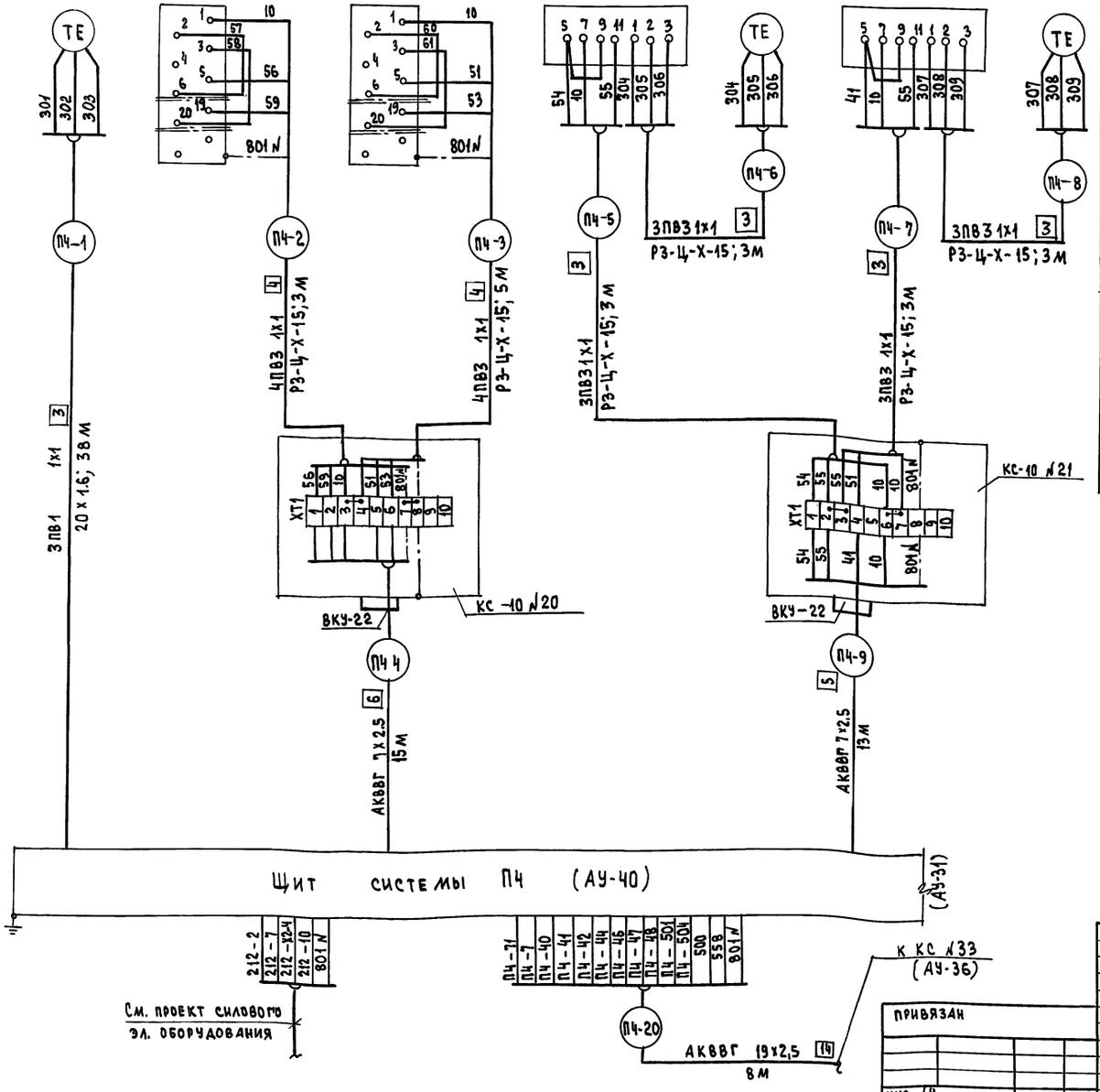

Поз. обозначение	Наименование	Кол.	Примечание
	Коробка соединительная		
	ТУ 36.2568-83		
	КС-10	5	
	Провод 380В ГОСТ 6323-79		
	АПВ 1х2.5	978	м
	ПВ1 1х1	150	м
	ПВ3 1х1	104	м
	Металлорукав ТУ223988-79		
	Р3-Ц-Х-15	35	м
	Труба электросварная ГОСТ 10707-76		
	20х1.6	38	м
	Кабель ГОСТ 1508-78		
			м
	АКВВГ 7х2.5	28	м
	АКВВГ 19х2.5	8	м
	Труба винипластовая ТУ6.05.1573-75		
	25х2	19	м
	40х3.5	48	м
	Коробка протяжная ПК200х90	1	
	ТУ 36.22.1905-002-85		

Привязан	Нач.отд.	Солдатов	
	Н.контр.	Дмитриева	
	Рук.сек.	Раввин	
	ГИП	Комарова	
	Рук.гр.	Черкасова	
Инв. №	Ст.инж.	Искандярова	

264-12-318.92 АУ

Районный дом культуры /зал на 600 мест/

Стадия	Лист	Листов
Р	30	

Щит системы П4. Схема соединений внешних проводок. Начало.

А.О. ЦНИИЭП им. Б.С. Мезенцева

Согласовано: Отд. №4 „Эл" Полунцев; Взам. инв.№; Подпись и дата; Инв.№ подл.

25447-08 34 Формат А2

Альбом 6

Наименование параметра и место отбора импульса	Управление исполнительным механизмом выбросного клапана системы					
	ВЕ4		ВЕ5		ВЕ6	
Обозначение чертежа установки	—	По документации марки „ОВ"	—	По документации марки „ОВ"	—	По документации марки „ОВ"
позиция	184 (П4-SB3)	— (П4-У3)	184 (П4-SB4)	— (П4-У4)	184 (П4-SB5)	— (П4-У5)

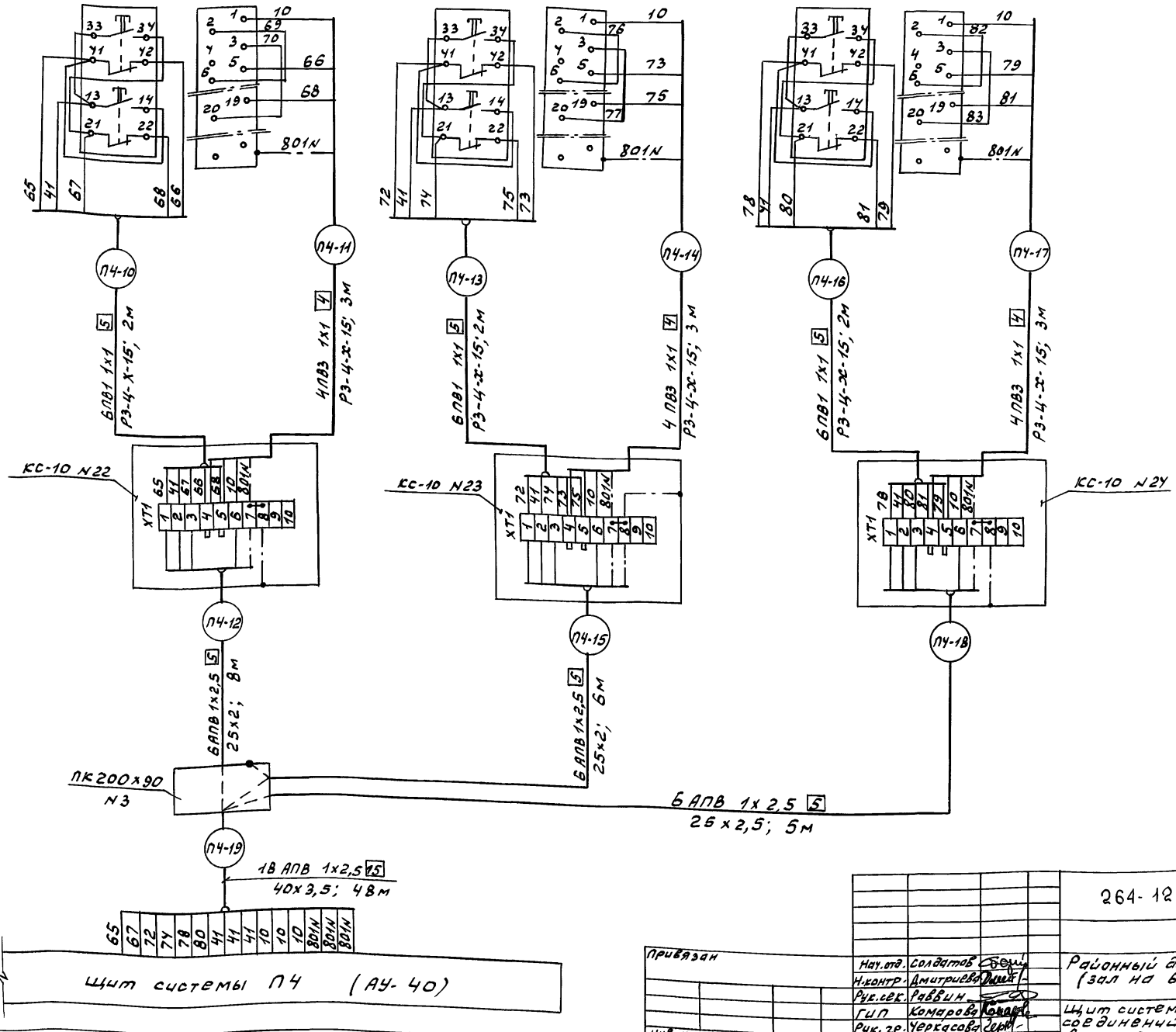

Привязан			
Инв.№			
Нач.отд.	Солдатов		
Н.контр.	Дмитриева		
Рук.сек.	Раввин		
ГИП	Комарова		
Рук.гр.	Черкасова		
Ст.инж.	Искандарова		

264-12-318.92 АУ

Районный дом культуры (зал на 600мест)

Стадия	Лист	Листов
Р	31	

Щит системы П4. Схема соединений внешних проводок. Окончание.

А.О.ЦНИИЭП им. Б.С. Мезенцева

25447-08 35

Инв.№ подл. | Подпись и дата | Взам. инв.№

Наименование параметра и место отбора импульса	Температура приточного воздуха	Управление исполнительным механизмом клапана наружного воздуха	Управление исполнительным механизмом регулирующего клапана на теплоносителе	Температура обратного теплоносителя	
Обозначение чертежа установки	ТМЧ-147-87	По документации марки „ОВ"		ТМЧ-461-89	ТМЧ-149-87
Позиция	22-1 (ПБ-RK1)	— (ПБ-У2)	— (ПБ-У1)	33-1 (ПБ-SK2)	33-1 (ПБ-RK2)

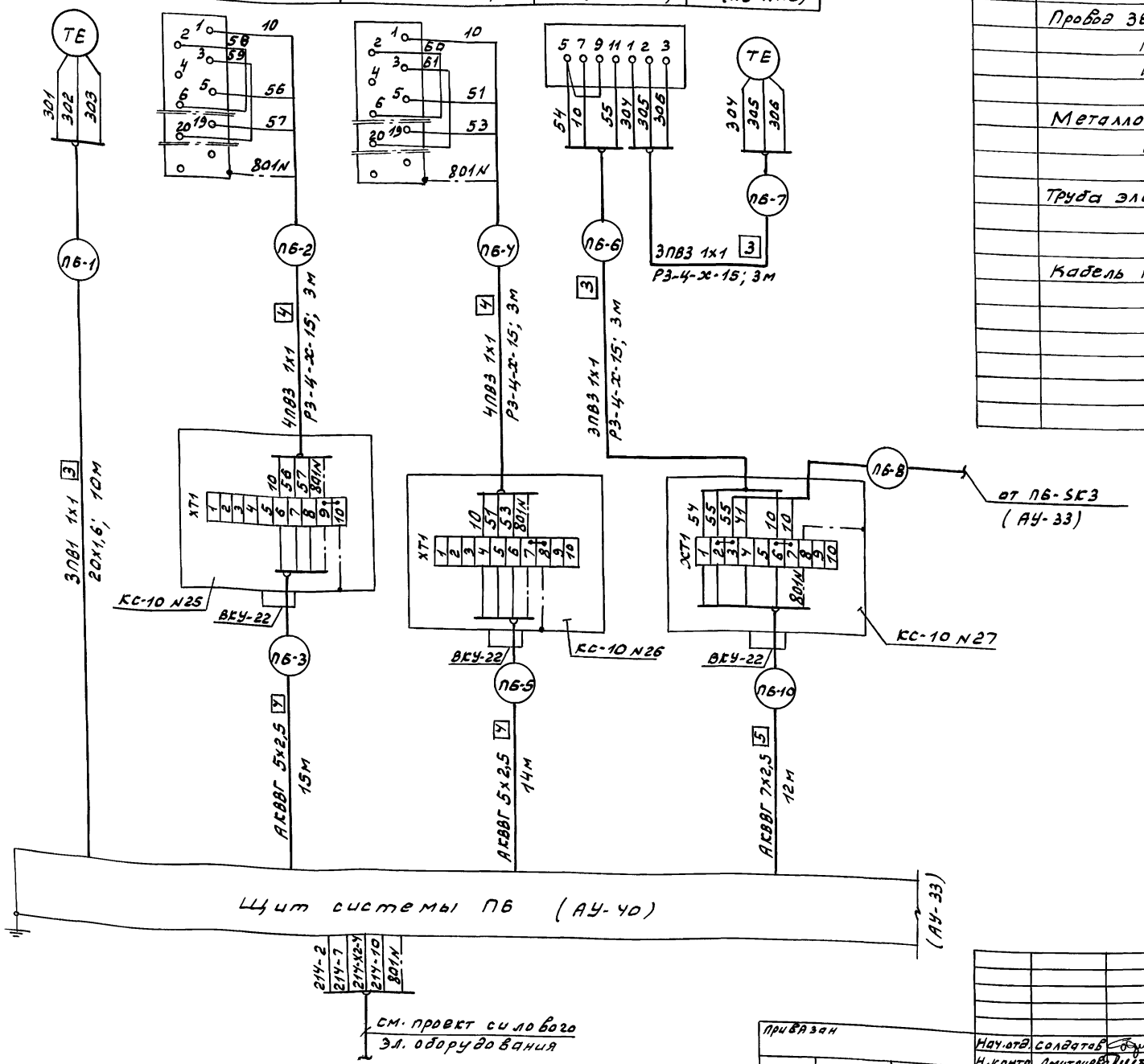

Поз. обозначение	Наименование	Кол.	Примечание
	Коробка соединительная		
	ТУ 36.2568-83		
	КС-10	4	
	Провод ЗВОВ ГОСТ 6323-79		
	ПВ1 1х1	42	м
	ПВ3 1х1	72	м
			м
	Металлорукав ТУ.22.3988-79		
	Р3-Ц-Х-15	23	м
	Труба электросварная ГОСТ 10707-76		
	20х1,6	10	м
	Кабель ГОСТ 1508-78		
	АКВВГ 7х2,5	98	м
	АКВВГ 14х2,5	5	м
	АКВВГ 5х2,5	29	м

Альбом 6

СОГЛАСОВАНО

Инв. № подл. | Подп. и дата | Взам. инв. № | Отдел № 4 „Эл" | Полунцев

Привязан

Инв. №

Нач. отд.	Солдатов	
Н. контр.	Дмитриева	
Рук. сек.	Раввин	
Гип	Комарова	
Рук. гр.	Черкасова	
Ст. инж.	Искандярова	

264-12-318.92

АУ

Районный дом культуры (зал на 600 мест)

Щит системы ПБ. Схема соединений внешних проводок. Начало.

Стадия	Лист	Листов
Р	32	

А.О. ЦНИИЭП им. Б.С. Мезенцева

25447-08 36

Альбом 6

Наименование параметра и место отбора импульса	Температура воздуха перед калорифером		Управление исполнительным механизмом выбросного клапана системы ВЕ7	
Обозначение чертежа установки	ТМЧ-461-89	ТМУ-147-87	—	По докумен. марки „ОВ"
Позиция	33-1 (ПБ-SK3)	33-1 (ПБ-RK3)	184 (ПБ-SB3)	— (ПБ-У3)

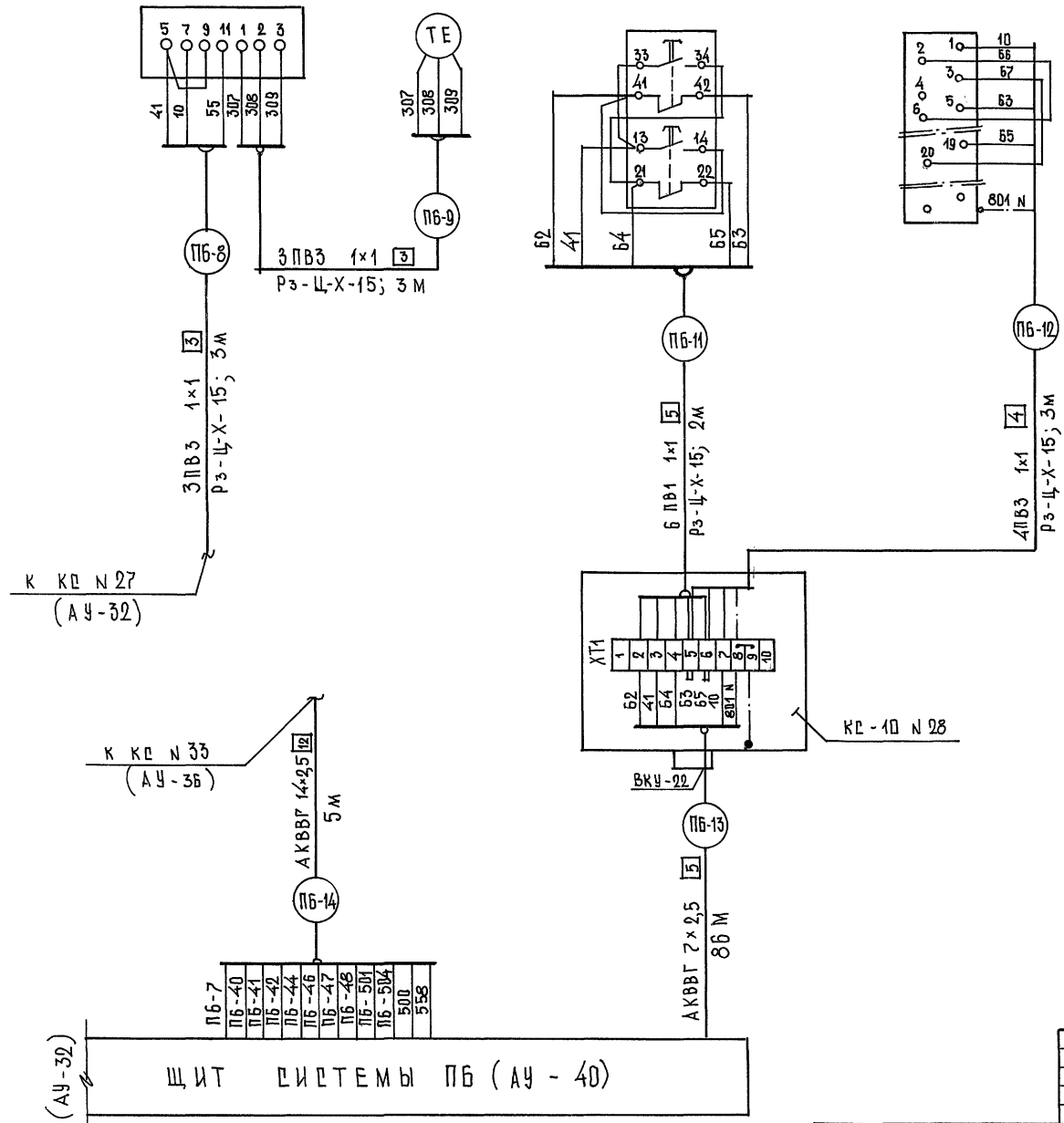

Инв.№ подл. | Подпись и дата | Взам.инв.№

Привязан				264-12-318.92	АУ
Инв.№	Нач.отд.	Солдатов		Районный дом культуры (зал на 800 мест)	Стадия: Р; Лист: 33; Листов:
	Н.контр.	Дмитриева			
	Рук.сек.	Раввин			
	ГИП	Комарова		Щит системы ПБ. Схема соединения внешних проводок. Окончание.	А/О ЦНИИЭП им. Б.С. Мезенцева
	Рук.гр.	Черкасова			
	Ст.инж.	Искандярова			

Наименование параметра и место отбора импульса	Температура рециркуляционного воздуха	Управление исполнительным механизмом регулирующего клапана на теплоносителе
Обозначение чертежа установки	ТМ4-147-87	По документации марки НВ
Позиция	22-1 (У1-РК)	— (У1-У)

Таблица N1

NN труб кабеля	Системы У1	Системы У2
	Длина (м)	
-1	9	8
-2	3	3
-3	7	9
-4	7	12

Таблица N2

Система	У1	У2
N соединит. коробки	КС-10 N 29	КС-10 N 30

Таблица N3

NN систем	Вентилятор У1	Вентилятор У2
NN электроприводов	204	209

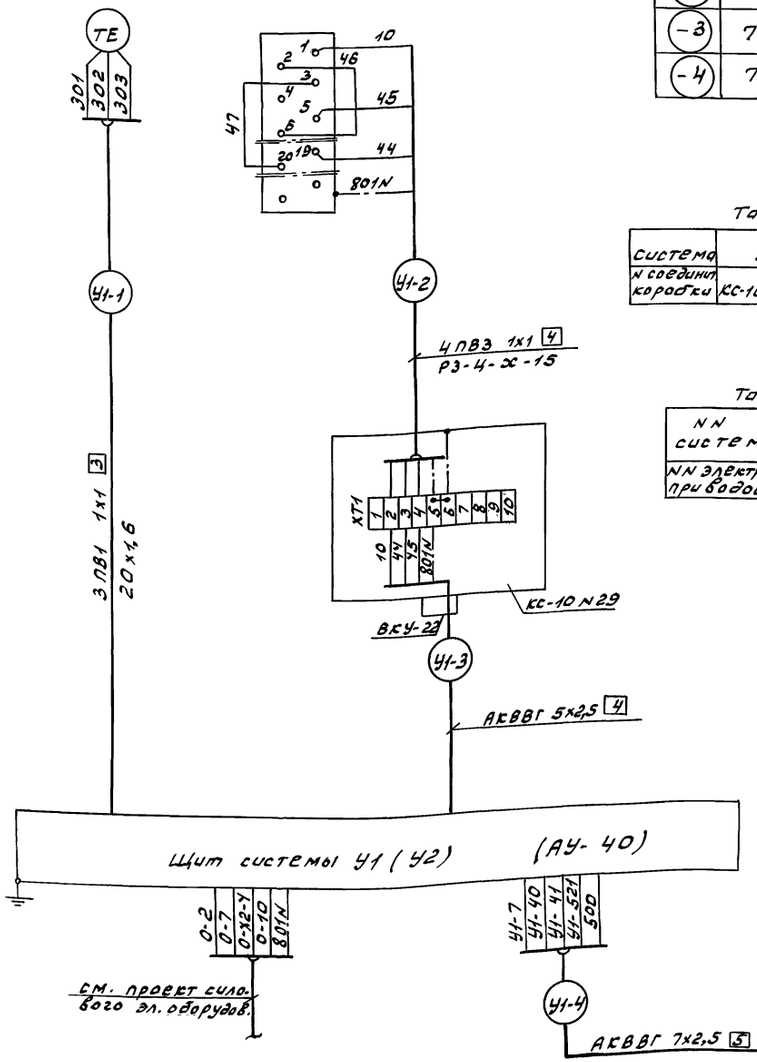

Поз. обозначение	Наименование	Кол.	Примечание
	Коробка соединительная		
	ТУ 36.2568-83		
	КС-10	2	
	Провод ЗВ0В ГОСТ 6323-79		
	ПВ1 1х1	51	м
	ПВ3 1х1	24	м
	Металлорукав ТУ22 3988-79		
	Р3-Ц-Х-15	6	м
	Труба электросварная ГОСТ 10707-76		
	20х1,6	17	м
	Кабель ГОСТ 1508-78		
	АКВВГ 5х2,5	16	м
	АКВВГ 7х2,5	19	м

1. Схема выполнена для системы У1 и применима для систем У2.
2. Индекс „У1" в маркировке труб, кабелей, проводов и аппаратуры заменяется на индекс „У2".
3. Длина труб, кабелей приведена в таблице N1.
4. Номера соединительных коробок приведены в таблице N2.
5. □ - номер в маркировке проводов соответствует номеру привода по проекту силового эл. оборудования и приведен в таблице N3.
6. Перечень монтажных материалов и изделий составлен с учетом всех систем.

Альбом 6

Согласовано

Инв. N подл. | Подп. и дата | Взам. инв. N | Инв. N дубл. | Подп. и дата

Привязан

Инв. N

Нач. отд.	Солдатов		
Н. контр.	Дмитриев		
Рук. сек.	Рабевин		
ГИП	Комаров		
Рук. гр.	Черкасов		
Ст. инж.	Царенко		

264-12-318.92 АУ

Районный дом культуры (зал на 600 мест)

Стадия	Лист	Листов
Р	34	

Системы У1 (У2). Схема соединений внешних проводок

А.О. ЦНИИЭП им. Б.С. Мезенцева

Наименование параметра и место отбора импульса	Дренажный насос N1 (N2)			Система УЗ		Управление исполнительным механизмом	
	Уровень воды в приямке			температура воздуха в складе объемных декораций	Управление исполнительным механизмом регул. клапана на обратном теплоносителе	выбросного клапана системы В1 (В6, В15, В17)	клапана наружного воздуха системы ПЕ1 (ПЕ2, ПЕ3)
	АВУ	ВУ	НУ				
Обозначение чертежа установки	ТМЧ-499-89			ТМЧ-471-89	По документации марки „ОВ"		
Позиция	113 (НД1-SL)			39 (УЗ-SK)	— (УЗ-У)	— (В1-У1)	— (ПЕ1-У)

Поз. обозначение	Наименование	Кол.	Примечание
	Коробка соединительная		
	ТУ 36.2563-83		
	КС-10	3	
	Провод 380В ГОСТ 6323-79		
	ПВ1 1х1	99	м
	ПВ3 1х1	15	м
	Металлорукав ТУ 22.3988-79		
	РЗ-Ц-х-20	6	м
	РЗ-Ц-х-15	20	м
	Кабель ГОСТ 1508-78		
	АКВВГ 4х2,5	38	м

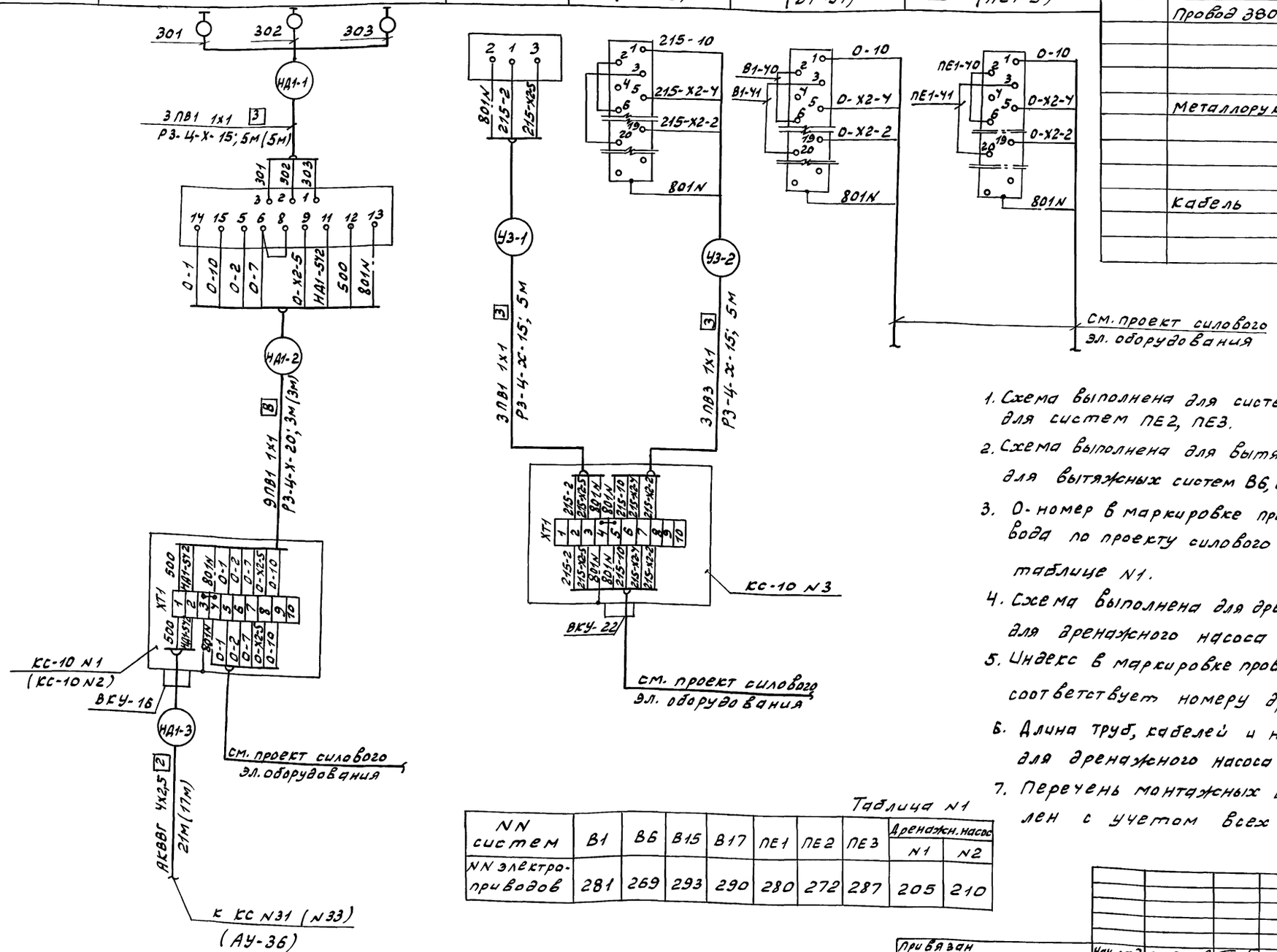

1. Схема выполнена для системы ПЕ1 и применима для систем ПЕ2, ПЕ3.
2. Схема выполнена для вытяжной системы В1 и применима для вытяжных систем В6, В16, В17.
3. 0-номер в маркировке проводов соответствует номеру привода по проекту силового эл. оборудования и приведён в таблице N1.
4. Схема выполнена для дренажного насоса N1 и применима для дренажного насоса N2.
5. Индекс в маркировке проводов, труб, кабелей и аппаратуры соответствует номеру дренажного насоса (НД1, НД2).
6. Длина труб, кабелей и номер соединительной коробки для дренажного насоса N2 указаны в скобках.
7. Перечень монтажных изделий и материалов составлен с учетом всех систем.

Таблица N1

NN систем	В1	В6	В15	В17	ПЕ1	ПЕ2	ПЕ3	Дренажн. насос N1	Дренажн. насос N2
NN электроприводов	281	269	293	290	280	272	287	205	210

Альбом 6

Согласовано

Инв. № под | Подпись и дата | Взам. инв. № | Отдел N4 „эл" | Полунцев

Привязан

Инв. №

Нач. отд.	Солдатов	
Н. контр.	Дмитриева	
Рук. сек.	Раввин	
ГИП	Комарова	
Рук. гр.	Черкасова	
Ст. инж.	Искандярова	

264-12-318.92 АУ

Районный дом культуры (зал на 600 мест)

Стадия	Лист	Листов
Р	35	

Дренажный насос N1 (N2) системы В1, В6, В15, В17. Схемы соединений внешних проводок

А.О. ЦНИИЭП им. Б.С. Мезенцева

Альбом 6

Поз. обозначение	Наименование	Кол.	Примечание
	Коробка соединительная		
	ТУ 36.2568-83		
	КС-10	1	
	КС-20	1	
	КС-40	4	
	Провод 380В ГОСТ 6323-79		
	ПВ1 1х1	43	м
	ПВ3 1х1	56	м
	Металлорукав ТУ22.3988-79		
	РЗ-Ц-Х-15	17	м
	РЗ-Ц-Х-20	7	м
	Кабель ГОСТ 1508-78		
	АКВВГ 4х2,5	58	м
	АКВВГ 5х2,5	78	м
	АКВВГ 27х2,5	252	м

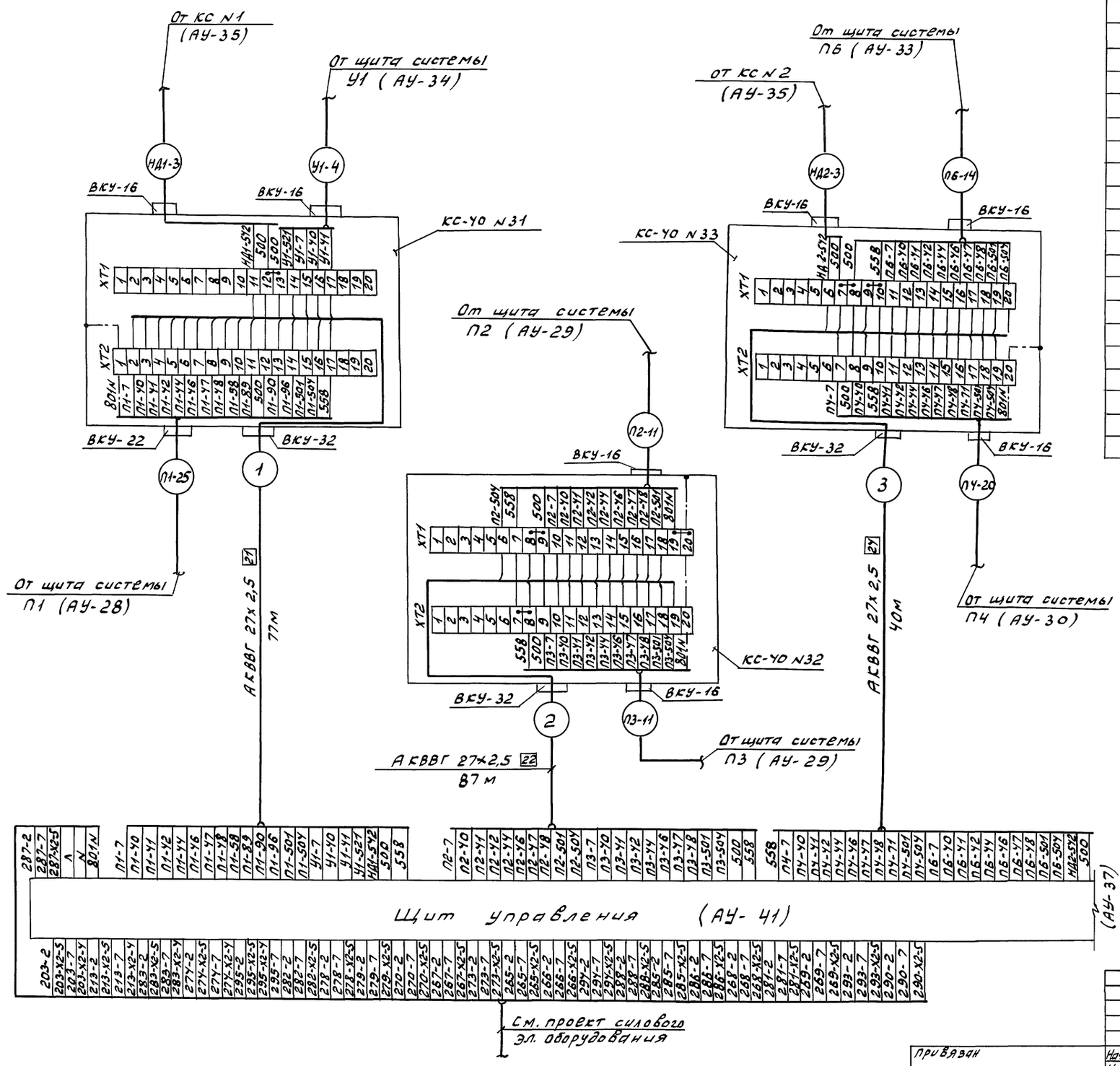

			264-12-318.92 АУ
Привязан	Нач. отд.	Солдатов	Районный дом культуры (зал на 600 мест)
	Н. контр.	Амитриева	Стадия: Р; Лист: 36; Листов:
	Рук. сек.	Раввин	
	ГИП	Комарова	Щит управления. Схема соединений внешних проводок. Начало.
	Рук. гр.	Черкасова	А.О. ЦНИИЭП им. Б.С. Мезенцева
Инв. №	Ст. инж.	Искандарова	

25447-08 40

Согласовано

Инв. № подл. | Подпись и дата | Взам. инв. № | Отдел НЧ., эл. | Полунчев

Наименование параметра и место отбора импульса	Пищевые холодильные камеры		Канализационная задвижка	
	полуфабрикатов	фруктов и напитков	Автоматическое закрытие задвижки	Верхний аварийный уровень в лючке прочистки
	Температура в камерах выше			
	+ 4°С	+ 6°С		
Обозначение чертежа установки	ТМЧ-481-89		—	ТМЧ-499-89
Позиция	38 (x1-SK)	38 (x2-SK)	— (Z1-Y)	113 (Z1-SL)

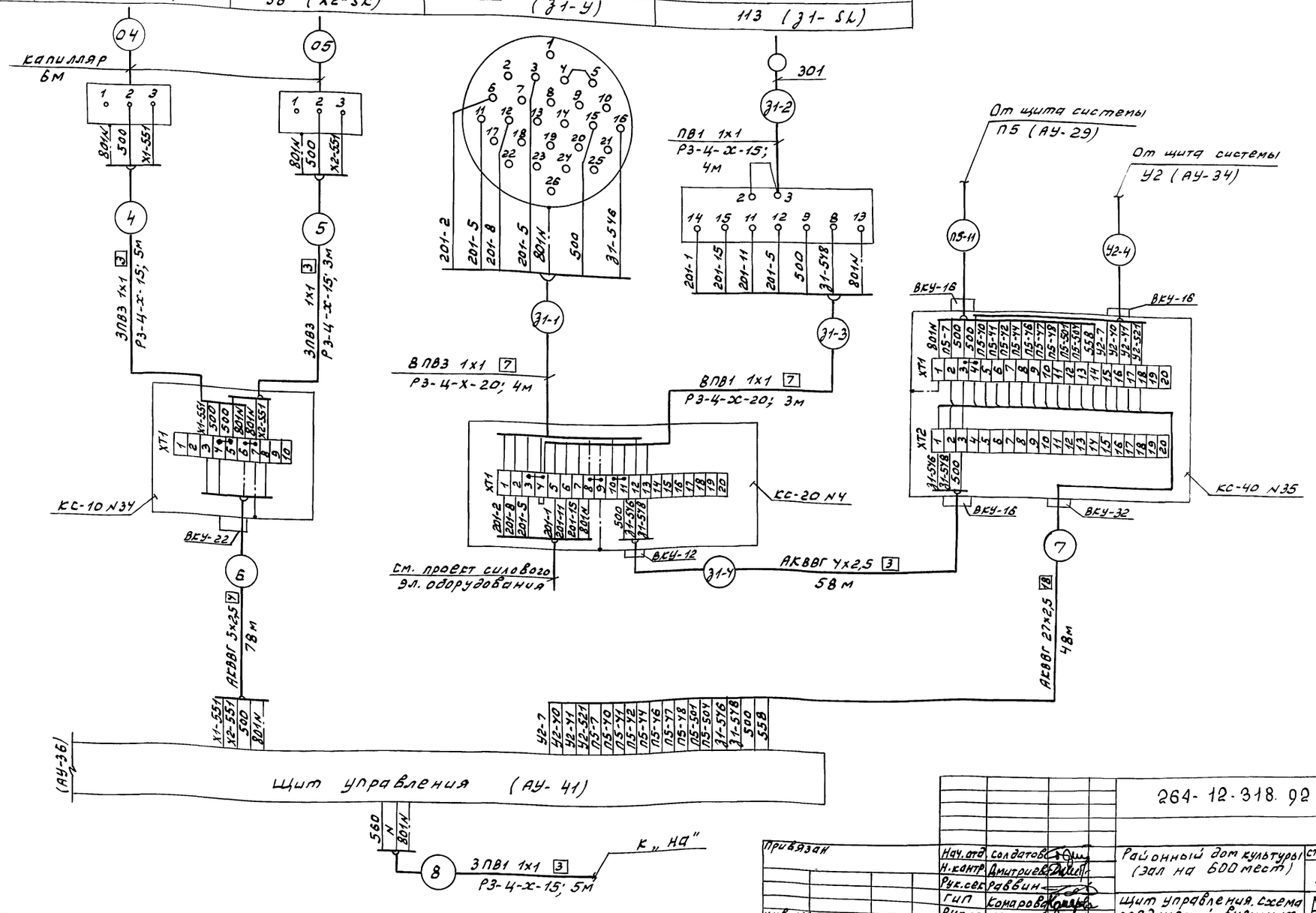

Альбом 6

Инв. № под.	Подпись и дата	Взам. инв. №	Отдел N4 „ЭК"	Полунцев	Согласовано	

Привязан			Нач. отд.	Солдатов	Районный дом культуры (зал на 600 мест)	Стадия: Р; Лист: 37; Листов:
			Н. контр.	Дмитриев		
			Рук. сек.	Раввин		
			Гип	Комарова	Щит управления. Схема соединений внешних проводок. Окончание	А.О.ЦНИИЭП им. Б.С. Мезенцева
Инв. №			Рук. гр.	Черкасова		
			Ст. инж.	Искандарова		

264-12-318.92 АУ

25447-08 41

Альбом 6

Наименование параметра и место отбора импульса	Компрессорно-конденсаторный агрегат	Температура в охлаждаемых камерах	Щит арматурный ЩА 2
	Давление		
Обозначение чертежа установки	—	—	—
Позиция	— (Sp1)	— (Sk1)	— (У1)

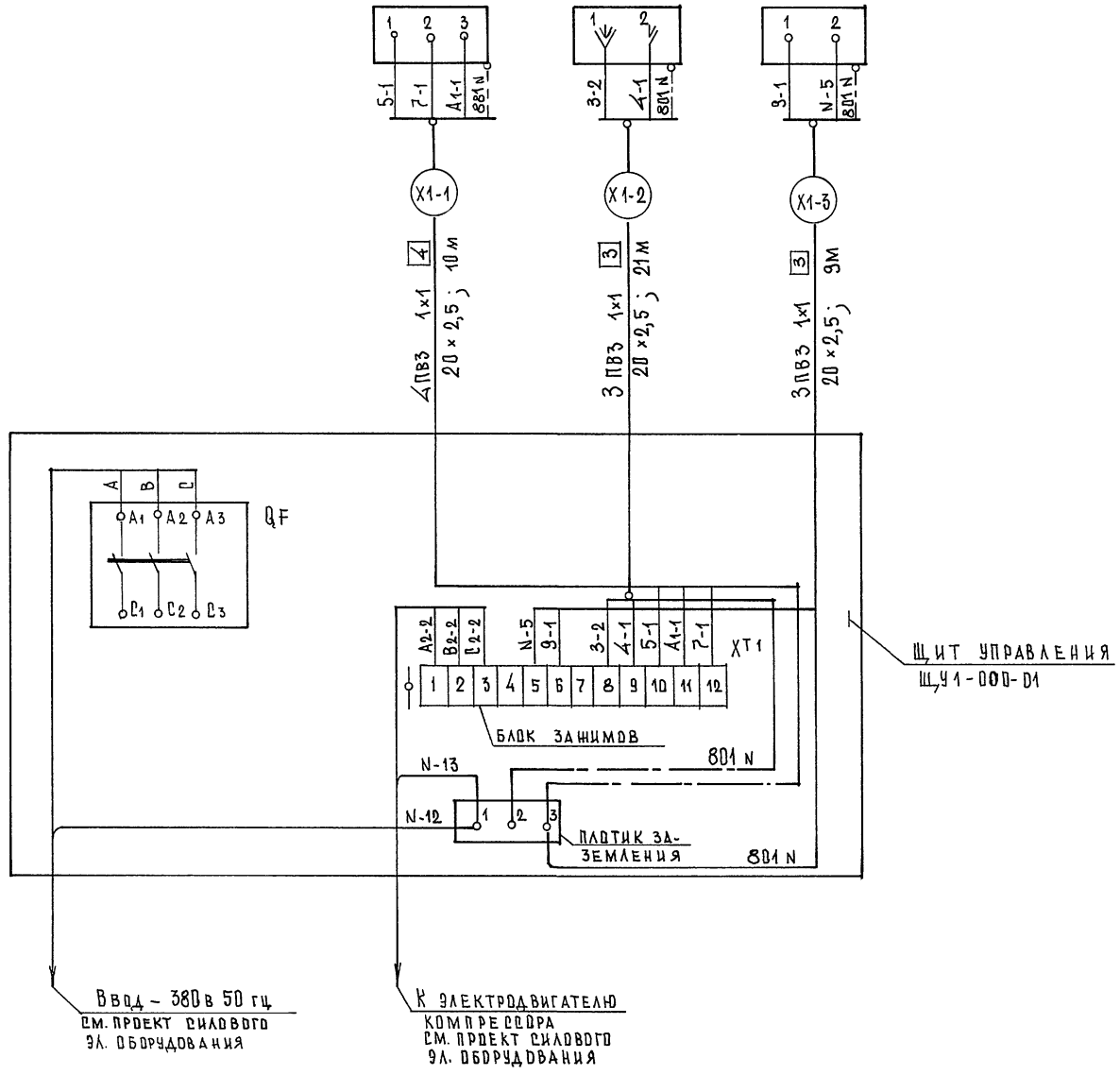

Поз. обозначения	Наименование	Кол.	Примечание
	Провод 380в ГОСТ 6323-79		
	ПВЗ 1×1	130	м
	Труба винипластовая ТУ 6.05.1573-75		
	20×2,5	40	м

1. Настоящий лист выполнен на основании технической характеристики холодильной машины МВВ4-1-2.
2. Щит управления, приборы и соленоидный вентиль поставляются комплектно с холодильной машиной.

Нач. отд.	Солдатов		264-12-318.92 АУ		
Н. контр.	Дмитриева		Районный дом культуры (зал на 600 мест)	Стадия: Р	Лист: 38
Рук. сек.	Раввин				
ГИП	Комарова		Холодильная машина № 1. Тип МВВ4-1-2. Схема соединений внешних проводок	А/О ЦНИИЭП им. Б.С. Мезенцева	
Рук. гр.	Черкасова				
Ст. инж.	Искандярова				

Привязан

Инв. №

Согласовано

Отд. № 4 Полунцев

Взам. инв. №

Подпись и дата

Инв. № подл.

Альбом 6

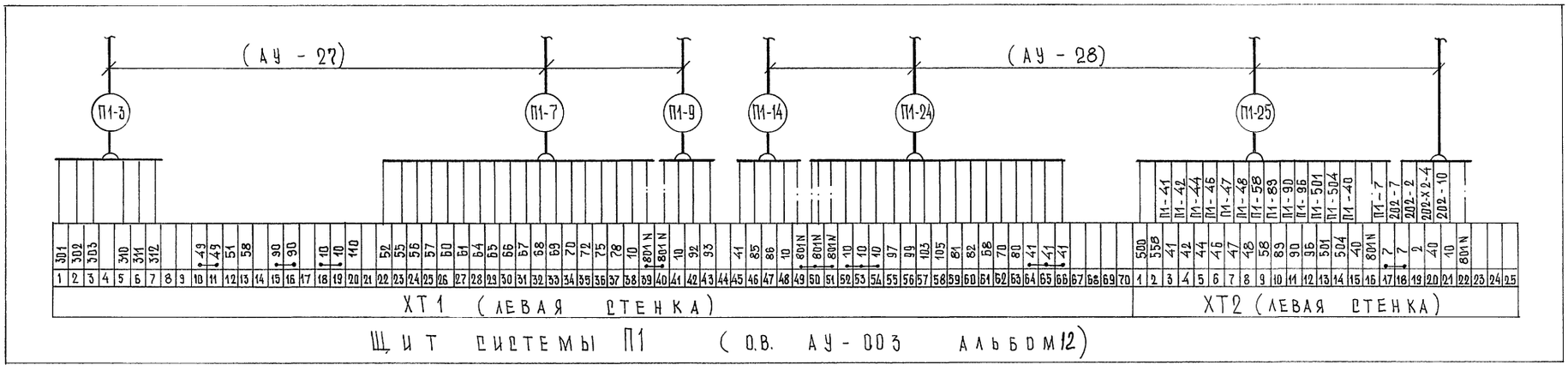

Щит системы П1 (о.в. АУ-003 альбом 12)

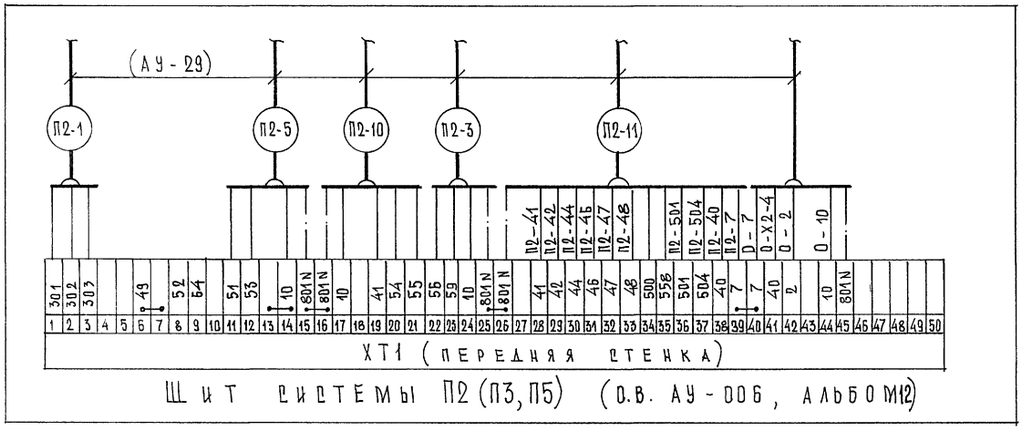

Щит системы П2 (П3, П5) (о.в. АУ-006, альбом 12)

1. Схема подключения внешних проводок выполнена для щита системы П2 и применима для щитов систем П3, П5 с заменой индекса „П1" в маркировке труб, кабеля и проводов на индекс, соответствующий номеру системы („П3", „П5").
2. О - номер в маркировке проводов соответствует номеру привода по проекту силового эл. оборудования и приведен в таблице №1.

Таблица № 1

NN систем	Вентилятор		
	П2	П3	П5
NN электродвигателей	206	207	211

				264-12-318.92	АУ
Привязан		Нач.отд.	Солдатов	Районный дом культуры (зал 600 мест)	Стадия: Р; Лист: 39; Листов:
		Н.контр.	Дмитриева		
		Рук.сект.	Раввин		
		ГИП	Комарова	Щиты систем П1, П2 (П3, П5) Схемы подключения внешних проводок	А/О ЦНИИЭП им. Б.С. Мезенцева
Инв.№		Рук.гр.	Черкасова		
		Ст.инж.	Царенко		

Инв.№ подл. | Подпись и дата | Взам.инв.№

Альбом 6

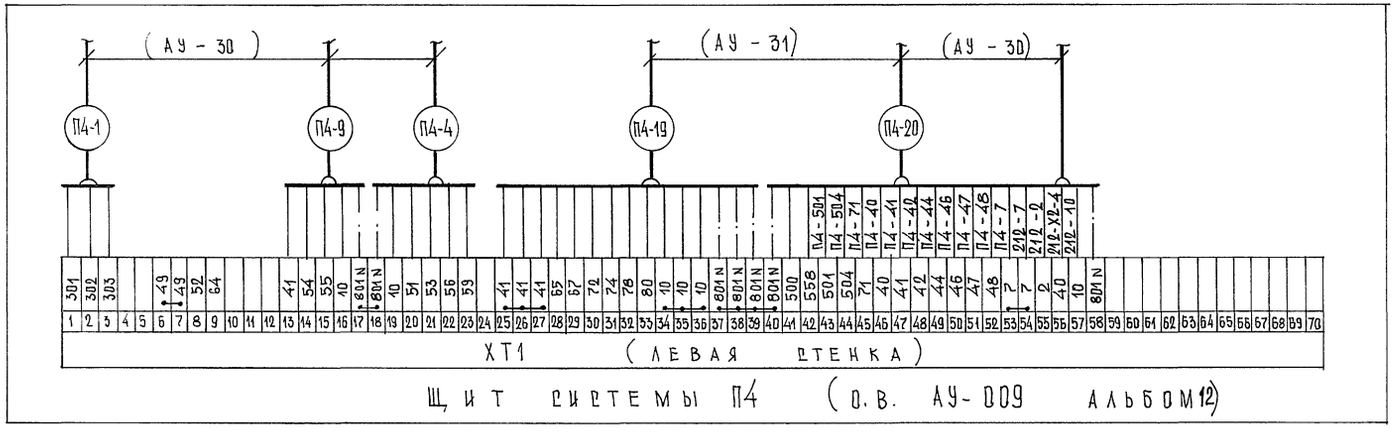

Щит системы П4 (о.в. АУ-009 альбом 12)

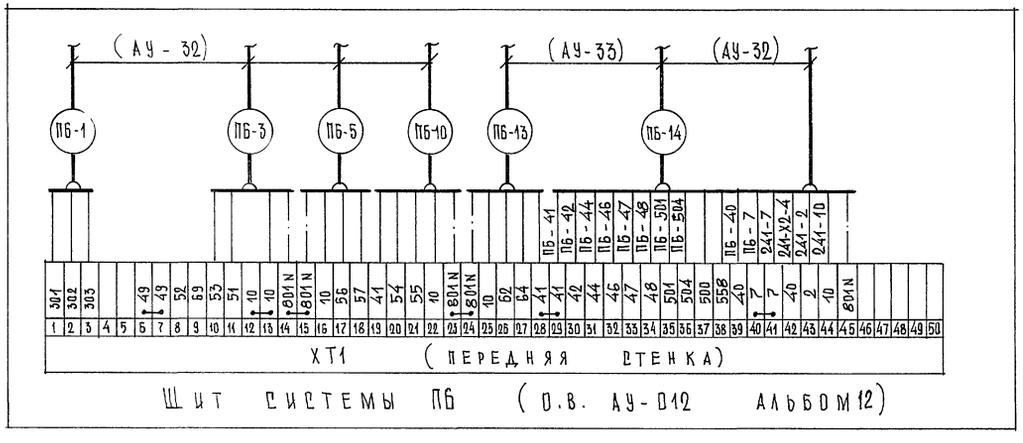

Щит системы ПБ (о.в. АУ-012 альбом 12)

1. Схема подключения внешних проводок выполнена для щита системы У1 и применима для щита системы У2 с заменой индекса „У1" в маркировке труб, кабелей и проводов на индекс, соответствующий номеру системы „У2".
2. П - номер в маркировке проводов соответствует номеру привода по проекту силового эл. оборудования и приведен в таблице № 1

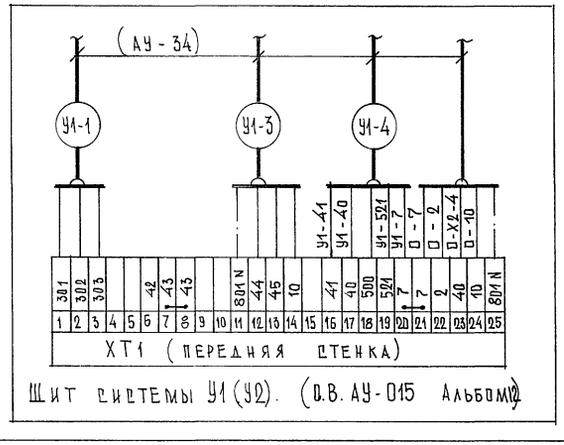

Щит системы У1 (У2). (о.в. АУ-015 альбом 12)

Таблица № 1

№ № систем	Вентилятор	
	У1	У2
№ № электро-приводов	204	209

Инв. № подл. | Подпись и дата | Взам. инв. №

Привязан

Инв. №

Нач. отд.	Солдатов	
Н. контр.	Дмитриева	
Рук. сект.	Раввин	
ГИП	Комарова	
Рук. гр.	Черкасова	
Ст. инж.	Царенко	

264-12-318.92 АУ

Районный дом культуры (зал 600 мест)

Стадия Р | Лист 40 | Листов

Щиты системы П4 ПБ У1 (У2) Схемы подключения внешних проводок

А/О ЦНИИЭП им. Б.С. Мезенцева

25447-08 44

Ф. А2

Альбом 6

ЩИТ УПРАВЛЕНИЯ (О.В. АУ-018 АЛЬБОМ 12)

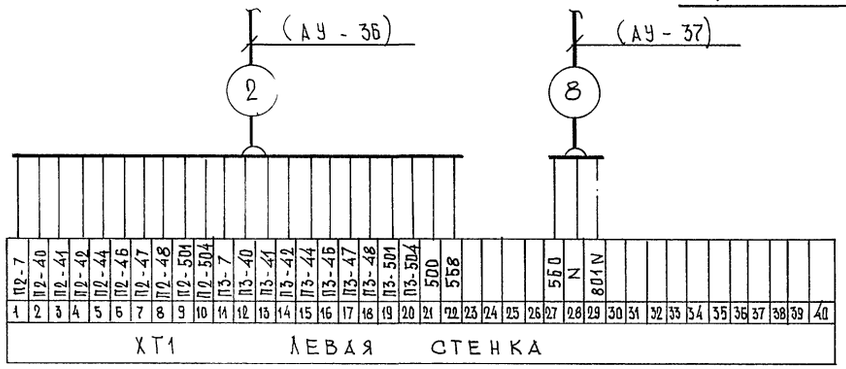

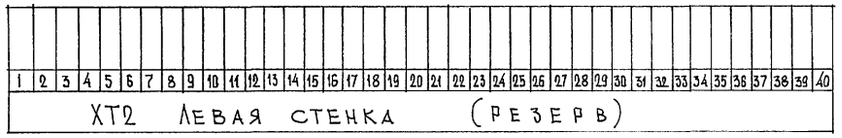

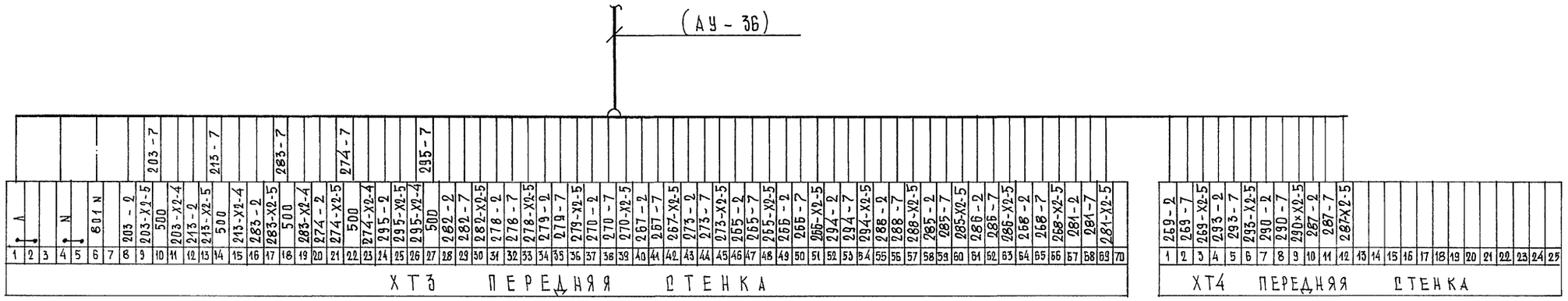

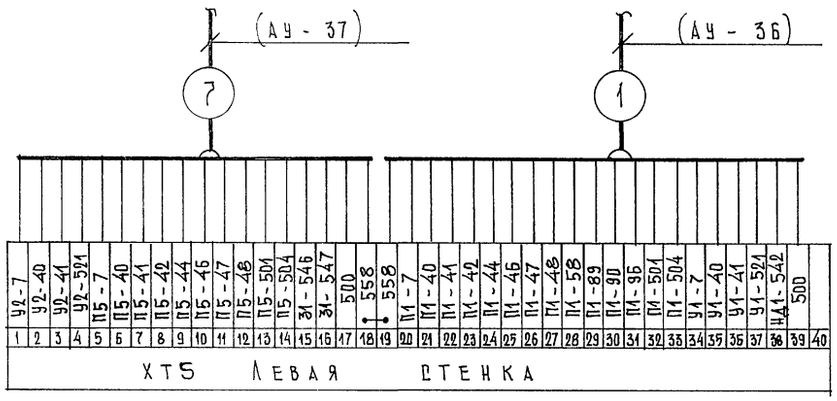

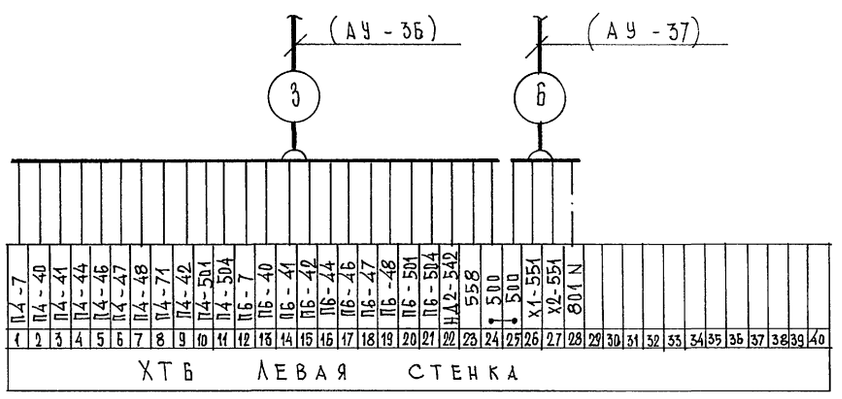

Привязан

Инв. №

Нач.отд.	Солдатов		264-12-318.92 АУ
Н.контр.	Дмитриева		
Рук.сект.	Раввич		
ГИП	Комарова		
Рук.гр.	Черкасова		
Ст.инж.	Царенко		

Районный дом культуры (зал 600 мест)

Стадия	Лист	Листов
Р	41	

Щит управления. Схема подключения внешних проводок.

А/О ЦНИИЭП им. Б.С. Мезенцева

25447-08 45

Ф.А2

Взам. инв. № | Подпись и дата | Инв. № подл.

М 1:50

Щит системы У1
(О.В. АУ-015, Альб. №12

У1-3
У1-1
У1-4
(АУ-У3)
У1-1
У1-3
КСН29
У1-4
У1-2
У1-RК
4200
250
400
-4.200
У1
П1
П1-9
Т-2
Т-2
П1-9
Т-2
П1-9
КСН6
П1-8
П1-У5
Т-2
Электронагр.
Р-1м
Т-1
АТВ
П1-RК2
П1-11
П1-5К2
П1-10
П1-9
П1-7
П1-9
П1-14
КСН7
П1-14
П1-12
П1-RК3
П1-5К3
П1-13
П1-6
П1-У3
П1-7
КСН5
П1-5
П1-У1
Т-2
АТНВ
П1-У2
П1-4
П1-6
Щит системы
П1 (О.В. АУ-003
Альбом №12
600
500
П2
Щит системы П3
(О.В. АУ-006 Альб. №12
П2-RК1
П2-11
(АУ-У3)
П2-1
П3-11
(АУ-У3)
(АУ-У3)
П1-3
П1-2У
П1-2Б
П2-11
П2-1
350
П3-1
П3-5
600
Щит системы
П2 (О.В. АУ-006
Альбом №12
350
П2-RК2
П2-7
П2-3
П2-10
П3-3
П3-10
П2-6
П2-5К2
П2-10
П2-3
П2-10
П3-3
П3-10
КСН13
П2-RК3
П2-9
П2-8
П2-5К3
П2-3
П3-3
П3-10
П2-У2
П2-2
КСН11
П2-3
П3-10
П3-5К3
П3-3
КСН14
П3-2
П3-У2
П3-9
П3-RК3
П3-8
КСН16
П3-6
П3-5К2
П3-7
П3-RК2
П3
П2-У1
П2-У
КСН12
П2-5
П3-У1
П3-У
П3-5
КСН15
П2-5
П3-5
П2-5
П3-1
П3-RК1
Т
С
Р
П
Н
М
Л
К
И
1. Общие примечания см. лист АУ-44

Альбом 6

Согласовано

Инв. № подл. | Подп. и дата | Взам. инв. №

Отдел №2, 08 | Гончаров | Получил

264-12-318.92 АУ

Привязан		Нач. отд.	Солдатов		Районный дом культуры (зал на 600 мест)	стадия	лист	листов
		Н. контр.	Дмитриева			Р	42	
		Рук. сек.	Раббин					
		ГИП	Комаров		Зона „1". Венткамера 1. План расположения	А.О. ЦНИИЭП им. Б.С. Мезенцева		
		Рук. гр.	Черкасова					
Инв. №		Ст. инж.	Искандарова					

25447-08 46 Ф №2

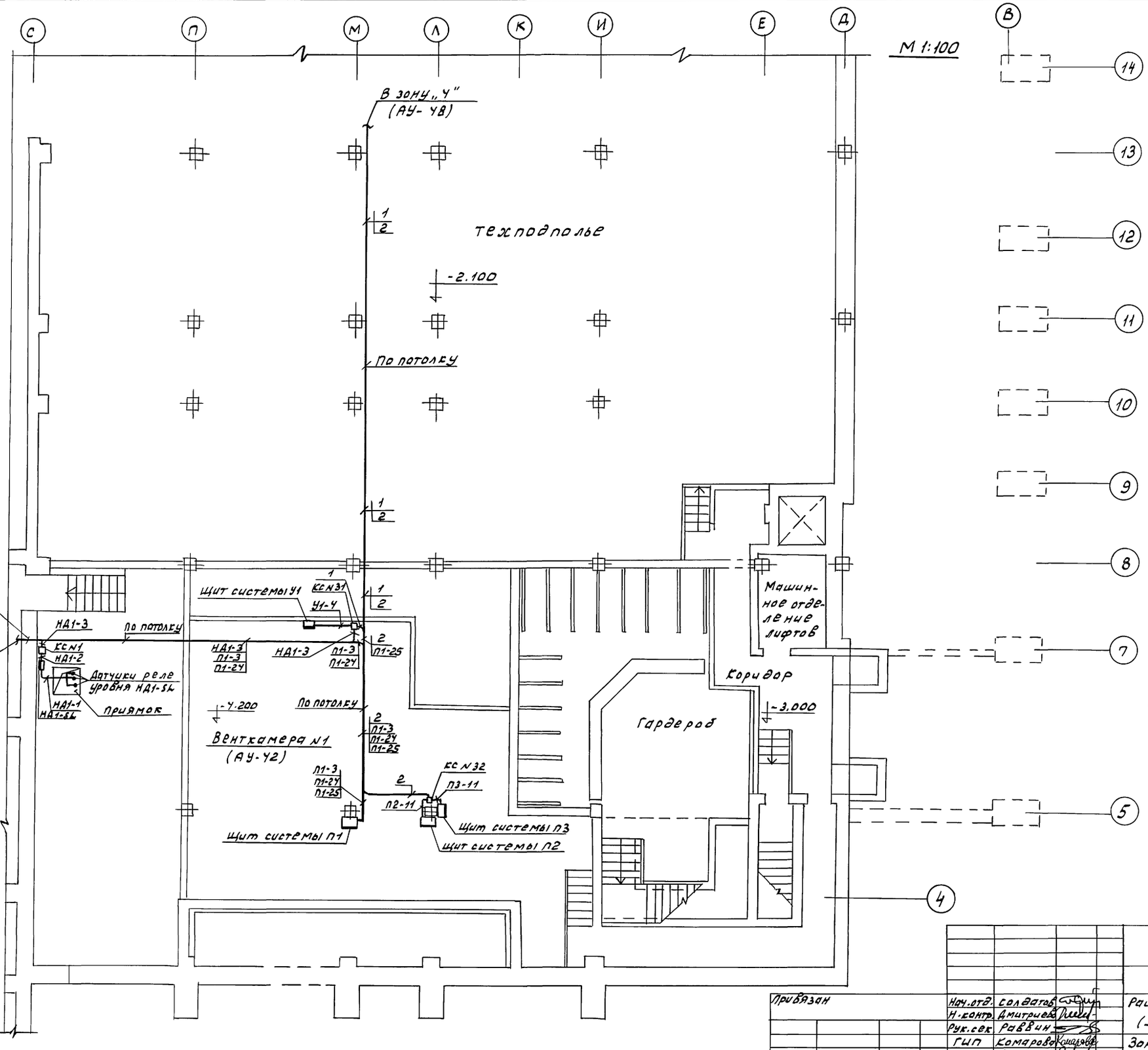

1. Общие примечания см. лист АУ-44

Альбом 6

Согласовано

Отдел N2 „ВК"	Коданев	
Отдел N4 „ЭЛ"	Пулунцев	
Мастерск.N	Мурадов	

Взам. инв. №

Подпись и дата

Инв. № под.

Нач. отд.	Солдатов		
Н. контр.	Дмитриев		
Рук. сек.	Раввин		
ГИП	Комарова		
Рук. гр.	Черкасова		
Ст. инж.	Искандарова		

Привязан

Инв. №

264-12-318.92 АУ

Районный дом культуры (зал на 600 мест)

Зона „1". Подвал. План расположения.

Стадия	Лист	Листов
Р	43	

А.О. ЦНИИЭП им. Б.С. Мезенцева

25447-08 47

Альбом 6

М 1:100

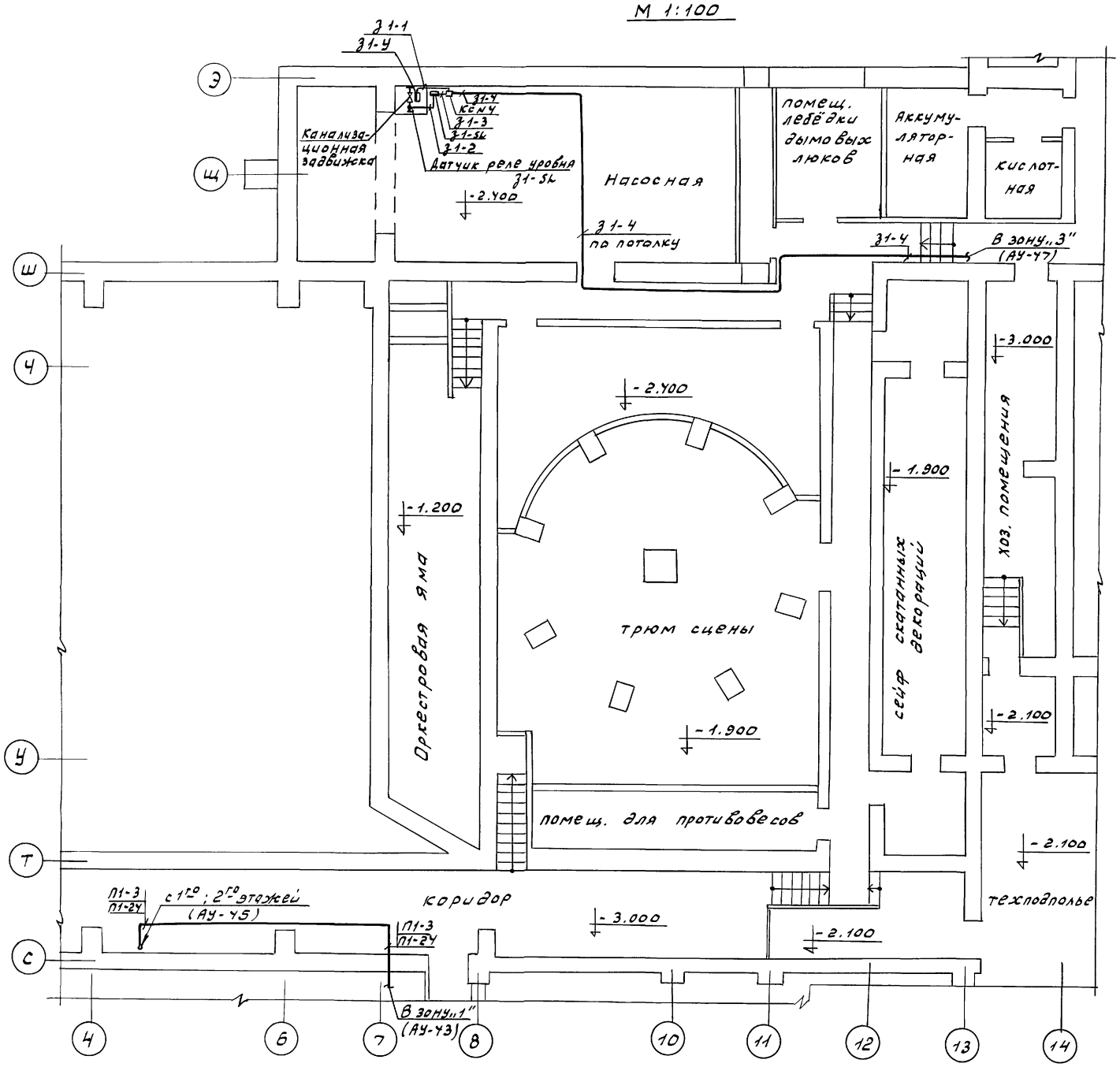

1. Трубы, кабели и коробки промаркированы в соответствии со схемами соединений внешних проводок АУ-27 ÷ АУ-38.
2. Размещение электрических и трубных проводок уточнить при монтаже, исходя из местных условий.
3. Монтаж приборов и средств автоматизации выполнить согласно строительным нормам и правилам СН и П3.05.07-85 Госстроя СССР.
4. Крепление одиночных труб выполнить по типовым чертежам ТКУ-40-66 и ТКУ-41-66.
5. Проходы электрических проводок через стены и перекрытия выполнить в соответствии с РМ8-1-70 ГПИ ПМА.
6. Строительная часть и расстановка оборудования выполнены на основании чертежей „АС", „ОВ", „ВК".

Обозначен.	Наименование
•	отборное устройство, первичный измерительный прибор или датчик, встраиваемый в технологическое оборудование или трубопровод.
▬	прибор, регулятор, исполнительный механизм, электроаппаратура, другое оборудование.
□	Коробки соединительные и протяжные

Согласовано

Инв. № подл. | Подпись и дата | Взам. инв. №

Отдел №2 „ВС" Гавани
Отдел №4 „ЭЛ" Полунуда
Нач. Н. Муродов

Привязан			
Инв. №			
Нач. отд.	Солдатов		
Н. контр.	Дмитриев		
Рук. сек.	Роввин		
ГИП	Комарова		
Рус. гр.	Черкасова		
Ст. инж.	Исканярова		

264-12-318.92 АУ

Районный дом культуры (зал на 600 мест)

Стадия	Лист	Листов
Р	44	

Зона „2". Подвал. План расположения

А.О. ЦНИИЭП им. Б.С. Мезенцева

Альбом 6

Согласовано

Инв.№ подл. | Подп. и дата | Взам.инв.№ | Стадия | Отдел | Гл.инж. | Гл.спец. | Мастер

Фрагмент плана 1-го этажа
М 1:100

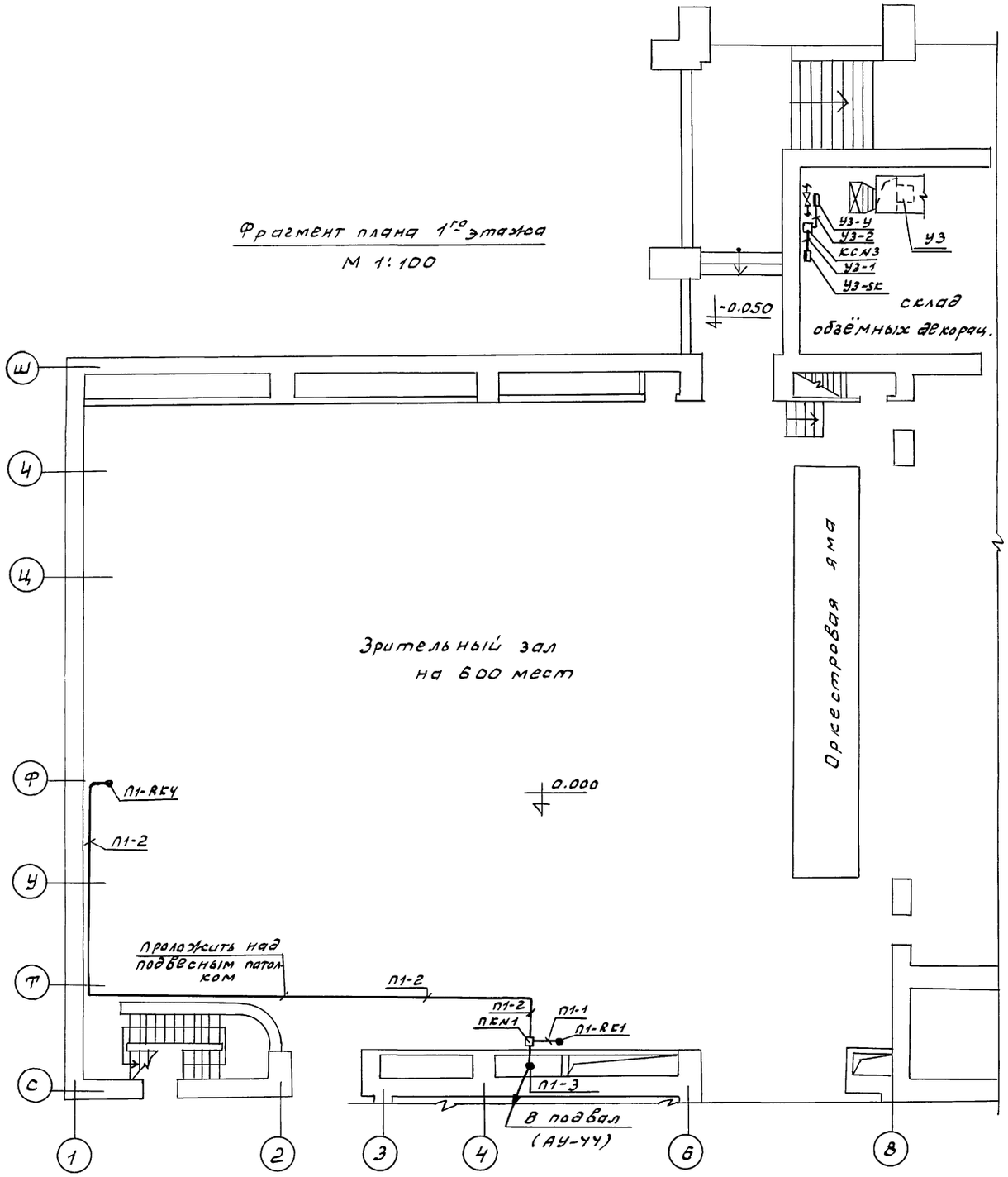

Фрагмент плана 2-го этажа
М 1:100

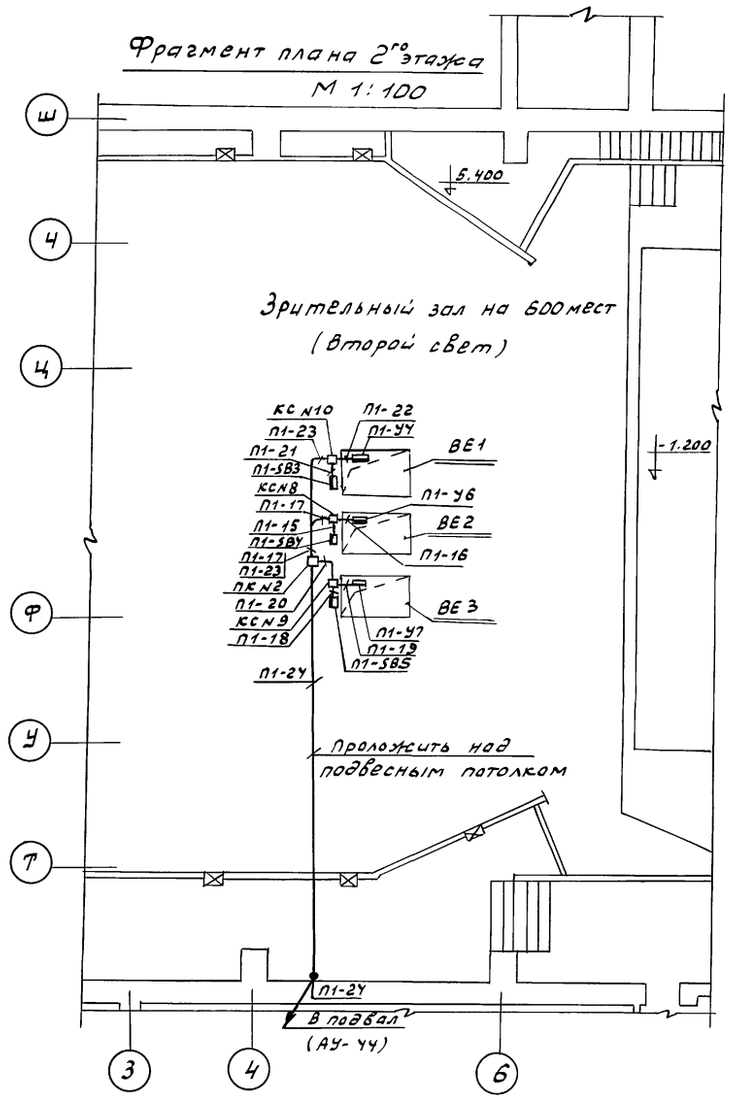

1. Общие примечания см. лист (АУ-44).
2. Термопреобразователи сопротивления П1-RK1, П1-RK4 и датчик температуры У3-SK установить на стене на Н=1,8м от уровня чистого пола.

				264-12-318.92 АУ			
Привязан			Нач.отд.	Солдатов	Районный дом культуры (зал на 600мест)	Стадия	Лист	Листов
			Н.контр.	Дмитриева		Р	45	
			Рук.сек	Раввин				
			ГИП	Комарова	Зона „2" Фрагменты планов 1-го 2-го этажей. Планы расположения.	А.О.ЦНИИЭП им.Б.С.Мезенцева		
			Рук.гр.	Черкасов				
Инв.№			Ст.инж.	Шекандаров				

Альбом 6

Венткамера №2 М 1:50

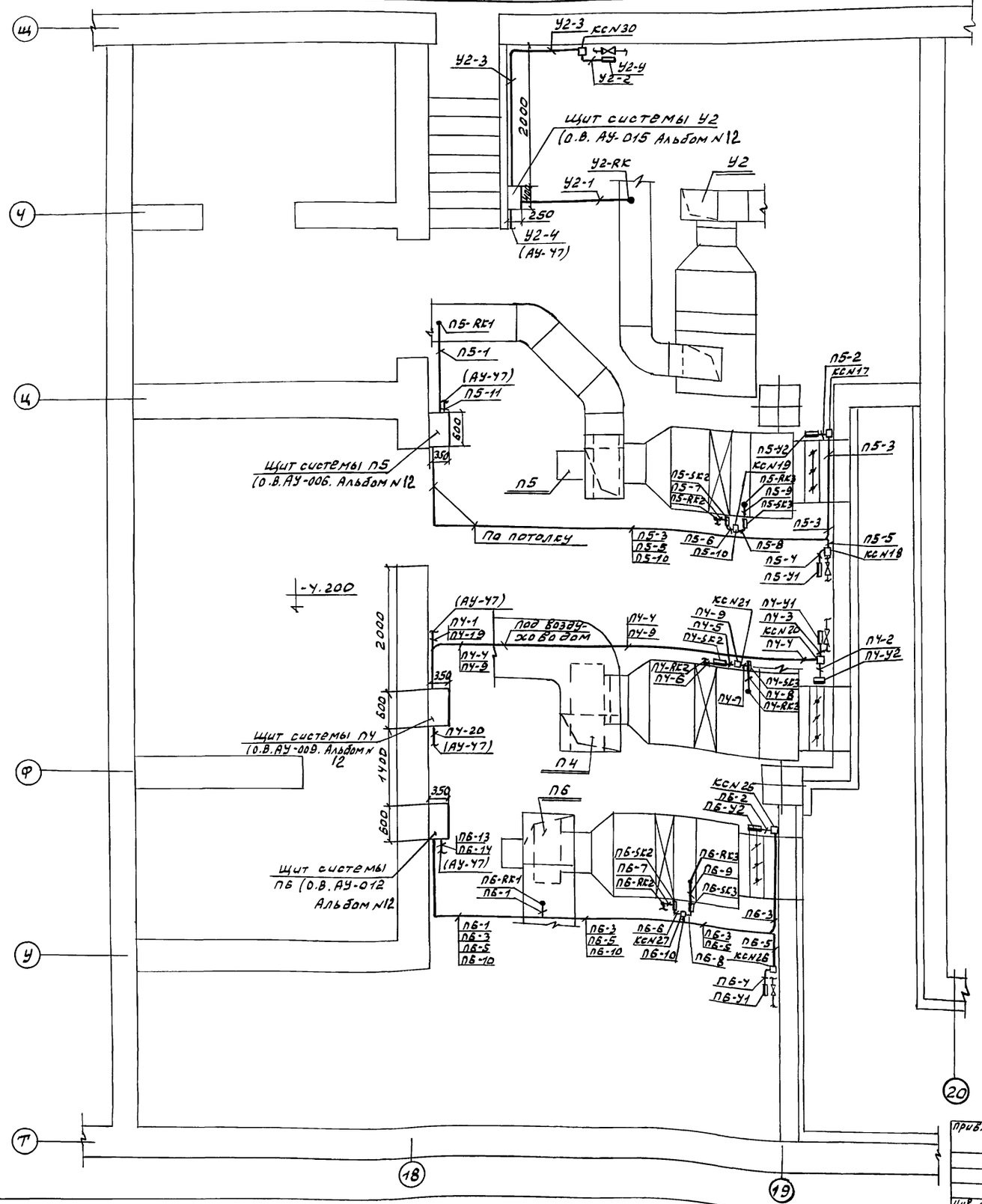

Фрагмент плана на отм. 3.600 М 1:100

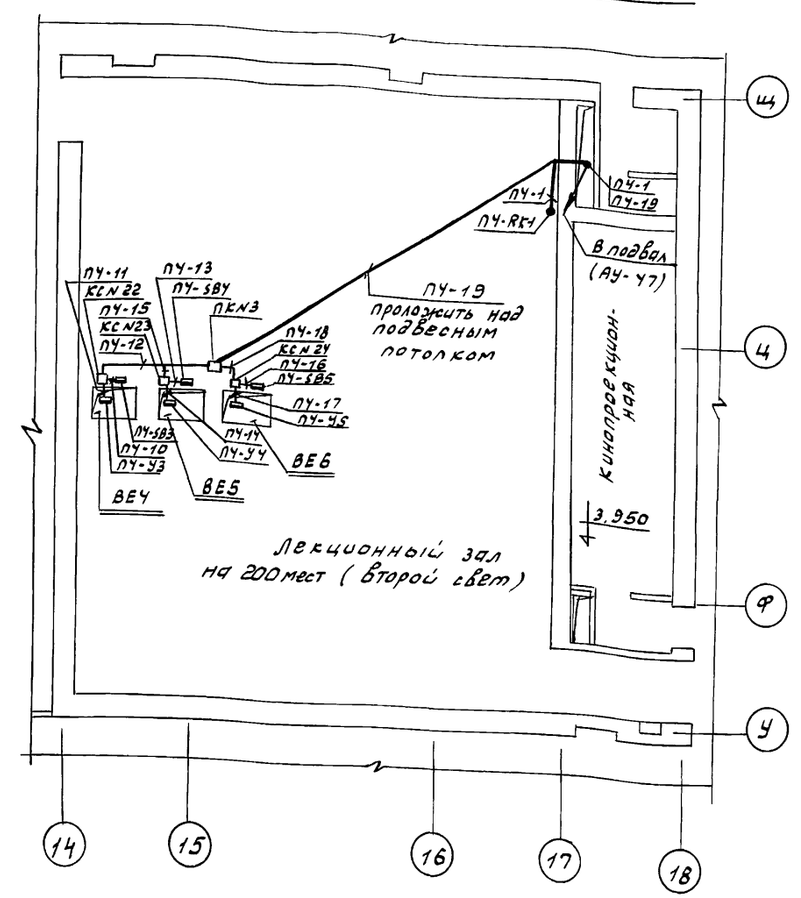

1. Общие примечания см. лист АУ-44.
2. Термопреобразователи сопротивления П4-RK1 установить на стене на Н=1,8м от уровня чистого пола.

Согласовано

Отдел №2 нв. Гончарь
Отдел № получил

Инв.№ подл. | Подпись и дата | Взам. инв.№

Привязан

Инв.№

Нач.отд.	Солдатов		
Н.контр.	Дмитриева		
Рук.сек.	Рабвин		
ГИП	Комарова		
Рук.гр.	Черкасова		
Ст.инж.	Искандярова		

264-12-318-92 АУ

Районный дом культуры (зал на 600мест)

Стадия	Лист	Листов
Р	46	

Зона „3". Венткамера №2. Фрагмент плана на отм.3.600 Планы расположения

А.О.ЦНИИЭП им. Б.С. Мезенцева

Альбом 6

М 1:100

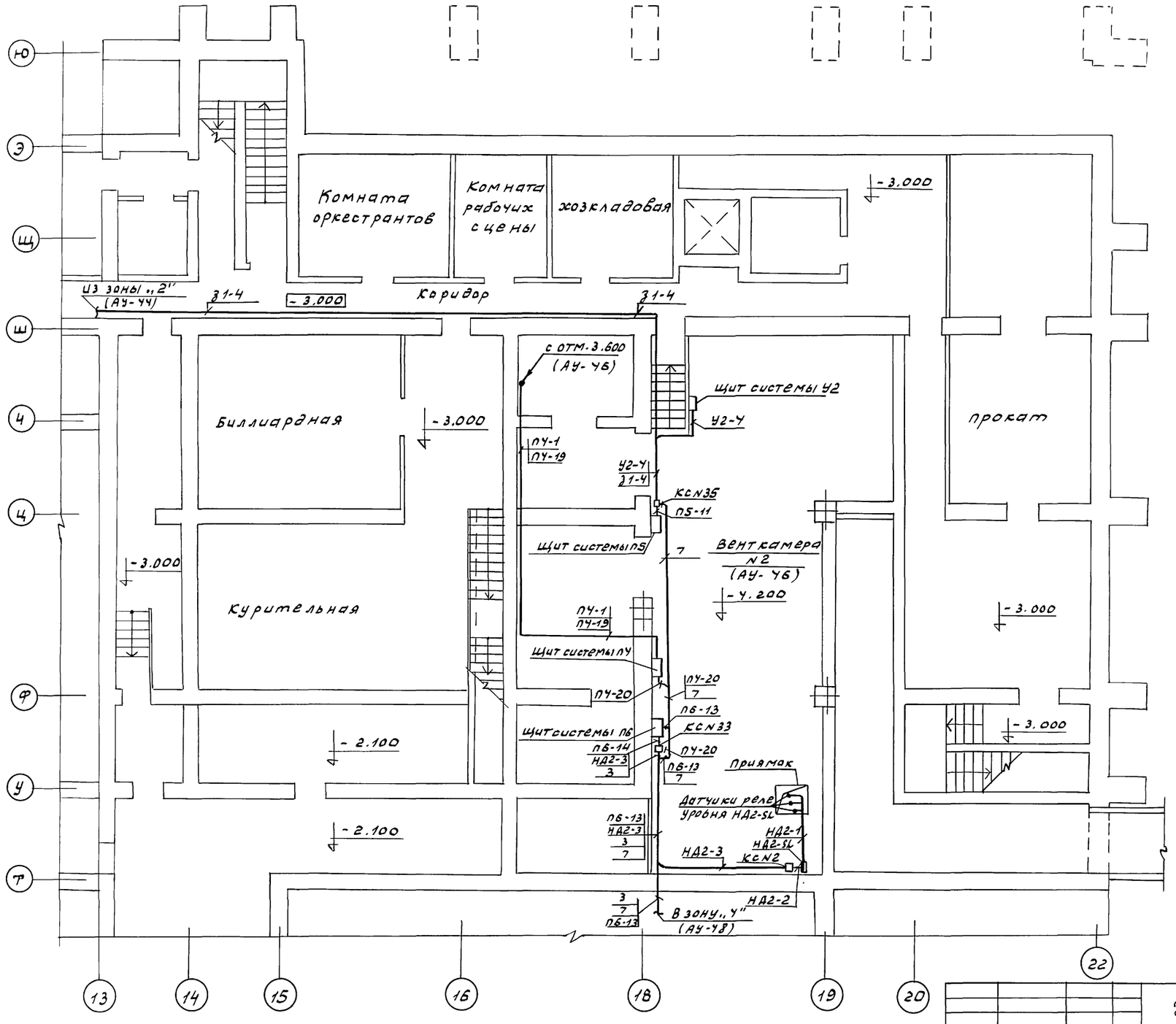

1. Общие примечания см. лист АУ-44

Нач. отд.	Солдатов		264-12-318.92 АУ			
Н.контр.	Дмитриева					
Рук.сек.	Раввин		Районный дом культуры (зал на 600 мест)	Стадия	Лист	Листов
ГИП	Комарова			Р	47	
Рук.гр.	Черкасова		Зона „3". Подвал. План расположения	А.О.ЦНИИЭП им. Б.С. Мезенцева		
Ст.инж.	Искандярова					

Привязан

Инв. №

Согласовано

Отдел N2 „ВК" Кодаев

Отдел N4 „ЭЛ" Полунцев

Мастер N Мурадов

Инв. № под. | Подпись и дата | Взам. инв. №

25447-08 51

Альбом 6

Подвал М 1:100

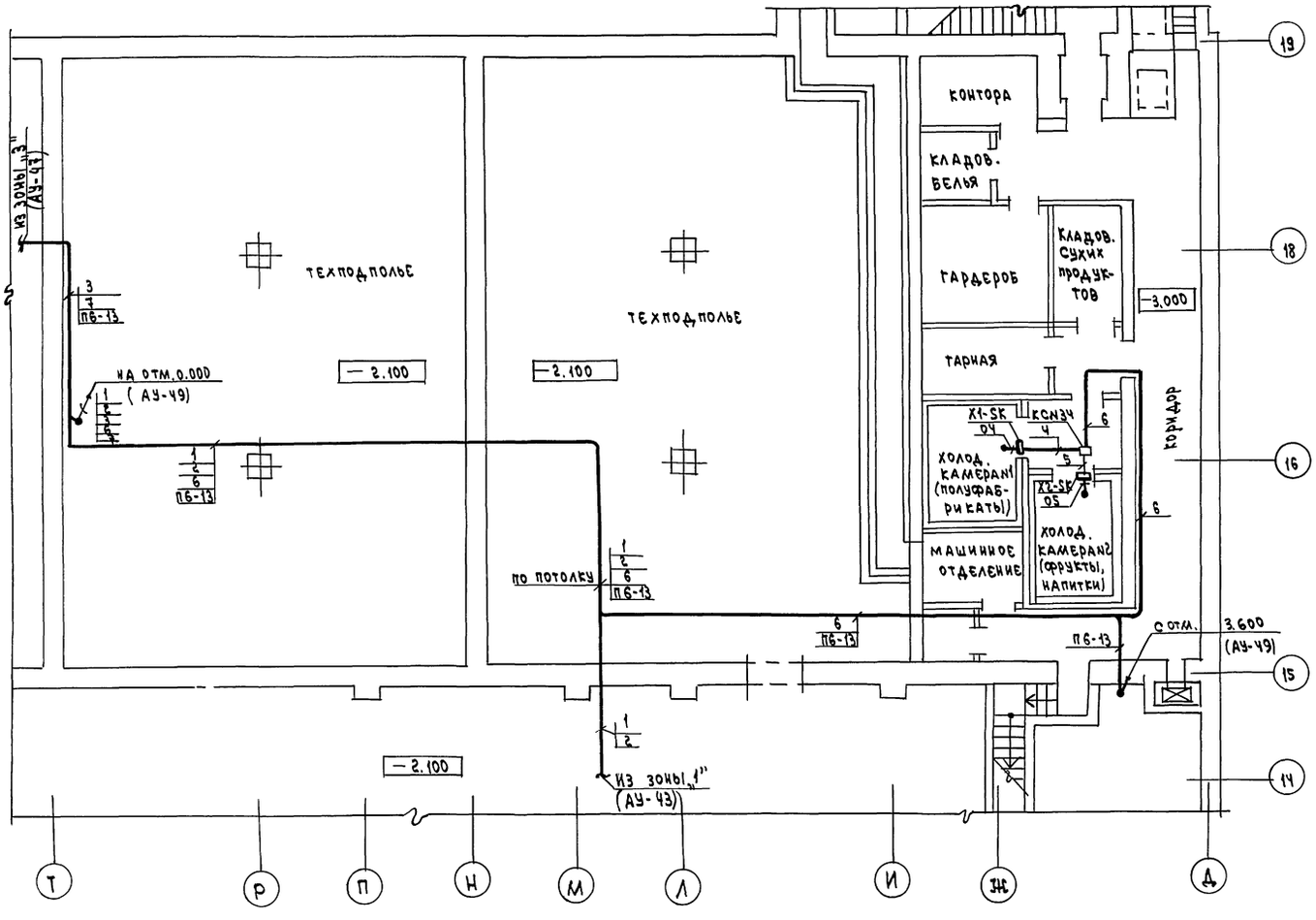

Пищевые холодильные камеры

М 1:50

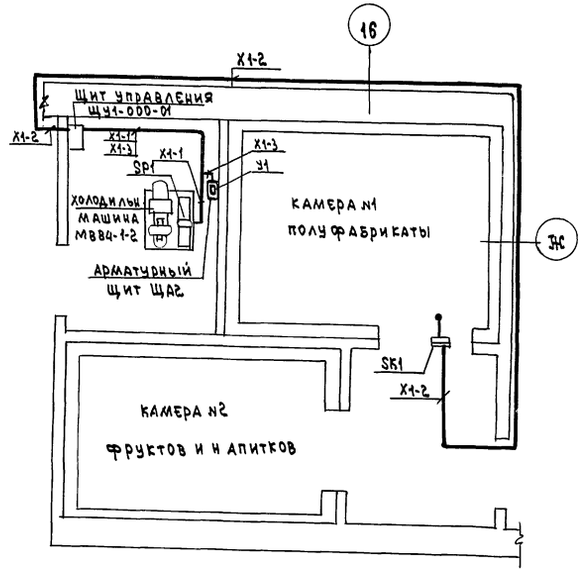

1. Общие примечания см. лист АУ-44.

Привязан	Нач.отд.	Солдатов		264-12-318.92 АУ		
	Н.контр.	Дмитриева		Районный дом культуры /зал на 600 мест/	Стадия	Лист	Листов
	Рук.сек	Раввин			Р	48	
	ГИП	Комарова		Зона „4". Подвал. Пищевые холодильные камеры. Планы расположения.	А.О. ЦНИИЭП им. Б.С. Мезенцева		
	Рук.гр.	Черкасова					
Инв. №	Ст.инж	Искандярова					

25447-08 52 Ф.А2

Инв. № подл. | Подпись и дата | Взам. инв. № | Отдел №2 „ХС" Аавренов | Отдел №4 „ЭП" Полуйцев | Мастерск. № Мурадов

Альбом 6

Фрагмент плана на отм. 0.000. М1:100

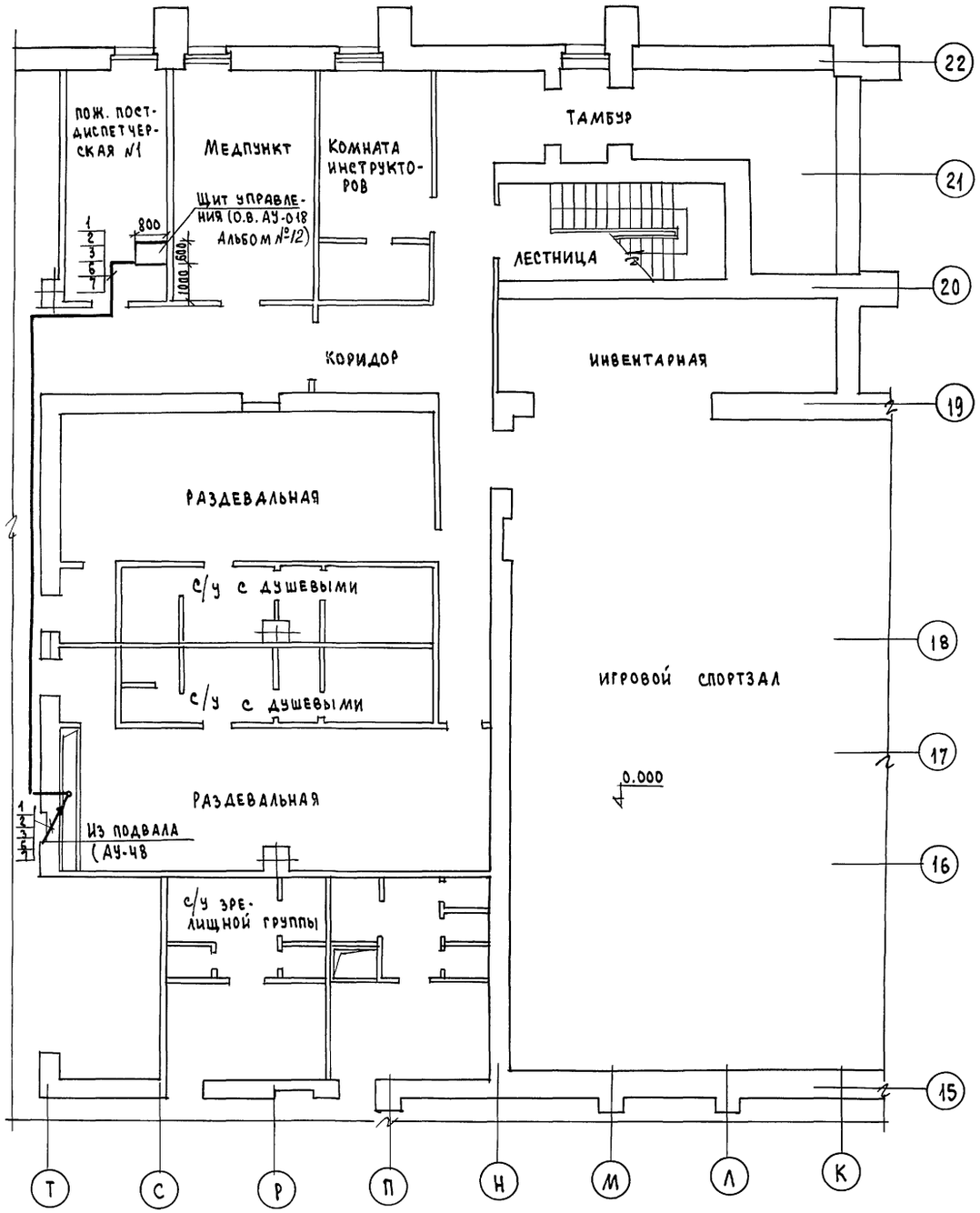

Фрагмент плана на отм. 3.600 М1:100

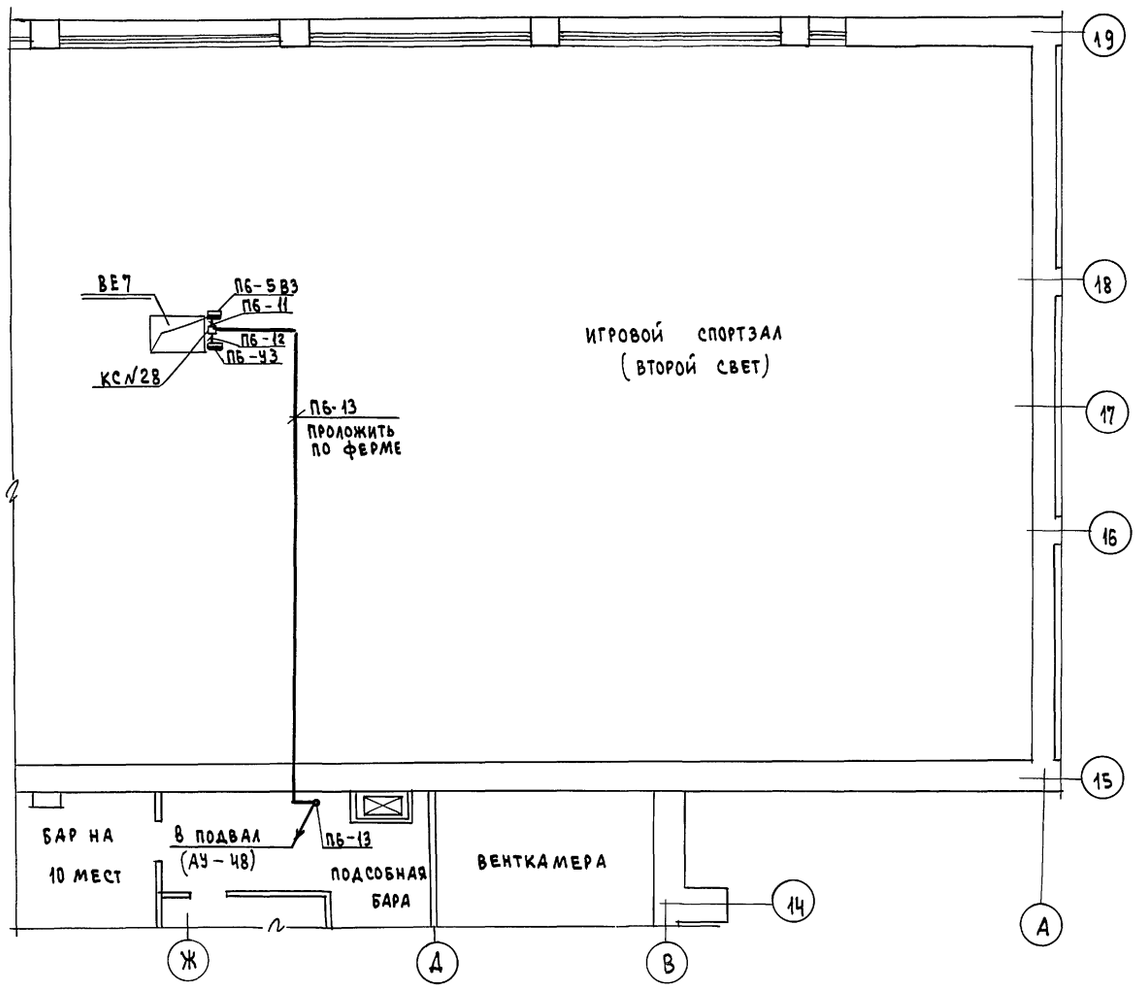

1. Общие примечания см. лист АУ-44

Привязан		Нач. отд.	Солдатов	264-12-318.92 АУ		
		Н. контр.	Дмитриева	Районный дом культуры (зал на 600 мест)	Стадия	Лист	Листов
		Рук. сек.	Раввин		Р	49	
		ГИП	Комарова	Зона „Ч". Фрагменты планов на отм. 0.000; 3.600 планы расположения	А.О. ЦНИИЭП им. Б.С. Мезенцева		
		Рук. гр.	Черкасова				
Инв. №		Ст. инж	Искандярова				

25447-08

53

Формат А2

Согласовано.

Отдел №2 „ОВ"	Гонитель	
Отдел №4 „ЭЛ"	Полунцев	
Мастерск. N	Мурадов	

№ подл.	Подпись и дата	Взам. инв. №

gost.e-ecolog.ru