ТИПОВОЙ ПРОЕКТ

264-12-318.92

КУЛЬТУРНО-ДОСУГОВЫЙ ЦЕНТР С ЗАЛОМ НА 600 МЕСТ

АЛЬБОМ 5

ПЗ – ПОЯСНИТЕЛЬНАЯ ЗАПИСКА	СТР 3 ÷ 6
ВК – ВНУТРЕННИЙ ВОДОПРОВОД И КАНАЛИЗАЦИЯ	СТР 7 ÷ 26
ВК/ПА– УСТАНОВКИ ВОДЯНОГО ПОЖАРОТУШЕНИЯ (ТЕХНОЛОГИЯ, ОБОРУДОВАНИЕ)	СТР 27 ÷ 48
ЭС/ПА– УСТАНОВКИ ВОДЯНОГО ПОЖАРОТУШЕНИЯ (СИГНАЛИЗАЦИЯ)	СТР 49 ÷ 57

25447-07

Отпускная цена на момент реализации чертежа в счет-накладной

gost.e-ecolog.ru

ТИПОВОЙ ПРОЕКТ
264-12-318.92
КУЛЬТУРНО-ДОСУГОВЫЙ ЦЕНТР С ЗАЛОМ НА 600 МЕСТ
АЛЬБОМ 5

Перечень альбомов

АЛЬБОМ 1 ч. 1	ПЗ	ПОЯСНИТЕЛЬНАЯ ЗАПИСКА АРХИТЕКТУРНЫХ РЕШЕНИЙ
	АР	АРХИТЕКТУРНЫЕ РЕШЕНИЯ
АЛЬБОМ 1 ч. 2	ПЗ	ПОЯСНИТЕЛЬНАЯ ЗАПИСКА ТЕХНОЛОГИЧЕСКОЙ ЧАСТИ
	ТЧ	ТЕХНОЛОГИЯ ПИЩЕБЛОКА
	ТО	ТЕХНОЛОГИЧЕСКОЕ ОБОРУДОВАНИЕ
	СТ	СПОРТИВНАЯ ТЕХНОЛОГИЯ
	ТИА	ТЕХНОЛОГИЯ ИГРОВЫХ АВТОМАТОВ
АЛЬБОМ 2 (в 2-х частях)	ПЗ	ПОЯСНИТЕЛЬНАЯ ЗАПИСКА
	КЖ	КОНСТРУКЦИИ ЖЕЛЕЗОБЕТОННЫЕ
АЛЬБОМ 3	ПЗ	ПОЯСНИТЕЛЬНАЯ ЗАПИСКА
	КМ	КОНСТРУКЦИИ МЕТАЛЛИЧЕСКИЕ
АЛЬБОМ 4	ПЗ	ПОЯСНИТЕЛЬНАЯ ЗАПИСКА
	ОВ	ОТОПЛЕНИЕ, ВЕНТИЛЯЦИЯ
	ХС	ХОЛОДОСНАБЖЕНИЕ
АЛЬБОМ 5	ПЗ	ПОЯСНИТЕЛЬНАЯ ЗАПИСКА
	ВК	ВНУТРЕННИЙ ВОДОПРОВОД И КАНАЛИЗАЦИЯ
	ВК/ПА	УСТАНОВКИ ВОДЯНОГО ПОЖАРОТУШЕНИЯ (ТЕХНОЛОГИЯ, ОБОРУДОВАНИЕ)
	ЭС/ПА	УСТАНОВКИ ВОДЯНОГО ПОЖАРОТУШЕНИЯ (СИГНАЛИЗАЦИЯ)
АЛЬБОМ 6	ПЗ	ПОЯСНИТЕЛЬНАЯ ЗАПИСКА
	АУ	АВТОМАТИЗАЦИЯ САНТЕХУСТРОЙСТВ
АЛЬБОМ 7	ПЗ	ПОЯСНИТЕЛЬНАЯ ЗАПИСКА
	ЭМ	СИЛОВОЕ ЭЛЕКТРООБОРУДОВАНИЕ, УСТАНОВКА ЭЛЕКТРООБОРУДОВАНИЯ И ПРОКЛАДКА ТРУБ
АЛЬБОМ 8	ПЗ	ПОЯСНИТЕЛЬНАЯ ЗАПИСКА
	ЭО	ЭЛЕКТРООСВЕЩЕНИЕ ЗДАНИЯ. ПОСТАНОВОЧНОЕ ОСВЕЩЕНИЕ
АЛЬБОМ 9	ПЗ	ПОЯСНИТЕЛЬНАЯ ЗАПИСКА
	КТ	КИНОТЕХНОЛОГИЯ
	СС	СВЯЗЬ И СИГНАЛИЗАЦИЯ
	ПС	ПОЖАРНАЯ СИГНАЛИЗАЦИЯ
АЛЬБОМ 10	ЭМЗ	ЭЛЕКТРООБОРУДОВАНИЕ ЗАДАНИЕ ЗАВОДУ-ИЗГОТОВИТЕЛЮ
АЛЬБОМ 11	ЭЛМ	ЭЛЕКТРОМОНТАЖНЫЕ ИЗДЕЛИЯ
АЛЬБОМ 12	АУ	ЗАДАНИЕ ЗАВОДУ НА ИЗГОТОВЛЕНИЕ ЩИТОВ
АЛЬБОМ 13	МТУ	ТЕХНИЧЕСКИЕ УСЛОВИЯ МЕХАНООБОРУДОВАНИЯ
(в 2-х частях)	М	МЕХАНООБОРУДОВАНИЕ
АЛЬБОМ 14	СО	СПЕЦИФИКАЦИИ ОБОРУДОВАНИЯ
АЛЬБОМ 15	ВМ	ВЕДОМОСТИ ПОТРЕБНОСТИ В МАТЕРИАЛАХ
АЛЬБОМ 16		СМЕТЫ
(в 3-х частях)		

АО ЦНИИЭП имени Б.С.МЕЗЕНЦЕВА
Главный инженер АО М.ГЛИНКИН
Главный архитектор проекта Г.МУРАДОВ

Утвержден Госкомархитектуры письмом от 29.11.91 г. № 2-129 и введен в действие А.О. ЦНИИЭП им. Б.С. Мезенцева Приказом от 12.09.92 № 71

Содержание альбома №

Лист	Наименование	Стр.
	Пояснительная записка	3÷6
	Водопровод и канализация	
1.	Общие данные	7
2.	План подвала. Зона 1.	8
3	План на отм. 0.000. Зона 1.	9
4	План на отм. 3.600 и 4.500. Зона 1.	10
5	План подвала. Зона 2.	11
6	План на отм. 0.000. Зона 2.	12
7	План на отм. 3.600. Зона 2.	13
8	План подвала. Зона 3.	14
9	План на отм. 0.000. Зона 3.	15
10	План на отм. 3.600. Зона 3.	16
11	План подвала. Зона 4.	17
12	План на отм.0.000. Зона 4.	18
13	План на отм. 3.600. Зона 4.	19
14	Выкопировка из планов галерей.	20
15	План кровли.	21
16	Схема систем В1, Т3 и Т4.	22
17	Схема системы В2.	23
18	Схемы систем К1 и К3 (лист 1)	24
19	Схемы систем К1 и К3 (лист 2)	25
20	Схемы системы К2	26
	Водяное автоматическое пожаротушение	
	(технология, управление и сигнализация)	
1	Общие данные	27
2	План подвала с трубопроводами секций № 1,2,3,4,5,6.	28
3	План I-го этажа с трубопроводами секций № 1,2,3,4,5.	29
4	План 1й и 2й рабочих галерей с трубопроводами секций № 1,3,4.	30
5	План 3й рабочей галереи и колосников сцены с трубопроводами секций № 1,3,4	31
6	План покрытия сцены с трубопроводами секций № 1,4	32
7	Схема спринклеров 2й и 3й рабочих галерей арьерсцены, трюма и покрытия сцены, ВС-100, секция №1	33
8	Схема спринклеров завесы над подсобными помещениями, ВС-100, секция №2	34
9	Схема дренчеров под 1й рабочей галереей и колосниками сцены, КЗС-150, секция № 3	35
10	Схема дренчеров завесы над дверными проёмами сцены, арьерсцены и трюма, КЗС-100, секция № 4	36
11	Схема дренчеров завесы портала сцены, КЗС-65, секция №5. Схема дренчеров завесы сейфа, секция № 6	37
12	Схема побудительной сети	38
13	Разрезы I÷I, II÷II.	39
14	Насосная станция противопожарного водоснабжения. План. Разрез I÷I.	40
15	Аксонометрическая схема трубопроводов насосной станции противопожарного водоснабж.	41
16	Узел управления спринклерной установки с клапаном ВС-100.	42
17	Узел управления дренчерной установки с клапаном КЗС-150 с гидравлическим пуском.	43
18	Узел управления дренчерной установки с клапаном КЗС-100 с гидравлическим пуском.	44
19	Узел управления дренчерной установки с клапаном КЗС-65 с гидравлическим пуском.	45
20	Детали крепления трубопроводов. Лист 1	46
21	Детали крепления трубопроводов. Лист 2	47
22	Детали крепления трубопроводов. Лист 3	48

Лист	Наименование	Стр.
ЭС/ПА1	Насосная станция противопожарного водоснабжения с расстановкой оборудования.	49
ЭС/ПА2	Шкафы ШН-1, ШУ-1, ящик ЯС-1, магнитный пускатель КМ 319. Схема принципиальная однолинейная.	50
ЭС/ПА3	Приводы 320, 321. Аппаратура, устанавливаемая в шкафах управления и сигнализации	51
ЭС/ПА4	Приводы 320, 321 Схема управления и сигнализации (начало)	52
ЭС/ПА5	Приводы 320, 321 Схема управления и сигнализации (продолжение)	53
ЭС/ПА6	Приводы 320, 321 Схема управления и сигнализации (продолжение)	54
ЭС/ПА7	Приводы 320, 321 Схема управления и сигнализации (продолжение)	55
ЭС/ПА8	Приводы 320, 321. Схема управления и сигнализации (продолжение)	56
ЭС/ПА9	Приводы 320, 321 Схема управления и сигнализации (окончание)	57

Инв. № подл. | Подпись и дата | Взам. инв. №

Привязан

Инв. №

Водоснабжение и канализация

Исходные данные

Здание районного дома культуры на 600 мест оборудуется раздельными системами хозяйственно-питьевого противопожарного и горячего водоснабжения, а также системами хоз-фекальной, производственной канализации и водостоками. Все системы присоединяются к городским сетям с учетом местных условий.

Хозяйственно-питьевой водопровод

Система хоз-питьевого водопровода запроектирована в предположении, что гарантийный напор в городской сети в месте врезки равен 25 м. вод. ст.
Если напор городской сети меньше принятого в типовом проекте, то при привязке следует установить дополнительно насосы. Параметры хоз-питьевых насосов должны быть подобраны применительно к местным условиям.

Противопожарный водопровод

Система противопожарного водопровода запроектирована в двух вариантах: 1 вариант - городская сеть кольцевая и обеспечивает подачу расчетного количества воды 2 вариант - городская сеть не может обеспечить подачу расчетного количества воды. В этом случае предусматривается устройство подземного резервуара.
Подробное описание противопожарного водоснабжения смотри раздел ВК/ПА.

Горячее водоснабжение

Система горячего водоснабжения подает воду на хозяйственно-бытовые и производственные нужды.
Внутренняя сеть горячей воды запроектирована с нижней разводкой магистралей и вертикальными распределительными трубопроводами, тупиковая.
Подробное описание приготовления горячей воды смотри в разделе „Отопление и вентиляция."

Хозяйственно-фекальная канализация

Система хозяйственно-фекальной канализации собирает стоки от санитарных приборов, технологического оборудования буфетов и отводит стоки в существующую сеть.

Водостоки

Здание районного дома культуры на 600 мест оборудуется системой внутренних водостоков с выпуском атмосферных вод в наружную сеть.

Мероприятия по снижению расходов металла

Применение полиэтиленовых труб в системах канализации и водостока, рациональность архитектурно-планировочных решений в сочетании с экономическим решением трассировок систем водоснабжения и канализации, позволяет в значительной степени сэкономить расход металла.

Охрана окружающей среды и природных ресурсов

Проектом предусмотрен ряд инженерных и технологических решений, направленных на охрану окружающей среды, экономию природных ресурсов, улучшение технико-экономических показателей, обеспечивающих повышенную безопасность при эксплуатации и высокую санитарную надежность.

Основные показатели по чертежам марки „ВК"

Наименование системы	Потребный напор на вводе м. вод. ст.	Расчетный расход м³/сут.	м³/час	л/сек.	при пожаре л/сек	Установочная мощность эл. дв.	Примечание
Холодное водоснабжение	21.7	61.4	5.0	2.23	76.5		см. раздел ВК/ПА
Горячее водоснабжение	19.4	32.0	3.4	1.60	—	—	—
Всего	—	93.4	8.4	3.83	—	—	—
Хоз-бытовая канализация	—	86.4	8.4	5.05	—	2.38	—
Безвозвратные потери (полив. террит.)	—	7.0	—	—	—	—	—

Проект разработан в соответствии с действующими нормами и правилами и предусматривает мероприятия, обеспечивающие взрывную, взрывопожарную и пожарную безопасность при эксплуатации здания.

Главный инженер проекта /Коданев/

Инв. № подл. | Подпись и дата | Взам. инв. №

Инв. №

Нач. отд.	Солдатов	
ГИО	Буцких	
ГИП	Коданев	
Нач. гр.	Портная	
Н. контр.	Копасва	

Привязан

ТП 264-12-318.92 ВК

Районный дом культуры (зал на 600 мест)

Пояснительная записка

Стадия	Лист	Листов
Р	1	

А.О. ЦНИИЭП им. Б.С. Мезенцева

25447-07 4

Водяное автоматическое пожаротушение (технология, управление и сигнализация)

I. Общие данные

Данный типовой проект разработан на основании задания на проектирование, архитектурно-строительных чертежей, рекомендаций органов пожарного надзора ГУПО МВД и действующих СНиП:

- СНиП 2.08.02-89 „Общественные здания и сооружения",
- СНиП 2.04.01-85 „Внутренний водопровод и канализация зданий",
- СНиП 2.04.09-84 „Пожарная автоматика зданий и сооружений".

Пожаротушение районного дома культуры на 600 мест в соответствии со СНиП 2.08.02-89, прил. 8 и 10 осуществляется пожарными кранами, спринклерными и дренчерными установками.

Исходя из условия горения и свойств пожароопасных материалов (декорации, мебель, реквизиты, бутафория и костюмы) в качестве огнегасящего вещества принята вода

Проектирование и расстановка внутренних пожарных кранов в объем данного раздела не входит (см. раздел ВК).

Источник водоснабжения объекта проектируется в двух вариантах:

Вариант I - источником водоснабжения является городской водопровод, имеющий закольцованную сеть и усредненно-типовой свободный напор 25 м. вод. ст.

Вариант II - водоснабжение осуществляется от подземного железобетонного резервуара с водой, подаваемой из горводопровода.

В связи с тем, что городские сети водопровода с напором 25 м. вод. ст. не обеспечивают необходимый расчетный напор на вводе в здание для нужд пожаротушения, проектируется автоматическая насосная станция противопожарного водоснабжения с импульсной пневматической автоматической установкой ИУ-630, расположенной на отметке -2.40 в осях $\frac{Ш-Э}{6-10}$.

Во всех вариантах вода поступает в насосную станцию по двум вводам Д 250 мм. Каждый ввод обеспечивает 100% потребность воды при пожаре.

II. Спринклерная установка

Спринклерной установкой оборудуются сцена, арьерсцена, трюм (кроме встроенного оборудования сцены), все рабочие галереи и переходные мостики (кроме нижних), склады объемных декораций и бутафории, столярная и механическая мастерские.

Спринклерная установка принимается из двух секций с двумя клапанами водяными сигнальными ВС-100.

В качестве оросителей и извещателей приняты оросители типа СВ 12/72 и СП 12/72.

1 секция обслуживает сценическую коробку. Количество спринклерных оросителей Д=12 мм составит 73 шт.,

в том числе:

- оросителей водяных спринклерных с вогнутой розеткой СВ12/72 - 24 шт. (установка розеткой вверх);
- оросителей водяных спринклерных с плоской розеткой СП12/72 - 49 шт. (розеткой вниз).

2 секция обслуживает складские помещения при сцене и мастерские. Количество оросителей водяных спринклерных с плоской розеткой СП12/72 Д=12 мм - 23 шт.

При расчетах принято, что площадь пола, защищаемая одним спринклером, не превышает 9.0 м² (п. 11, прил. 8, СНиП 2.08.02-89). Расстояние между головками принимается не более 3.0 м, от стены - не более 1.5 м.

III. Дренчерная установка

Дренчерными установками пожаротушения оборудуется сценическая коробка.

Дренчеры устанавливаются под колосниками сцены, под нижним ярусом рабочих галерей и соединяющими переходными мостиками, в сейфе скатанных декораций, во всех проемах сцены, арьерсцены и трюма, портала сцены.

В качестве оросителей приняты оросители водяные дренчерные с плоской розеткой типа ДП-12 с установкой розетками вниз, диаметром 12 мм. Общее количество дренчерных оросителей - 109 шт.

Дренчерная установка состоит из 4-х секций №№ 3, 4, 5, 6.

Для обслуживания установки запроектированы клапаны запорно-сигнальные КЗС.

КЗС-150 секции №3 обслуживает дренчерные сети сценической коробки. Нагрузка на клапан - 42 дренчера ДП-12, установленных под колосниками и нижним ярусом рабочих галерей и соединяющими их переходными мостиками.

КЗС-100 секции №4 обслуживает дренчерные завесы всех дверных проемов сцены, арьерсцены и трюма. Нагрузка на клапан составляет 31 дренчер ДП-12.

КЗС-65 секции №5 обслуживает дренчерную завесу портала сцены. Нагрузка на клапан составляет 12 дренчеров ДП-12.

Секция № 6 - орошение полок сейфа скатанных декораций. Нагрузка - 24 дренчера ДП-12. Вода подается через задвижку Д100 мм

Согласно п. 11, прил. 8, СНиП 2.08.02-89:

- дренчерные головки для орошения площадей устанавливаются из расчета защиты одним дренчером площади пола не более 9 м² при интенсивности орошения не менее 0,1 л/сек на 1 м² площади пола;
- расход воды на орошение проемов сцены, трюма и арьерсцены 0,5 л/сек на 1 м проема;
- то же портала сцены 0.5 л/сек на 1 м ширины портала (высота до 7.5 м).

Пуск в действие дренчерных секций принят дистанционным - путем открытия кранов ручного включения, которые располагаются в двух местах на планшете сцены и в помещении пожарного поста.

В насосной станции краны располагаются непосредственно у каждого крана запорно-сигнального КЗС.

Краны ручного включения монтируются в деревянных остекленных шкафах. Шкафы устанавливаются на высоте 1.35 м от пола и оборудуются приспособлением для опломбирования.

IV. Назначение установок

Установки предназначены для быстрого гашения или локализации очага пожара до прибытия пожарных подразделений.

1. Автоматическая водяная спринклерная установка предназначена для обнаружения, локализации и тушения пожара по площади на отдельном участке защищаемого помещения и подачи сигнала (звукового и светового) пожарной тревоги.

2. Водяные дренчерные установки дистанционного включения предназначены для тушения пожара на площади защищаемого помещения и подачи сигнала (звукового и светового) пожарной тревоги.

3. Водяная дренчерная установка завесы портала сцены предназначена для предотвращения распространения пожара с пространства сцены в зрительный зал и устраивается только со стороны сцены.

4. Ручные средства пожаротушения, пожарные краны предназначены для ликвидации очагов пожара и охлаждения строительных конструкций.

Согласно требований СНиП 2.08.02-89 и произведенных расчетов потребные расходы воды составляют:

№№ пп	Наименование расчетной секции	Максимальный расчетный расход воды в л/с
1.	ВС-100, секция управления № 1	30.0
2.	ВС-100, секция управления № 2	15.0
3.	КЗС-150, секция управления № 3	54.2
4.	КЗС-100, секция управления № 4	16.5
5.	КЗС-65, секция управления № 5	6.5
6.	Задвижка Д100 к сейфу скатанных декораций, секция управления № 6	8.7
7.	Пожарные краны от системы внутреннего пожаротушения	15.0

V. Насосная станция

В помещении насосной станции размещается следующее оборудование:

1. Два центробежных насоса марки 1Д315-71, производительностью 315 м³/час (89 л/сек), напором 71 м. вод. ст. с электродвигателем марки 4АМ280S2, мощностью 110 квт, завод-изготовитель ПО „Ливгидромаш";

2. Компрессор модели 1136В производительностью 0,15 м³/мин., напором 10 кгс/см² с электродвигателем марки А02-21-2, мощностью 1,5 квт, число оборотов 2940 в минуту;

3. Гидропневмобак емкостью 0,63 м³ с импульсной автоматической установкой водяного пожаротушения ИУ-630 - 1 шт.;

4. Щиты электроуправления и автоматики (см. листы ЭС/ПА).

На основании расчета расход воды на внутреннее пожаротушение составляет 75,7 л/сек, который складывается из расходов воды на одновременное действие двух пожарных кранов на планшете сцены с общим расходом 10 л/сек, двух кранов на верхних рабочих галереях с расходом 5 л/сек, секции управления №3 сценической коробки (самый неблагоприятный режим) - 54,2 л/сек и секции управления №5 портала сцены - 6.5 л/сек.

Потребный расчетный напор у узлов управления КЗС и задвижек пожарных кранов должен быть не менее 60.7 м. вод.ст.

Установленные насосы марки 1Д315-71 полностью обеспечивают потребные расходы и напор воды для нужд внутреннего пожаротушения.

Для присоединения рукавов передвижных пожарных насосов и пожарных машин от напорной линии насосной станции наружу выведены два патрубка Д 80мм с обратными клапанами и стандартными соединительными пожарными головками.

VI. ОСНОВНЫЕ ПРИНЦИПЫ РАБОТЫ УСТАНОВКИ

VI.1. Исходные данные

Автоматическая установка состоит из следующих основных элементов:

1. Насосной станции пожаротушения с системой всасывающих и подводящих трубопроводов.
2. Узлов управления с системой питательных и распределительных трубопроводов с установленными на них оросителями, с системой побудительных трубопроводов с установленными на них клапанами ручного включения.
3. Системы сигнализации и автоматизации (принцип работы см. в разделе X, схемы на листах ЭС/ПА).

VI.2. Принципиальная схема работы противопожарной насосной станции

Спринклерные и дренчерные системы постоянно находятся под давлением, обеспечивающим постоянную готовность к пожаротушению. Постоянное давление в сети создается водовоздушной установкой (гидропневмобаком) в помещении насосной станции.

Автоматическое включение пожарных насосов предусмотрено от сигнализаторов давления типа СДУ, устанавливаемых на узлах управления и от электроконтактных манометров, устанавливаемых на напорном трубопроводе рабочего пожарного насоса и на импульсном устройстве.

При пожаре, когда уровень воды в гидропневмобаке начнет падать, от импульса реле уровня (электроконтактного манометра) включается насос основного водопитания, подающий полный противопожарный расход. Импульс на включение основного водопитателя дублируется импульсом от электросигнального устройства клапана ВС-100.

Если электродвигатель рабочего пожарного насоса не включится или насос не создает расчетного давления, то через 10 секунд реле времени включит электродвигатель резервного пожарного насоса (см. схему на листах ЭС/ПА 3-8).

Остановка рабочих насосов производится вручную в насосной станции.

Управление работой компрессора водовоздушной установки местное - ручное от кнопок магнитного пускателя.

При включении основного водопитателя пожарного насоса-гидропневматическая установка автоматически отключается (подробно работу установки см. ниже).

Сигнализация о пожаре и работе установки пожаротушения выводится в ящик сигнализации, размещенном в помещении пожарного поста (см. подробно в разделе X и схему ЭС/ПА).

VI.3. Работа спринклерной установки

Согласно п.2.18 СНиП 2.04.09-84 спринклеры принимаются с легкоплавкими замками, температура плавления припоя которых равна 72°С.

При повышении температуры воздуха в защищаемом помещении легкоплавкий замок спринклера плавится, спринклер вскрывается, давление в сети падает, срабатывает клапан водяной сигнальный ВС-100 и вода под давлением, создаваемым гидропневмобаком, подается к очагу пожара. При падении давления в гидропневмобаке на одну атмосферу срабатывает электроконтактный манометр, установленный на нем, подается импульс на включение насоса. Насос начинает нагнетать воду в сеть установки пожаротушения, при этом гидропневмобак автоматически отключается обратным клапаном.

Одновременно с автоматическим включением установки пожаротушения на фасаде ящика сигнализации включается световая сигнализация о пожаре, включении насосов и начале работы установки в соответствующем направлении. При этом световая сигнализация сопровождается звуковой.

VI.4. Работа дренчерной установки дистанционного включения

При возникновении пожара включение дренчерных секций осуществляется дистанционно, путем открытия кранов ручного пуска, установленных на побудительной сети дренчерных установок с левой и правой стороны сцены и в помещении пожарного поста.

Местный пуск дренчерной установки осуществляется при помощи крана ручного включения, установленного у клапана запорно-сигнального (КЗС). При открытии крана ручного включения давление в сети падает и вода под давлением гидропневмобака поступает в сеть.

Дальнейшая работа аналогична описанной выше (п.VI.3).

VI.5. Пожаротушение пожарными кранами

Пуск установки пожаротушения пожарными кранами осуществляется путем открывания вентиля у пожарного крана. При этом давление в сети падает и вода под давлением гидропневмобака поступает в сеть. Дальнейшая работа установки аналогична описанной выше (п.VI.3).

VI.6. Режим и наладка работы гидропневмобака

После пожара гидропневмобак емкостью 0.63 м³ с импульсной автоматической установкой водяного пожаротушения ИУ-630 должен быть приведен в рабочее состояние следующим образом:

1. Открывается вентиль на обводном трубопроводе гидропневмобака.
2. Включается один из насосов и гидропневмобак заполняется водой на $V = 0.3\ м^3$, т.е. половина объема. Уровень заполнения гидропневмобака определяется визуально по водомерному стеклу. После заполнения насос выключается, вентиль на обводном трубопроводе закрывается. Если давление в гидропневмобаке по показаниям манометра меньше требуемого, включается компрессор и давление доводится до расчетного.

При этом должно быть:

V_1 - объем воды = 50%

V_2 - объем воды = 50%

P - давление по манометру - 5.0 атм.

VII. СХЕМА И УСТРОЙСТВО ПРОТИВОПОЖАРНОЙ СЕТИ

Проектом предусмотрено устройство сети с нижней разводкой.

В целях повышенной надежности предусматривается устройство двухвводного водопровода Д 250 мм каждый к пожарным насосам.

Виброизолирующие мероприятия для пожарных насосов не предусматриваются.

Опорожнение трубопроводов установки производится через соединительные головки в узле управления противопожарной насосной станции. Питающие и распределительные трубопроводы установки прокладываются с уклоном в сторону узла управления или спускных устройств равным:

- 0.01 для труб с наружным диаметром менее 57 мм;
- 0.005 для труб с наружным диаметром 57 мм и более (СНиП 2.04.09-84., п.2.40).

Трубопроводы противопожарной системы монтируются из стальных неоцинкованных водогазопроводных сварных или бесшовных труб по ГОСТ 10704-76, соединяемых на сварке. Установка фланцевых соединений на питательных и распределительных трубопроводах не допускается. После монтажа поверхность труб окрашивается масляной краской за 2 раза.

VIII. ПОДЗЕМНЫЙ ЖЕЛЕЗОБЕТОННЫЙ РЕЗЕРВУАР

Для хранения запаса воды на внутреннее пожаротушение принимается подземный железобетонный резервуар. Согласно СНиП 2.08.02-89. прил.8, п.20 емкость его определилась в 483 м³, а именно: на работу в течении трех часов внутреннего противопожарного водопровода с расходом 15 л/сек, часовую работу дренчерной установки с расходом 54,2 л/сек и расход воды на наружное пожаротушение в течении трех часов с расходом 25 л/сек.

Резервуар запаса воды для противопожарных нужд принимается емкостью 500 м³ по типовому проекту ТП 901-4-51С.

Горизонтальная и вертикальная планировки резервуара проектируются при привязке данного проекта. В зависимости от глубины заложения привязываемого резервуара решается вопрос о необходимости установки в помещении насосной станции металлического бачка емкостью 180 л для заливки насосов.

Альбом

IX. ЭКСПЛУАТАЦИЯ УСТАНОВКИ ПОЖАРОТУШЕНИЯ

В период эксплуатации необходимо осуществлять постоянный контроль за готовностью установки к работе:

1. Следить и периодически проверять работу автоматического и основного водопитателей.

2. Содержать в исправном состоянии аппаратуру (манометры, электроманометры, СДУ), узлы управления установкой (ВС-100, КЗС), запорно-регулирующую арматуру (задвижки, вентиля, краны, клапаны).

После ликвидации очага пожара прекращение подачи воды в систему производится вручную – закрывается задвижка перед узлом управления.

Приведение системы в состояние готовности к действию включает следующие операции:

1. Привести в рабочее состояние гидропневмобак с импульсной автоматической установкой водяного пожаротушения (см. п. VI.6).

2. Заменить новыми вскрывшиеся оросители водяные спринклерные.

3. Заполнить водой магистральные и распределительные трубопроводы, побудительные системы дренчерных секций.

X Автоматическое управление и сигнализация о пожаре и работе установки водяного пожаротушения

В объем данной части проекта входит:

1. Автоматическое управление установкой водяного пожаротушения.

2. Сигнализация о пожаре и работе установки водяного пожаротушения:

- автоматическая
- ручная.

Автоматическое включение пожарных насосов предусмотрено от сигнализаторов давления типа СДУ, устанавливаемых на узлах управления и от электроконтактных манометров, устанавливаемых на напорном трубопроводе рабочего пожарного насоса и на импульсном устройстве.

Сигнализация о начале работы установки пожаротушения по направлениям осуществляется от электромагнитных реле, установленных в шкафах управления.

Управление компрессором, предусмотренным для создания давления в импульсном устройстве, осуществляется вручную магнитным пускателем КМ 319.

Для управления установкой пожаротушения и сигнализации о ее работе используются низковольтные комплектные устройства (НКУ), серийного изготавливаемые Донецким энергозаводом.

Сигнализация о пожаре и работе установки пожаротушения вынесена в ящик сигнализации ЯСТ, размещенном в помещении пожарного поста.

К шкафу ШИ1 подводятся рабочий и резервный вводы.

Потребляемая мощность каждого ввода 120кВт.

К ящику сигнализации ЯСТ также необходимы два ввода питания.

При исчезновении напряжения на рабочем вводе для автоматического включения резервного питания цепей управления и сигнализации в НКУ предусмотрено устройство АВР.

АВР силовых цепей для питания электродвигателей пожарных насосов не предусмотрено, так как основной пожарный насос запроектирован с резервом по оборудованию (имеется резервный насос).

Автоматическое включение установки водяного пожаротушения при возникновении пожара в защищаемых помещениях происходит после вскрытия спринклерного оросителя, когда температура под перекрытием помещения станет выше температуры плавления легкоплавкого замка оросителя (72°С). При вскрытии оросителя давление в системе трубопроводов выше узла управления падает; узел управления открывается, и вода из импульсного устройства (импульсный бак, емкостью 0.63м³) под давлением сжатого воздуха поступает к очагу пожара (более подробно см. в разделе ВК/ПА - У1).

Одновременно с этим сигнализаторы давления, устанавливаемые на узле управления, или электроконтактные манометры, устанавливаемые на импульсном устройстве, выдают команду на включение рабочего пожарного насоса.

Если электродвигатель рабочего пожарного насоса не включится или насос не создаст расчетного давления, то через 10 секунд реле времени включит электродвигатель резервного пожарного насоса.

Остановка пожарных насосов производится вручную из насосной станции кнопками, расположенными на фасаде шкафа ШИ-1.

Схема шкафа управления предусматривает контроль исправности цепей сигнализаторов давления, формирующих командный импульс для автоматического включения насосов. Неисправные цепи СДУ-определяются по положению переключателя КСД и состоянию лампы ЛСД, причем переключателем предусмотрен поиск цепи, в которой произошел обрыв. Поиск цепи, в которой произошло короткое замыкание, как менее вероятное, схемой шкафа не предусмотрен и может быть осуществлен с помощью измерительного прибора.

Одновременно с автоматическим включением установки пожаротушения на фасаде ящика сигнализаций ЯСТ, устанавливаемого в помещении пожарного поста, включается световая сигнализация о пожаре, о включении насосов и о начале работы установки в соответствующем направлении. При этом световая сигнализация сопровождается звуковой сигнализацией.

Для защиты обслуживающего персонала от поражения электротоком обязательно выполняется заземляющее устройство. Согласно ПУЭ и ПТБ заземляются все металлические части электрооборудования нормально не находящиеся под напряжением, но могущие оказаться под ним в результате повреждения изоляции, а именно: корпуса эл.двигателей, каркасы щитов, броня кабеля и т.д.

В насосной станции для заземления должна быть выполнена магистраль из полосовой стали 25х4 мм. Эта магистраль подсоединяется к существующему контуру заземления. Сопротивление заземления не должно превышать 4ома.

Питание эл.двигателей насосов выполняется проводом (кабелем) в трубах в полу. Непосредственно у эл.двигателей устанавливаются гибкие металлорукава.

На отметках ниже 2.5м вся открытая электропроводка защищается угловой сталью.

Электропитание в насосную станцию проектируется в данном проекте от электрощитовой двумя кабелями марки АПВ-0,66кВ сечением 95 мм² каждый. Ввод выполняется в асбоцементных трубах Д 100 мм.

ВНИМАНИЕ!

Установки пожаротушения являются потребителями I-ой категории электроэнергии и согласно ПУЭ должны быть обеспечены электропитанием от двух независимых источников электроэнергии.

ОСНОВНЫЕ ТЕХНИЧЕСКИЕ ПОКАЗАТЕЛИ ПРОЕКТА

№№ пп	Наименование защищаемых помещений	Защищаемая площадь, м²	Огнегасящее вещество	Интенсивность л/сек	Оросители: спринклеры водяные СВ12/72	Оросители: спринклеры водяные СП12/72	Оросители: дренчеры водяные ДП-12
1	2	3	4	5	6	7	8
1	Портал сцены		вода	0.5	—	—	12
2.	Сейф скатанных декораций		вода	0.1	—	—	24
3.	Проемы сцены, трюма и арьерсцены		вода	0.5	—	—	31
4.	Колосники сцены, I-я рабочая галерея сцены и арьерсцены с переходными мостиками		вода	0.1	—	—	42
5.	Трюм сцены		вода	0.1	—	9	—
6.	Покрытие сцены, арьерсцены, рабочие галереи II, III ярусов сцены с переходными мостиками		вода	0.1	24	40	—
7.	Пожароопасные складские помещения		вода	—	—	23	—
	Итого:	—	—	—	24	72	109

Привязан

Инв.№

Инв.№ подл. | Подпись и дата | Взам. инв.№

Ведомость чертежей основного комплекта (чертежи марки ВК)

Лист	Наименование	Примечание
1	Общие данные	
2	План подвала. Зона 1	
3	План на отм. 0.000. Зона 1	
4	План на отм. 3.600 и 4.500 Зона 1	
5	План подвала. Зона 2	
6	План на отм. 0.000. Зона 2	
7	План на отм. 3.600. Зона 2	
8	План подвала. Зона 3	
9	План на отм. 0.000. Зона 3	
10	План на отм. 3.600. Зона 3	
11	План подвала. Зона 4	
12	План на отм. 0.000. Зона 4	
13	План на отм. 3.600. Зона 4	
14	Выкопировка из планов галерей.	
15	План кровли.	
16	Схема систем В1, Т3 и Т4	
17	Схема системы В2	
18	Схемы систем К1 и К3 (лист 1)	
19	Схемы систем К1 и К3 (лист 2)	
20	Схемы системы К2	

Ведомость ссылочных и прилагаемых документов

Обозначение	Наименование	Примечание
	Ссылочные документы	
Серия 5.901. 1	Вводы водопровода и установка счетчиков холодной воды	
ч. 904-69 (выпуск 1 и 2)	Детали крепления санитарно-технических приборов и трубопроводов	
ВК. СО. Альбом №	Прилагаемые документы Спецификация оборудования к основному разделу чертежей марки «ВК»	
ВК. ВМ Альбом №	Ведомость потребности в материалах	

Указания по монтажу

1. Монтаж и приемку систем хозяйственно-питьевого и горячего водоснабжения, хозяйственно-бытовой и ливневой канализации производить в соответствии с требованиями СНиП 3.05.01-85 "Санитарно-техническое оборудование зданий и сооружений. Правила производства и приемки работ".

2. Все оборудование, арматура и материалы, идущие на монтаж систем хозяйственно-питьевого и горячего водоснабжения, хозяйственно-бытовой и ливневой канализации должны отвечать требованиям СНиП 2.04.01-85 "Внутренний водопровод и канализация зданий".

3. Трубопроводы холодного и горячего водоснабжения с условным проходом до 8см включительно выполняются из стальных оцинкованных труб по ГОСТ 3262-75* с соединением на фитингах из ковкого чугуна и на сварке и из труб электросварных по ГОСТ 10704-76 большего диаметра.

4. Система хозяйственно-бытовой канализации монтируется из полиэтиленовых труб высокой плотности ПВП типа "С" технических по ГОСТ 22.689.3-77 с резиновыми уплотнительными кольцами и фасонных частей по ГОСТ 22.689.0-77.

5. Система внутренних ливнестоков монтируется из напорных полиэтиленовых труб высокой плотности низкого давления ПНД типа "С" технических по ГОСТ 18599-83 с соединением на сварке.

6. При монтаже полиэтиленовых труб руководствоваться "Инструкцией по проектированию и монтажу сетей ВК из пластмассовых труб" СН 478-80.

7. Трубопроводы канализации и водоснабжения в местах перехода через строительные конструкции должны быть заключены в гильзы:

а). из 3-х слоев пергамина или рубероида - для систем хозяйственно-питьевого водоснабжения и канализации;

б) из стальных труб - для систем горячего водоснабжения.

Края гильзы должны быть заподлицо с поверхностью стен, перегородок, потолков и выступать выше отметки чистого пола на 20-30мм.

8. Трубопроводы холодного и горячего водоснабжения покрываются слоем теплоизоляции. Конструкция теплоизоляции - комплектно: (по серии 7.903.9-2):

а) для труб горячего водоснабжения:

— пухшнур из минеральной ваты по ТУ36-1695-79 марки "200" δ = 40мм для труб диам. до 50 мм;
— матами из стеклянного штапельного волокна МС-50 δ = 40 мм для труб свыше 50 мм по ГОСТ 10499-78;
— стеклопластик рулонный РСТ-Б-8, ТУ6-11-145-80;
— антикоррозийное покрытие краской БТ-177 за 2 раза по грунтовке ГФ-021 (ГОСТ 25129-82).

б) для труб холодного водоснабжения;

— матами из штапельного стеклянного волокна МС-50 δ = 40мм (независимо от диаметра).
— рубероид марки РКК-Ч2, А, ГОСТ 10923-82;
— стеклопластик рулонный РСТ-Б-8, ТУ6-11-145-80;
— антикоррозийное покрытие краской БТ-177 за 2 раза по грунтовке ГФ-021 (ГОСТ 25129-82).

9. Расстояние между опорами стальных горизонтально проложенных трубопроводов при отсутствии специальных указаний принимается 3.0м.

10. На трубопроводах или поверхностях изоляций после окончания монтажа наносятся кольца с условными цветами: трубопровод горячей воды - одно кольцо, циркуляционный - два кольца зеленого цвета; трубопровод холодной воды - одно кольцо синего цвета. Трубопроводы бытовой, ливневой и технологической канализации - сплошное покрытие битумным или кузбасским лаком. Ширина колец принимается 7см. Расстояние между группами колец или отдельными кольцами принимается 1.0м. между кольцами в группе - 5м. Кольца наносятся перед входом и после выхода трубопровода из стен, а так же по обе стороны задвижек и вентилей.

Нач.отд.	Солдатов		
ГИП	Буцких		
ГИП	Коданев		
Нач.гр.	Портная		
Н.контр.	Копаева		

привязан

ТП 264-12-318.92 ВК

Районный дом культуры /зал на 600 мест/

Общие данные

Стадия	Лист	Листов
Р	1	20

А.П. ЦНИИЭП им. Б.С. Мезенцева

25447-07 8

Инв. № подл. | Подпись и дата | Взам. инв. №

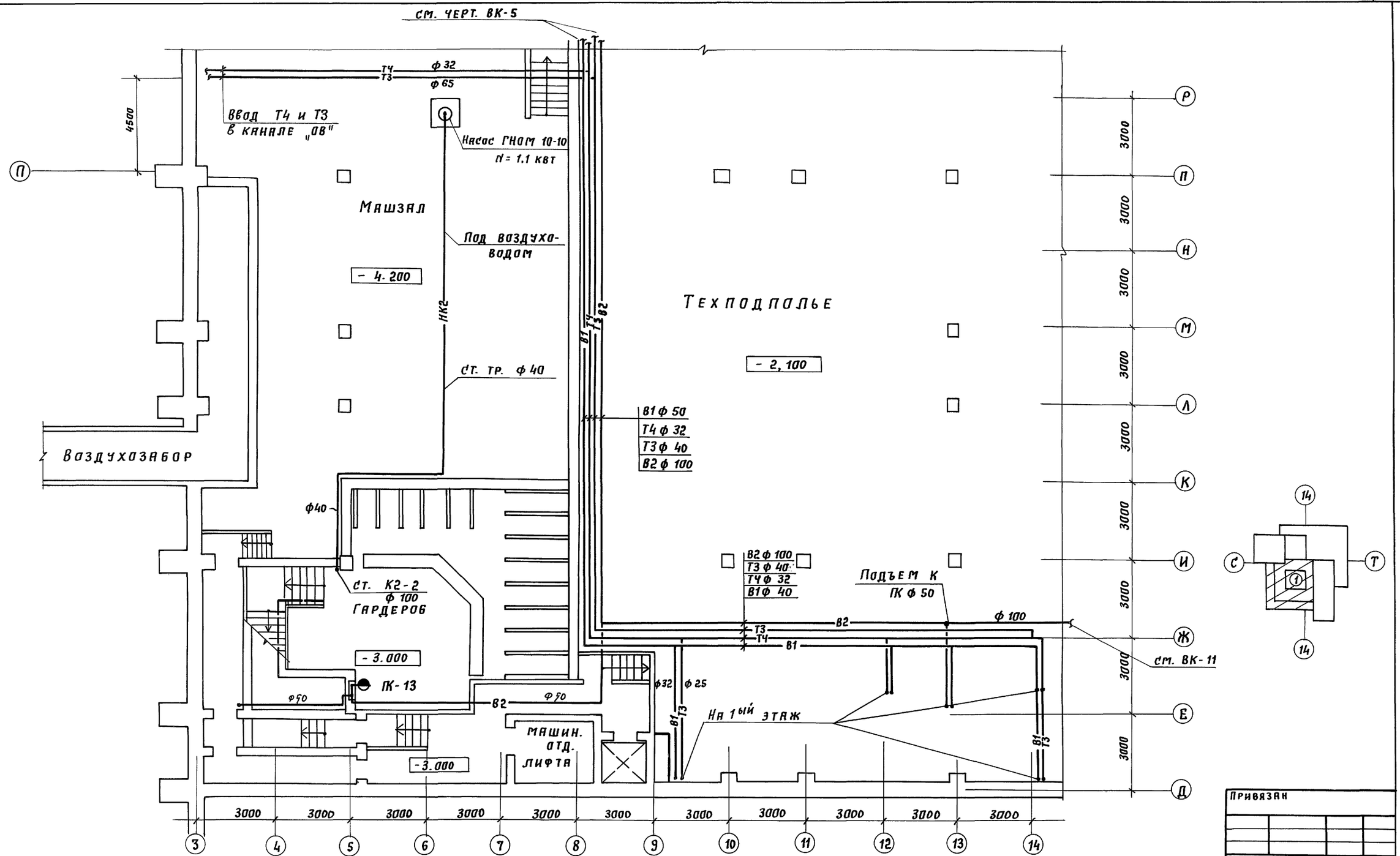

Согласовано

Рук. АБ.1	Мурядов		
Сектор ОВ	Гонитель		

Инв. № подл. | Подпись и дата | Взам. инв. № | Привязан | Инв. №

Нач. отд.	Солдатов		
ГИО	Буцких		
ГИП	Коданев		
Нач. гр	Портная		
Н. контр.	Копаева		

ТП 264-12-318.92 ВК

Районный дом культуры /зал на 600 мест/

План подвала. Зона 1

Стадия	Лист	Листов
Р	2	

А.О. ЦНИИЭП им. Б.С. Мезенцева

25447-07 9

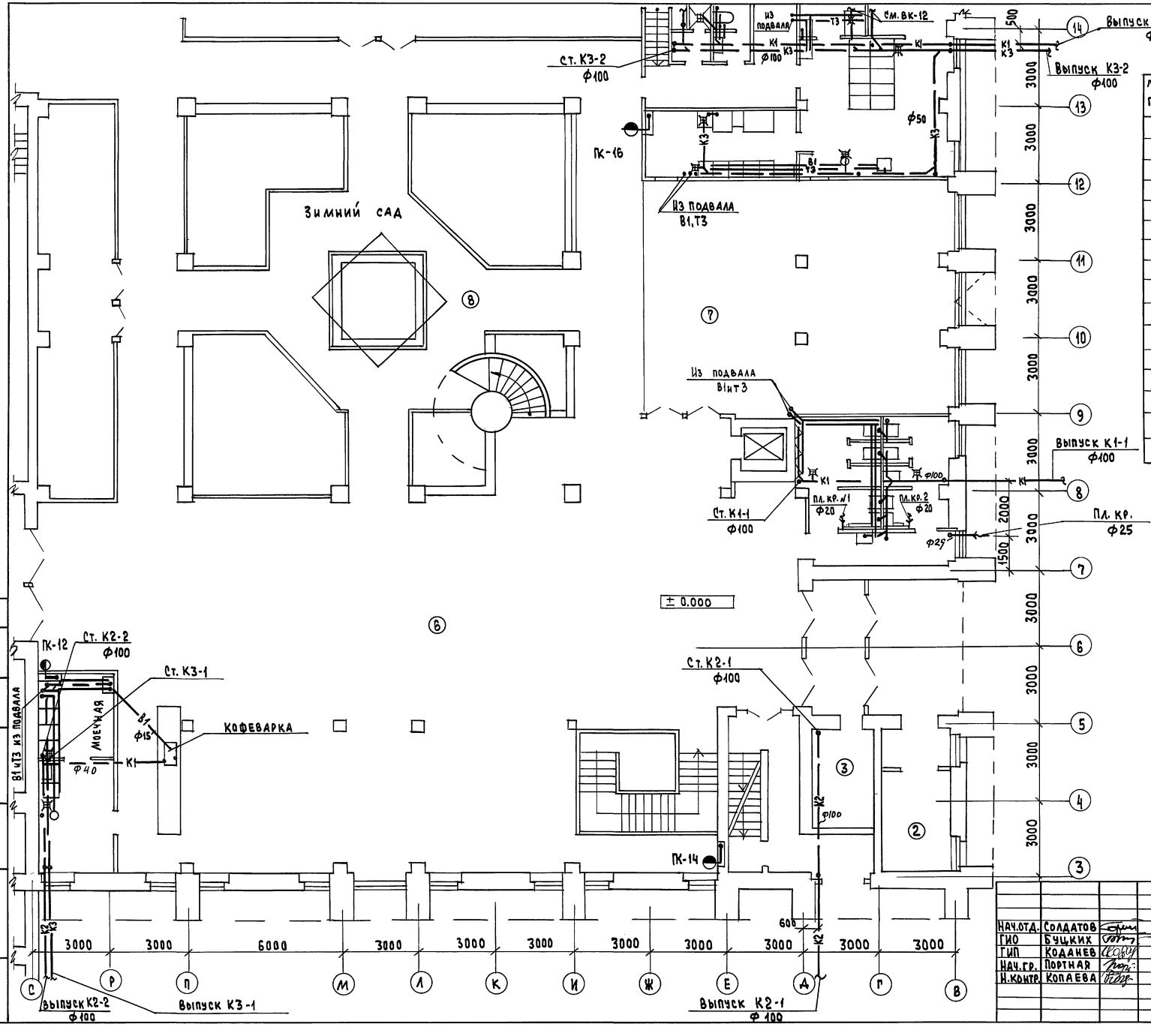

Спецификация помещений

№№ пом.	Наименование	Площ. м²
1	Вестибюль	
2	Кассовый вестибюль	
3	Гардероб	
4	Санузел „Ж"	
5	Санузел „М"	
6	Фойе	
7	Зал кафе	
8	Зимний сад	
9	Санузел „Ж"	
10	Санузел „М"	
11	Подсобное помещение	
12	Производств. помещ.	
13	Хозяйствен. кладовая	
14	Кладовая убор. инв.	
15	Коридор	
16	Лестница №1	

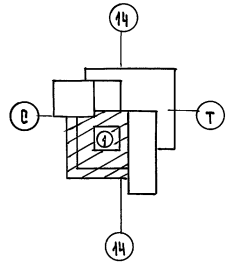

Согласовано: Рук. А.Б. №1 Мурадов; Гонитель; 08

Инв. № подл. | Подпись и дата | Взам. инв. №

Привязан

Инв. №

Нач. отд.	Солдатов	
ГИО	Буцких	
ГИП	Коданев	
Нач. гр.	Портная	
Н. контр.	Копаева	

ТП 264-12-318.92 ВК

Районный дом культуры /зала 600 мест/

План на отм. 0.000 Зона 1

Стадия	Лист	Листов
Р	3	

А.О. ЦНИИЭП им. Б.С. Мезенцева

25447-07 10

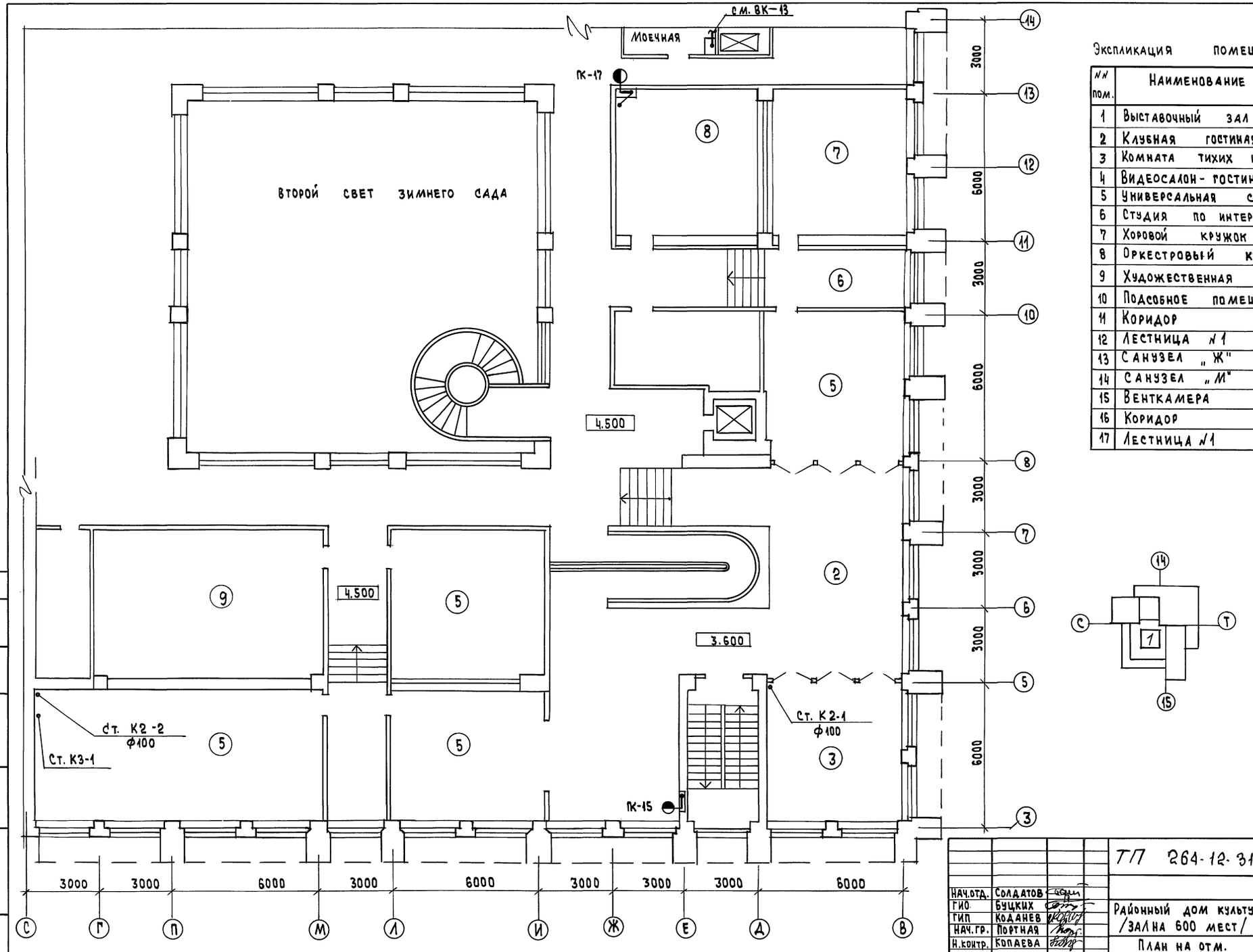

Экспликация помещений

№№ пом.	Наименование	Площадь м²
1	Выставочный зал	
2	Клубная гостиная	
3	Комната тихих игр	
4	Видеосалон - гостиная	
5	Универсальная студия	
6	Студия по интересам	
7	Хоровой кружок	
8	Оркестровый кружок	
9	Художественная студия	
10	Подсобное помещение	
11	Коридор	
12	Лестница №1	
13	Санузел „Ж"	
14	Санузел „М"	
15	Венткамера	
16	Коридор	
17	Лестница №1	

Согласовано:
Рук. А.Б.1 Мурадов
08 Гонитель

Инв.№ подл. | Подпись и дата | Взам. инв.№

Нач.отд.	Солдатов	
ГИО	Буцких	
ГИП	Коданев	
Нач.гр.	Портная	
Н.контр.	Копаева	

ТП 264-12-318.92 ВК

Районный дом культуры /зал на 600 мест/

План на отм. 3.60 и 4.50 зона 1

Стадия	Лист	Листов
Р	4	

А.О. ЦНИИЭП им. Б.С. Мезенцева

25447-07 11

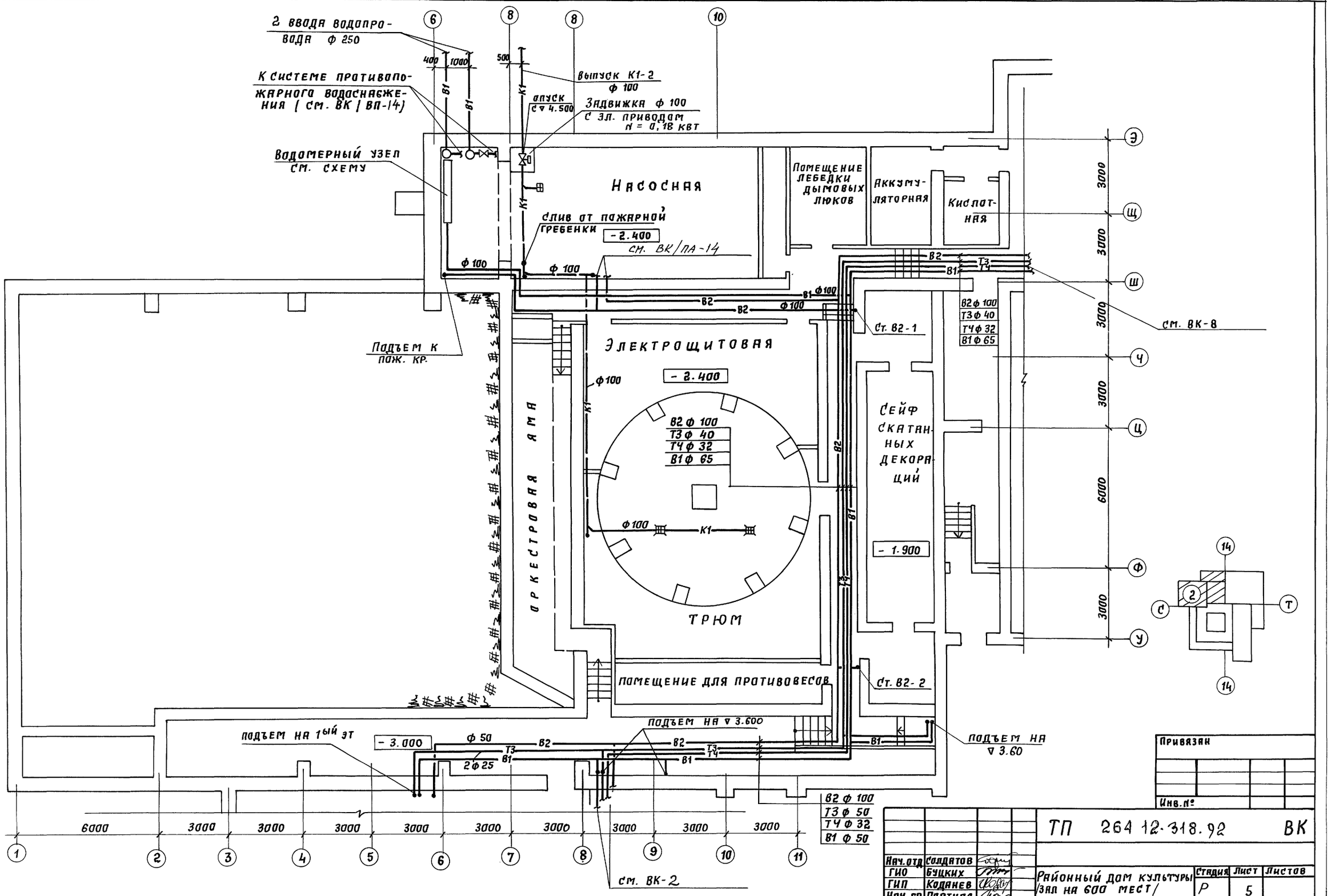

Привязан

Инв.№

Инв.№ подл. | Подпись и дата | Взам. инв.№ | РЗК А.Б.1 08 | Мурадов | Ганитель

Нач. отд	Солдатов		
ГИП	Кодзаев		
Нач. гр.	Партная		
Н. контр.	Копаева		

ТП 264 12-318.92 ВК

Районный дом культуры /зал на 600 мест/

Стадия	Лист	Листов
Р	5	

План подвала
Зона 2

А.О. ЦНИИЭП им. Б.С. Мезенцева

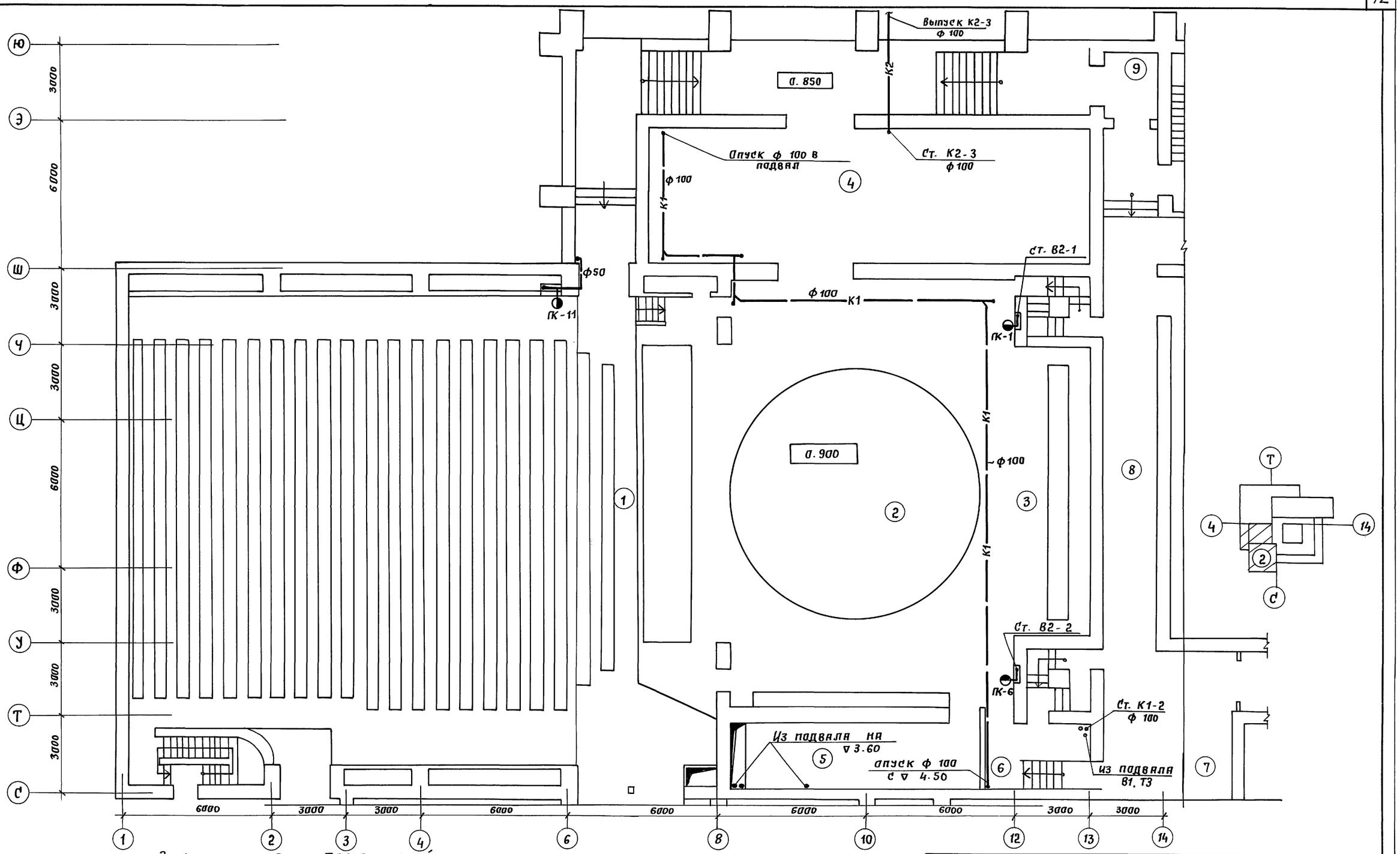

Экспликация помещений

№№ пом.	Наименование	Площ. м²
1	Зрительный зал	
2	Сцена	
3	Арьерсцена	
4	Склад объемн. декор.	
5	Склад бутафории и мебели	
6	Помещение ожидан. арт.	
7	Холл для артистов	
8	Коридор	
9	Тамбуры	
10	Лестница №5	
11	Лестница №6	

Согласовано
Рук. А.6.1 Мурадов
ОВ Гонитель

Инв. № подл. | Подпись и дата | Взам. инв. №

Привязан

Инв. №

Нач. отд.	Солдатов	
ГИО	Буцких	
ГИП	Коданев	
Нач. гр.	Портная	
Н. контр.	Копаева	

ТП 264-12-318.92 ВК

Районный дом культуры /зал на 600 мест/

Стадия	Лист	Листов
Р	6	

План на отм. 0.000
Зона 2

А.О. ЦНИИЭП им. Б.С. Мезенцева

25447-07 13

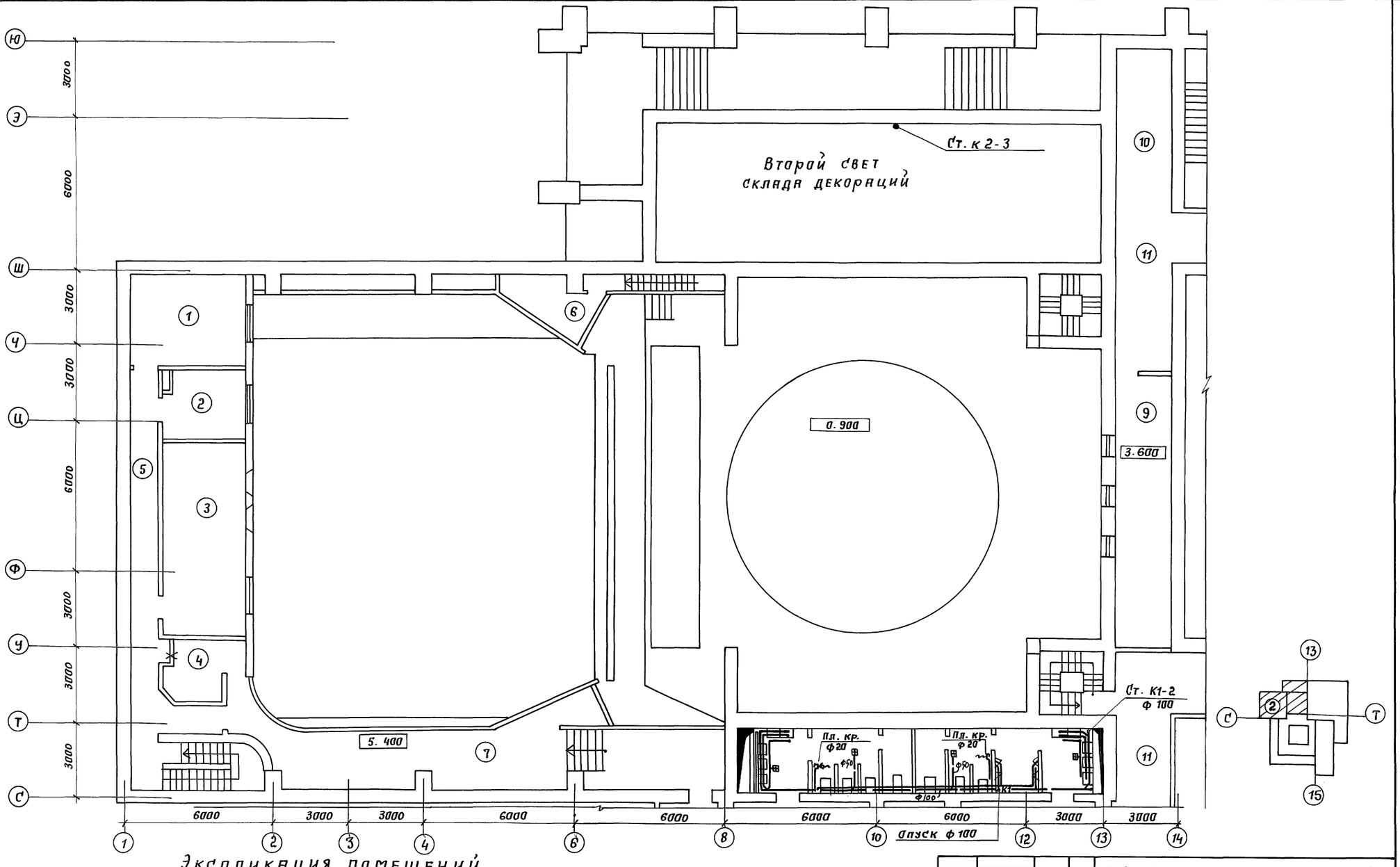

Экспликация помещений

№№ пом.	Наименование	Площ. м²
1	Звукоаппаратная	
2	Светопроекционная	
3	Киноаппаратная	
4	Помещение киномехан.	
5	Коридор	
6	Осветительские ложи	
7	Коридор	
8	Санузлы	
9	РиР проекционная	
10	Холл для артистов	
11	Коридор	

Согласовано:
Рук. А-Б. 1 Мурадов
ОВ Гонитель

Инв. № подл. | Подпись и дата | Взам. инв. №

Привязан:

Инв. №

Нач. отд.	Солдатов	
ГИП	Буцких	
ГИП	Коданев	
Нач. гр.	Портная	
Н. контр.	Копаева	

ТП 264-12-318.92 ВК

Районный дом культуры /зала 600 мест/

План на отм. 3.600
Зона 2

Стадия	Лист	Листов
Р	7	

А.О ЦНИИЭП им. Б.С. Мезенцева

25447-07 14

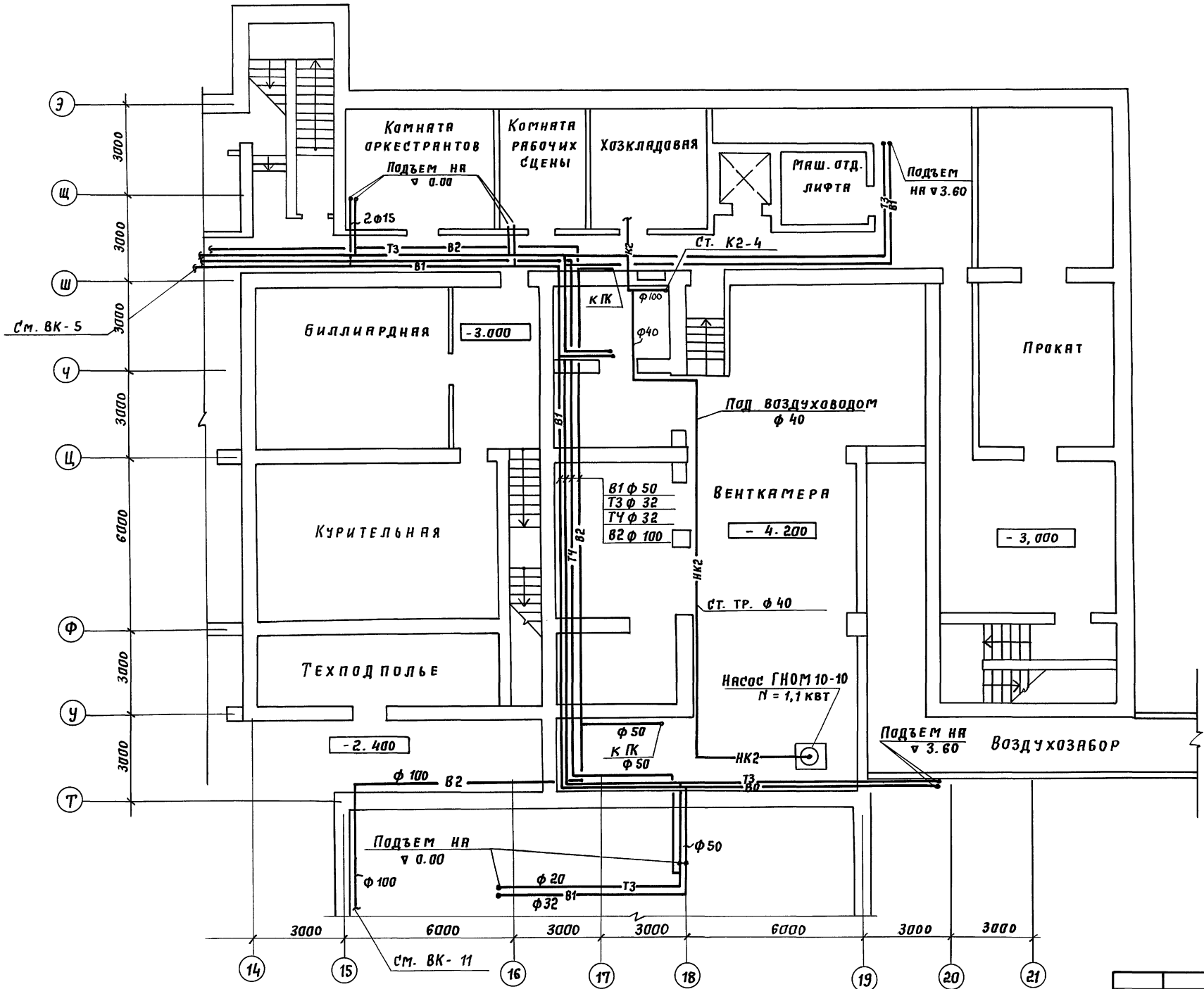

Привязан			
Инв. №			

ТП 264-12-318.92 ВК

Нач. отд.	Солдатов		Районный дом культуры /зал на 600 мест/	Стадия	Лист	Листов
ГИО	Буцких			Р	8	
ГИП	Коданев					
Нач. гр.	Портная		План подвала Зона 3	А.О. ЦНИИЭП им. Б.С. Мезенцева		
Н. контр.	Копаева					

Согласовано: Рук А.Б.1 Мурадов; ОВ Гонитель

Инв. № подл. | Подпись и дата | Взам. инв. №

25447-07 15

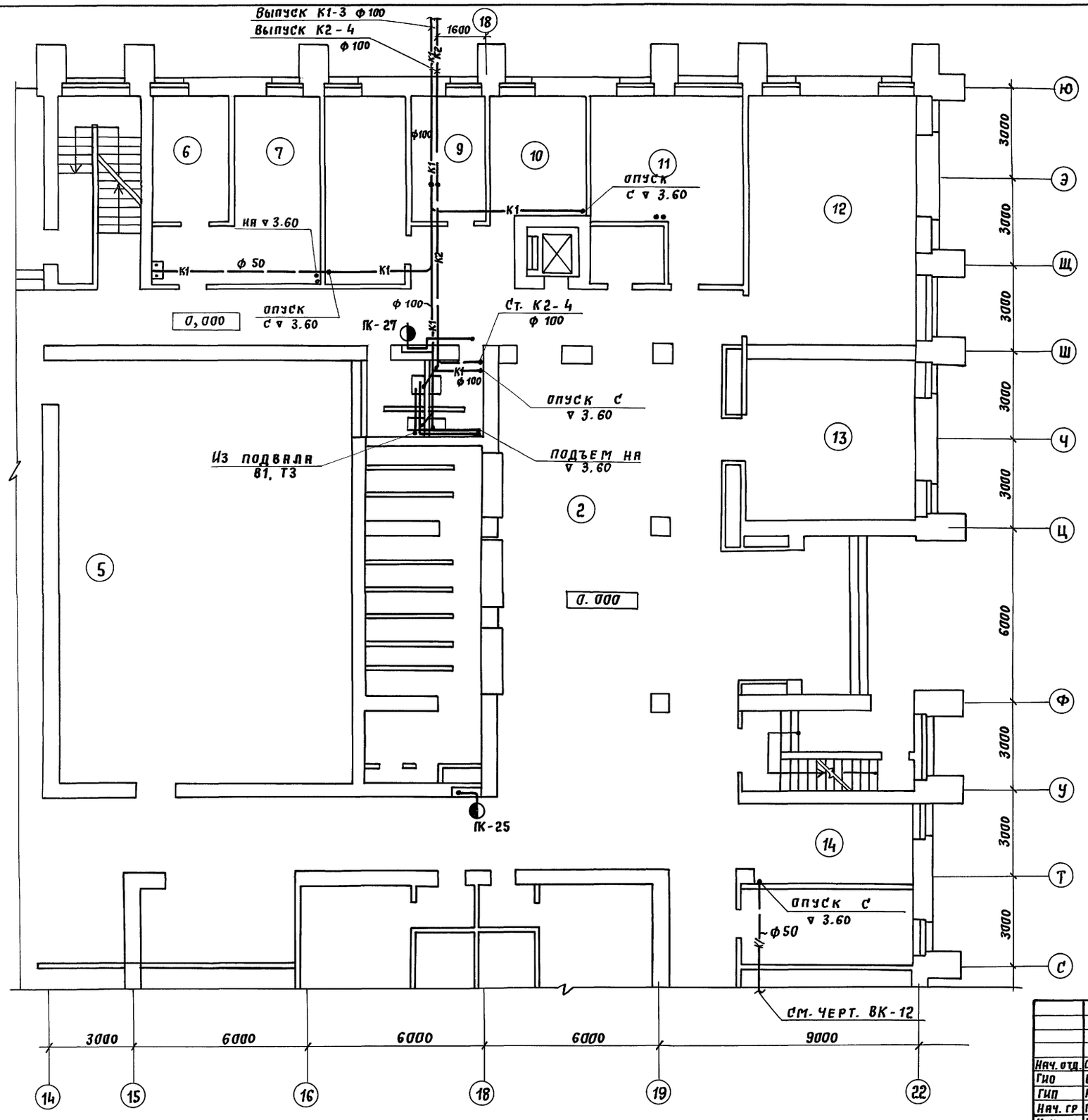

Экспликация помещений

NN ком.	Наименование	Площ. м2
1	Тамбур	
2	Вестибюль клубного компл.	
3	Гардероб клубного комплекса	
4	Сан. узлы	
5	Лекционная аудитория на 200 мест	
6	Механическая мастерская	
7	Столярная мастерская	
8	Комната директора	
9	Бухгалтерия	
10	Помещение персонала	
11	Комната рук. кружков и студий	
12	Клубный читальный зал на 20 мест	
13	Методический кабинет	
14	Холл для отдыха спортсменов	
15	Хоз. кладовая	
16	Санузлы	
17	Коридор, холл	
18	Тамбур	
19	Лестница N2	
20	Лестница N3	

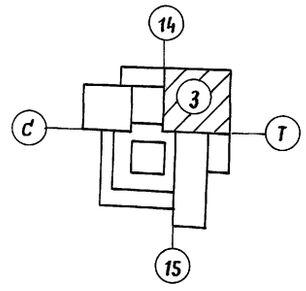

Привязан

Инв. №

Согласовано

Инв № подл. | Подпись и дата | Взам. инв. № | Рук. А.Б.1 Мурадов | ОВ Гонитель

Нач. отд.	Солдатов		
ГИО	Буцких		
ГИП	Кодзаев		
Нач. гр	Портная		
Н. контр	Копаева		

ТП 264-12-318.92 ВК

Районный дом культуры /зал на 600 мест/

План на отм. 0.000 Зона 3

Стадия	Лист	Листов
Р	9	

А.О. ЦНИИЭП им. Б.С. Мезенцева

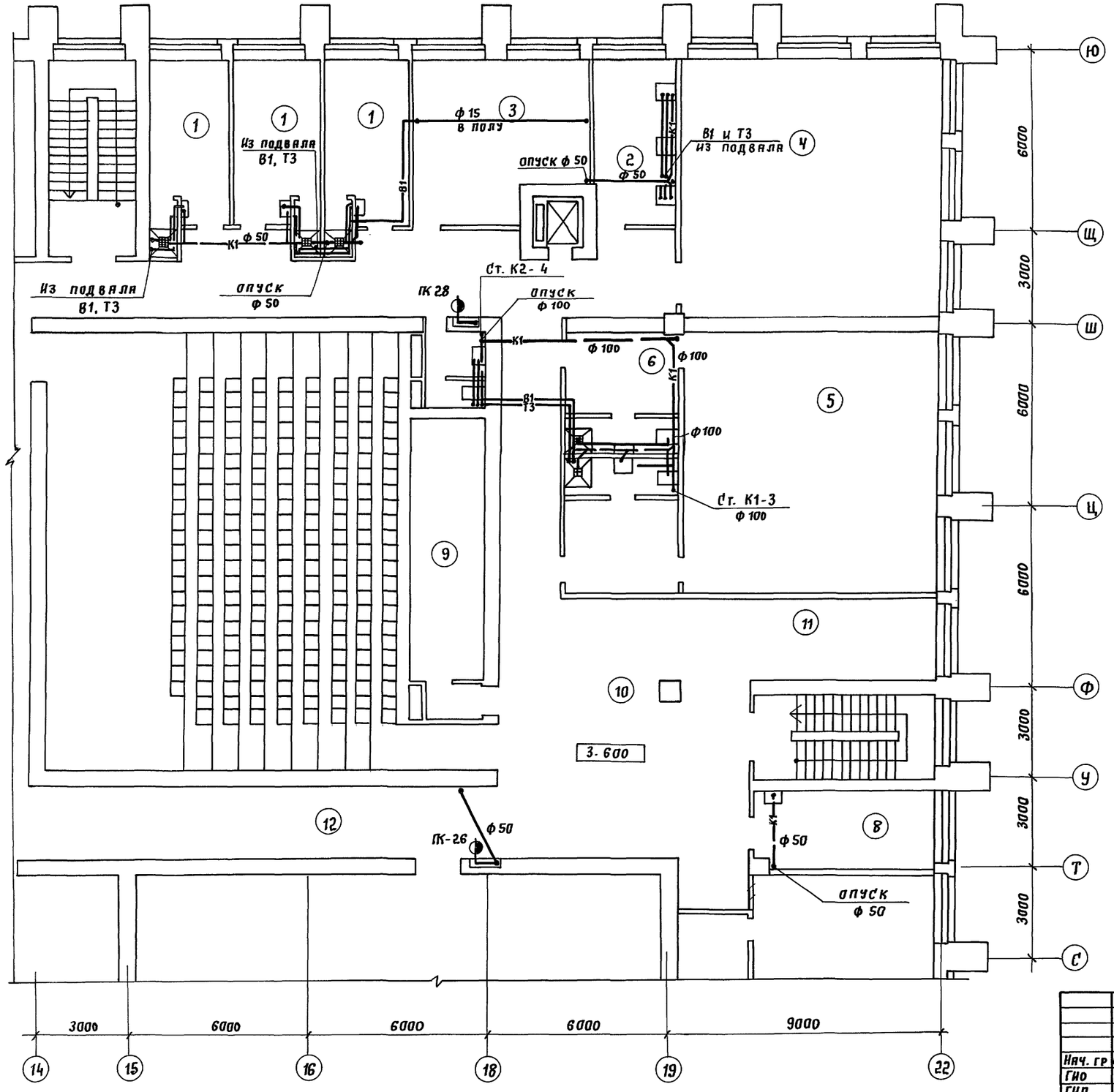

Экспликация помещений

№№ пом.	Наименование	Площ. м2
1	артистические	
2	гримерно-парикмах.	
3	костюмерная	
4	театральный кружок	
5	зал хореографии	
6	раздевальные	
7	душевые	
8	технический кружок	
9	кинопроекционная	
10	кулуар	
11	холл-студия по интересам	
12	коридор	
13	санузел	

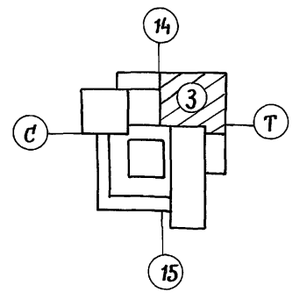

Привязан

Инв. №

Согласовано

Рук. А.Б.1	Мурядов	
ОВ	Гонитель	

Инв. № подл. | Подпись и дата | Взам. инв. №

			ТП 264-12-318.92 ВК
Нач. гр	Солдатов		
ГИО	Буцких		
ГИП	Кадашев		Районный дом культуры /зал на 600 мест/ — Стадия: Р; Лист: 10; Листов:
Нач. гр.	Портная		
Н. контр	Капаева		План на отм. 3.600 Зона 3 — А.О. ЦНИИЭП им. Б.С. Мезенцева

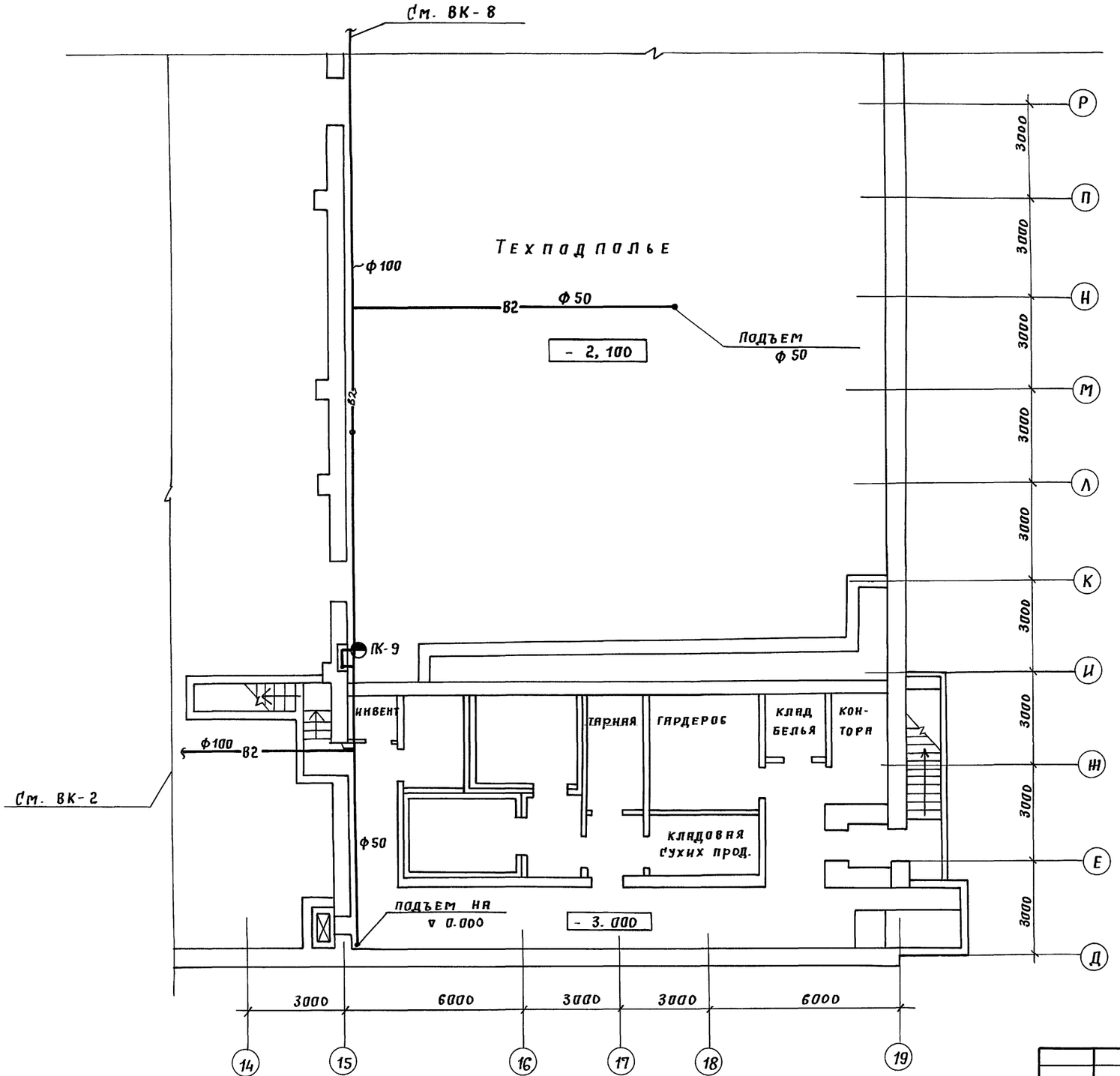

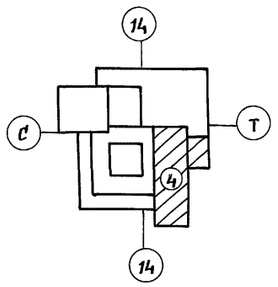

Согласовано
Рук. А.Б.1 Мурадов
ОВ Гонитель
Взам. инв. №
Подпись и дата
Инв. № подл.

Привязан:
Инв. №

				ТП 264-12-318.92 ВК		
Нач. гр.	Солдатов					
ГИО	Буцких			Районный дом культуры /зал на 600 мест/	Стадия	Лист	Листов
ГИП	Коданев				Р	11	
Нач. гр.	Портная					
Н. контр.	Копаева			План подвала Зона 4	А.О. ЦНИИЭП им. Б.С. Мезенцева	

25447-07 18

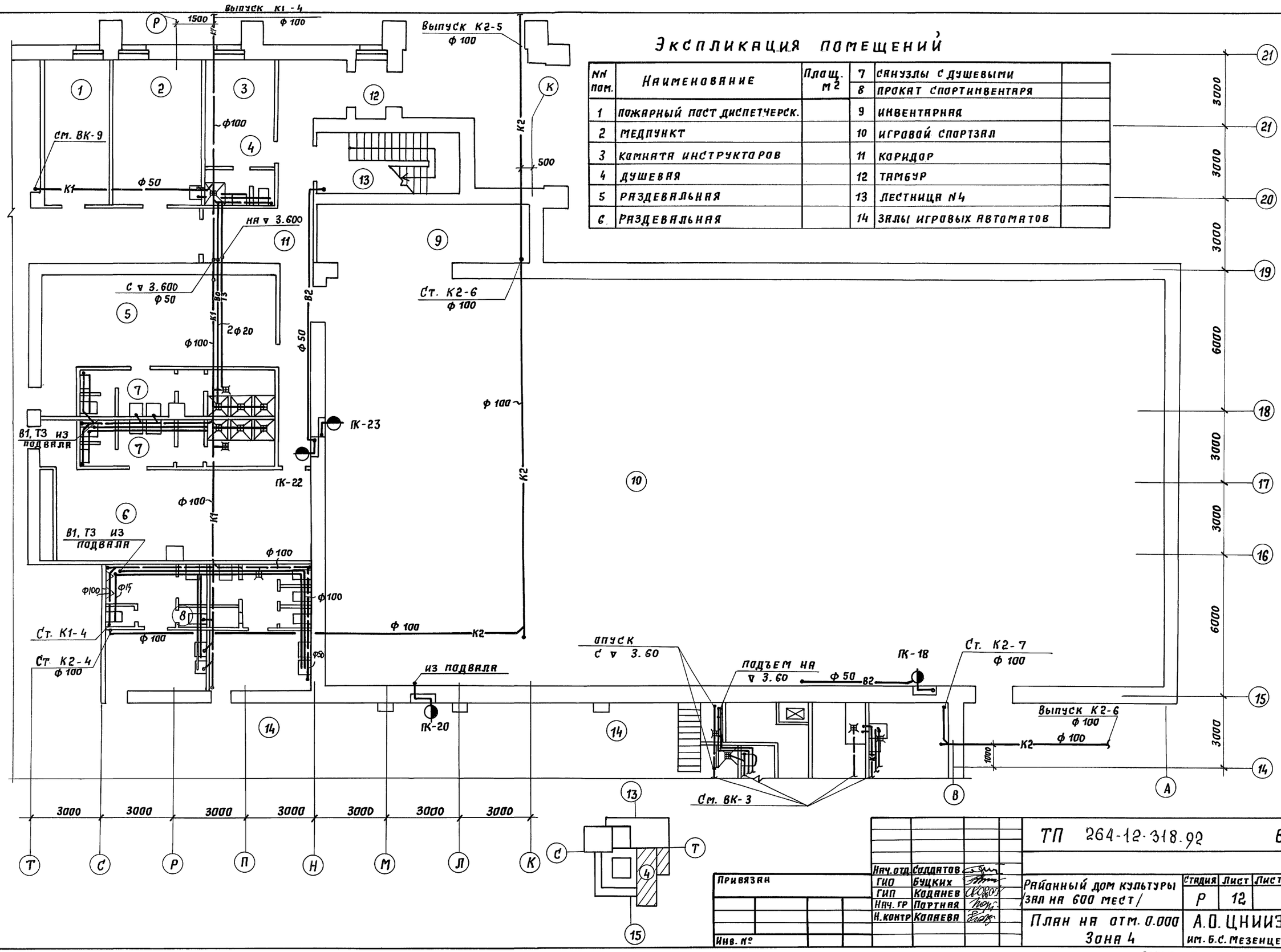

Экспликация помещений

NN пом.	Наименование	Площ. м²			
			7	Санузлы с душевыми	
			8	Прокат спортинвентаря	
1	Пожарный пост диспетчерск.		9	Инвентарная	
2	Медпункт		10	Игровой спортзал	
3	Комната инструкторов		11	Коридор	
4	Душевая		12	Тамбур	
5	Раздевальная		13	Лестница N4	
6	Раздевальная		14	Залы игровых автоматов	

Согласовано
Рук. А.6.1 Мурадов
ОВ Гонитель
Инв. № подл. | Подпись и дата | Взам. инв. №

Нач. отд.	Солдатов	
ГИО	Буцких	
ГИП	Коданев	
Нач. гр	Портная	
Н. контр	Копаева	

Привязан

Инв. №

ТП 264-12-318.92 ВК

Районный дом культуры /зал на 600 мест/

Стадия	Лист	Листов
Р	12	

План на отм. 0.000
Зона 4

А.О. ЦНИИЭП им. Б.С. Мезенцева

25447-07 19

ЭКСПЛИКАЦИЯ ПОМЕЩЕНИЙ

№№ пом.	Наименование	Площ. м2			
1	КИНОФОТОКРУЖОК		6	КОМНАТА ДИСК - ФОКЕЯ	
2	ФОТОЛАБОРАТОРИЯ		7	ТАНЦЗАЛ И ДИСКОТЕКА НА 10НАР.	
3	ЗАЛ АЭРОБИКИ И ТРЕНАЖЕРОВ		8	БАР НА 10 МЕСТ	
4	ВЕНТКАМЕРА		9	ПОДСОБНАЯ БАРА	
5	ТЕХПОМЕЩЕНИЕ		10	ВЕНТКАМЕРА	
			11	КОРИДОР	
			12	СПОРТЗАЛ (ВТОРОЙ СВЕТ)	

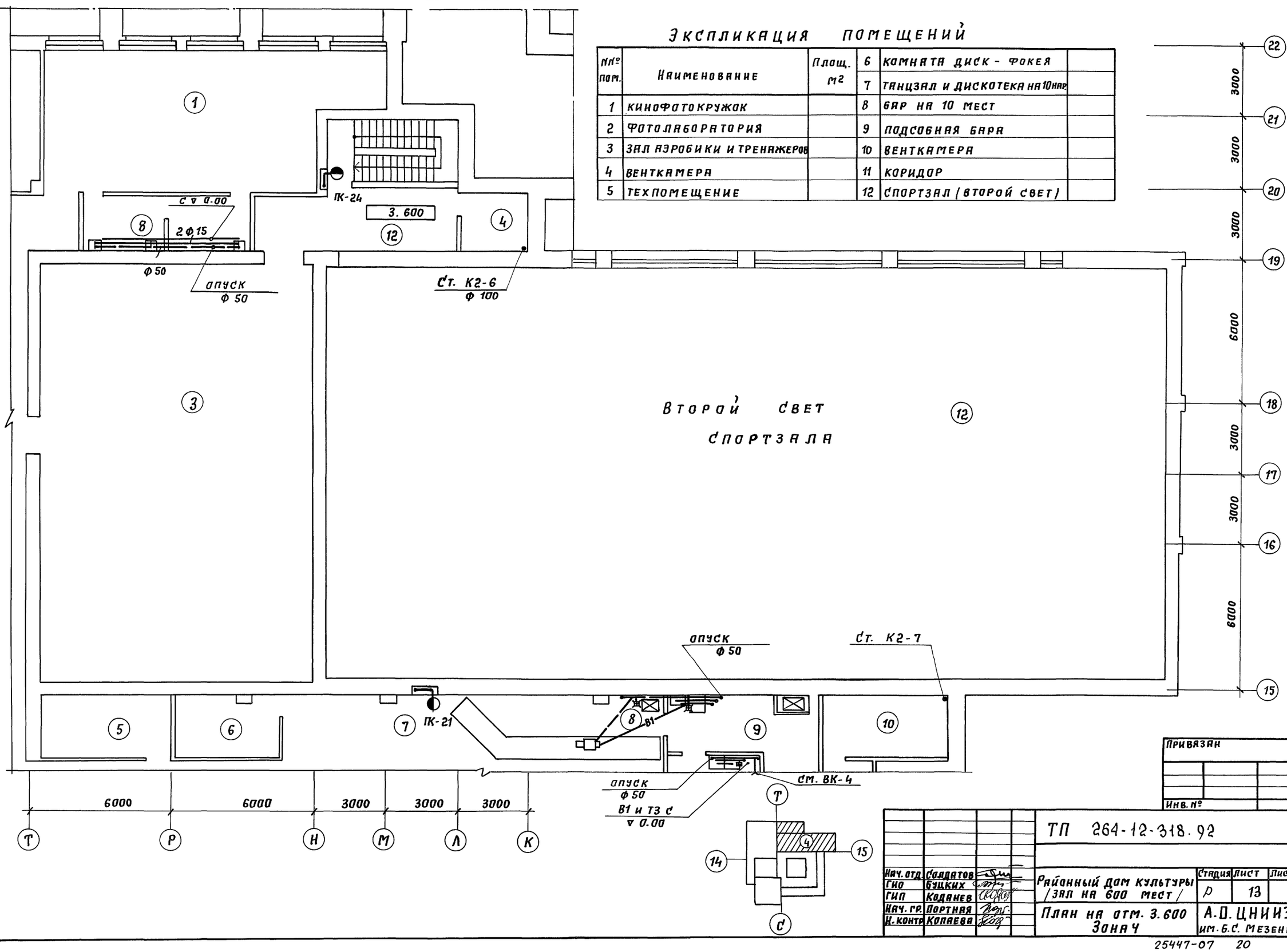

Согласовано

Рук. п.б.1	Мурадов	
ОВ	Юнитель	

Инв. № подл. | Подпись и дата | Взам. инв. №

Привязан

Инв. №

ТП 264-12-318.92 ВК

Нач. отд.	Солдатов	Районный дом культуры /зал на 600 мест/	Стадия	Лист	Листов
ГИО	Бущих		Р	13	
ГИП	Коданев	План на отм. 3.600 Зона 4	А.О. ЦНИИЭП им. Б.С. Мезенцева		
Нач. гр.	Портная				
Н. контр.	Копаева				

25447-07 20

Выкапировка из плана 1ой рабочей галереи на ▽ 8.500

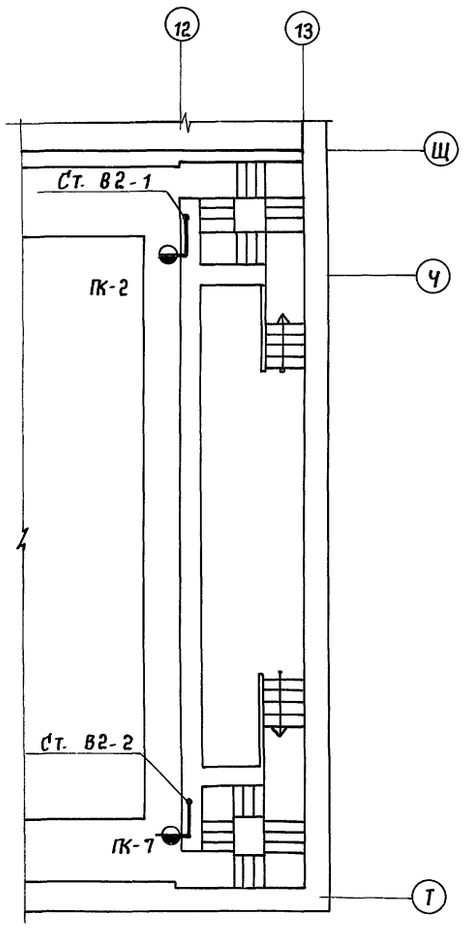

Выкапировка из плана 2ой рабочей галереи на ▽ 12.100

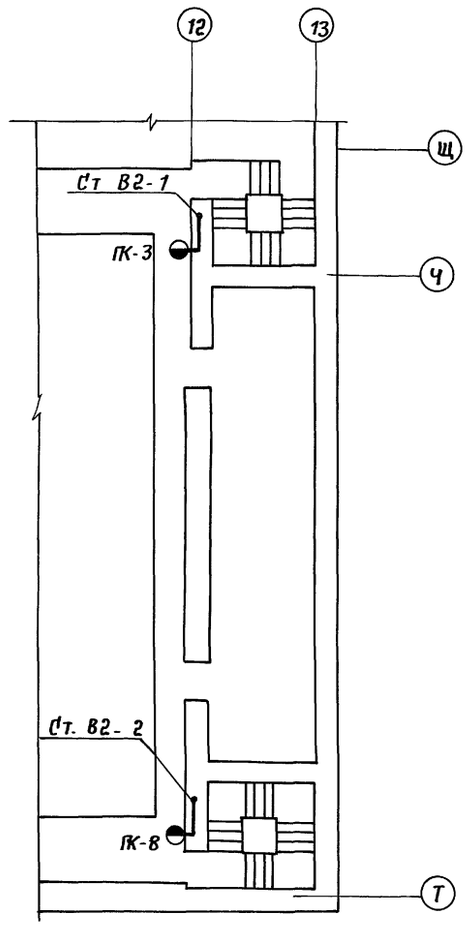

Выкапировка из плана 3ей рабочей галереи на ▽ 14,900

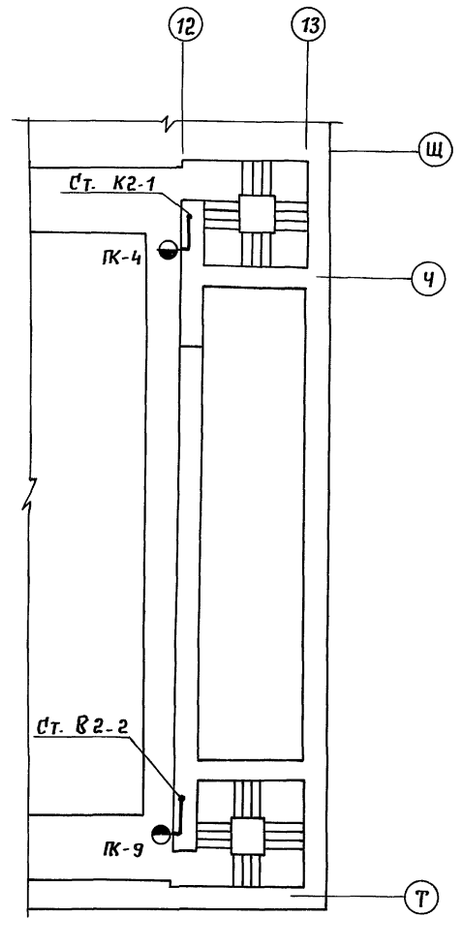

Выкапировка из плана колосниковой площадки на ▽ 17.700

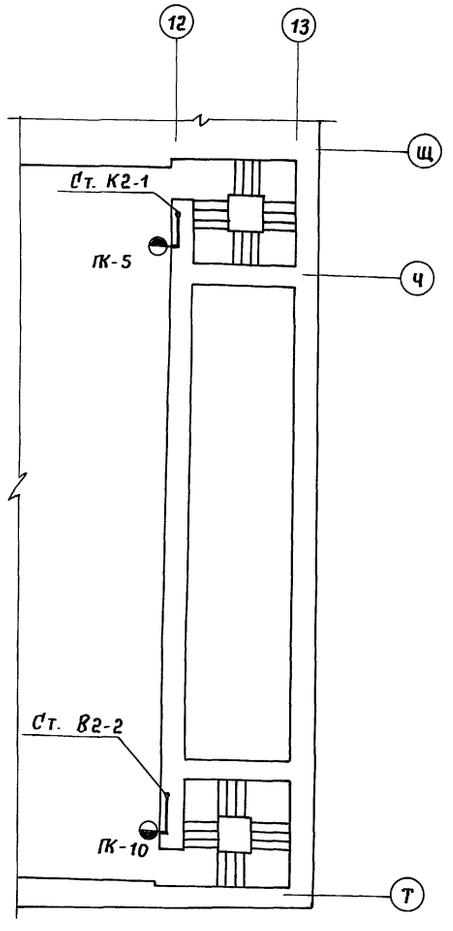

Рук. А.Б.1 Турядов

Инв. № подл. | Подпись и дата | Взам. инв. №

Привязан

Инв. №

ТП 264-12-318.92 ВК

Нач. отд.	Солдатов		
ГИО	Бацких		
ГИП	Коданев		
Нач. гр.	Портная		
Н. контр.	Копаева		

Районный дом культуры /на 600 мест/

Стадия: Р | Лист: 14 | Листов:

Выкапировки из планов галерей

А.О. ЦНИИЭП им. Б.С. Мезенцева

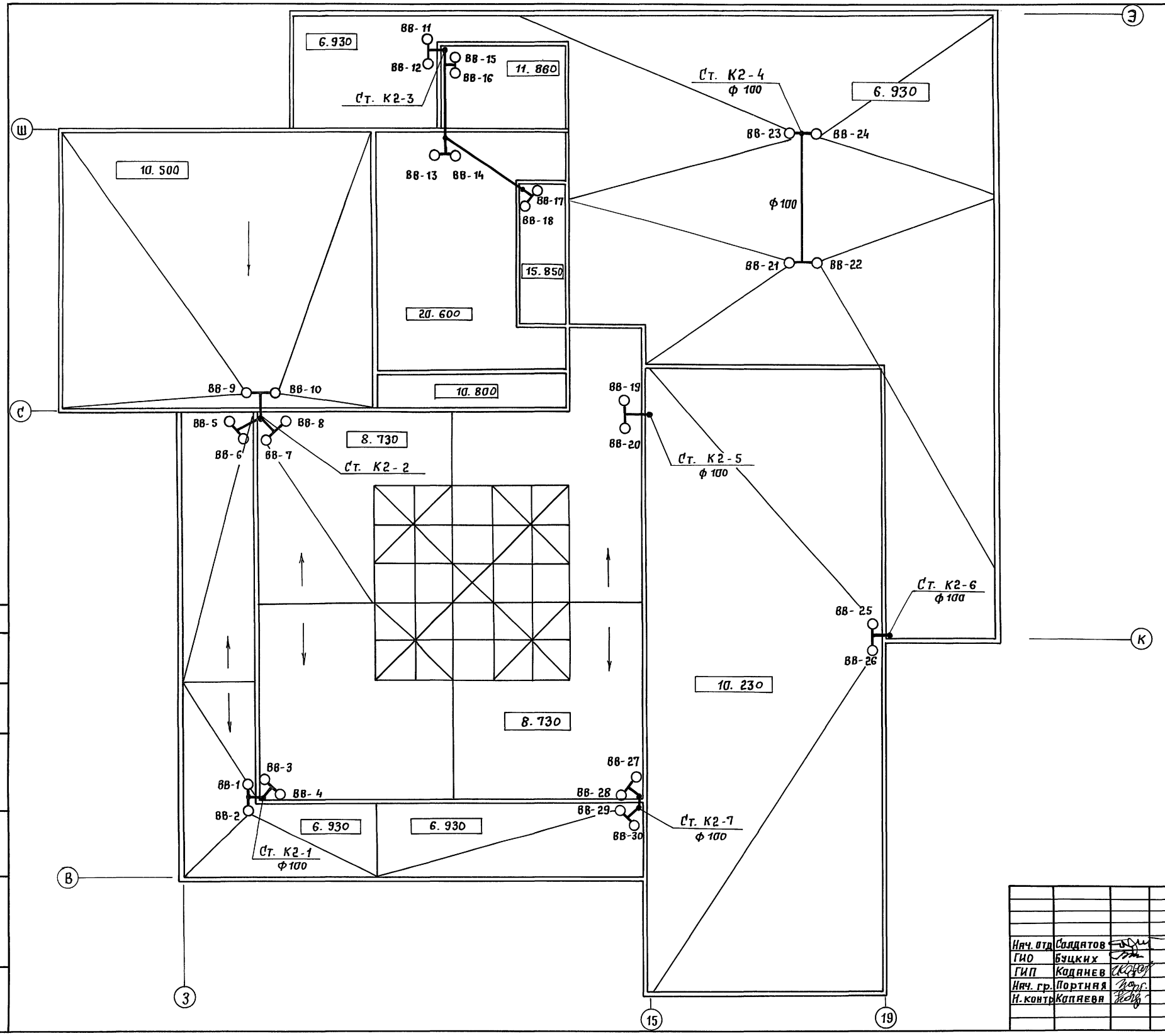

Привязан

Инв. №

Нач. отд	Солдатов		
ГИО	Буцких		
ГИП	Коданев		
Нач. гр.	Портная		
Н. контр	Копаева		

ТП 264-12-318.92 ВК

Районный дом культуры /зала 600 мест/

Стадия	Лист	Листов
Р	15	

План кровли

А.О. ЦНИИЭП им. Б.С. Мезенцева

25447-07 22

Согласовано

Рук. А.Б.1 Мурадов

Взам. инв. №

Подпись и дата

Инв. № подл.

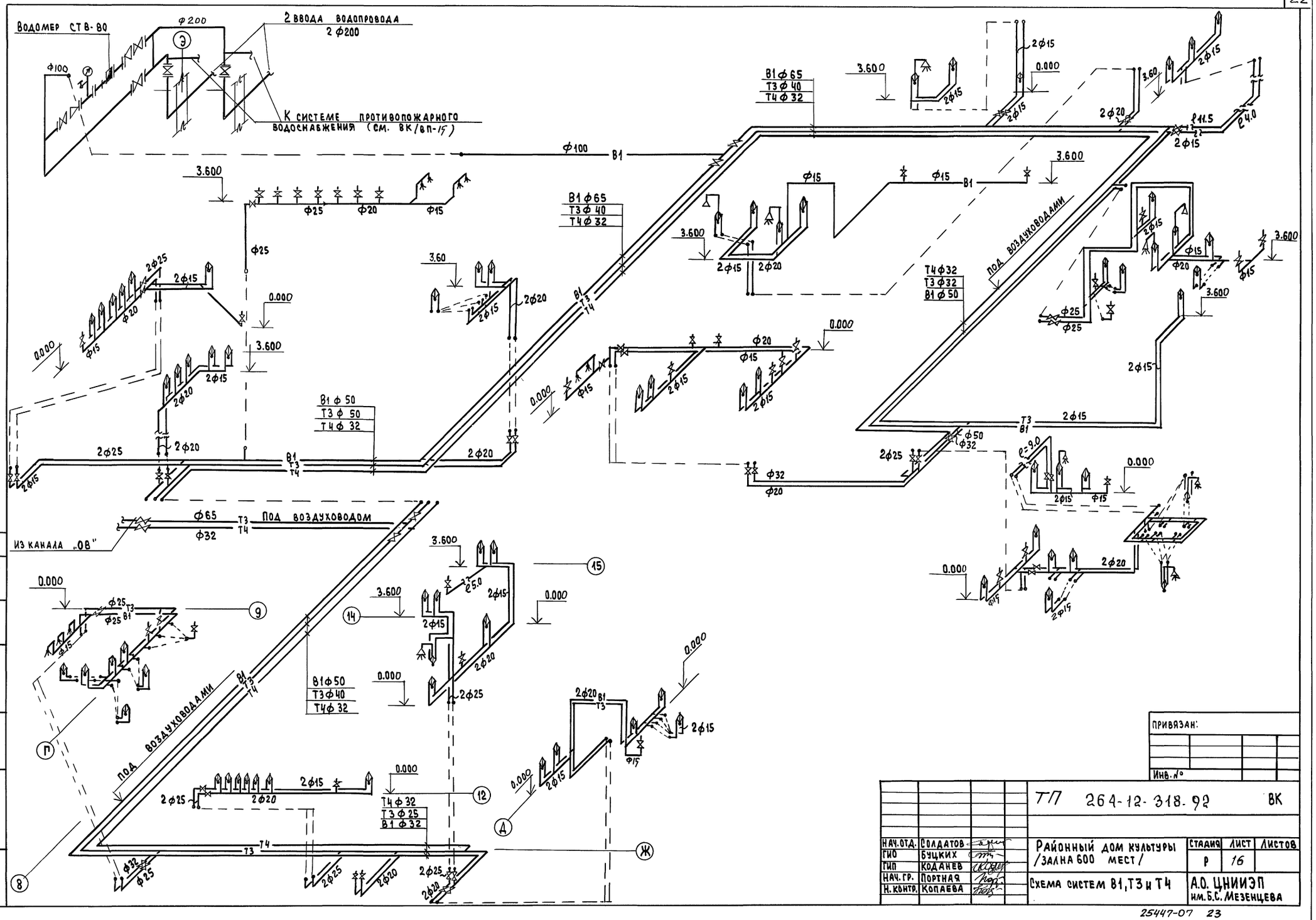
Водомер СТВ-80
Ф200
2 ввода водопровода
2 Ф200
К системе противопожарного водоснабжения (см. ВК/ВП-15)
Ф100
В1
Ф100
3.600
Ф25
Ф20
Ф15
В1 Ф65
Т3 Ф40
Т4 Ф32
0.000
2Ф25
2Ф15
2Ф20
Ф15
3.60
В1 Ф50
Т3 Ф50
Т4 Ф32
Т4 Ф32
Т3 Ф32
В1 Ф50
под воздуховодами
Ф65
Т3
Т4
Ф32
из канала „08"
Ф50
Ф32
Ф20
2Ф25
2Ф20
2Ф15
Ф15
Ф25
Т3
В1
Т4
Ф25
Ф25
В1
Т3
Т4
В1Ф50
Т3Ф40
Т4Ф32
под воздуховодами
Т4 Ф32
Т3 Ф25
В1 Ф32
Т4
Т3
2Ф25
2Ф20
2Ф15
Ф32
Ф25
2Ф20
В1
Т3
2Ф15
Ф15
2Ф15
2Ф20
2Ф25
2Ф20
2Ф15
Ф15
2Ф15
2Ф20
2Ф25
2Ф20
2Ф15
Ф15
2Ф15
2Ф20
2Ф15
Ф15
2Ф15
2Ф20
2Ф15
Ф15
2Ф15

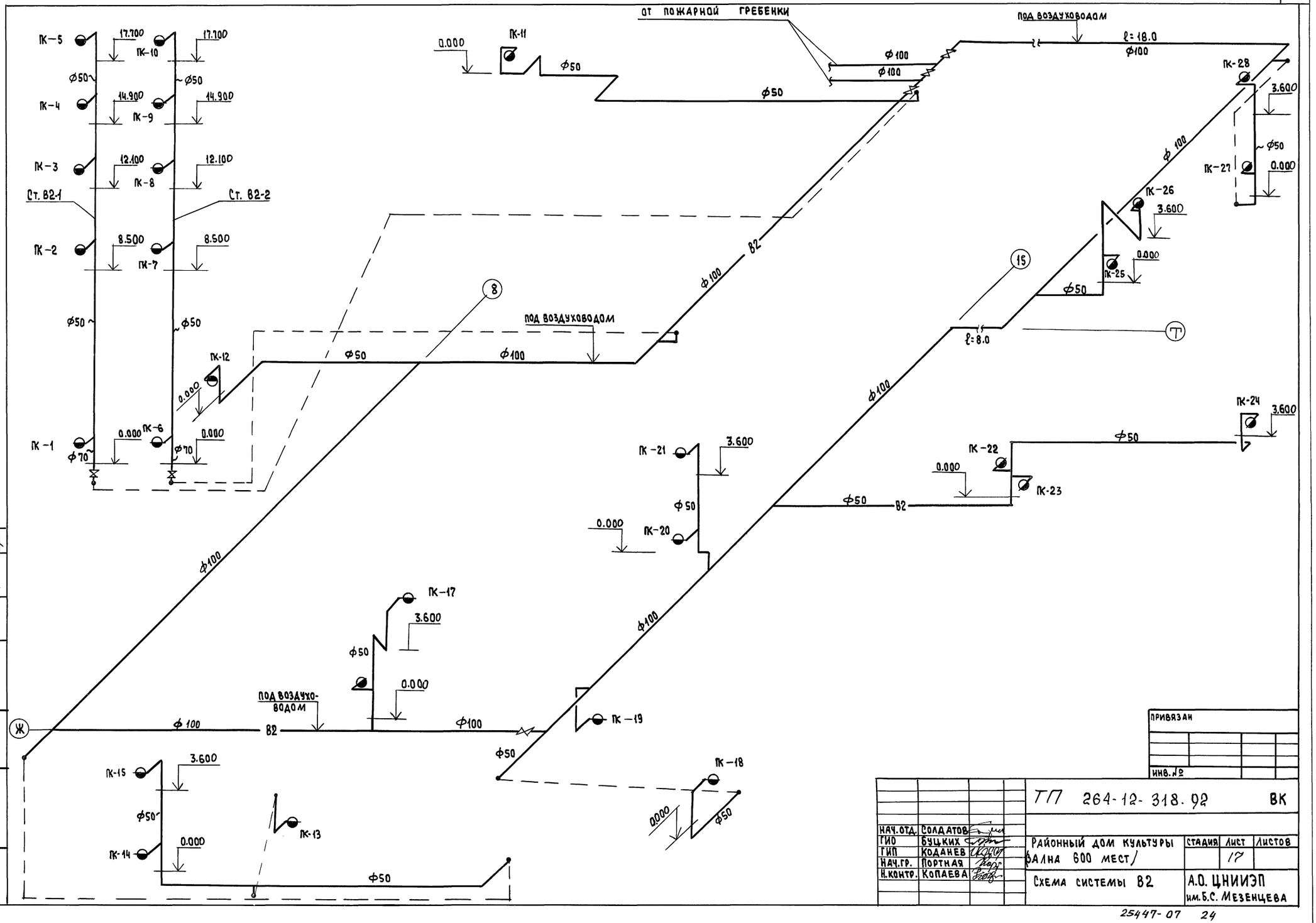

ПРИВЯЗАН			
ИНВ. №			

НАЧ.ОТД.	СОЛДАТОВ		
ГИО	БУЦКИХ		
ГИП	КОДАНЕВ		
НАЧ.ГР.	ПОРТНАЯ		
Н.КОНТР.	КОПАЕВА		

ТП 264-12-318.92 ВК

РАЙОННЫЙ ДОМ КУЛЬТУРЫ (ЗАЛНА 600 МЕСТ)

СТАДИЯ	ЛИСТ	ЛИСТОВ
	17	

СХЕМА СИСТЕМЫ В2

А.О. ЦНИИЭП им.Б.С. МЕЗЕНЦЕВА

СОГЛАСОВАНО:
РУК. А.Б.1 МУРАДОВ
ПВ ГОНИТЕЛЬ

ИНВ.№ ПОДЛ. | ПОДПИСЬ И ДАТА | ВЗАМ. ИНВ.№

25447-07 24

К1

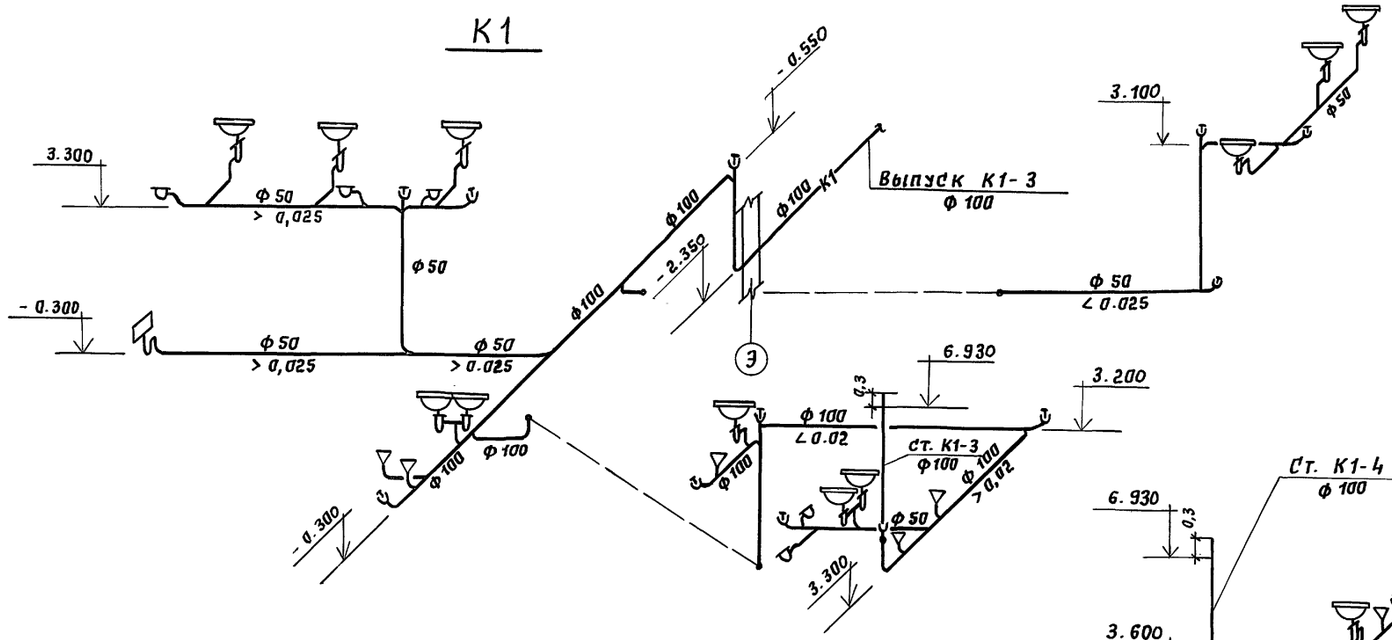

К3

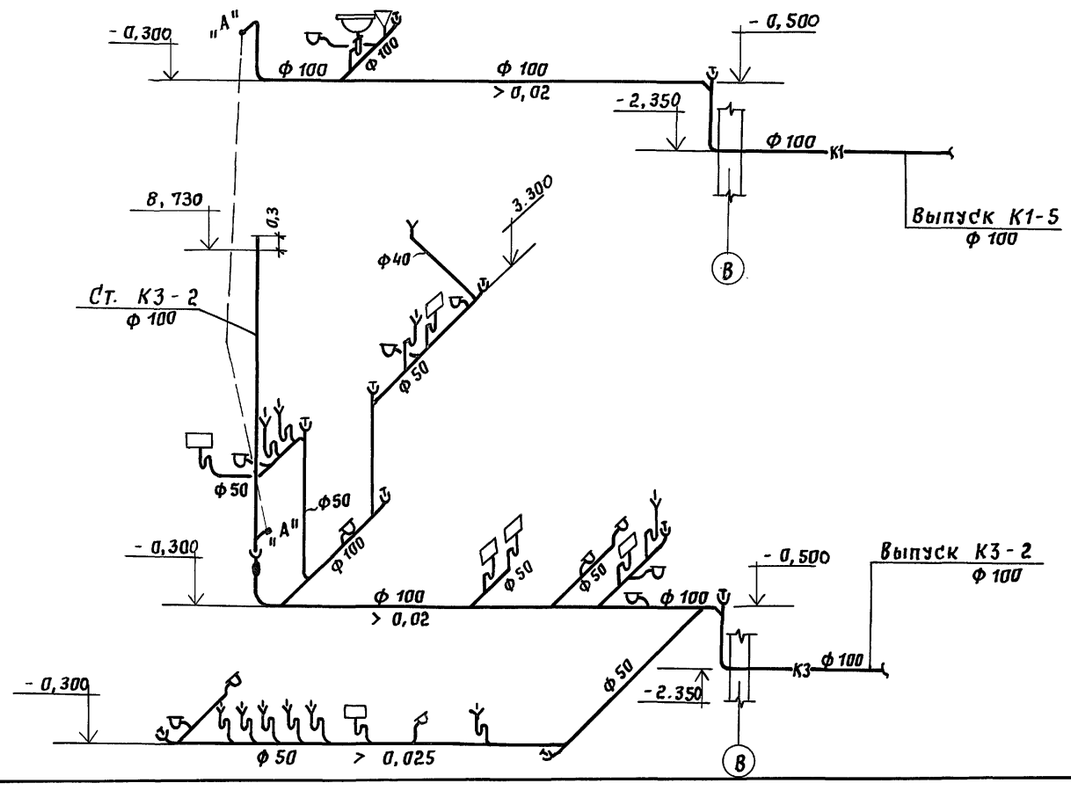

К1

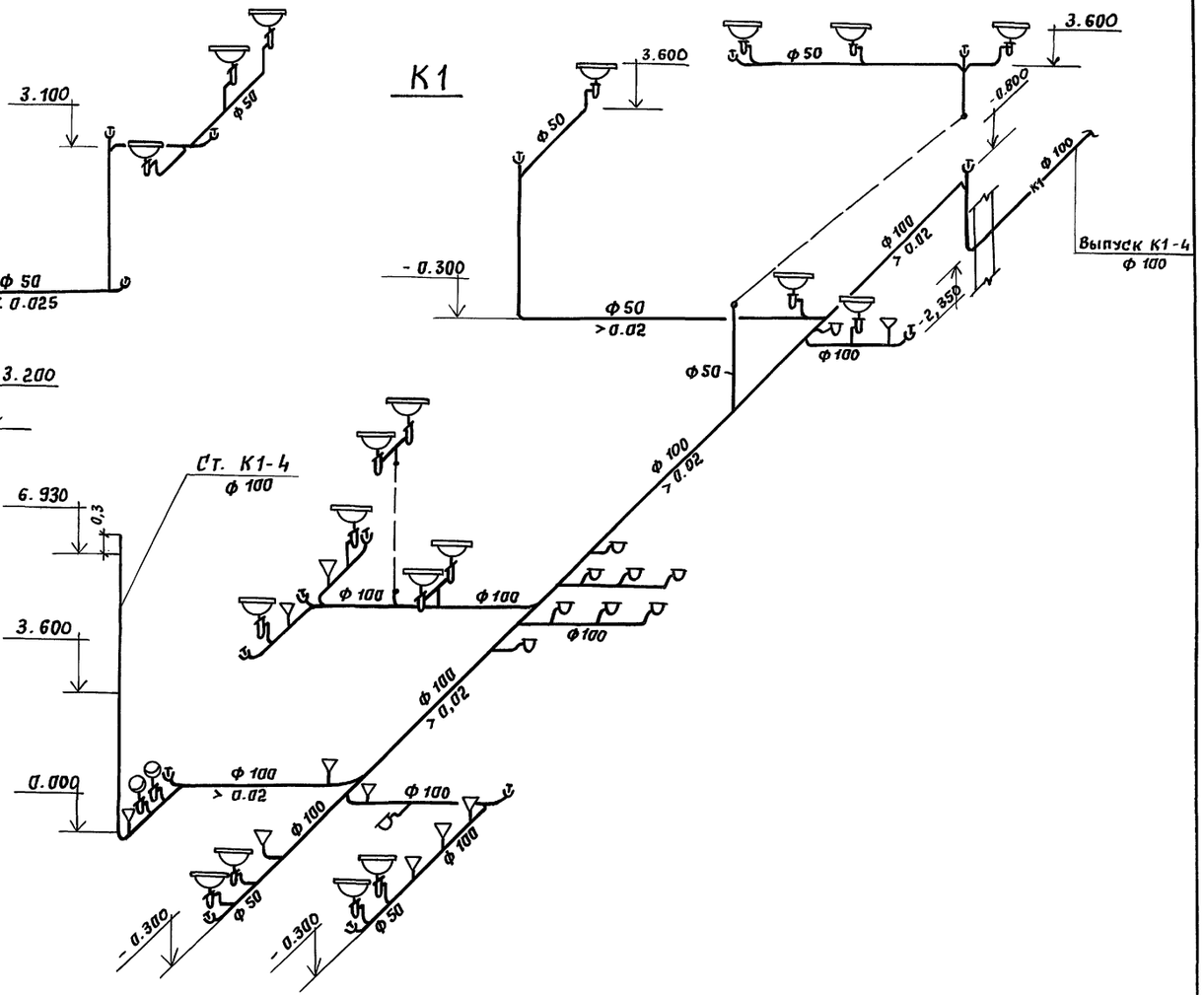

Согласовано

Инв. № подл. | Подпись и дата | Взам. инв. №

Привязан

Инв. №

Нач. отд	Солдатов		
ГИО	Буцких		
ГИП	Каданев		
Нач. гр.	Портная		
Н. контр	Копаева		

ТП 264-12-318.92 ВК

Районный дом культуры /зал на 600 мест/

Стадия	Лист	Листов
Р	18	

Схемы систем К1 и К3 (лист 1)

А.О. ЦНИИЭП им. Б.С. Мезенцева

К1

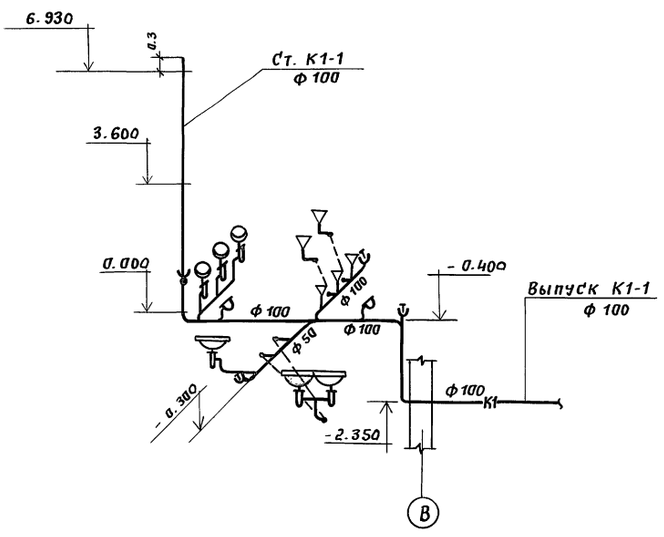

К3

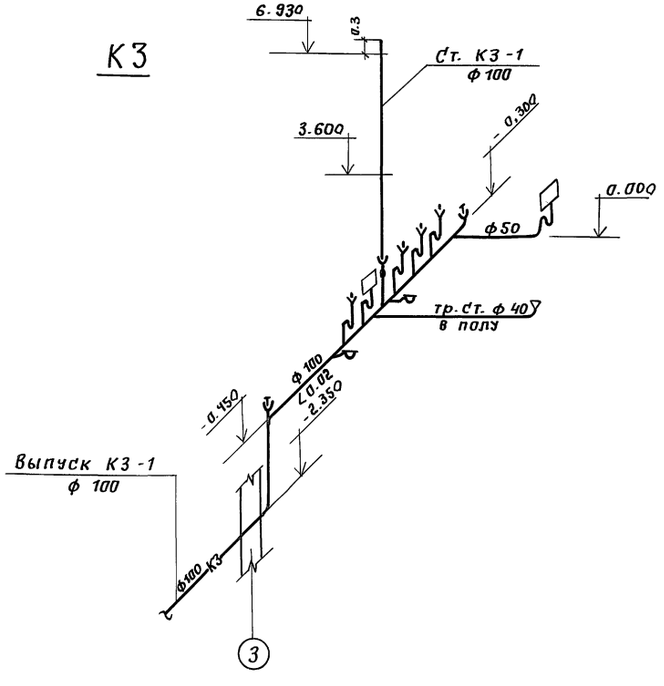

К1

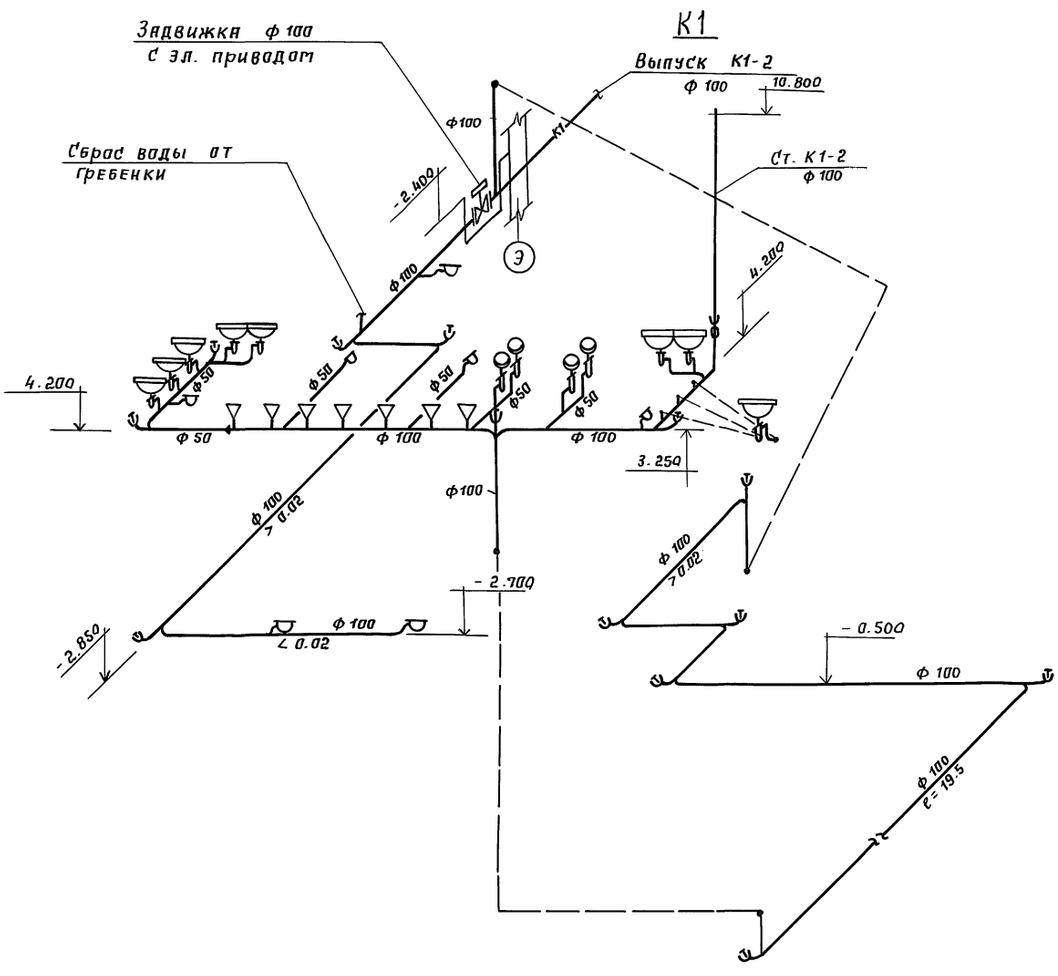

Инв. № подл. | Подпись и дата | Взам. инв. №

привязан:

Инв. №

Нач. отд.	Солдатов		
ГИО	Буцких		
ГИП	Кадяев		
Нач. гр.	Портная		
Н. контр.	Копаева		

Т/Т 264-12-318.92 ВК

Районный дом культуры зал на 600 мест/

Стадия	Лист	Листов
Р	19	

Схемы систем К1 и К3 (лист 2)

А.О. ЦНИИЭП им. Б.С. Мезенцева

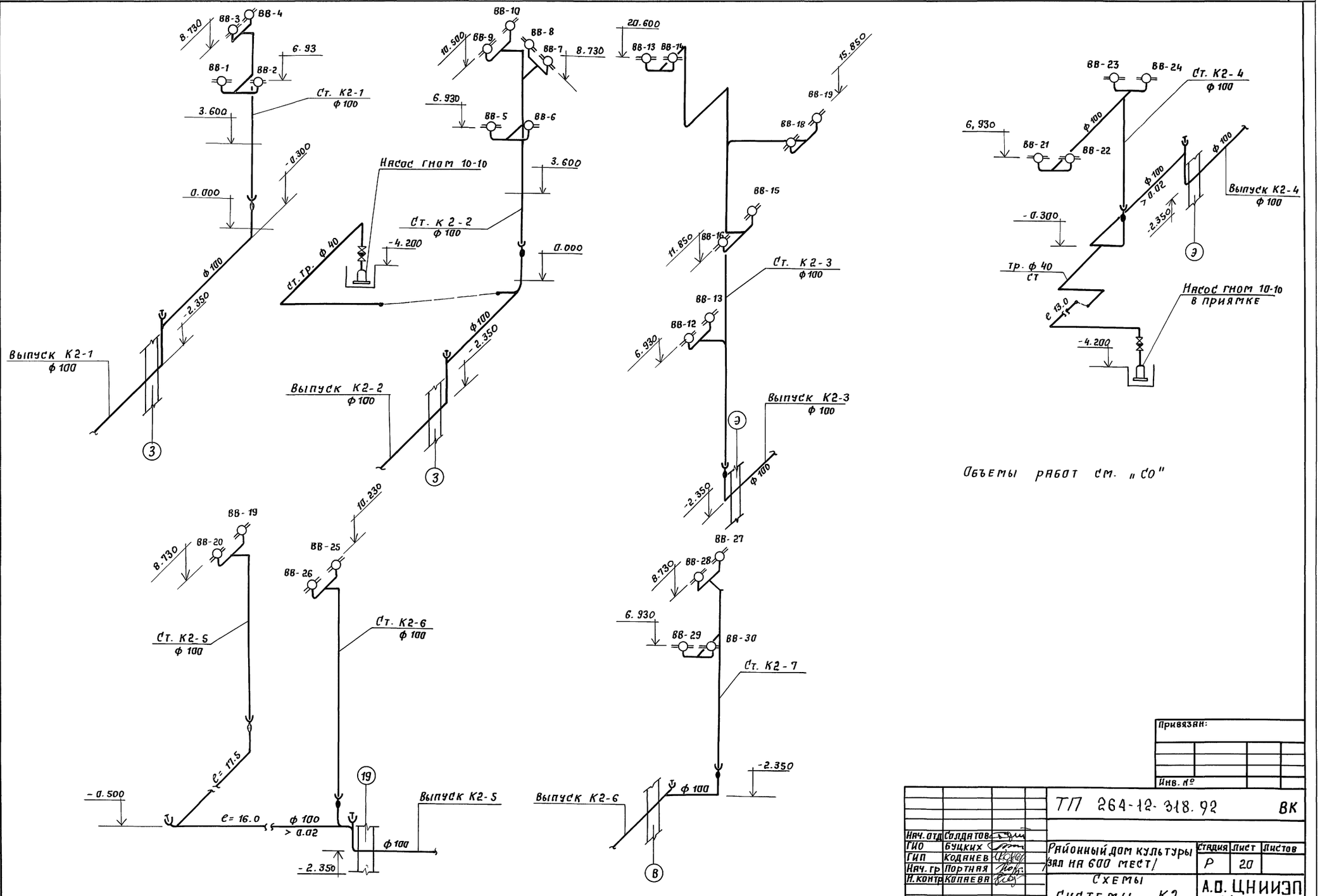

Объемы работ см. „СО"

Инв. № подл.	Подпись и дата	Взам. инв. №	

Привязан:

Инв. №

Нач. отд	Солдатов		
ГИО	Буцких		
ГИП	Коданев		
Нач. гр	Портная		
Н. контр	Копаева		

ТП 264-12-318.92 ВК

Районный дом культуры /зал на 600 мест/

Стадия	Лист	Листов
Р	20	

Схемы системы К2

А.О. ЦНИИЭП им. Б.С. Мезенцева

25447-07 27

Содержание альбома

Лист	Наименование	Стр.
	Ведомость чертежей основного комплекта / марки ВК /	
1	Общие данные	
2	План подвала с трубопроводами секций №1;2;3;4;5;6	
3	План I этажа с трубопроводами секций №1;2;3;4;5;6	
4	План 1* и 2* рабочих галерей с трубопро-	
	водами секций № 1;3;4	
5	План 3* рабочей галереи и колосников	
	сцены с трубопроводами секций № 1,3,4	
6	План покрытия сцены с трубопрово-	
	дами секций № 1;4	
7	Схема спринклеров 2* и 3* рабочих галерей, двер	
	ных проемов, трюма и покрытия сцены вс-100 сек.№1	
8	Схема спринклеров завесы над подсобными по-	
	мещениями вс-100, секция № 2	
9	Схема дренчеров под 1* рабочей галереи и	
	колосниками сцены кзс-150, секция № 3	
10	Схема дренчеров завесы над дверными про	
	емами сцены, арьерсцены и трюма кзс-100, сек. 4	
11	Схема дренчеров завесы портала сцены, кзс-65	
	секция №5. Схема дренчеров завесы сенфа	
	секция №6	
12	Схема побудительной сети	
13	Разрезы I-I; II-II	

Лист	Наименование	Стр.
14	Насосная станция противопожарного водо-	
	снабжения. План. Разрез I-I	
15	Аксонометрическая схема трубопроводов	
	насосной станции противопожарного	
	водоснабжения.	
16	Узел управления спринклерной установки	
	с клапаном вс-100	
17	Узел управления дренчерной установки	
	с клапаном кзс-150 с гидравлическим пуском	
18	Узел управления дренчерной установки	
	с клапаном кзс-100 с гидравлическим	
	пуском.	
19	Узел управления дренчерной установки	
	с клапаном кзс-65 с гидравлическим пуском	
20	Детали крепления трубопроводов	
	/ лист 1 /	
21	Детали крепления трубопроводов	
	/ лист 2 /	
22	Детали крепления трубопроводов	

Лист	Наименование	Стр.
эс/па-1	Насосная станция противопожарного	
	водоснабжения с растановкой оборудован	
эс/па-2	Шкафы ша-1, шу-1, ящик яс-1 магнитный	
	пускатель км-319. Схема принципиальная	
	однолинейная	
эс/па-3	Приводы 320, 321. Аппаратура, устанавливаемая	
	в шкафах управления и сигнализации	
эс/па-4	Приводы 320, 321. Схема управления и сиг-	
	нализации / начало /	
эс/па-5	Приводы 320, 321. Схема управления и	
	сигнализации / продолжение /	
эс/па-6	Приводы 320, 321. Схема управления и	
	сигнализации / продолжение /	
эс/па-7	Приводы 320, 321. Схема управления и	
	сигнализации / продолжение /	
эс/па-8	Приводы 320, 321. Схема управления и	
	сигнализации / продолжение /	
эс/па-9	Приводы 320, 321. Схема управления и	
	сигнализации / окончание /	

Условные обозначения

- Дренчер ДП-12 с головкой вниз в плане, схеме, разрезе.
- Дренчер ДП-12 с головкой под углом 45° в плане, схеме, разрезе
- Спринклер СП-12 (Ж2) с головкой вниз в плане, схеме, разрезе
- Спринклер СВ-12 (Ж2) с головкой вверх в плане, схеме, разрезе
- Клапан запорный сигнальный КЗС в плане, схеме, разрезе
- Клапан водяной сигнальный ВС в плане, схеме, разрезе

Ведомость прилагаемых документов

Обозначения	Наименование	Примеч.
Прилагаемые документы		
ВК/ПА. СО-1 ÷ 12 ЭМ/ПА. СО-1 ÷ 2 ЭК/ПА. СО-1 ÷ 4 Альбом	Спецификация оборудования и материалов к основному комплекту чертежей ВКПА и ЭС/ПА	
ВК/ПА. ВМ-1 Альбом	Ведомость потребности в материалах	

Проект разработан в соответствии с действующими нормами и правилами и предусматривает мероприятия, обеспечивающие взрывную, взрывопожарную и пожарную безопасность при эксплуатации здания.

Главный инженер проекта Кодаев

Инв. № подл. | Подпись и дата | Взам. инв. №

Привязан

Инв. №

Н. отд.	Солдатов	
ГИП	Буцких	
ГИП	Кодаев	
Инж. ВК	Скворцова	
Н. контр.	Кочаева	

264-12-318.92 ВК/ПА

Районный дом культуры /зал на 600 мест/

Общие данные

Стадия	Лист	Листов
Р	1	31

А.О. ЦНИИЭП им. Б.С. Мезенцева

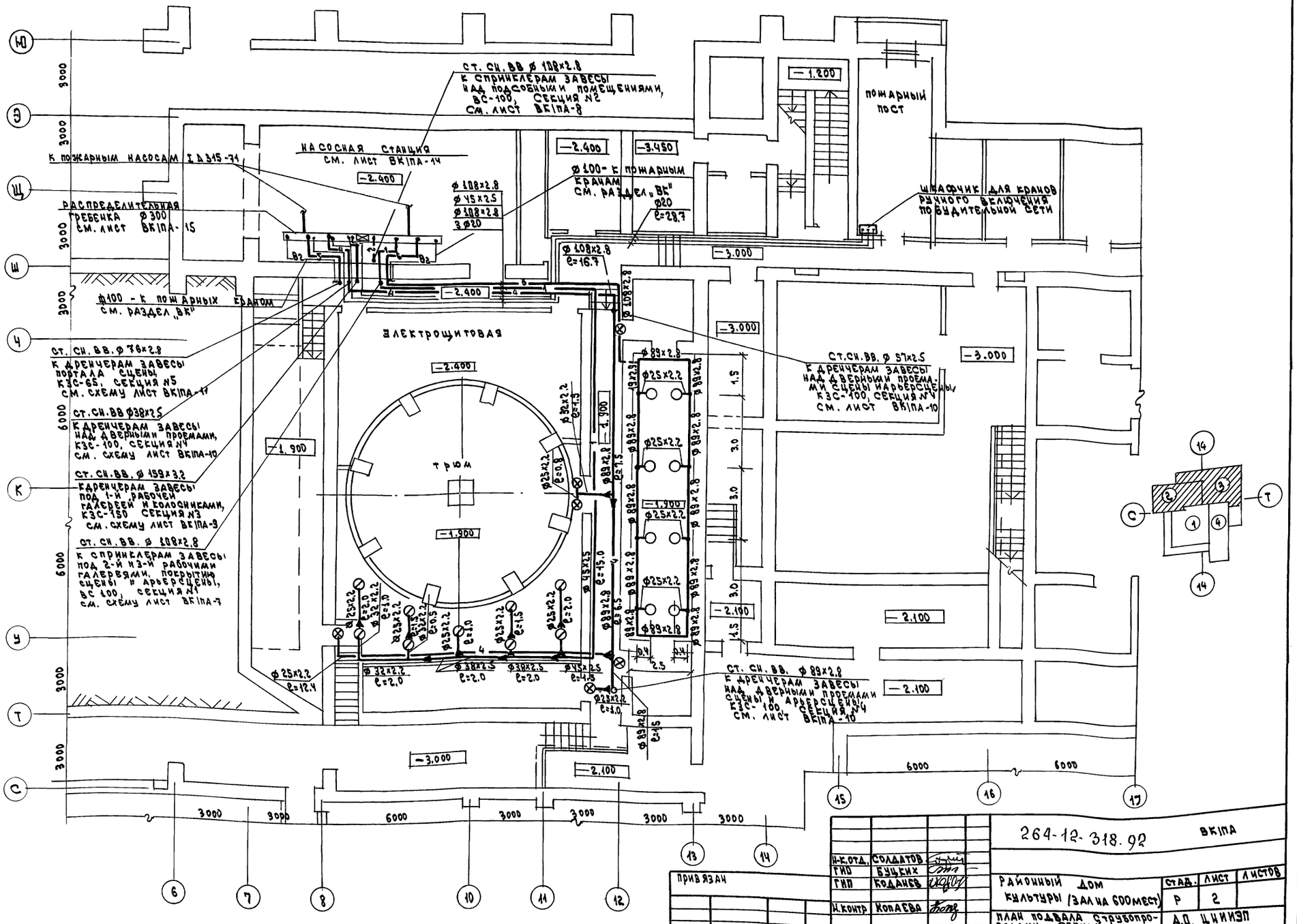

Н.К.ОТД.	СОЛДАТОВ		264-12-318.92		ВКIПА
ГИП	БУЦКИХ				
ГИП	КОДАНЕВ		РАЙОННЫЙ ДОМ КУЛЬТУРЫ (ЗАЛ НА 600 МЕСТ)	СТАД. Р	ЛИСТ 2	ЛИСТОВ
Н.КОНТР	КОПАЕВА		ПЛАН ПОДВАЛА С ТРУБОПРОВОДАМИ СЕКЦИЙ №1,2,3,4,5,6 ЗОНА 2-3	А.О. ЦНИИЭП ИМ. Б.С. МЕЗЕНЦЕВА	

ПРИВЯЗАН

ИНВ. №

СОГЛАСОВАНО

РУК. АБ-1	МУРАДОВ	ГИП 0-4	ПОЛУНЦЕВ
РУК Б-1	БАРКАН		
ГИП 06	ГОНИТЕЛЬ		

ИНВ. № ПОДЛ. | ПОДПИСЬ И ДАТА | ВЗАМ. ИНВ. №

25447-07 29

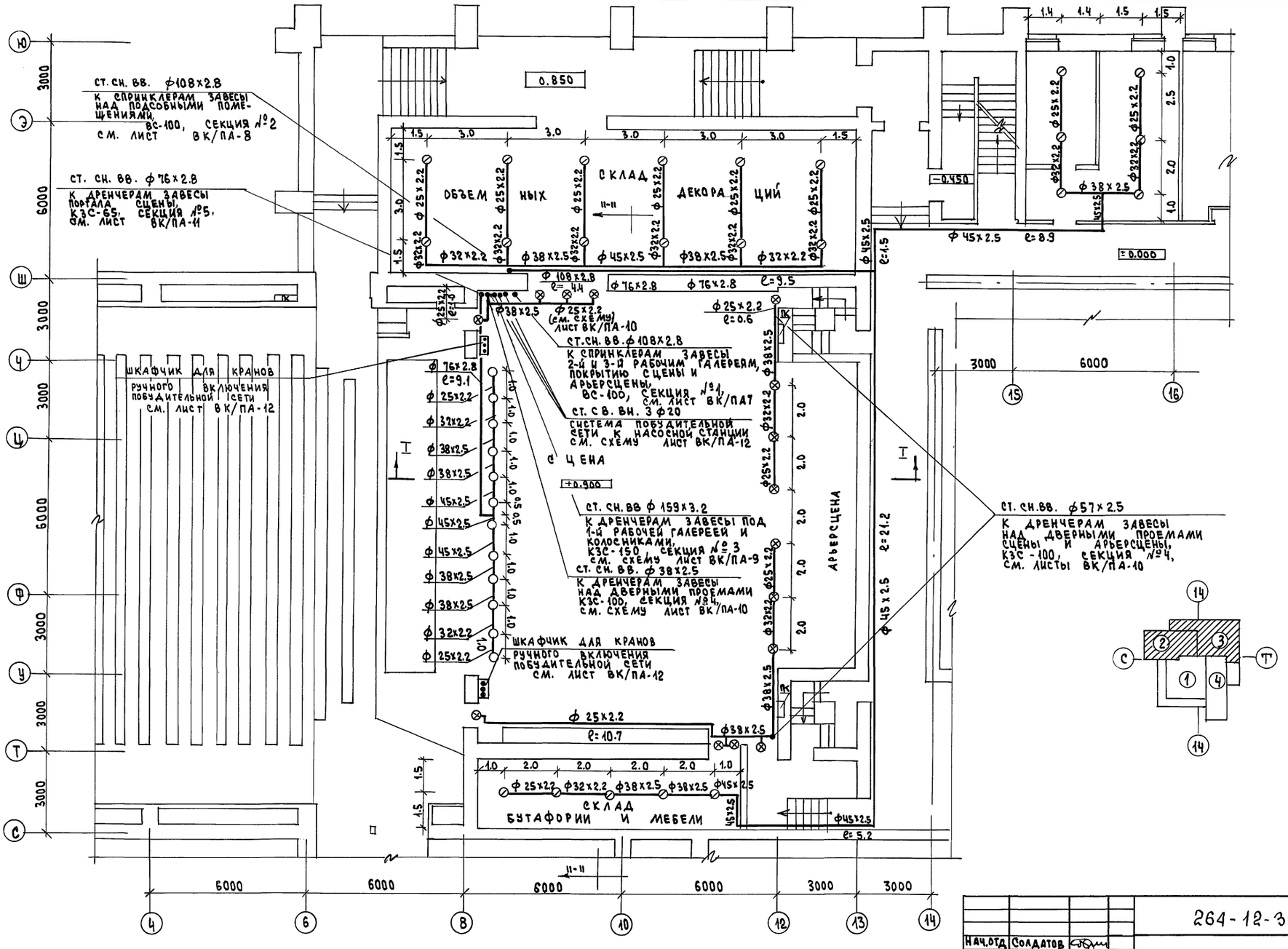

Нач.отд	Солдатов		
ГИП	Буцкий		
ГИП	Коданев		
Н.контр.	Копаева		

264-12-318.92 ВК/ПА

Районный дом культуры (зал на 600 мест)

Стадия	Лист	Листов
Р	3	

План 1-го этажа с трубопроводами и секций №1,2,3,4,5. Зона 2-3

А.О. ЦНИИЭП им. Б.С. Мезенцева

Привязан

Инв.№

Согласовано:
Рук. АБ-1 Мурадов
Рук. АБ-1 Баркан
ГИП ОВ Гонитель
ГИП О-Ч

Инв.№подл. | Подпись и дата | Взам.инв.№

Альбом

План 1-й рабочей галереи на отм. 8.50

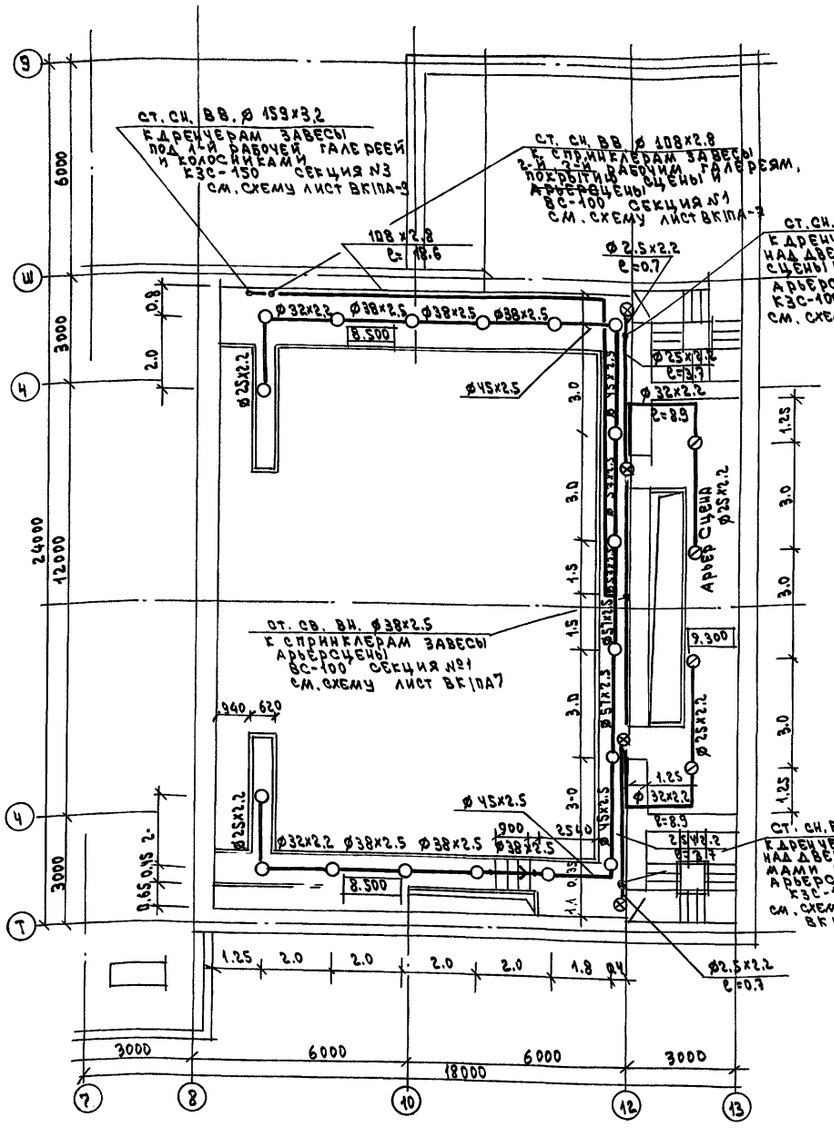

План 2-й рабочей галереи на отм. 12.100

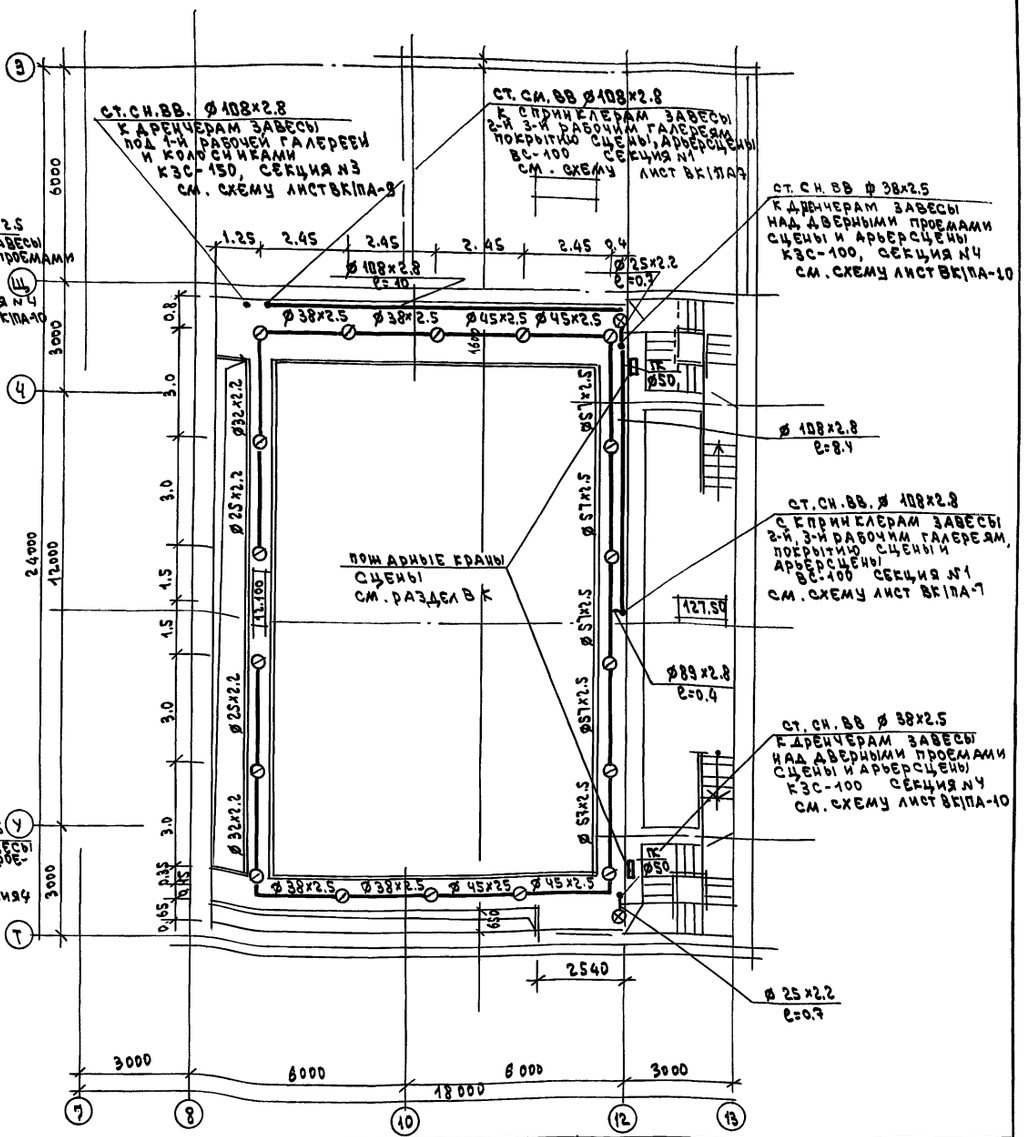

Примечания

1. Ведомость рабочих чертежей и условные обозначения см. лист ВК1ПА-1
2. Пояснительную записку см. листы 2-5
3. Длина отрезков труб указана по центрам фитингов
4. Переходы с большего диаметра на меньший условно не показаны
5. Отверстия до 150 мм пробиваются по месту

Н-к отд.	Солдатов		
ГИП	Буцених		
ГИП	Коданева		
Н. контр.	Копаева		

Привязан

Инв. №

264-12-318.92 ВК1ПА

Районный дом культуры /зал на 600 мест/

Стадия	Лист	Листов
Р	4	

Планы 1-й и 2-й рабочих галерей с трубопроводами секций №1,2,4 зонаг

ЦНИИЭП им. Б.С. Мезенцева

Согласовано

Инв. № подл. | Подп. и дата | Взам. инв. № | Муравлев ГИП | Буцених Рук. АБ-1 | Полищук ГИП

25447-07 31

План 3ей рабочей галереи на отм. 14.900

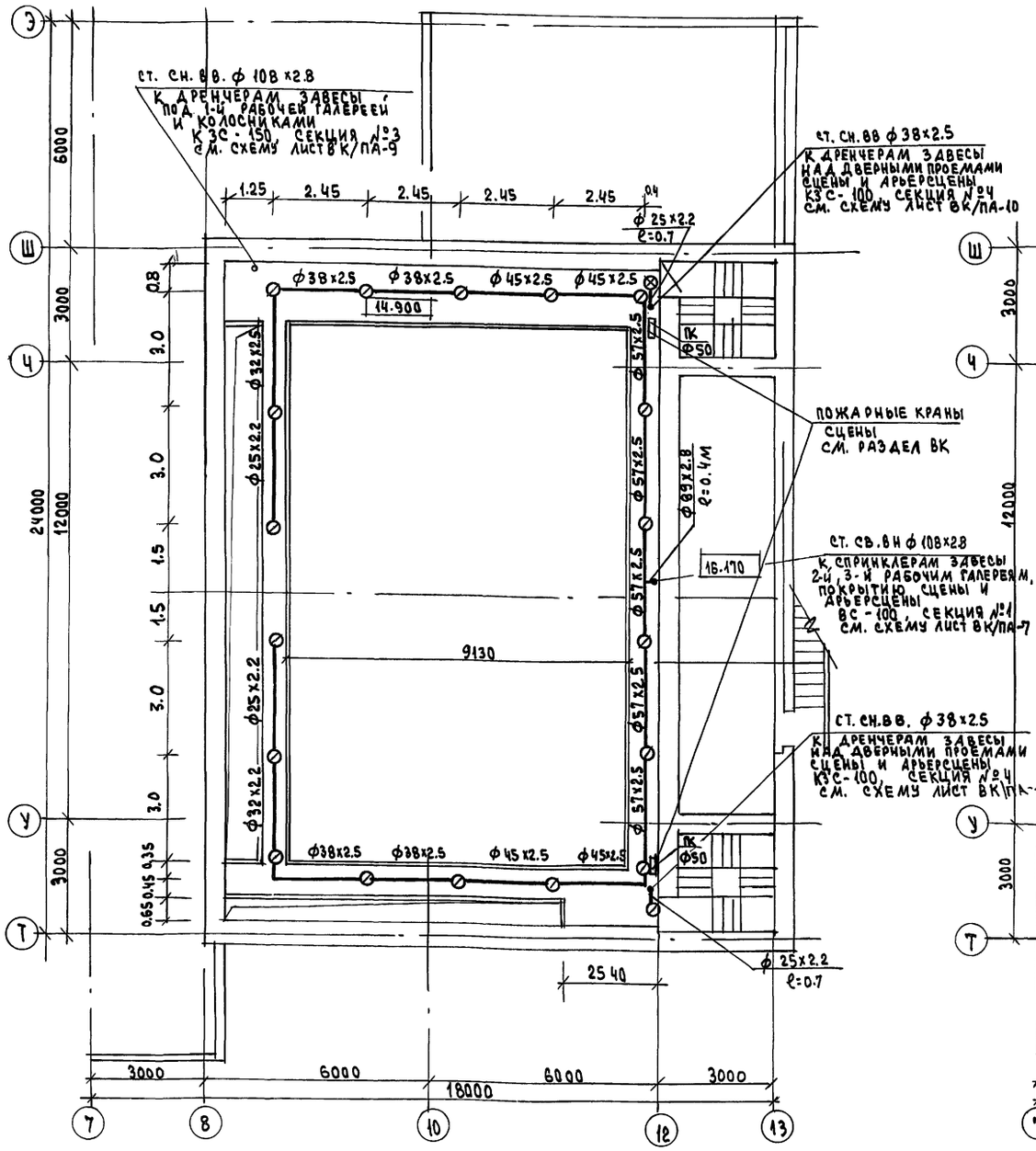

План колосниковой площадки на отм. 17.700

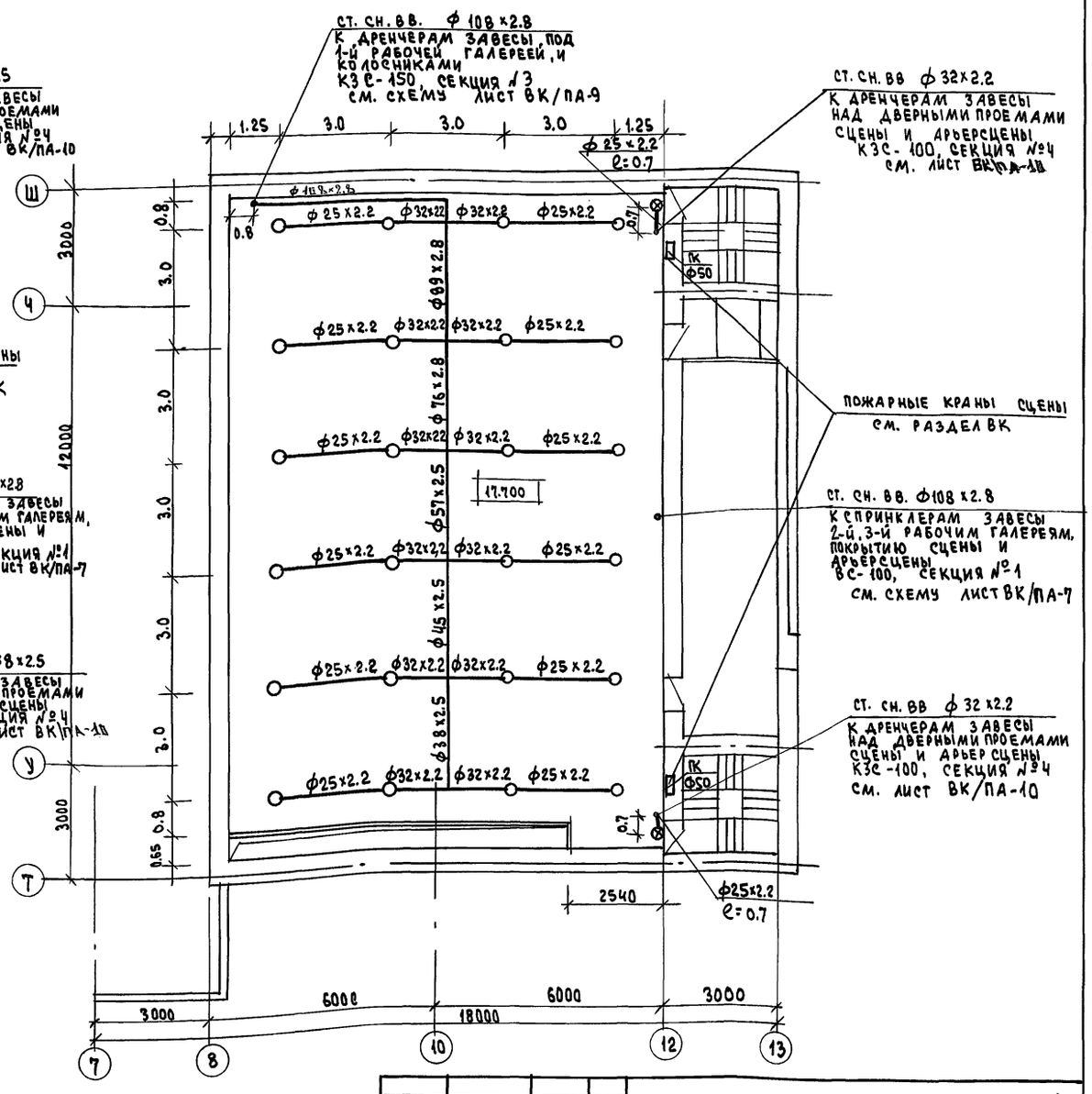

Примечания

1. Ведомость рабочих чертежей и условные обозначения см. лист ВК/ПА-1
2. Пояснительную записку см. листы 2-5.
3. Длина отрезков труб указана по центрам фитингов
4. Переходы с большего диаметра на меньший условно не показаны
5. Отверстия до 150 мм пробиваются по месту

Н-кота	Солдатов		
ГИП	Буцких		
ГИП	Коданев		
Н. контр.	Копаева		

264-12-318.92 ВК/ПА

Районный дом культуры (зал на 600 мест)

Стадия	Лист	Листов
Р	5	

План 3й рабочей галереи и план колосниковой площадки с трубопроводами секций № 1, 3, Ч. Зона 2

А.О. ЦНИИЭП им. Б.С. Мезенцева

Привязан

Инв. №

Согласовано

ГИП	0-Ч	
Рук.	АБ-1	Мурадов
Рук.	АБ-1	Баркан
ГИП	ОВ	Гонитель

Инв. № подл. | Подпись и дата | Взам. инв. №

ПЛАН ПОКРЫТИЯ СЦЕНЫ НА ОТМ. 20.200

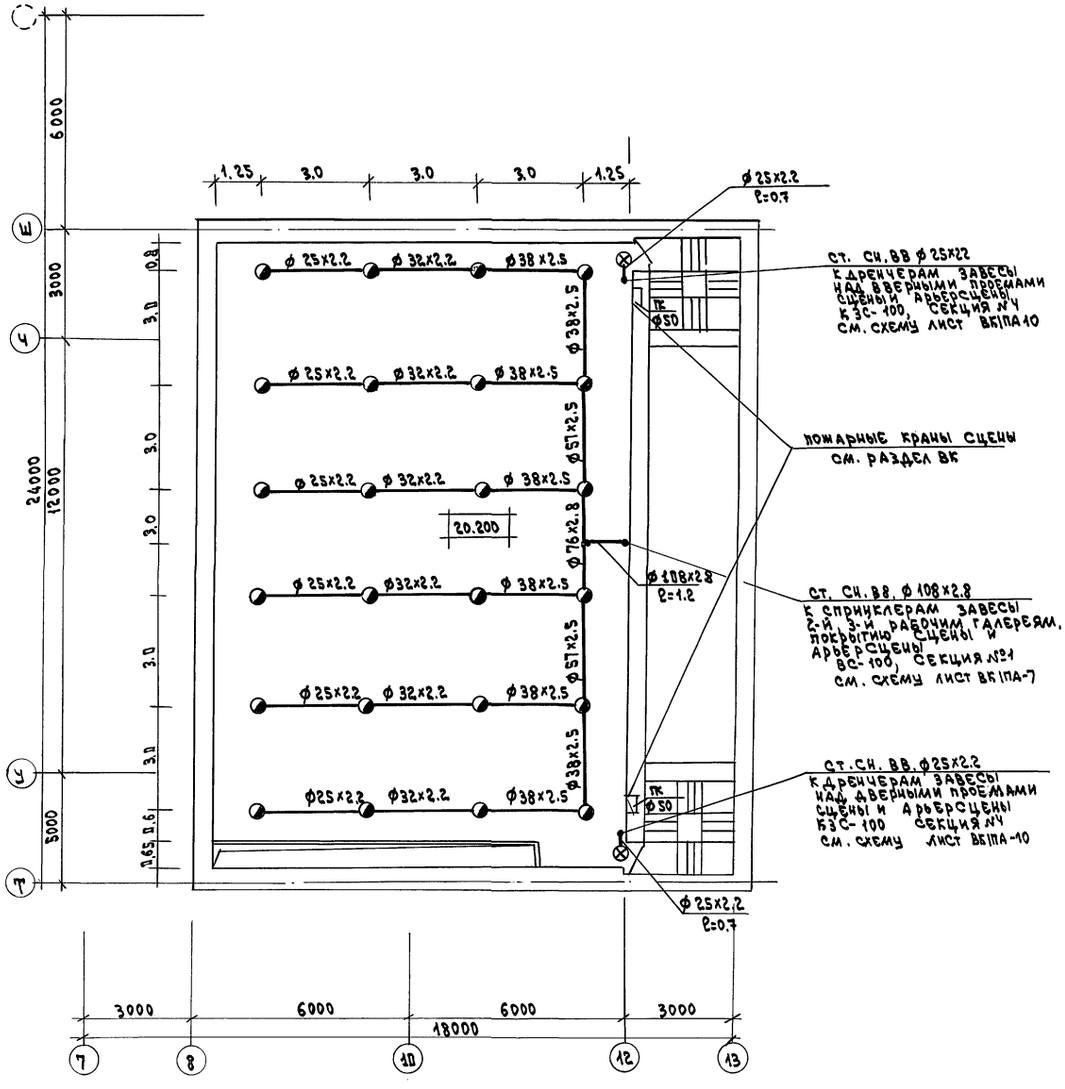

СТ. СН. ВВ ф 25х22
К ДРЕНЧЕРАМ ЗАВЕСЫ НАД ДВЕРНЫМИ ПРОЕМАМИ СЦЕНЫ И АРЬЕРСЦЕНЫ КЗС-100, СЕКЦИЯ №4
СМ. СХЕМУ ЛИСТ ВК/ПА 10

ПОЖАРНЫЕ КРАНЫ СЦЕНЫ
СМ. РАЗДЕЛ ВК

СТ. СН. ВВ. ф 108х2.8
К СПРИНКЛЕРАМ ЗАВЕСЫ 2-Й, 3-Й РАБОЧИМ ГАЛЕРЕЯМ, ПОКРЫТИЮ СЦЕНЫ И АРЬЕРСЦЕНЫ ВС-100, СЕКЦИЯ №1
СМ. СХЕМУ ЛИСТ ВК/ПА-7

СТ. СН. ВВ. ф 25х2.2
К ДРЕНЧЕРАМ ЗАВЕСЫ НАД ДВЕРНЫМИ ПРОЕМАМИ СЦЕНЫ И АРЬЕРСЦЕНЫ КЗС-100 СЕКЦИЯ №4
СМ. СХЕМУ ЛИСТ ВК/ПА-10

ПРИМЕЧАНИЯ

1. ВЕДОМОСТЬ РАБОЧИХ ЧЕРТЕЖЕЙ И УСЛОВНЫЕ ОБОЗНАЧЕНИЯ СМ. ЛИСТ ВК/ПА-1
2. ПОЯСНИТЕЛЬНУЮ ЗАПИСКУ СМ. ЛИСТЫ 2-5
3. ДЛИНА ОТРЕЗКОВ ТРУБ УКАЗАНА ПО ЦЕНТРАМ ФИТИНГОВ
4. ПЕРЕХОДЫ С БОЛЬШЕГО ДИАМЕТРА НА МЕНЬШИЙ УСЛОВНО НЕ ПОКАЗАНЫ
5. СПРИНКЛЕРЫ ТИПА СВ-12 (72) ПОД ПОКРЫТИЕМ СЦЕНЫ УСТАНОВИТЬ ГОЛОВКАМИ ВВЕРХ
6. ДРЕНЧЕРЫ ТИПА ДП-12 УСТАНОВИТЬ ГОЛОВКАМИ ВНИЗ НА 0.15 М ВЫШЕ ДВЕРНОГО ПРОЕМА ПОД УГЛОМ 45° К ПЛОСКОСТИ ПРОЕМА.
7. УЗЛЫ И ДЕТАЛИ КРЕПЛЕНИЯ ТРУБОПРОВОДОВ К НЕСУЩИМ КОНСТРУКЦИЯМ СМ. ЛИСТЫ ВК/ПА 20÷22

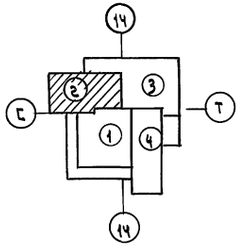

				264-12-318.92		ВК/ПА
		Н-К ОТД	СОЛДАТОВ			
		ГИП	БУЦКИХ			
ПРИВЯЗАН		ГИП	КОДАНЕВ	РАЙОННЫЙ ДОМ КУЛЬТУРЫ /ЗАЛ НА 600 МЕСТ/	СТАДИЯ	ЛИСТ	ЛИСТОВ
		Н.КОНТР.	КОПАЕВА		Р	6	
ИНВ.№				ПЛАН ПОКРЫТИЯ СЦЕНЫ С ТРУБОПРОВОДАМИ СЕКЦИИ №№1,4 ЗОНА 2	А.П. ЦНИИЗП им. Б.С. МЕЗЕНЦЕВА		

ИНВ.№ ПОДЛ. | ПОДПИСЬ И ДАТА | ВЗАМ.ИНВ.№ | РУК. АБ-1 | РУК. АБ-1 | ГИП. ОВ | МУРАДОВ | БАРКАН | ГОНИТЕЛЬ | ГИП В-4 | ПОДУНЦЕВ

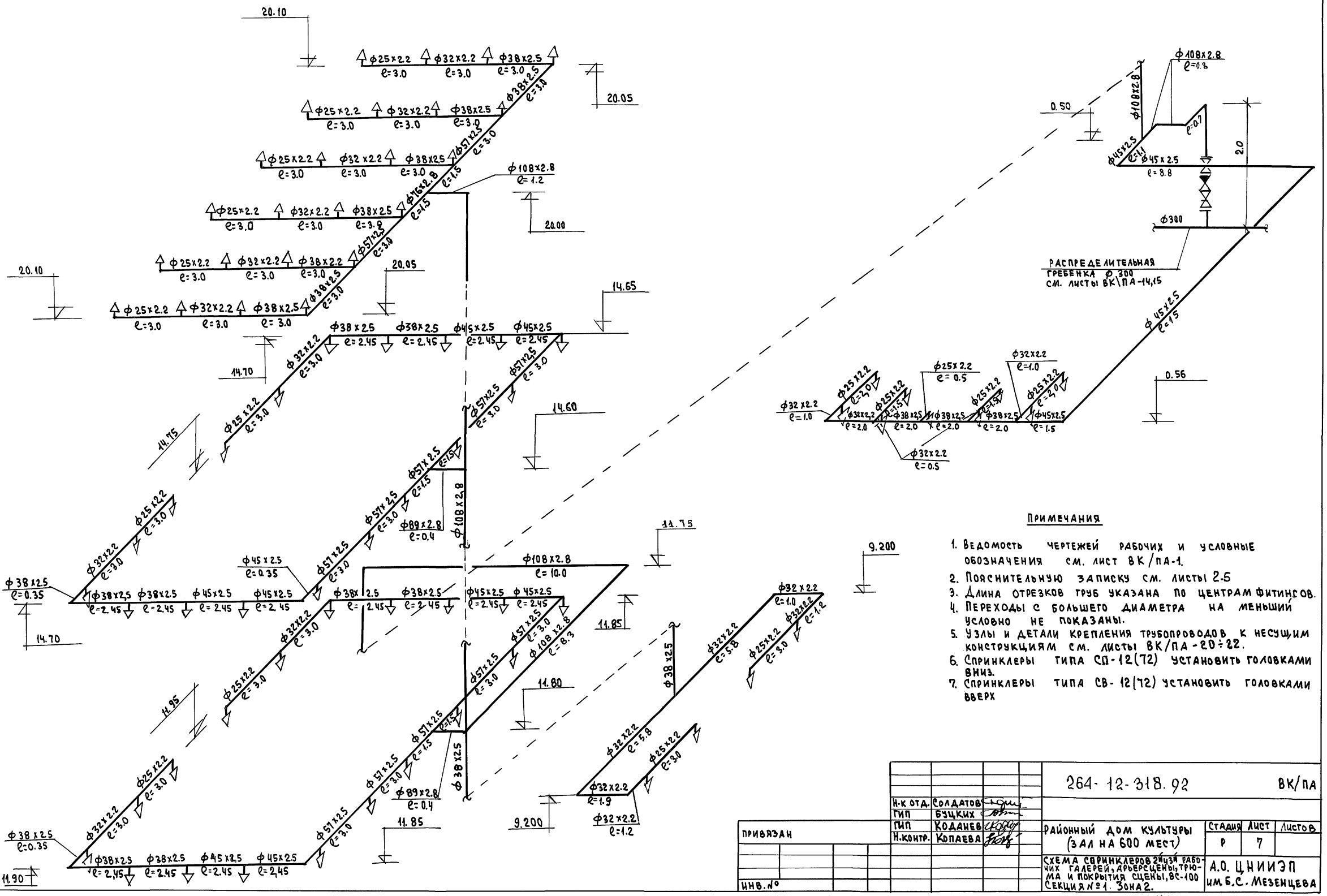

Примечания

1. Ведомость чертежей рабочих и условные обозначения см. лист ВК/ПА-1.
2. Пояснительную записку см. листы 2-5
3. Длина отрезков труб указана по центрам фитингов.
4. Переходы с большего диаметра на меньший условно не показаны.
5. Узлы и детали крепления трубопроводов к несущим конструкциям см. листы ВК/ПА-20÷22.
6. Спринклеры типа СП-12(72) установить головками вниз.
7. Спринклеры типа СВ-12(72) установить головками вверх

Н-к отд.	Солдатов		
ГИП	Буцких		
ГИП	Коданев		
Н.контр.	Копаева		

264-12-318.92 ВК/ПА

Районный дом культуры (зал на 600 мест)

Стадия	Лист	Листов
Р	7	

Схема спринклеров 2-й зоны рабочих галерей, арьерсцены, трюма и покрытия сцены, ВС-100 Секция №1. Зона 2.

А.О. ЦНИИЭП им Б.С. Мезенцева

Привязан

Инв.№

Инв.№ подл. | Подпись и дата | Взам. инв.№

Альбом

С Х Е М А

спринклеров над подсобными помещениями ВС-100 секция №2

Б/м

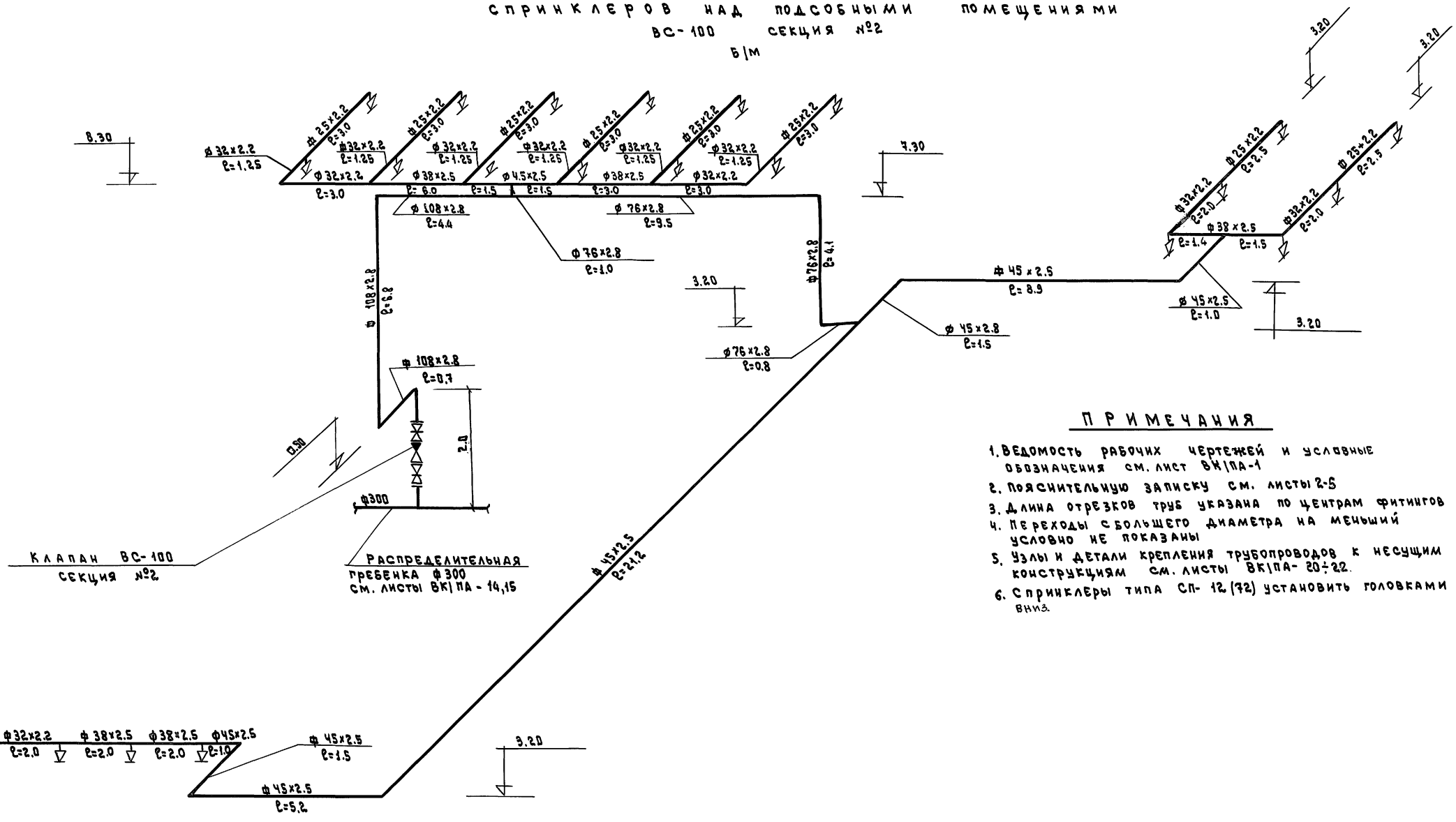

П Р И М Е Ч А Н И Я

1. Ведомость рабочих чертежей и условные обозначения см. лист ВК1ПА-1
2. Пояснительную записку см. листы 2-5
3. Длина отрезков труб указана по центрам фитингов
4. Переходы с большего диаметра на меньший условно не показаны
5. Узлы и детали крепления трубопроводов к несущим конструкциям см. листы ВК1ПА-20÷22.
6. Спринклеры типа СП-12(72) установить головками вниз.

Н.к отд.	Солдатов		
ГИП	Буцких		
ГИП	Коданев		
Н.контр.	Копаева		

264-12-318.92 ВК1ПА

Привязан

Инв.№

Районный дом культуры /зал на 600 мест/ — Стадия: Р; Лист: 8; Листов:

Схема спринклеров завесы над подсобными помещениями, ВС-110, секция №2, зона2

А.О. ЦНИИЭП им.Б.С.Мезенцева

Взам.инв.№ | Подп. и дата | Инв.№подл.

СХЕМА

ДРЕНЧЕРОВ ПОД 1ОЙ РАБОЧЕЙ ГАЛЕРЕЕЙ И КОЛОСНИКАМИ СЦЕНЫ, КЗС-150, СЕКЦИЯ №3

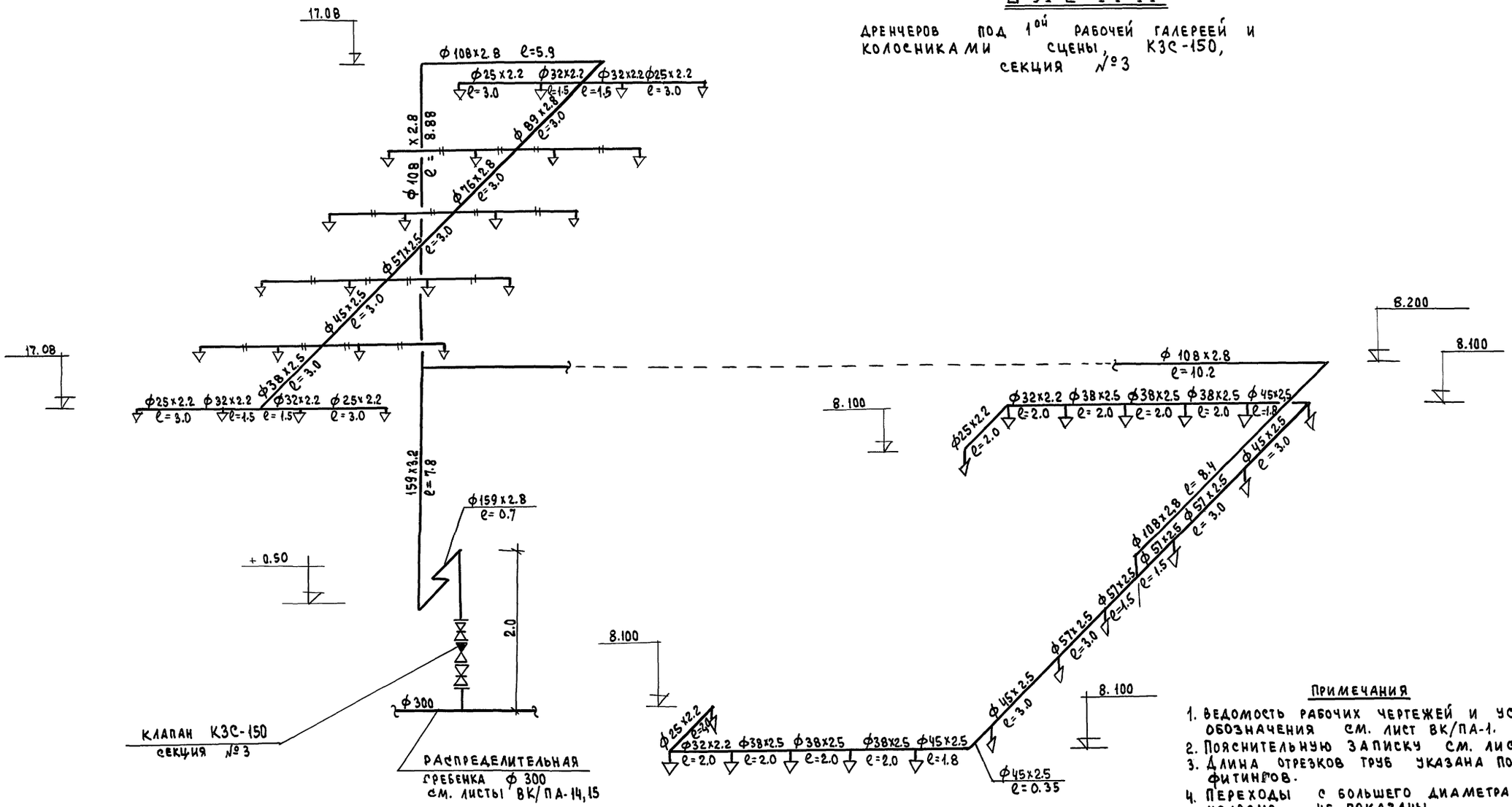

Примечания

1. Ведомость рабочих чертежей и условные обозначения см. лист ВК/ПА-1.
2. Пояснительную записку см. листы 2-5
3. Длина отрезков труб указана по центрам фитингов.
4. Переходы с большего диаметра на меньший условно не показаны.
5. Дренчеры типа ДП-12 установить головками вниз.
6. Узлы и детали крепления трубопроводов к несущим конструкциям см. листы ВК/ПА-20, 21, 22.

Инв. № подл. | Подпись и дата | Взам. инв. №

Н. контр.	Копаева		
ГИП	Коданев		
ГИП	Буцких		
Н. отд.	Солдатов		
Привязан			
Инв. №			

264-12-318.92 ВК/ПА

Районный дом культуры (зал на 600 мест)

Стадия	Лист	Листов
Р	9	

Схема дренчеров под 1ой рабочей галереей и колосниками сцены, КЗС-150, секция №3, зона 2

А.О. ЦНИИЭП им. Б.С. Мезенцева

СХЕМА

ДРЕНЧЕРОВ НАД ДВЕРНЫМИ ПРОЕМАМИ СЦЕНЫ, АРЬЕРСЦЕНЫ И ТРЮМА, КЗС-100, СЕКЦИЯ №4
Б/М

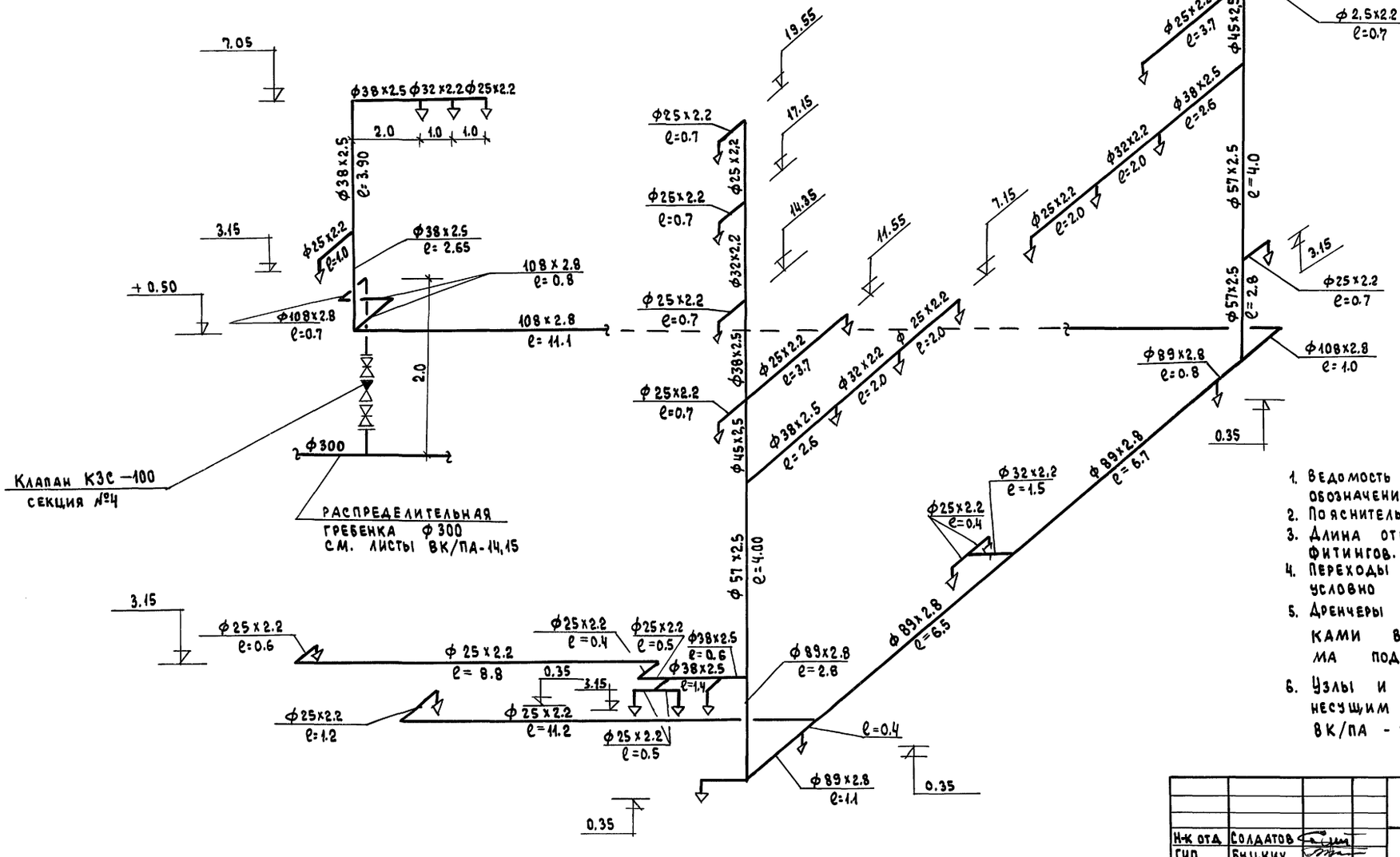

Примечания

1. Ведомость рабочих чертежей и условные обозначения см. лист ВК/ПА-1.
2. Пояснительную записку см. листы 2-5
3. Длина отрезков труб указана по центрам фитингов.
4. Переходы с большего диаметра на меньший условно не показаны.
5. Дренчеры типа ДП-12 установить головками вниз на 0.15м выше дверного проема под углом 45° к плоскости проема
6. Узлы и детали крепления трубопроводов к несущим конструкциям см. листы ВК/ПА - 20,21,22.

Н.к отд.	Солдатов		
ГИП	Буцких		
ГИП	Кданев		
Н.контр.	Копаева		

264-12-318.92 ВК/ПА

Районный дом культуры (с залом на 600 мест)

Стадия	Лист	Листов
Р	10	

Схема дренчеров завесы над дверными проемами сцены, арьерсцены и трюма. КЗС-100, секция №4, зона 2

А.О. ЦНИИЭП им. Б.С. Мезенцева

Привязан

Инв. №

Инв. № подл. | Подпись и дата | Взам. инв. №

Альбом

С Х Е М А
ДРЕНЧЕРОВ ЗАВЕСЫ ПОРТАЛА СЦЕНЫ
СЕКЦИЯ №5
Б/М

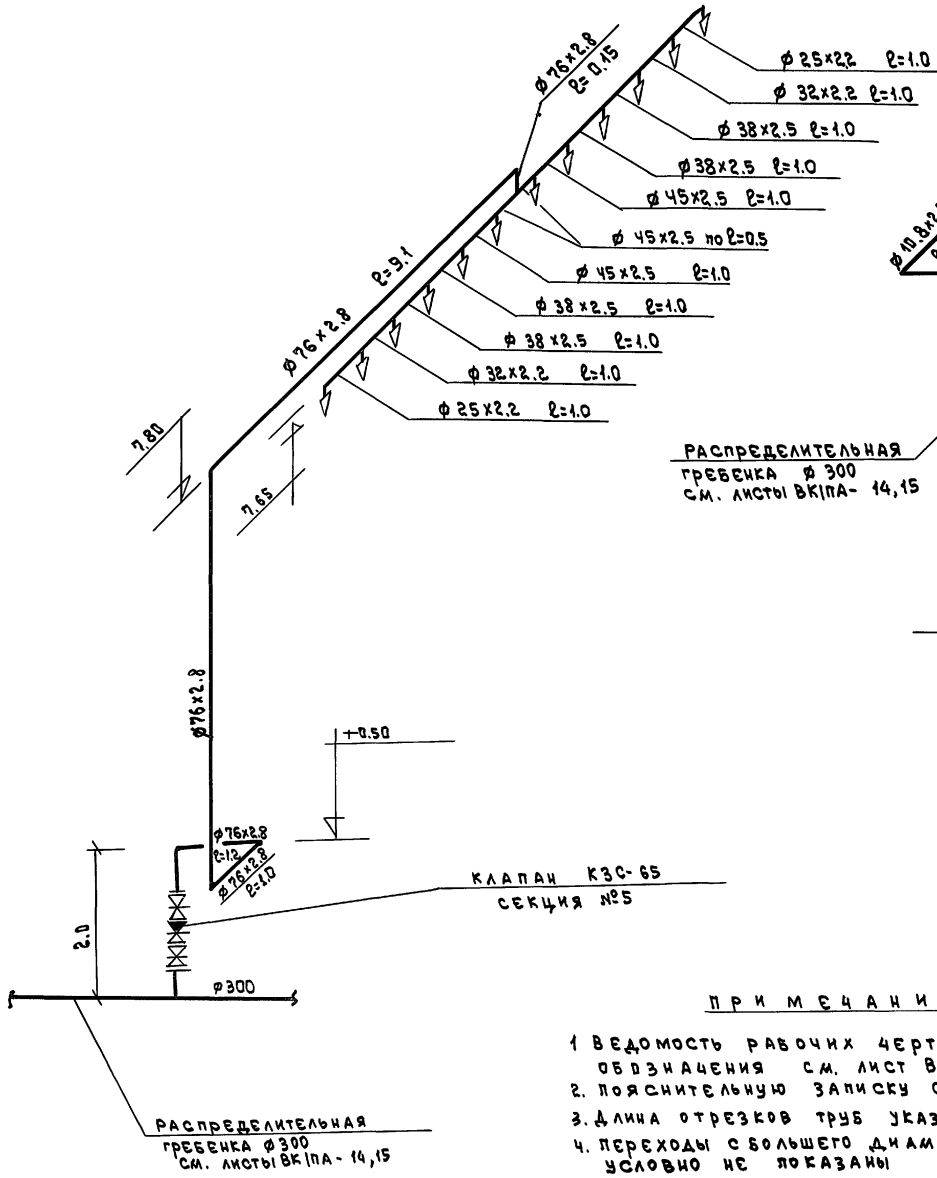

С Х Е М А
ДРЕНЧЕРОВ ЗАВЕСЫ НАД СЕЙФОМ ф 100
СЕКЦИЯ №6
Б/М

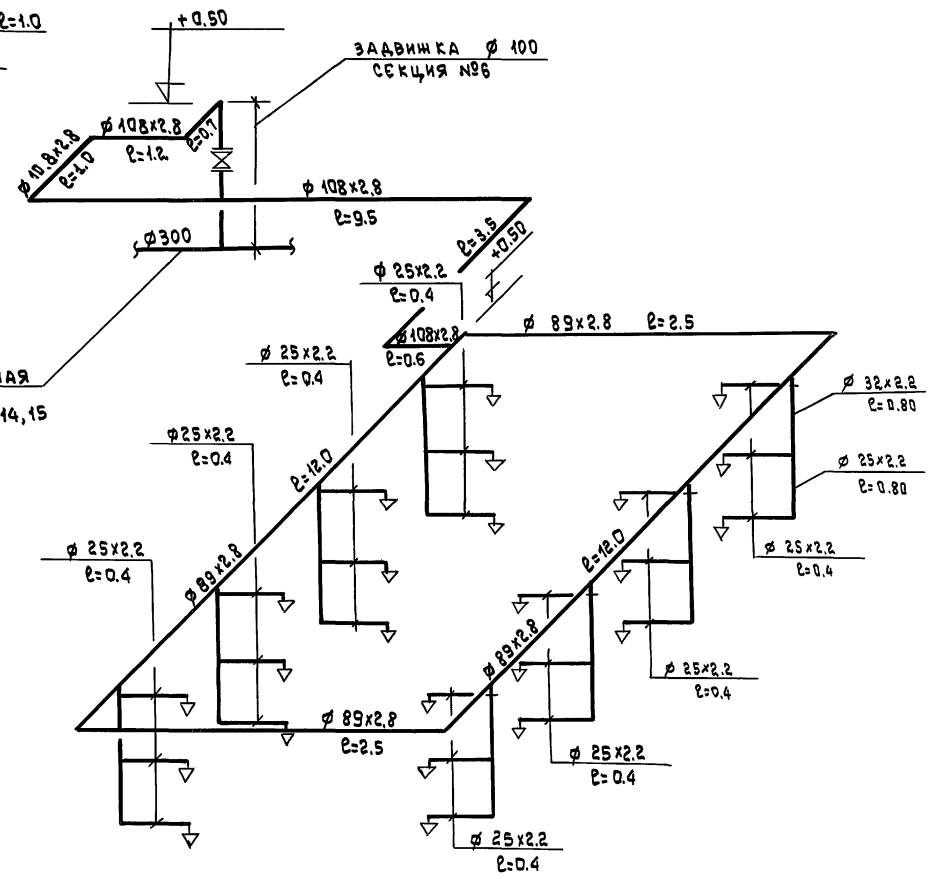

П Р И М Е Ч А Н И Я

1. ВЕДОМОСТЬ РАБОЧИХ ЧЕРТЕЖЕЙ И УСЛОВНЫЕ ОБОЗНАЧЕНИЯ СМ. ЛИСТ ВК1ПА-1
2. ПОЯСНИТЕЛЬНУЮ ЗАПИСКУ СМ. ЛИСТЫ 2-5
3. ДЛИНА ОТРЕЗКОВ ТРУБ УКАЗАНА ПО ЦЕНТРАМ ФИТИНСОВ
4. ПЕРЕХОДЫ С БОЛЬШЕГО ДИАМЕТРА НА МЕНЬШИЙ УСЛОВНО НЕ ПОКАЗАНЫ
5. ДРЕНЧЕРЫ ТИПА ДО-12 УСТАНАВЛИВАЮТСЯ ГОЛОВКАМИ ВНИЗ
6. УЗЛЫ И ДЕТАЛИ КРЕПЛЕНИЯ ТРУБОПРОВОДОВ К НЕСУЩИМ КОНСТРУКЦИЯМ СМ. ЛИСТЫ ВК1ПА-20,21,22

Н-к отд.	СОЛДАТОВ	
ГИП	БУЦКИХ	
ГИП	КОДАНЕВ	
Н.контр.	КОПАЕВА	

264-12-318.92 ВК1ПА

РАЙОННЫЙ ДОМ КУЛЬТУРЫ /ЗАЛ НА 600 МЕСТ/

СТАДИЯ	ЛИСТ	ЛИСТОВ
Р	11	

СХЕМА ДРЕНЧЕРОВ ЗАВЕСЫ ПОРТАЛА СЦЕНЫ КЗС-6.5 СЕКЦИЯ №5
СХЕМА ДРЕНЧЕРОВ ЗАВЕСЫ СЕЙФА ф100 СЕКЦИЯ №6 ЗОНА Е

А.О. ЦНИИЭП им.Б.С.МЕЗЕНЦЕВА

привязан

инв.№

Инв.№ подл. | Подпись и дата | Взам.инв.№

25447-07 38

ШКАФ ДЛЯ КРАНОВ РУЧНОГО ВКЛЮЧЕНИЯ ПОБУДИТЕЛЬНОЙ СЕТИ

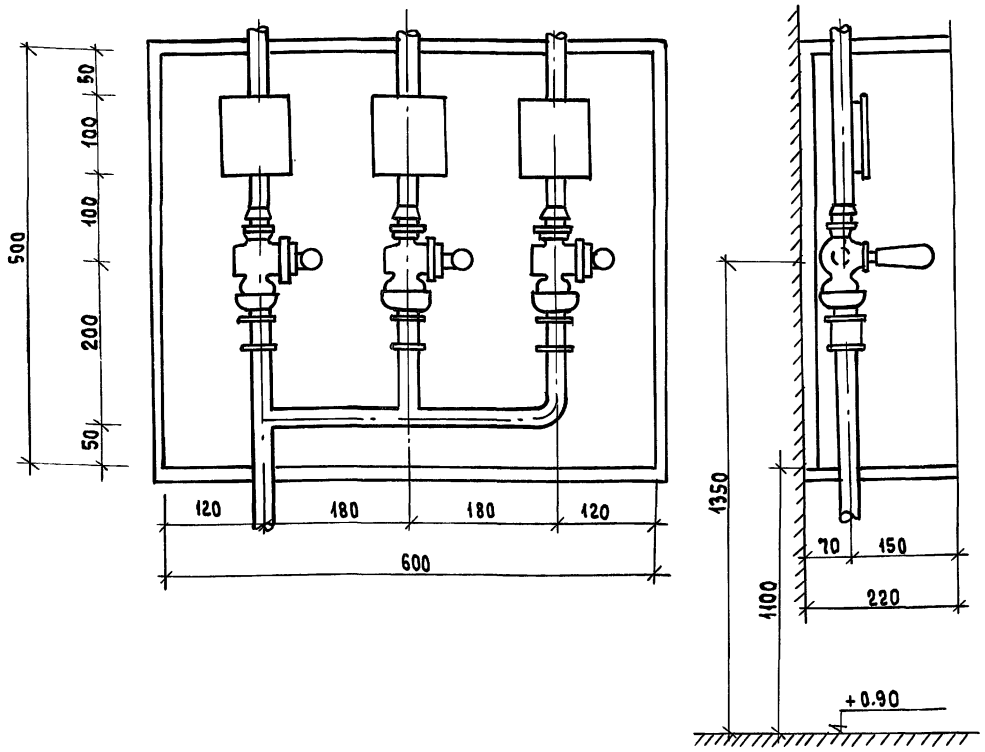

СХЕМА ПОБУДИТЕЛЬНОЙ СЕТИ

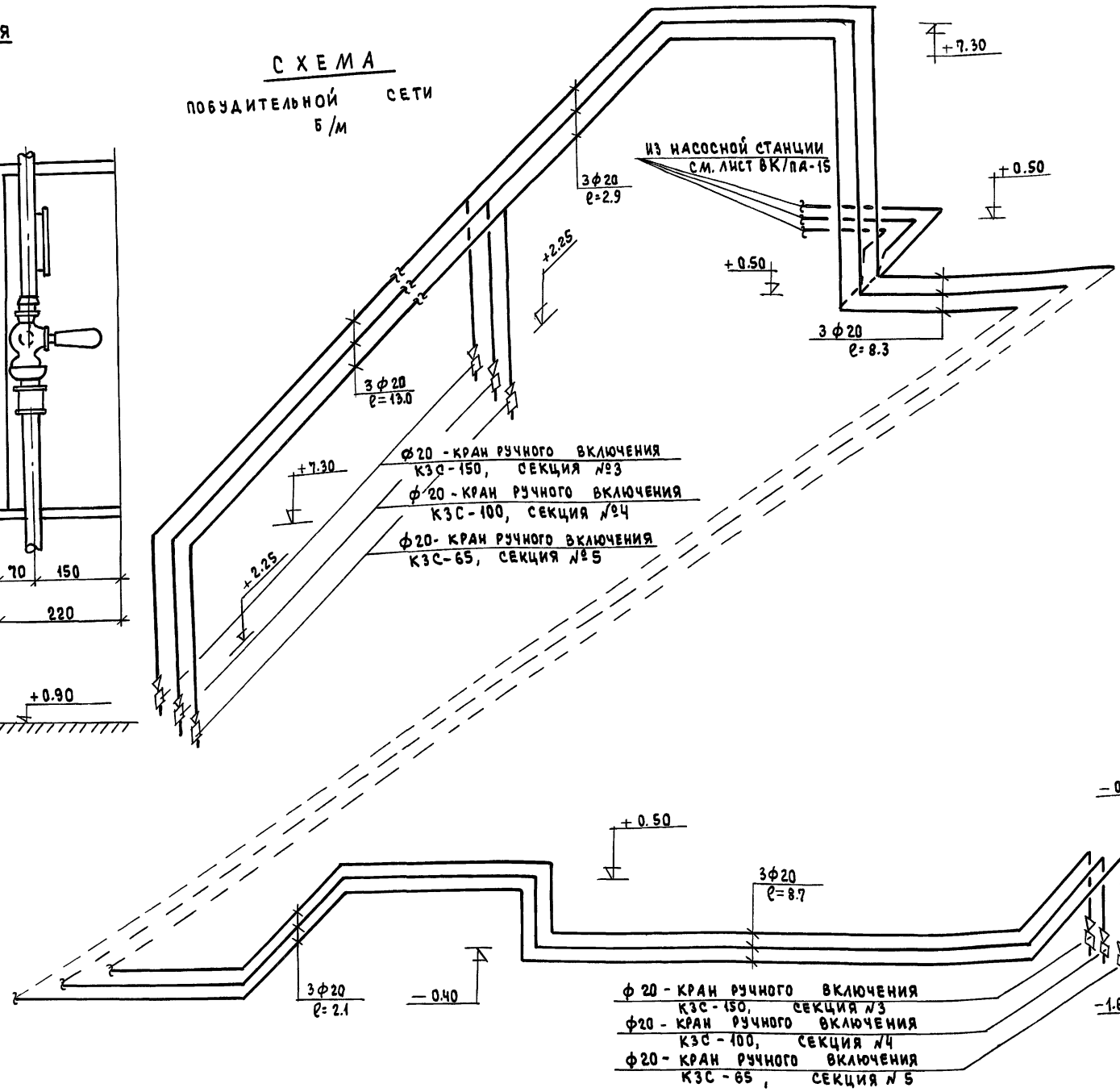

Примечания

1. Ведомость рабочих чертежей и условные обозначения см. лист ВК/ПА-1
2. Пояснительную записку см. листы 2-5
3. Краны ручного включения установить на высоте 1.35 м от уровня планшета сцены
4. Краны ручного включения установить в ящики, дверцы которых должны иметь устройства и приспособления для опломбирования
5. К каждому из трех кранов прикрепляется трафаретка с надписью: „сцена", „дверные проемы", „портал".
6. Узлы и детали крепления трубопроводов к несущим конструкциям см. листы ВК/ПА-20,21,22

Н.к отд.	Солдатов		
ГИП	Буцких		
ГИП	Коданев		
Н.контр.	Копаева		

Привязан

Инв.№

264-12-318.92 ВК/ПА

Районный дом культуры (зал на 600 мест)

Схема побудительной сети зона 2

Стадия	Лист	Листов
Р	12	

А.О. ЦНИИЭП им. Б.С. Мезенцева

Инв.№ подл. | Подпись и дата | Взам. инв.№

Альбом

Типовой проект

Разрез I-I м 1:100

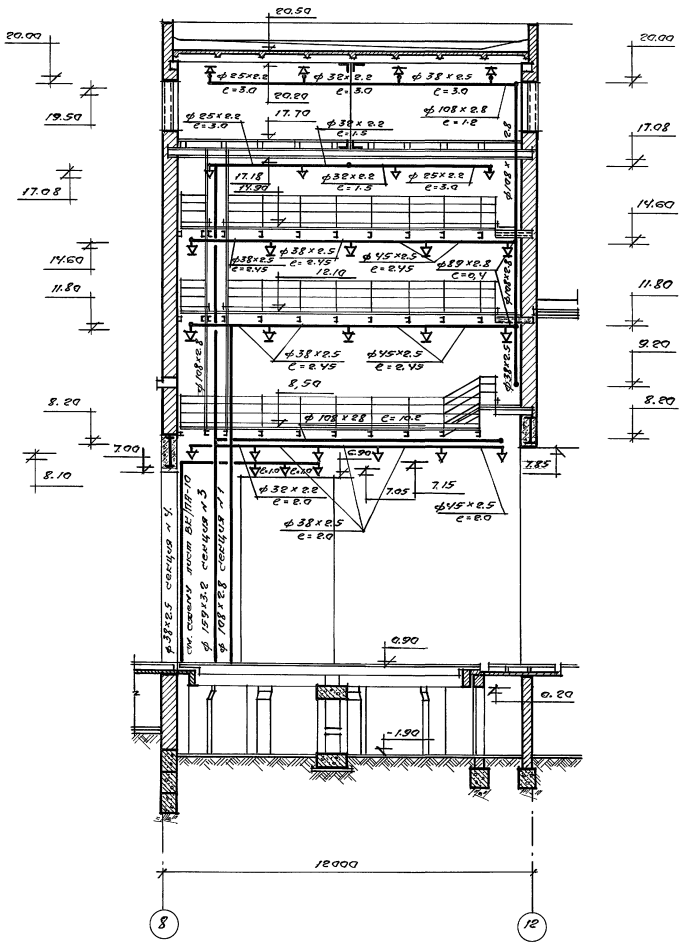

Разрез II-II м 1:100

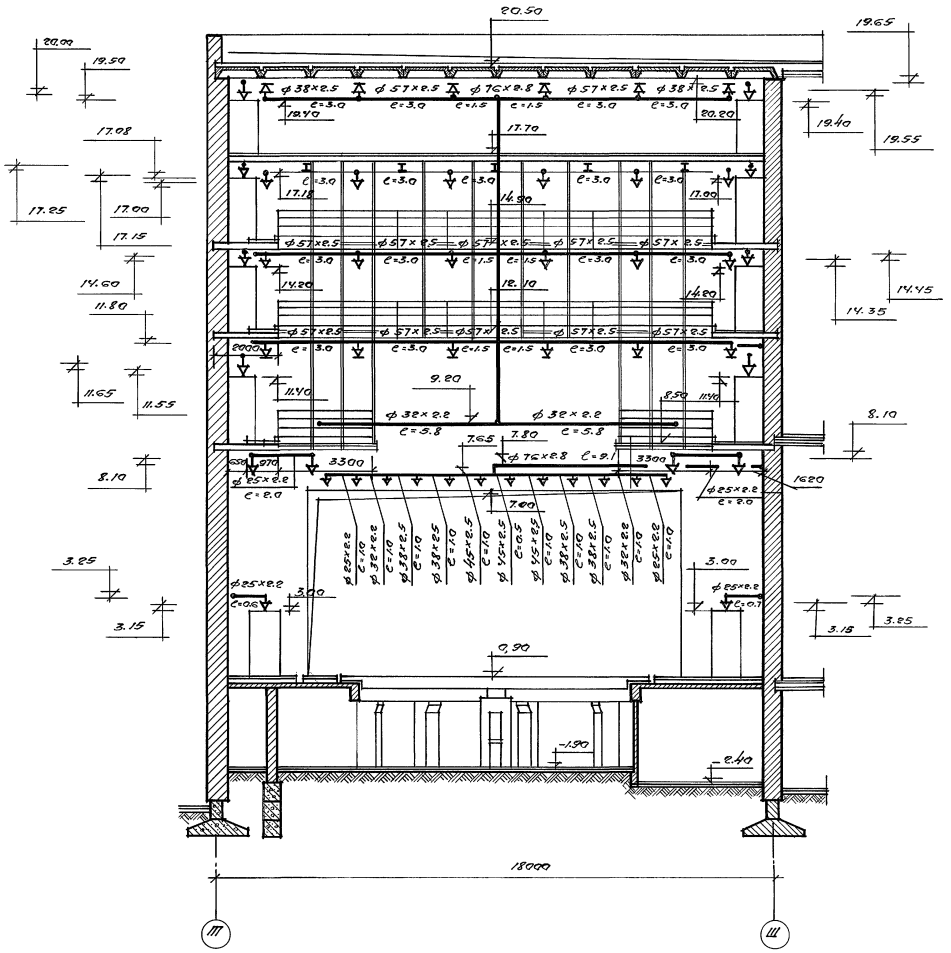

Нач. отд.	Солдатов		264-12-318. 92	ВК/ПА
ГИП	Буцкик			
ГИП	Коданев		Районный дом культуры на 600 мест	Стадия: Р; Лист: 13; Листов:
Н. контр.	Копаева			
			Разрезы I-I и II-II Зона 2.	АО ЦНИИЭП им. Б.С. Мезенцева

25447-07 40

Инв. № подл. | Подпись и дата | Взам. инв. №

Альбом

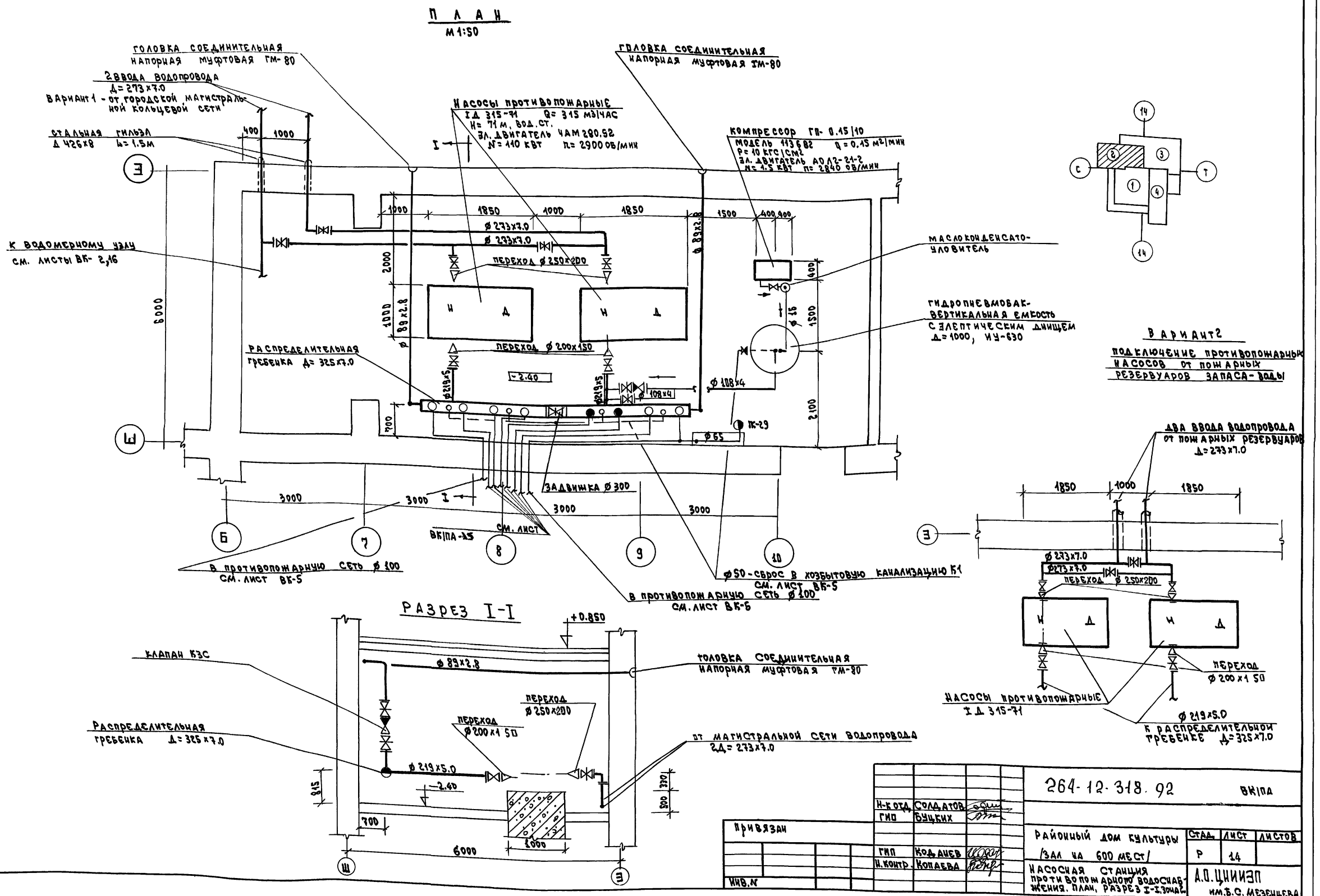

Н-к отд.	Солдатов		264-12-318.92		ВК/ПА
ГИП	Буцких				
ГИП	Коданев		Районный дом культуры /зал на 600 мест/	Стад. Р	Лист 14	Листов
Н.контр.	Копаева		Насосная станция противопожарного водоснабжения. План, разрез I-I, зона 2.	А.О. ЦНИИЭП им. Б.С. Мезенцева	

Привязан

Инв. №

Инв. № подл. | Подпись и дата | Взам. инв. №

Рук. АБ-1 | Мурадов | Гип В-4

Рук. АБ-1 | Баркан | Гип ОВ

Гип ОВ | Гонитель

25447-07 41

СХЕМА

АКСОНОМЕТРИЧЕСКАЯ

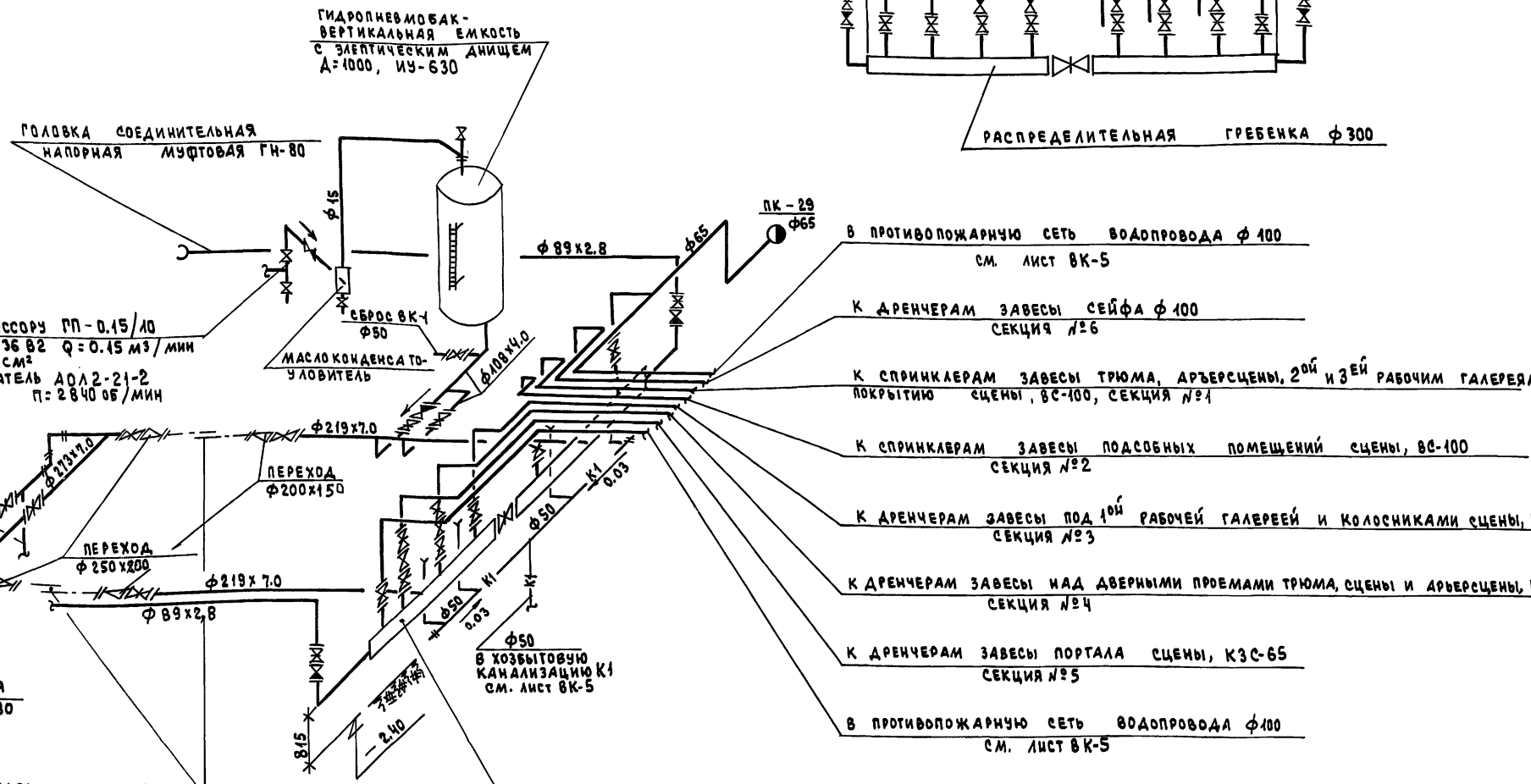

			264-12-318.92 ВК/ПА
Н-к отд.	Солдатов		
ГИП	Буцких		
ГИП	Коданев		Районный дом культуры (зал на 600 мест)
Н. контр.	Копаева		Аксонометрическая схема трубопроводов насосной станции противопожарного водоснабжения

Стадия	Лист	Листов
Р	15	

А.О. ЦНИИЭП им. Б.С. Мезенцева

Привязан:

Инв. №

Инв. № подл. | Подпись и дата | Взам. инв. №

Альбом

Общий вид

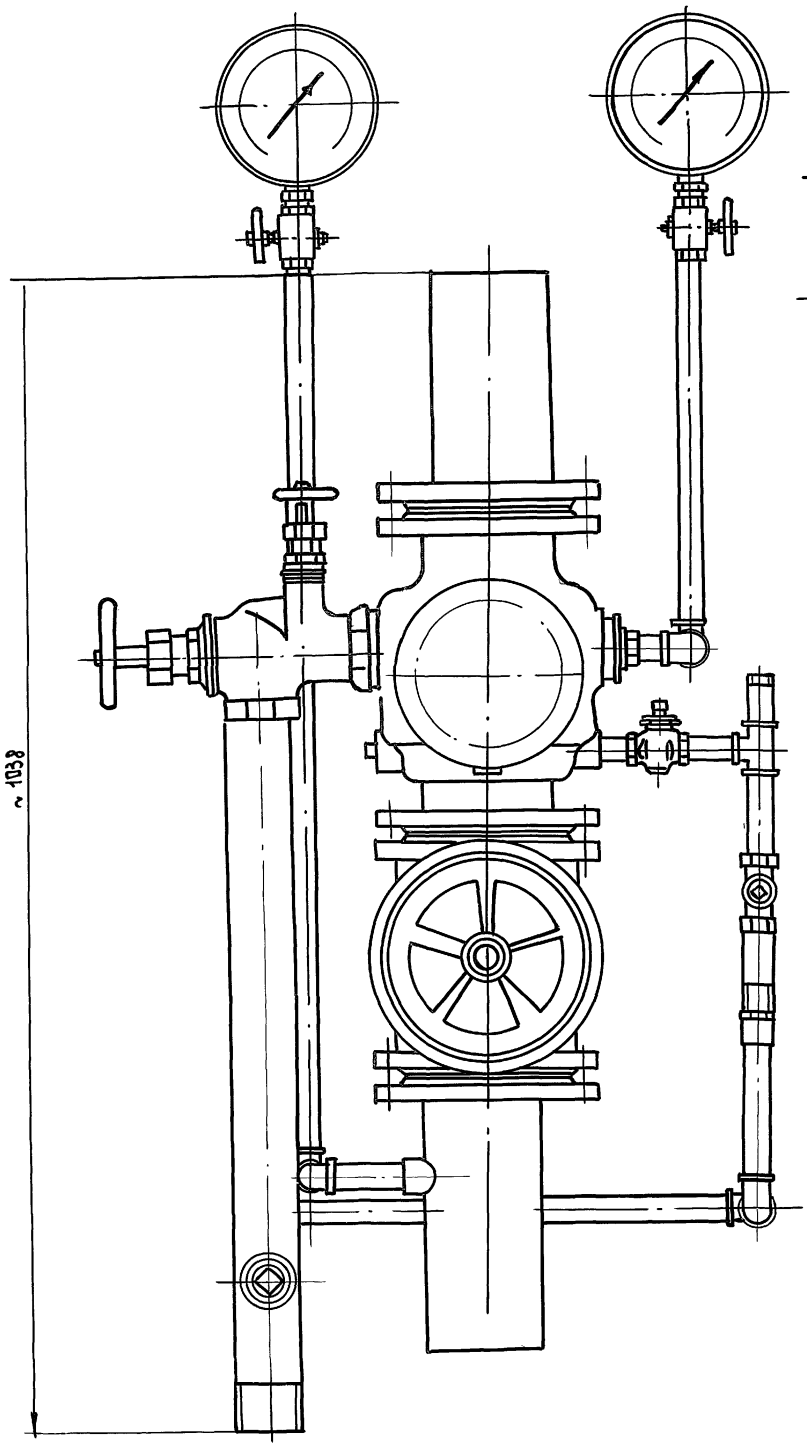

Схема

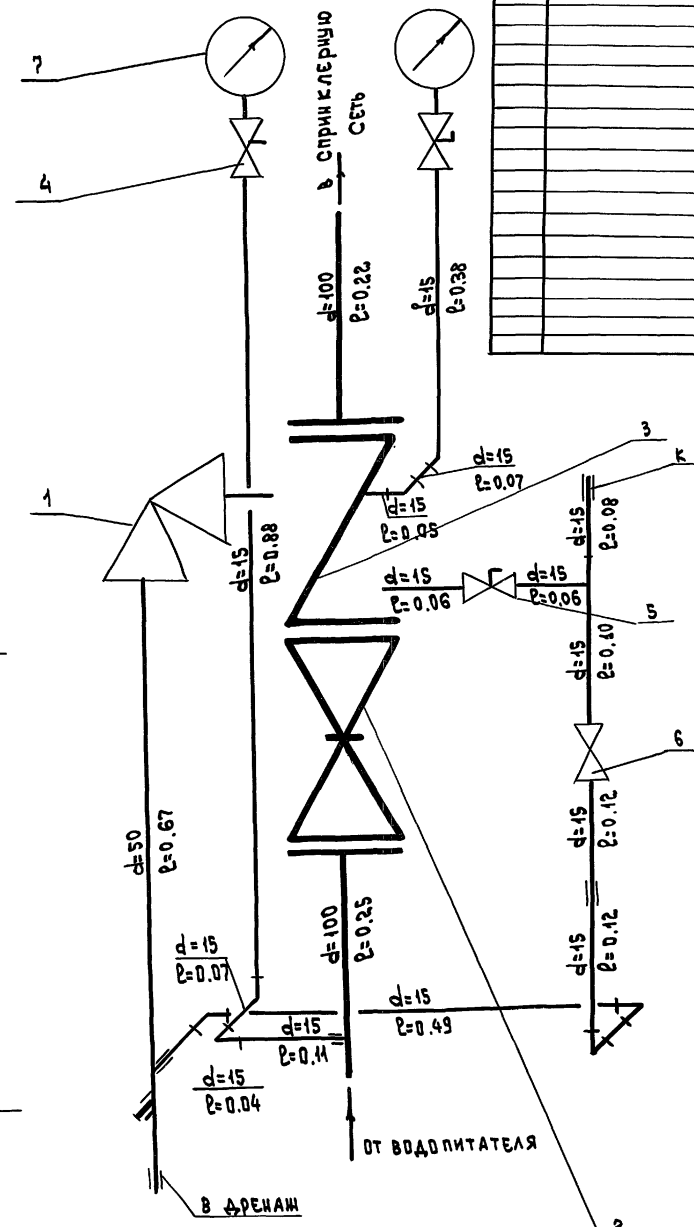

Спецификация

Продолжение

Поз.	Обозначение	Наименование	Кол	Приме-чание
		Пробка 40 ГОСТ 8963-75	1	
		Тройник 15		
		ГОСТ 8948-75	1	
		Угольник 15		
		ГОСТ 8946-75	7	
		Футорка 50×15		
		ГОСТ 8960-75	1	
		Болт М16×70 68		
		ГОСТ 7798-70	24	
		Гайка М16 5 ГОСТ 5915-70	24	
		Шайба 16.01 ГОСТ 11371-68	24	
		Фланец 100 ГОСТ 11282-80	2	
		Прокладка ф 48×3	2	
		Прокладка ф 81×62	1	
		Прокладка ф 158×110	2	резина 2-19-6

Поз.	Обозначение	Наименование	Кол	Приме-чание
1	КВ 50×13	Вентиль комбини		прилу-сеии 3-Э
		рованный		
		ТУ22-3549-76	1	
2	30Ч6бр	Завинчка параллел.		механ.
		с выбвинтным шпин-		3-Э и 136
		делем фланцевая		г. Сызрань
		чугунная на Ру10		
		ГОСТ 8437-75		
		I-100-10	1	
3	ВС-100	Клапан		прилук сеии
		водосигнальный		3-Э
		ТУ22-3867-79	1	
4	14м1-00-00	Кран натяжной		одесск. ремонт. механ.
		муфтовый с фланцем		3-Э
		для контрольного ма-		
		нометра на Ру16		
		Д=15	2	
5	11Б6бк	Кран пробковый проход-	1	одесский ремонтно механический з-д
	ПЗ 33015	ной сальниковый		
		муфтовый латунный		ЕИИЗ-Э
		на Ру10 ТУ26-07-1061-		им. осо-ввк
		-78		
6	3-М0	Кран с малым		прилук
		отверстием		сеий
		ТУ22-3866-77	1	3-Э ППО
7	МТП-160-16	Манометр		томский
		ТУ 25.02.181071-78	2	3-Э
		Трубы стальные водо		
		газопроводные (газовые)		
		ГОСТ 3262-75		
		Труба 15	32	м
		Труба 50	0.8	м
		Труба стальная электро-		
		сварная ГОСТ 10704-76*		
		114×3	0.6	м
		Контргайка		
		ГОСТ 8968-75	1	
		Муфты прямые		
		короткие ГОСТ 8966-75		
		15 Ст	3	
		40 Ст	1	

Примечание

Размеры деталей из труб даны фактические с учетом резьбовых участков под муфтовые соединения.

Инв.№ подл. | Подпись и дата | Взам. инв. №

Привязан

Инв.№

Н.к.отд.	Солдатов		
ГИП	Буцких		
ГИП	Коданев		
Н.контр	Копаева		

264-12-318.92 ВК1ПА

Районный дом культуры /зал на 600 мест/

Стадия	Лист	Листов
Р	16	

Узел управления спринклерной установки с клапаном ВС-100

А.О. ЦНИИЭП им. Б.С. Мезенцева

25447-07 43

Общий вид

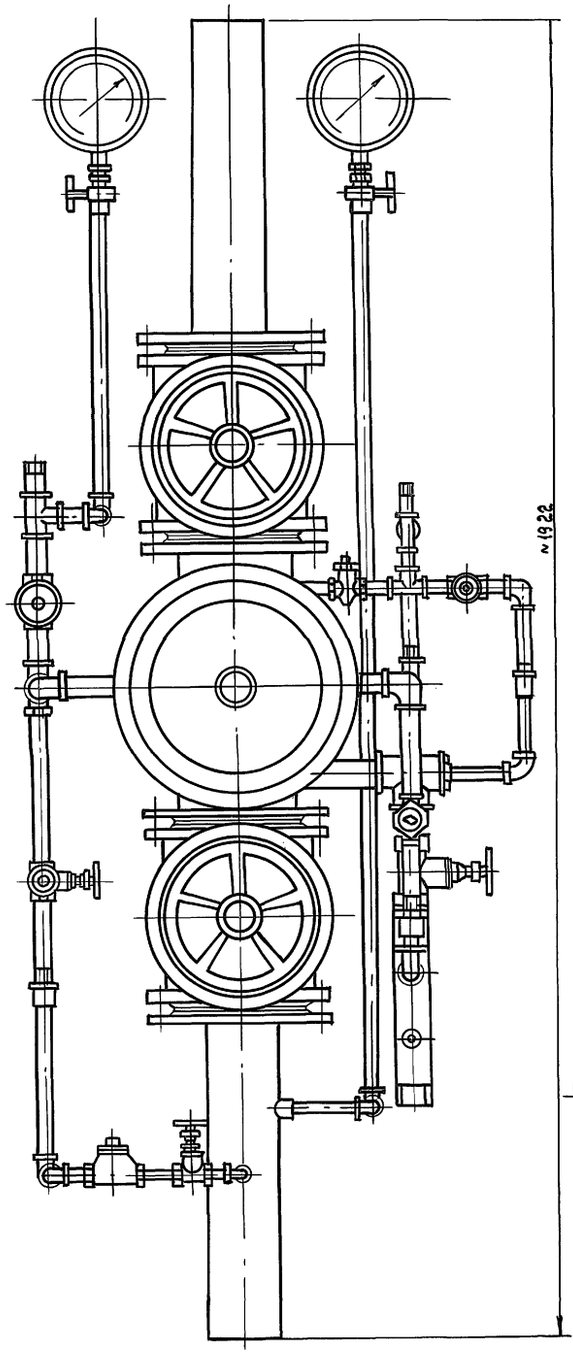

Схема

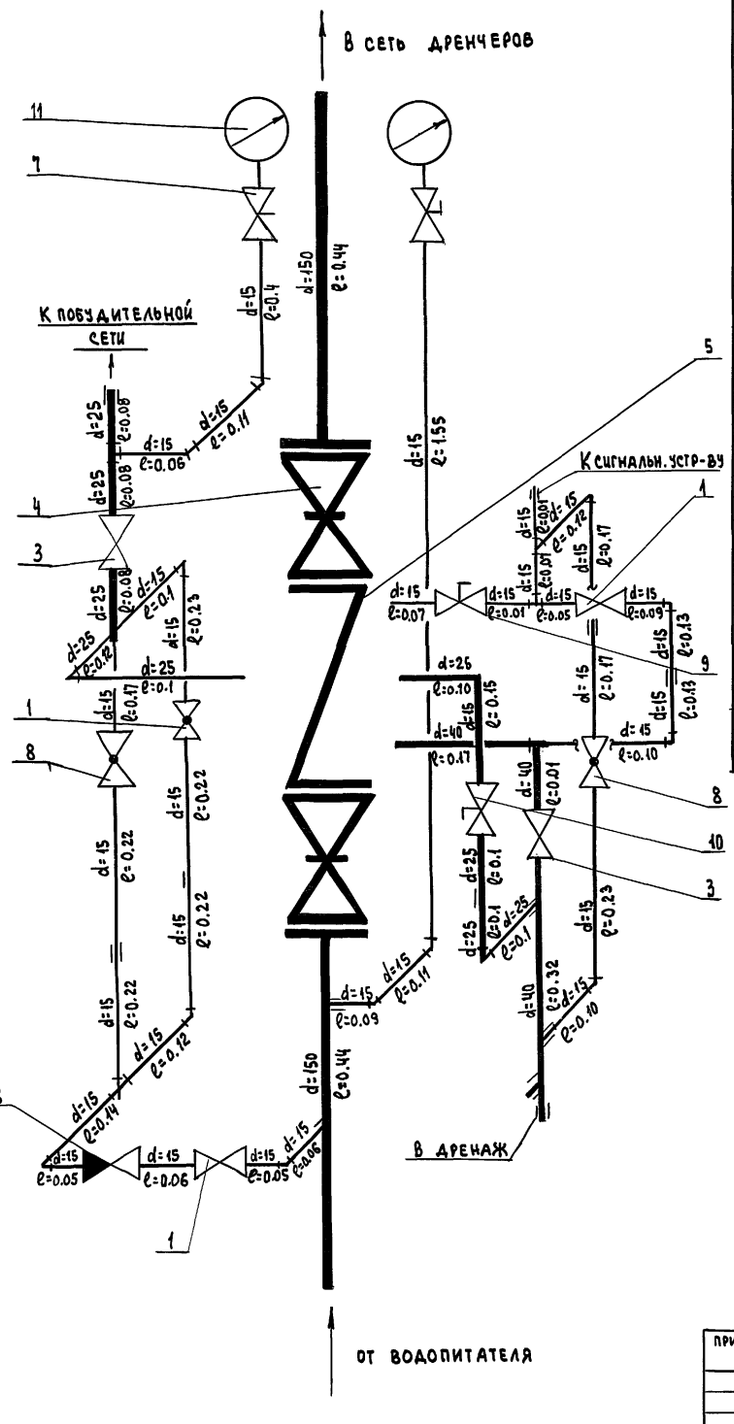

Поз.	Обозначение	Наименование		Примечание
		Контргайка ГОСТ 8968-75		
		Контргайка 15	4	
		Контргайка 25	1	
		Крест 25 ГОСТ 8951-75	1	
		Муфты прямые		
		Короткие ГОСТ 8954-75		
		15 см	7	
		25 см	5	
		Пробка 25 ГОСТ 8963-75	1	
		Тройники прямые		
		ГОСТ 8948-75		
		Тройник 15	3	
		Тройник 40	1	
		Тройник 25×15		
		ГОСТ 8949-75	1	
		Угольники прямые		
		ГОСТ 8946-75		
		Угольник 15	12	
		Угольник 25	3	
		Футорки ГОСТ 8960-75		
		25×15	2	
		40×15	1	
		Болт М20×75-58		
		Гайка М20Б		
		ГОСТ 5915-70	32	
		Шайба 2001		
		ГОСТ 11371-68	32	
		Фланец 150-10		
		ГОСТ 12820-80	2	
		Прокладка ф18×7	2	Паронит ПОБ-2 ГОСТ 481-71
		Прокладка ф212×181	4	Резина пластина 3 мз ГОСТ 7338-65

Поз.	Обозначение	Наименование		Примечание
	15б1бк	Вентили запорные		
		муфтовые латунные		Арм. 3-А
		на Ру16 ГОСТ 9036-74		Ду15 А-22
1		Ду15	3	Закарпатский АР-и
2		Ду25	1	Завод
3		Ду40	1	Ду 40
4	30ч6бр	Задвижка параллельная	2	Механический
		с выдвижным шпинделем фланцевая		3-А
		чугунная на Ру10		№136
		ГОСТ 8437-75		г.Сызрань
5	КЗС-150	Клапан запорный		Прачкинский
		сигнальный	1	3-А ДПО
		ТУ22-3863-77		
6	16кч11р	Клапан обратный		Семеновский
	с341006	подъемный муфтовый		арматур.
	ка41006	из ковкого чугуна		ный 3-А
		на Ру10 ГОСТ 19501-74		
		Ду15	1	
	14м1-00-00	Кран натяжной муф-		Одесский
		товый с фланцем		ремонтно-
		для контрольного		механи- 3-А
		манометра на Ру16		
	3-М0	Кран с малым		
		отверстием		3-ДПО
		ТУ22-3866-77	2	
	11б6бк	Краны пробковые		Одесский ремонт-но-мех.
		Проходные сальнико-		
		вые муфтовые латун.		Завод им. Фрунзе
		на Ру10 ГОСТ 2704-77		Оснепенко
9		ф15	1	
10		ф25	1	
11	МТП-160×16	Манометр		Томский маном.
		ТУ25-02-181074-78	2	3-А
		Трубы стальные водога-		
		зопроводные (газовые)		
		ГОСТ 3262-75		
		Труба 15	8.2	м
		Труба 25	1.2	м
		Труба 40	0.7	м
		Труба 152×35		
		ГОСТ 10704-76	1.0	м

Примечание

Размеры деталей из труб даны фактические с учетом резьбовых участков под муфтовое соединение.

Взам. инв.№ | Подп. и дата | Инв.№ подл.

Привязан

Инв.№

Н.контр.	Солдатов	
ГИП	Буцких	
Гип	Кодачев	
Н.контр.	Копаева	

264-12-318.92 ВК/ПА

Районный дом культуры (зал на 600 мест)

Стадия	Лист	Листов
Р	17	

Узел управления дренчерной установки с клапаном КЗС-150 с гидравлич. пуском

А.О. ЦНИИЭП им. Б.С. Мезенцева

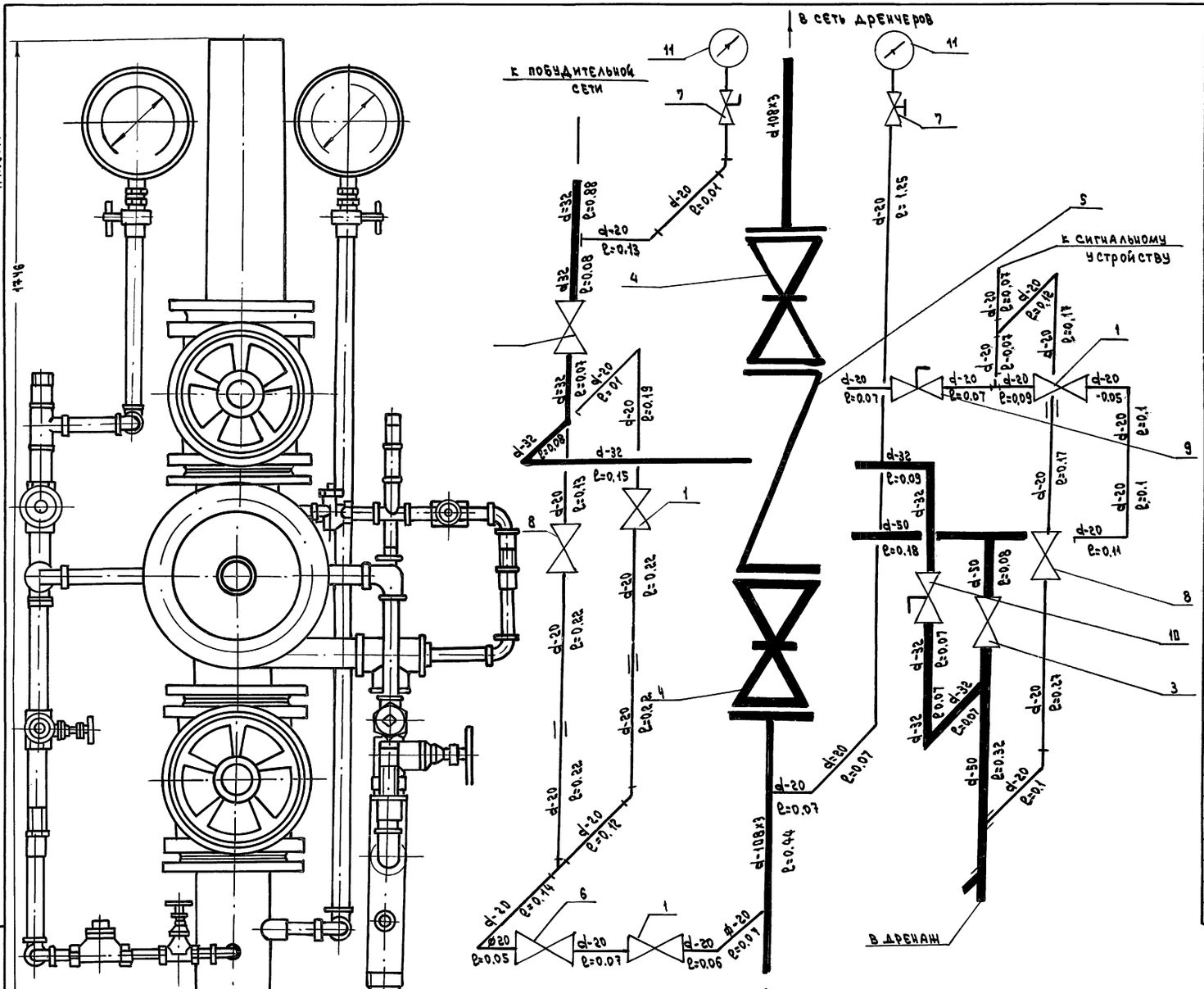

Марка	Обозначение	Наименование	Кол.	Приме-чч.
		В узе управления дренчерной установкой с гидравлическим пуском Ду-100		
1	156 16к	Вентиль запорный муфтовый латунный Ру= 16кгс/см² Ду-15	3	0.38кг
2	156 16к	ГОСТ 9036-74 то же Ду-25	1	0.78кг
3	156 16к	" " Ду-40	1	1.78кг
4	30ч 6бр	Задвижка параллельная с выдвижным шпинделем фланцевая чугунная исполнение I ГОСТ 8437-75		
		Ру- 10кгс/см² Ду-100	2	39.5кг
5	КЗС-100	Клапан запорный сигнальный ТУ22- 3863-77	1	
6	16 кч11р	Клапан обратный подъемный		
	С3Ч1006	муфтовый из ковкого чугуна		
	КА 41006	ГОСТ 19501-74 Ру=16кгс/см² Д-15	1	0.5кг
7	14м1-00-00	Кран натяжной муфтовый с фланцем для контрольного манометра Ру- 16кгс/см² Ду-15	2	0.81кг
8	3-м0	Кран с малым отверстием ТУ-22-3866-77	2	0.41кг
9	116 66к	Кран пробковый проходной сальниковый муфтовый латунный		
	ПЗ 33015	Ру=16кгс/см² Ду-15	1	0.32кг
10	116 66к	То же Ду-25	1	0.91кг
11	МТП- 160-16	Манометр показывающий ГОСТ 2405-80	2	1.55кг
	ГОСТ 10704-75	Труба Д 108х3	1.1	7.77кг
	ГОСТ 3262-75	Труба Д-20	6ч	1.28кг
	ГОСТ 3262-75	То же Д-32	1.1	2.39кг
	ГОСТ 3262-75	Труба Д-50	0.69	3.84кг
	ГОСТ 8951-75*	Крест Ду-25	1	0.383кг
	ГОСТ 8963-75*	Пробка Ду-25	1	0.119кг
	ГОСТ 8966-75*	Муфта прямая короткая Ду-1	7	0.135кг
	ГОСТ 8966-75*	То же Ду-25	3	0.68кг
	ГОСТ 8948-75*	Тройник прямой Ду-15	3	0.135кг
	ГОСТ 8948-75*	То же Ду-40	1	0.68кг
	ГОСТ 8949-75*	Тройник переходной Ду25х15	1	0.255кг
	ГОСТ 8946-75*	Угольник прямой Ду-15	12	0.095кг
	ГОСТ 8946-75*	То же Ду-25	3	0.231кг

Примечание

Размеры деталей из труб даны фактически с учетом резьбовых участков под муфтовые соединения.

Н.к.отд.	Солдатов	
ГИП	Бущих	
ГИП	Коданев	
Н. контр	Копаева	

264-12-318.92 ВК/ПА

Районный дом культуры /зал на 600 мест/

Стадия	Лист	Листов
Р	18	

Узел управления дренчерной установки с клапаном КЗС-100 с гидравлическим пуском

А.О. ЦНИИЭП им. Б.С. Мезенцева

Инв.№ подл. | Подп. и дата | Взам. инв.№

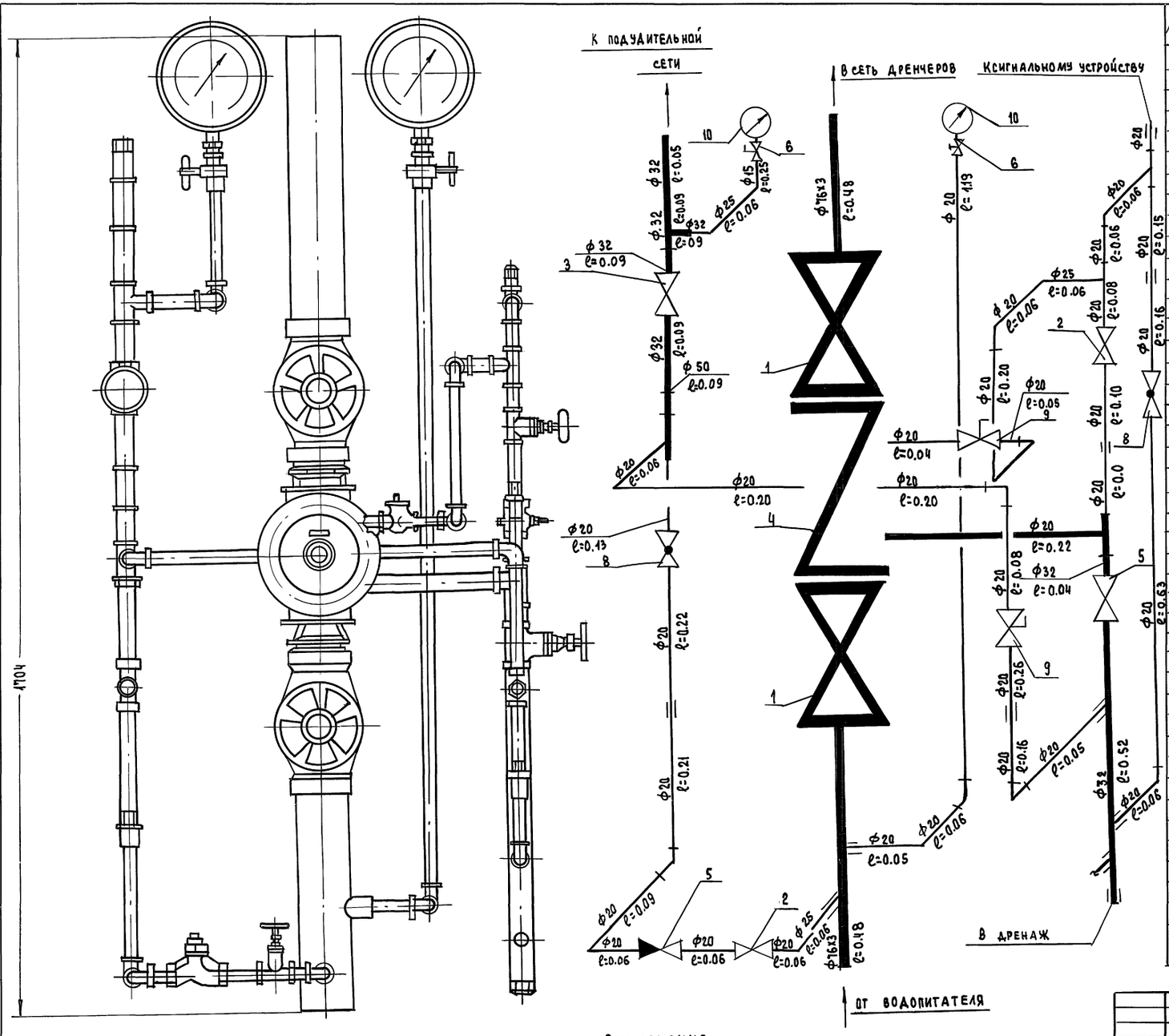

Марка	Обозначение	Наименование	Кол.	Примечание
		8. Узел управления дренчерной установкой с пневматическим пуском Ду-65		
1	ТУ26-07-240-83	Вентиль запорный муфтовый из		
	ЗА 22078.05	ковкого чугуна Ру= 16 кгс/см²		
		15кч2п2 Ду-65	2	6.5 кг
2	15Б 16к	Вентиль запорный муфтовый		
		латунный Ру = 16 кгс/см²		
		ГОСТ 9036-74 Ду-15	2	0.38 кг
3	15Б 1бк	То же Ду-25	1	0.78 кг
4	КЗС-65	Клапан запорный сигнальный		
		ТУ22-3863-78	1	60 кг
5	16кч11р	Клапан обратный подъемный		
	С341006	муфтовый из ковкого чугуна		
	КА41008	ГОСТ 19501-74 Ду-15	1	0.5 кг
6	14М1-00-00	Кран натяжной муфтовый		
		с фланцем для контрольного		
		манометра Ру=16 кг/см²		
		Ду-15	2	0.26 кг
8	3-М0	Кран с малым отверстием		
		ТУ22-3866-77	2	0.41 кг
9	11Б6бк	Кран пробковый проходной саль-		
	ПЗ 33015	никовый муфтовый латунный		
		Ру=10 кгс/см² Ду-15	2	0.32 кг
10	МТП-160-18	Манометр показывающий обще-		
		промышленного назначения		
		Верхний предел измерения		
		16 кгс/см² ГОСТ 2405-80		
		ТУ25.02.181074-78	2	1.55 кг
	ГОСТ 10704-76*	Труба Д76х3	3.6	5.4 кг
	ГОСТ 3262-75	Труба Д20	19.5	1.28 кг
	ГОСТ 3262-75	То же Д32	5.4	2.39 кг
	ГОСТ 8966-75	Муфта короткая Ду-15	27	0.055 кг
	ГОСТ 8958-75	Ниппель Ду-70	6	
	ГОСТ 8963-75	Пробка Ду-15	3	0.048 кг
	ГОСТ 8948-75	Тройник прямой Ду-15	6	0.135 кг
	ГОСТ 8948-75	То же Ду-25	6	0.321 кг
	ГОСТ 8949-75	Тройник переходной		
		Ду 25х15	9	0.255 кг
	ГОСТ 8946-7515	Угольник прямой	48	0.095 кг

Примечание

Размеры деталей из труб даны фактически с учетом резьбовых участков под муфтовое соединение.

Привязан

Инв.№

Н.к отд.	Солдатов	
ГИО	Буцких	
ГИП	Коданев	
Н.контр.	Копаева	

264-12-318.92 ВК/ПА

Районный дом культуры (зал на 600 мест)

Стадия	Лист	Листов
Р	19	

Узел управления дренчерной установки с клапаном КЗС-65 с гидравл. пуском

А.О. ЦНИИЭП им. Б.С. Мезенцева

Инв.№ подл. | Подпись и дата | Взам. инв.№

Подвеска П – 10

Подвеска к деревянным балкам для труб диаметрам от 20 до 70мм

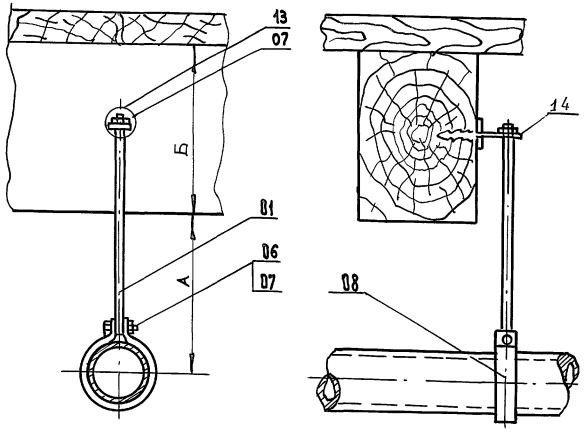

А	100	150	200	250	300	350	400	450	500

Подвеска П-11

Подвеска к деревянным потолкам диаметром от 20 до 70мм

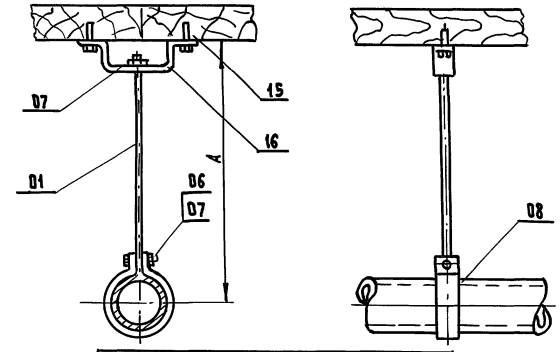

А	100	150	200	250	300	350	400	450	500

Подвеска П-1

Анкерная подвеска к двухтавровым балкам для труб диаметром от 20 до 50мм.

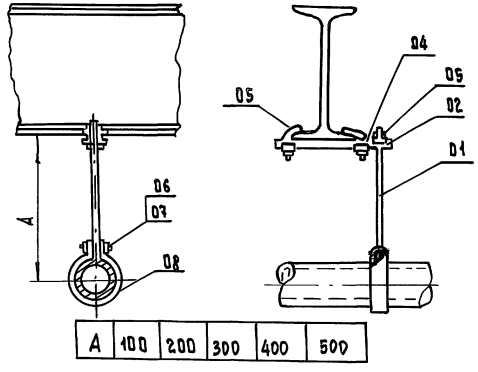

А	100	200	300	400	500

Деталь 11

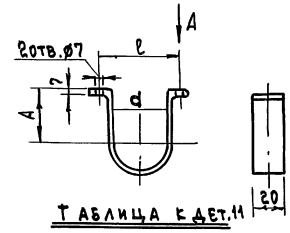

Таблица к дет.11

D	50	40	32	25	20
A	60	50	40	40	30
d	62	50	44	35	28
L	316	280	248	234	205

Подвеска П-15

Опора для крепления стояков к кирпичной стене для труб d от 50 до 150 мм.

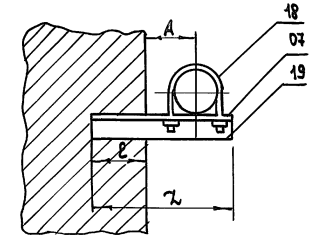

Таблица к подвеске П-15

Дтр.	А	ℓ	L
150	150	150	412
100	100	150	340
80	80	100	254
60	60	100	213

Н.отд.	Солдатов		
ГИП	Буцких		
ГИП	Моданев		
Инженер	Скворцов		
Н.контр.	Копаева		

Привязан

Инв. №

264-12-318.92 ВК/ПД

Районный дом культуры /зал на 600 мест/ | Стад. Р | Лист 20 | Листов

Детали крепления трубопроводов (лист 1)

А.О. ЦНИИЭП им. Б.С. Мезенцева

Инв. № подл. | Подпись и дата | Взам. инв. №

Подвеска П –4

Подвеска к железобетонным балкам для труб диаметром от 80 до 20 мм

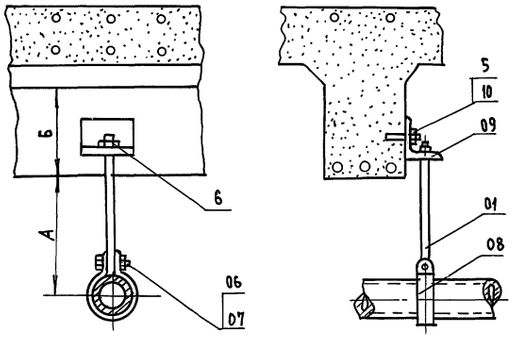

А	100	150	200	250	300	350	400	450	500

Примечание:

Дюбель застрелить при помощи пистолета СМП-1
Патрон 82. Цвет пыжа - зеленый

Подвеска П –7

Подвеска к железобетонным потолкам для труб диаметром от 20 до 50 мм

Д	50	40	32	25	20
R	50	50	40	40	30

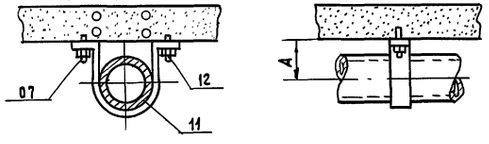

Примечание:

1. Дюбель застрелить при помощи СМП-1 патрон 165. Цвет лыжа желтый

Деталь 09

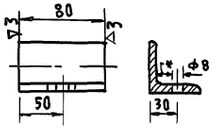

Деталь 05

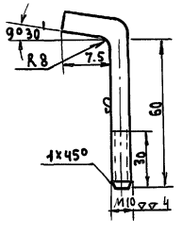

Деталь 01

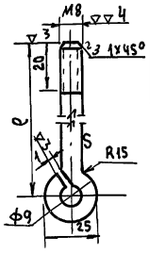

Таблица к дет. 01

А	100	150	300	250	300	350	400	450	500
ℓ	32	262	312	362	412	462	512	562	612
N	260	340	350	400	450	510	560	610	660

Деталь 03

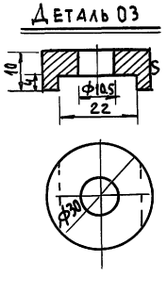

Подвеска П-13

Крепление к кирпичной стене труб диаметром от 70 до 150 мм

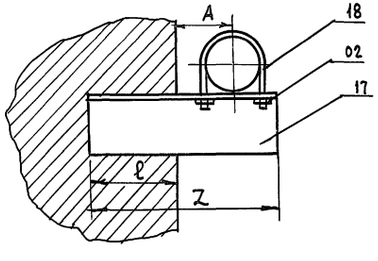

Таблица к подвеске П-13

Дтр.	А	ℓ	Z
150	150	200	465
100	100	50	340
80	80	100	254
70	70	100	237

Н.К ОТД.	Солдатов	
ГИП	Буцких	
ГИП	Коданев	
ИНЖЕНЕР	Скворцова	
Н. КОНТР.	Копаева	

Привязан

Инв.№

264-12-318.92 ВК/ПА

Районный дом культуры (зал на 600 мест)

Стадия	Лист	Листов
Р	21	

Детали крепления трубопроводов (лист 2)

А.О. ЦНИИЭП им. Б.С. Мезенцева

Инв.№ подл. | Подп. и дата | Взам. инв.№

Деталь 19

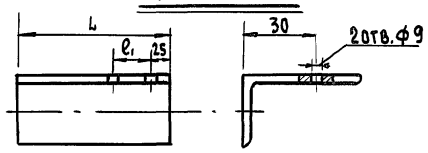

Таблица к дет.19

Дтр.	l_1	L
150	175	465
100	124	340
80	97	254
70	85	237

Деталь 17

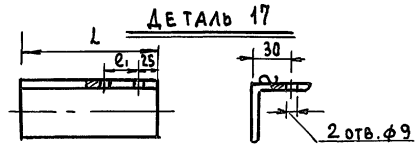

Таблица к дет.17

Дт	l_1	L
150	175	412
100	124	340
80	97	254
50	68	219

Примечания:

1. Допуски на свободные размеры по 7 классу точности.
2. Допуски на резьбу по 3 кл. точности
3. Острые кромки притупить.
4. Длину заготовки в зависимости от диаметра труб брать из таблиц.

Деталь 14

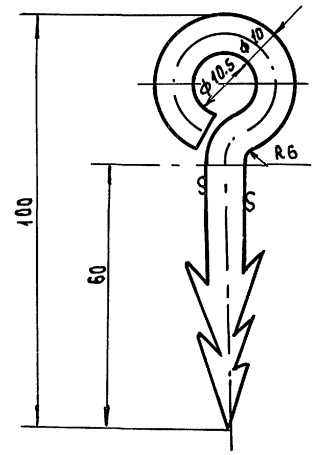

Деталь 18

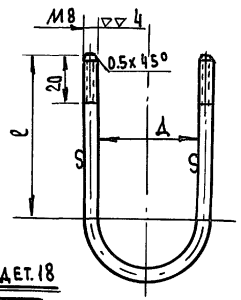

Таблица к дет.18

Д	l	Длина заготов.
150	115	484
100	90	354
80	77	289
70	70	255

Деталь 16

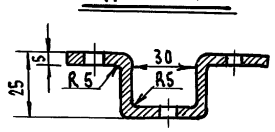

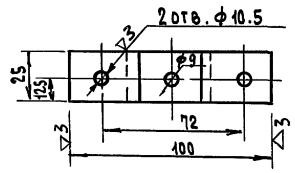

Деталь 08

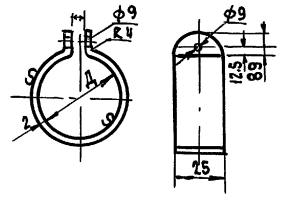

Таблица к дет.08

Д мм	L заготов.
80	352
70	290
50	242
40	202
32	186
25	158
20	137

Деталь 02

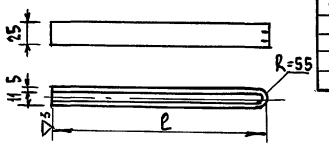

Таблица к дет.02

№№ граф	l	Длина заготов.
20	185	394
22	197	418
24	203	430
27	209	442
30	216	454

Спецификация деталей на каждую подвеску

№№ п/п	Обозначения	Наименование	Размер	ГОСТ	Материал	Кол-во	Вес ед.	Вес общ.
		Подвеска П1						
1	01	Тяж подвесного кольца ф8		2590-71	сталь круглая	1	0.166	0.166
2	02	Анкер	5x25	103-76	сталь полосовая	1	0.25	0.25
3	03	Шайба специальная	4x25	103-76	сталь полосов.	3	0.04	0.04
4	04	Гайка М10		5915-70	ст.3	2	0.011	0.022
5	05	Болт анкерный	l=100	2590-71	сталь круглая	2	0.09	0.18
6	06	Болт М8x25	l=25	7798-70	ст.3	1	0.016	0.016
7	07	Гайка М8		5915-70	ст.3	2	0.006	0.012
8	08	Подвесное кольцо			ст.тонколистовая	1	0.13	0.13
		Подвеска П4						
9	08	Подвесное кольцо			ст.тонколистовая	1	0.13	0.13
10	01	Тяж подвесного кольца ф8		2590-71	сталь круглая	1	0.166	0.166
11	09	Уголок 50x50x5	l=80	8509-72	ст. прокатная	1	0.42	0.42
12	10	Дюбель гвоздевой	ф4.5			1		
13	07	Гайка М8		5915-70	ст.3	2	0.006	0.012
14	06	Болт М8x25	l=25	7798-70	ст.3	1	0.016	0.016
		Подвеска П7						
15	11	Скоба			ст.тонколистовая	1	0.14	0.14
16	12	Дюбель с наружн.резьб. М8x1.25	l=60			2		
17	07	Гайка М8		5915-70	ст.3	2	0.006	0.012
		Подвеска П10						
18	13	Шайба		6958-78	ст.3	1	0.002	0.002
19	07	Гайка М8		5915-70	ст.3	2	0.006	0.012
20	01	Тяж подвесного кольца ф8		2590-71	сталь круглая	1	0.165	0.156
21	06	Болт М8x25	l=25	7798-70	ст.3	1	0.016	0.016
22	08	Подвесное кольцо			ст.тонколистовая	1	0.13	0.13
23	14	Костыль с ершом д/дер.балок	l=145	2590-71	сталь круглая	1	0.058	0.058
		Подвеска П11						
24	15	Глухарь	10x65	1491-80	ст.3	2	0.04	0.04
25	16	Скоба потолочная	5x25	103-76	сталь полосовая	1		
26	07	Гайка М8		5915-70	ст.3	2	0.006	0.012
27	06	Болт М8x25	l=25	7798-70	ст.3	1	0.016	0.016
28	01	Тяж подвесного кольца ф8		2590-71	сталь круглая	1	0.166	0.166
29	08	Подвесное кольцо			ст.тонколистовая	1	0.13	0.13
		Подвеска П13						
30	17	Уголок равноб. 63x63x5		8509-72	сталь прокатная	1	0.96	0.96
31	07	Гайка М8		5915-70	ст.3	2	0.006	0.012
32	18	Хомут ф8	l=500	2590-71	сталь круглая	1	0.20	0.20
		Подвеска П15						
33	19	Уголок равноб. 75x50x5		8510-72	сталь прокатная	1	2.13	2.13
34	07	Гайка М8		5915-70	ст.3	2	0.006	0.012
35	18	Хомут ф8	l=500	2590-71	сталь круглая	1	0.39	0.20

Н.к.отд.	Солдатов	
ГИП	Буцких	
ГИП	Коданев	
Инженер	Скворцова	
Н.контр.	Копаева	

Привязан

Инв.№

264-12-318.92 ВК/ПА

Районный дом культуры (зал на 600 мест)

Стадия	Лист	Листов
Р	22	

Детали крепления трубопроводов (лист 3)

А.О. ЦНИИЭП им. Б.С. Мезенцева

Инв.№ подл. | Подп. и дата | Взам.инв.№

ПЛАН

М 1:50

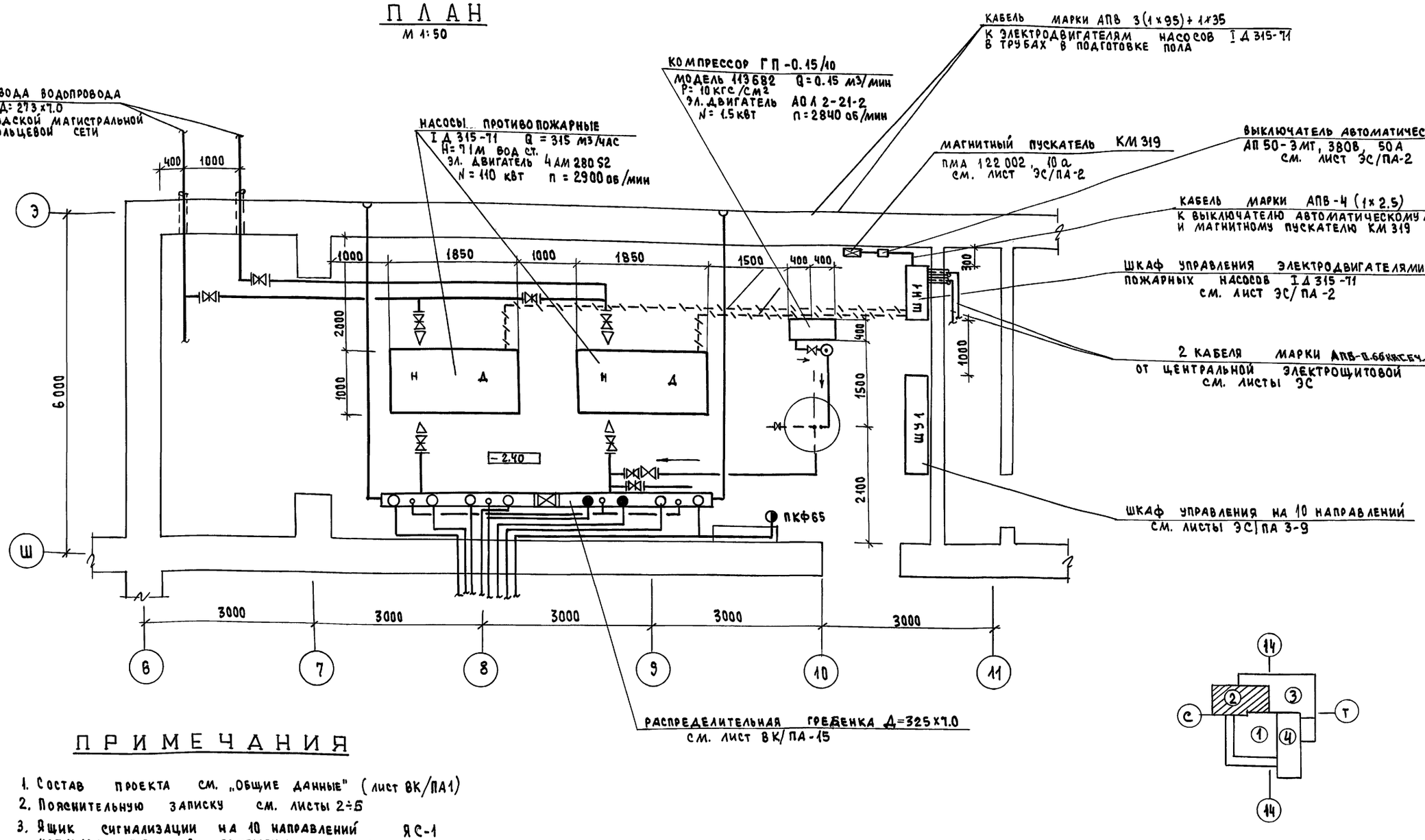

ПРИМЕЧАНИЯ

1. Состав проекта см. „Общие данные" (лист ВК/ПА1)
2. Пояснительную записку см. листы 2÷5
3. Ящик сигнализации на 10 направлений ЯС-1 устанавливается в помещении пожарного поста. Место установки определяется во время работ по монтажу оборудования и разводки сетей. Запитывается двумя кабелями АПВ-3 (1×2.5) от электрощитовой объекта (см. лист ЭС/ПА-2).
4. Отверстия до 150 мм пробиваются по месту.

Н-к отд.	Солдатов		
ГИП	Буцких		
ГИП	Коданев		
Н.контр.	Копаева		

ПРИВЯЗАН

Инв. №

264-12-318.92 ЭС/ПА

РАЙОННЫЙ ДОМ КУЛЬТУРЫ (ЗАЛ НА 600 МЕСТ)

СТАДИЯ	ЛИСТ	ЛИСТОВ
Р	1	9

НАСОСНАЯ СТАНЦИЯ ПРОТИВОПОЖАРНОГО ВОДОСНАБЖЕНИЯ С РАССТАНОВКОЙ ОБОРУДОВАНИЯ. ЗОНА 2

А.О. ЦНИИЭП им.Б.С. Мезенцева

25447-07 50

СОГЛАСОВАНО:

Рук. АБ-1	Мурадов	
Рук. АБ-1	Баркан	
ГИП ОВ	Гонитель	

Инв. № подл. | Подпись и дата | Взам. инв. №

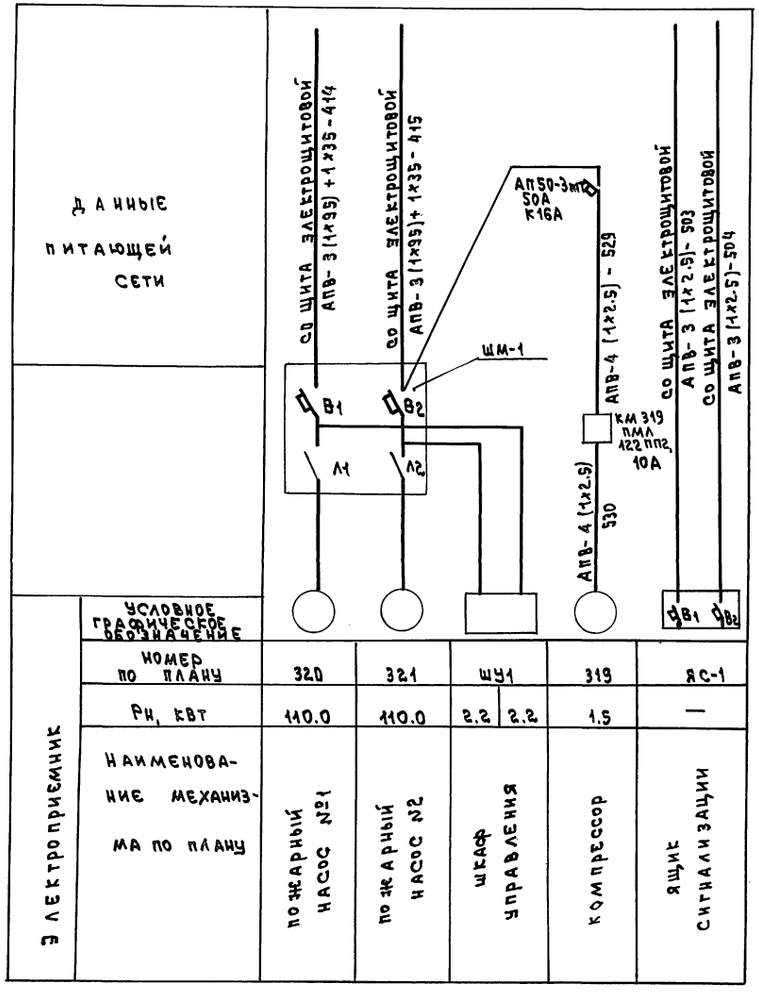

Поз. обознач.	Наименование	Кол.	Примечание
	Аппаратура, устанавливаемая по месту		
ШН-1	Шкаф управления электродви-		
	гателями пожарных насосов		
	ШОИ 5901-4374 ТУ16.536.042-76	1	
ШУ1	Шкаф управления основной на		
	10 направлений ШОИ 9001-000 46		
	ТУ 16.536.042-76	1	
ЯС-1	Ящик сигнальный основной		
	на 10 направлений		
	ЯАИ 9501-00041	1	
КМ 319	Пускатель магнитный	1	исп. 1PS4
	ПМЛ 122002, 10А, Iмтр-10А		
АП-50-3мт	Выключатель автоматический,	1	
	380В, 50А, 3-х полюсный с ком-		
	бинированным расцепителем 16А		

				264-12-318.92	ЭС IПА
Н.контр.	Солдатов				
ГИП	Бущких				
Привязан				Районный дом культуры /зал на 600 мест/	Стадия: Р; Лист: 2; Листов:
ГИП	Кодачев			Шкафы ШН-1, ШУ-1, ящик ЯС-1, магнитный пускатель КМ 319. Схема принципиальная. Однолинейная	А.О. ЦНИИЭП им. Б.С. Мезенцева
Н.контр.	Копаева				
Инв.№					

Инв.№ подл. | Подпись и дата | Взам. инв.№

Альбом

Позиц. обозначение	Наименование	Кол.	Примечание
	Аппаратура, установленная в шкафу управления ШУ1 типа ШОИ 9001-00046		
В3, В4	Выключатель автоматический А63М ТУ16-522.110-74	2	Ур=10А Уотс=2Ун
В6, В7	Выключатель автоматический ВК1П	2	Ур=4А Уотс=3,5Ун
РПЧ	Пускатель ПМЛ-110104 с приставкой ПКЛ-1104 ТУ 16.523.437-78	1	~220В
РВ1	Реле времени пневматическое РВП72-3222У4 ТУ 16-523.472-79Е	1	~220В В,В,10С
РВ, РВ2	Реле времени пневматическое РВП72-3221У4 ТУ16-523.472-79Е	2	~220В В, В, 10С
РИС1	Реле импульсной сигнализации РИС-33М ТУ16-523.311-78	1	~220В переднее присоединение
РС1-РС10	Реле промежуточное РПУ4-313	21	~220В
Р1-Р10,Р	ТУ16-523.534-77		
РИ1-РИ10	Реле промежуточное РПЛ4004 с приставкой ПКЛ-2004 ТУ16.523.554-78	10	~220В
ВО, РВС	Реле промежуточное РПЛ-2204	3	~220В
РП2	ТУ 16.523.554-78Е		
РК.Ф1	Реле контроля трехфазного напряжения ЕЛ-10-1У3 ТУ16-523.579-79	2	~380В
РК.Ф2			
ВБ	Переключатель универсальный УП5314-Ж322 ТУ 16-524.074-75*	1	рукоятка овальная
КнОФ,КнО	Выключатель кнопочный КЕ011У3 ТУ 16-526.407-79Е	2	исп.1, толкатель черный
КнОС	Выключатель кнопочный КЕ012У3 ТУ16-526.407-79Е	1	исп.1, толкатель черный
КнС	Выключатель кнопочный КЕ011У3 ТУ 16-526.407-79Е	1	исп.2, толкатель черный
КСЧ	Переключатель щитовой щеточный ПМТ-12 ТУ25-15.576-76	1	угловой штепсельный разъем
С1-С21	Конденсатор МБГО-2-400-1-0 ОЖО.462.023ТУ ОЖО.462.124ТУ	21	~400В

Позиц. обозначение	Наименование	Кол.	Примечание
ВУ	Диод Д242А АО.336.206ТУ	4	
Д9-Д10	Диод кремниевый Д226Б	42	
Д22, Д23	Щ Б3.362.002 ТУ1		
Д25, Д27			
Д30, Д32			
Д54			
Д1-1-Д10-1			
Д1-2-Д10-2			
Д1-3-Д10-3			
R1-R10	Резистор ПЭВ25-2,2 ком±5% ГОСТ 6513-75	10	
ЛСД	Арматура светосигнальная АС 120 15У2 ТУ 16.535.930-76	1	~24В
ЛГН1	Арматура светосигнальная	10	~220В
ЛКН2	АС 120 15У2 ТУ 16.535.930-76		
ЛКФ-1,ЛКФ2			
ЛС1, ЛС2			
ЛКП, ЛКВ			
ЛСД1,4У			
ТР	Трансформатор ОСМ-0,63У3 ГОСТ 15710-75	1	~220/220/24В
	Аппаратура, устанавливаемая по месту		
1СД1-7СД1	Сигнализатор давления универсальный СДУ ТУ25.09.026-79	5	
1СД2-7СД2			
ЭКМ2-ЭКМ4	Манометр ЭКМ-IV-10 ТУ25.02.31-75	3	
1Д1-8Д1	Диод кремниевый 2Д1056 ТО 3.362.060ТУ	17	
1Д2-8Д2			
АБ5			
В	Выключатель 011-04-6-3.220 ГОСТ 9397-76	1	
ТС	Указатель световой СУП-М ТУ35.101-78	1	

Позиц. обозначение	Наименование	Кол.	Примечание
	Аппаратура, установленная в ящике сигнализации ЯС-1 типа ЯАИ 3501.000ЧА		
В1 В2	Выключатель автоматический ПВ3М ТУ 15-522.110-74	2	Ур=3,2А Уотс=2Ун
РПИ	Пускатель магнитный ПМЕ-111 ОСТ 16.0.535.001-72	1	~220В
РП1-РП4	Реле промежуточное РПУ1-363	6	~220В
РСИ, РПС	ТУ 15.523.020-75		
РИС1,	Реле импульсной сигнализации	2	переднее
РИС2	РИС-33И ТУ16-523-311-78		присоединение
ВКО1-КнО3	Выключатель кнопочный КЕ011У3	4	исп.2, толкатель черный
КнС1	ТУ16-526.407-79Е		
КнС2	Выключатель кнопочный КЕ011У3 ТУ16-526.407-79Е	1	исп.3, толкатель черный
R1-R3	Резистор ПЭВ-25-2,2 ком ±5% ГОСТ 6513-75	3	
Д11, Д31	Диод кремниевый Д226Б Щ Б3.362.002ТУ1	2	
ЗВ1	Сирена сигнальная СС1 ТУ25-05-1044-76	1	~220В
ЗВ2	Звонок переменного тока ЗВП220 ТУ16-739-059-75	1	~220В
ЛВ ЛП	Табло световое ТСБ-2 ТУ16-535.424-73	2	~220В
ЛИ1-ЛИ10	Арматура светосигнальная АС 120 15У2	31	~220В
ЛА1-ЛА5	ТУ 15.535.930-76		
ЛОА1-ЛОА5			
ЛС1, ЛС2			
ЛКН1, ЛКИ2			
ЛАУ1, ЛАУ2			
ЛЗЗ, ЛЗЗ			
ЛКИ3, ЛСА			
ЛПД			
	Аппаратура, устанавливаемая по месту		
ЭКМ1	Манометр ЭКМ-IV-10 ТУ25.02.31-75	1	

Примечание

1. У приборов указана заводская маркировка
2. Дежурное положение автоматических выключателей В1, В2, В3, В4 - включено.

Инв.№ подл. | Подпись и дата | Взам.инв.№

Привязан			
Инв.№			
Н.контр.	Копаева		
ГИП	Кодашев		
ГИП	Буцких		
Н.отд.	Солдатов		

264-12-318.92 ЭС/ПА

Районный дом культуры /зал на 600 мест/

Стадия	Лист	Листов
Р	3	

Приводы 320.321 устанавливаемая аппаратура в шкафах управления и сигнализации

А.О. ЦНИИЭП им. В.С. Мезенцева

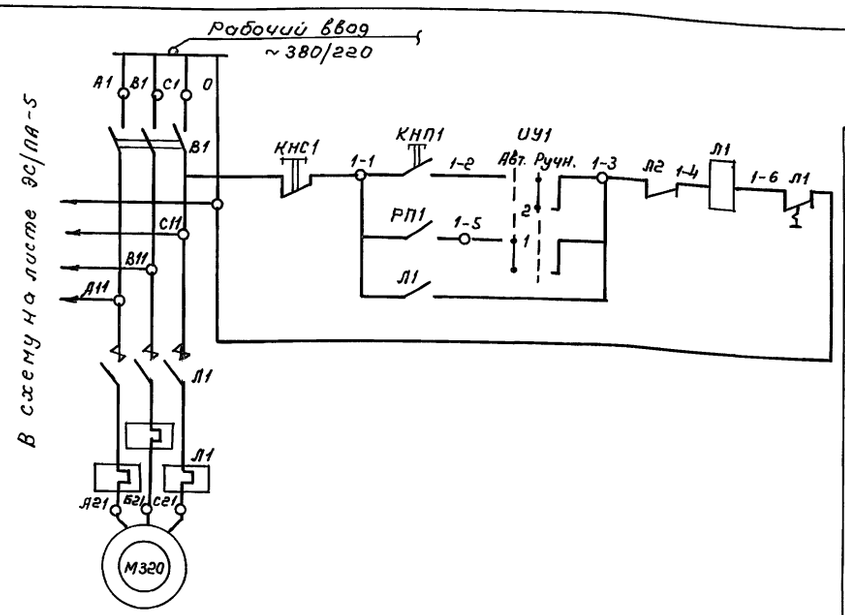

Управление электродвигателем рабочего пожарного насоса — Автоматическое, Ручное

Электродвигатель рабочего пожарного насоса

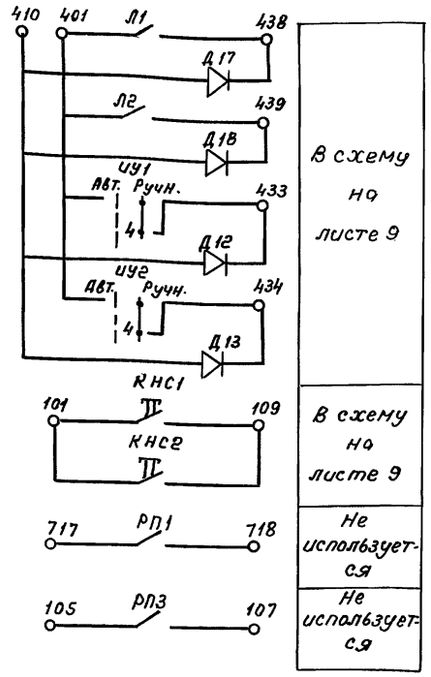

В схему на листе 9

В схему на листе 9

Не используется

Не используется

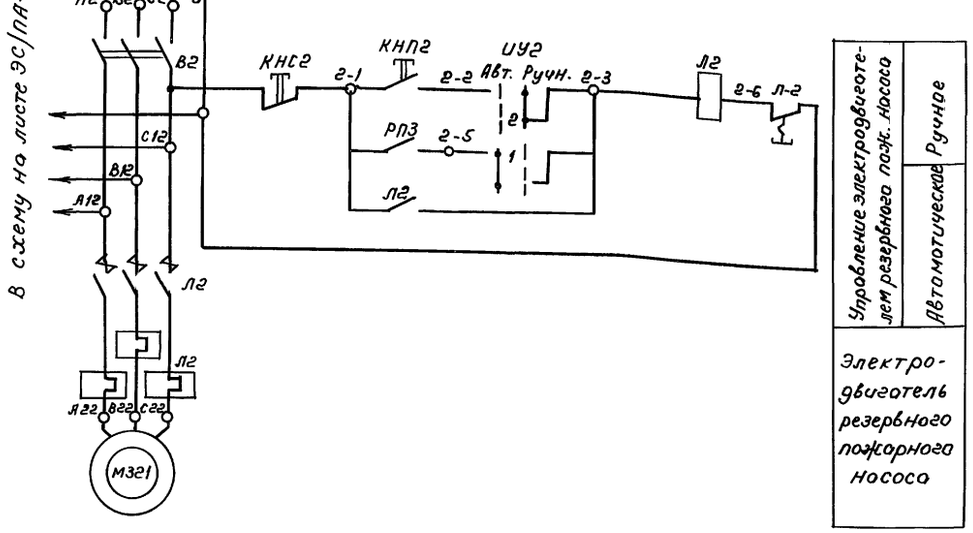

Управление электродвигателем резервного пожарного насоса — Автоматическое, Ручное

Электродвигатель резервного пожарного насоса

Диаграмма замыкания контактов избирателей управления УУ1, УУ2

УП 5312-Ж86						
Секция	Контакт	Положение рукоятки				
		-45°		+45°		
	Л	П	Л	П	Л	П
I	1	2	X			X
II	3	4	X			X
III	5	6	X			X
IV*	7	8	X			X
Вид управления		Авт.		Ручн.		

* - Не используется

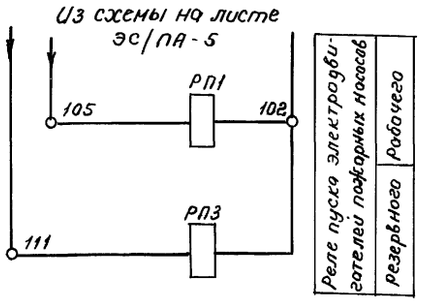

Реле пуска электродвигателей пожарных насосов — Рабочего, Резервного

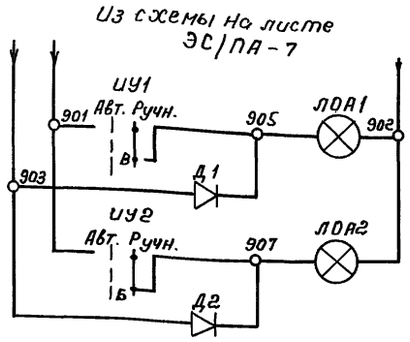

Автоматика отключена — Рабочий насос, Резервный насос

Поз. обозначение	Наименование	Кол.	Примечание
	Аппаратура установленная в шкафу ШН1 типа ШОУ 5901-4374		
В1, В2	Выключатель автоматический А3726Ф ТУ16-522.028-74	2	У2504 КВ №2 Iуст 2500А
Л1, Л2	Контактор КТ6033У3	2	Б/К 2з, 2р
РП1, РП3	Пускатель магнитный ПМЛ 1100 04 16, 526, 437-78	2	~220в
УУ1, УУ2	Переключатель универсальный УП5312-Ж86 ТУ16-524.074-75	2	Рукоятка овальная
КНП1	Выключатель кнопочный КЕ011У3 ТУ16 526, 407-79Е	2	Исп.2. толкатель черный
КНП2			
КНС1	Выключатель кнопочный КЕ011У3 ТУ16 526.407-79Е	2	исп.2 толкатель Красный
КНС2			
Д1,Д2,Д12	Диод кремниевый Д226Б	6	
Д13,Д17,Д18	Щ Б3.362.002 ТУ1		
ЛОА1	Арматура светосигнальная АС 12015У2 ТУ16.536.930-76	2	~220в
ЛОА2			
	Аппаратура устонавливаемая по месту		
М320 М321	Электродвигатель 4АМ280 S2	2	N 110 квт

1. Дежурное положение автоматических выключателей В1, В2 – включена.

Инв. N подл. | Подп. и дата | Вз. инв. N

Привязан:

Инв. N

Н-к отд.	Солдатов		
ГИП	Букин		
ГИП	Коданев		
Н. конт.	Копаева		

264-12-318.92 ЭС/ПА

Районный дом культуры (зал на 600 мест)

Стадия	Лист	Листов
Р	4	

Приводы 320, 321. Схема управления и сигнализации (Начало)

АОЦНИИЭП им. Б.С. Мезенцева

25447-07 53 Ф. А2

Из схемы на листе ЭС/ПА-4

Автоматическое включение резерва (АВР) питания цепей управления и сигнализации. Контроль наличия напряжения на вводах питания.

Продолжение схемы на листе ЭС/ПА-7

Продолжение на листе ЭС/ПА-6

Контроль замыкания фаз на землю

Включение реле повторного пуска насосо

Автоматический пуск резервного пожорного насосо

Опробование схемы пуско насосов

Остановко электро-двигателей насосов

Включение реле направлений N1 N2 N3 N4 N5

В схему на листе ЭС/ПА-4

Из схемы на листе ЭС/ПА-4

Включение реле направлений N6 N7 NN 1-8 Не используется Резерв N5

Цепи включения установки пожаротушения и контроля исправности цепей сигнализаторов давления (короткое замыкание, обрыв) направление.

Продолжение схемы на листе ЭС/ПА-6

Н-к отд.	Солдатов	264-12-318.92 ЭС/ПА	
ГИО	Бучких		
ГИП	Козлов	Районный дом культуры (зал на 600 мест)	стадия Р, лист 5, листов
Н. конт.	Копоево	Привод 320, 321. Схема управления и сигнализации (продолжение)	АО ЦНИИЭП им. Б.С. Мезенцево

Привязан:

Инв. N

Инв. N подл. | Подп. и дата | Взам. инв. N

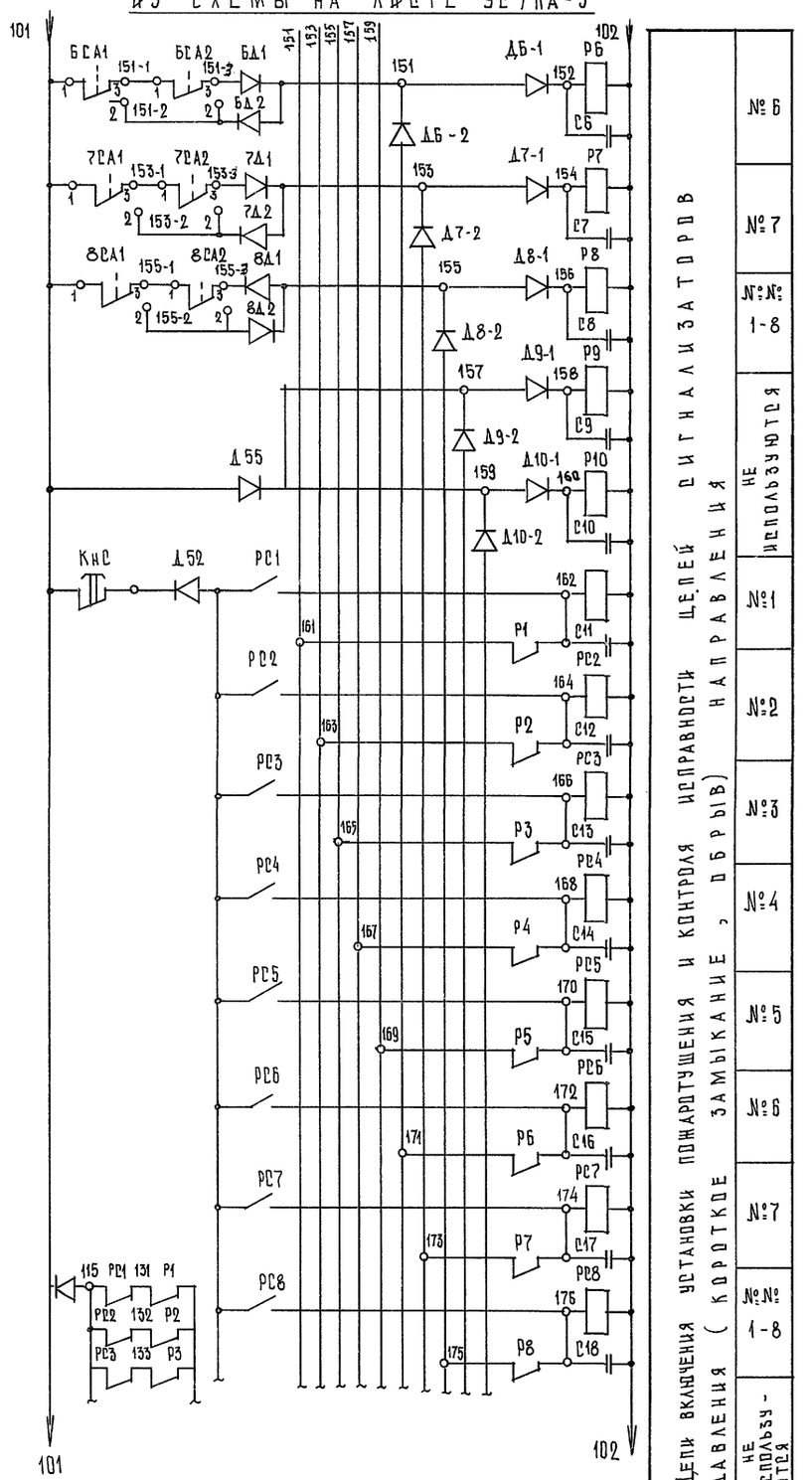

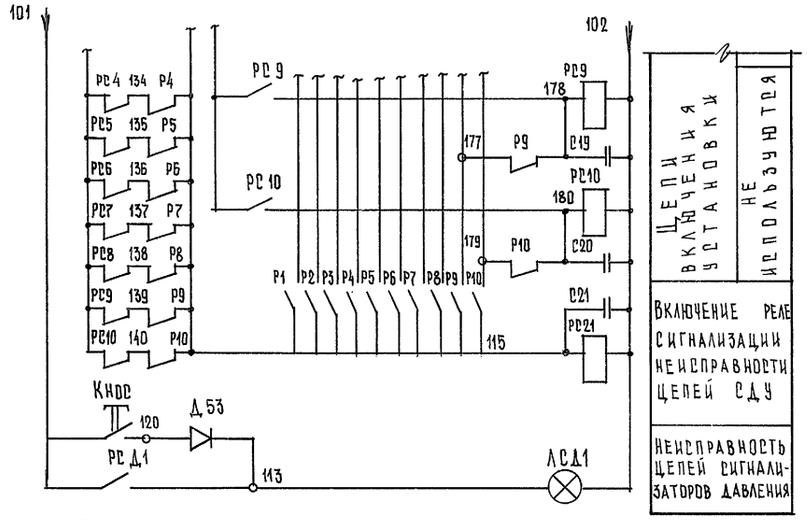

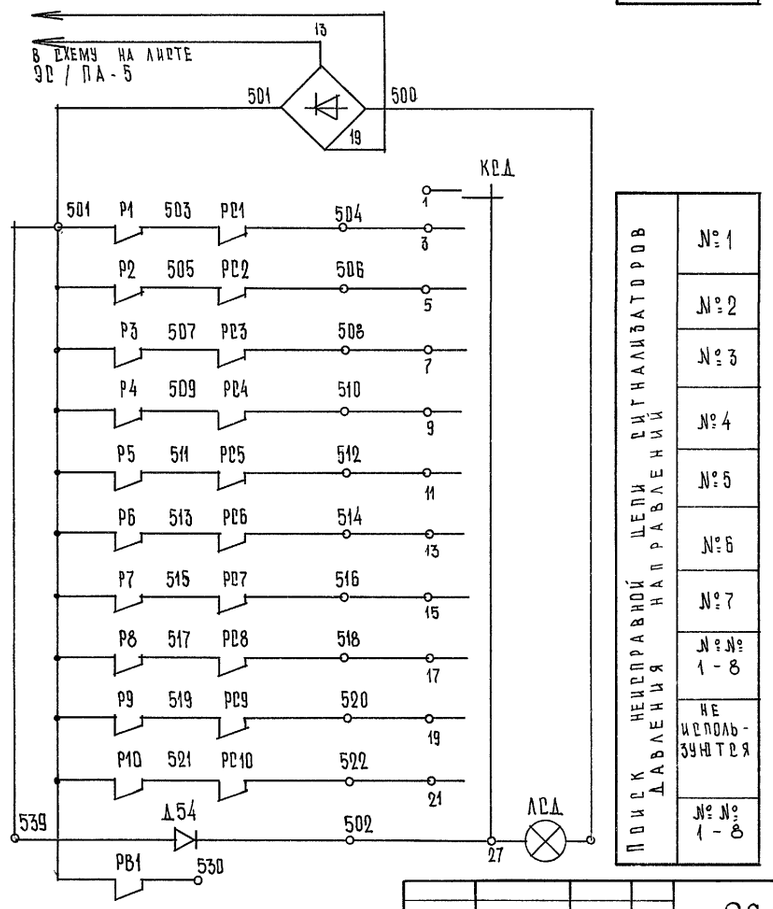

Инв.№ подл. | Подпись и дата | Взам. инв.№

Привязан

Инв.№

Нач. отд	Солдатов	
ГИП	Буцких	
ГИП	Коданев	
Н. контр.	Копаева	

264-12-318.92 ЭС/ПА

Районный дом культуры /зал 600 мест/

Стадия Р | Лист 6 | Листов

Приводы 320, 321 схема управления и сигнализации (продолжение)

А/О ЦНИИЭП им. Б.С. Мезенцева

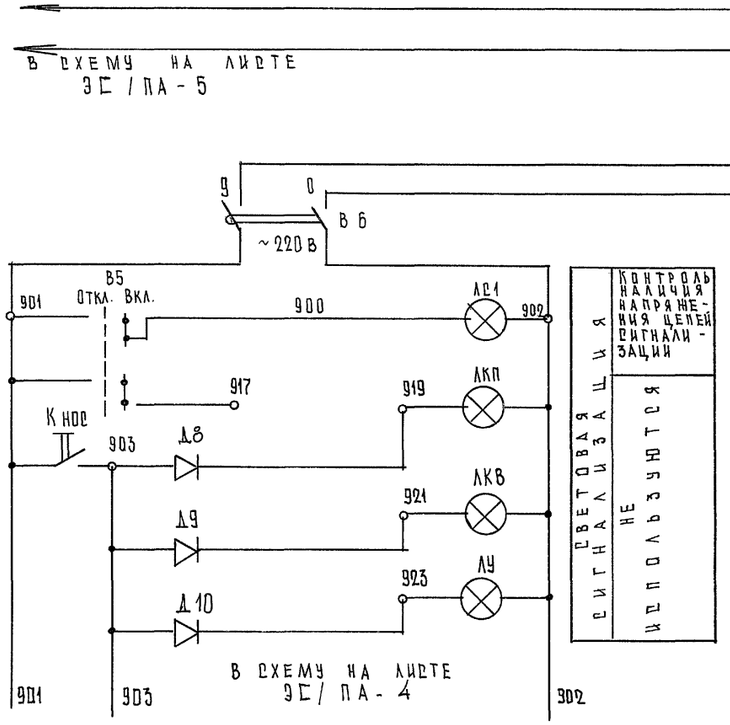

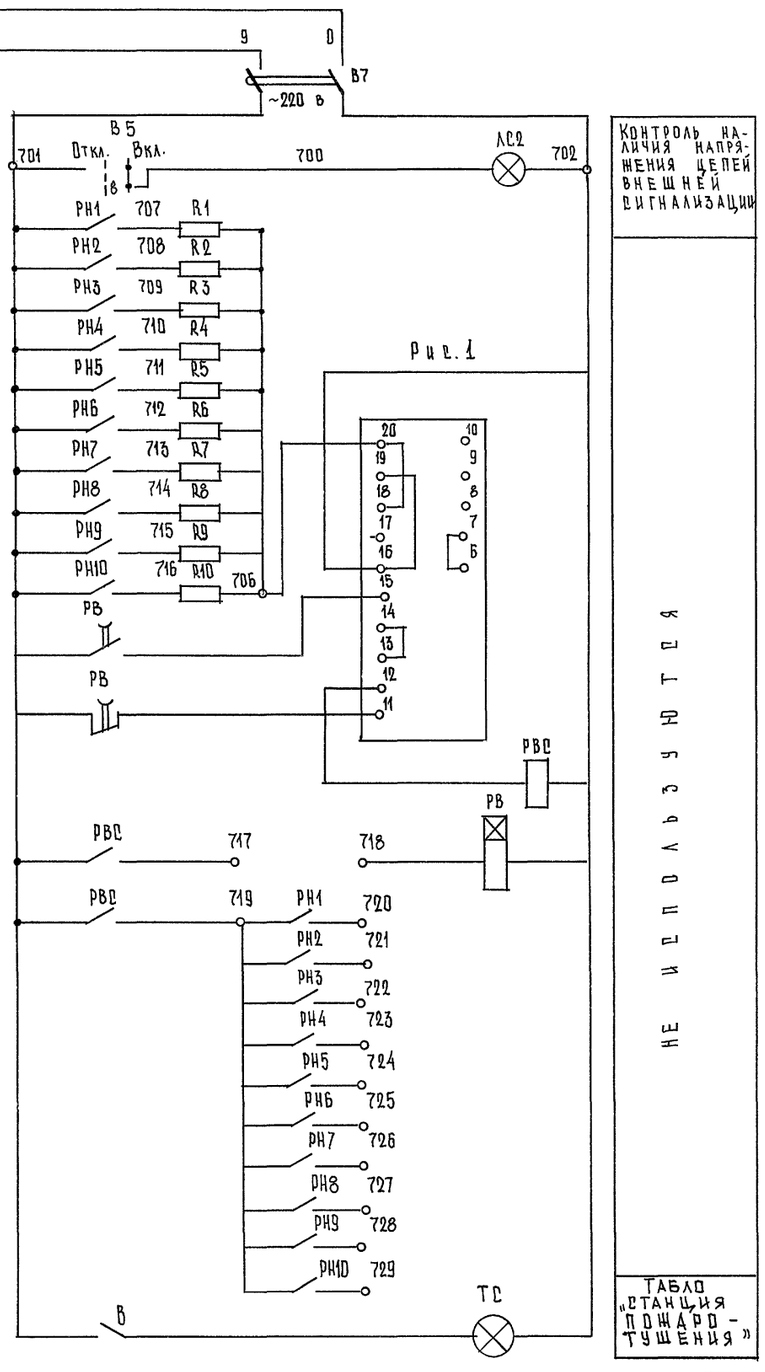

Рис. 1

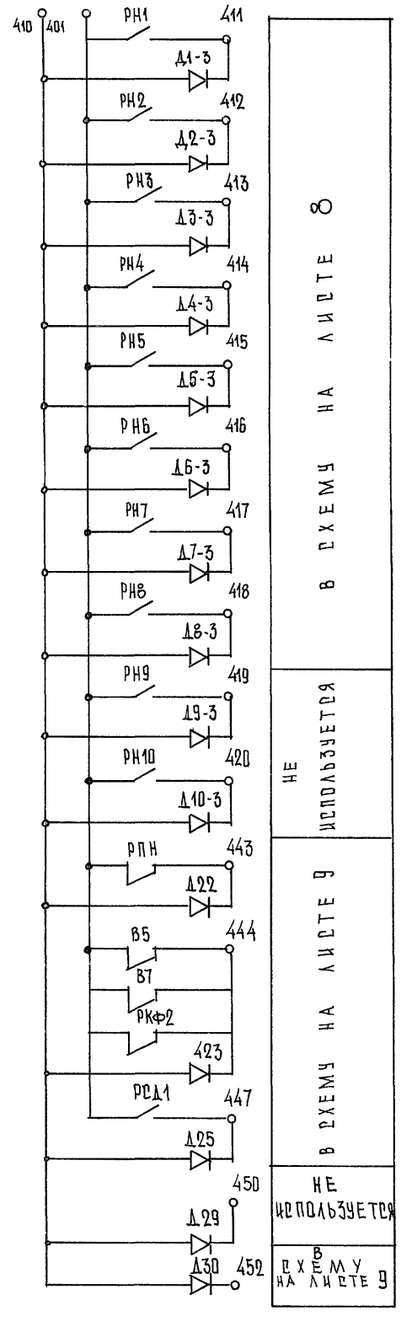

Диаграмма замыкания контактов манометра сигнализирующего

ЭКМ - IV - 10

Обозначение по схеме	Схема и маркировка контактов	Давление МПа	Место установки	Назначение цепей
		0,55		
ЭКМ 2	2 1 1		Напорный тр-д рабочего пож. насоса	Автоматическое включение резервного пожарного насоса

— контакт замкнут — контакт разомкнут

Диаграмма замыкания контактов манометра сигнализирующего

ЭКМ - IV - 10

Обозначение по схеме	Схема и маркировка контактов	Давление МПа	Место установки	Назначение цепей
		0,50		
ЭКМ 3 ЭКМ 4	2 1 1		Импульсное устройство	Автоматический пуск установки

— контакт замкнут — контакт разомкнут

Диаграмма замыкания контактов сигнализаторов давления

СДУ

Обозначение по схеме	Схема и маркировка контактов	Режим работы: поступление огнетушащего вещества	Место установки	Назначение цепи
СД1-7СД1 СД2-7СД2	1 1 3 2		Узлы управления	Автоматический пуск установки

— контакт замкнут — контакт разомкнут

Инв. № подл. | Подпись и дата | Взам. инв. №

Привязан

Инв. №

Нач. отд.	Солдатов	
ГИП	Буцких	
ГИП	Кондаев	
Н. контр.	Копаева	

264-12-318.92 ЭС / ПА

Районный дом культуры /зал 800 мест/

Привода 320, 321 схема управления и сигнализации (продолжение)

Стадия	Лист	Листов
Р	7	

А/О ЦНИИЭП им. Б.С. Мезенцева

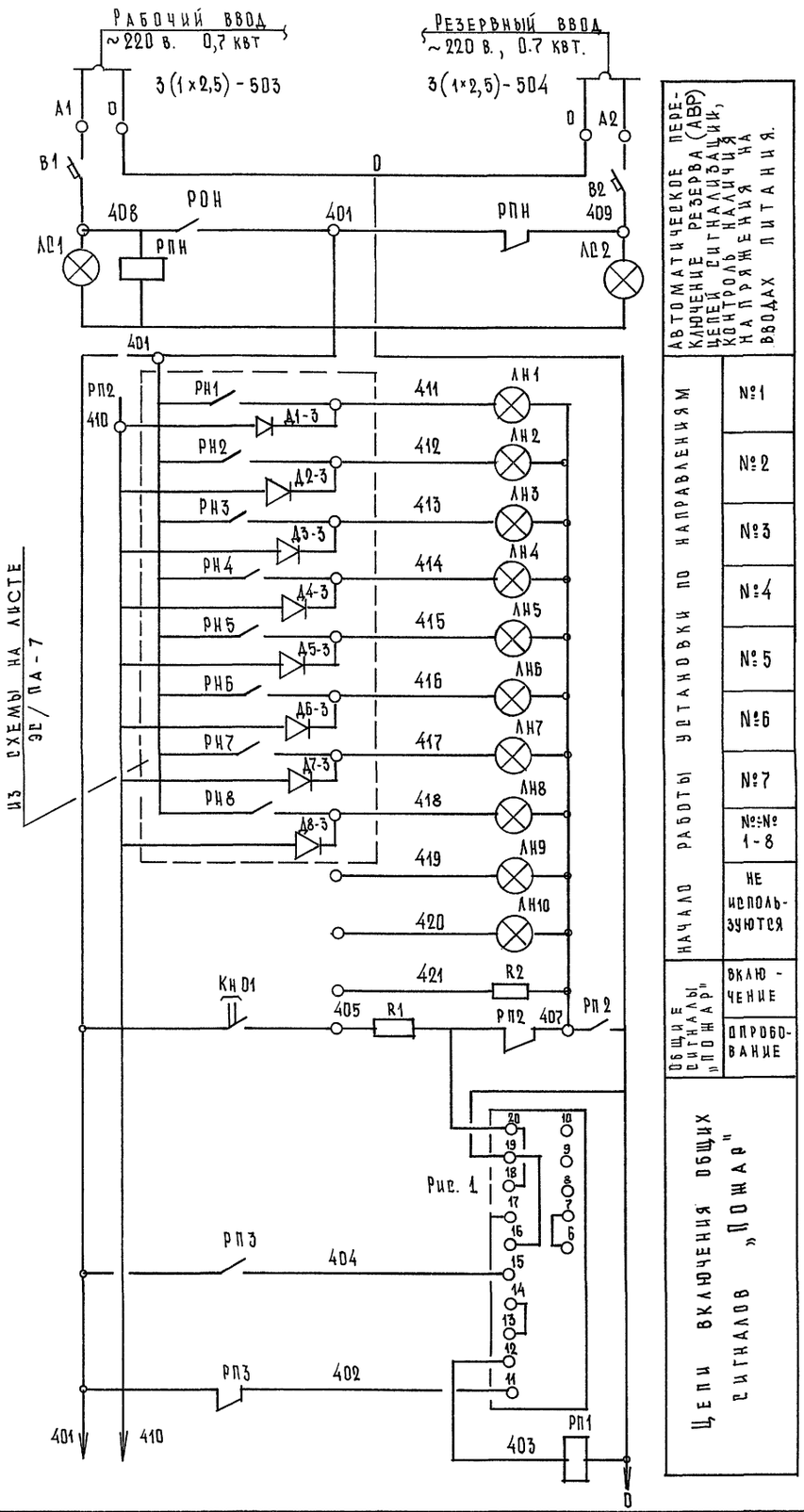

Рис. 1

Автоматическое переключение резерва (АВР) цепей сигнализации, контроль наличия напряжения на вводах питания.	
Цепи установки по направлениям	№1
	№2
	№3
	№4
	№5
	№6
	№7
Начало работы	№№ 1-8
	не используются
Общие сигналы „ПОЖАР"	включение
	опробование
Цепи включения общих сигналов „ПОЖАР"	

Из схемы на листе ЭС/ПА-7

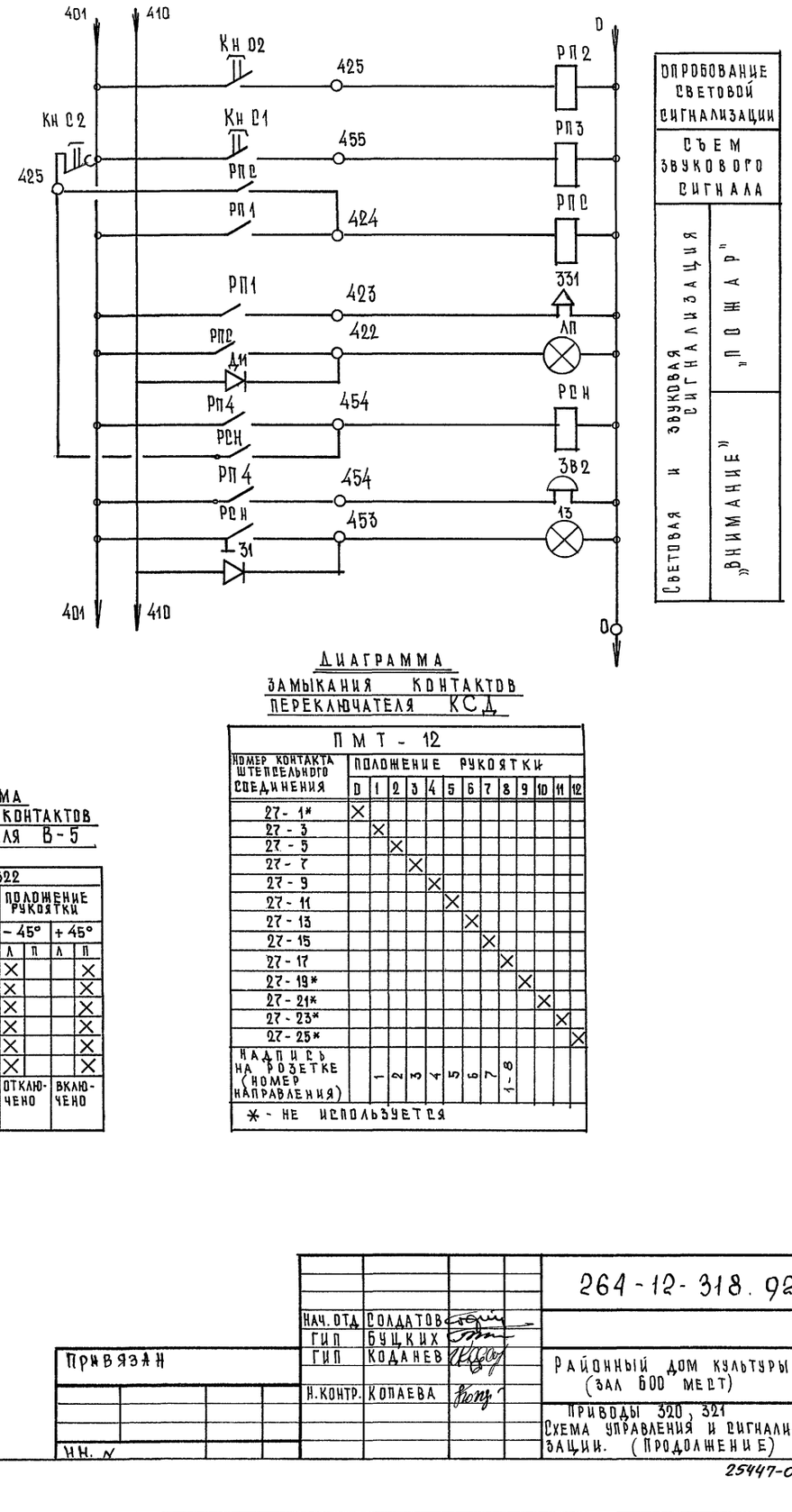

Опробование световой сигнализации	
Съем звукового сигнала	
Световая и звуковая сигнализация	„ПОЖАР"
	„ВНИМАНИЕ"

Диаграмма замыкания контактов переключателя КСД

ПМТ-12												
Номер контакта штепсельного соединения	Положение рукоятки											
	О	1	2	3	4	5	6	7	8	9	10	11	12
27-1*	×												
27-3		×											
27-5			×										
27-7				×									
27-9					×								
27-11						×							
27-13							×						
27-15								×					
27-17									×				
27-19*										×			
27-21*											×		
27-23*												×	
27-25*													×
Надпись на розетке (номер направления)		1	2	3	4	5	6	7	1-8				

* - не используется

Диаграмма замыкания контактов переключателя В-5

УП 5313-Ж322						
Секция	Контакт		Положение рукоятки			
	Л	П	-45°		+45°	
			Л	П	Л	П
I	1	2	×			×
II	3	4	×			×
III	5	6	×			×
IV	7	8	×			×
V	9	10	×			×
VI*	11	12	×			×
Режим работы			Отключено		Включено	

Инв. № подл. | Подпись и дата | Взам. инв. №

Привязан

Инв. N

Нач. отд.	Солдатов	
ГИП	Буцких	
ГИП	Коданев	
Н. контр.	Копаева	

264-12-318.92 ЭС/ПА

Районный дом культуры (зал 600 мест)

Стадия Р | Лист 8 | Листов

Приводы 320, 321
Схема управления и сигнализации. (Продолжение)

А/О ЦНИИЭП им. Б.С. Мезенцева

Инв. № подл. | Подпись и дата | Взам. инв. №

Копия

Формат А4

25447-07 (58)

									Прибразец	
									Инв. №	