ТИПОВОЙ ПРОЕКТ

264-12-318.92

КУЛЬТУРНО-ДОСУГОВЫЙ ЦЕНТР С ЗАЛОМ НА 600 МЕСТ

АЛЬБОМ 4

ПЗ – ПОЯСНИТЕЛЬНАЯ ЗАПИСКА	СТР. 3 ÷ 5
ОВ – ОТОПЛЕНИЕ, ВЕНТИЛЯЦИЯ	СТР. 6 ÷ 61
ХС – ХОЛОДОСНАБЖЕНИЕ	СТР. 62-63

25447-06

Отпускная цена на момент реализации указана в счет-накладной

gost.e-ecolog.ru

ТИПОВОЙ ПРОЕКТ
264-12-318.92
КУЛЬТУРНО-ДОСУГОВЫЙ ЦЕНТР С ЗАЛОМ НА 600 МЕСТ
АЛЬБОМ 4

ПЕРЕЧЕНЬ АЛЬБОМОВ

АЛЬБОМ 1 (в 2-х частях)	ПЗ	ПОЯСНИТЕЛЬНАЯ ЗАПИСКА АРХИТЕКТУРНЫХ РЕШЕНИЙ
	АР	АРХИТЕКТУРНЫЕ РЕШЕНИЯ
	ПЗ	ПОЯСНИТЕЛЬНАЯ ЗАПИСКА ТЕХНОЛОГИЧЕСКОЙ ЧАСТИ
	ТЧ	ТЕХНОЛОГИЯ ПИЩЕБЛОКА
	ТО	ТЕХНОЛОГИЧЕСКОЕ ОБОРУДОВАНИЕ
	СТ	СПОРТИВНАЯ ТЕХНОЛОГИЯ
	ТИА	ТЕХНОЛОГИЯ ИГРОВЫХ АВТОМАТОВ
АЛЬБОМ 2 (в 2-х частях)	ПЗ	ПОЯСНИТЕЛЬНАЯ ЗАПИСКА
	КЖ	КОНСТРУКЦИИ ЖЕЛЕЗОБЕТОННЫЕ
АЛЬБОМ 3	ПЗ	ПОЯСНИТЕЛЬНАЯ ЗАПИСКА
	КМ	КОНСТРУКЦИИ МЕТАЛЛИЧЕСКИЕ
АЛЬБОМ 4	ПЗ	ПОЯСНИТЕЛЬНАЯ ЗАПИСКА
	ОВ	ОТОПЛЕНИЕ, ВЕНТИЛЯЦИЯ
	ХС	ХОЛОДОСНАБЖЕНИЕ
АЛЬБОМ 5	ПЗ	ПОЯСНИТЕЛЬНАЯ ЗАПИСКА
	ВК	ВНУТРЕННИЙ ВОДОПРОВОД И КАНАЛИЗАЦИЯ
	ВК/ПА	УСТАНОВКИ ВОДЯНОГО ПОЖАРОТУШЕНИЯ (ТЕХНОЛОГИЯ, ОБОРУДОВАНИЕ)
	ЭС/ПА	УСТАНОВКИ ВОДЯНОГО ПОЖАРОТУШЕНИЯ (СИГНАЛИЗАЦИЯ)
АЛЬБОМ 6	ПЗ	ПОЯСНИТЕЛЬНАЯ ЗАПИСКА
	АУ	АВТОМАТИЗАЦИЯ САНТЕХУСТРОЙСТВ
АЛЬБОМ 7	ПЗ	ПОЯСНИТЕЛЬНАЯ ЗАПИСКА
	ЭМ	СИЛОВОЕ ЭЛЕКТРООБОРУДОВАНИЕ, УСТАНОВКА ЭЛЕКТРООБОРУДОВАНИЯ И ПРОКЛАДКА ТРУБ
АЛЬБОМ 8	ПЗ	ПОЯСНИТЕЛЬНАЯ ЗАПИСКА
	ЭО	ЭЛЕКТРООСВЕЩЕНИЕ ЗДАНИЯ, ПОСТАНОВОЧНОЕ ОСВЕЩЕНИЕ
АЛЬБОМ 9	ПЗ	ПОЯСНИТЕЛЬНАЯ ЗАПИСКА
	КТ	КИНОТЕХНОЛОГИЯ
	СС	СВЯЗЬ И СИГНАЛИЗАЦИЯ
	ПС	ПОЖАРНАЯ СИГНАЛИЗАЦИЯ
АЛЬБОМ 10	ЭМЗ	ЭЛЕКТРООБОРУДОВАНИЕ ЗАДАНИЕ ЗАВОДУ-ИЗГОТОВИТЕЛЮ
АЛЬБОМ 11	ЭЛМ	ЭЛЕКТРОМОНТАЖНЫЕ ИЗДЕЛИЯ
АЛЬБОМ 12	АУ	ЗАДАНИЕ ЗАВОДУ НА ИЗГОТОВЛЕНИЕ ЩИТОВ
АЛЬБОМ 13 (в 2-х частях)	МТУ	ТЕХНИЧЕСКИЕ УСЛОВИЯ МЕХАНООБОРУДОВАНИЯ
	М	МЕХАНООБОРУДОВАНИЕ
АЛЬБОМ 14	СО	СПЕЦИФИКАЦИИ ОБОРУДОВАНИЯ
АЛЬБОМ 15	ВМ	ВЕДОМОСТИ ПОТРЕБНОСТИ В МАТЕРИАЛАХ
АЛЬБОМ 16 (в 3-х частях)		СМЕТЫ

АО ЦНИИЭП имени Б.С.МЕЗЕНЦЕВА
Главный инженер АО М.ГЛИНКИН
Главный архитектор проекта Г.МУРАДОВ

Утвержден Госкомархитектуры письмом от 29.11.91г. № 2-129 и введен в действие А.О. ЦНИИЭП им. Б.С. Мезенцева приказом от 17.09.92 № 71

Альбом 4

Содержание альбома

Лист	Наименование	Стр.
	Отопление и вентиляция	
	Пояснительная записка	3÷5
1	Общие данные. Начало	6
2	Общие данные. Продолжение	7
3	Общие данные. Окончание	8
4	План подвала. Отопление. Зона 1.	9
5	План подвала. Вентиляция. Зона 1.	10
6	План подвала. Зона 2.	11
7	План подвала. Зона 3.	12
8	План подвала. Зона 4.	13
9	План на отм. 0.000. Зона 1	14
10	План на отм. 0.000. Зона 2	15
11	План на отм. 0.000. Зона 3	16
12	План на отм. 0.000. Зона 4	17
13	План на отм. 3.600, 4.200. Зона 1	18
14	План на отм. 3.600, 5.400. Зона 2	19
15	План на отм. 3.600. Зона 3	20
16	План на отм. 3.600. Зона 4	21
17	Планы на отм. 4.500; 8.500; 12.750. Зона 2	22
18	Схема системы отопления №1	23
19	Схемы систем отопления №2; №5	24
20	Схема системы отопления №3	25
21	Схема системы отопления №4	26
22	Схема системы отопления №6	27
23	Схема системы отопления №7	28
24	Схема системы отопления №8	29
25	Схема системы вентиляции П1	30
26	Схема системы вентиляции П2 (начало)	31
27	Схема системы вентиляции П2 (окончание)	32
28	Схема системы вентиляции П3	33
29	Схемы систем вентиляции П4, У1, У2	34
30	Схема системы вентиляции П5	35
31	Схема системы вентиляции П6 зона 4	36
32	Схемы систем вентиляции В1. В17. Зоны 1; 3	37
33	Схемы систем вентиляции В2; В15; В16; В18	38
34	Схемы систем вентиляции В3÷В5; В22. Зоны 2,4	39
35	Схема системы вентиляции В6. Зона 3	40
36	Схемы систем вентиляции В7; В12÷В14 Зона 2; 3.	41
37	Схемы систем вентиляции В8÷В11. Зоны 2, 3	42
38	Схемы систем вентиляции В19÷В21. Зона 1.	43
39	Схемы систем вентиляции ВЕ1 ÷ ВЕ7; У3. ПЕ1; ПЕ2.	44
40	Венткамера №1. Установка систем П1 ÷ П3, У1. План. Зона 1.	45
41	Венткамера №1. Установка систем П1 ÷ П3 У1. Разрезы 1-1; 2-2; 3-3; Б-Б. Зона 1.	46
42	Венткамера №1. Установка систем П1÷П3; У1. Разрезы 4-4; 5-5. Спецификация. Зона 1	47
43	Венткамера №1. Установка систем П1 ÷ П3. Спецификация. Зона 1.	48
44	Венткамера №2. Установка систем П4 ÷ П6, У2. План. Разрез 1-1	49
45	Венткамера №2. Установка систем П4 ÷ П6; У2. Разрез 2-2; 3-3. Зона 3.	50
46	Венткамера №2. Установка систем П4÷П6; У2. Спецификация. Зона 3.	51
47	Венткамеры №3; №5. Установка систем В1÷В5; В11÷В15, У3. План. Разрезы.	52
48	Венткамеры №3, №4, №6. Установка систем В1÷В5; В11÷В15. Спецификация.	53
49	Венткамера №4. Установка систем В6 ÷ В14. План, разрезы 1-1. Спецификация В6 ÷ В8. Зона 2	54
50	Венткамера №4 Установка систем В6 ÷ В14. Разрезы 2-2, 3-3. Спецификация В9, В10. Зона 2.	55
51	Венткамера №6. Установка систем В17 ÷ В22. План, разрезы. Зона 1.	56
52	Венткамера №6. Установка систем В17 ÷ В22. Спецификация.	57
53	Схема системы теплоснабжения установок П1 ÷ П3; У1; У3; ЗП1; ПЕ1	58
54	Схема системы теплоснабжения установок П4 ÷ П6; У2; ЗП2; ПЕ2	59
55	Узел управления №1. Зона 1	60
56	Узел управления №2. Зона 3	61
	Холодоснабжение	
57	Общие данные	62
58	План пищевых камер. Разрез 1-1 Схема хладоновых трубопроводов	63

Инв. № подл. | Подпись и дата | Взам. инв. №

Привязан

Инв. №

Отопление и вентиляция

Настоящий раздел типового проекта „Районного дома культуры (зал на 600 мест). разработан на основании:

- задания на проектирование, утвержденного „Госкомархитектурой";
- принятых архитектурно-планировочных конструктивных решений;
- технологических решений;
- действующих норм на проектирование отопления и вентиляции;
- указаний по разработке и корректировке типовых проектов общественных зданий и сооружений.

Проект разработан для привязки на территории с обычными условиями для II климатического района с расчетной температурой наружного воздуха.

Таблица 1

Холодный период года			Теплый период года	
Для отопления	Для вентиляции		Для вентиляции	
Температура °С	Температура °С	Энтальпия кДж/кг	Температура °С	Энтальпия кДж/кг
-30	-30	-29,3	22	45,6

Внутренние температуры, воздухообмены, надбавки к тепловым потерям через ограждающие конструкции приняты, а расчеты систем отопления и вентиляции произведены в соответствии с требованиями СНиП 2.04.05-86; 2.08.02.89.

Сопротивление теплопередаче R $м^2 \cdot °С/Вт$

Таблица 2

Наименование ограждений	R
Наружные стены из пустотелого кирпича с объемной массой кладки 1600 кгс/$м^3$ δ = 510 мм	0,98
Окна с двойным остеклением в деревянных спаренных переплетах	0,39
Покрытие - из ж.б. ребристых плит ƒ=2500 кг/$м^3$ δ=50м с утеплителем из бетона ƒ=400 кг/$м^3$ δ=100 мм	1,49

Теплоснабжение здания предусматривается от внешних тепловых сетей.

Присоединения внутренних систем - в соответствии с таблицей №3.

Таблица 3

$T_1 - T_2$ °С T_3 °С	Схема тепловодения от внешнего источника	Схема присоединения потребителей тепла		
		отопление	вентиляция	горячее водоснабжение
150-70°С	Четырехтрубная	через элеватор 115°-70°С	непосредственно	—
60		—	—	непосредственно

Расходы тепла и теплоносителя

Таблица 4

Периоды года при $t_н$ °С	Расход тепла, Вт			Расход теплоносителя т/ч
	На водяное отопление	На вентиляцию	На воздушно-тепловую завесу	
-30°	775000	1.078500	348000	22,50

Система отопления - водяная, однотрубная с самотоятельными горизонтальными ветвями обслуживающими:

№1 - зрительный зал на 600 мест
№2 - зрительный зал на 200 мест
№3 - читальный зал
№4 - зал аэробики и технические помещения
№5 - спортивный зал
№6 - кафе
№7 - кружковые помещения
№8 - фойе

В качестве нагревательных приборов предусматриваются стальные конвекторы в комуже „Универсал", напольные высокие конвекторы КВ-20, конвекторы напольные низкие „Ритм" К.О. Регулирование тепловой производительности осуществляется с помощью воздушных клапанов, предусмотренных в конструкции конвекторов. Распределительные магистрали прокладываются открыто в подвале у наружных стен.

Удаление воздуха из системы отопления осуществляется за счет уноса его теплоносителем, движущимся со скоростью выше 0,2 м/сек и через воздушные краны, установленные в верхних точках системы.

Вентиляция в здании приточно-вытяжная с механическим и естественным побуждением.

Системы П1, П4 с рециркуляцией внутреннего воздуха обслуживают зрительные залы на 600 и 200 мест.

Системы П2; П3, П5, П6 (прямоточные) обслуживают кафе, фойе, читальный и спортивный залы.

Главные входы и ворота склада декораций оборудуются воздушно-тепловыми завесами У1 ÷ У3.

Воздуховоды прокладываются в подвесных потолках. Характеристика вентиляционного оборудования приведена в таблицах №5 и №6.

Монтаж систем отопления и вентиляции вести в соответствии с рабочими чертежами и соблюдением СНиП 3-05-01-85.

Воздуховоды систем вентиляции выполняются из тонколистовой и кровельной стали по ГОСТ 19904-75. Системы отопления и теплоснабжения собираются на сварке из электросварных термообработанных труб. Гнутые участки труб должны быть термообработаны.

Тепловая изоляция

Тепловая изоляция трубопроводов теплоснабжения и отопления принята по чертежам серии 7.903.9-2.

Трубопроводы и воздуховоды перед изоляцией подлежат антикоррозийному покрытию краской БТ-177 по ГОСТ 6494-71.

Трубопроводы диаметром 15-40мм и тепловой узел диаметром до 89 мм изолируются шнуром из минеральной ваты δ=40 мм в оплетке капроновым шелком марки „200" ТУ 36-1695-79 со сшивкой сетчатой трубкой из стеклянной нити по ГОСТ 8325-78г(7.903.9-2.1-13,14).

Трубопроводы диаметром 50мм и более - матами теплоизоляционными из стеклянного штапельного волокна МС-50 по ГОСТ 10499-78 δ=40 мм (7.903.9-2.1-15).

Покровный слой, укладываемый по выравнивающему слою, выполняется из рулонного стеклопластика РСТ-6-8-80 по ТУ-6-11-145-80. Тепловая изоляция для всех видов трубопроводов выполняется по выравнивающему слою из рубероида марки РКК-420 по ГОСТ 10923-82. Рубероид плотно укладывается на поверхность теплоизоляционного слоя с перекрытием швов на 50мм. (7.906.9-2.1-33).

Неизолируемые участки трубопроводов и отопительные приборы окрашиваются масляной краской за 2 раза.

Инв.№ подл. | Подпись и дата | Взам.инв.№

264-12-318.92 ОВ

Инв.№

Нач.отд.	Солдатов		
Гл.инж.пр.	Бучких		
ГИП	Ранцитель		
Нач.гр.	Зотова		

Районный дом культуры (зал на 600 мест)

Стадия	Лист	Листов
Р	1	3

Пояснительная записка

ин. Б.С. Мезенцева

Характеристика отопительно - вентиляционных систем

Обозначение системы	Наименование обслуживаемого помещения	Место расположен. систем	Тип установки / Вентагрегат	Вентилятор: Тип, исполнение по взрывозащищен.	Схема исполнения	Положение вращ.	L м³/ч	p Па	n об/мин	Электродвигатель: Тип	N кВт	n об/мин	Расч. температур °С	Воздухонагреватель: Тип	Кол. шт.	Температура нагрева от	Температура нагрева до	p Па	Расход тепла Вт	Фильтр: Тип	Кол. шт.	p Па	Примечан.
П1	Зрительный зал на 600 мест	Венткамера №1 ▽ -4,20	2ПК-40 / Е 12,5 100-1	В.Ц4-75-12,5	1	Пр270°	40.000	1200	735	4А200 М6	18,5	735	-30°	КСк 311 / КСк 312	1 / 1	2,5	16,5	80	187000	ФСВУ	1	30	П1
														КСк 310	1	16,5	18,5	10	6700				ЗП1
П2	Фойе, кружковые помещения	"	2ПК-20 / Е 8110-2б	ВЦ4-75-8	1	ЛО°	19.000	1000	975	4А160 S6	11	975	-30	КСк 310	3	-30	18	50	304600	ФСВУ	1	30	
П3	Кафе Помещения пищеблока	"	2ПК-10 / Е63 100-2	ВЦ4-75-6,3	1	ЛО°	10000	1180	1445	4А112 М4	5,5	1445	-30	КСк 310	2	-30	16	60	153600	ФСВУ	1	30	
П4	Зрительный зал на 200 мест	Венткамера №2 ▽ -4,20	2ПК 20 / Е 8105-2	ВЦ4-75-8	1	Пр0°	14000	1200	970	4А132 М6	7,5	970	-30	КСк 310	3	4,7	15,5	20	50500	ФСВУ	1	30	
П5	Читальный зал административные помещ. в осях 13÷22; Т÷Ю	"	2ПК 10 / Е 6,3 100-2	ВЦ4-75-6,3	1	Пр0°	11000	1200	1445	4А112 М4	5,5	1445	-30	КСк 310	2	-30	18	30	176400	ФСВУ	1	30	
П6	Спортзал Раздевальные душевые	"	2ПК 10 / Е 6,3 100-2	ВЦ4-75-6,3	1	ЛО°	10500	1150	1445	4А112 М4	5,5	1445	-30	КСк 310	2	-30	15	60	157800	ФСВУ	1	30	П6
														КСк 310	2	15	25	10	5000				ЗП2
У1	Главный вход в осях 5÷7, Е÷Д	Венткамера №1 ▽ -4,20	2ПК 10 / Е 6,3 095-2б	ВЦ4-75-6,3	1	ЛО°	10000	1100	1445	4А112 М4	5,5	1445	-30	КСк 310	2	18	48	40	100200	ФСВУ	1	30	
У2	Вход в осях 20; Ф÷Ц	Венткамера №2 ▽ -4,20	2ПК 10 / Е 6,3 095-2в	ВЦ4-75-6,3	1	Пр0°	6600	1150	1430	4А100 L4	4	1430	-30	КСк 310	2	18	48	40	66000	ФСВУ	1	30	
У3	Вход в склад декорации	Склад декорации	Е 6,3 105-2	ВЦ4-75-6,3	1	Пр0°	16000	1000	1455	4А132 S4	7,5	1455	-30	КСк 38	2	16	50	60	181700	—	—	—	
ПЕ1	Кинопроекционная зала на 600 мест	КВУ 1000×600 /тэо-16/63-0,25-80/					1600	—	—	—	—	—	-30	КСк 36	1	-30	16	5	24600	—	—	—	
ПЕ2	Кинопроекционная зала на 200 мест	р 400×400 э /тэо-0,63/25-0,25 п/					800	—	—	—	—	—	-30	КСк 36	1	-30	16	5	12300	—	—	—	
ПЕ3	Помещение холодильных машин	р 800×800 р					2400	—	—	—	—	—	—	—	—	—	—	—	—	—	—	—	

Местные отсосы от технологического оборудования

Технологическое оборудование: Поз.	Наименование	кол.	Характеристика выделяющихся вредностей	Объем вытяжки м³/ч: на ед. оборуд.	Всего	Объем притока м³/час: На ед. оборуд.	Всего	Характеристика местного отсоса: Тип	кол-во		Обозначение системы	Примечание
1	Электроплита ПЭ-0,17-01	2	тепло	250	500	200	400	—	—	—		технолог. оборудован.
2	Шкаф жарочный ШЖЭ-0,85-01	1	тепло	500	500	—	—	—	—	—		марки ТЧ
3	Электрокаваробад ПЭ-0,17-01	1	тепло	450	450	400	400	—	—	—	П3	"
10	Устройство электросварочное УЭВ-60	1	тепло	650	650	400	400	—	—	—	В20	"
23	Машина-пароводогрейная МПУ-700	1	тепло, влага	700	700	—	—	—	—	—	В21	"
59	Электрофритюрница ФЭ-20	1	тепло	350	350	200	200	—	—	—		"
9	Стол-зонт	1	запах	350	350	—	—	—	—	—		Технолог. оборудован
												марки ТО

Привязан

Инв.№

Инв.№ подл. | Подпись и дата | Взам. инв.№

Характеристика вытяжных вентиляционных систем

Обозначение систем	Наименование обслуживаемого помещения	Место расположен. систем	Тип установки / Вентагрегат	Вентилятор: Тип, исполнение по взрывозащищен.	Схема исполнения	Положение вращ.	L м³/ч	P Па	n об/мин	Электродвигатель: Тип	N квт	n об/мин	Примечание
В1	Административные помещения в осях И÷С, 3÷15	Венткамера №3	Е4105-2[d]	ВЦ4-75-4	1	ЛО°	3000	500	1390	4А71В4	0,75	1390	
В2	Санузлы в осях О÷Т; 8÷16	,,	Е4105-2[d]	ВЦ4-75-4	1	ЛО°	2300	580	1390	4А71В4	0,75	1390	
В3	Венткамера №1 ▽ -4,20	,,	Е4105-2[d]	ВЦ4-75-4	1	ПрО°	3500	460	1390	4А71В4	0,75	1390	
В4	Кинопроекционная зала на 600 мест	,,	Е4095-2	ВЦ4-75-4	1	ПрО°	1700	430	1390	4А71А4	0,55	1390	
В5	Звукоаппаратная зала на 600 мест	,,	Е3,15095-1	ВЦ4-75-3,15	1	ЛО°	700	260	1365	4АА56В4	0,18	1365	
В6	Административные помещения в осях У÷Ю; 15÷22	Венткамера №4	Е5,100-2	ВЦ4-75-5	1	ЛО°	6300	520	1415	4А80В4	1,5	1415	
В7	Санузлы в осях Ц÷Ш; 17÷19	,,	Е3,15110-1	ВЦ4-75-3,15	1	ПрО°	1500	360	1365	4АА63В4	0,37	1365	
В8	Курительная	,,	Е3,15110-1	ВЦ4-75-3,15	1	ПрО°	1100	420	1365	4АА63В4	0,37	1365	
В9	Технические помещения в осях У-Ю; 7÷22	,,	Е4105-2[d]	ВЦ4-75-4	1	ЛО°	2800	520	1390	4А71В4	0,75	1390	
В10	Трюм	,,	Е3,15110-1	ВЦ4-75-3,15	1	ЛО°	1000	420	1365	4АА63В4	0,37	1365	
В11	Яма	,,	Е3,15095-1	ВЦ4-75-3,15	1	ПрО°	600	260	1365	4АА56В4	0,18	1365	
В12	Аккумуляторная	,,	Е2,5110-1[d]	ВЦ4-75-2,5	1	ЛО°	500	250	1370	4АА50В4	0,09	1370	
В13	Стол зонт поз. №9	,,	Е2,5110-1[d]	ВЦ4-75-2,5	1	ЛО°	400	250	1370	4АА50В4	0,09	1370	
В14	Кинопроекционная зала на 200 мест	,,	Е3,15095-1	ВЦ4-75-3,15	1	ПрО°	~900	260	1365	4АА56В4	0,18	1365	
В15	Администр. тренерск. в осях О÷С; 15÷22	Венткамера №5	Е4110-2[б]	ВЦ4-75-4	1	ЛО°	3800	500	1420	4А80А4	1,1	1420	
В16	Душевые; с.у. в осях Н÷Р; 16÷21	,,	Е3,15110-1	ВЦ4-75-3,15	1	ПрО°	1300	380	1365	4АА63В4	0,37	1365	
В17	Администр. помещения в осях В÷И; 3÷15	Венткамера №6	Е4105-2[d]	ВЦ4-75-4	1	ЛО°	2700	500	1390	4А71В4	0,75	1390	
В18	Су в осях В÷Д; 7÷9	,,	Е3,15100-1	ВЦ4-75-3,15	1	ЛО°	700	300	1365	4АА56В4	0,18	1365	
В19	Кафе	,,	Е5100-2	ВЦ4-75-5	1	ЛО°	6800	52	1415	4А80В4	1,5	1415	
В20	Горячий цех	,,	Е5095-2	ВЦ4-75-5	1	ПрО°	3800	680	1415	4А80В4	1,5	1415	
В21	Посудомоечная машина	,,	Е3,15100-1	ВЦ4-75-3,15	1	ПрО°	800	300	1365	4АА56В4	0,18	1365	
В22	Машинное отделение холодильн. катер.	,,	Е4100-2	ВЦ4-75-4	1	ПрО°	2650	430	1390	4А71А4	0,55	1390	
ВЕ1	Зрительный зал на 600 мест	на кровле	КВУ 1800 х 1000				12000	с эл. пр. МЭО 16/63-0,25-80					
ВЕ2	,,	,,	П 1800 х 1000				11000	с эл. пр. МЭО-16/63-0,25-80					
ВЕ3	,,	,,	П 1800 х 1000				11000	с эл. пр. МЭО-16/63-0,25-80					
ВЕ4	Зрительный зал на 200 мест	,,	КВУ 1000 х 600				4000	,,					
ВЕ5	,,	,,	П 1000 х 600				3850	,,					
ВЕ6	,,	,,	П 1000 х 600				3850	,,					
ВЕ7	Спортзал	,,	КВУ 1000 х 600				4500	,,					

Инв.№ подл. | Подпись и дата | Взам. инв.№

Привязан:

Инв.№

Ведомость чертежей основного комплекта

Лист	Наименование	Примеч.
1	Общие данные. Начало	
2	Общие данные. Продолжение.	
3	Общие данные. Окончание.	
4	План подвала. Отопление. Зона 1.	
5	План подвала. Вентиляция. Зона 1.	
6	План подвала. Зона 2.	
7	План подвала. Зона 3.	
8	План подвала. Зона 4.	
9	План на отм. 0.000. Зона 1.	
10	План на отм. 0.000. Зона 2.	
11	План на отм. 0.000. Зона 3.	
12	План на отм. 0.000. Зона 4.	
13	План на отм. 3.600; 4.200. Зона 1.	
14	План на отм. 3.600; 5.400. Зона 2.	
15	План на отм. 3.600. Зона 3.	
16	План на отм. 3.600. Зона 4.	
17	Планы на отм. 4.500; 8.500; 12.750. Зона 2.	
18	Схема системы отопления №1.	
19	Схемы систем отопления №2; №5.	
20	Схема системы отопления №3.	
21	Схема системы отопления №4.	
22	Схема системы отопления №6.	
23	Схема системы отопления №7.	
24	Схема системы отопления №8	
25	Схема системы вентиляции П1.	
26	Схема системы вентиляции П2 (начало)	
27	Схема системы вентиляции П2 (окончание)	
28	Схема системы вентиляции П3	
29	Схемы систем вентиляции П4, У1, У2.	
30	Схема системы вентиляции П5	
31	Схема системы вентиляции П6. Зона 4.	
32	Схемы систем вентиляции В1, В17. Зона 1; 3.	
33	Схемы систем вентиляции В2, В15, В16, В18.	
34	Схемы систем вентиляции В3 ÷ В5, В22. Зоны 2, 4.	
35	Схема системы вентиляции В6. Зона 3	
36	Схемы систем вентиляции В7, В12 ÷ В14. Зоны 2, 3.	
37	Схемы систем вентиляции В8 ÷ В11. Зоны 2, 3.	
38	Схемы систем вентиляции В19 ÷ В21. Зона 1.	
39	Схемы систем вентиляции ВЕ1 ÷ ВЕ7; У3, ПЕ1; ПЕ2.	
40	Венткамера №1. Установка систем П1 ÷ П3, У1. План. Зона 1.	
41	Венткамера №1. Установка систем П1 ÷ П3, У1. Разрезы 1-1; 2-2; 3-3; 6-6. Зона 1.	
42	Венткамера №1. Установка систем П1 ÷ П3, У1. Разрезы 4÷4; 5÷5. Спецификация. Зона 1.	
43	Венткамера №1. Установка систем П1 ÷ П3. Спецификация. Зона 1.	
44	Венткамера №2. Установка систем П4 ÷ П6; У2. План. Разрез 1-1.	
45	Венткамера №2. Установка систем П4 ÷ П6; У2. Разрезы 2-2, 3-3. Зона 3.	
46	Венткамера №2. Установка систем П4 ÷ П6; У2. Спецификация. Зона 3.	
47	Венткамеры №3; №5. Установка систем В1, В5, В15, У3. План. Разрезы.	
48	Венткамеры №3 №4 №6. Установка систем В1 ÷ В5; В11 ÷ В15. Спецификация.	
49	Венткамера №4. Установка систем В6 ÷ В14. План. Разрезы 1-1. Спецификация В6 ÷ В8. Зона 2.	
50	Венткамера №4. Установка систем В6 ÷ В14. Разрезы 2-2; 3-3. Спецификация В9, В10. Зона 2.	
51	Венткамера №6. Установка систем В17 ÷ В22. План. Разрезы. Зона 1.	
52	Венткамера №6. Установка систем В17 ÷ В22. Спецификация.	
53	Схема системы теплоснабжения установок П1 ÷ П3; У1; У3; ЗП1; ПЕ1.	
54	Схема системы теплоснабжения установок П4 ÷ П6; У2; ЗП2; ПЕ2.	
55	Узел управления №1. Зона 1.	
56	Узел управления №2. Зона 3.	

Привязан

Инв. №

264-12-318·92 ОВ

Нач. отд.	Солдатов	Районный дом культуры (зал 600 мест)	Стадия	Лист	Листов
ГИП	Бунцких		Р	1	56
ГИП	Гонитель				
Нач. гр.	Зотова	Общие данные (начало)	А/О ЦНИИЭП им. Б. С. Мезенцева		

Инв. № подл. | Подпись и дата | Взам. инв. №

Альбом 4

Ведомость ссылочных и прилагаемых документов

Обозначение	Наименование	Примеч.
	Ссылочные документы	
4.904-69	Детали крепления санитарно-технических приборов и трубопроводов.	
1.494-10	Решетки щелевые регулирующие. Тип Р.	
5.904-50 В. 0.1	Решетки вентиляционные регулируемые типа РВ.	
5.904-38	Гибкие вставки для центробежных вентиляторов общего назначения.	
5.904-4	Двери и люки для вентиляционных камер.	
5.904-1 В. 0. В1 ч. 1.2	Детали крепления воздуховодов.	
4.904-25	Подставки под калориферы	
5.904-13 В.0.1-2	Заслонки воздушные унифицированные для систем вентиляции.	
1.494-39	Дроссель-клапаны с ручным управлением круглого и прямоугольного сечения.	
5.904-17	Глушители шума вентиляционных установок.	

Обозначение	Наименование	Примеч.
5.904-12	Приточные вентиляционные камеры производительностью от 3.5 до 125 тыс м³/час	
5.904-51 В. 1	Зонты и дефлекторы вентиляционных систем.	
5.904-20	Клапаны огнезадерживающие	
5.904-41	Клапаны обратные общего назначения.	
5.903-1	Узлы обвязки регулирующих клапанов для трубопроводов теплоснабжения калориферных установок.	
5.904-45	Узлы прохода вентиляционных вытяжных шахт через покрытия зданий. Узлы прохода общего назначения.	
7.903.9-2	Тепловая изоляция трубопроводов с положительными температурами	
5.903-13 В. 5	Изделия и детали трубопроводов для тепловых сетей. Грязевик.	
Прилагаемые документы		
ОВ. СО	Спецификация оборудования и материалов к основному комплекту марки ОВ	Альбом 14
ОВ. ВМ	Ведомость потребности в материалах.	Альбом 15

Условные обозначения

—— Т11 ——	Подающий трубопровод теплоснабжения калориферов.
—— Т21 ——	Обратный трубопровод теплоснабжения калориферов.
—— Т12 ——	Подающий трубопровод системы отопления.
—— Т22 ——	Обратный трубопровод систем отопления
250 × 250 / 600	Воздуховод в схеме. Размер воздуховода в мм. Расход воздуха в м³/час.

Основные показатели по чертежам отопления и вентиляции

Наименование здания.	Объем м³	Периоды года $t_н$ °С	Расход тепла вт: на отопление	на вентиляцию и втз	на горячее водоснабж	Общий	Расход холода вт	Установленная мощность электр. двиг.
Районный дом культуры /зал на 600 мест/	50550	-30	375000	1426500	250000	2051500	-	97.3

Данный проект разработан в соответствии с действующими нормами и правилами и предусматривает мероприятия, обеспечивающие взрывную, взрывопожарную и пожарную безопасность при эксплуатации здания.

Главный инженер проекта [подпись] Гонитель

Инв. № подл. | Подпись и дата | Взам. ин. №

Привязан:

Инв. №

Нач. от.	Солдатов	[подпись]
Гл. ин. от.	Буцких	[подпись]
ГИП	Гонитель	[подпись]
Нач. гр.	Зотова	[подпись]

264-12-318.92 ОВ

Районный дом культуры /зал на 600 мест/

Стадия	Лист	Листов
Р	2	

Общие данные /продолжение/

А.О. ЦНИИЭП им. Б.С. Мезенцева

25447-06 8

Ф. 2

План - схема /отопление/

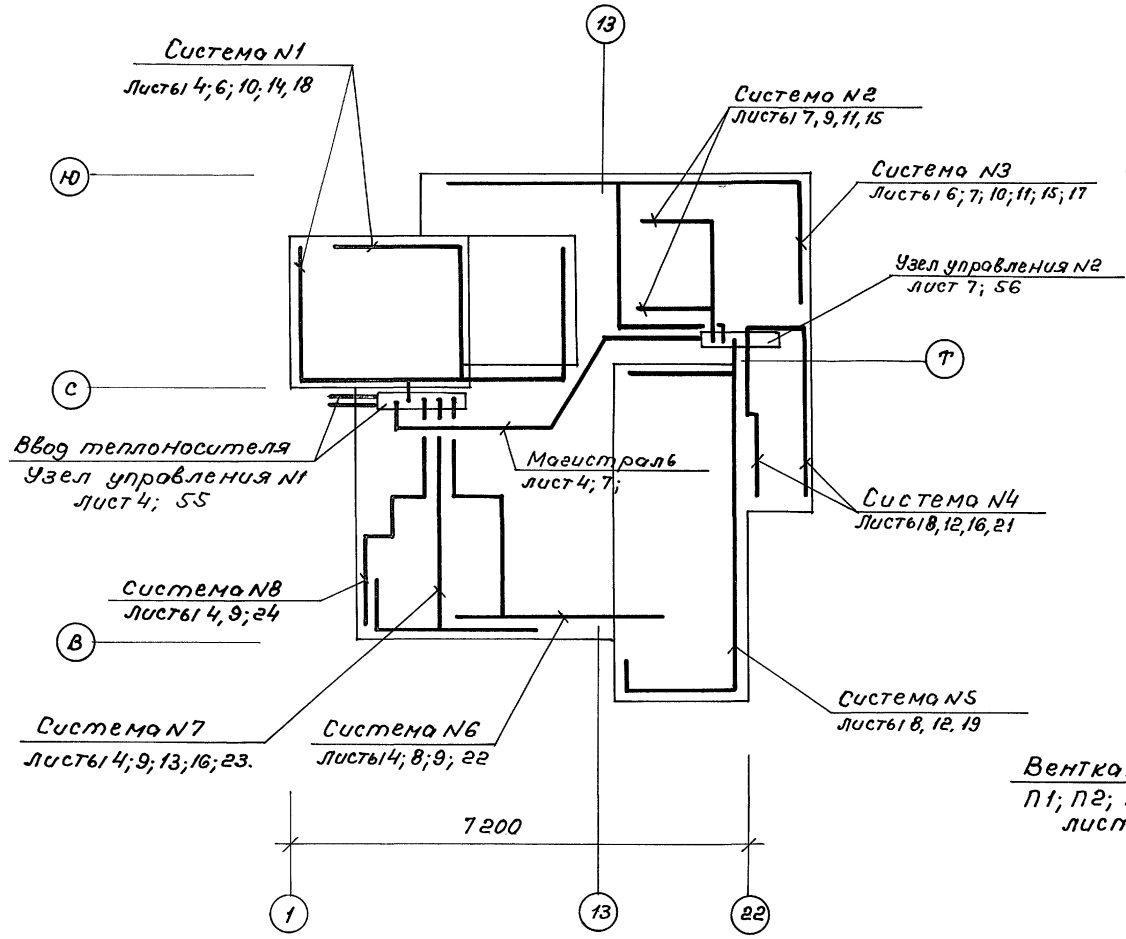

План - схема /Вентиляция/

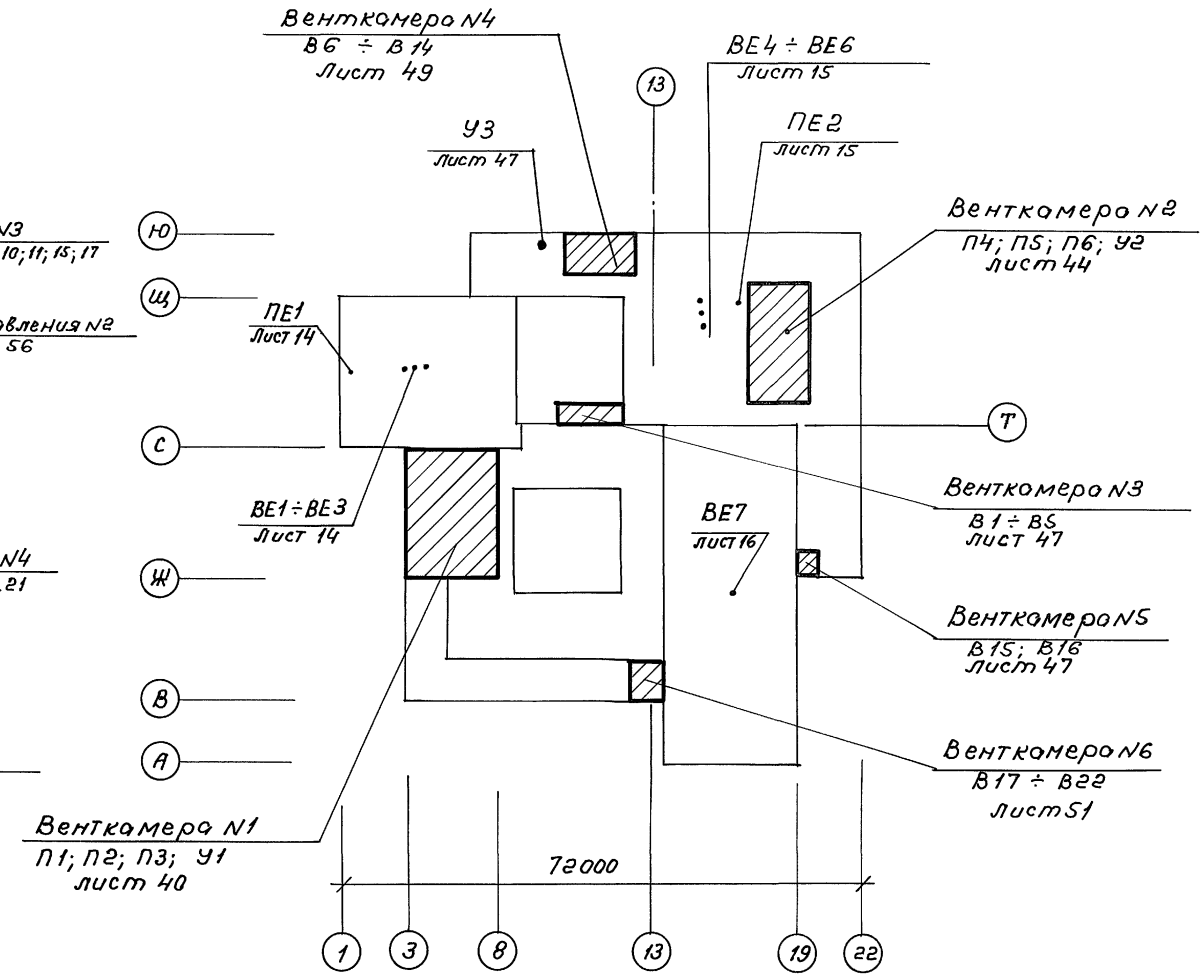

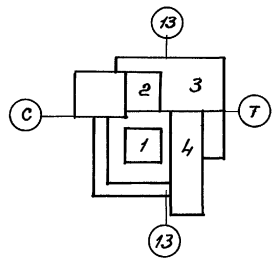

Инв. N подл. | Подп. и дата | Взам. инв. N

Привязан:				264-12-318.92 ОВ	
	Нач. от.	Солдатов			
	ГИО	Буцких			
	ГИП	Гонитель		Районный дом культуры (зал на 600 мест)	Стадия: Р; Лист: 3; Листов:
	Нач. гр.	Зотова		Общие данные (Окончание)	АО ЦНИИЭП им. Б.С. Мезенцева
Инв. N					

25447-06 9 Ф. А2

Альбом 4

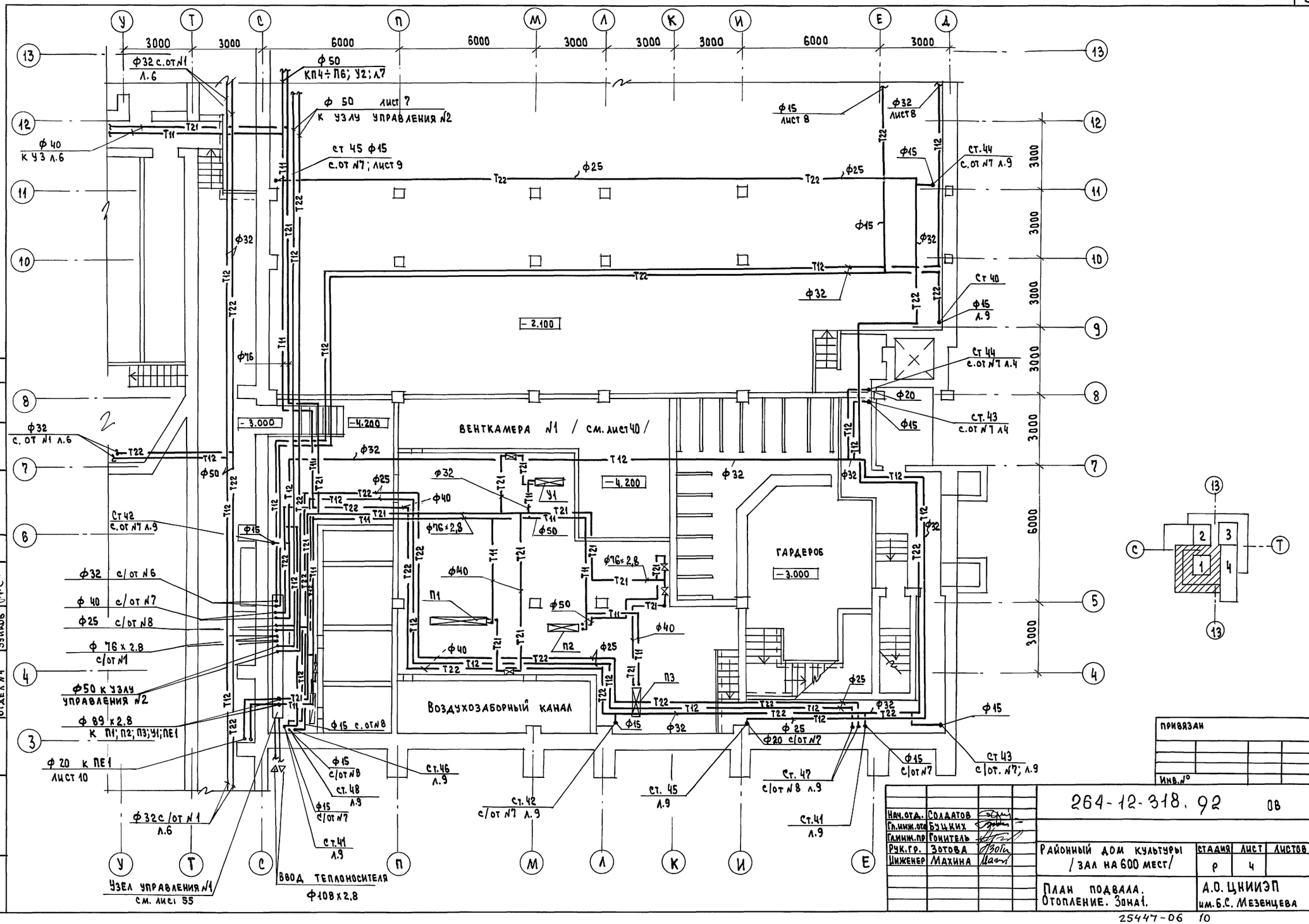
ВЕНТКАМЕРА №1 / см. лист 40 /
ГАРДЕРОБ
Воздухозаборный канал
Узел управления №1
см. лист 55
Ввод теплоносителя
Ф108 х 2.8
-2.100
-3.000
-4.200
-4.200
Ф32 с. от №1 л.6
Ф50 КП4÷П6; У2; л7
Ф 50 лист 7 к узлу управления №2
Ф 40 к У3 л.6
ст 45 ф15 с.от №7; лист 9
Ф15 лист 8
Ф32 лист 8
ст.44 с.от №7 л.9
Ст 40 Ф15 л.9
Ст 44 с.от №7 л.4
Ф20
Ст.43 с.от №7 л4
Ст 42 с.от №7 л.9
Ф32 с/от №6
Ф 40 с/от №7
Ф25 с/от №8
Ф 76 х 2.8 с/от №1
Ф50 к узлу управления №2
Ф 89 х 2.8 к П1; П2; П3; У1; ПЕ1
Ф 20 к ПЕ1 лист 10
Ф32 с/от №1 л.6
Ф15 с/от №8
ст.46 л.9
ст.48 л.9
Ф15 с/от №7
ст.41 л.9
ст.42 с/от №7 л.9
ст. 45 л.9
Ст.41 л.9
Ст. 47 с/от №8 л.9
Ф15 с/от №7
Ст 43 с/от. №7; л.9
Ф 25 Ф20 с/от №7
Ф15
Ф32
П1
П2
П3
У1
ПЕ1
Ф40
Ф50
Ф25
Ф32
Ф76х2,8
Ф15
Ф20
Ст 42
Ст 44
Ст 40
Ст 43
Ст 46
Ст 48
Ст 41
Ст 47
Ст 45
Ф32 с. от №1 л.6
Ф32 с/от №1 л.6
Ф15 с/от №7
Ф15 с/от №8
Ф15 с/от №7
Ф15 с/от №8
Ф15 с/от №7
Ф15 с/от №8

Альбом 4

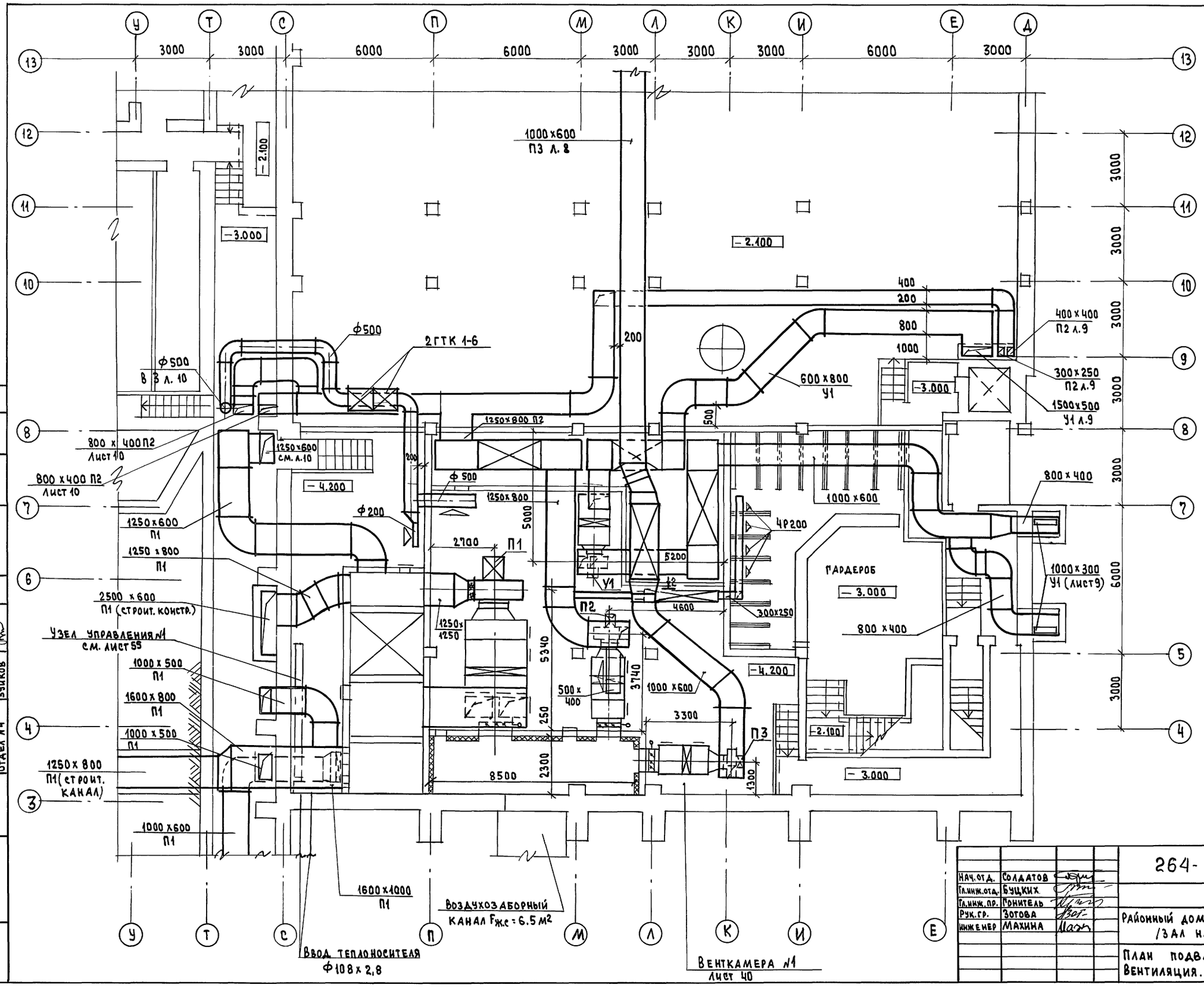

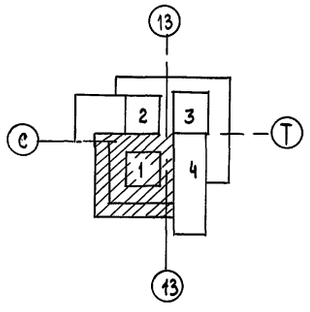

Нач. отд.	Солдатов		
Гл. инж. отд.	Буцких		
Гл. инж. пр.	Гонитель		
Рук. гр.	Зотова		
Инженер	Махина		

264-12-318.92 ОВ

Районный дом культуры /зал на 800 мест/

Стадия	Лист	Листов
Р	5	

План подвала. Вентиляция. Зона 1

А.О. ЦНИИЭП им. Б.С. Мезенцева

Привязан

Инв. №

Инв. № подл. | Подпись и дата | Взам. инв. № | Мастерская Отдел №4 | Мастерская Отдел №2 | Мурадов | Баркан | Зуйков | Портная

25447-06 11

Альбом 4

1 2 3 4 6 7 8 12 13

6000 3000 3000 6000 3000 3000 12000 3200

Ш Т С

6000 3000 18000

Помещение лебедки дымовых люков

Аккумуляторная

Насосная -2,400

Электрощитовая -2,400

Трюм сцены -1,900

Техподполье

Помещение для противовесов -3,000

Зона катанных декораций -1,900

Сейф -2,100

800 × 400 П1 л. 10

1000 × 500 П1 л. 10

Ст 19 с. от N 3 л. 10

Ф15

с. от N1 л. 10

Ф32

Ф40 У3. лист 10

Т11 Т21

Ф25

Ст 19 с. от N3 л. 7

Ф15

Т22

250×150 В9

2Р150

Ф125

Р150

2Р200

300×250 В

250×150 л. 10

Р200

500 × 250 В6 л. 10

150 × 150 П5 л. 7

500 × 250 В9 л. 10

Ст. 19 с. от N 3 л. 7

300 × 250 В10 (лист 10)

Ф 125 В 10

Т12

Ф15

300 × 150 В 11

Ф150

Р200

300×150 В11

Р150

Т21

Ф125

В10

Т11

Т21

400×250 В11

300 × 250

400×250 В10 3Р200

Т21

Т11

Т12

Т11

Ф32

Ф40

Ф50 лист 7

Ф76 лист 4

800 × 400 П2 л. 5

Р200

-1.200

Ярусная

Оркестровая яма

Р200

Ф15

Р200

Ф15

Ф32

Ф32

Ф 450 В3 л 10

Р150

Ф32

Ф 32 С. отопления №1 л. 10

1000 × 600

Ф200 П2 лист 10

Ст 1 л. 10

1000 × 600 П1 л. 5

1250 × 800 П1 л. 5

1000 × 600 П1 л. 5

1600 × 800 П1 л. 5

1250 × 600 П1 л. 5

Ф32 лист 4

800 × 400 П2 л. 5

800 × 1600 стр. канал

800 × 400 стр. канал

400×800 П1 л.10

1000 × 600

Сист. отопл. №1 Ф32 (лист 4)

3000 × 600 П1 л.

Ф32

С. отопления №1 лист 4

КН 20-1,966л

КН 20-0,918к

Ст 11 лист 10

Ф15

Ст 10 л. 17

Ст 9 л. 10

Ф32

Ф40

Ф50 лист 7

1 2 3 4

13 13

С Т

Привязан

Инв. №

Нач. отд.	Солдатов	
ГИП	Бучких	
ГИП	Гончтель	
Нач. гр.	Зотова	
Инженер	Ставицкая	
Инж. Пк.	Махина	

264-12-318.92 ОВ

Районный дом культуры /зал на 600 мест/

Стадия	Лист	Листов
Р	6	

План подвала зона 2

АО ЦНИИЭП им. Б.С. Мезенцева

Инв. № подл. | Подпись и дата | Взам. инв. № | Инв. № дубл. | Подпись и дата | Взам. инв. №

Мастерская Мурадов

Мастерская Баркан

Отд. № 2

25447-06 12

Альбом 4

Типовой проект

НВ.20-40-600

НВ.20-55-900

Помещение арматурной

Помещение бассейна

Помещение курительной

Помещение бильярдной

Помещение оранжерей

Помещение

Помещение

Помещение

Альбом 4

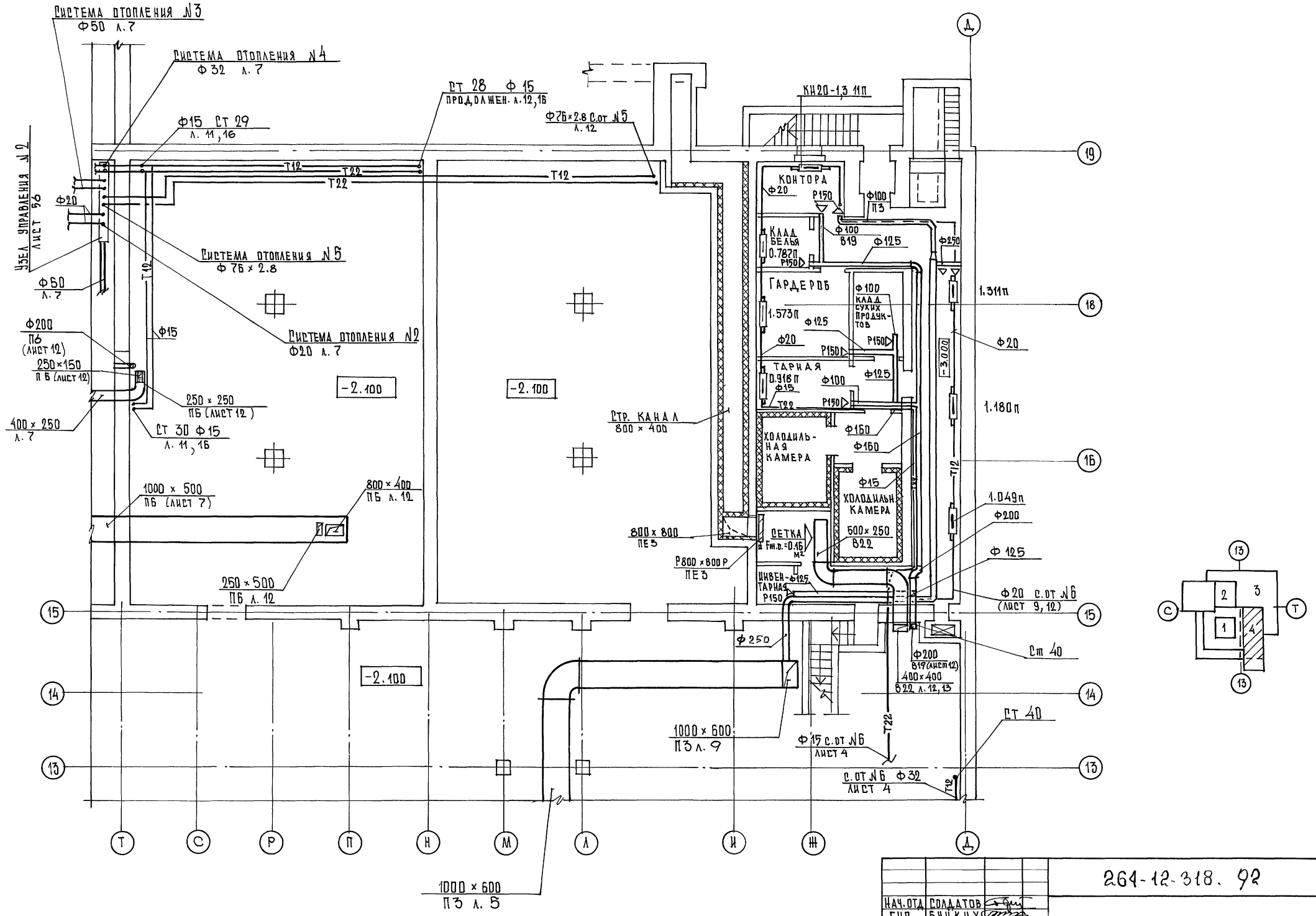

Нач.отд	Солдатов		
ГИП	Буцких		
ГИП	Гонитель		
Нач.гр.	Зотова		
Инженер	Ставицкая		

264-12-318. 92 ОВ

Районный дом культуры /зал на 600 мест/

Стадия	Лист	Листов
Р	8	

План подвала
Зона 4

А.О.ЦНИИЭП им. Б.С. Мезенцева

25447-06 14

Инв. № подл.	Подпись и дата	Взам. инв. №	Мастерская	Мурадов	Отд. № 2	Портная
			Мастерская	Баркан		
			Отд. № 4	Зуйков		

Альбом 4

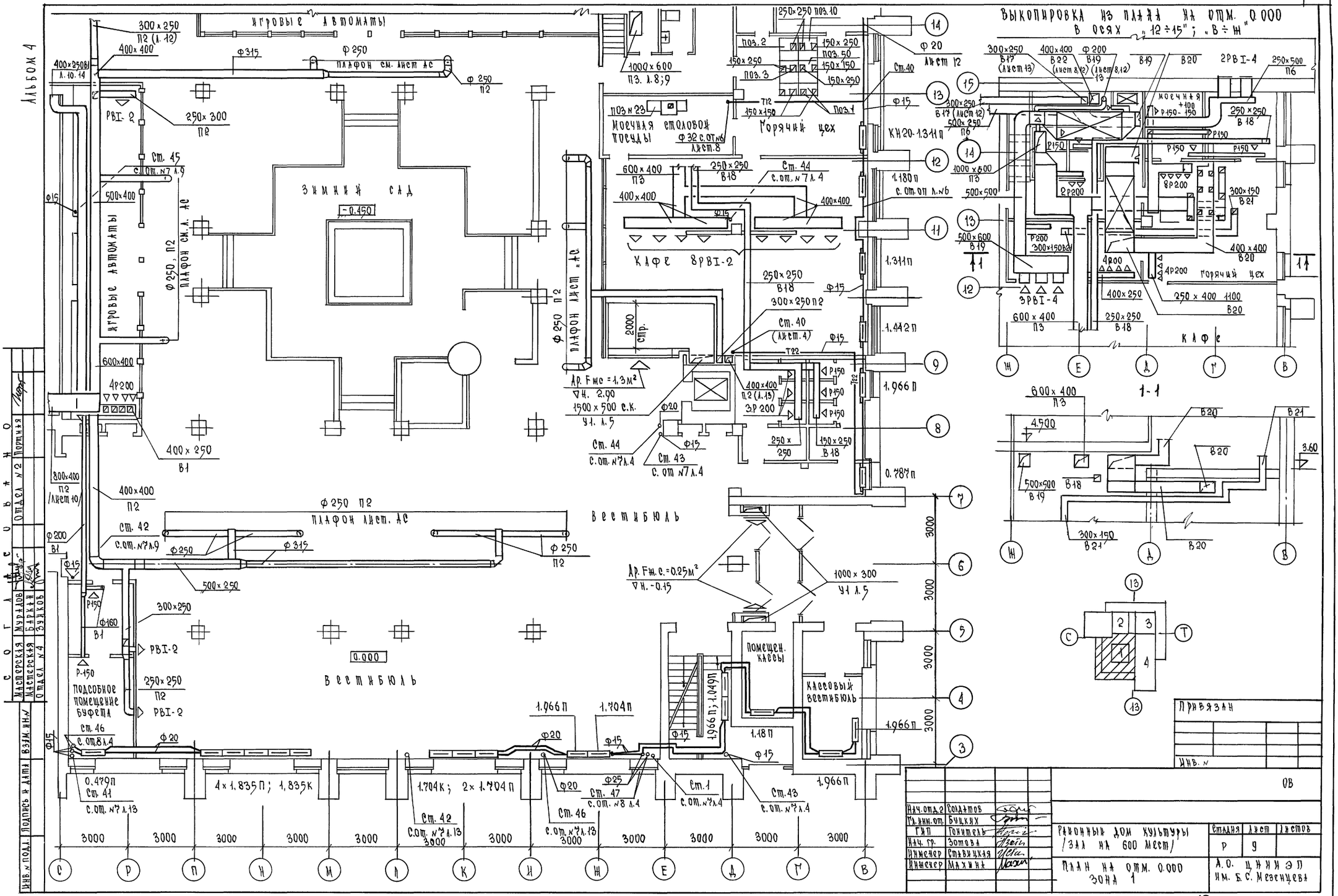

25447-06 15

Ф.А2

Согласовано

Мастерская Мурадов
Мастерская Баркан
Отдел №4 Зуйков
Отдел №2 Портная

Инв. № подл. | Подпись и дата | Взам. инв. №

Альбом 4

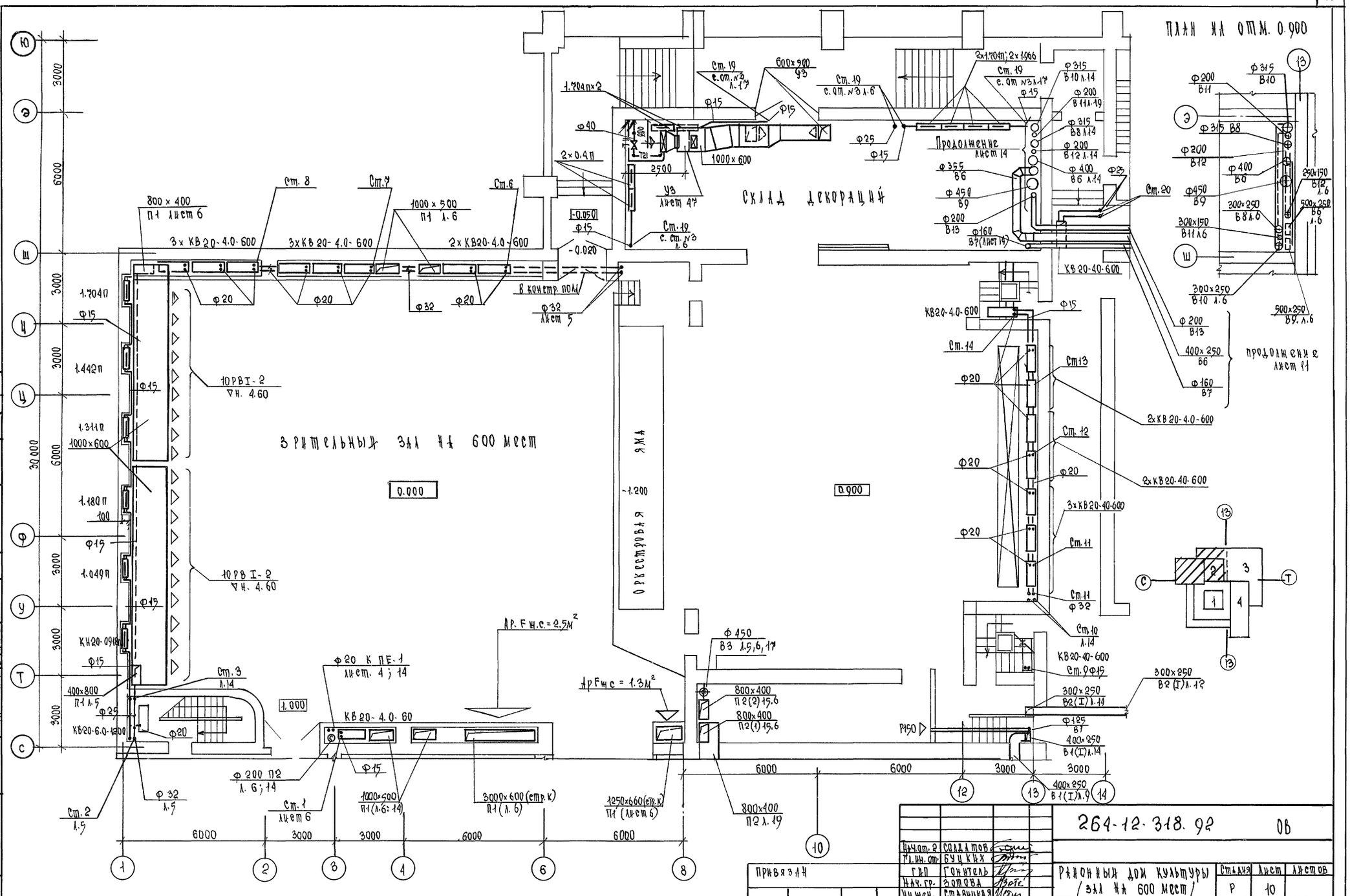

Нач.от.2	Солдатов		
Гл.ин.от.	Буцких		
ГИП	Гонитель		
Нач.гр.	Зотова		
Инж.ген.	Ставицкая		
Инж.ен.	Махина		

Привязан

Инв.№

264-12-318.92 ОВ

Районный дом культуры (зал на 600 мест)

Стадия	Лист	Листов
Р	10	

План на отм. 0.000 Зона 2

А.О. ЦНИИЭП им. Б.С. Мезенцева

25447-06 16

Согласовано

Мастерская Мурадов

Мастерская Баркан

Отдел №4 Зуйков

Отдел №2 Портная

Инв.№ под. | Подпись и дата | Взам.инв.№

Альбом 4

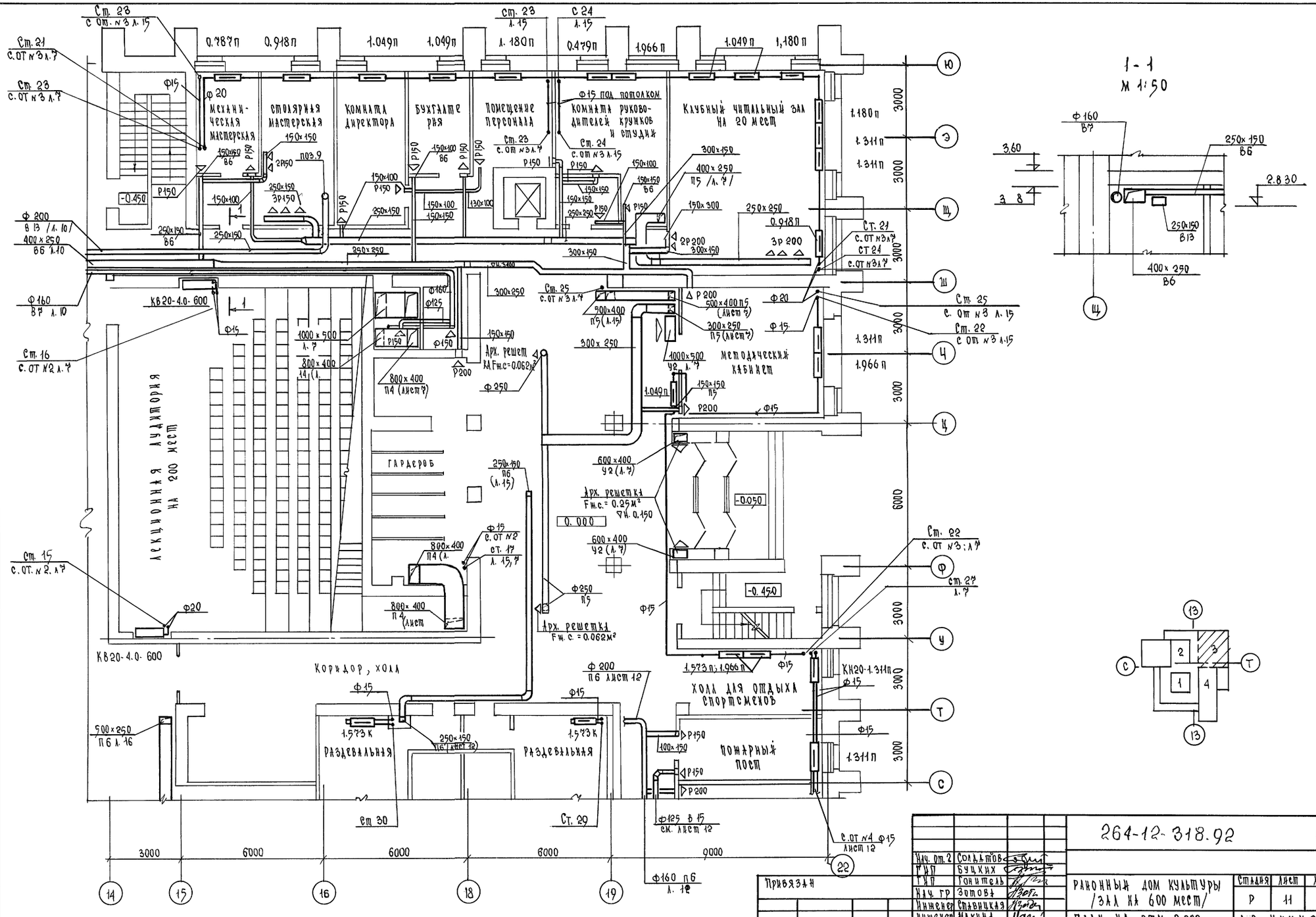

Нач. от. 2	Солдатов		
ГИП	Бучких		
ГИП	Гонитель		
Нач. гр	Зотова		
Инженер	Ставницкая		
Инженер	Махина		

Привязан

Инв. №

264-12-318.92 ОВ

Районный дом культуры /зал на 600 мест/

План на отм. 0.000 зона 3

Стадия	Лист	Листов
Р	11	

А.О. ЦНИИЭП им. Б.С. Мезенцева

25447-06 17

Ф. А2

Инв. № подл. | Подпись и дата | Взам. инв. №

Состав альбома

Общая	Журавлев	
Архитектурно-строительные решения	Бурмин	
Отопление и вентиляция	Зуйков	
Отопление и вентиляция	Мастерская	Отопление и вентиляция №2
Отопление и вентиляция	Мастерская	Отопление и вентиляция №4
Спецификация оборудования		
Спецификация оборудования		Портная

Альбом 4

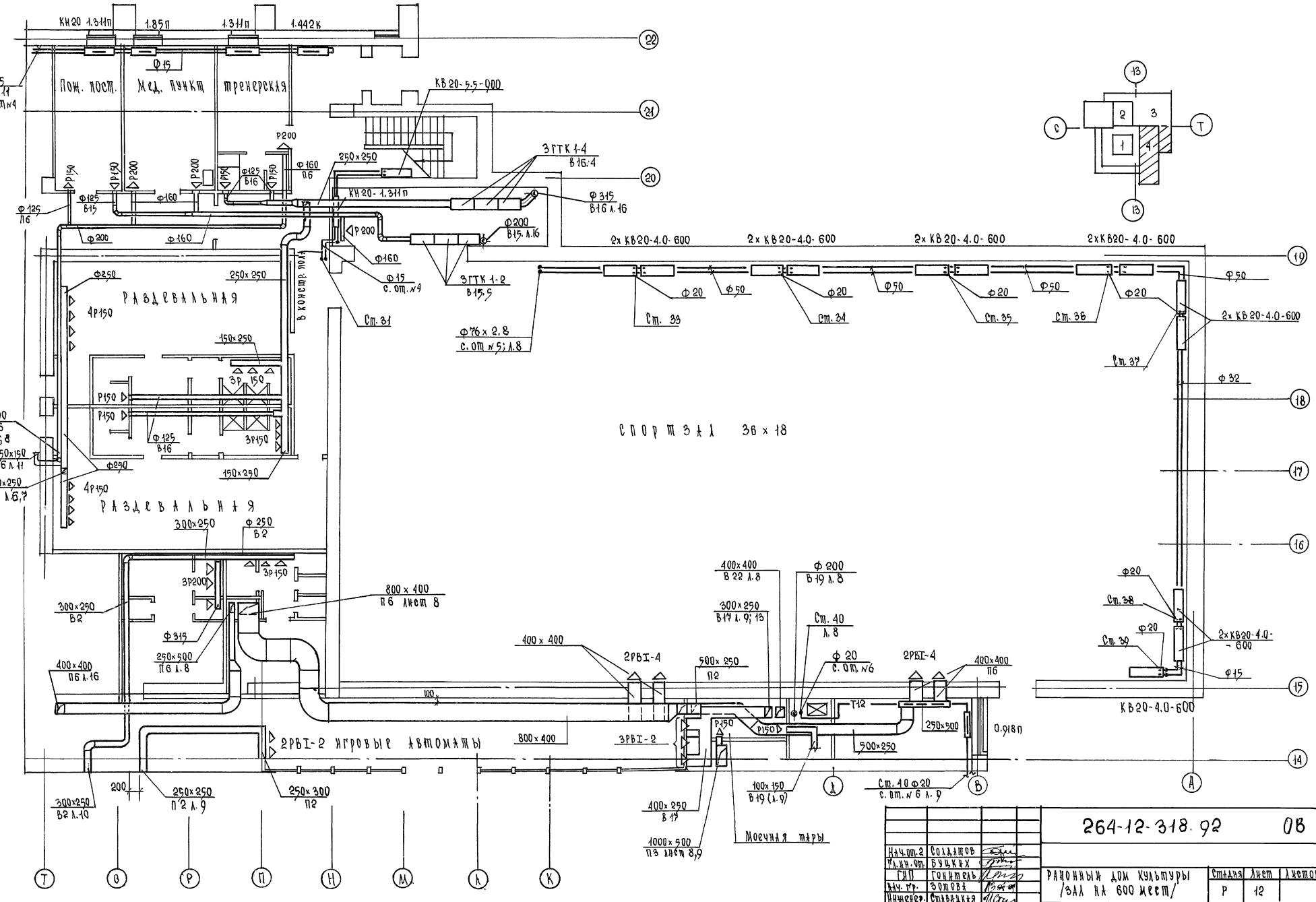

Нач.отд.2	Солдатов		
Гл.ин.от.	Буцких		
ГИП	Гонитель		
Нач.гр.	Зотова		
Инженер.	Ставицкая		

264-12-318.92 ОВ

Районный дом культуры /зал на 600 мест/

Стадия	Лист	Листов
Р	12	

План на отм. 0.000 Зона 4

А.О. ЦНИИЭП им. Б.С. Мезенцева

25447-06 18 Ф А2

Согласовано

Мастерская Мурадов
Мастерская Баркан
Отдел № 4 Зуйков
Отдел № 2 Портная

Инв. № подл. | Подпись и дата | Взам. инв. №

Альбом 4

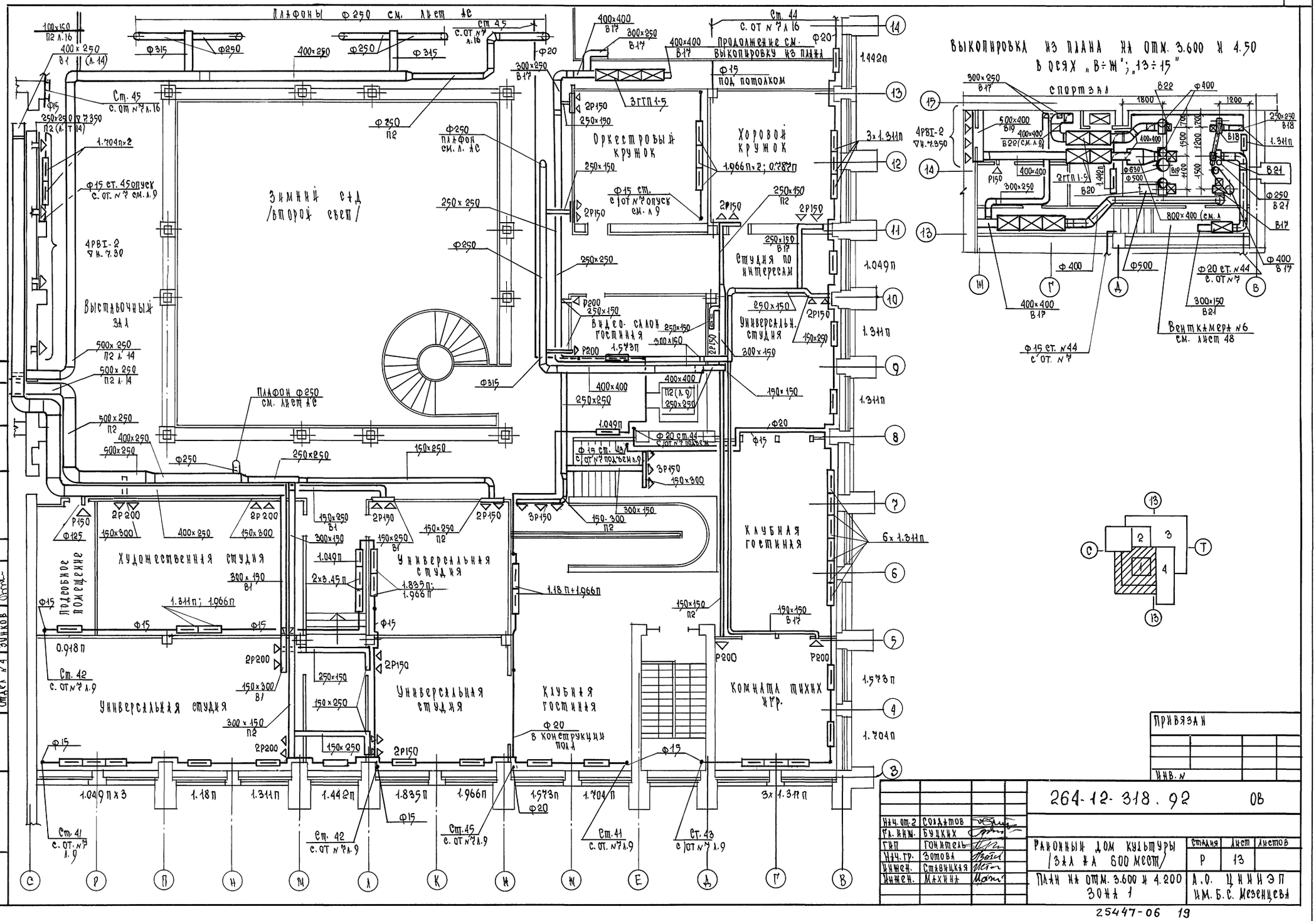

Согласовано

Мастерская	Мурадов		Отдел №2
Мастерская	Баркан		Портная
Отдел №4	Зунков		

Взам. инв. №

Инв. № под. | Подпись и дата

Привязан

Инв. №

Нач. от. 2	Солдатов	
Гл. инж.	Буцких	
Гип	Гонитель	
Нач. гр.	Зотова	
Инжен.	Ставицкая	
Инжен.	Махина	

264-12-318.92 ОВ

Районный дом культуры /зал на 600 мест/

Стадия	Лист	Листов
Р	13	

План на отм. 3.600 и 4.200 зона 1

А.О. ЦНИИЭП им. Б.С. Мезенцева

25447-06 19

Альбом 4

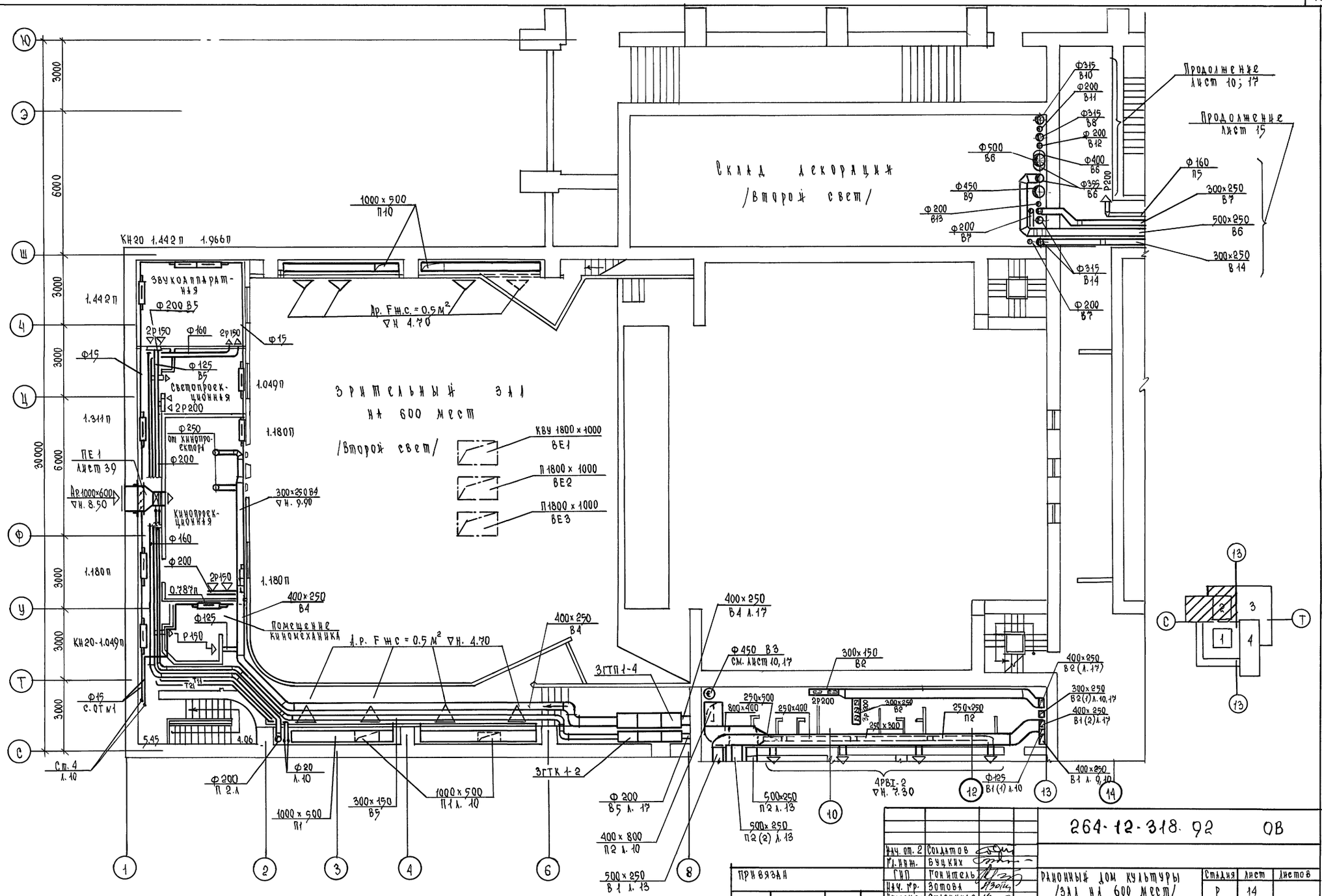

Нач. от. 2	Солдатов				
Гл. инж.	Буцких				
ГИП	Гонитель				
Нач. гр.	Зотова				
Инженер	Ставицкая				

Привязан

Инв. №

264-12-318.92 ОВ

Районный дом культуры /зал на 600 мест/

Стадия	Лист	Листов
Р	14	

План на отм. 3.60; 5.40 зона 2

А.О. ЦНИИЭП им. Б.С. Мезенцева

25447-06 20 Ф 12

Инв. № подл. | Подпись и дата | Взам. инв. № | Кисторская | Жучкова | Отдел № 2 | Портная | Отдел № 4 | Бабкина | Зубкова | Фоссе | Согласовано

Альбом 4

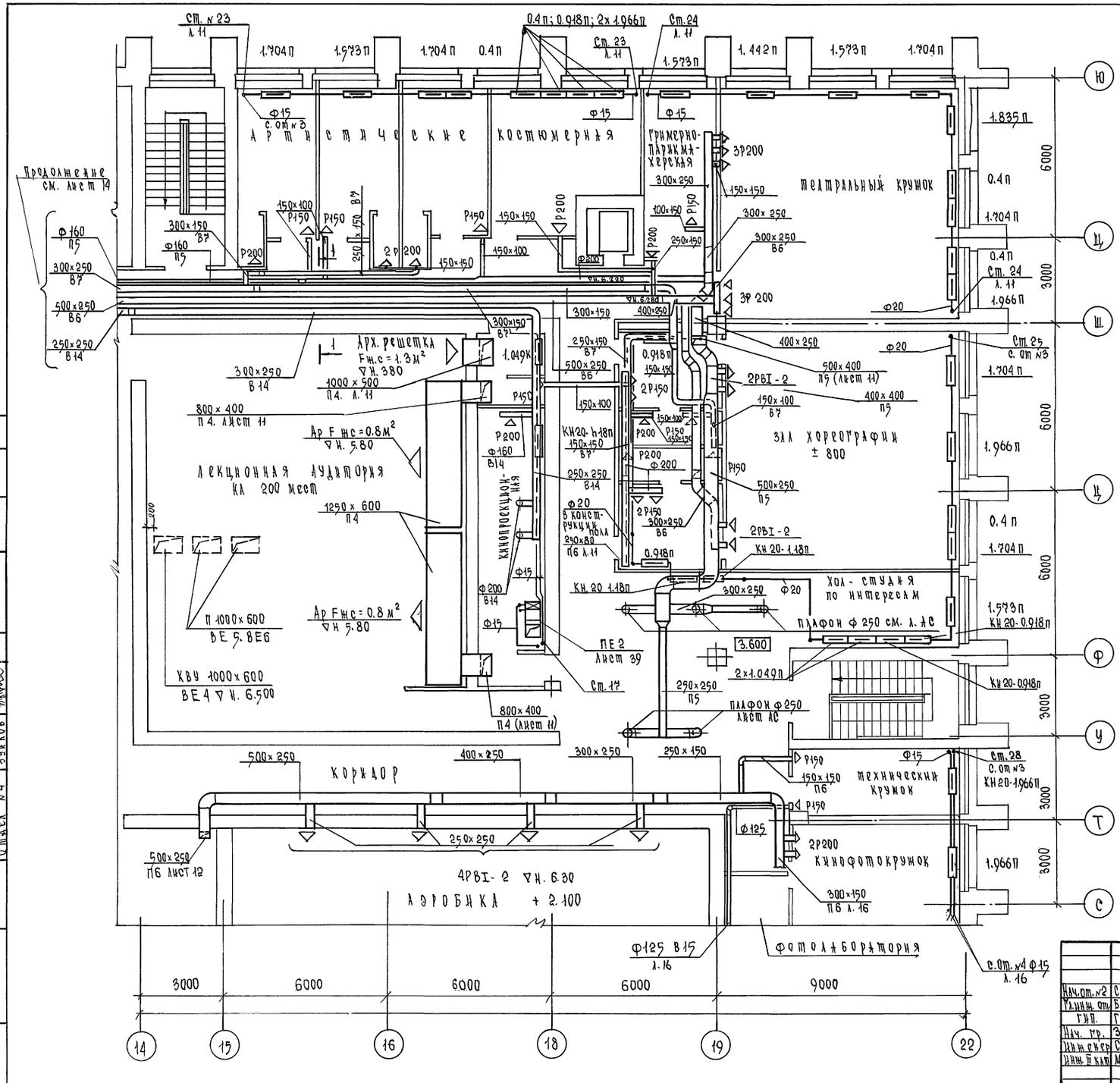

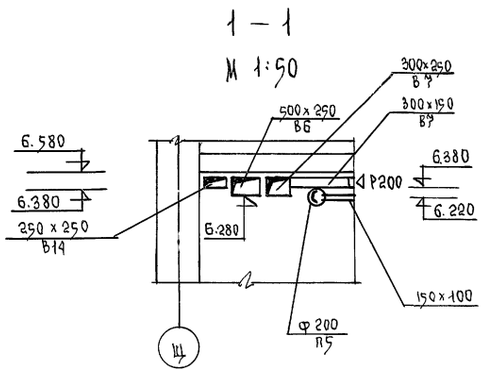

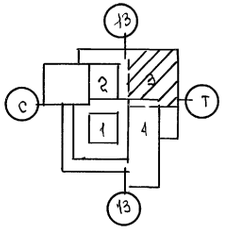

Нач. от. №2	Солдатов		
Гл. инж. от.	Буцких		
Гл. инж.	Гонитель		
Нач. гр.	Зотова		
Инженер	Ставицкая		
Инж. III кат.	Махина		

Привязан

Инв. №

264-12-318.92 ОВ

Районный дом культуры (зал на 600 мест)

Стадия	Лист	Листов
Р	15	

План на отм. 3600 зона 3

А.О. ЦНИИЭП им. Б.С. Мезенцева

25447-06 21

Ф. А2

Согласовано

Мастерская Мурадов

Мастерская Баркан

Отдел №4 Зуйков

Отдел №2 Портная

Инв. № под. | Подпись и дата | Взам. инв. №

Альбом 4

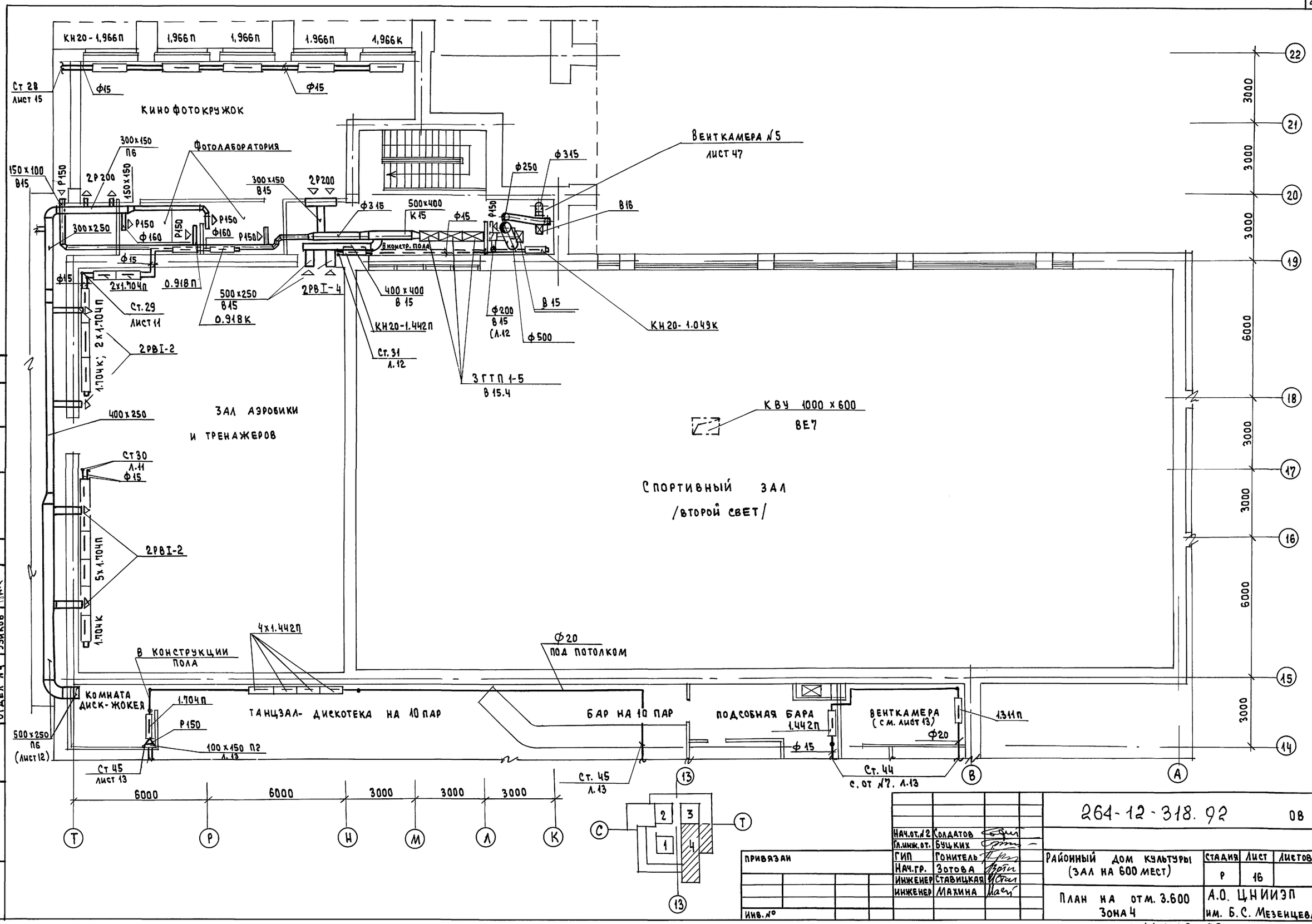

Нач.от.№2	Солдатов		
Гл.инж.от.	Буцких		
ГИП	Гонитель		
Нач.гр.	Зотова		
Инженер	Ставицкая		
Инженер	Махина		

ПРИВЯЗАН

Инв.№

264-12-318.92 ОВ

Районный дом культуры (зал на 600 мест)

Стадия	Лист	Листов
Р	16	

План на отм. 3.600
Зона 4

А.О. ЦНИИЭП им. Б.С. Мезенцева

25447-06 22

Согласовано

Мастерская	Мурадов	
Мастерская	Баркан	
Отдел №4	Зуйков	
Отдел №2	Портная	

Инв.№ подл. | Подпись и дата | Взам. инв.№

Альбом 4

План на отм. 8.500

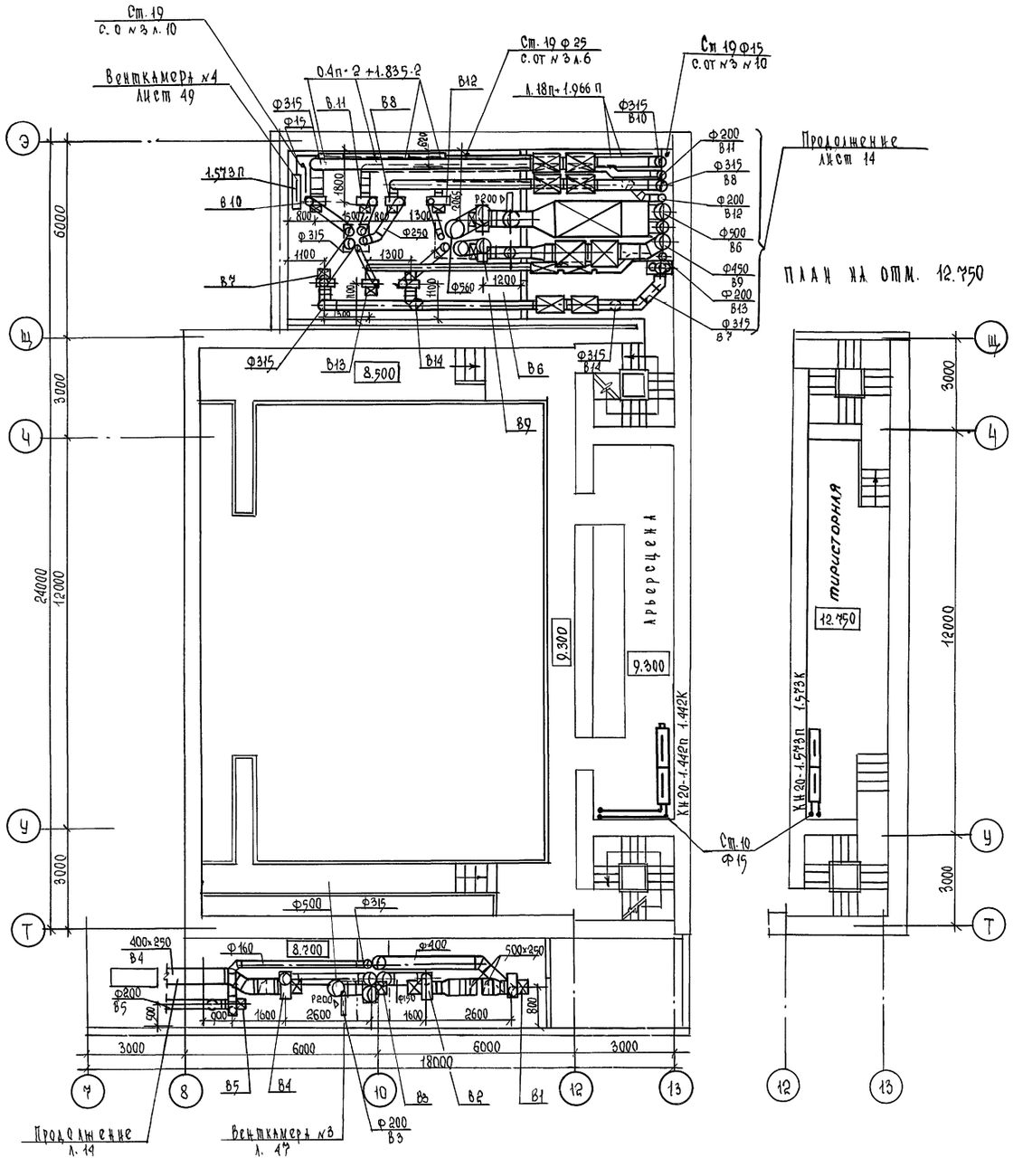

План на отм. 12.750

Выкопировка из плана на ▽ 4.500 /подшивной потолок/

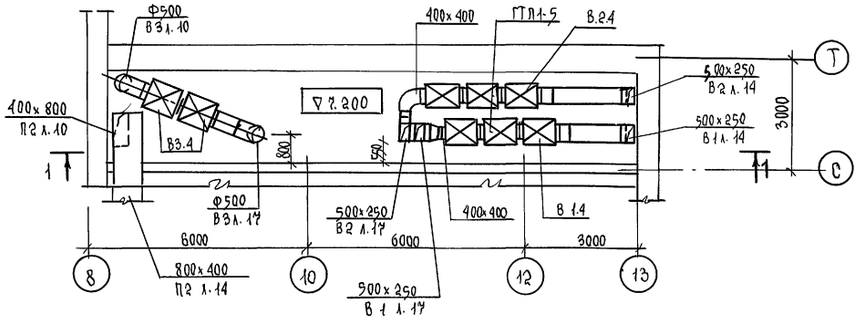

1 - 1

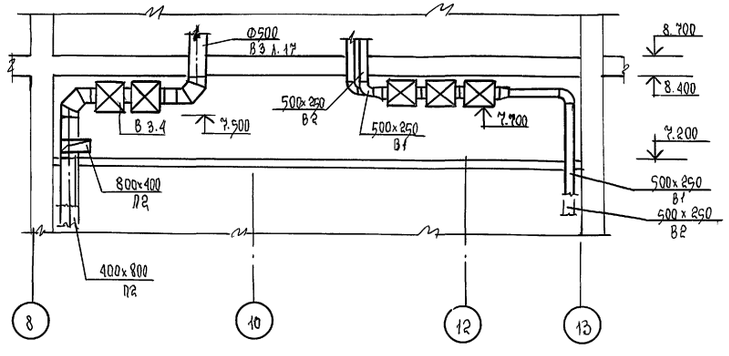

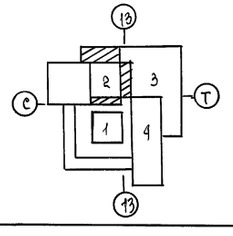

Нач. отд.	Солдатов		264-12-318.92 ОВ		
Гл. инж.	Буцких				
ГИП	Гонитель		Районный дом культуры /зал на 600 мест/	Стадия	Лист	Листов
Рук. гр.	Зотова			Р	17	
Инж. пкат	Захарова		План на отм. 4.500; 8.500; 12.750. Зона «2»	А.О. ЦНИИЭП им. Б.С. Мезенцева		
Инж. пкат	Махина					

Привязан

Инв. №

25447-06 23

Ф А.2

Альбом 4

Типовой проект

Зрительный зал на 600 мест, сцена.

$Q = 104400$ вт

$H = 1000$ кг/м²

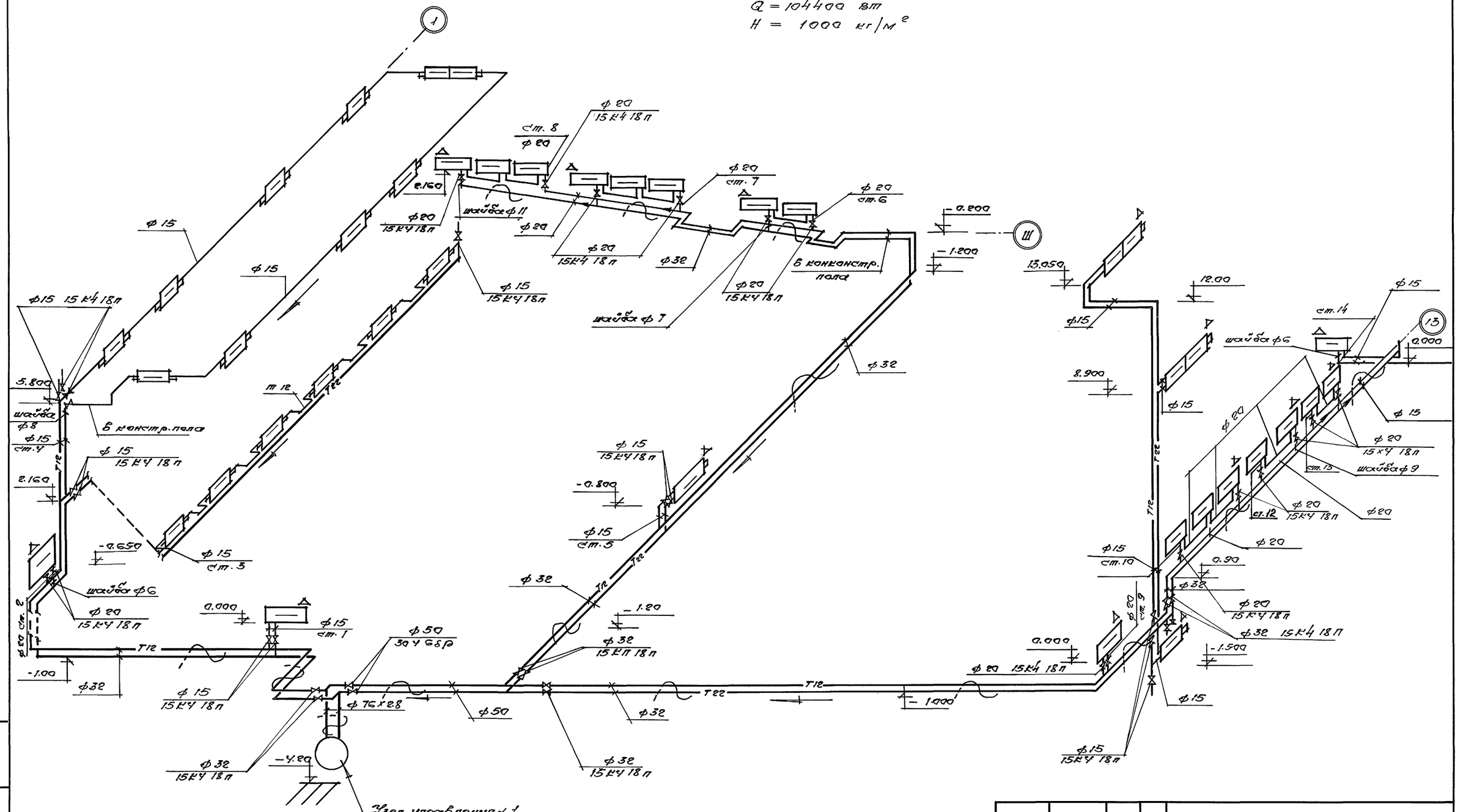

Нач. отд.	Солдатов			Т-91-624 264-12-318.92 ОВ
Гл. инж. от	Буцких			
ГИП	Гонитель			Районный Дом Культуры /Зал на 600 мест/
Нач. гр.	Зотова			Стадия: Р; Лист: 18; Листов:
Инжен.	Ставицкая			Схема системы отопления № 1.
				АО ЦНИИЭП им. Б.С. Мезенцева

Инв. № подл. | Подпись и дата | Взам. инв. №

25447-06 24

Альбом 4

Типовой проект

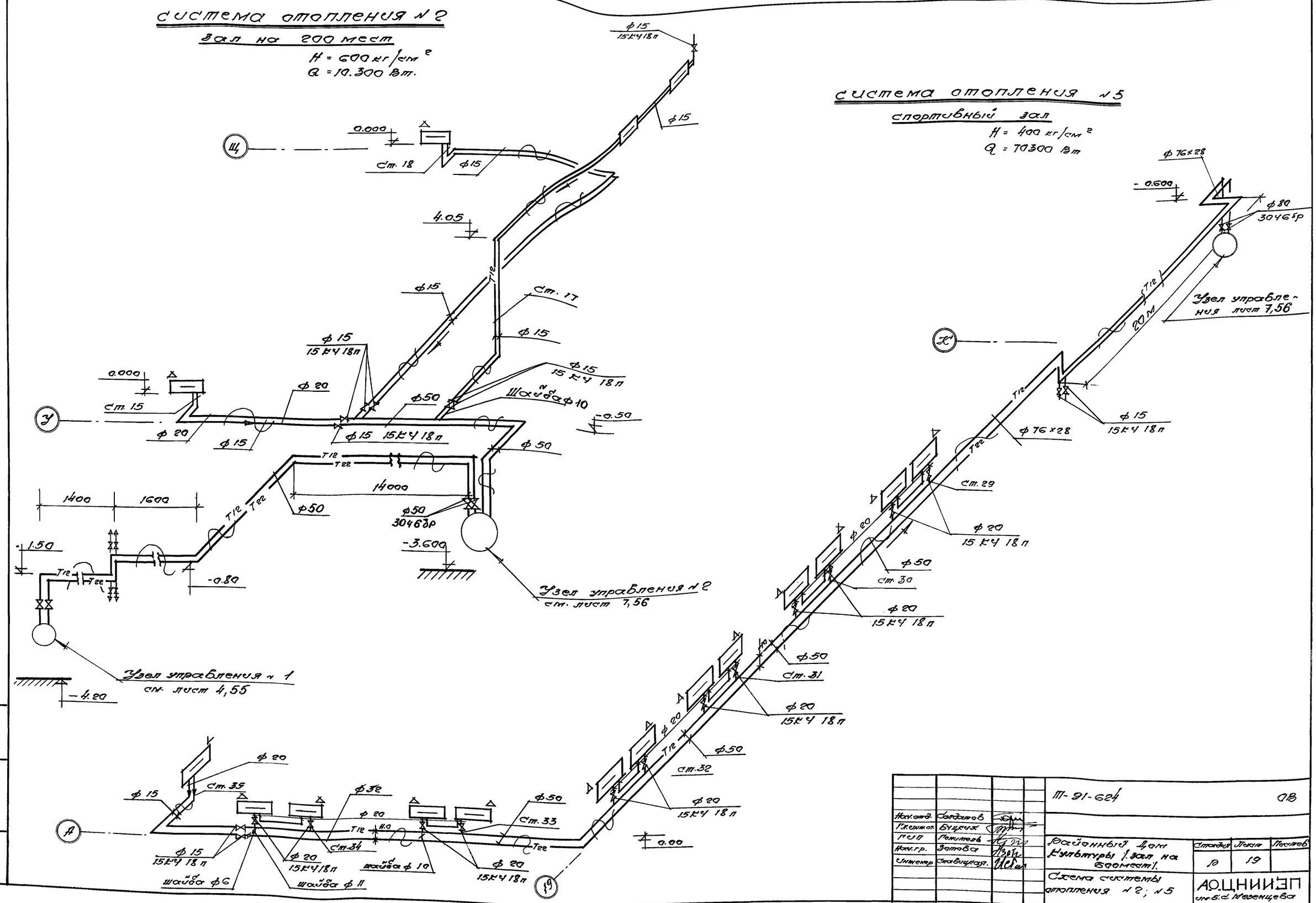

Нач. отд.	Солдатов			Т-91-624		ОВ
Гл. инж. от.	Буцких					
Гип	Гонитель			Районный Дом Культуры (зал на 600 мест).	Стадия	Лист	Листов
Нач. гр.	Зотова				Р	19	
Инженер	Ставицкая			Схема системы отопления № 2; № 5	АО ЦНИИЭП им. Б.С. Мезенцева		

Инв. № подл. | Подпись и дата | Взам. инв. №

25447-06 25

Альбом 4

С Х Е М А С И С Т Е М Ы О Т О П Л Е Н И Я № 3

Зона 2 и 3 в осях 7-22/Т-Э

Q = 114500 вт; Н = 885 кгс/м²

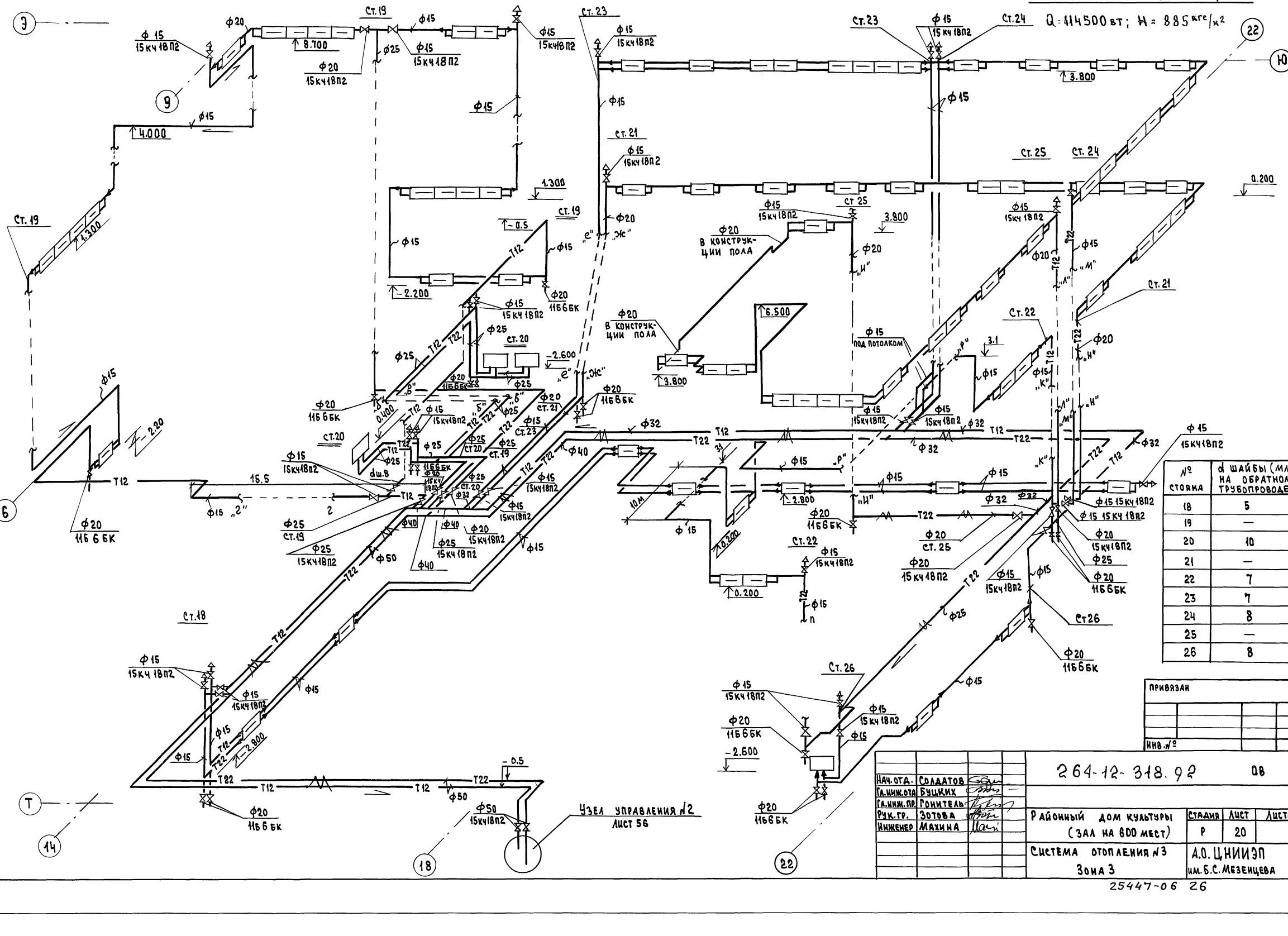

№ стояка	d шайбы (мм) на обратном трубопроводе
18	5
19	—
20	10
21	—
22	7
23	7
24	8
25	—
26	8

Привязан

Инв.№

Нач.отд.	Солдатов	
Гл.инж.отд	Буцких	
Гл.инж.пр.	Гонитель	
Рук.гр.	Зотова	
Инженер	Махина	

264-12-318.92 ОВ

Районный дом культуры (зал на 800 мест)

Стадия	Лист	Листов
Р	20	

Система отопления №3 Зона 3

А.О. ЦНИИЭП им. Б.С. Мезенцева

Инв.№ подл. | Подп. и дата | Взам. инв.№

Альбом 4

Типовой проект

зал аэробики, раздевалки, кружковые в осях "19÷22", "У÷Н"

Q = 48.200 вт
H = 1000 кг/м²

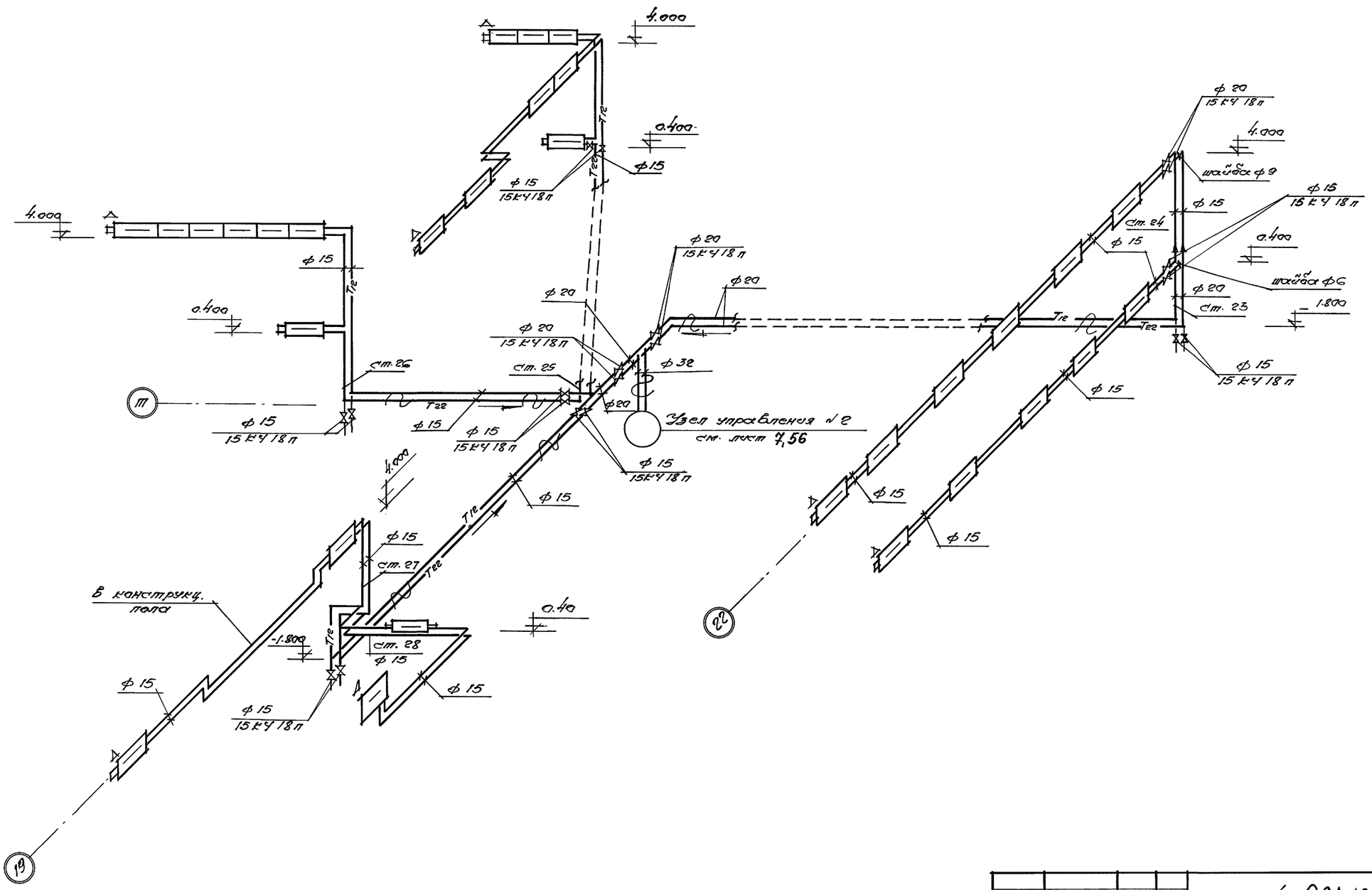

					Т-91-624 264-12-318.92 ОВ	
Нач.отд.	Салдатов					
Гл.инж.	Буцкий					
ГИП	Понятель			Районный Дом Культуры (зал на 600 мест)	стадия: Р	Лист: 21	Листов:
Инжен.	Славицкая					
				Схема системы отопления №4	АО. ЦНИИЭП им. Б.С. Мезенцева	

Инв.№ подл. | Подпись и дата | Взам.инв.№

Альбом 4

Схема системы отопления №6

/Кафе в осях „7÷15"; „В-Ж" и подсобные помещения на отм.-3.000 в осях „14÷19", „Д÷И"/

Q=16500 Вт Н=500 кг/м²

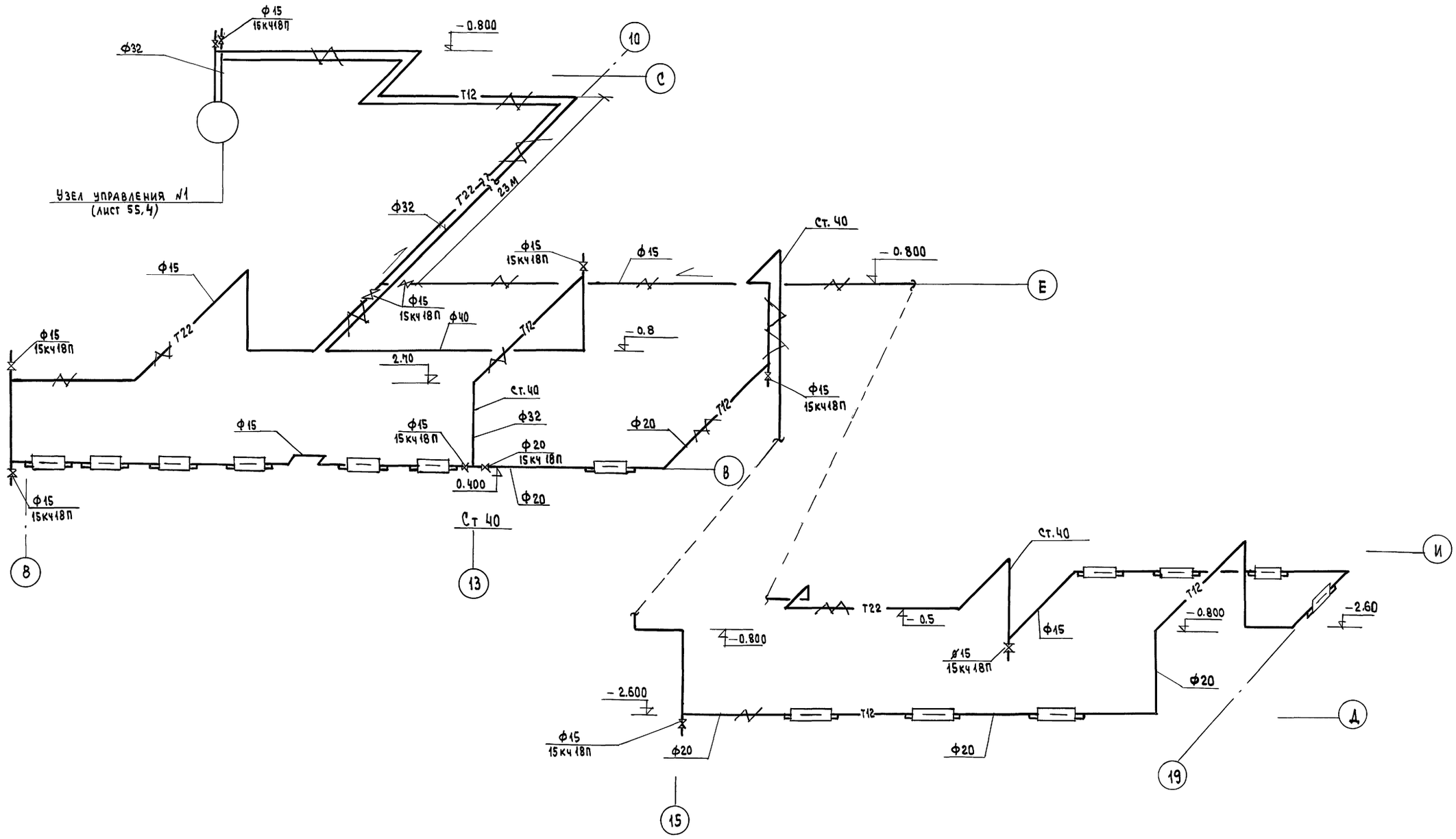

				264-12-318.92	ОВ
Нач.отд.2	Солдатов				
Гл. инж. от	Буцких				
ГИП	Гонитель			Районный дом культуры (зал на 600 мест)	Стадия: Р; Лист: 22; Листов:
Инженер	Ставицкая			Схема системы отопления №6	А.О. ЦНИИЭП им. Б.С. Мезенцева
Привязан					
Инв.№					

Инв.№ подл. | Подпись и дата | Взам. инв.№

Схема системы отопления №7

Зона 1; этаж 2; в осях 3-11 / В-С /круглые помещения/.

Q - 71000 вт.

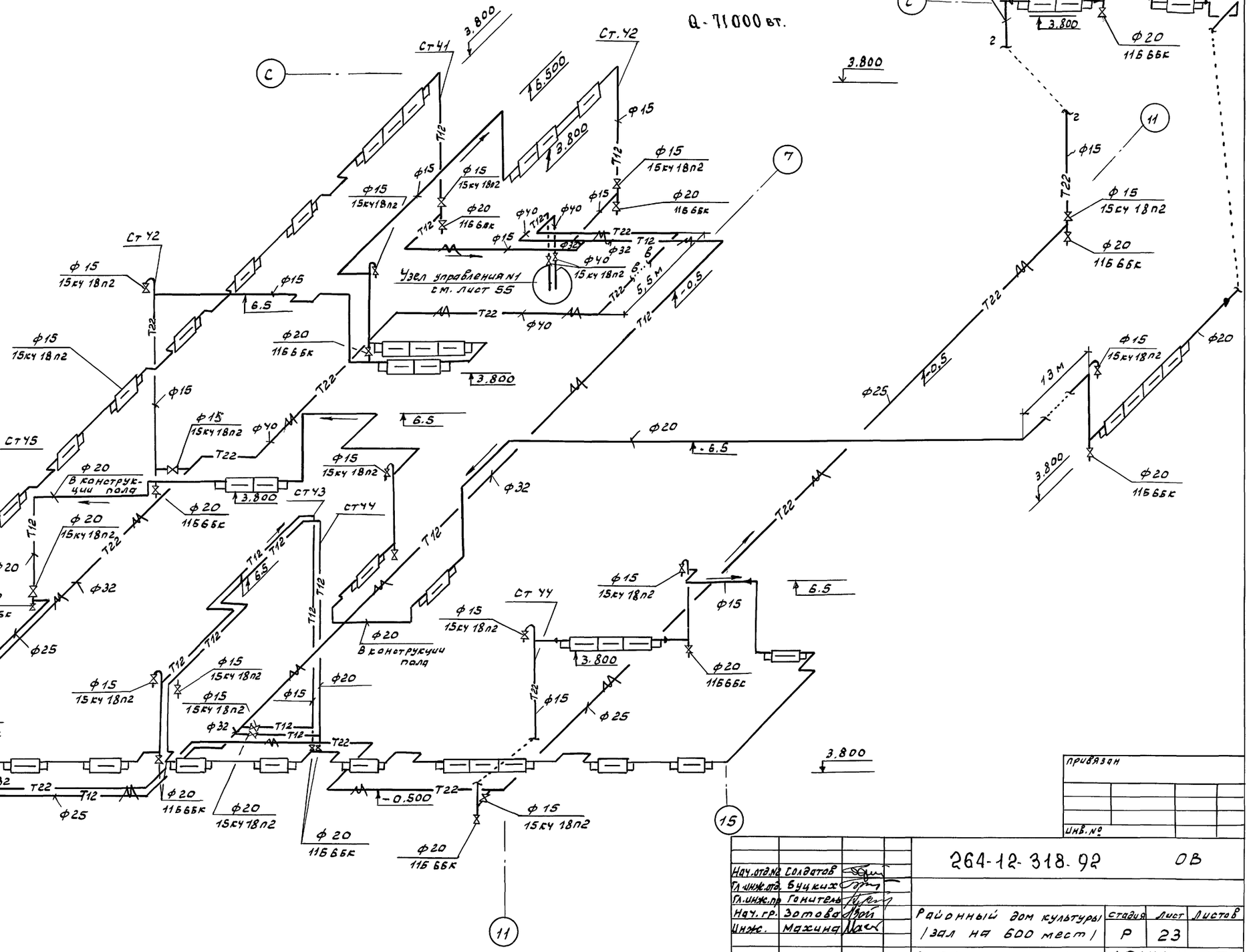

привязан

Инв. №

Нач. отд. №	Солдатов		
Гл. инж. отд.	Буцких		
Гл. инж. пр.	Гонитель		
Нач. гр.	Зотова		
Инж.	Махина		

264-12-318.92 ОВ

Районный дом культуры /зал на 600 мест/

стадия	лист	листов
Р	23	

Схема системы отопления №7. Зона 1.

А.О. ЦНИИЭП им. Б.С. Мезенцева

Инв. № подл. | Подп. и дата | Взам. инв. №

Альбом 4

Схема системы отопления №8

Зона 1; этаж 1; в осях 3-5/В-С /фойе/

Q = 26100 вт; H = 354 кгс/м²

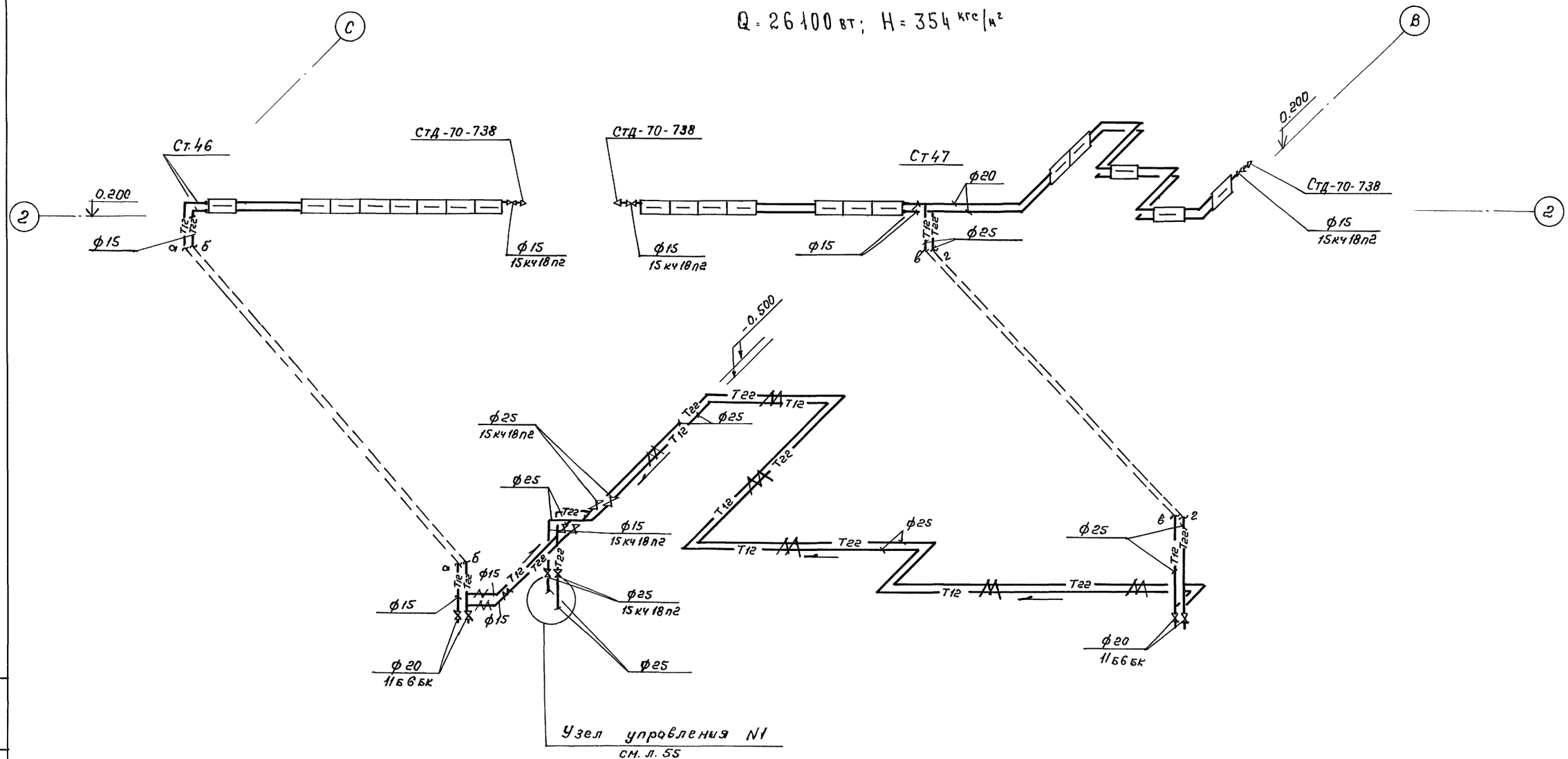

Нач. отд.	Солдатов		264-12-318.92 ОВ
Гл. ин. от.	Буцких		
Гл. ин. пр.	Гонитель		
Рук. гр.	Зотова		Районный дом культуры (зал на 600 мест)
Инж.	Махина		Стадия: Р; Лист: 24; Листов:
Привязан:			Схема системы отопления №8 Зона 1
Инв. N			АО ЦНИИЭП им. Б.С. Мезенцева

Инв. N подл. | Подпись и дата | Взам. инв. N

Альбом 4

П1

/ Зрительный зал на 600 мест /

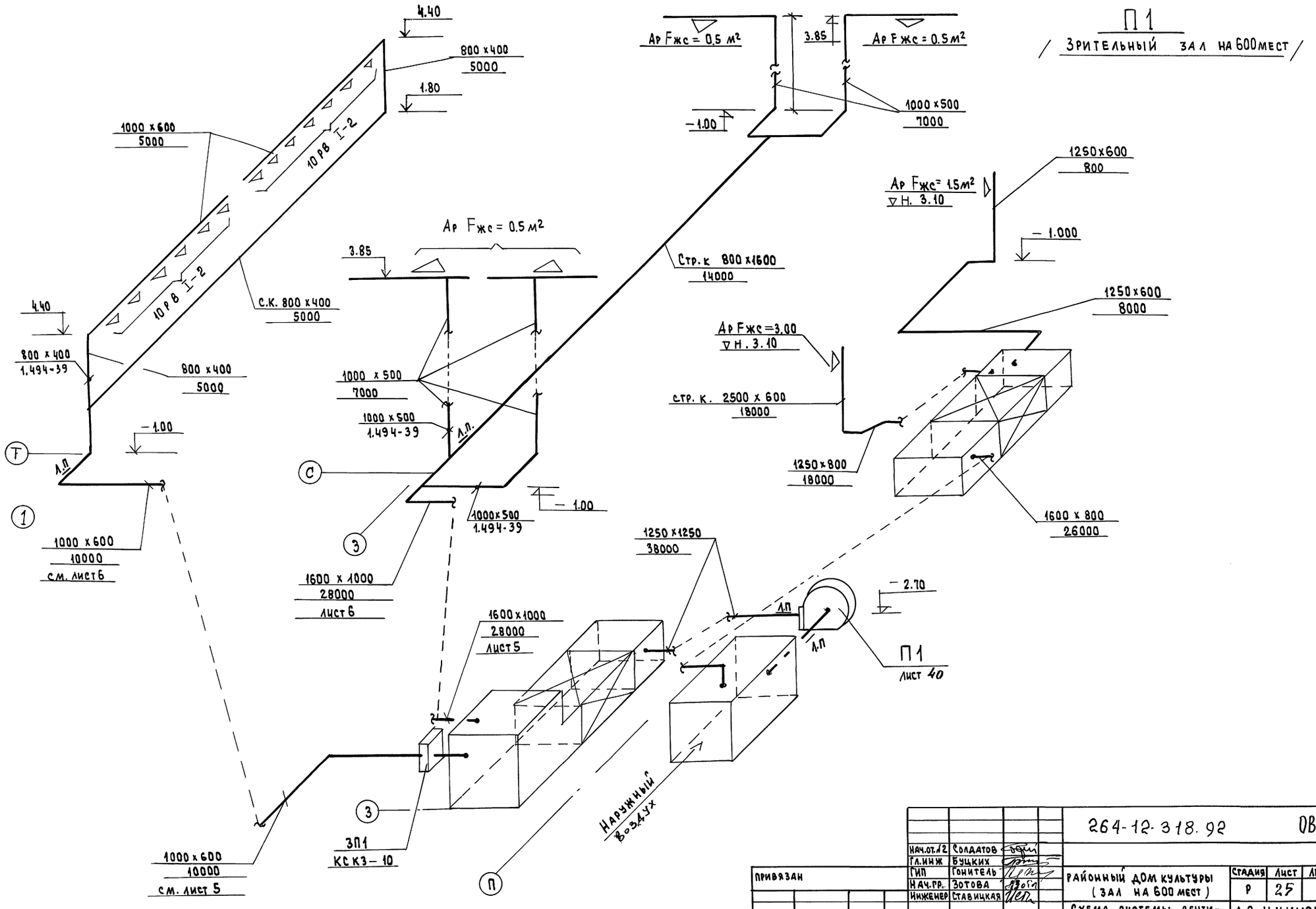

Нач.от.л2	Солдатов		
Гл.инж	Буцких		
ГИП	Гонитель		
Нач.гр.	Зотова		
Инженер	Ставицкая		

Привязан

Инв.№

264-12-318.92 ОВ

Районный дом культуры (зал на 600 мест)

Стадия	Лист	Листов
Р	25	

Схема системы вентиляции П1. Зона 1, 2

А.О. ЦНИИЭП им. Б.С. Мезенцева

Инв.№подл. | Подпись и дата | Взам.инв.№

Альбом 4

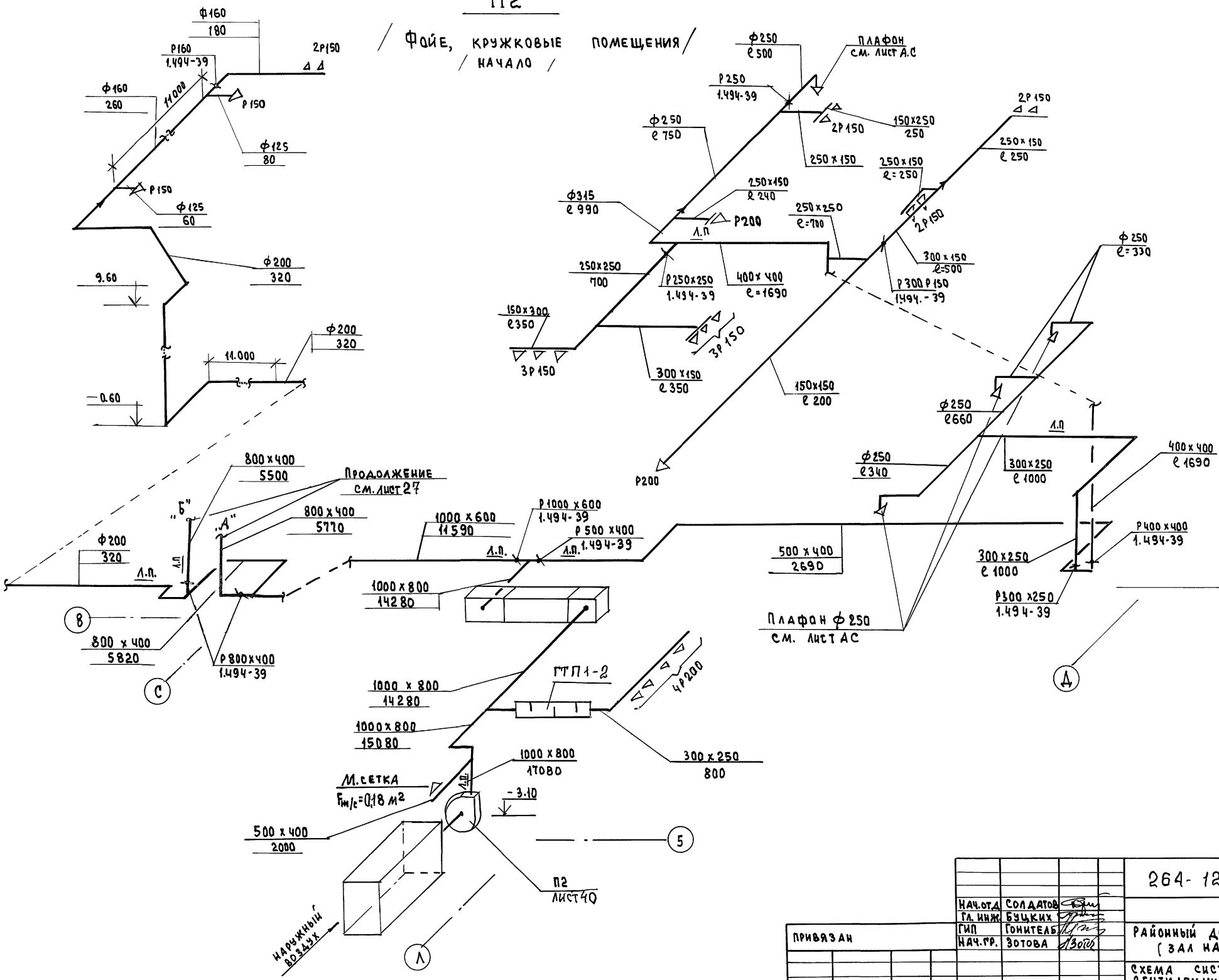

				264-12-318.92	ОВ
		Нач.отд.	Солдатов		
		Гл. инж.	Буцких		
Привязан		Гип	Гонитель	Районный дом культуры (зал на 600 мест)	Стадия: Р; Лист: 26; Листов:
		Нач.гр.	Зотова		
Инв. №				Схема системы вентиляции П2 /начало/ Зона 1.2	А.О. ЦНИИЭП им. Б.С. Мезенцева

25447-06 32

Инв. № подл. | Подпись и дата | Взам. инв. №

Альбом

П2
фойе, кружковые помещения
/окончание/

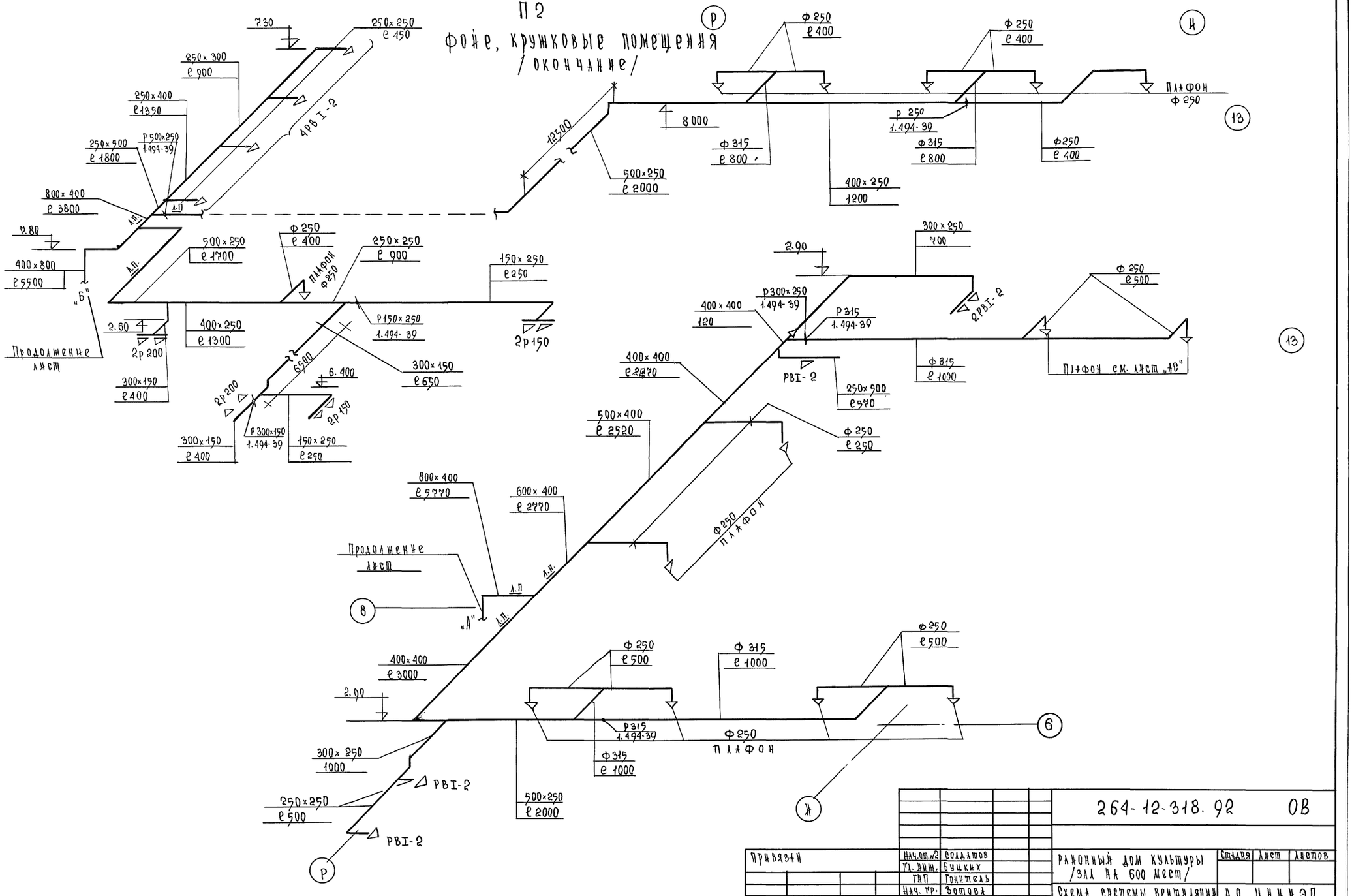

Привязан			
Инв. №			
Нач. от. № 2	Солдатов		
Гл. инж.	Буцких		
ГИП	Гонитель		
Нач. гр.	Зотова		
Инжен.	Ставицкая		

264-12-318.92 ОВ

Районный дом культуры /зал на 600 мест/

Схема системы вентиляции пг/окончание/ зона 1

Стадия	Лист	Листов

А.О. ЦНИИЭП им. Б.С. Мезенцева

Инв. № подл. | Подпись и дата | Взам. инв. №

Альбом

П3
/кафе, помещения пищеблока/

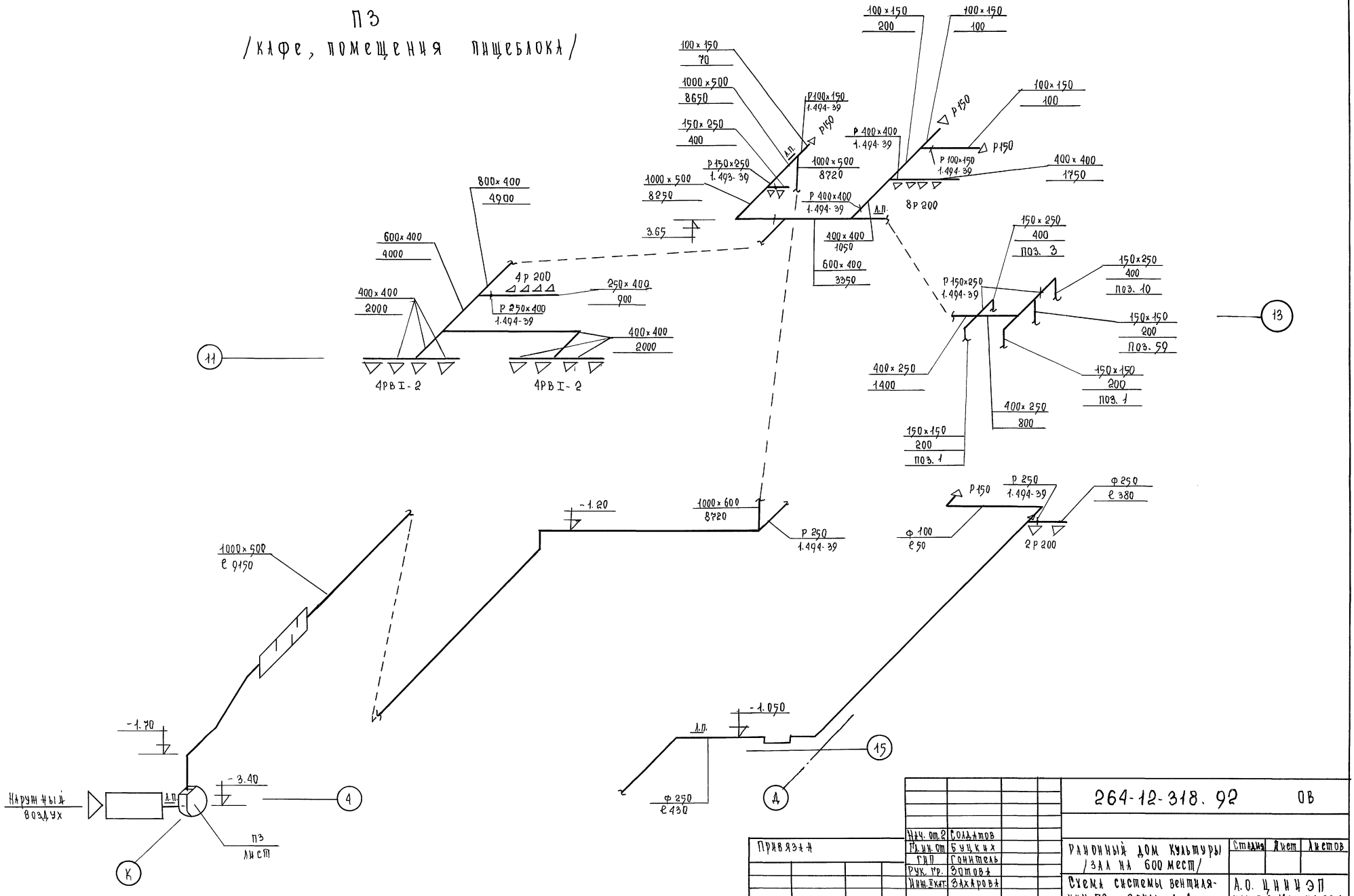

Нач. от. 2	Солдатов			264-12-318.92	ОВ
Гл. ин. от	Буцких				
ГИП	Гонитель			Районный дом культуры /зал на 600 мест/	Стадия / Лист / Листов
Рук. гр.	Зотова				
Инж. II кат.	Захарова			Схема системы вентиляции П3. Зоны 1, 4	А.О. ЦНИИЭП им. Б.С. Мезенцева

Привязка

Инв. №

Инв. № подл. | Подпись и дата | Взам. инв. №

25447-06 34

Альбом

П4
/зрительный зал на 200 мест/

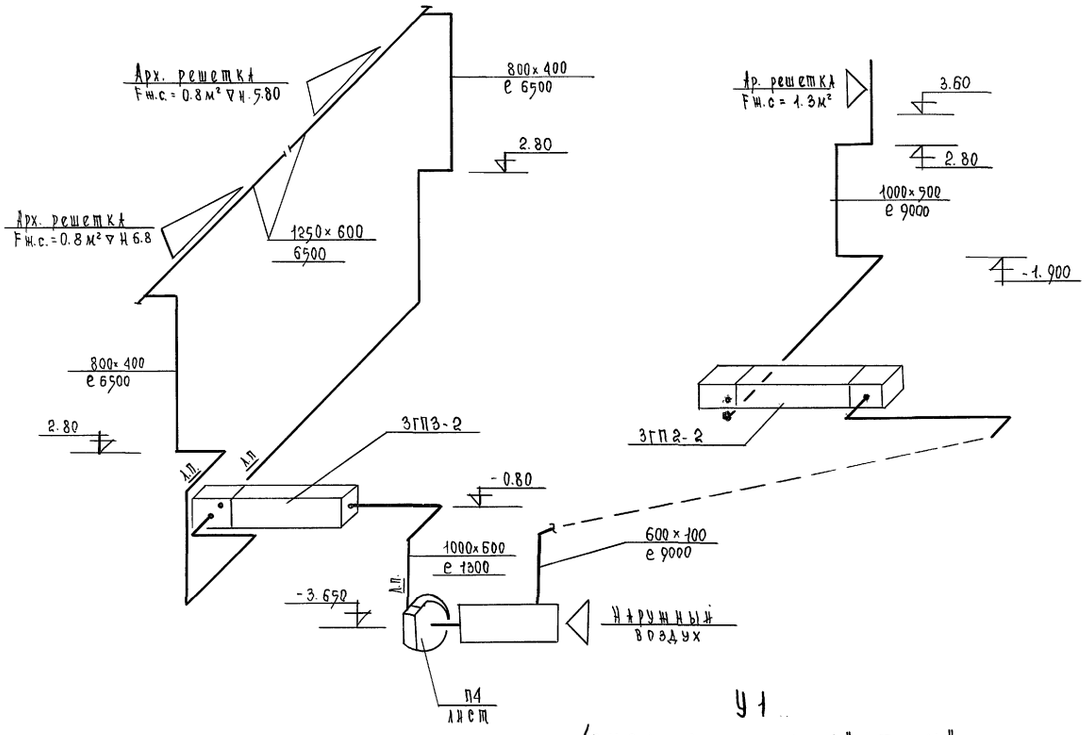

У1
/вход в осях „Д", 5÷7"

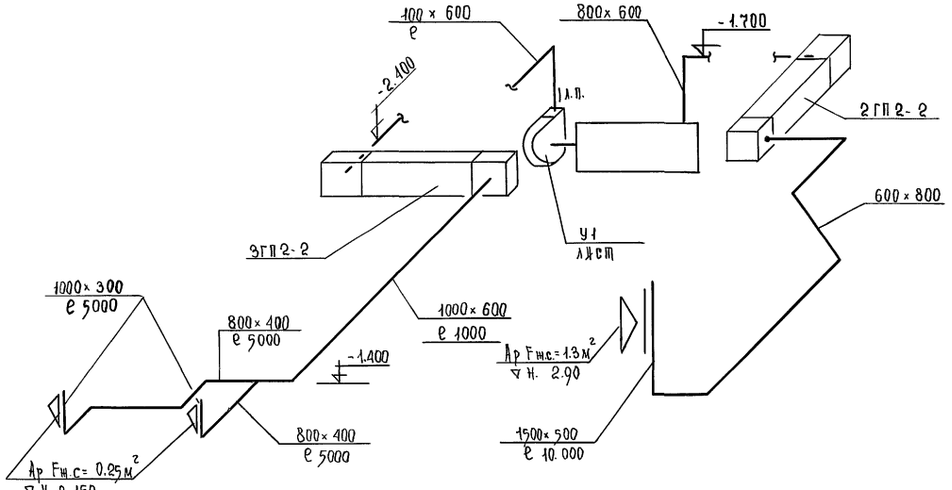

У2
/вход в осях 20; Ф-Ц/

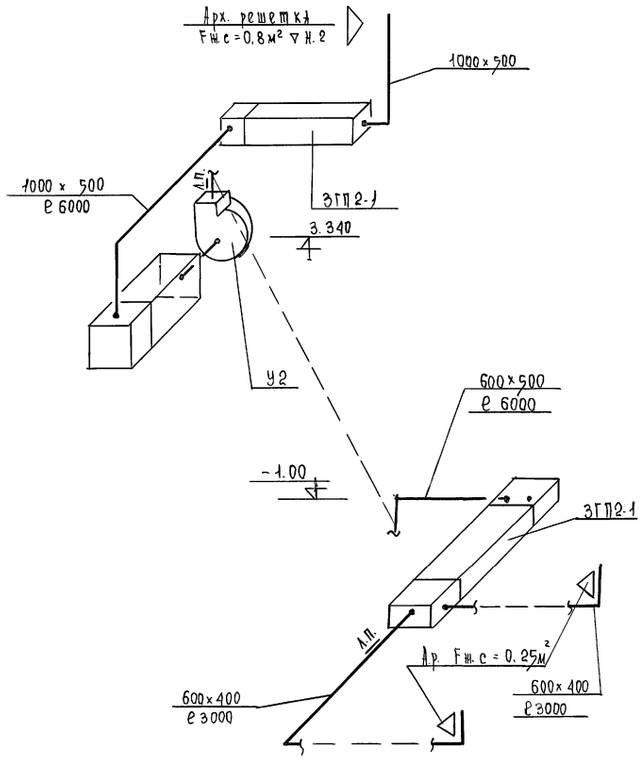

Нач.от.2	Солдатов		
Гл.инж.	Бущих		
ГИП	Гонштель		
Нач.гр.	Зотова		
Инженер	Ставицкая		

Привязан

Инв.№ подл. | Подпись и дата | Взам.инв.№

264-12-318.92 ОВ			
Районный дом культуры /зал на 600 мест/	Стадия	Лист	Листов
		29	
Схемы систем вентиляции П4, У1, У2. Зона 3	А.О. ЦНИИЭП им.Б.С.Мезенцева		

Альбом

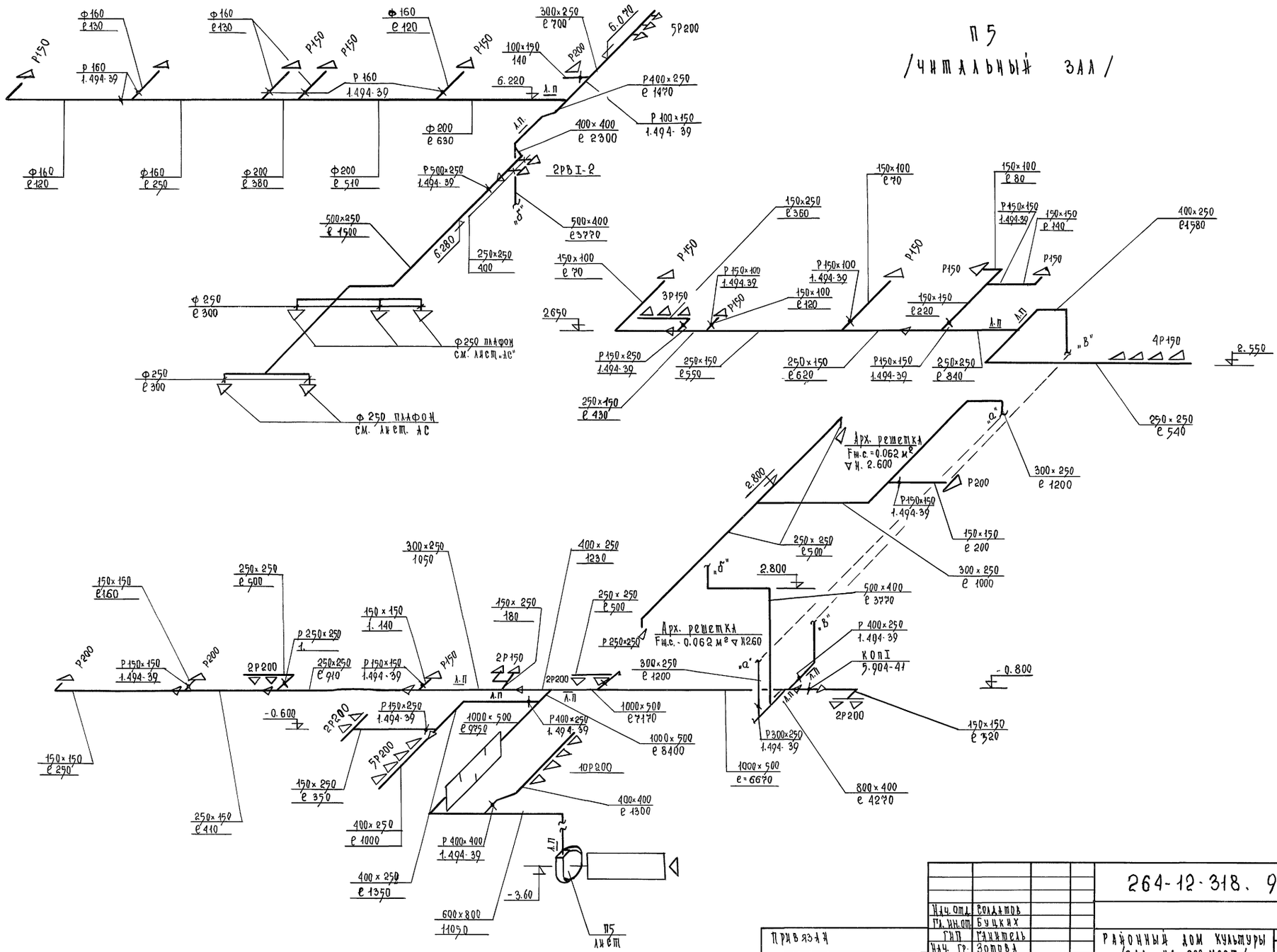

Нач. отд.	Солдатов			264-12-318. 92	ОВ
Гл. ин. отд.	Буцких				
ГИП	Ганитель			Районный дом культуры /зал на 600 мест/	Стадия: Р; Лист: 30; Листов:
Нач. гр.	Зотова				
Инженер	Ставицкая			Схема системы вентиляции. Зона 3	А.О. ЦНИИЭП им. Б.С. Мезенцева
Инж. II кат.	Захарова				

Привязан

Инв. №

Инв. № подл. | Подпись и дата | Взам. ин. №

25447-06 36

П6

/Спортзал, душевые/

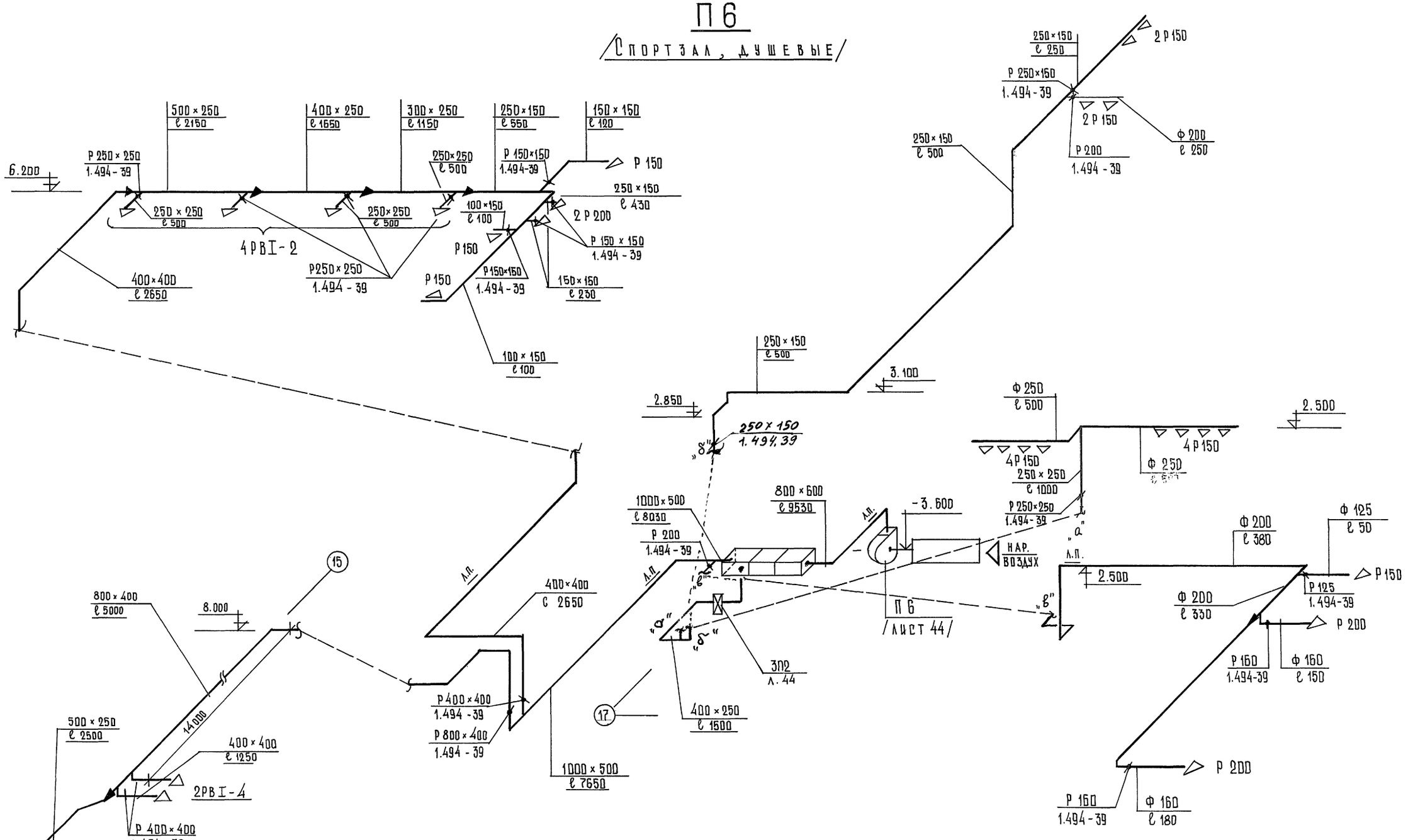

				264-12-318.92	ОВ
Нач.отд.	Солдатов				
ГИП	Буцких			Районный дом культуры /зал 600 мест/	Стадия: Р; Лист: 31; Листов:
ГИП	Гонитель				
Нач. гр.	Зотова			Зона 4 Схема системы вентиляции ПБ	А.О. ЦНИИЭП им. Б.С. Мезенцева
Инженер	Ставицкая				
Инж.ПК.	Захарова				

Привязан

Инв.№

Инв.№ подл. | Подпись и дата | Взам.инв.№

25447-06 37

В1

Административные помещения в осях „И-Г"; „3-15"

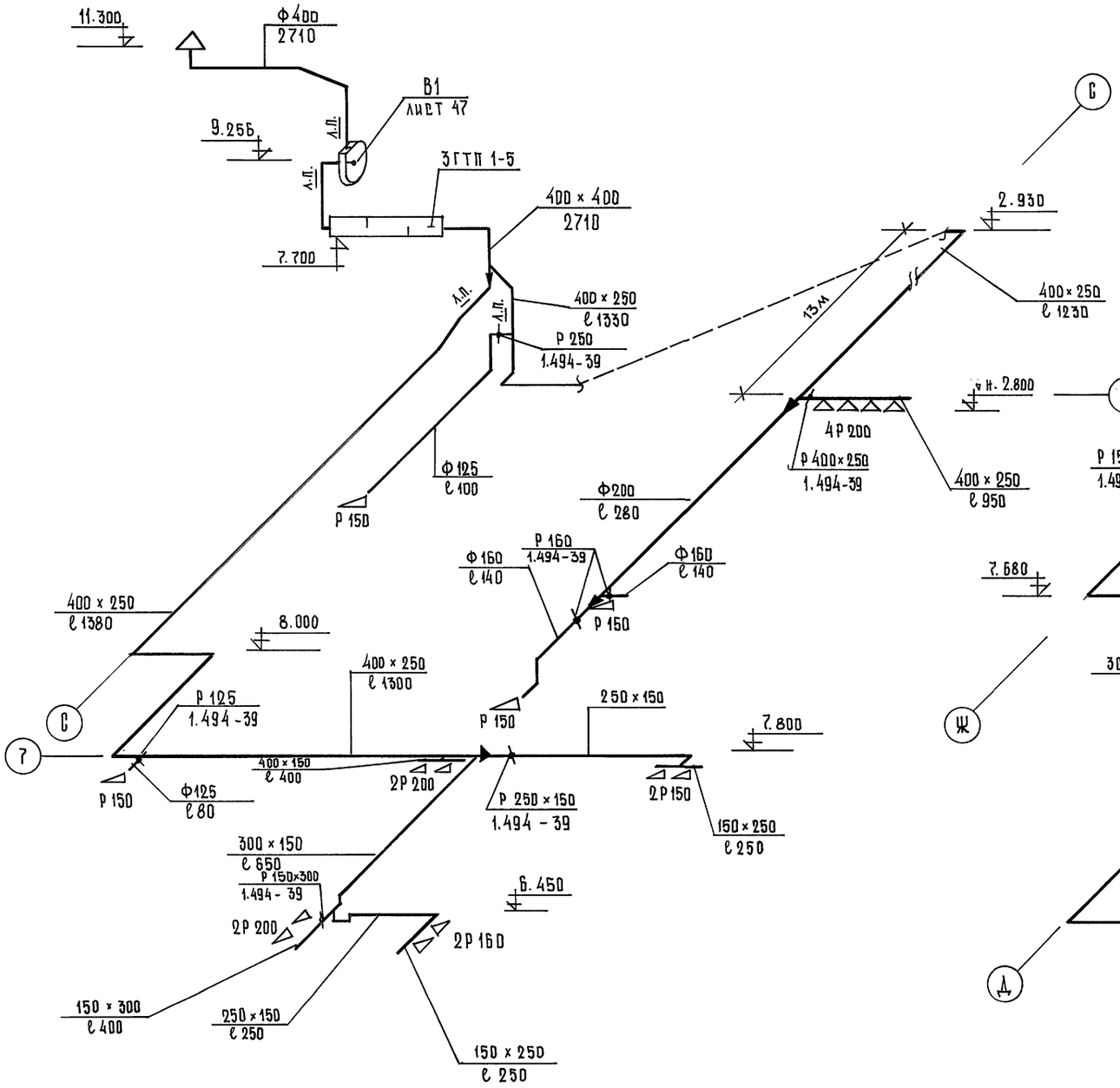

В17

Административные помещения в осях „В÷И"; „3 ÷ 15"

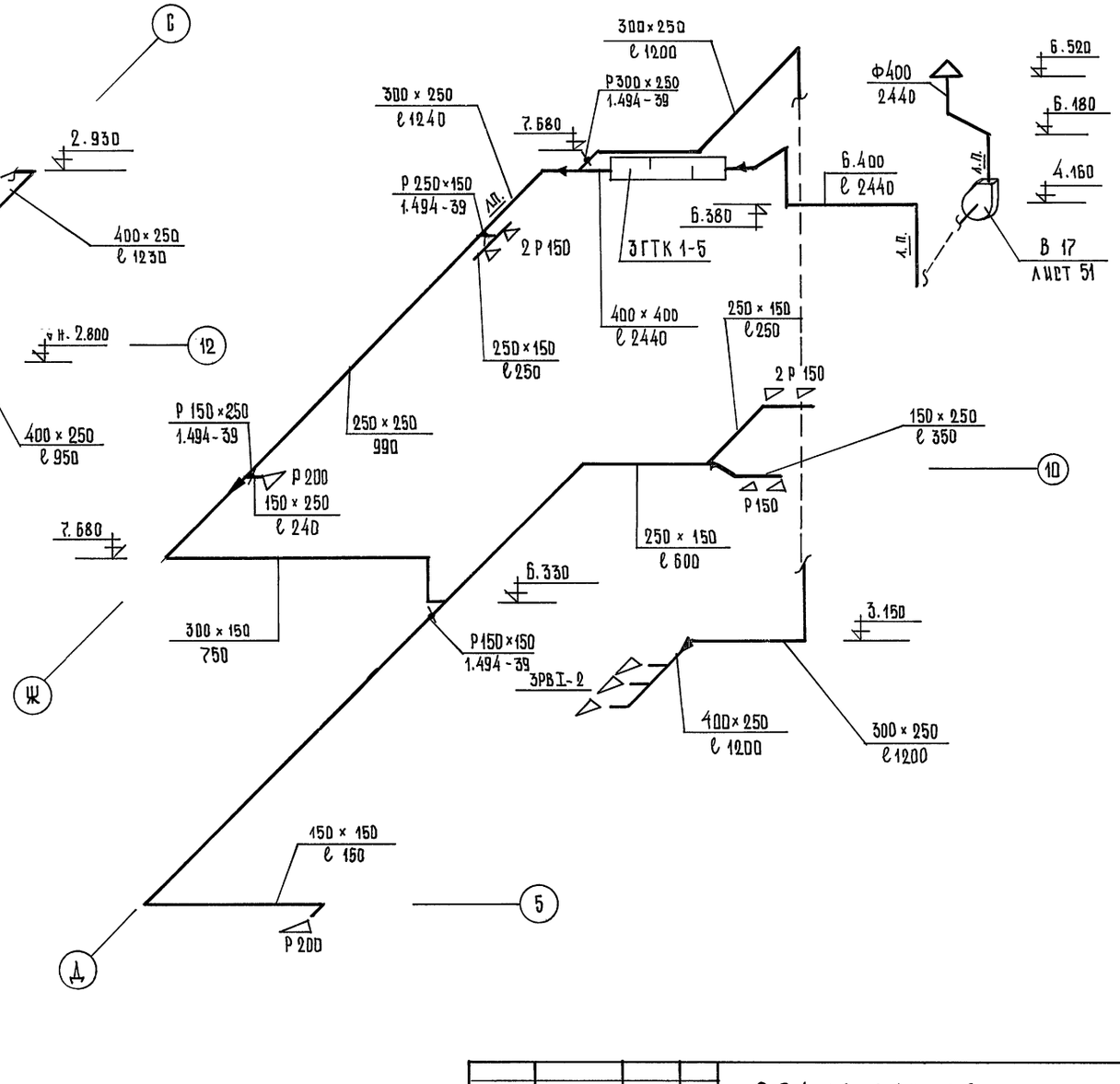

			264-12-318.92 ОВ
Нач. отд.	Солдатов		
ГИП	Буцких		
Гип	Гонитель		Районный дом культуры /зал 600 мест/
Нач. гр.	Зотова		
Инженер	Ставицкая		Зона 1,3 Схемы систем вентиляции В1, В17
Инж. II к.	Захарова		А/О ЦНИИЭП им. Б.С. Мезенцева

Стадия	Лист	Листов
Р	32	

Привязан

Инв. №

Инв. №: подл. | Подпись и дата | Взам. инв. №

Альбом 4

В15

Зал аэробики, административные помещения, тренерская в осях „0÷С", „15-22"

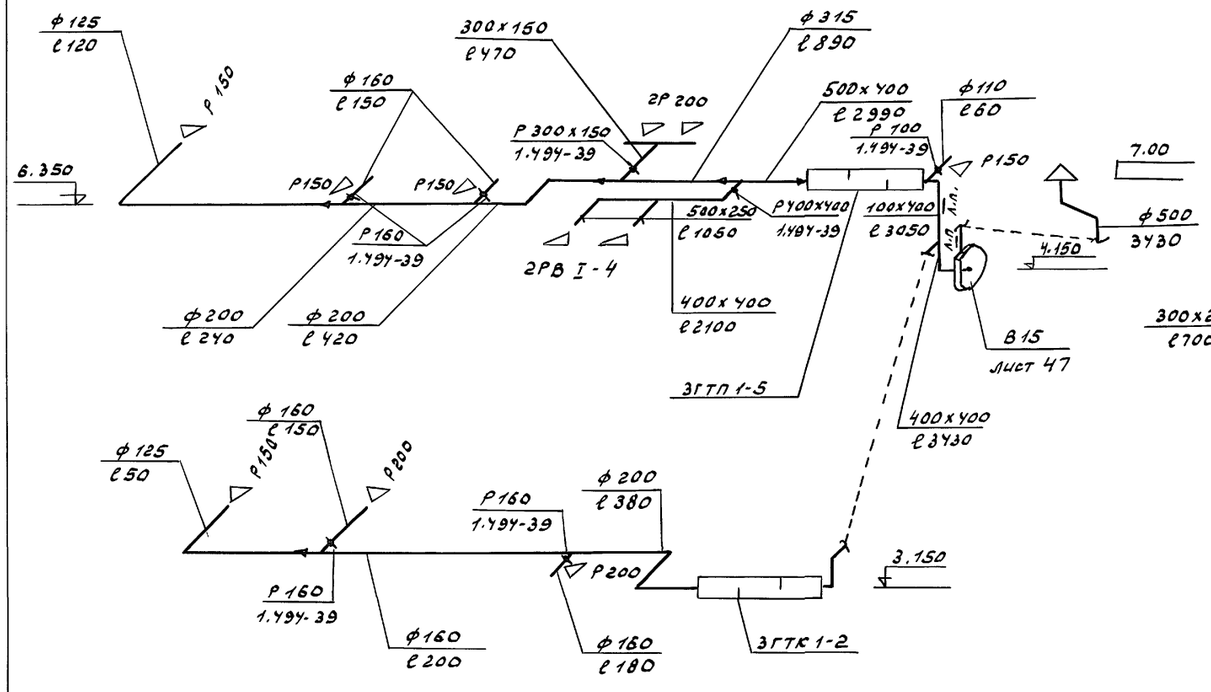

В2

сан. узлы в осях „0÷Г"; „8÷16"

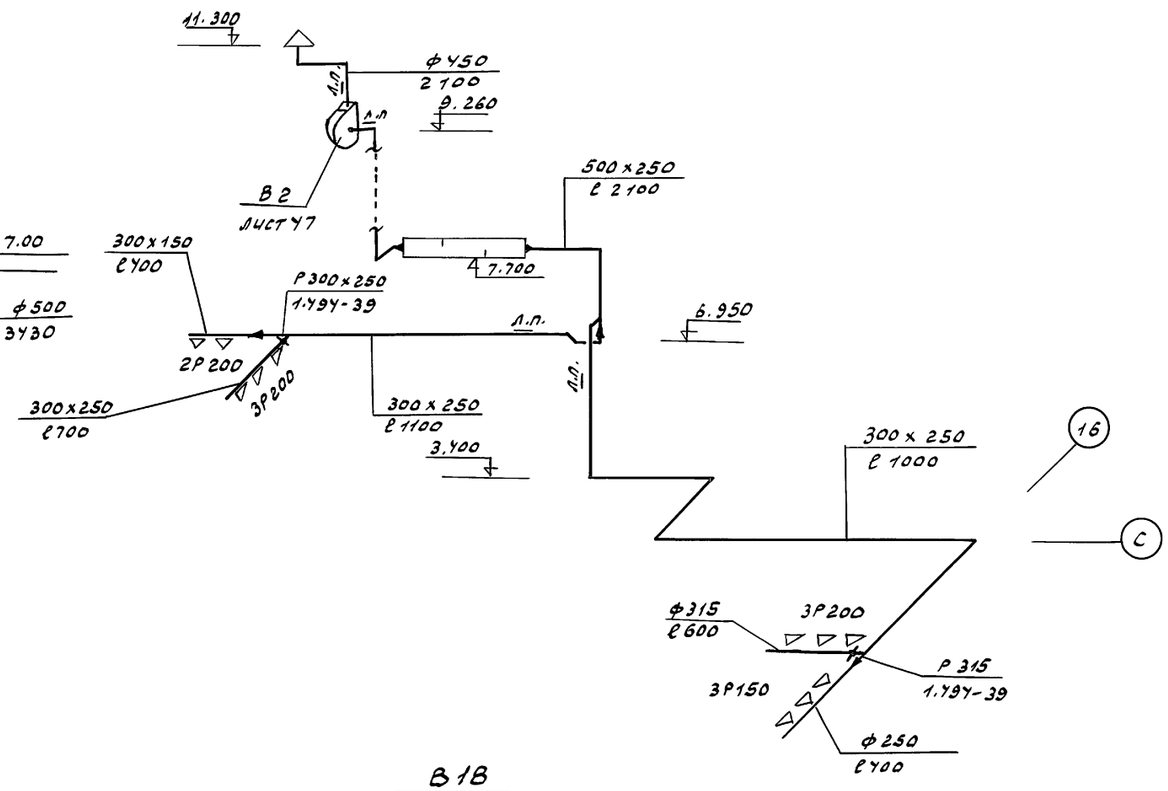

В16

Душевые, сан. узлы в осях „Н÷Т"; „16÷21"

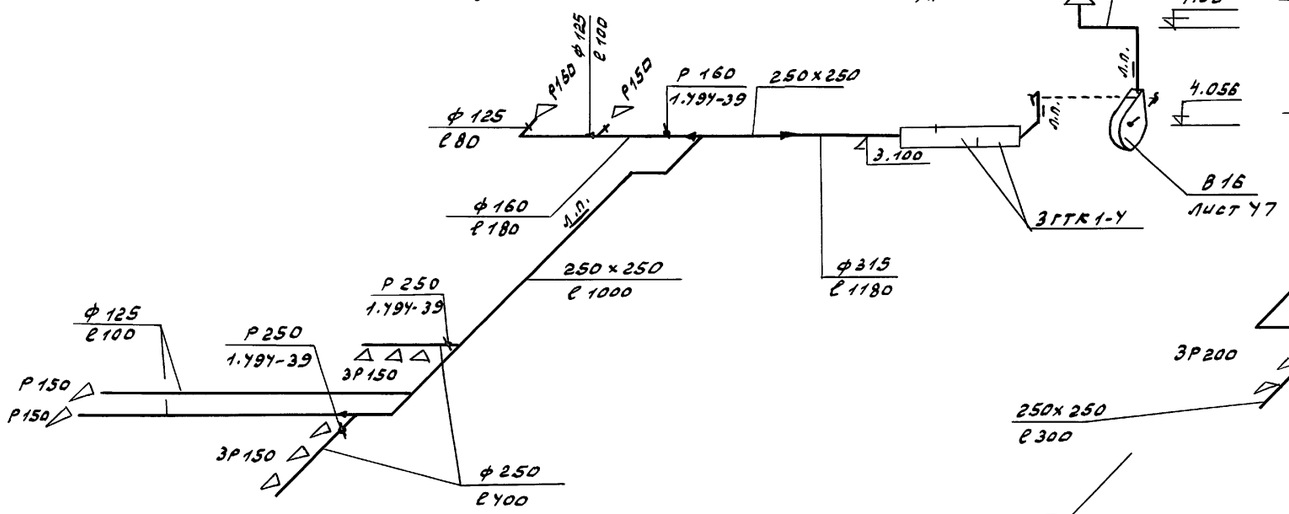

В18

сан. узлы в осях „В÷Д"; „7÷9"

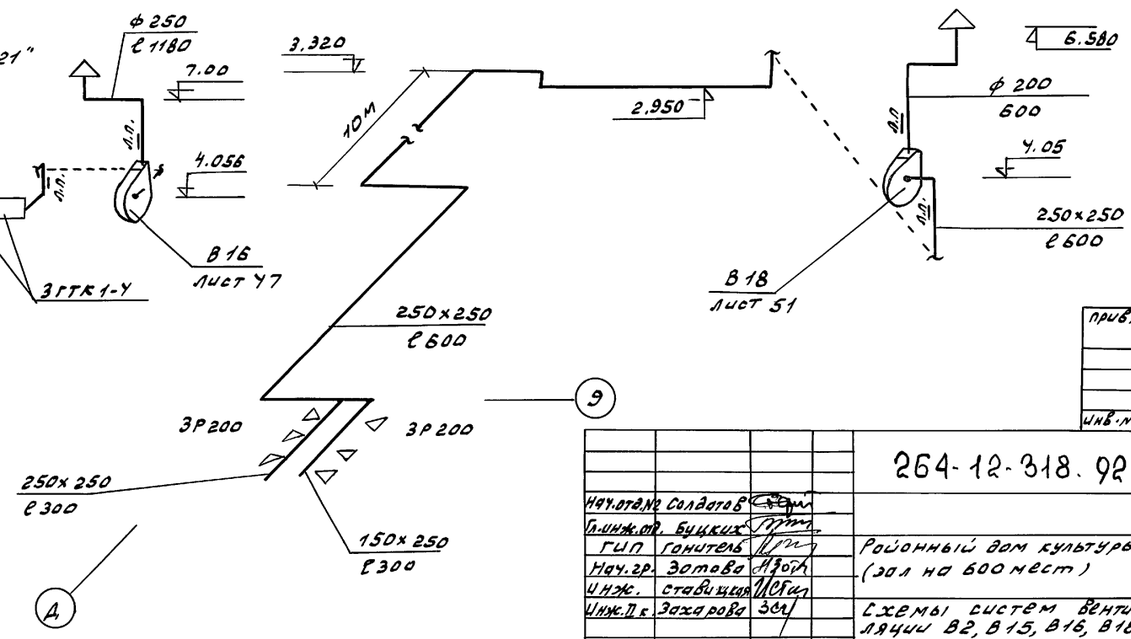

привязан

инв.№

Нач.отд.№	Солдатов		
Гл.инж.пр.	Буцких		
ГИП	Гонитель		
Нач.гр.	Зотова		
Инж.	Ставицкая		
Инж.-т.	Захарова		

264-12-318.92 ОВ

Районный дом культуры (зал на 600 мест)

стадия	лист	листов
Р	33	

Схемы систем вентиляции В2, В15, В16, В18.

А.О. ЦНИИЭП им. Б.С. Мезенцева

Инв.№ подл. | Подп. и дата | Взам. инв.№

В 4
КИНОПРОЕКЦИОННАЯ ЗАЛА НА 600 МЕСТ

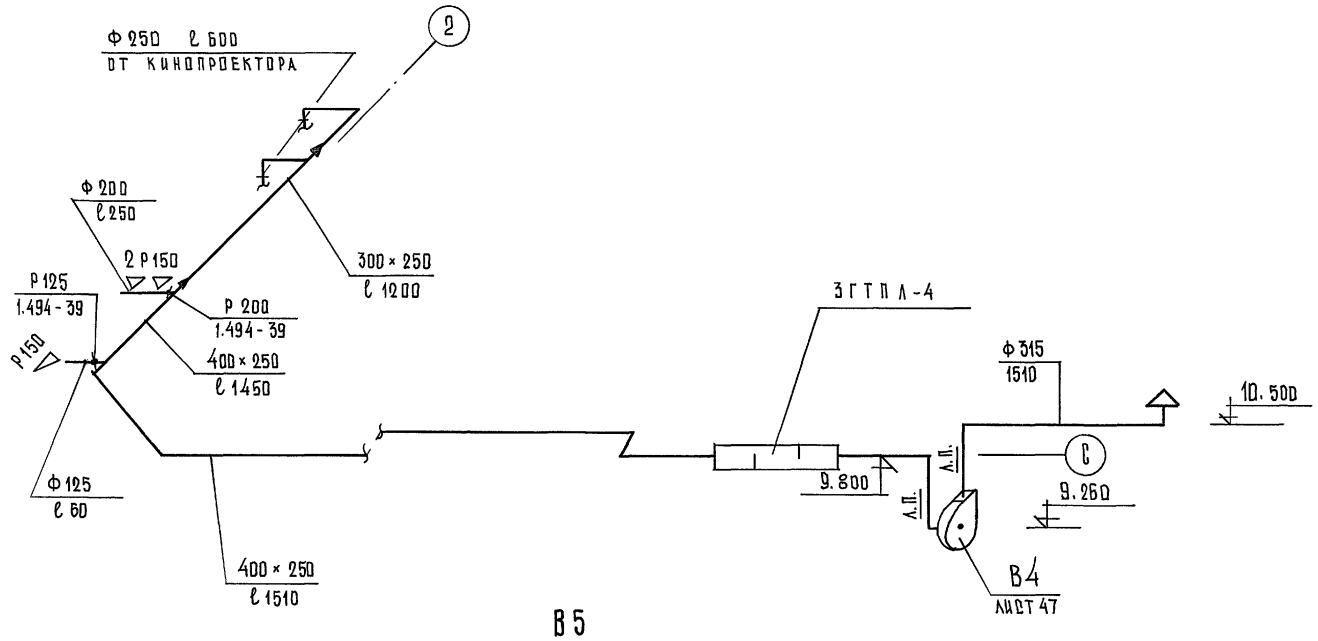

В 3
ВЕНТКАМЕРА № 1 ▽н. −4.200

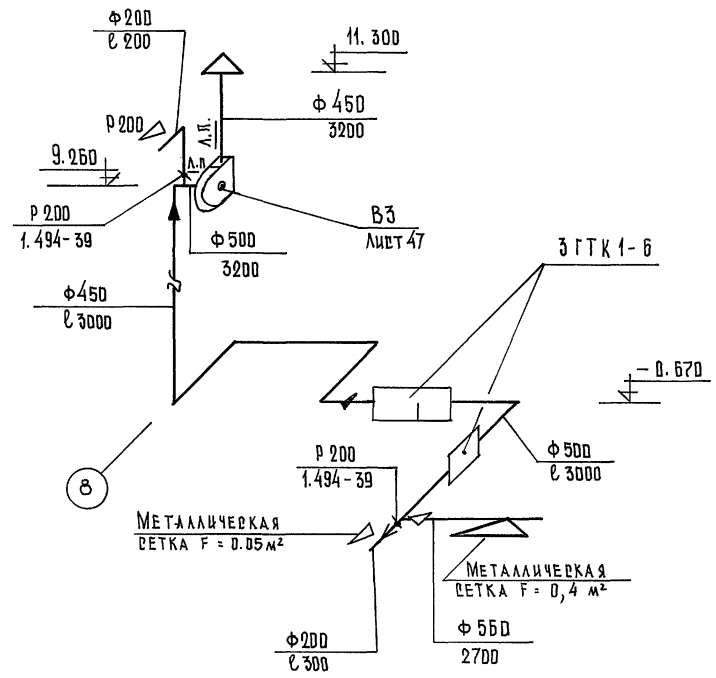

В 5
ЗВУКОАППАРАТНАЯ ЗАЛА НА 600 МЕСТ

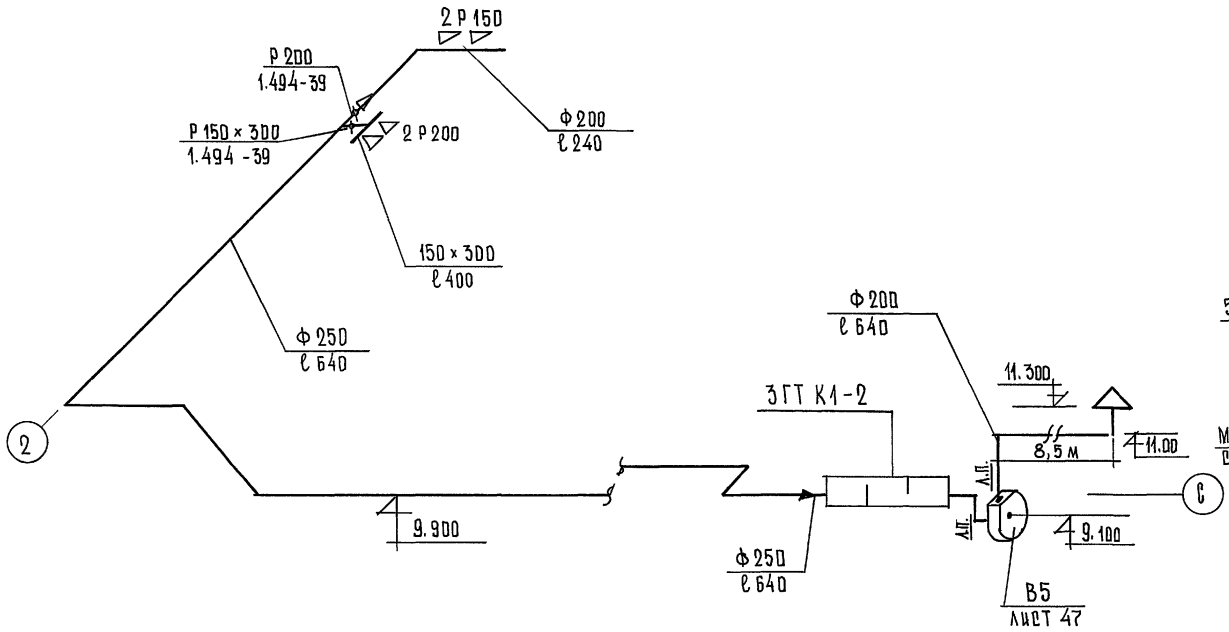

В 22
МАШИННОЕ ОТДЕЛЕНИЕ ХОЛОДИЛЬНЫХ КАМЕР

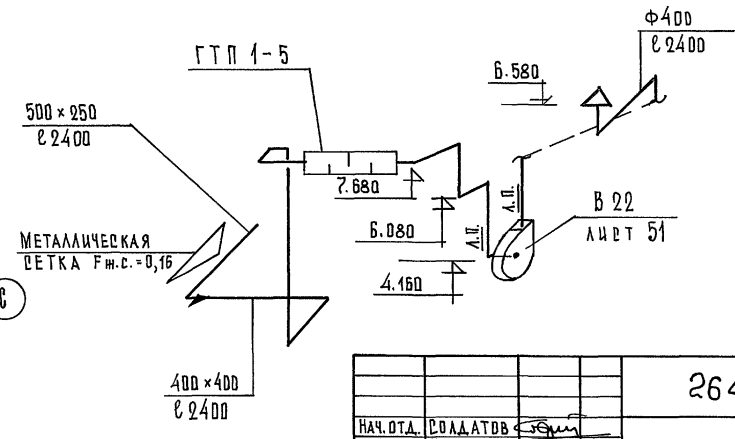

				264-12-318.92	ОВ
Нач. отд.	Солдатов				
ГИП	Бущких				
ГИП	Гонитель				
Нач. гр.	Зотова			Районный дом культуры /зал 600 мест/	Стадия: Р; Лист: 34; Листов:
Инженер	Ставицкая				
Инж. II. к.	Захарова			Зоны 2, 4 Схемы систем вентиляции В3÷В5; В22	А/О ЦНИИЭП им. Б.С. Мезенцева

Привязан

Инв. №

Инв. № подл. | Подпись и дата | Взам. инв. №

В6

Административные помещения в осях „У÷Ю" „15÷22".

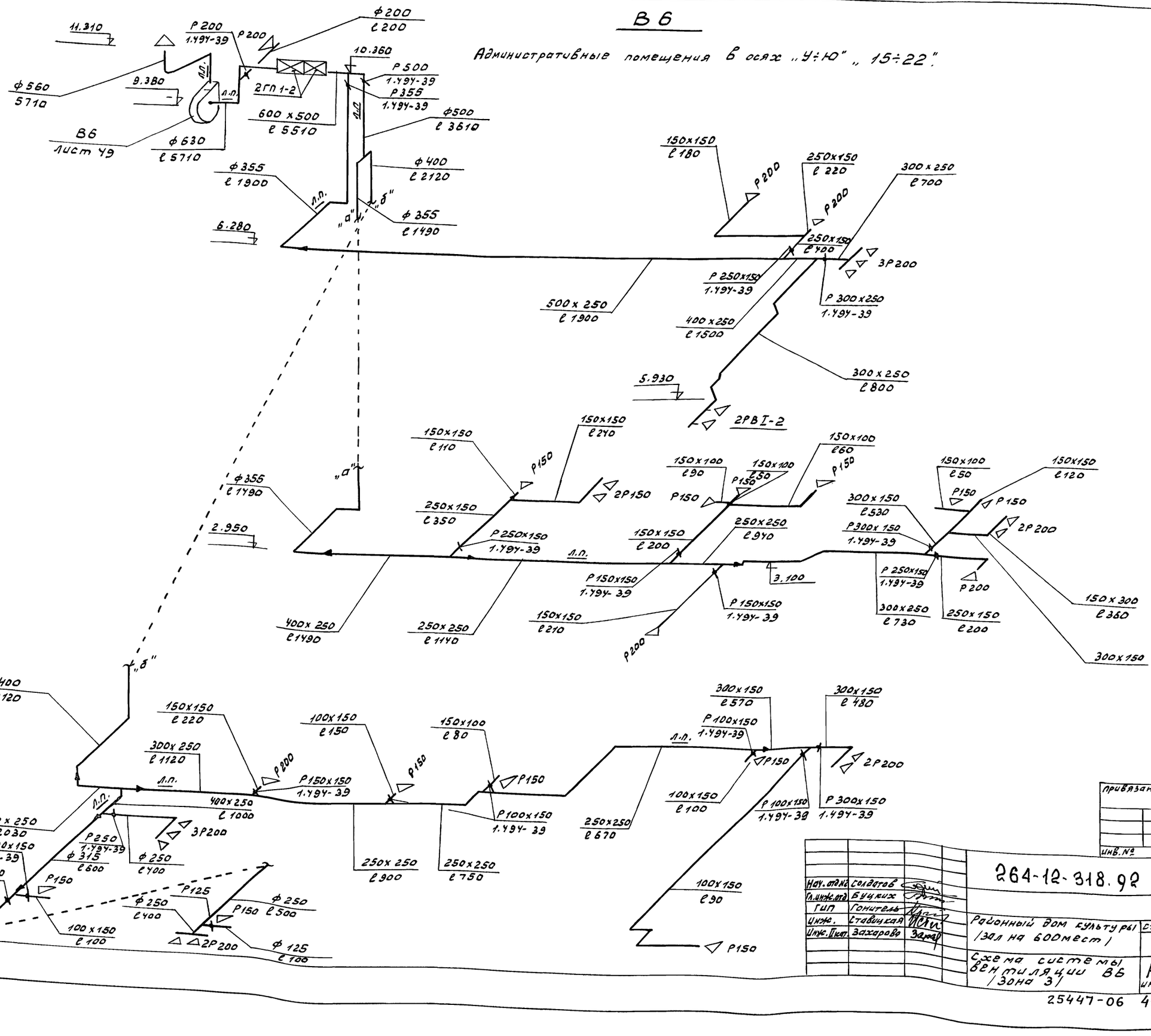

Инв.№ подл.	Подп. и дата	Взам. инв.№	

привязан

инв.№

Нач. отд.№	Солдатов		
Гл. инж. отд	Бучких		
ГИП	Гонитель		
Инж.	Ставицкая		
Инж. Пост.	Захарова		

264-12-318.92 ОВ

Районный дом культуры /зал на 600мест/

Стадия	Лист	Листов
Р	35	

Схема системы вентиляции В6 /Зона 3/

А.О. ЦНИИЭП им. Б.С. Мезенцева

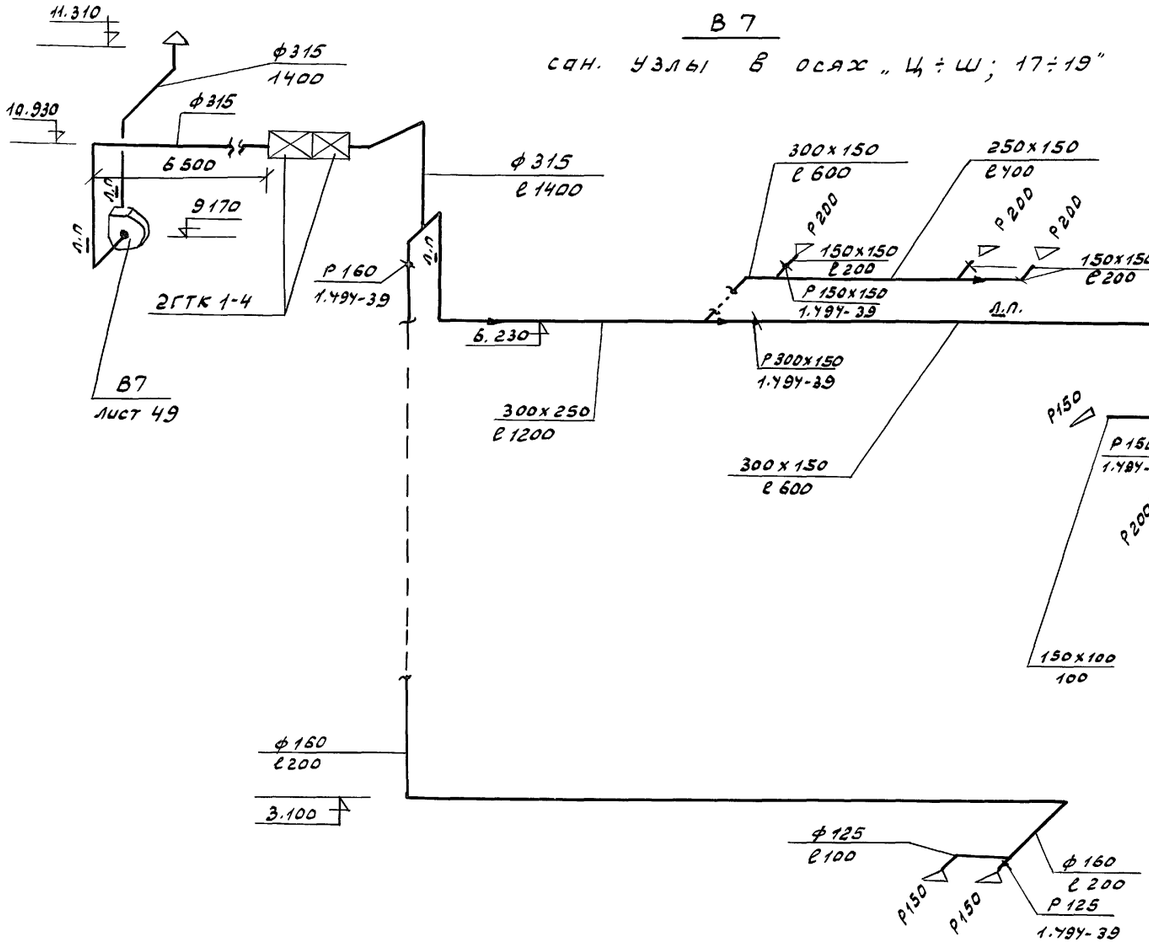

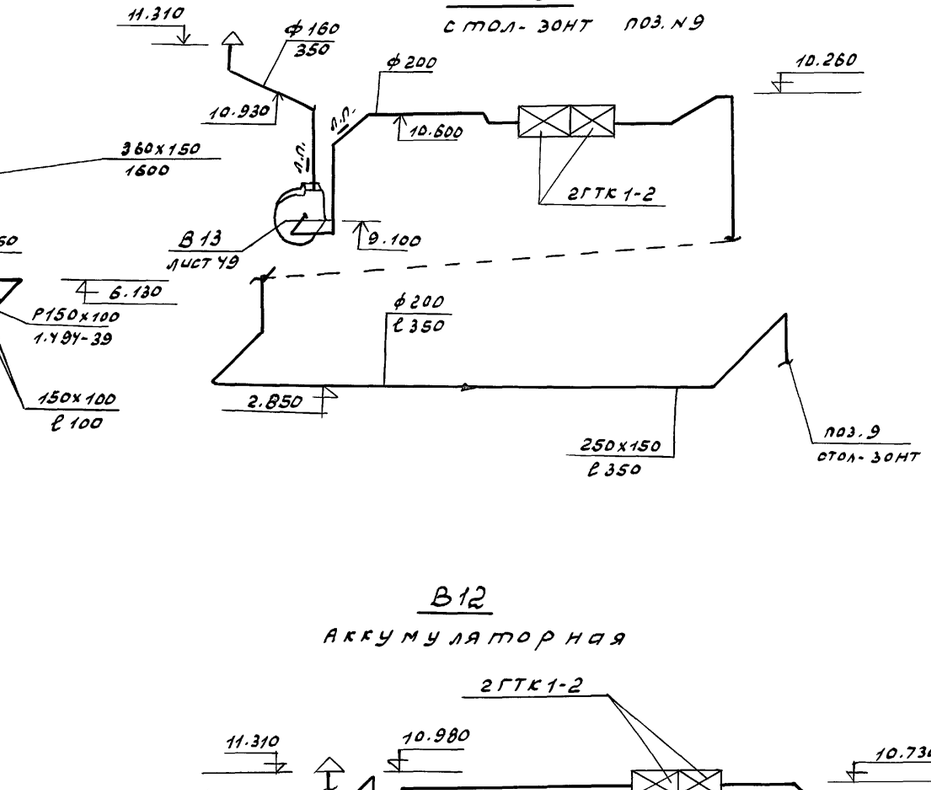

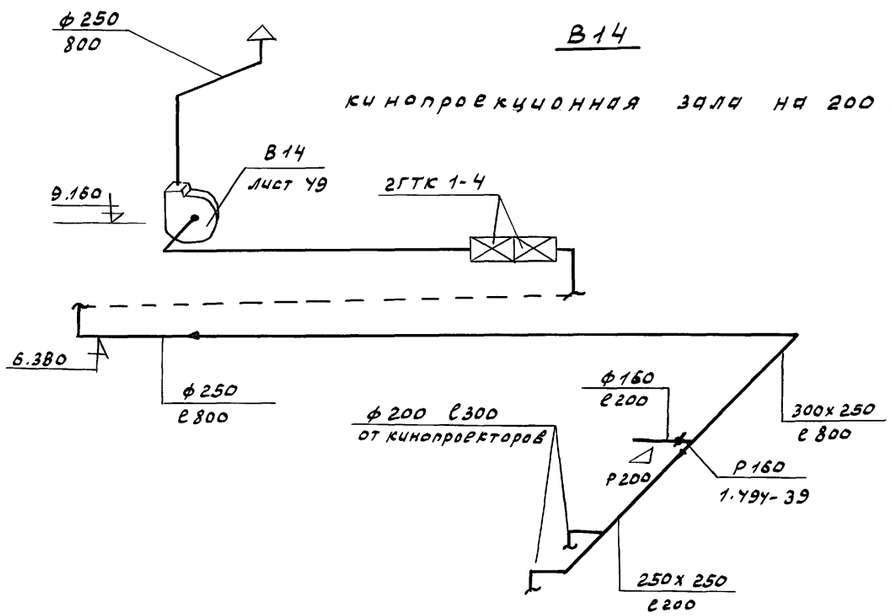

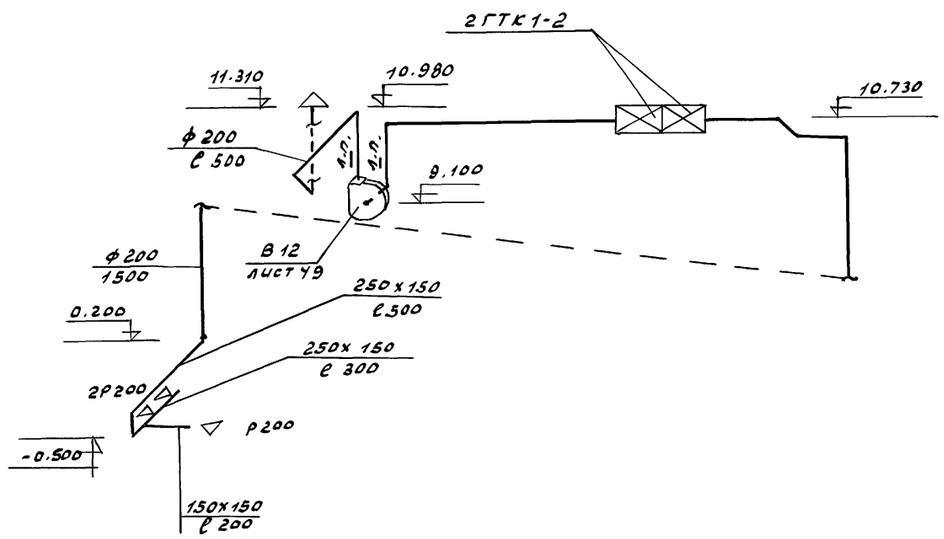

				264-12-318.92	ОВ
		Нач.отд.	Солватов		
		Гл.инж.	Бучких		
привязан		ГИП	Гонитель	Районный дом культуры (зал на 600 мест)	стадия Р; лист 36; листов
		Нач.гр.	Зотова		
		Инж.	Ставицкая		
		Инж.II кат.	Захарова	Схемы систем вентиляции В7, В12÷В14. Зона 2, 3.	А.О.ЦНИИЭП им. Б.С. Мезенцева
инв.№					

Инв. № подл. | Подп. и дата | Взам. инв. №

25447-06 42

В 9
ВЕНТКАМЕРА, НАПОРНАЯ

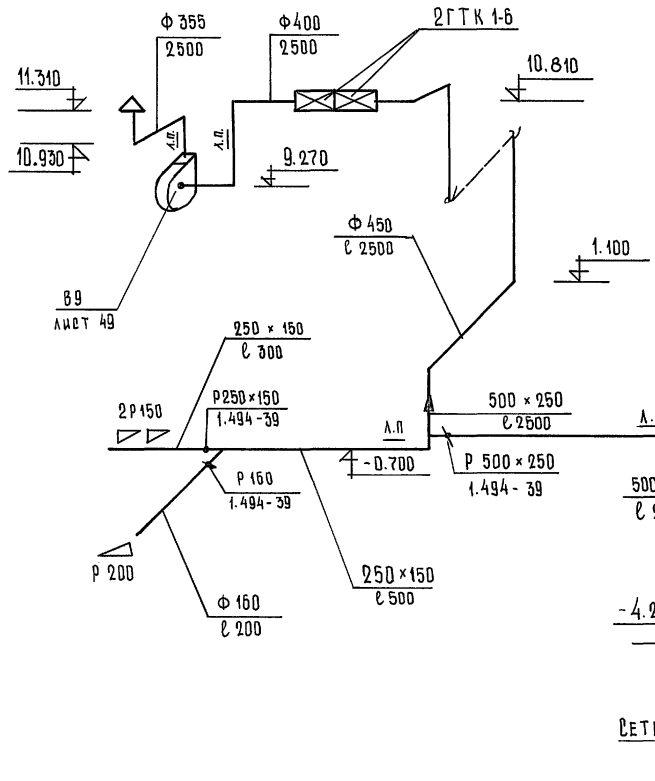

В 8
КУРИТЕЛЬНАЯ

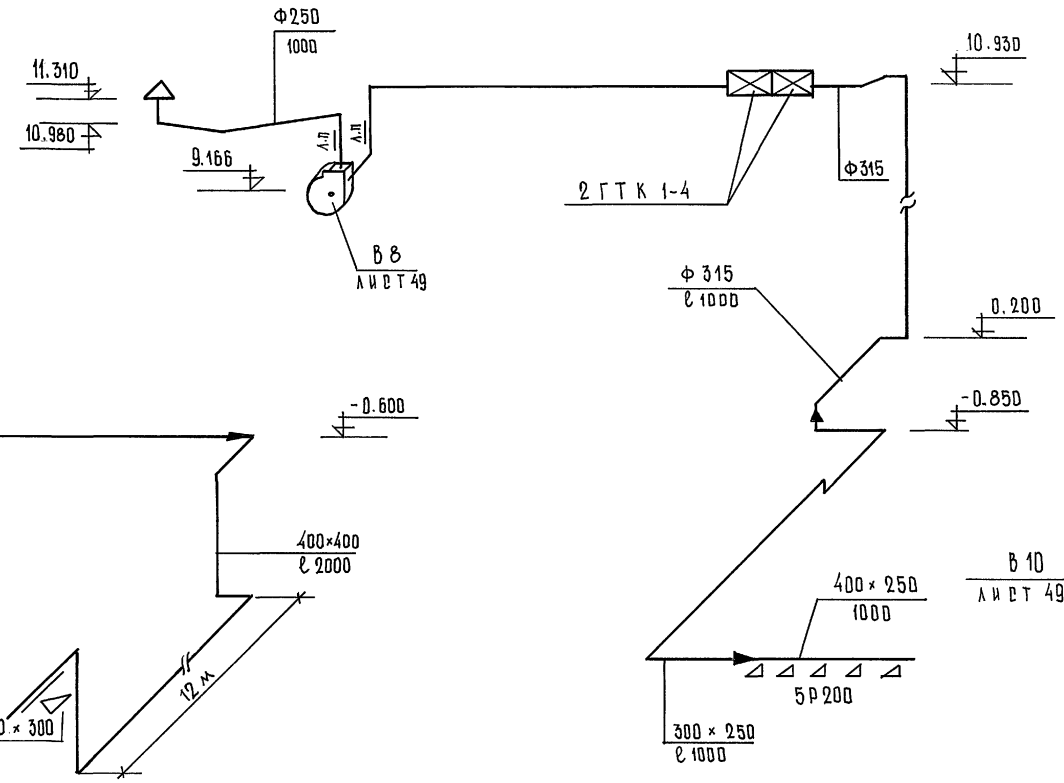

В 10
ТРЮМ

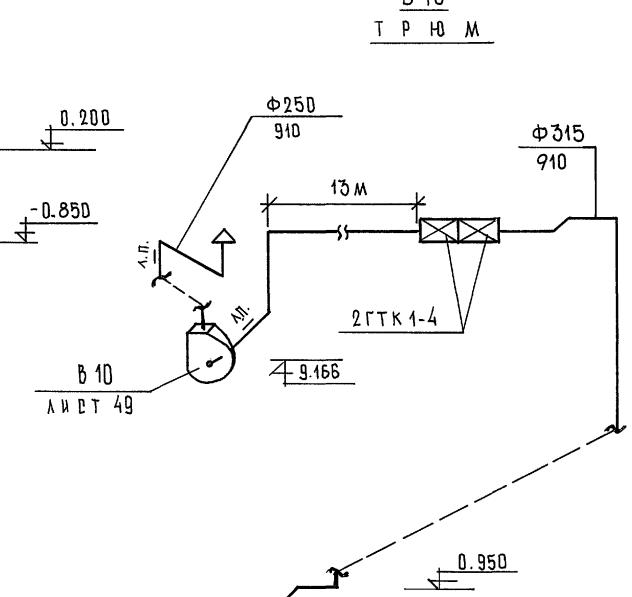

В 11
ОРКЕСТРОВАЯ ЯМА

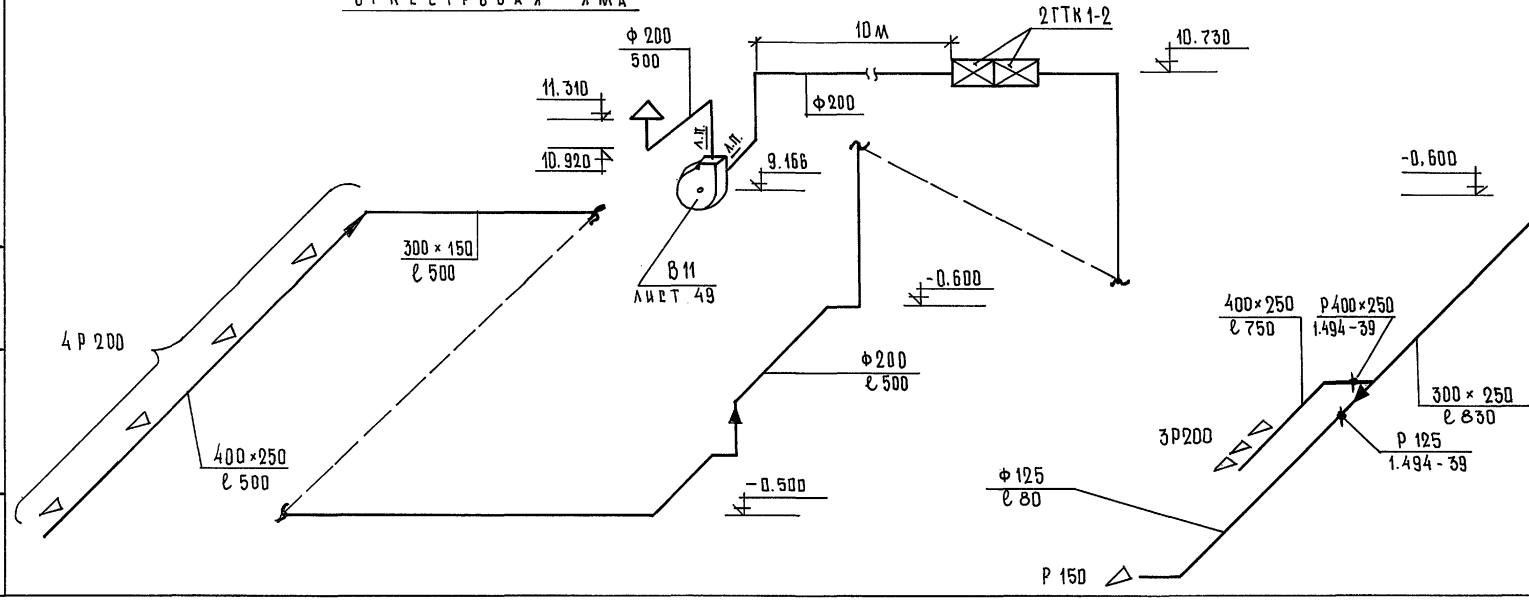

Инв.№ подл. | Подпись и дата | Взам. инв.№

Инв.№

Нач.отд.	Солдатов		
ГИП	Буцких		
ГИП	Гонитель		
Нач. гр.	Зотова		
Инженер	Ставицкая		
Инж. IIк	Захарова		

264-12-318.92 ОВ

Районный дом культуры /зал 600 мест/

Стадия	Лист	Листов
Р	37	

Схемы систем вентиляции ВВ ÷ В11 Зона 2, 3

А/О ЦНИИЭП им. Б.С. Мезенцева

25447-06 43

Альбом 4

В21
/посудомоечная машина/

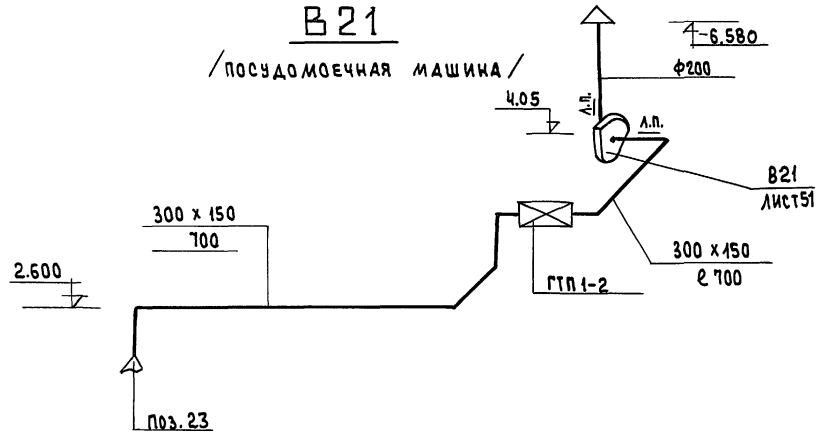

В19
/кафе/

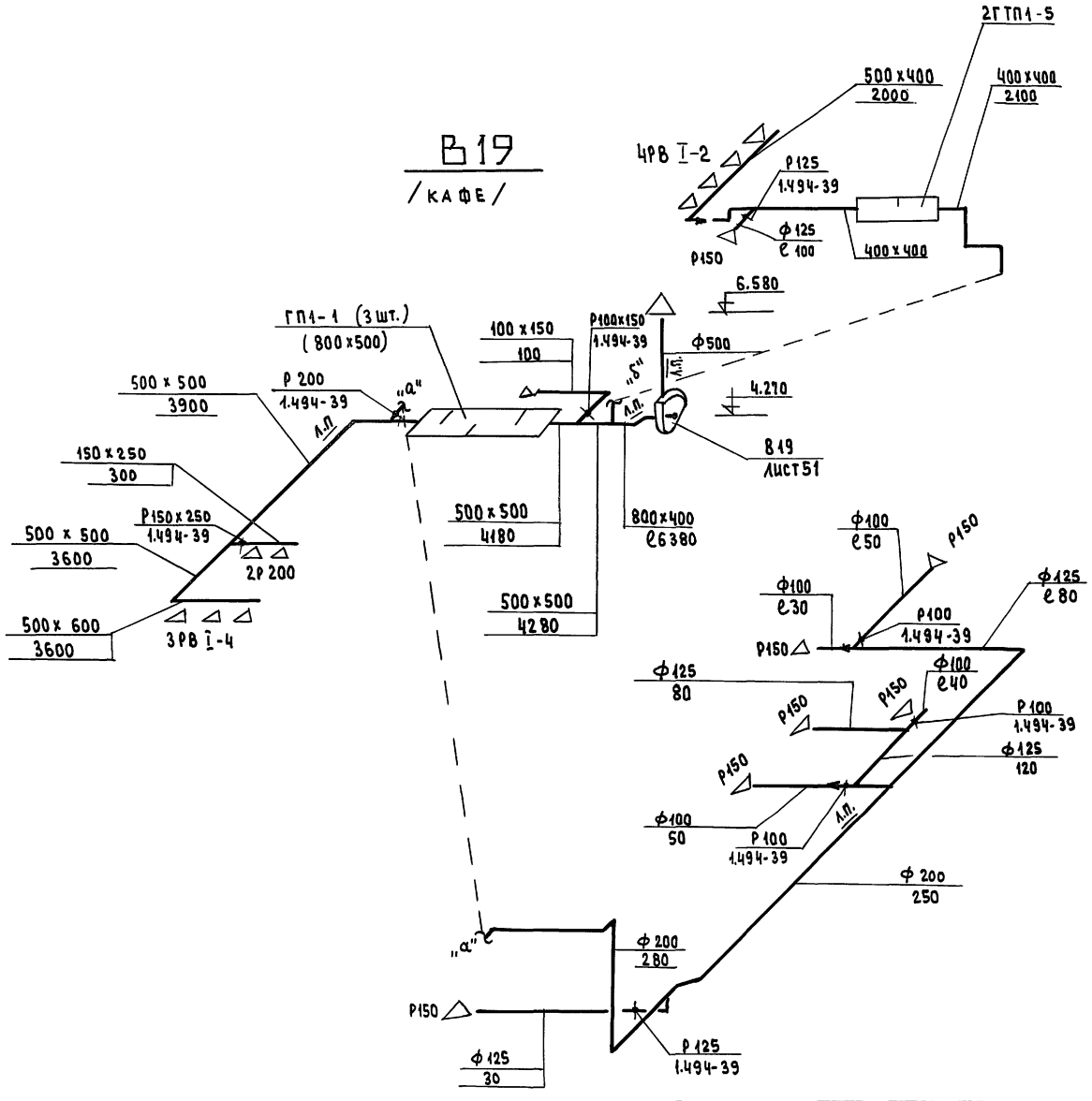

В20
/горячий цех/

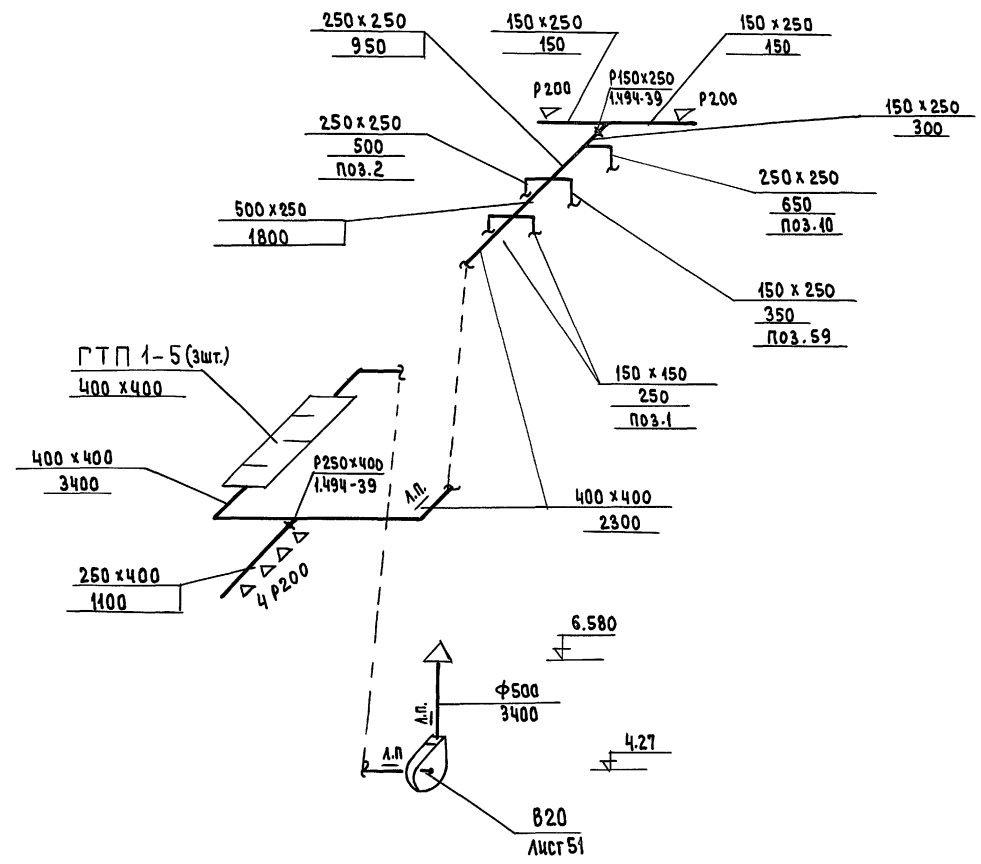

Нач.от.№2	Солдатов		
Гл.инж.от	Буцких		
ГИП	Гонитель		
Нач.гр.	Зотова		
Инженер	Ставицкая		
Инж. II кат	Захарова		

Привязан

Инв.№

264-12-318.ОВ

Районный дом культуры (зал на 600 мест)	Стадия	Лист	Листов
	Р	38	
Схемы систем вентиляции В19, В20, В21. Зона 1	А.О. ЦНИИЭП им. Б.С. Мезенцева		

Инв.№ подл. | Подпись и дата | Взам. инв.№

ВЕ 4 – (ЗАЛ НА 200 МЕСТ)

/лист 15/

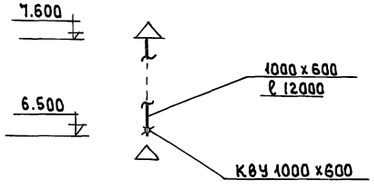

ВЕ 5, ВЕ 6 – (ЗАЛ НА 200 МЕСТ)

/лист 15/

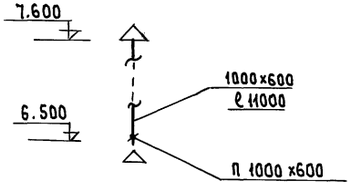

УЗ (СКЛАД ДЕКОРАЦИЙ)

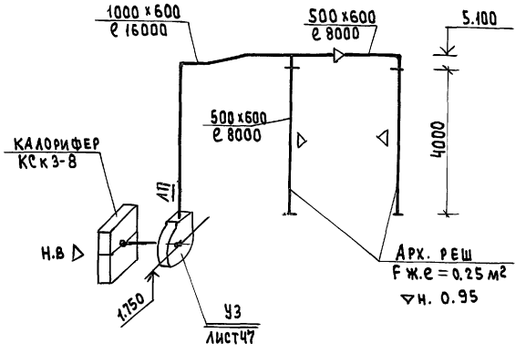

ВЕ 1 (ЗАЛ НА 600 МЕСТ)

/лист 14/

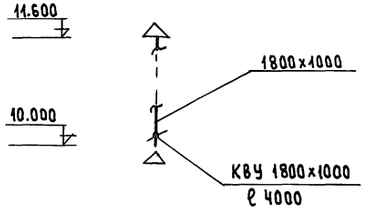

ВЕ 2, ВЕ 3 (ЗАЛ НА 600 МЕСТ)

/лист 14/

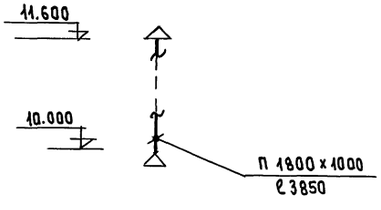

ВЕ 7 (СПОРТЗАЛ)

/лист 16/

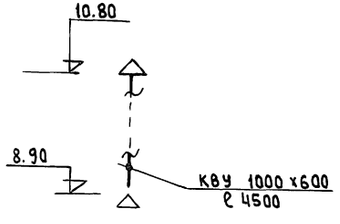

Приточная система ПЕ1

/кинопроекционная зала на 600 мест/

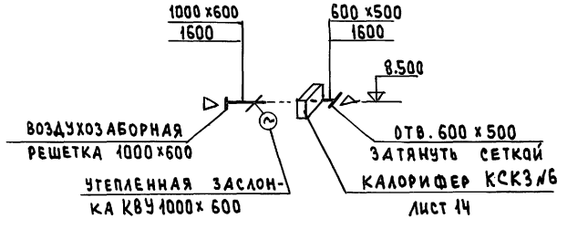

Приточная система ПЕ2

/кинопроекционная зала на 200 мест/



				264-12-318.92	ОВ
Нач.от.№2	Солдатов				
Гл.инж.отд	Буцких				
ГИП	Гонитель			Районный дом культуры (зал на 600 мест)	Стадия: Р; Лист: 39; Листов:
Нач.гр.	Зотова				
Инженер	Ставицкая			Схемы систем вентиляции ВЕ1÷ВЕ7, УЗ; ПЕ1, ПЕ2.	А.О. ЦНИИЭП им. Б.С. Мезенцева
Привязан					
Инв.№					

Инв.№подл. | Подпись и дата | Взам.инв.№

Альбом 4

1250 x 800 П2
1000 x 600 П3
800 x 800 У1
— 2.100
1250 x 600 П2
ф500 В3 v - 1.5
4
1200
П29
700
800x600 У1
1000 x 600 У1
— 3.000
— 4.200
ф76 x 2,8
1250 x 600 П1
Металлич. сетка F=0.4м²
ф500
Металлич. сетка F=0.05м²
ф200
1250 x 800 П2
ф32
П1.12
2700
ф76 x 2,8
1250 x 800 П1
1250 x 1250
П1
П1.1
П1.2
П1.3
П1.4
П1.14
П1.5
П1.6
П1.7
П1.8
П1.11
П1.15
П1.13
П1.12
250
1300
2500
2200
1800
5340
3740
2300
8500
5000
Т21
Т11
Т4
У1.5
У1.4
У1
П3.8
У1.7
4 Р 200
300 x 250 П2
П2.12
5200
4600
300x 250
П2
ф50
П2.4
П2.5
500x400
П2.6
П2.7
П2.8
П2.11
ф40
П3.6
П3.7
П3.4
3300
П3
П3.5
1000x600 П3
Монтажный проем 3.0 x 3.0м(h)
2500 x600 П1(стр.констр.)
ф89 x 2,8
П1.9; П1.10
Узел управления №1 л.55
1600 x 800 П1
1000 x 500 П1
1250x800 П1
1000 x 600 П1
1600 x 1000 П1
Ввод теплоносителя ф 108x2.8
Воздухозаборный канал F ж.с - 6.5м²
1 2 3 4 5 6
Т Р С П Н М
Ч Ш Щ
1 2 3

Нач.отд.	Солдатов		
Гл.инж.отд	Буцких		
Гл.инж.пр.	Гонитель		
Рук.гр.	Зотова		
Инж.1кат.	Махина		

264-12-318.92 ОВ

Районный дом культуры /зал на 600 мест/

Стадия	Лист	Листов
Р	40	

Венткамера №1. Установка систем П1÷П3; У1. План зона 1

А.О. ЦНИИЭП им.Б.С. Мезенцева

Привязан

Инв.№

Инв.№подл. | Подпись и дата | Взам.инв.№ | Мастерская отдел №4 | Мастерская | Мурадов | Баркан | Зуйков | Портная | отдел №2

25447-06 46

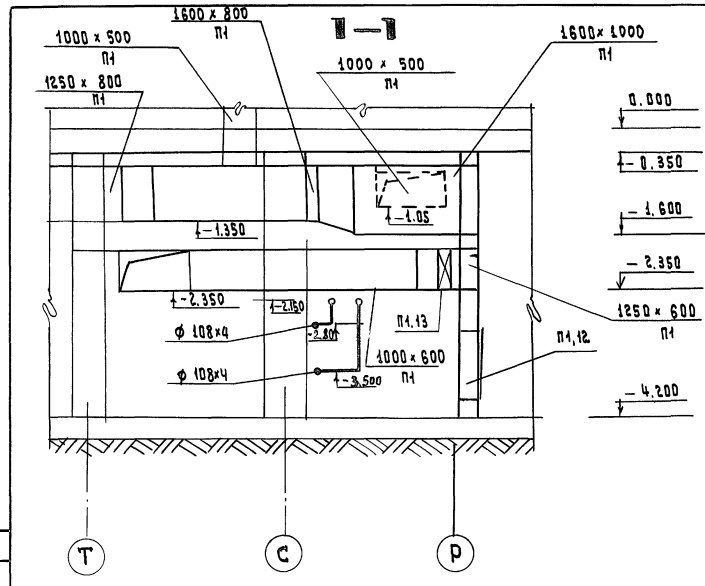

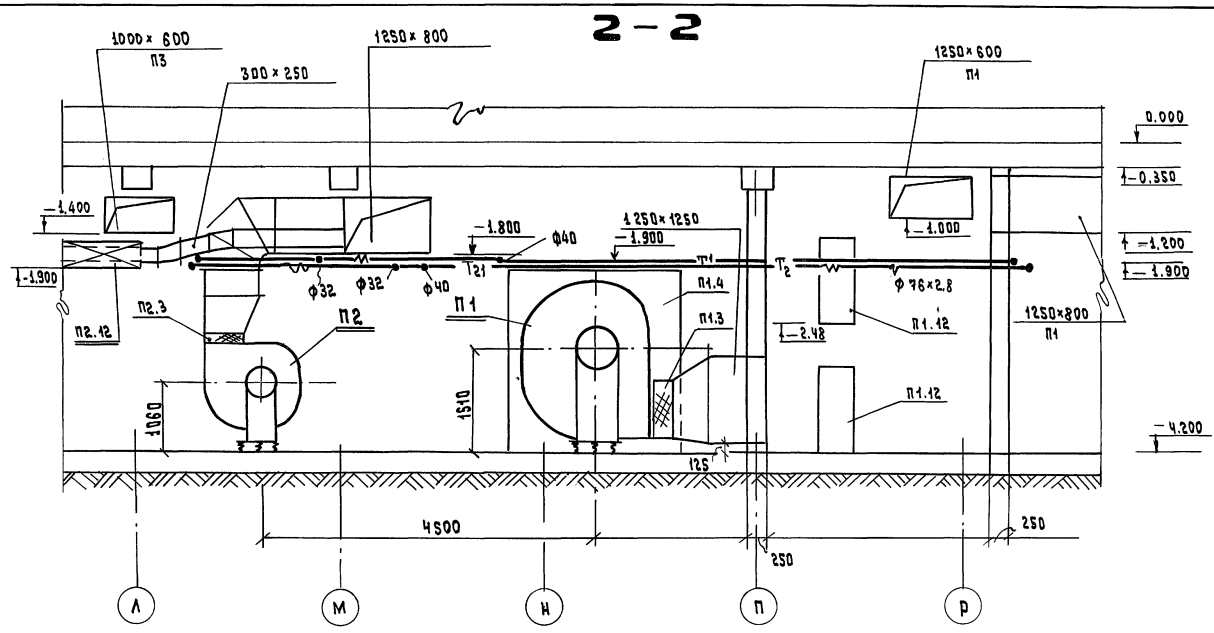

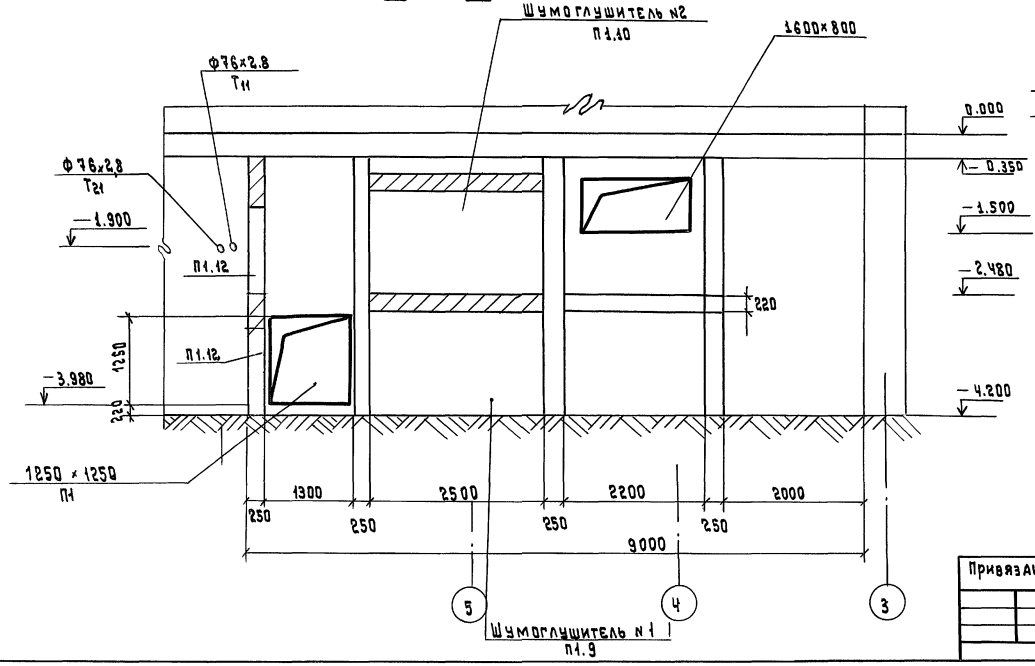

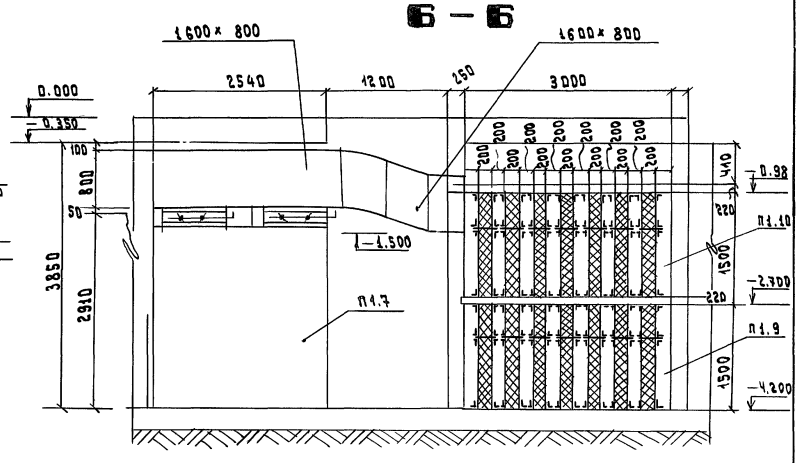

Привязан

Нач. отд.	Солдатов	
Гл. инж. от	Буцких	
Гл. инж. пр	Гонитель	
Рук. гр.	Зотова	
Инж. II кат.	Махина	

264-12-318.92 ОВ

Районный дом культуры на 600 мест

Стадия	Лист	Листов
Р	41	

Венткамера н1. Установка систем П1, П3; VI. Разрезы 1-1, 2-2, 3-3, 6-6. ЗОНА I.

А.О. ЦНИИЭП им. Б.С. Мезенцева

25447-06 47

Инв. № подл. | Подпись и дата | Взам. инв. №

Типовой проект 4.407-9 Альбом VI

Отдел №4 Мастерская Зыков, Мурадов, Мастерская Баран, Отдел №2 Портная

Альбом 4

4 - 4

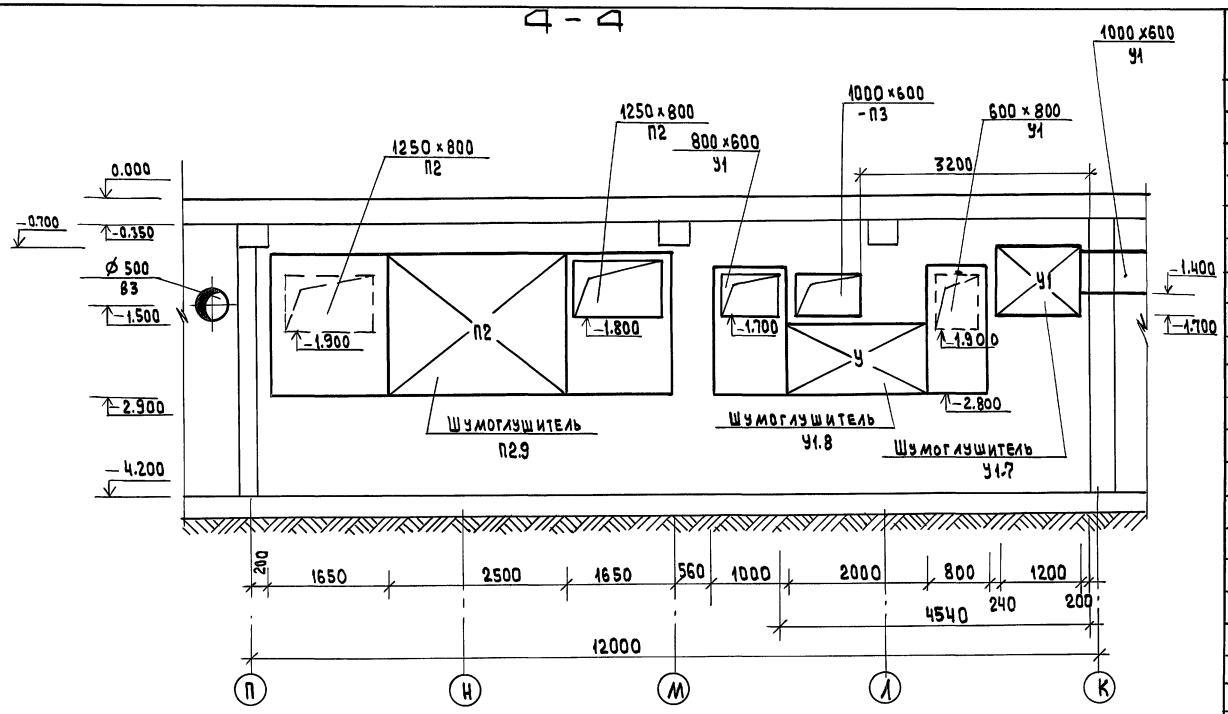

5 - 5

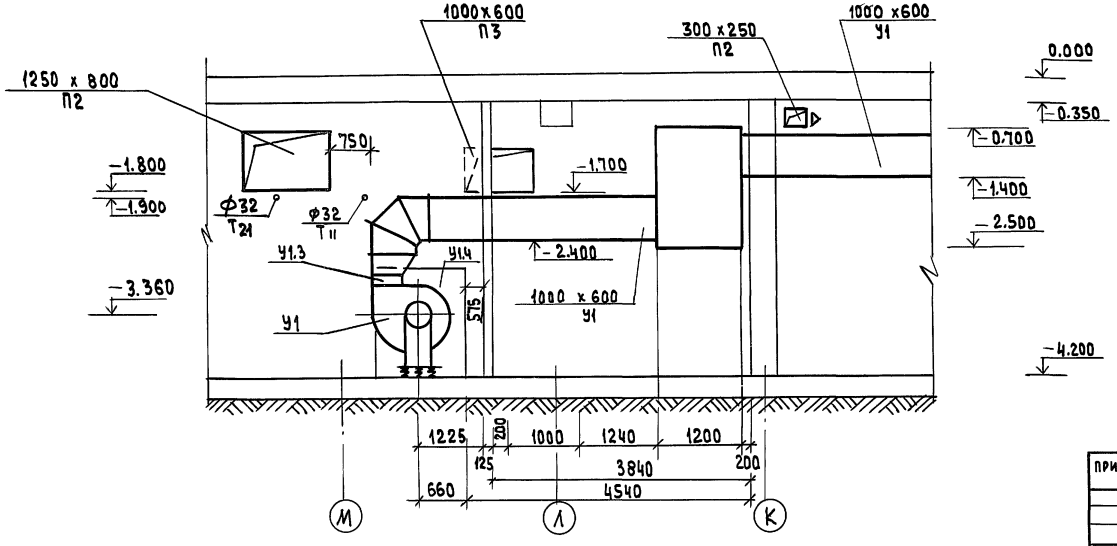

Марка поз.	Обозначение	Наименование	Кол-во	Масса ед. об. кг	Примечание
		У1			
		(2ПК-10- исполнение правое)			
У1.1	ТУ 22-5335-82	Вентилятор радиальный			
	Е 8.Ъ 095-2б	В.Ц4-75-6,3-1.03,	1	197	
		№6,3 исп.1, пол.„10",			
		с колесом 0.95 ϕном,			
		с виброизоляторами,			
		с электродвигателем			
		4А112МЧ N 5.5 квт,			
		n=1445 об/мин			
У1.2	5.904-38	Вставка В.00.00-12	1	2.09	
У1.3	"	Вставка Н.00.00-15	1	2.11	
У1.4	5.904-12 вып.1,2	Соединительная	1	180	
	А1А 180.000-02	секция			
У1.5	5.904-12 вып.1-15/90	Секция калориферная	1	282	
	А1А188.000-02	однорядная с 2мя			
		калориферами КСк3-10			
		с обводным каналом			
У1.6	5.904-12 вып.1-28	Секция приемная	1	215	
	А1А.224.000-06	с фильтром ФСВУ			
		с рециркуляционной			
		заслонкой на верхней			
		панели			
У1.7	5.904-17	Шумоглушитель			
		ГП2-2	3	145,2	
		пластины П2-3	9	25,9	
		обтекатели: ОП2-3	3	2.16	
У1.8	5.904-17	Шумоглушитель			
		ГП2-2	2	145,2	
		пластины: П2-3	6	25,9	
		обтекатели: ОП2-3	3	2.16	

Согласовано: Мастерская Баркин, Мастерская Мурадов, Отдел №4 Зуйков, Отдел №2 Портная

Инв.№ подл. | Подпись и дата | Взам.инв.№

Привязан

Инв. №

Нач.отд.	Солдатов	
Гл.инж.пр.	Бучких	
Гл.инж.пр.	Гонитель	
Рук.гр.	Зотова	
Инж.-кат.	Махина	

264-12-318.92 ОВ

Районный дом культуры на 600 мест

Стадия	Лист	Листов
Р	42	

Венткамера У1. Установка систем П1÷П3; У1. Разрезы 4-4, 5-5. Спецификация. Зона 1

ЦНИИЭП им. Б.С. Мезенцева

Марка поз.	Обозначение	Наименование	Кол.	Масса кг	Примечание
		П1			
		(2ПК 40 - исполнение правое)			
П1.1	ТУ 22-11-1-88	Вентилятор радиальный			
	Б 12.5. 100-1	В.Ц4-75-12.5-01	1	790	
		№ 12,5; исп 1, пол. Пр. 270			
		диаметр колеса 1.0 фном			
		с виброизоляторами			
		с электродвигателем			
		4А 200 М8 N=18,5 квт			
		n = 735 об/мин			
П1.2	5.904-38	Вставка В.00.00-16	1	4,34	
П1.3	"	Вставка Н.00.00-21	1	4,57	
П1.4	5.904.12 вып. 1÷4	Соединительная	1	850	
	А1А 183.000	секция			
П1.5	5.904-12 вып. 1-18	Калориферная	1	900	
	А1А 191.000-02	секция однорядная			
		с калориферами			
		КСк 3,11 и КСк 3,12			
		с обводным клапаном			
П1.6	5.904-12 вып. 1-24	Секция фильтра	1	270	
	А1А 215. 000	с фильтрующим материалом ФСВУ			
П1.7	5.904-12 вып. 1-31	Приемная секция	1	310	
	А1А. 228. 000-06	с рециркуляционной заслонкой			
П1.8	ТУ 22-5961-85	Клапан воздушный		220	
		утепленный			
		КВУ 1800 × 1400 б			
		с электроприводом			
		МЭО 40/25-0.25-82			
П1,9		Шумоглушитель п1,2	2		
П1,10		3000 × 2500 (в) × 1500 (h)			
	5.904-17	пластины: П2-1, П2-2	28 28	11,1 14,1	
		П2-3	14	25,9	
	5.904-17	обтекатели: ОП2-1	7	1,08	
		ОП2-3	7	2,16	
П1.11	5.904-4	Дверь для вентиляционных камер	1	33,6	
		утепленная Дус 1,25×0,5			
П1.12	5.904-4	Дверь для вентиляционных камер неутепленная Дс 1.25 × 0,5	4	24,0	
П1.13		Калорифер КСк 3-10	1	68	
П1.14	5.904-12 вып 1,31	Приемная секция	1	245	
	А1А 228. 000	без рециркуляционной заслонки			

Марка поз.	Обозначение	Наименование	Кол.	Масса кг	Примечание
		П2 (2ПК20- исполнение правое)			
П2.1	ТУ 22-11-1-88	Вентилятор радиальный			
	Б 8 110-2б	В.Ц4-75-8-л.05	1	380	
		№8 исп. 1, пол. "Л0°"			
		диаметр колеса 1.1 фном			
		с виброизоляторами			
		с электродвигателем			
		4А 160S6 N=11 квт			
		n = 975 об/мин			
П2.2	5.904-38	Вставка В.00.00-14	1	2,69	
П2.3	"	Вставка Н.00.00-17	1	2,83	
П2.4	5.904-12 вып.1-2	Соединительная	2	390	
	А1А 181.000	секция			
П2.5	5.904-12 вып.1-16	Секция калориферная	1	425	
	А1А 189.000-02	однорядная с 3 мя			
		калориферами КСк 3-10			
		с обводным каналом			
П2.6	5.904-12 вып.1.22	Секция фильтра с	1	155	
	А1А. 221.000	фильтрующим материалом ФСВУ			
П2.7	5.904-12 вып 1-31	Приемная секция	1	200	
	А1А 228.000-06	без рециркуляционной заслонки			
П2.8	ТУ 204	Клапан воздушный	1	118,8	
	Казахская ССР	утепленный			
		П 1600 × 1000			
		с электроприводом			
		МЭО 16/63-0,25-82			
П2.9	5.904-17	Шумоглушитель			
		ГПЧ-2	1	252	
		ГПВ-2	1	389	
		пластины: П2-1	24	11,1	
		П2-3	6	25,9	
		обтекатели: ОП2-3	8	2,16	
П2.10	5.904-4	Дверь для вентиляционных камер	1	33,6	
		утепленная Дус 1,25×0,5			
П2.11	5.904-4	Дверь для вентиляционных камер	2	24,0	
		неутепленная Дс 1,25×0,5			
П2.12	5.904-17	Шумоглушитель № 4			
		ГТП 1-2.	3	26,2	
П2.13	5.904-4	Дверь герметическая			
		неутепленная Д 0,9×0,4	1	17.0	

Марка поз.	Обозначение	Наименование	Кол	Масса кг	Примечание
		П3 (2ПК 10- исполнение левое)			
П3.1	ТУ 22-5335-82	Вентилятор радиальный			
	Е6,3 095-2б	В.Ц4-75-6.3-л.01	1	197	
		№6.3 исп. 1, пол "Л0°"			
		диаметр колеса 0,95 фном			
		с виброизоляторами			
		с электродвигателем			
		4А 112 М4 N= 5,5 квт			
		n= 1445 об/мин			
П3.2	5.904-38	Вставка В.00.00-12	1	2,09	
П3.3	"	Вставка Н.00.00-15	1	2,11	
П3.4	5.904-12 вып. 1-2	Соединительная	1	180	
	А1А 180.000-02	секция			
П3.5	5.904-12 вып. 1-15/90	Секция калориферная	1	282	
	А1А 188.000-02	однорядная с 2 мя			
		калориферами КСк 3-10			
		с обводным каналом			
П3.6	5.904-12. вып. 1-28	Секция приемная	1	199	
	А1А 224.000-01	с фильтром ФСВУ			
		без рециркуляционной заслонки			
П3.7	ТУ 204.062-78	Клапан воздушный	1½	57	
	Казахская ССР	утепленный			
		П 600 × 1000			
		с электроприводом			
		МЭО 16/63-0,25-82			
П3.8	5.904-17	Шумоглушитель			
		ГП2-2	3	145,2	
		пластины: П2-3	9	25,9	
		обтекатели: ОП2-3	3	2,16	

Привязан:

Инв. №

Нач. отд	Солдатов	
Гл. инж. п	Буцких	
Гл. инж. пр	Гонитель	
Рук. гр.	Зотова	
Инж. I кат	Макина	

264-12-318.92 ОВ

Районный дом культуры (на 600 мест)

Стадия	Лист	Листов
Р	43	

Венткамера П1
Установка систем П1÷П3
Спецификация. Зона 1.

А.О. ЦНИИЭП им. Б.С. Мезенцева

Альбом 4

Типовой проект

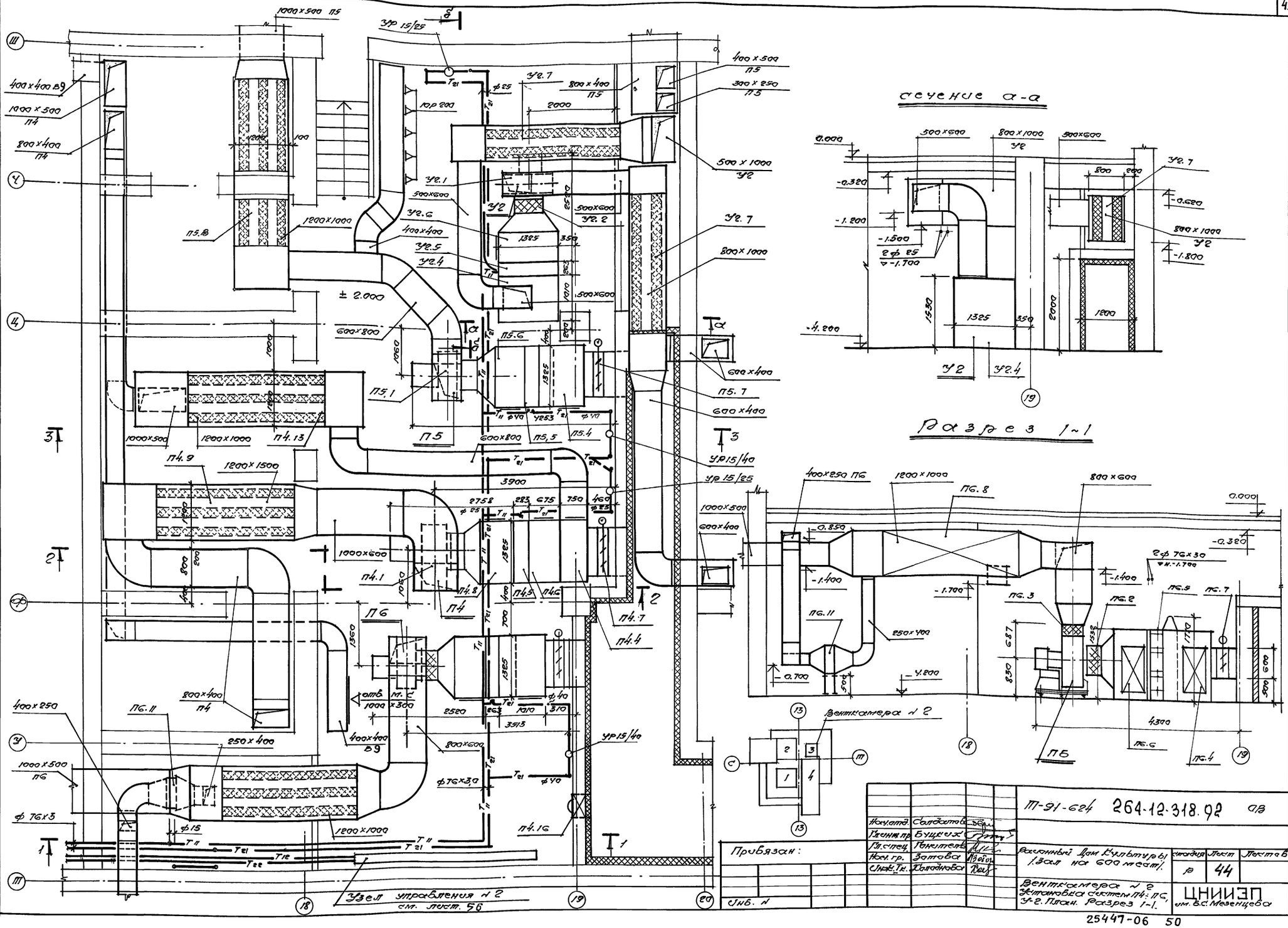

Альбом 4

2 - 2

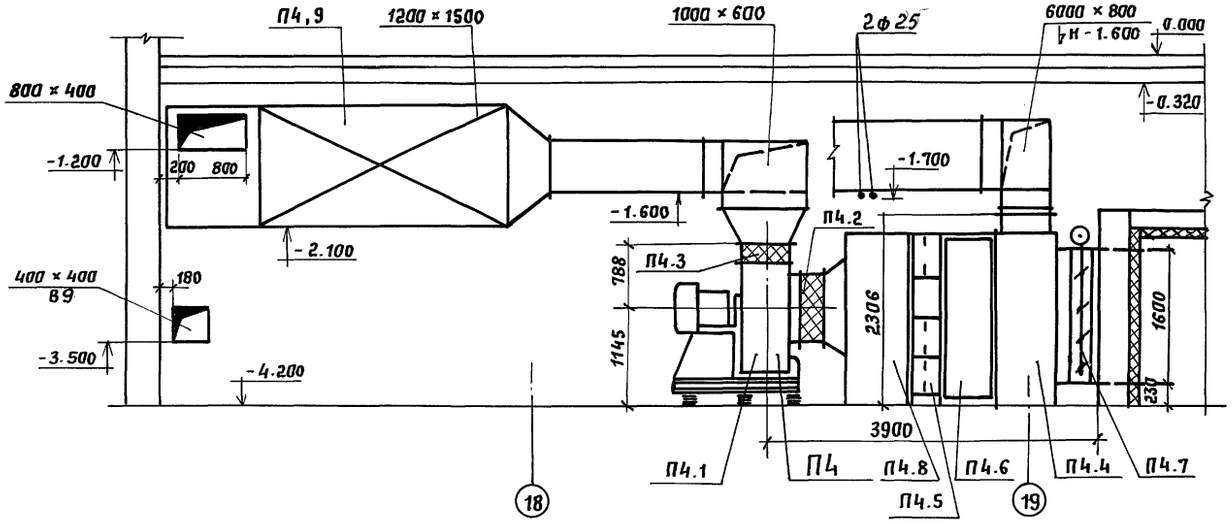

3 - 3

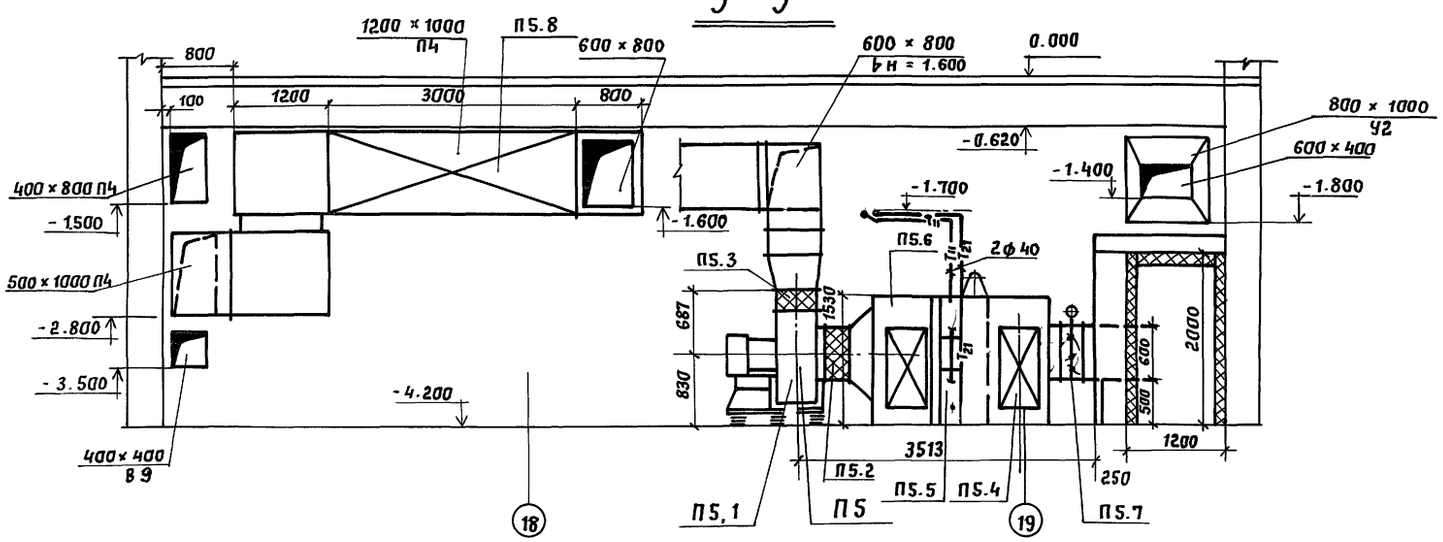

б - б

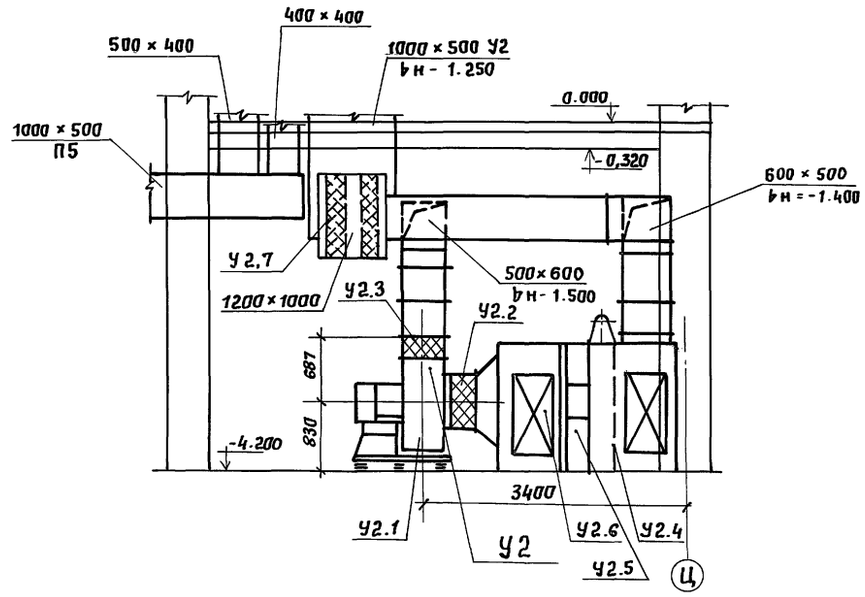

Нач.отд.	Солдатов			264-12-318.92	ОВ
Гл.инж.пр	Буцких				
Гл.спец.	Гонитель			Районный дом культуры (зал на 600 мест)	Стадия: Р; Лист: 45; Листов:
Нач. гр.	Зотова			Венткамера П2; Установка систем П4-П6; У2 Разрезы 2-2; 3-3. Зона 3	А.О. ЦНИИЭП им. Б.С. Мезенцева
Инж I к	Колодкова				

Привязан:

Инв. №

Согласовано: Отдел №2 Портняя; Мастерск Мурядов; Мастерск Баркан; Мастерск Зуйков; Отдел №4

Инв. № подл. | Подпись и дата | Взам. инв. №

25447-06 51

Альбом 4

Марка поз.	Обозначение	Наименование	Кол.	Масса кг	Примечание
		П Ч — 2ПК20 — правого исполнения			
ПЧ.1	ТУ22-11-1-88	Вентилятор радиальный			
	Е 8105-2	В.Ц4-75-8-04	I	338	
		№8, исп.1, пол" Про"			
		Диаметр колеса 1.05 Dн			
		с виброизоляторами,			
		с электродвигателем			
		4А 132 М6; 7.5 квт,			
		n=970 об/мин			
ПЧ.2	5.904-38	Вставка В.00.00-14	I	2.69	
ПЧ.3	—"—	Вставка Н.00.00-08	I	1.34	
ПЧ.4	А1А 226 000-06	Секция приемная	1	183.0	
ПЧ.5	А1А 189.000-02	Секция калорифер-	1	425	
		ная однорядная			
		с 3 калориферами			
		КСк3-10			
ПЧ.6	А1А 211.000	Секция фильтра	1	155	матер. фсву
ПЧ.7	А14 М036.000-02	Утепленная заслон-	1	160.4	
		ка КВУ1600х			
		1000 АУ2 с электро-			
		приводом МЭО-16/63-0.25			
ПЧ.8	А1А 181.000	Соединительная	1	750.0	
		секция с вентиля-			
		торной установкой			
ПЧ.9	5.904-17	Глушитель пластин-			
	А7Е 179.000-01	чатый ГП3-2	3	204.1	
		(1200х1500х3000)			
ПЧ.10	А7Е 177.000-05	Пластины П2-3	9	25.9	
ПЧ.11	А7Е 177.000-04	Пластины П2-2	9	14.1	
ПЧ.12	А7Е 185.000-04	Обтекатели ОП2-2	6	1.62	
ПЧ.13	А7Е 178.000-04	Глушитель пластинчат.			
		ГП2-2 (1200х1000х3000)	3	145.2	
ПЧ.14	А7Е 177.000-05	Пластины П2-3	9	25.9	
ПЧ.15	А7Е 185.000-05	Обтекатели ОП2-3	3	2.16	
ПЧ.16	5.904 Ч	Дверь гермети-	1	36.0	
		ческая утепленная			
		Дус 1.25х0.5			

Марка поз.	Обозначение	Наименование	Кол.	Масса кг	Примечание
		П5 — 2ПК10 левого исполнения			
П5.1	ТУ22-5335-82	Вентилятор радиальный			
	Е-6.3 100-2	В.Ц4-75-6.3-01	I	199	
		№6.3, исп.1, пол" Про"			
		диаметр колеса 1.0 Dн,			
		с виброизоляторами,			
		с электродвигателем			
		4А 112 М4; 5.5 квт			
		n=1445 об/мин			
П5.2	5.904-38	Вставка В.00.00-12	I	2.09	
П5.3	—"—	Вставка Н.00.00-11	I	1.64	
П5.4	А1А 224.000	Секция приемная с	I	199.0	матер. фсву
		фильтром			
П5.5	А1А 188.000-02	Секция калорифер-	1	282.0	
		ная однорядная с 2мя			
		калориферами КСк3-10			
П5.6	А1А 180.000-02	Секция соединитель-	1	388.0	
		ная с вентиляторной			
		установкой			
П5.7	А14 М036.000-01	Утепленная заслонка	1	69.6	
		п 1000х600 з с электро-			
		приводом МЭО-16/63-0.25			
П5.8	А7Е 178.000-04	Глушитель пластин-	3	145.2	
		чатый ГП2-2			
		(1200х1000х3000)			
П5.9	А7Е 177.000-05	Пластины П2-3	9	25.9	
П5.10	А7Е 185.000-05	Обтекатели ОП2-3	3	2.16	
		П6 — 2ПК10 — левого исполнения			
П6.1	ТУ22 5335 82	Вентилятор радиальн.			
	Е 6.3 100-2	В.Ц4-75-6.3-Л.01,	I	199	
		№6.3, исп.1, пол." Л0"			
		с колесом 1.0 Dн,			
		с виброизоляторами,			
		с электродвигателем			
		4А 112 М4; 5.5 квт,			
		n=1445 об/мин			
П6.2	5.904-38	Вставка В.00.00-12	I	2.09	
П6.3	—"—	Вставка Н.00.00-11	I	1.64	
П6.4	А1А 224.000	Секция приемная с фильтром	1	199.0	матер. фсву

Марка поз.	Обозначение	Наименование	Кол.	Масса кг	Примечание
П6.5	А1А 188.000-02	Секция калориферная	1	282.0	
		однорядная с 2мя калори-			
		ферами КСк3-10			
П6.6	А1А 180.000-02	Секция соединитель-	1	388.6	
		ная с вентустановкой			
П6.7	А14 М036.000-01	Утепленная заслон-	1	69.6	
		ка П1000х600 з с эл.			
		приводом МЭО-16/63-0.25			
П6.8	А7Е 178.000-04	Глушитель пластинчат.	3	145.2	
		ГП2-2 (1200х1000х3000)			
П6.9	А7Е 177.000-05	Пластины П2-3	9	25.9	
П6.10	А7Б 185.000-05	Обтекатели ОП2-3	3	2.16	
П6.11	ГОСТ 7201-80	Калорифер КСк3-6	1		
		У2 — 2ПК10 (левого исполнения)			
У2.1	ТУ22-5335-82	Вентилятор радиальный			
	Е6.30 95-2а	В.Ц4-75-6.3-03,	I	183	
		№6.3, исп.1, пол" Пр"			
		диаметр колеса 0.95 Dн,			
		с виброизоляторами,			
		с электродвигателем			
		4А 100А4; 4.0 квт,			
		n=1430 об/мин			
У2.2	5.904-38	Вставка В.00.00-12	I	2.09	
У2.3	"	Вставка Н.00.00-11	I	1.64	
У2.4	А1А 224.000-06	Секция приемная с	1	199.0	матер. фсву
		с фильтром			
У2.5	А1А 188.000-02	Секция калорифер-	1	282	
		ная однорядная с 2мя			
		калориферами КСк310			
У2.6	А1А 180.000-02	Секция соединительная	1	388.0	
		с вент. установкой			
У2.7	А7Е 178.000-03	Глушитель пластинчат.	6	105.3	
		ГП2-1 (800х1000х3000)			
У2.8	А7Е 177.000-05	Пластины П2-3	12	259	
У2.9	А7Е 185.000-05	Обтекатели ОП2-3	4	2.16	

Привязан

Инв. №

Нач.отд	Солдатов		
Гл.инж.	Бущих		
Гл.спец.	Гонитель		
Нач.гр.	Зотова		
Инж.	Колоднова		

261-12-318.92 ОВ

Районный дом культуры /зал на 600 мест/

Стадия	Лист	Листов
Р	46	

Венткамера №2 установка ПЧ÷П6 У2. Спецификация. Зона 3.

А.О. ЦНИИЭП им. Б.С. Мезенцева

Инв. № подл. | Подп. и дата | Взам. инв. №

Альбом 4

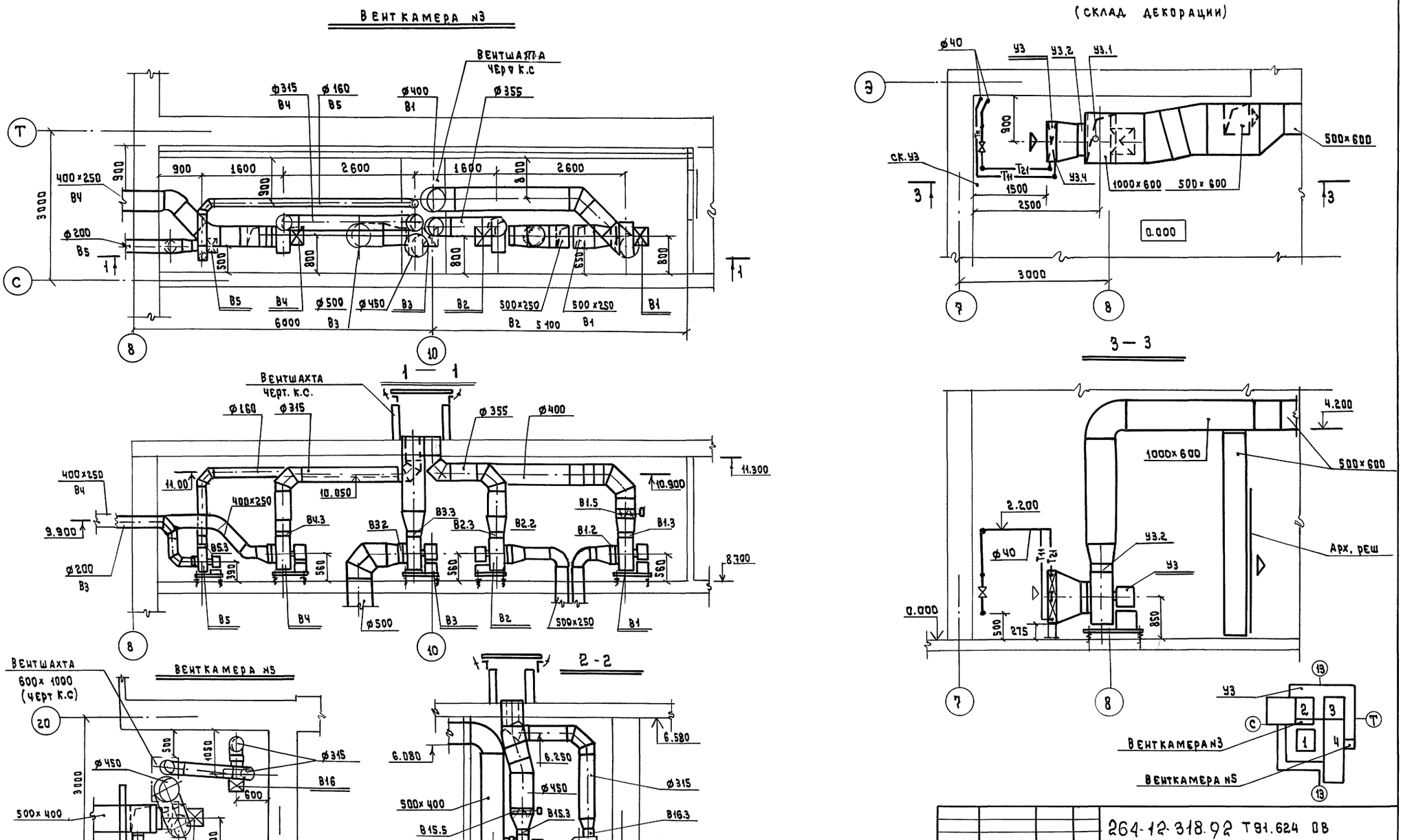

Инж. отд.	Солдатов		264-12-318.92 Т91.624 ОВ		
Гл. инж.	Буцких		Районный дом культуры /зал на 600 мест/	Стадия	Лист	Листов
ГИП	Гонитель			Р	47	
Рук. гр.	Зотова		Венткамеры N3, N5, установка систем В1 В5, В15, У3, план, разрезы	А.О. ЦНИИЭП им. Б.С. Мезенцева		
Инж. IIк	Захарова					

Привязан

Инв. № подл. | Подп. и дата | Взам. инв. N | Мастерская | Мастерская | Отд. N4 | Баркан | Мурадов | Зуйков | Отд. N2 В.К. | Портная

С ОГЛАСОВАНО

25447-06 53

Альбом 4

Марка поз.	Обозначение	Наименование	Кол.	Масса кг	Примечание
		В1, В2			
В1.1	Е 4 105-2^{а}	Вентилятор радиальный			
В2.1	ТУ22-5933-85	В.Ц4-75-4-Л.04			
		№4 исп.1, пол"Л0"			
		диаметр колеса 1.05$D_{н}$			
		с виброизоляторами			
		с электродвигателем			
		4А71В4, 0.75 кВт			
		1390 об/мин			
В1.2	5.904-38	Вставка В.00.00-08	2	1.6	
В1.3		Вставка Н.00.00-08	2	1.3	
В1.4	5.904-17	Шумоглушитель			
		трубчатый прямоу-			
		гольный ГТП1-5	6	37	
В1.5	5.904-13	Заслонка воздушная			
	АЗД 122.000-03	Р 4003	1	19	
		В3			
В3.1	Е 4 105-2^{а}	Вентилятор радиальный			
	ТУ22-5933-85	В.Ц4-75-4-04	I	63	
		№4 исп.1 пол". про"			
		с колесом 1.05$D_{н}$			
		с виброизоляторами			
		с электродвигателем			
		4А71В4, 0.75 кВт,			
		1390 об/мин			
В3.2	5.904-38	Вставка В.00.00-08	I	1.6	
В3.3		Вставка Н.00.00-08	I	1.3	
В3.4	5.904-17	Шумоглушитель			
		трубчатый круглый			
		ГТК1-6	2	37	
		В4			
В4.1	Е 40 95-2	Вентилятор ради-	1	62.3	
	ТУ 22-5933-85	альный В.Ц4-75-4-			
		-03, №4, исп1,			
		пол „про", с колесом			
		0.95$D_{н}$, с виброизо-			
		ляторами, с электро-			
		двигателем			
		4А 71А4, 0.55 кВт			
		1390 об/мин			

Марка поз.	Обозначение	Наименование	Кол.	Масса кг	Примечание
В4.2	5.904-38	Вставка В.00.00-08	1	1.6	
В4.3	—»—	Вставка Н.00.00-08	1	1.3	
В4.4	5.904-17	Шумоглушитель			
		трубчатый ГТП1-4	3		
		В5			
В5.1	Е 3.15 095-1	Вентилятор радиаль-			
	ТУ22-5933-85	ный В.Ц4-75-3.15-Л.03	1	36	
		№3.15, исп.1, пол „40"			
		диаметр колеса 0.95$D_{н}$			
		с виброизоляторами			
		с электродвигателями			
		4АА56В4, 0.18 сВ4,			
		1365 об/мин.			
В5.2	5.904-38	Вставка В.00.00-05	1	1.24	
В5.3	—»—	Вставка Н.00.00-05	1	1.14	
В5.4	5.904-17	Шумоглушитель			
		трубчатый ГТК1-2	3	13	
		В11, В14			
В11.1	Е-3.15 095-1	Вентилятор радиаль-			
В14.1	ТУ 22-5933-85	ный В.Ц4-75-3.15-03	2	36	
		№3.15, исп.1, пол „про"			
		диаметр колеса 0.95$D_{н}$			
		с виброизоляторами,			
		с электродвигателем			
		4АА56В4, 0.18 кВт,			
		1365 об/мин.			
В11.2	5.904-38	Вставка В.00.00-05	2	1.24	
В11.3	—»—	Вставка Н.00.00-05	2	1.14	
В11.4	5.904-17	Шумоглушитель			
		трубчатый ГТК1-2	2		
В14.4	5.904-17	то же ГТК1-4	2		
		В12, В13			
В12.1	ТУ22-5933-85	Вентилятор радиальный			
В13.1	Е2.5 110-1^{а}	В.Ц4-75-2.5-Л.05	2	25	
		№2.5 исп.1, пол"10"			
		диаметр колеса 1.1$D_{н}$			
		с виброизоляторами			
		с электродвигателем			

Марка поз.	Обозначение	Наименование	Кол.	Масса кг	Примечание
		4АА80В4, 0.09 кВт			
		1370 об/мин			
В12.2	5.904-38	Вставка В.00.00-03	2	0.91	
В12.3	»	Вставка Н.00.00-03	2	0.86	
В12.4	5.904-17	Шумоглушитель			
В13.4		трубчатый круглый			
		ГТК1-2	4	13	
		В15			
В15.1	Е 4 110-2^{б}	Вентилятор радиальный			
	ТУ22-5933-85	В.Ц4-75-4-Л.05	I	65	
		№4 исп.1 пол"10"			
		с колесом 1.1$D_{ном}$			
		с виброизоляторами			
		с электродвигателем			
		4А80А4 1.1 кВт,			
		1420 об/мин			
В15.2	5.904-38	Вставка В.00.00-08	I	1.6	
В15.3	—»—	Вставка Н.00.00-08	I	1.3	
В15.4	5.904-17	Шумоглушитель			
		прямоугольный			
		трубчатый ГТП1-5	3	37	
В15.5	5.904-17	Шумоглушитель			
		трубчатый круглый			
		ГТК1-2	3	13	
В15.6	5.904-13	Заслонка воздушная			
	АЗ.Д123 000-04	Р 5003	1	24	

Инв.№ подл. | Подп. и дата | Взам. инв.№

Привязан

Инв.№

Нач.отд	Солдатов		
Гл.инж.	Буцких		
ГИП	Гонитель		
Рук.гр.	Зотова		
Инж.-Пкт	Захарова		

264-12-318.92 Т-91-624 ОВ

Районный дом культуры /зал на 600 мест/

Стадия	Лист	Листов
Р	48	

Венткамеры №3,4,6 установка систем В1÷В5 В11÷В15, спецификация

А.О. ЦНИИЭП им. Б.С. МЕЗЕНЦЕВА

Альбом 4

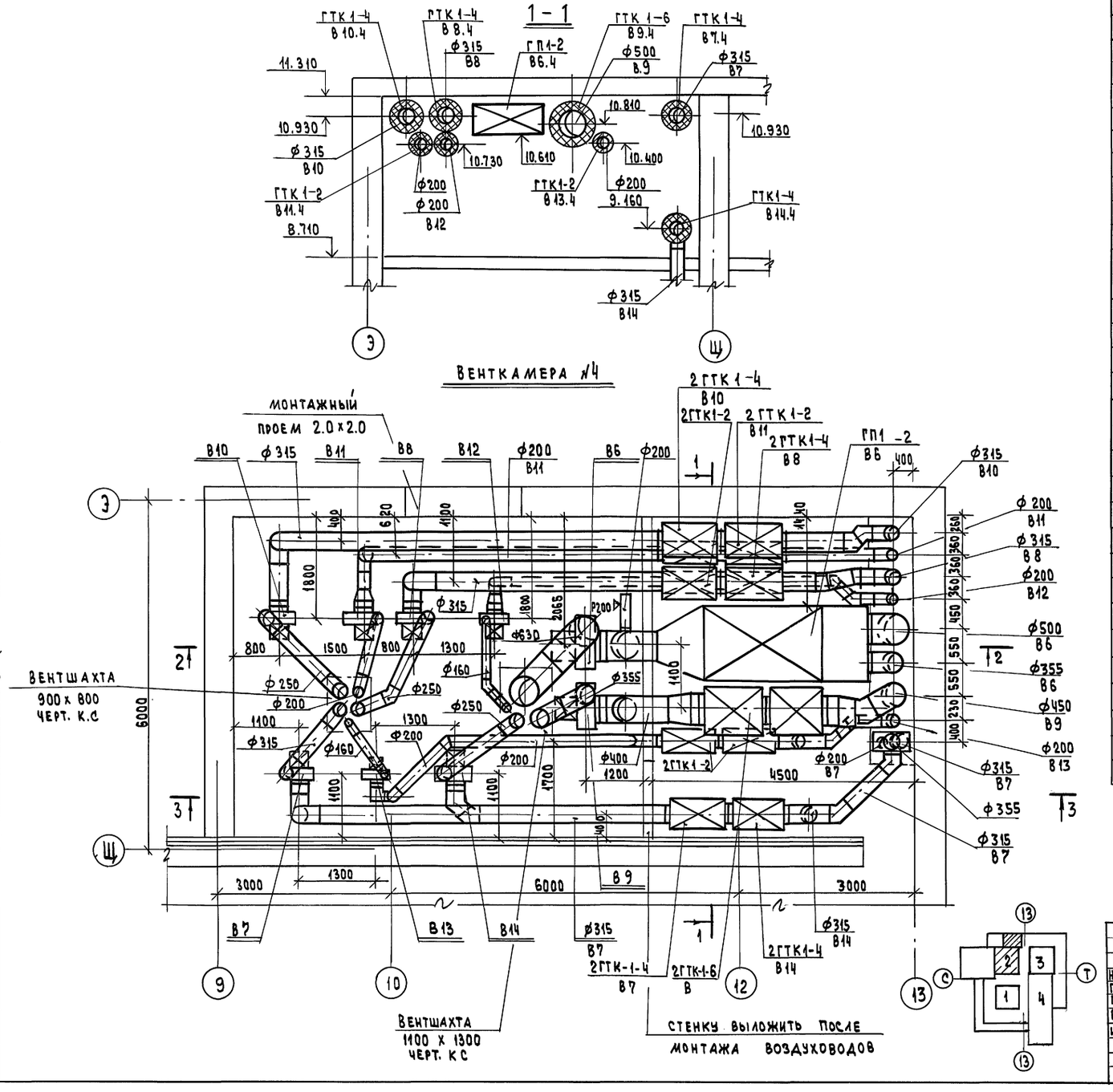

Марка поз.	Обозначение	Наименование	Кол.	Масса кг	Примечание
		В6			
В6.1	Е5.100-2	Вентилятор радиальный			
	ТУ22-5335-82	В.Ц4-75-5-1.03	1	96	
		№ 5 исп.1, пол „ЛО"			
		диаметр колеса Д ном			
		с виброизоляторами			
		с электродвигателем			
		4А80В4, 1,5 кВт			
		1415 об/мин			
В6.2	5.904-38	Вставка В.00.00-09	1	1.71	
В6.3	"	Вставка Н.00.00-11	1	1.64	
В6.4	5.904-17	Шумоглушитель			
		пластинчатый			
		ГП1-2	2	95	
В6.5	5.904-13	Заслонка воздуш-			
	АЗА134.000	ная Р630Э	1	36.2	
		В7, В8			
В7.1	Е3.15110-1	Вентилятор радиальный			
В8.1	ТУ22-5933-85	В.Ц4-75-3,15-05	2	38	
		№3,15, исп.1 пол „ПРО"			
		с колесом 1.1 Д ном			
		с виброизоляторами			
		с электродвигателем			
		4АА63В4, 0.37 кВт,			
		1365 об/мин			
В7.2	5.904-38	Вставка В.00.00-05	2	1.24	
В7.3	"	Вставка Н.00.00-05	2	1.14	
В7.4	5.904-17	Шумоглушитель			
		трубчатый круглый			
		ГТК1-4	4	22	

Привязан:

Инв. №

264-12-318.92 ОВ

Нач.отд.	Солдатов	
Гл.инж.от.	Буцких	
ГИП	Гонитель	
Рук.гр.	Зотова	
Инж.IIк	Захарова	

Районный дом культуры /зал на 600 мест

Стадия	Лист	Листов
Р	49	

Венткамера №4. Установки систем В6 ÷ В14. План, разрезы 1-1. Спецификация В6÷В8. Зона 2

А.О.ЦНИИЭП им.Б.С.Мезенцева

25447-06 55

Согласовано: Отд. №2 ВК Портная; Мастерск. Баркан; Мастерск. Мурадов; Отд. №4 Зуйков

Инв. № подл. | Подпись и дата | Взам. инв. №

Альбом 4

2–2

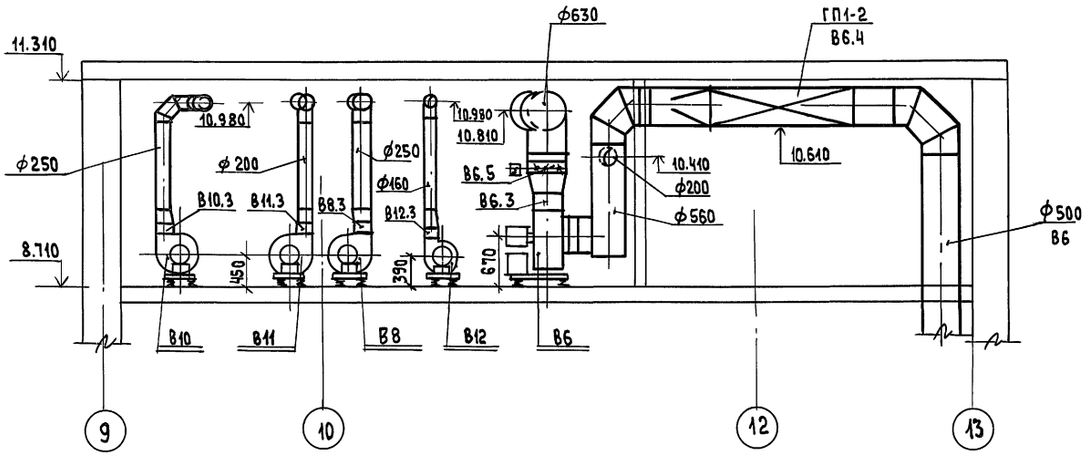

3–3

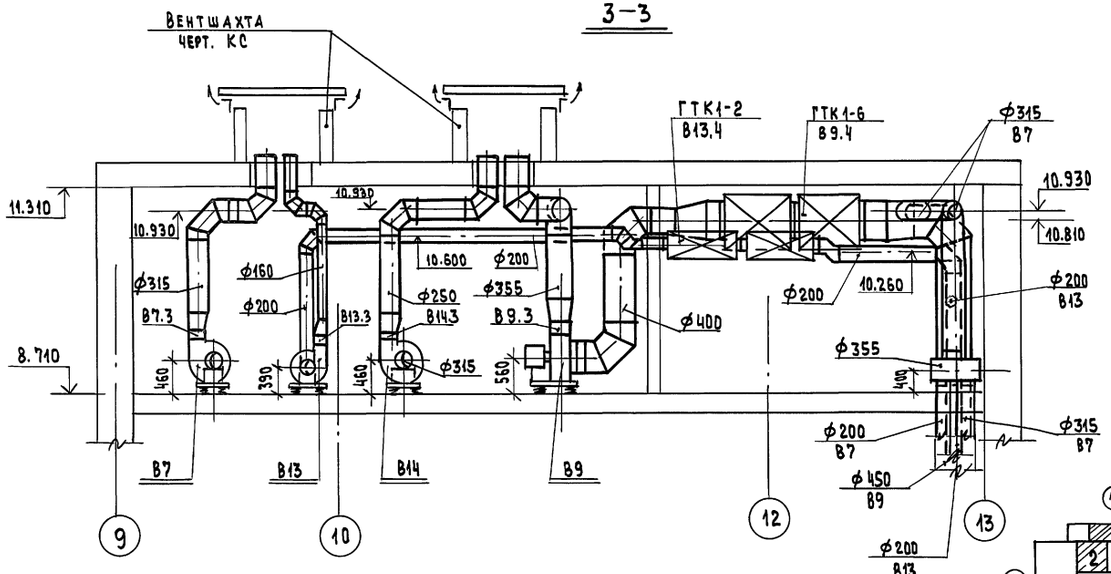

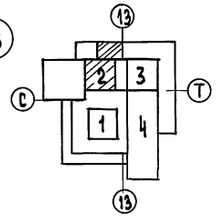

Марка поз.	Обозначение	Наименование	Кол.	Масса кг	Примечание
		В9			
В9.1	Е4105-2а	Вентилятор радиальный			
	Т22-5933-85	В.Ц4-75-4-1.04	1	63	
		№4, исп. 1, пол. „10"			
		диаметр колеса 1.05 Дном			
		с виброизоляторами			
		с электродвигателем			
		4А71В4, 0.75 кВт			
		1390 об/мин			
В9.2	5.904-38	Вставка В.00.00-08	1	1.6	
В9.3	—"—	Вставка Н.00.00-08	1	1.3	
В9.4	5.904-17	Шумоглушитель			
		трубчатый круглый			
		ГТК1-6	2	37	
		В10			
В10.1	Е3.15 110-1	Вентилятор радиальный			
	ТУ22-5933-85	В.Ц4-75-3.15-1.05	1	38	
		№3.15, исп. 1, пол. „10"			
		с колесом 1.1 Дном			
		с виброизоляторами			
		с электродвигателем			
		4АА63В4, 0.37 кВт,			
		1365 об/мин			
В10.2	5.904-38	Вставка В.00.00-05	1	1.24	
В10.3	—"—	Вставка Н.00.00-05	1	1.14	
В10.4	5.904-17	Шумоглушитель			
		трубчатый круглый			
		ГТК1-4	2	22	

Согласовано:

Мастерск.	Баркан	Отд. №2 ВК	Портная
Мастерск.	Мурадов		
Отд. №4	Зуйков		

Инв. № подл. | Подпись и дата | Взам. инв. №

Привязан:

Инв. №

264-12-318.92 ОВ

Нач. отд.	Солдатов	Районный дом культуры /зал на 600 мест/	Стадия	Лист	Листов
Гл. ин. отд.	Буцких		Р	50	
ГИП	Гонитель				
Рук. гр.	Зотова	Венткамера №4. Установки систем В6÷В14. Разрезы 2-2, 3-3 Спецификация В9, В10. Зона 2	А.О. ЦНИИЭП им. Б.С. Мезенцева		
Инж. II к.	Захарова				

25447-06 56

Альбом 4

Венткамера №6

(С выкопировкой из плана на ▽ 4.500)

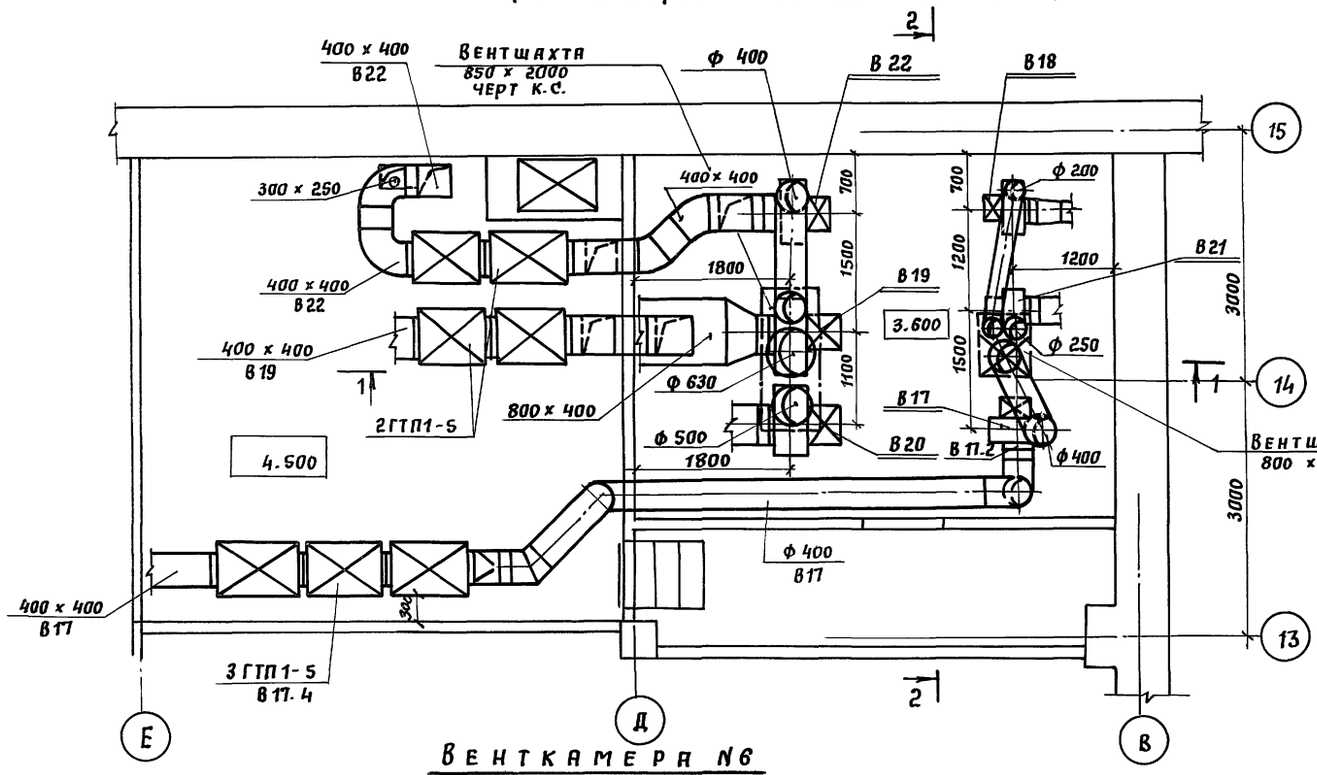

Венткамера №6

(С выкопировкой из плана на ▽ 0.000)

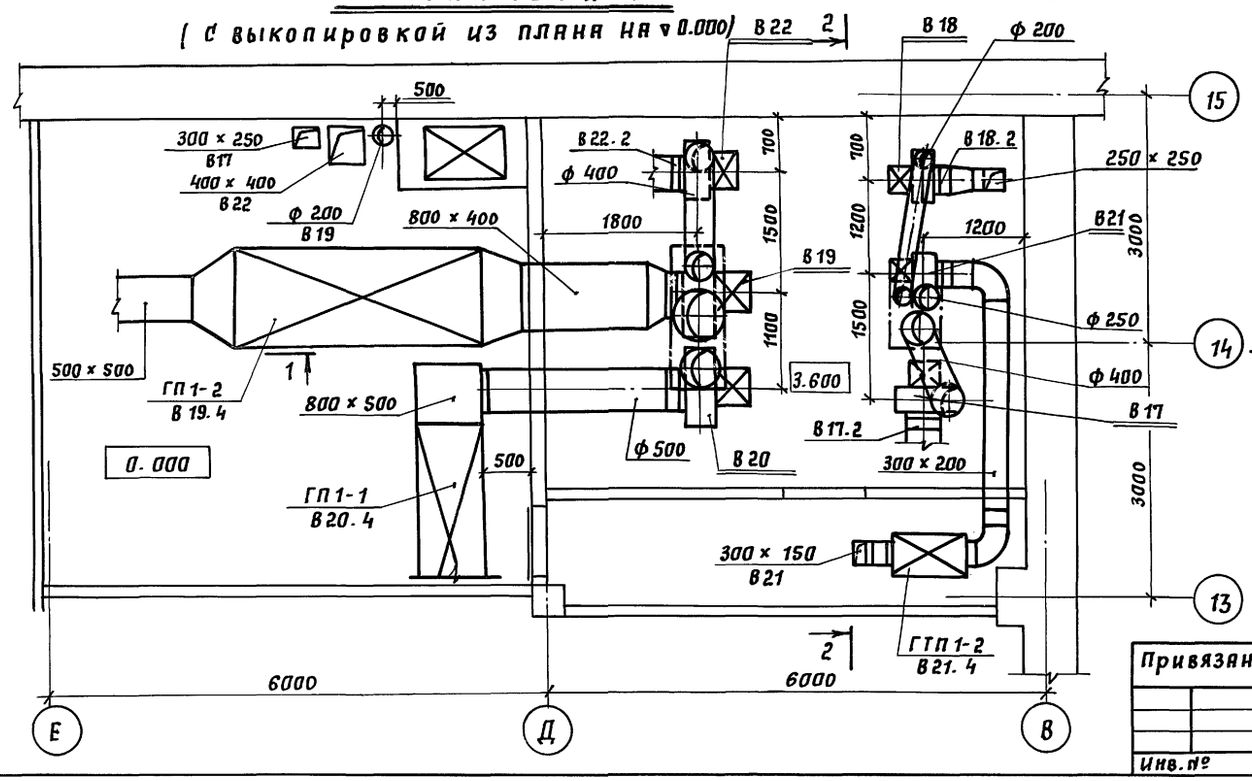

1 – 1

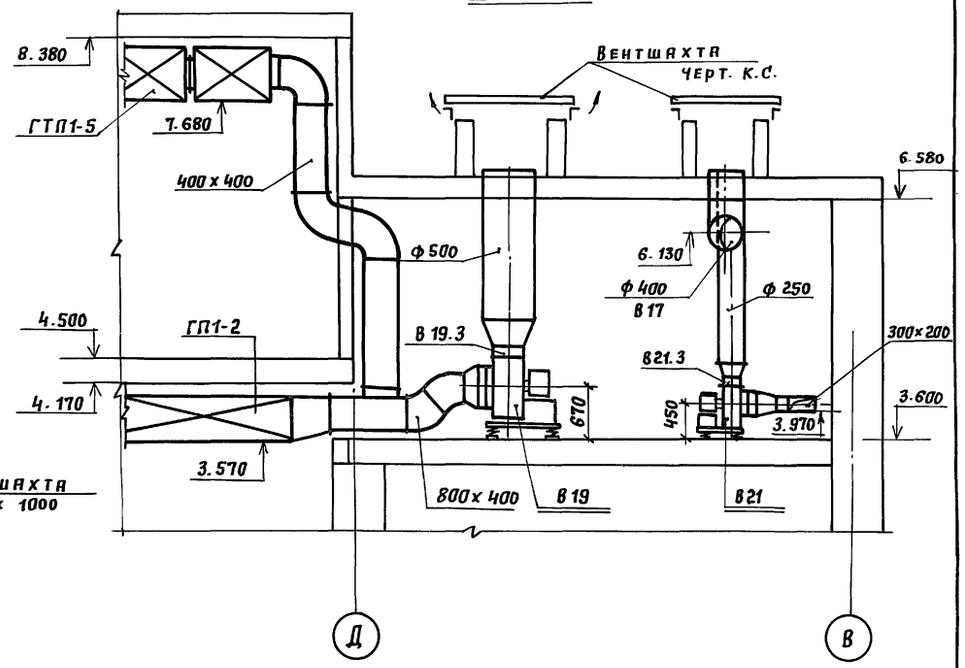

2 – 2

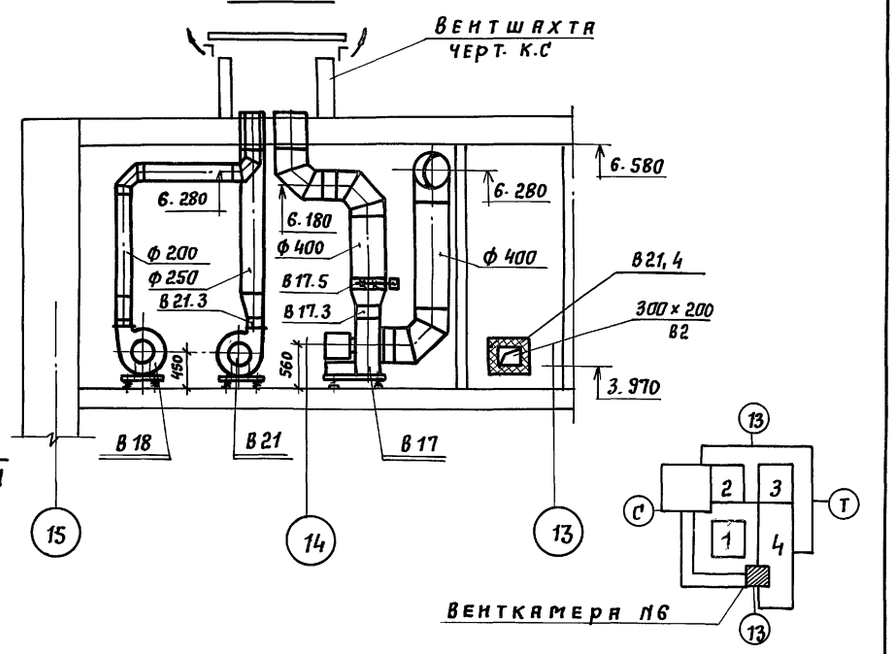

Нач. отд.	Солдатов		
Гл. инж. от.	Буцких		
Гип	Гонитель		
Рук. гр.	Зотова		
Инж II к.	Захарова		

264-12-318.92 ОВ

Привязан

Инв. №

Районный дом культуры (на 600 мест)

Стадия	Лист	Листов
Р	51	

Венткамера №6. Установки систем В17÷В22. План. Разрезы зона №1.

А.О. ЦНИИЭП им. Б.С. Мезенцева

25447-06 57

Согласовано

Мастерск. Барканн; Мастерск. Мурадов; Отд. №4 Зуйков; Отд №2 ВК; Портная

Взам. инв. №; Подпись и дата; Инв. № подл.

Марка поз.	Обозначение	Наименование	Кол.	Масса кг	Примечание
		В16			
В16.1	Е 3.15 110-1	Вентилятор радиальный			
	ТУ22-5933-85	В.Ц4-75-3.15-05	1	38.3	
		№ 3.15, исп.1, пол. „ПРО";			
		диаметр колеса 1.1 D ном			
		с виброизоляторами,			
		с электродвигателем			
		4АА63В4, 0,37 квт,			
		1365 об/мин			
В16.2	5.904-38	Вставка В.00.00-05	1	1.24	
В16.3	"	Вставка Н.00.00-05	1	1.14	
В16.4	5.904-17	Шумоглушитель			
		трубчатый круглый			
		ГТК1-4	3	22	
		В17			
В17.1	Е4105-2[а]	Вентилятор радиальный			
	ТУ22-5933-85	В.Ц4-75-4-1.04	1	63	
		№4, исп.1, пол. „Л0";			
		с колесом 1.05 D ном			
		с виброизоляторами,			
		с электродвигателем			
		4А71В4, 0,75 квт,			
		1390 об/мин			
В17.2	5.904-38	Вставка В.00.00-08	1	1.6	
В17.3	"	Вставка Н.00.00-08	1	1.3	
В17.4	5.904-17	Шумоглушитель			
		трубчатый прямоуголь-			
		ный ГТП1-5	3	37	
В17.5	5.904-13	Заслонка воздуш-			
	АЗД122.000-03	ная Р 400Э	1	19	
		В18			
В18.1	Е 3.15 100-1	Вентилятор радиальный			
	ТУ22-5933-85	В.Ц4-75-3.15-1.01	1	36	
		№ 3.15, исп.1, пол. „Л0";			
		диаметр колеса D ном.			
		с виброизоляторами,			
		с электродвигателем			
		4АА56В4, 0,18 квт,			
		1365 об/мин			
В18.2	5.904-38	Вставка В.00.00-05	1	1.24	
В18.3	5.904-38	Вставка Н.00.00-05	1	1.14	
В18.4	5.904-17	Шумоглушитель			
		трубчатый ГТП1-3	2	30	
		В19			
В19.1	Е5 100-2	Вентилятор радиальный			
	ТУ22-5335-82	В.Ц4-75-5-1.01	1	96	
		№5, исп.1, пол. „Л0";			
		с колесом D ном,			
		с виброизоляторами,			
		с электродвигателем			
		4А80В4, 1.5 квт,			
		1415 об/мин			
В19.2	5.904-38	Вставка В.00.00-09	1	1.7	
В19.3	"	Вставка Н.00.00-11	1	1.64	
В19.4	5.904-17	Шумоглушитель			
		пластинчатый			
		ГП1-2	3	95	
		В20			
В20.1	Е 50.95-2	Вентилятор радиальный			
	ТУ22-5335-82	В.Ц4-75-5-03	1	95	
		№5, исп.1, пол. „ПРО";			
		диаметр колеса 0,95 $D_н$			
		с виброизоляторами,			
		с электродвигателем			
		4А80В4, 1.5 квт,			
		1415 об/мин			
В20.2	5.904-38	Вставка В.00.00-09	1	1.7	
В20.3	"	Вставка Н.00.00-11	1	1.64	
В20.3	5.904-17	Шумоглушитель			
		пластинчатый			
		ГП1-1	3	68	
		В21			
В21.1	Е 3.15 100-1	Вентилятор радиальный			
	ТУ22-5933-85	В.Ц4-75-3.15-01,	1	36	
		№ 3.15, исп., пол. „ПРО";			
		с колесом D ном,			
		с виброизоляторами,			
		с электродвигателем			
		4АА56В4, 0.18 квт,			
		1365 об/мин			
В21.2	5.904-38	Вставка В.00.00-05	1	1.24	
В21.3	"	Вставка Н.00.00-05	1	1.14	
В21.4	5.904-17	Шумоглушитель			
		круглый прямоугольный			
		ГТП1-2	1	26	
		В22			
В22.1	Е4100-2	Вентилятор радиальный			
	ТУ22-5933-85	В.Ц4-75-4-01	1	63	
		№ 4, исп.1, пол. „ПРО";			
		диаметр колеса D ном,			
		с виброизоляторами,			
		с электродвигателем			
		4А71А4, 0.55 квт			
		1390 об/мин			
В22.2	5.904-38	Вставка В.00.00-08	1	1.6	
В22.3	"	Вставка Н.00.00-08	1	1.3	
В22.4	5.904-17	Шумоглушитель			
		прямоугольный			
		трубчатый ГТП1-5	2	37	

Инв.№ подл. | Подпись и дата | Взам. инв.№

Привязан

Инв.№

Нач. отд.	Солдатов		
Гл. инж.	Буцких		
ГИП	Гонитель		
Рук. гр.	Зотова		
Инж. ПК	Захарова		

264-12-318.92 08

Районный дом культуры на 600 мест

Стадия	Лист	Листов
Р	52	

Венткамера №6. Установки систем В17-В22. Спецификация

А.О. ЦНИИЭП им. Б.С. Мезенцева

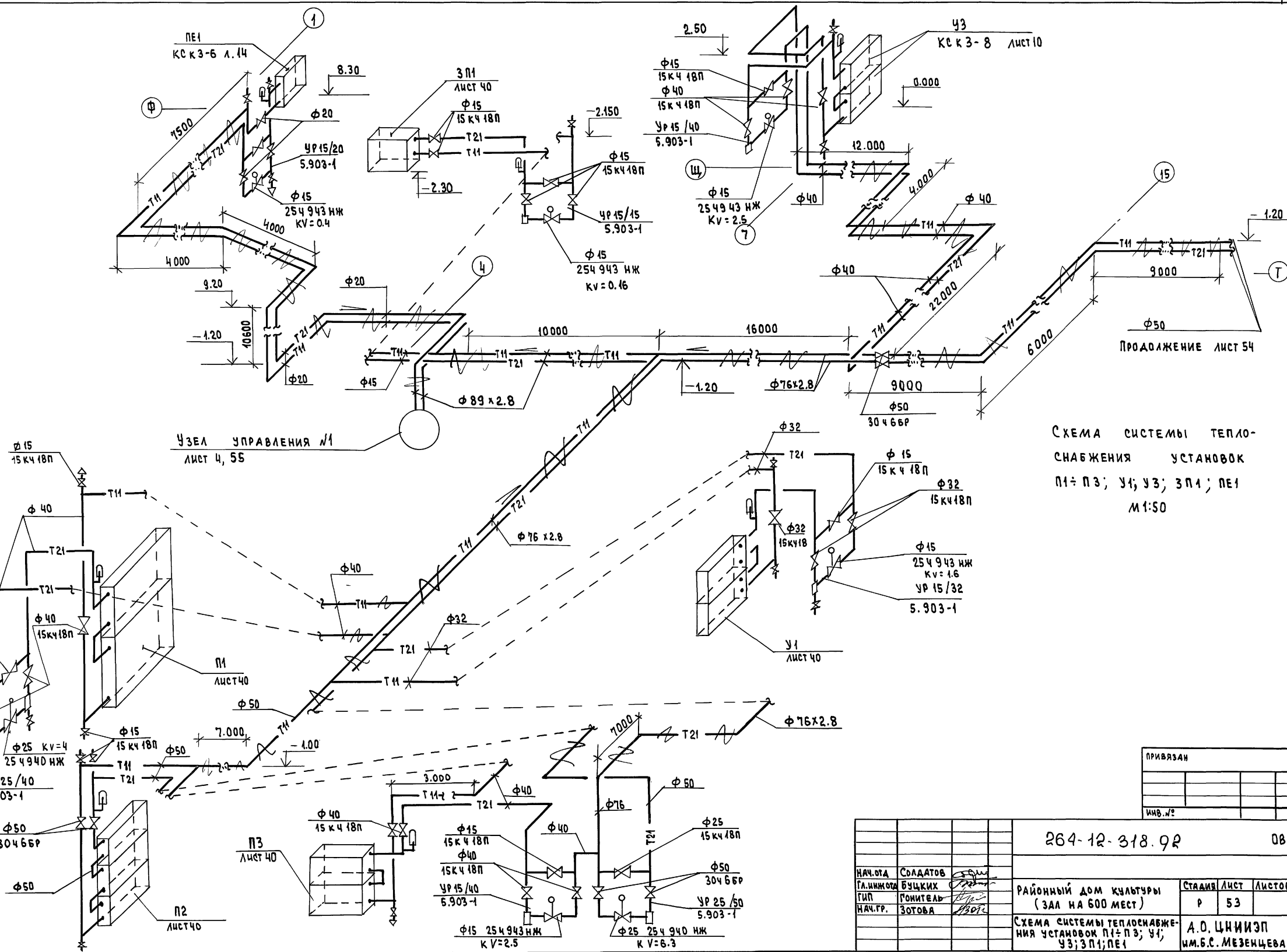

Схема системы теплоснабжения установок П1÷П3; У1; У3; 3П1; ПЕ1

М1:50

Нач.отд	Солдатов		
Гл.инжотд	Буцких		
ГИП	Гонитель		
Нач.гр.	Зотова		

264-12-318.92 ОВ

Районный дом культуры (зал на 600 мест)

Стадия	Лист	Листов
Р	53	

Схема системы теплоснабжения установок П1÷П3; У1; У3; 3П1; ПЕ1

А.О. ЦНИИЭП им. Б.С. Мезенцева

Привязан

Инв.№

Инв.№подл. | Подпись и дата | Взам.инв.№

Схема системы теплоснабжения установок П4÷П6; У2; ЗП2; ПЕ2

М 1:50

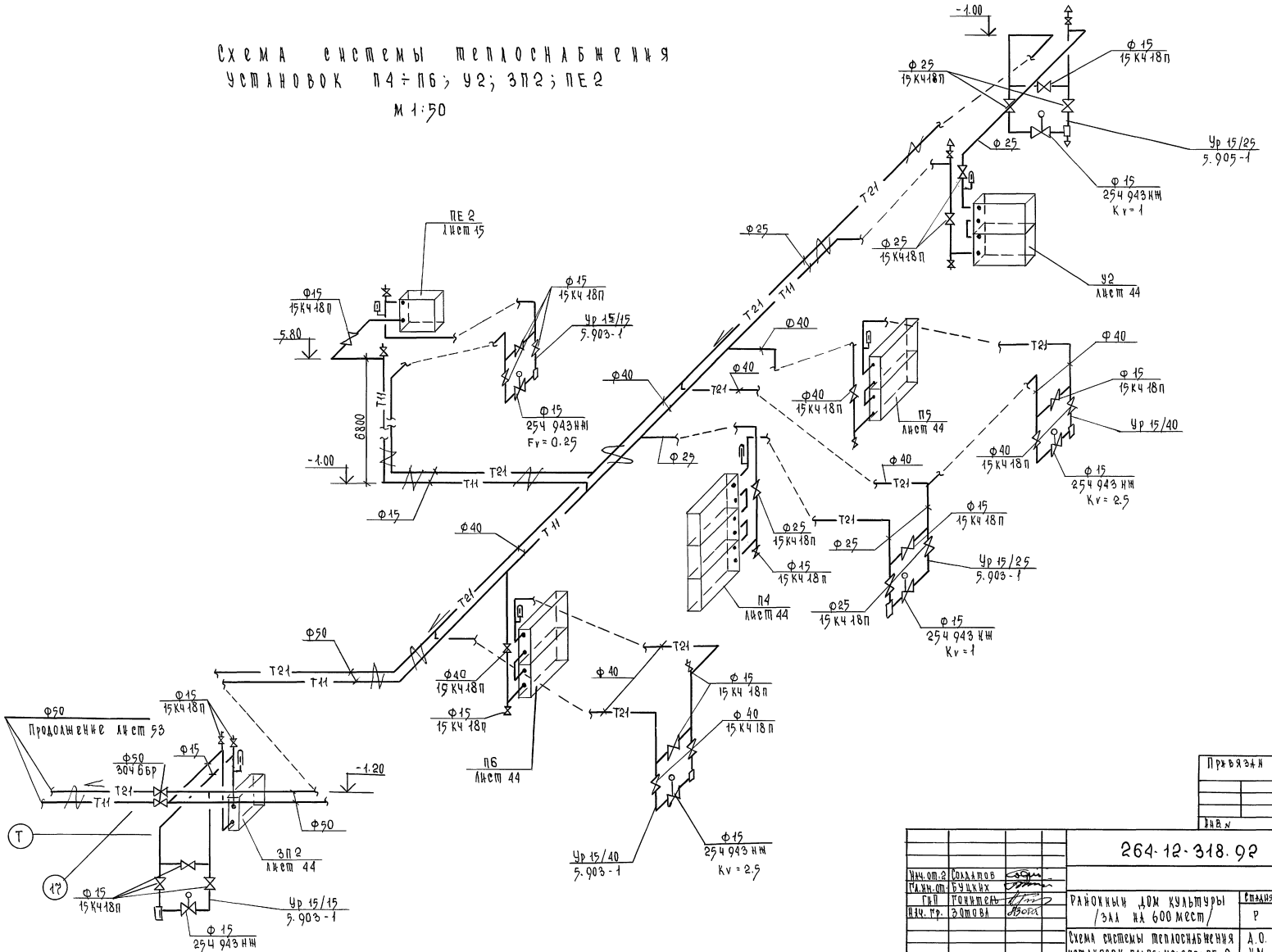

Привязан			
Инв.№			

		264-12-318.92	ОВ
Нач.от.с	Солдатов		
Гл.инж.от	Бучких		
ГИП	Гончаева	Районный дом культуры /зал на 600 мест/	Стадия: Р; Лист: 54; Листов:
Нач.гр.	Этапова	Схема системы теплоснабжения установок П4÷П6; У2; ЗП2; ПЕ-2	А.О. ЦНИИЭП им. Б.С. Мезенцева

25447-06 60

Ф А2

Инв.№ подл. | Подпись и дата | Взам.инв.№

Узел управления N1

М 1:20

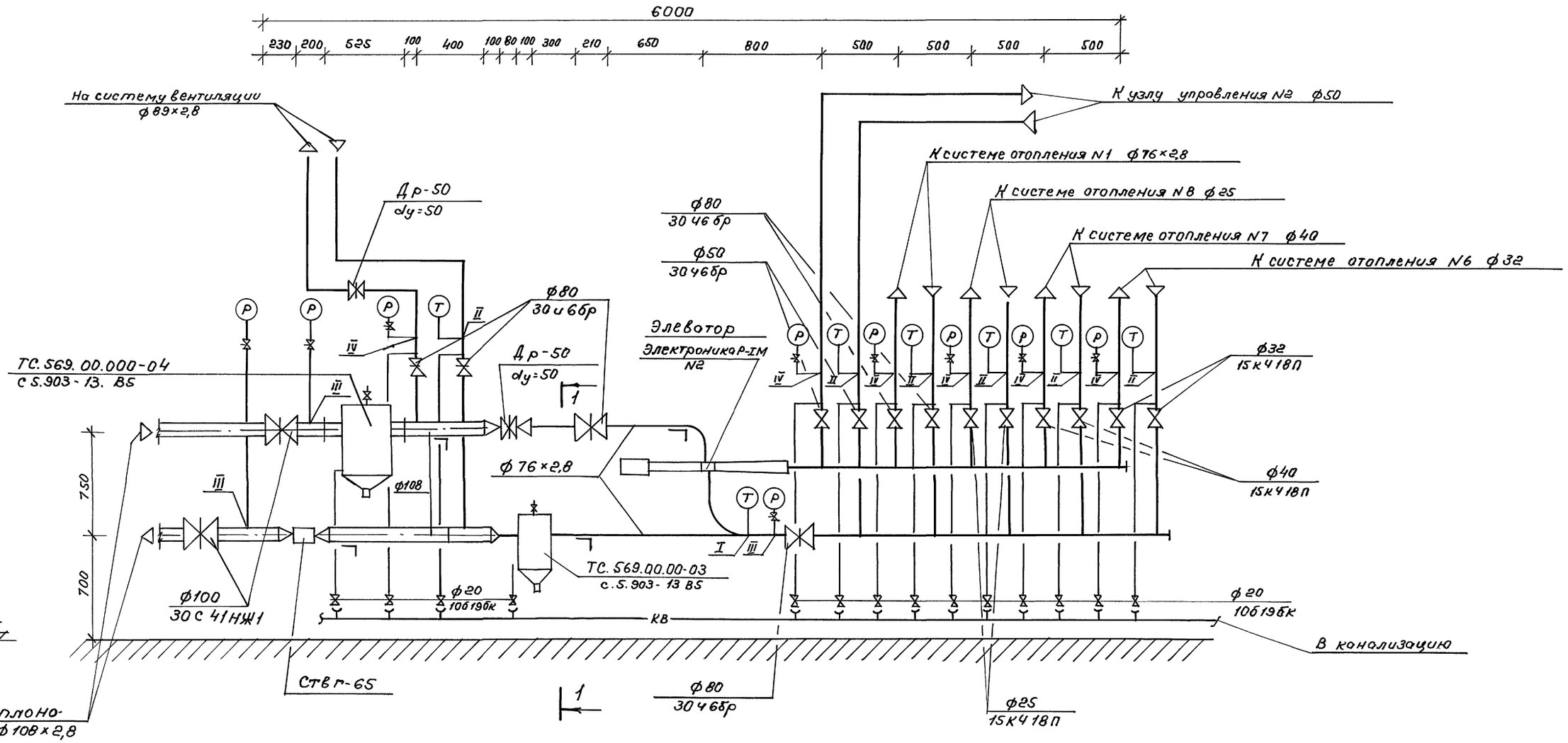

Сечение 1-1 см. лист 56

Нач.отд.	Солдатов		264-12-318.92 ОВ
ГИП	Бучких		
ГИП	Гонитель		Районный дом культуры (300 но 600 мест)
Нач.гр.	Зотова		Стадия Р; Лист 55; Листов
Инж.	Ставицкая		Узел управления N1 Зона 1
Привязан:			АО ЦНИИЭП им. Б.С. Мезенцева
Инв.N			

Инв.N подл. | Подпись и дата | Взам.инв.N

Узел управления N2

м 1 : 20

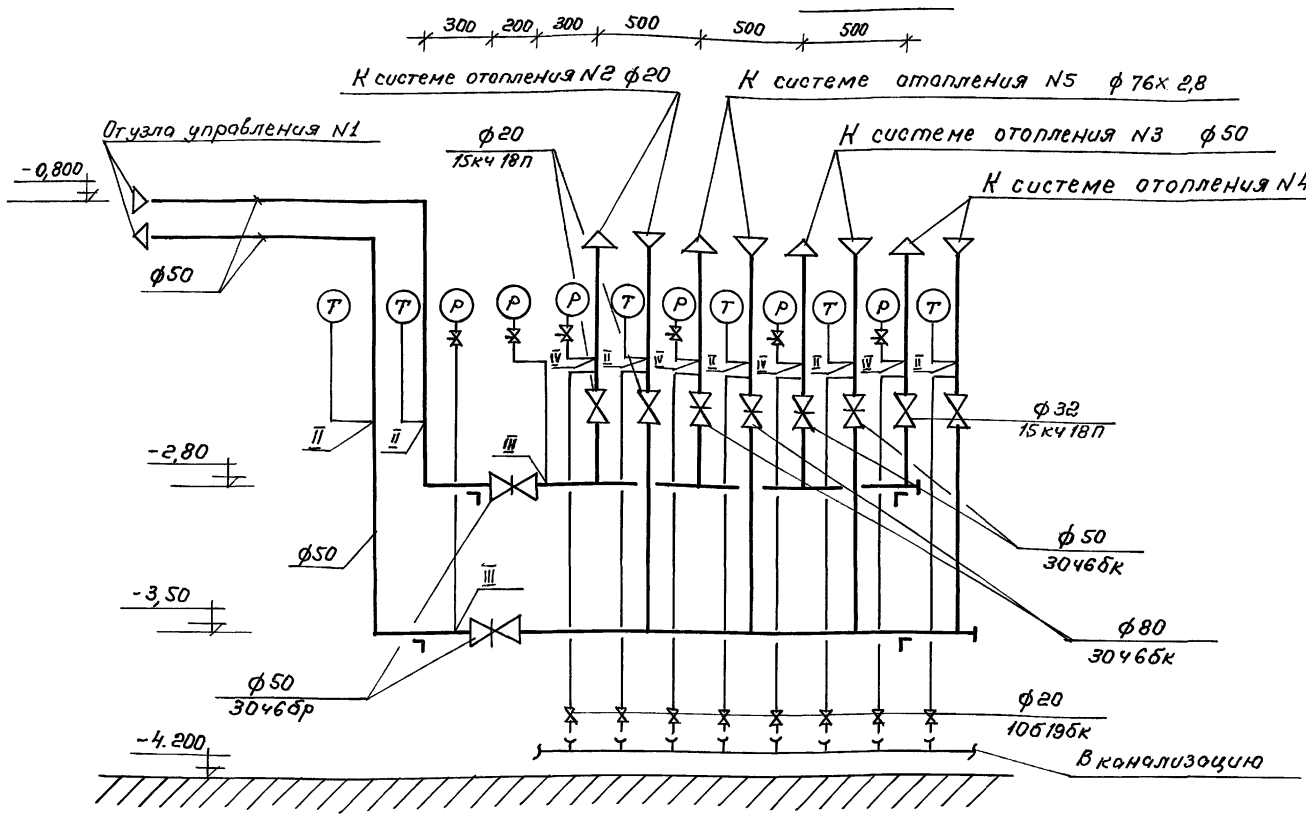

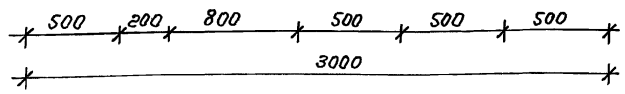

Перечень номеров установочных чертежей приборов измерения температуры и давления

NN п/п	Индекс
I	ТМ4-142-87 / ЗК4-1-87
II	ТМ4-143-87 / ЗК4-3-87
III	ТК4-130-87
IV	ТК4-131-87

1 - 1

/План см. лист 55/

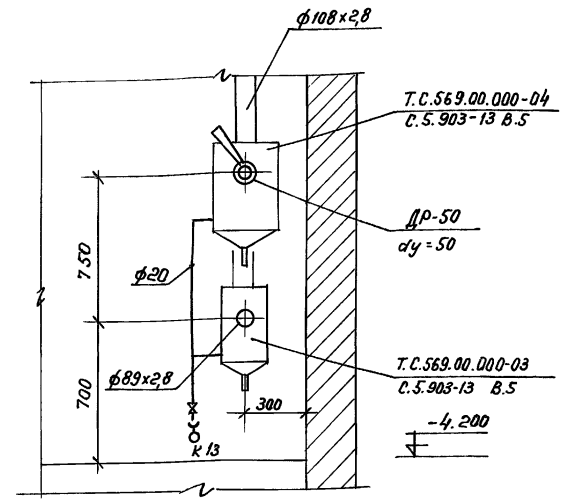

Нач.от.	Солдатов			264-12-318.92 ОВ			
Гл.ин.О.	Буцких						
ГИП	Гонитель			Районный дом культуры (зол на 600 мест)	Стадия	Лист	Листов
Нач.гр.	Зотова				Р	56	
Инж.	Ставицкая			Узел управления N2 Разрез. Зона 3	АДЦНИИЭП им. Б.С. Мезенцева		

Привязан:

Инв.N

Инв.N подл. | Подпись и дата | Взам.инв.N

25447-06 62 ф. А2

Общие указания

Холодильные установки предназначены для охлаждения камер краткосрочного (1-3 суток) хранения скоропортящихся продуктов.

Характеристика камер:

Камера №1 Полуфабрикатов F= 8.3 м² t= +2°С
Камера №2 фруктов и напитков F= 7.7 м² t= +4°С

Для охлаждения камер №1, №2 устанавливается холодильная машина МВВ4-1-2, холодопроизводительностью Q= 3,5 квт (3000 ккал/час), N= 2,2 квт.

Охлаждение камер достигается непосредственным испарением хладона-12 в испарителях типа ИРСН-18 В камерах устанавливается по одной паре испарителей (каждая пара с поддоном).

Дверь в камеры изоляционная типа ДХ-1 с двойным резиновым уплотнителем и прижимным затвором.

Стены, пол и потолок камер изолируются. Детали изоляции см. чертежи раздела АС.

Для снижения динамических нагрузок, передающихся на строительные конструкции от работающей холодильной машины, под машину подведен резиновый амортизатор.

В машинном отделении предусматривается приточно-вытяжная вентиляция с установкой вентилятора, обеспечивающего подачу воздуха 2400 м³/час.

В камере №2 Фруктов и напитков предусматривается приточно-вытяжная вентиляция с установкой вентилятора на притоке, обеспечивающего 4-х кратный воздухообмен в сутки.

Работа холодильной машины полностью автоматизирована в зависимости от температуры воздуха в камере. Машина поставляется комплектно с приборами автоматики.

Монтаж холодильной установки должен производиться в соответствии с заводской инструкцией лицами, имеющими специальную квалификацию.

Всасывающие трубопроводы проложить с уклоном к компрессору не менее 0.02 для обеспечения возврата масла в картер компрессора.

Все соединения медных труб выполнить посредством накидных гаек или же сваркой или пайкой по специальной технологии.

Соединения медных труб не должны находиться в толще стен или других местах, недоступных для контроля.

Трубопроводы и испарители во избежание ослабления соединений и утечки фреона должны быть прочно закреплены.

После зарядки системы фреоном и маслом все соединения испытать на утечку фреона с помощью мыльной пены или пропановой горелки.

Ведомость рабочих чертежей

Лист	Наименование	Примеч.
1	Общие данные	
2	План пищевых камер. Разрез 1-1. Схема хладоновых трубопроводов	

Ведомость прилагаемых документов

Обозначение	Наименование	Примеч.
ХССО	Спецификация оборудования	1. 1,2

Техническая характеристика

N,N	Наименование	Величина
1	Холодильная мощность машин, квт	3,5
2	Электрическая мощность машин, квт	2,2

Испарители ИРСН-18
/Схема соединений/

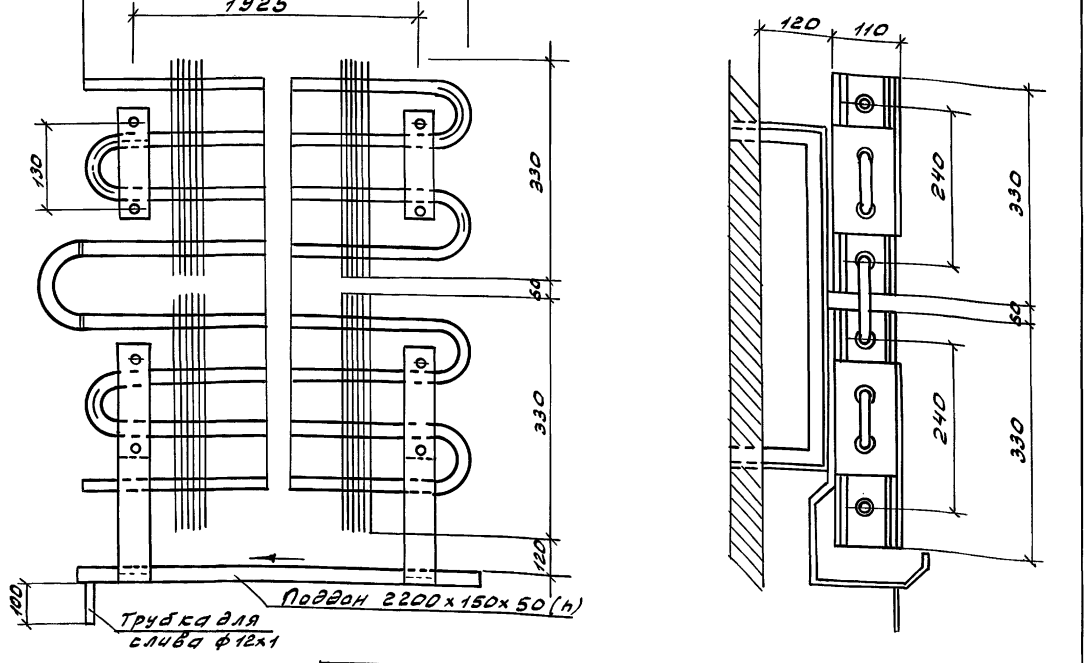

Нач.отд.	Солдатов			Т 91624 264-12-318.92 ХС
Гл.инж.отд.	Буцких			Районный дом культуры (зал на 600 мест)
ГИП	Лавренов			Стадия: РП; Лист: 1; Листов: 2
Инже.	Камнева			Общие данные
				А.О.ЦНИИЭП им. Б.С. Мезенцева

Привязан

Инв.№

Инв.№ подл. | Подп. и дата | Взам.инв.№

25447-06 63 Ф. А2

План

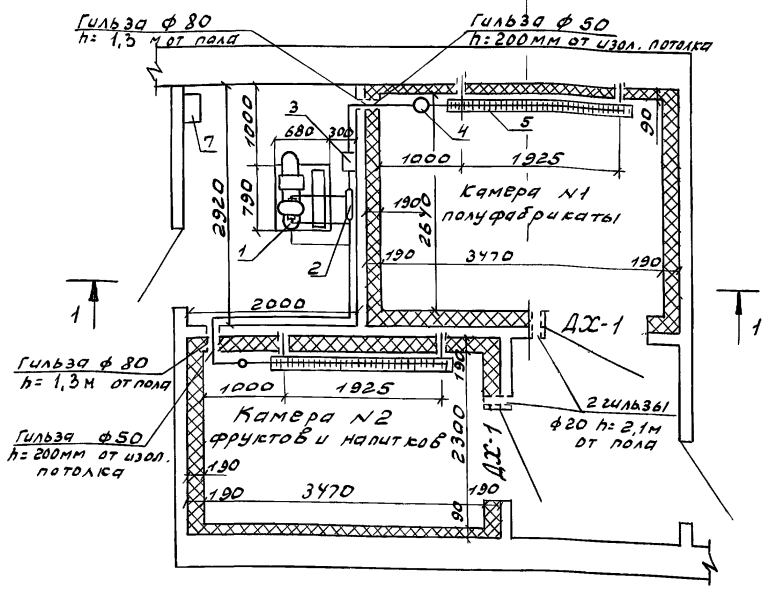

Разрез 1-1

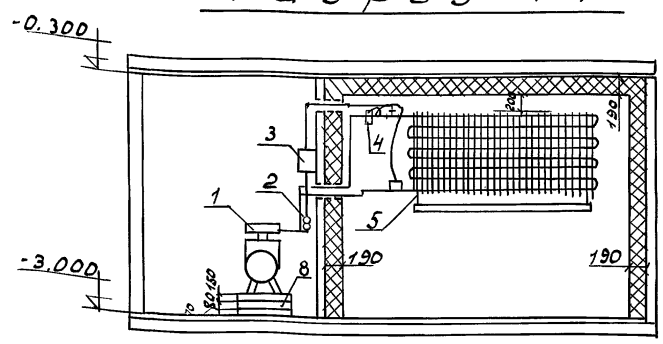

Экспликация оборудования

1. Холодильная машина МВВ4-1-2
2. Щит арматурный ЩА-1
3. Щит арматурный ЩА-2
4. Вентиль терморегулирующий ТРВ-2М
5. Испаритель ИРСН-18
6. Вентиль угловой Ду-12
7. Щит управления ЩУ-1
8. Пластина резиновая, лист 30×500×1000

Фундамент под машину

МВВ 4-1-2 / h=150мм см. черт. кс /

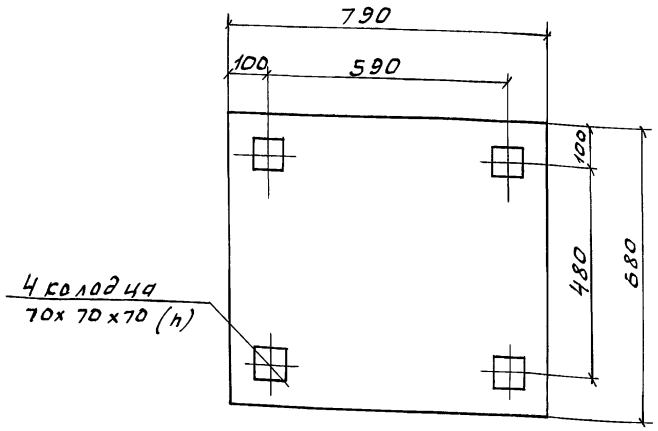

Схема хладоновых трубопроводов

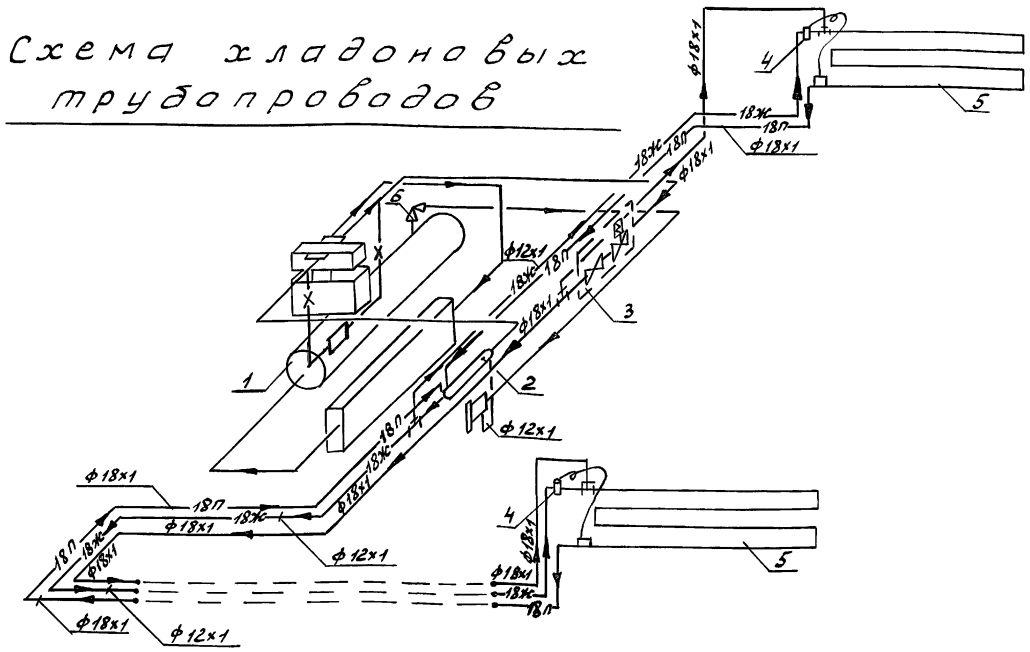

Условные обозначения

- 18ж — Трубопровод жидкого хладона
- 18п — Трубопровод газообразного хладона
- X — Импульсный трубопровод
- Чувствительный элемент
- Реле давления
- Тройник
- Угловой вентиль

Проект разработан в соответствии с действующими нормами и правилами и предусматривает мероприятия, обеспечивающие взрывную и пожарную безопасность при эксплуатации здания.
Гл. инженер проекта [подпись] /Лавренов/

Нач. отд.	Солдатов		
Гл. инж. отд.	Буцких		
ГИП	Лавренов		
Инж.	Камнева		

Т.91624 264-12-318.92 ХС

Районный дом культуры /зал на 600 мест/

Стадия	Лист	Листов
РП	2	

План пищевых камер. Разрез 1-1. Схема хладоновых трубопроводов.

А.О. ЦНИИЭП им. Б.С. Мезенцева

25447-06 (64) ф. А2

Привязан

Инв. №

СОГЛАСОВАНО

ГАП АБ-1 Мурадов
ГИП Баркан
ГИП „ОВ" Гонатель
ГИП „АУ" Комаров
ГИП отд. У. Полунцев

Инв. N под | Подп. и дата | Взам. инв. N

gost.e-ecolog.ru