ТИПОВОЙ ПРОЕКТ

264-12-318.92

КУЛЬТУРНО - ДОСУГОВЫЙ ЦЕНТР С ЗАЛОМ НА 600 МЕСТ

АЛЬБОМ 2 ч. 2

КЖ – КОНСТРУКЦИИ ЖЕЛЕЗОБЕТОННЫЕ СТР 45 ÷ 102

25447-04

Отпускная цена
на момент реализации
указана в счет-накладной

gost.e-ecolog.ru

ТИПОВОЙ ПРОЕКТ
264-12-318.92
КУЛЬТУРНО-ДОСУГОВЫЙ ЦЕНТР С ЗАЛОМ НА 600 МЕСТ
АЛЬБОМ 2 ч. 2

перечень АЛЬБОМОВ

АЛЬБОМ 1 ч. 1	ПЗ	ПОЯСНИТЕЛЬНАЯ ЗАПИСКА АРХИТЕКТУРНЫХ РЕШЕНИЙ
	АР	АРХИТЕКТУРНЫЕ РЕШЕНИЯ
АЛЬБОМ 1 ч. 2	ПЗ	ПОЯСНИТЕЛЬНАЯ ЗАПИСКА ТЕХНОЛОГИЧЕСКОЙ ЧАСТИ
	ТЧ	ТЕХНОЛОГИЯ ПИЩЕБЛОКА
	ТО	ТЕХНОЛОГИЧЕСКОЕ ОБОРУДОВАНИЕ
	СТ	СПОРТИВНАЯ ТЕХНОЛОГИЯ
	ТИА	ТЕХНОЛОГИЯ ИГРОВЫХ АВТОМАТОВ
АЛЬБОМ 2 (в 2-х частях)	ПЗ	ПОЯСНИТЕЛЬНАЯ ЗАПИСКА
	КЖ	КОНСТРУКЦИИ ЖЕЛЕЗОБЕТОННЫЕ
АЛЬБОМ 3	ПЗ	ПОЯСНИТЕЛЬНАЯ ЗАПИСКА
	КМ	КОНСТРУКЦИИ МЕТАЛЛИЧЕСКИЕ
АЛЬБОМ 4	ПЗ	ПОЯСНИТЕЛЬНАЯ ЗАПИСКА
	ОВ	ОТОПЛЕНИЕ, ВЕНТИЛЯЦИЯ
	ХС	ХОЛОДОСНАБЖЕНИЕ
АЛЬБОМ 5	ПЗ	ПОЯСНИТЕЛЬНАЯ ЗАПИСКА
	ВК	ВНУТРЕННИЙ ВОДОПРОВОД И КАНАЛИЗАЦИЯ
	ВК/ПА	УСТАНОВКИ ВОДЯНОГО ПОЖАРОТУШЕНИЯ (ТЕХНОЛОГИЯ, ОБОРУДОВАНИЕ)
	ЭС/ПА	УСТАНОВКИ ВОДЯНОГО ПОЖАРОТУШЕНИЯ (СИГНАЛИЗАЦИЯ)
АЛЬБОМ 6	ПЗ	ПОЯСНИТЕЛЬНАЯ ЗАПИСКА
	АУ	АВТОМАТИЗАЦИЯ САНТЕХУСТРОЙСТВ
АЛЬБОМ 7	ПЗ	ПОЯСНИТЕЛЬНАЯ ЗАПИСКА
	ЭМ	СИЛОВОЕ ЭЛЕКТРООБОРУДОВАНИЕ, УСТАНОВКА ЭЛЕКТРООБОРУДОВАНИЯ И ПРОКЛАДКА ТРУБ
АЛЬБОМ 8	ПЗ	ПОЯСНИТЕЛЬНАЯ ЗАПИСКА
	ЭО	ЭЛЕКТРООСВЕЩЕНИЕ ЗДАНИЯ, ПОСТАНОВОЧНОЕ ОСВЕЩЕНИЕ
АЛЬБОМ 9	ПЗ	ПОЯСНИТЕЛЬНАЯ ЗАПИСКА
	КТ	КИНОТЕХНОЛОГИЯ
	СС	СВЯЗЬ И СИГНАЛИЗАЦИЯ
	ПС	ПОЖАРНАЯ СИГНАЛИЗАЦИЯ
АЛЬБОМ 10	ЭМЗ	ЭЛЕКТРООБОРУДОВАНИЕ ЗАДАНИЕ ЗАВОДУ-ИЗГОТОВИТЕЛЮ
АЛЬБОМ 11	ЭЛМ	ЭЛЕКТРОМОНТАЖНЫЕ ИЗДЕЛИЯ
АЛЬБОМ 12	АУ	ЗАДАНИЕ ЗАВОДУ НА ИЗГОТОВЛЕНИЕ ЩИТОВ
АЛЬБОМ 13 (в 2-х частях)	МТУ	ТЕХНИЧЕСКИЕ УСЛОВИЯ МЕХАНООБОРУДОВАНИЯ
	М	МЕХАНООБОРУДОВАНИЕ
АЛЬБОМ 14	СО	СПЕЦИФИКАЦИИ ОБОРУДОВАНИЯ
АЛЬБОМ 15	ВМ	ВЕДОМОСТИ ПОТРЕБНОСТИ В МАТЕРИАЛАХ
АЛЬБОМ 16 (в 3-х частях)		СМЕТЫ

АО ЦНИИЭП имени Б.С.МЕЗЕНЦЕВА
Главный инженер АО М.ГЛИНКИН
Главный архитектор проекта Г.МУРАДОВ

Утвержден Госкомархитектуры письмом от 29.11.91г № 2-129 и введен в действие А.О. ЦНИИЭП им. Б.С. Мезенцева приказом от 17.09.92 № 71

Схема каркаса на отм. 3.600 ; 4.500

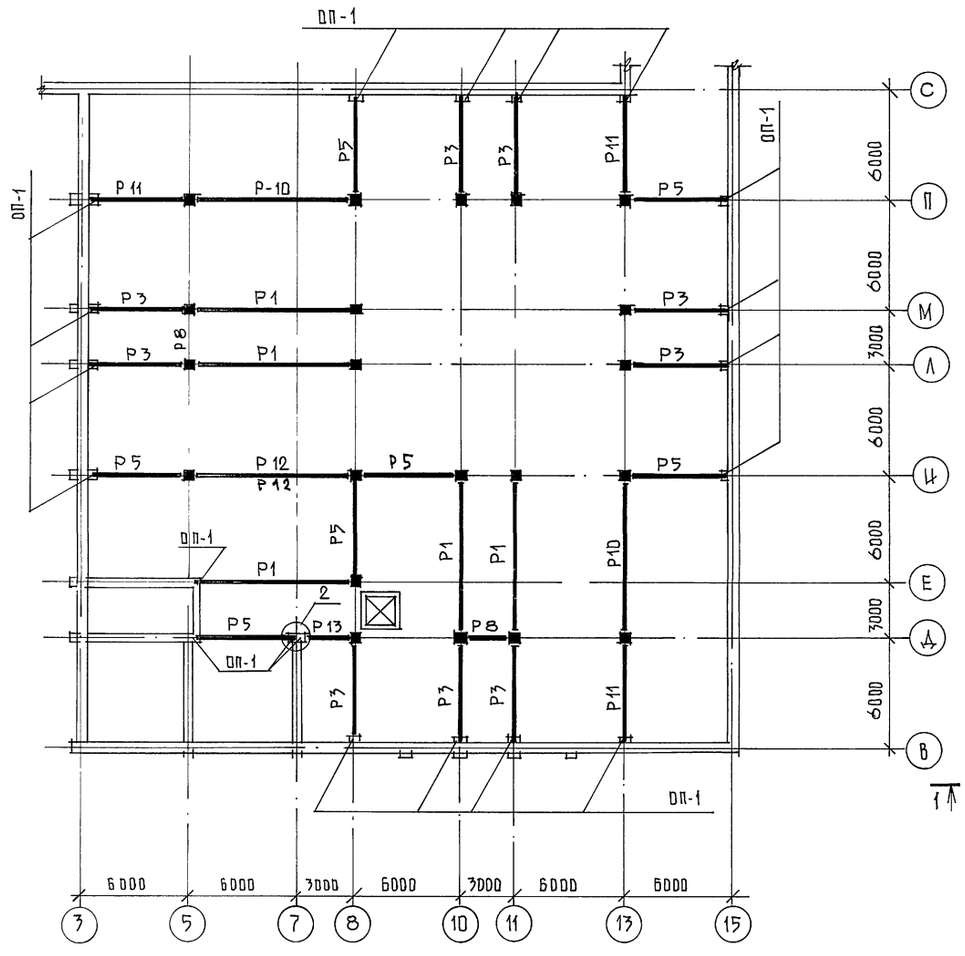

Марка поз.	Обозначение	Наименование	Кол-во 3,60 4,50	Кол-во покр.	Кол-во всего	Масса ед.,т	Примеч.
		Ригели					
Р10	1.020-1/83 3-7	РДП 6-86-90 АтV	2	-	2	5,87	
Р1	—"—	РДП 6-86-70 АтV	5	2	7	5.87	
Р11	1.020-1/83 3-1	РДП 4-57-90 АтV	3	-	3	2.60	
Р3	—"—	РДП 4-57-70 АтV	9	3	12	2.60	
Р12	1.020-1/83 3-7	РДП 6-86-40 АтV	2	-	2	5,19	
Р5	1.020-1/83 3-1	РДП 4-57-40	7	-	7	2.08	
Р13	—"—	РДП 4-27-40	1	1	2	0,94	
Р14	1.020-1/83 3-7	РДП 6-86-30 АтV	-	2	2	5,19	
Р15	1.020-1/83 3-1	РДП 4-57-30	-	5	5	2.08	
Р4	1.020-1/83 3-1	РДП 4-57-30 АтV	-	9	9	2.60	
Р2	1.020-1/83 3-7	РДП 6-86-30 АтV	-	6	6	5,87	
Р8	1.020-1/83 3-1	Р 3-27	2	-	2	0,37	
		Опорные плиты					
ОП-1	Серия 1.225-2 в.11	ОП6.4-Т	20	18	38	0.14	
						кг	
А1	КЖ-62	-	18	18	36	1,68	
А2	КЖ-62	-10×60 ℓ=650 ГОСТ 19903-74	1	-	1	3,06	

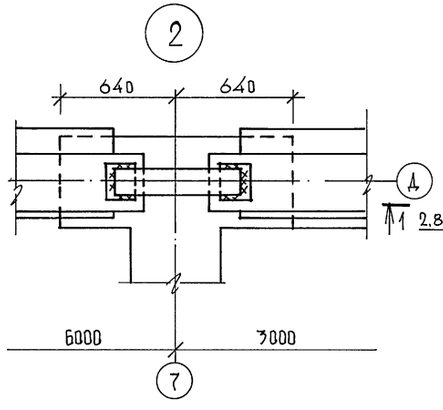

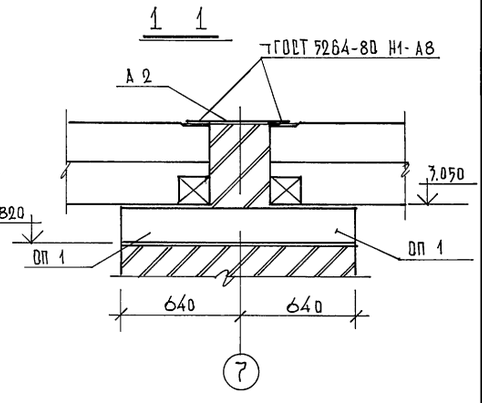

Примечания:

1. Данный лист см. совместно с листами КЖ-42
2. Металлические колонны см. раздел "КМ"
3. Все металлические колонны обетонировать
4. Все работы вести в соответствии с требованиями СНиП 3.03.01-87.

Рук.АБ-1	Мурадов		
Рук.КБ-1	Баркан		
ГАП	Мурадов		
ГИП	Андреева		
Норм.кон.	Баркан		
Инж.Т.к.	Кузьмина		

Привязан

Инв.№ подл. | Подпись и дата | Взам.инв.№

264-12-318.92 КЖ

Районный дом культуры /зал 600 мест/

Стадия	Лист	Листов
Р	41	1

Зона "1"
Схема каркаса на отм. 3.600; 4.500
Спецификация

А/О ЦНИИЭП им. Б.С. Мезенцева

25447-04 3

Схема каркаса покрытия

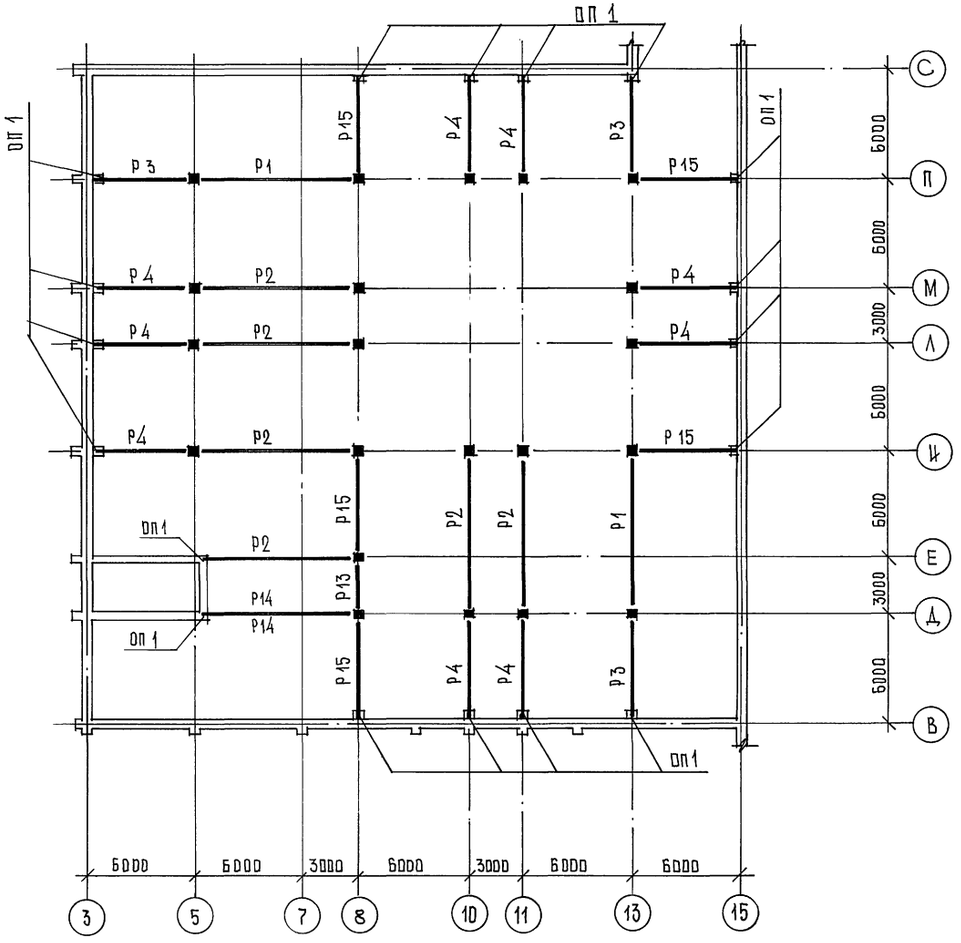

Развертка каркаса по оси „И"

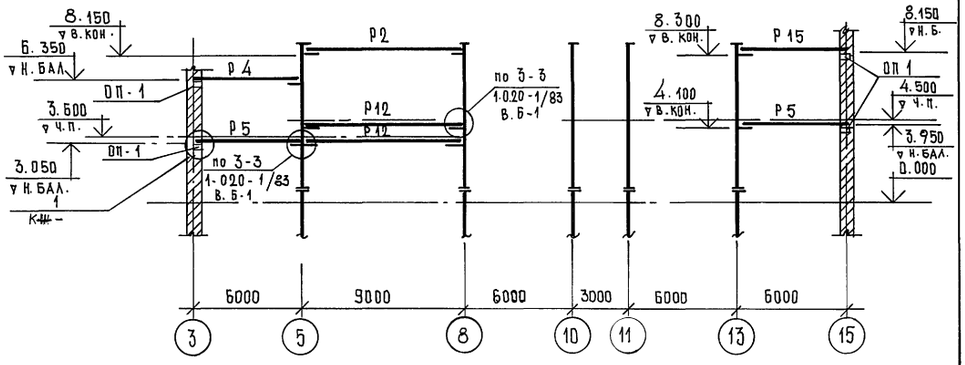

Развертка каркаса по оси „8"

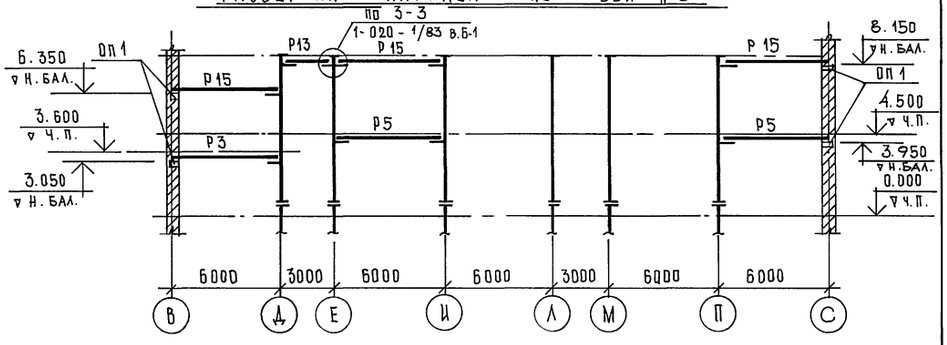

Развертка каркаса по осям „10"; „11"

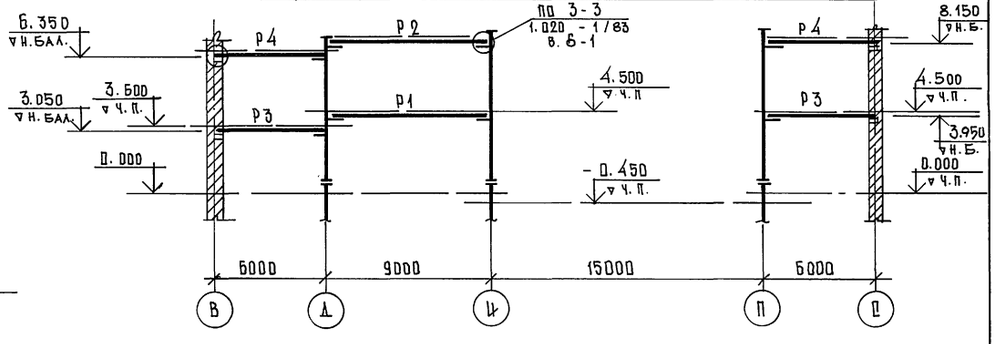

Развертка каркаса по оси „Д"

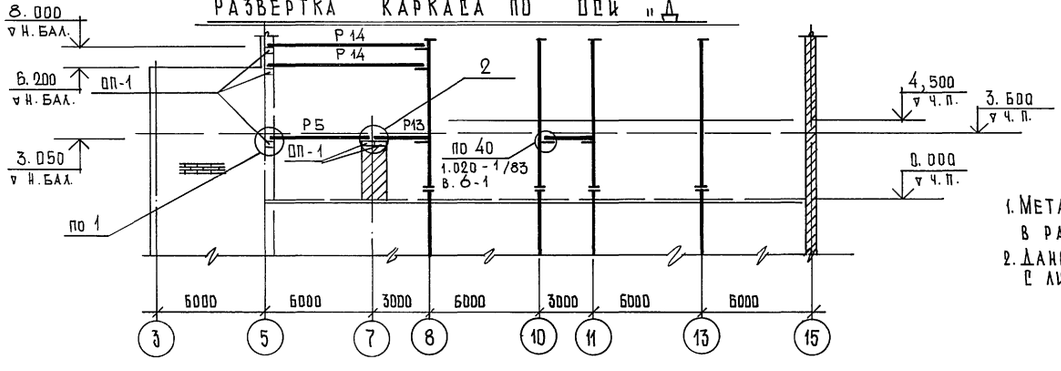

1. Металлические колонны см. в разделе „КМ"
2. Данный лист см. совместно с листом КЖ-41

Привязан

Инв. №

Рук. КБ-1	Мурадов	
Рук. КБ-1	Баркан	
ГАП	Мурадов	
ГИП	Андреева	
Н. контр.	Баркан	
Исполн.	Горлина	

264-12-318.92 КЖ

Районный дом культуры /зал 600 мест/

Стадия	Лист	Листов
Р	42	1

Зона 1. Схема каркаса на отм. покрытия. Развертки

А/О ЦНИИЭП им. Б.С. Мезенцева

25547-04 4

Инв. № подл. | Подпись и дата | Взам. инв. №

Портал №2

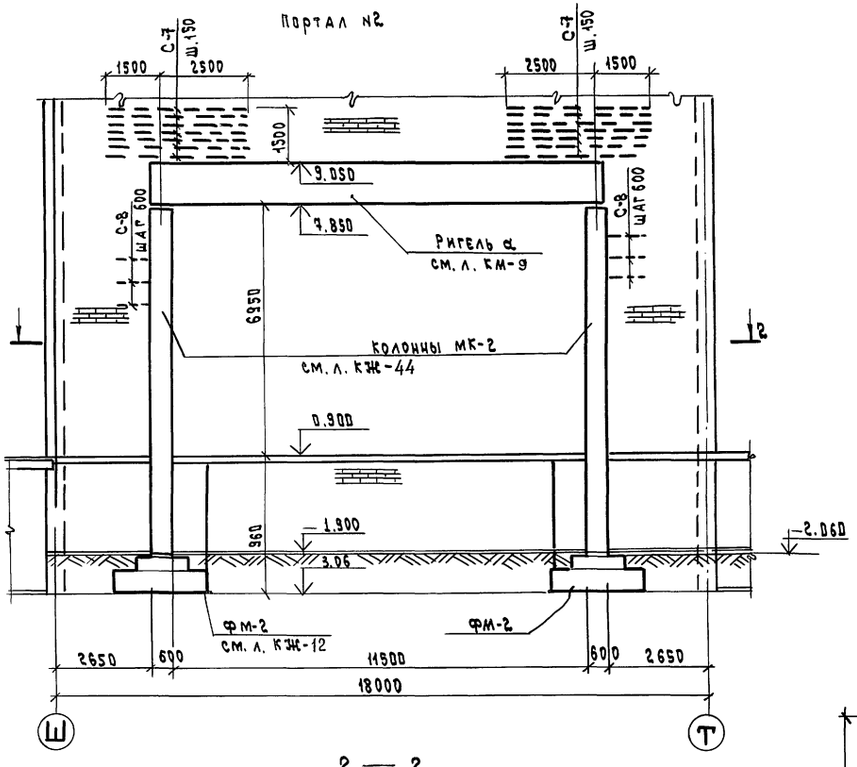

Портал №1

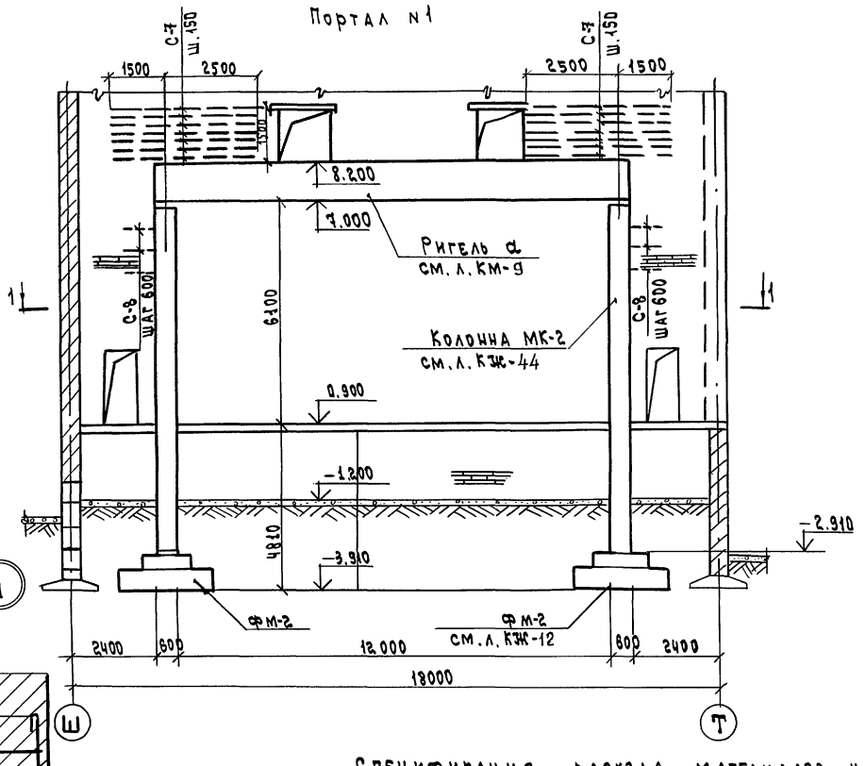

2 — 2
(портал №2)

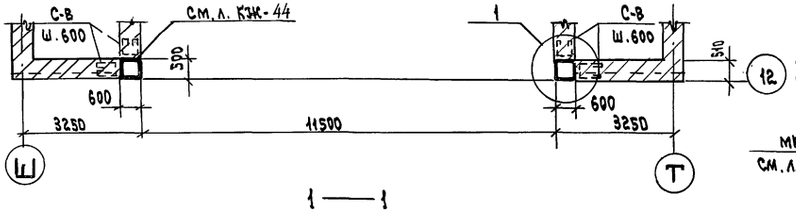

1 — 1
(портал №1)

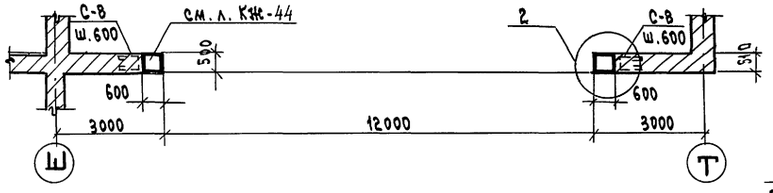

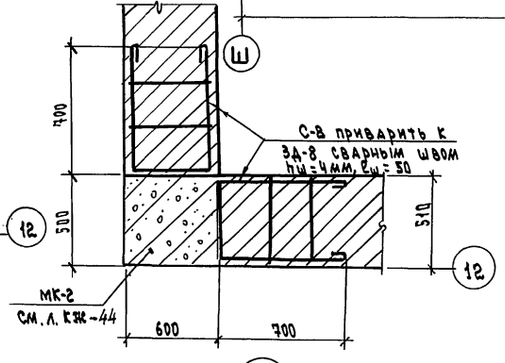

2

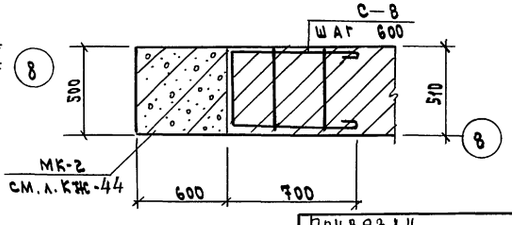

Спецификация расхода материалов на элемент

Марка поз.	Обозначение	Наименование	Кол.	Масса ед.,кг	Примечание
		Порталы №1 и №2			
		Сборочные единицы			
С-7	см. л. КЖ-86	Сетка С-7	4ч	8.4	
С-8	"	С-8	96	0.29	

Данный чертеж рассматривать совместно с листами КМ-9 и КЖ-44

Привязан

Рук. АБ.1	Мурадов	
Рук. КБ.1	Баркан	
ГАП	Мурадов	
ГИП	Андреева	
Н. контр.	Баркан	
Исполн.	Корнев	

264-12-318.92 КЖ

Районный дом культуры /зал на 600 мест/

Стадия	Лист	Листов
Р	43	1

Зона 2. Порталы №1 и 2 монтажные схемы

А.О. ЦНИИЭП им. Б.С. Мезенцева

Инв.№ подл. | Подпись и дата | Взам. инв.№

МК-2

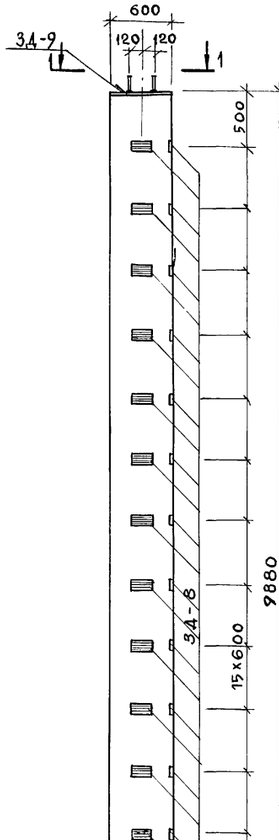

Армирование МК-2

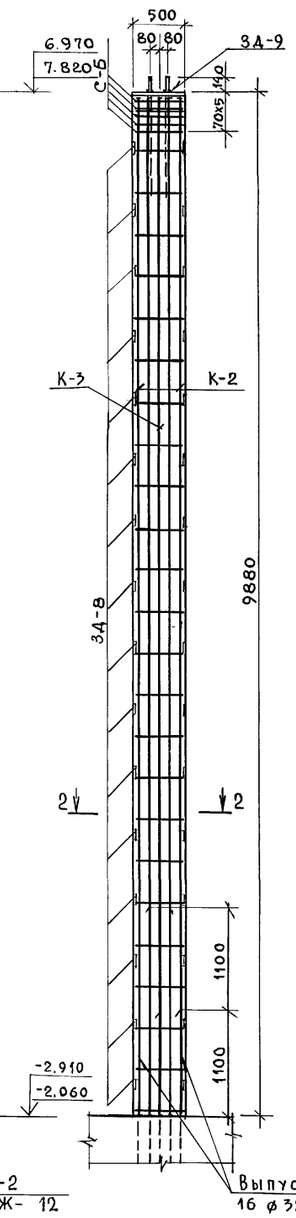

К-2

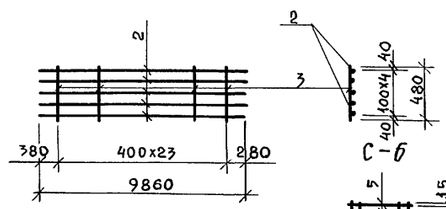

К-3

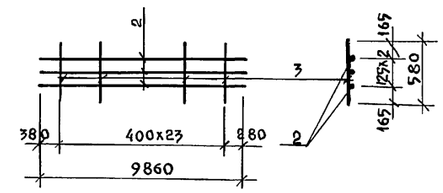

3Д-9

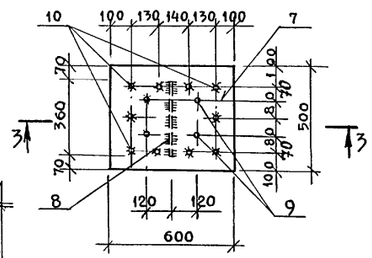

3-3

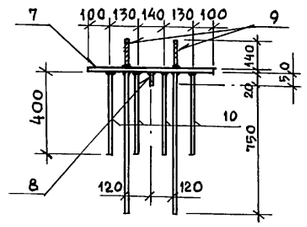

Спецификация стали на элемент

Марка поз.	Обозначение	Наименование	Кол.	Масса ед., кг	Примечание
		К-2	8	318,3	
2	ГОСТ 5781-82	ф32А III, ℓ=9860	5	62,22	
3	"	ф10АI, ℓ=480	24	0,3	
		К-3	8	195,3	
2	ГОСТ 5781-82	ф32А III, ℓ=9860	3	62,22	
4	"	ф10АI, ℓ=580	24	0,36	
		С-6	20	4,58	
5	ГОСТ 5781-82	ф8А III, ℓ=580	10	0,23	
6	"	ф8А III, ℓ=480	12	0,19	
		3Д-9	4	212,4	
		Детали			
7	ГОСТ 82-70	-500х20, ℓ=600	1	47,1	
8	"	-50х20, ℓ=360	1	2,83	
9	ГОСТ 7798-70*	Болт М20х860	4	2,12	
10	ГОСТ 5781-82	ф25А III, ℓ=400	10	15,4	

Спецификация расхода материалов на элемент

Формат	Зона	Поз.	Обозначение	Наименование	Кол.	Примечание
				Колонна МК-2	4	См. л. КЖ-0
				Сборочные единицы		Масса ед., кг
				Каркас К-2	2	318,3
				" К-3	2	195,3
				Сетка С-6	5	4,58
				Изделия закладные		
			См. л. КЖ-32	3Д-8	48	2,13
			"	3Д-9	1	212,4
				Детали		
		1	ГОСТ 5781-82	ф10АI, ℓ=1550	24	0,61
				Материалы		
				Бетон В30		2,96 м³

1. Данный чертеж рассматривать совместно с листом КЖ-43
2. Изготовление каркасов и сеток производить контактной точечной электросваркой в соответствии с требованиями.
3. Сварку закладных деталей производить электродами Э-42 по ГОСТ 9467-75.

1-1

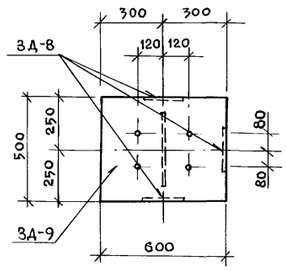

2-2

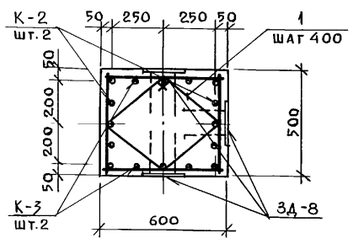

Привязан:

Инв.№

Рук. АБ-1	Мурадов	
Рук. КБ-1	Баркан	
ГАП	Мурадов	
ГИП	Андреева	
Н.контр.	Баркан	
Исполн.	Корнев	

264-12-318.92 КЖ

Районный дом культуры /Зал на 600 мест/

Стадия	Лист	Листов
Р	44	1

Зона 2. Монолитная железобетонная колонна МК-2 Опалубка и армирование.

А.О.ЦНИИЭП им. Б.С. Мезенцева

Взам. инв.№ | Подпись и дата | Инв.№ подл.

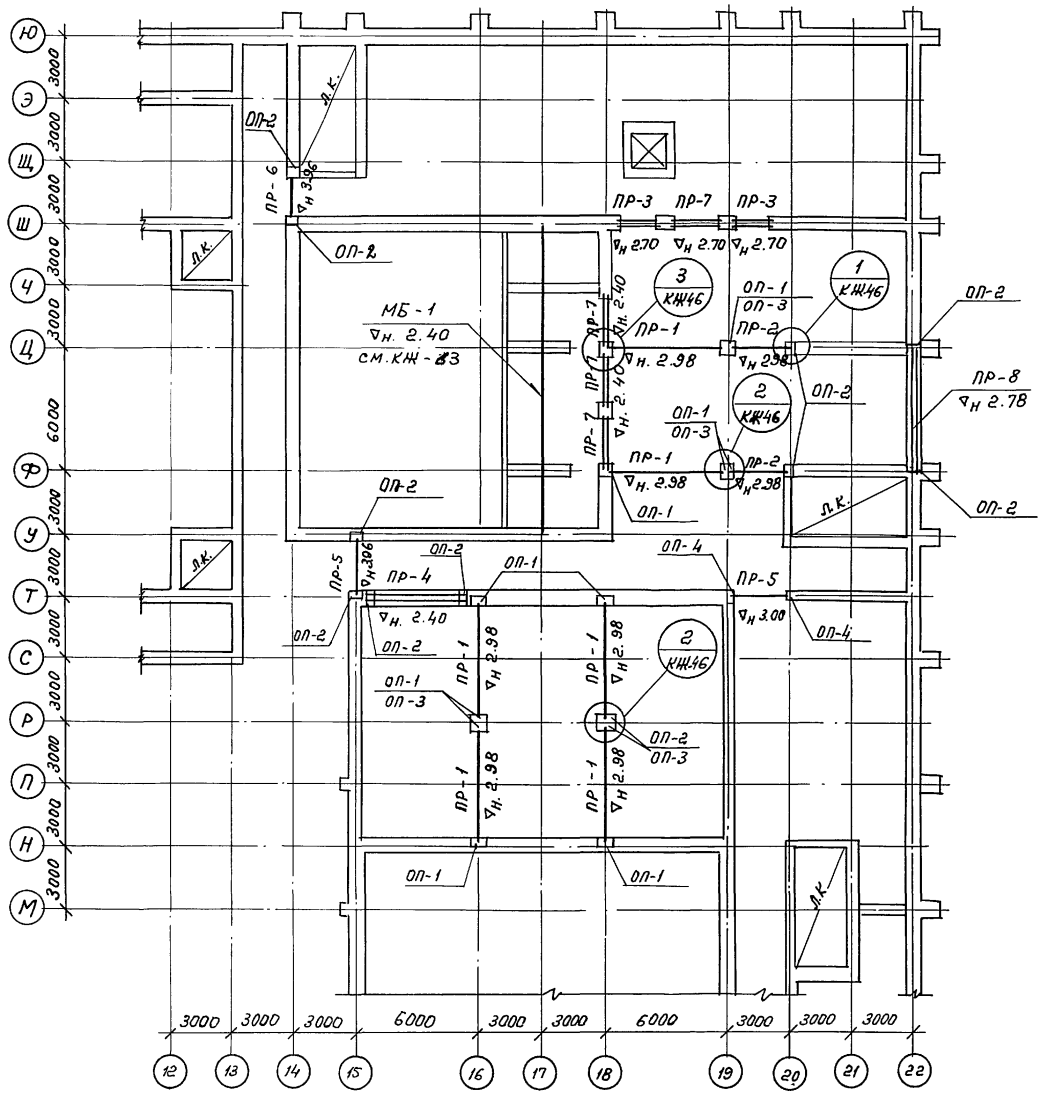

Марка поз.	Обозначение	Наименование	Кол. шт.	Масса ед. т	Примечание
	Железобетонные прогоны				
ПР-1	Серия 1.225-2 В.9	ПР60.5.5-7АТV	6	3.30	
ПР-2	——— " ——— В.10	ПР30.5.5-7АIII	3	1.62	
ПР-3	Серия 1.038.1-1 В3	5ПБ21-27	12	0,285	
ПР-4	Серия 1.038.1-1 В.3	2ПГ48-31	2	0.977	
ПР-5	——— " ———	4ПГ30-40	2	0.753	
ПР-6	——— " ———	5ПГ26-40	1	0,596	
ПР-7	——— " ———	5ПБ27-27	6	0,375	
ПР-8	Серия 1.225-2 В.11	ПРГ60.2.5-4Т	2	1,5	
	Опорные плиты				
ОП-1	Серия 1.225-2 В.11	ОП6.4-Т	10	0,14	
ОП-2	——— " ———	ОП5.4-Т	8	0,07	
ОП-3	——— " ———	ОП6.2-Т	4	0,09	
ОП-4	——— " ———	ОП4.4-Т	2	0,05	
				Масса кг	
	ГОСТ 8509-86	L50×5; ℓ = 6,4 п.м.	—	24,1	
	ГОСТ 19903-74	-10×200; ℓ = 0,8 п.м.	—	12,5	

Данный лист см. совместно с листами
КЖ-46 КЖ-64 КЖ-66

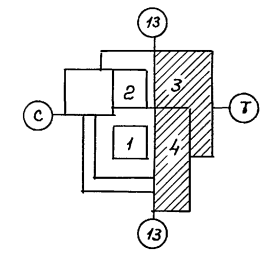

Взам. инв. N
Подпись и дата
Инв. N подл.

Рук. ЛБ 1	Муродов		
Рук. КБ1	Боркон		
ГАП	Муродов		
ГИП	Андреева		
Н.контр.	Боркон		
Исполн.	Кузьмина		

Привязан:

Инв. N

264-12-318.92 КЖ

Районный дом культуры (зал на 600 мест)

Стадия	Лист	Листов
Р	45	1

Зоны 3 и 4. Схема балок на отм. 3.600. Спецификация.

АО ЦНИИЭП им. Б.С. Мезенцева

25447-04 7

Ф А2

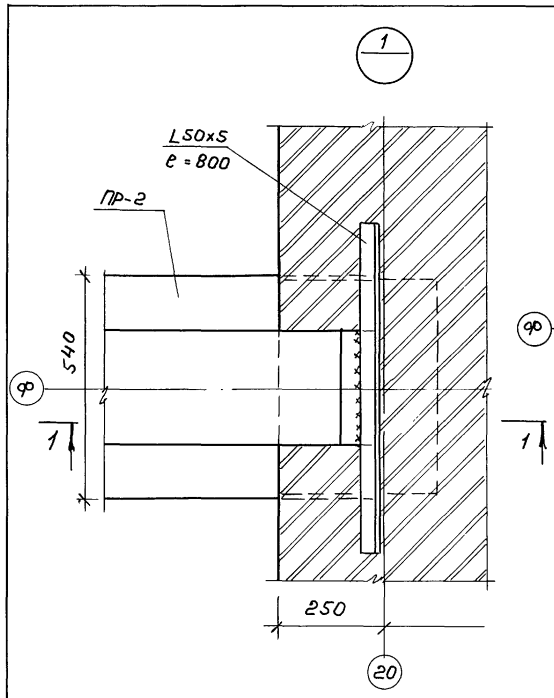

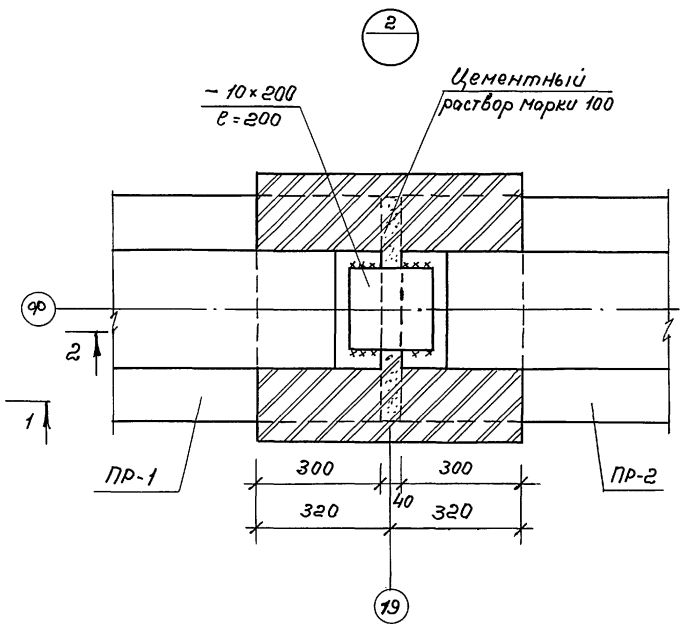

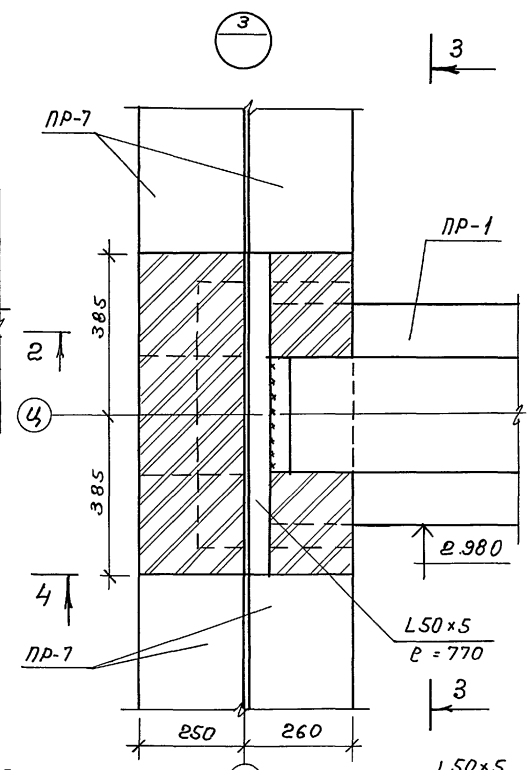

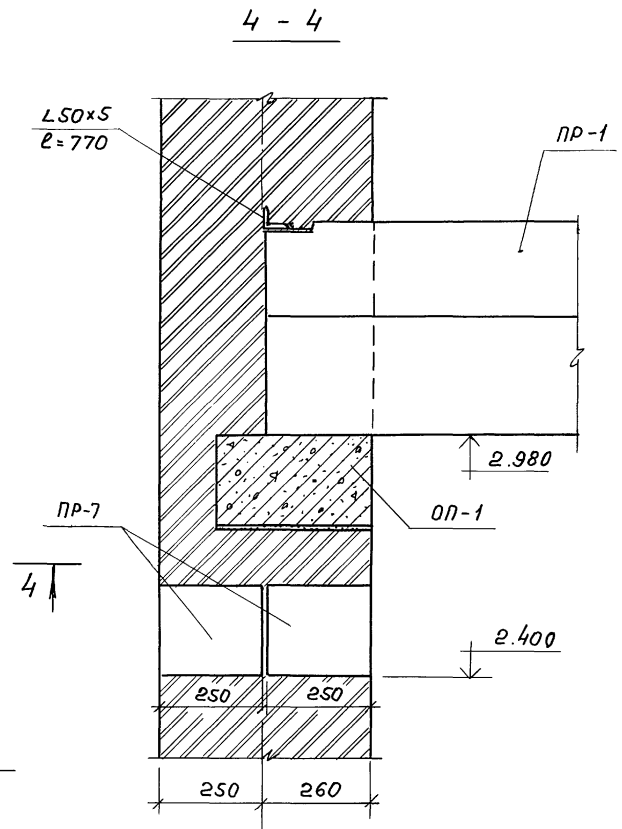

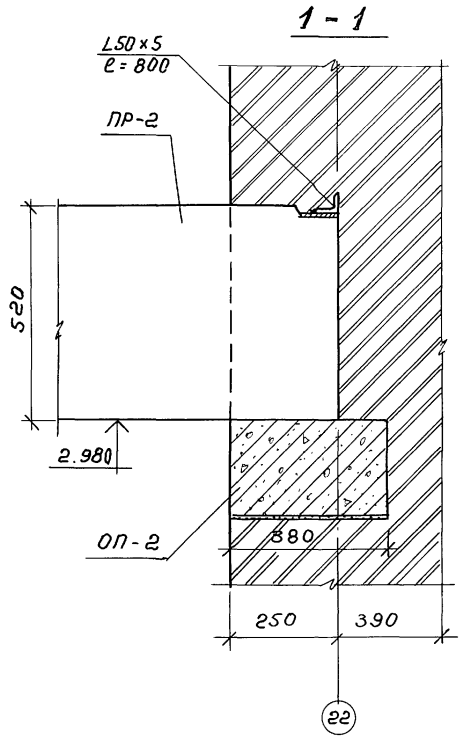

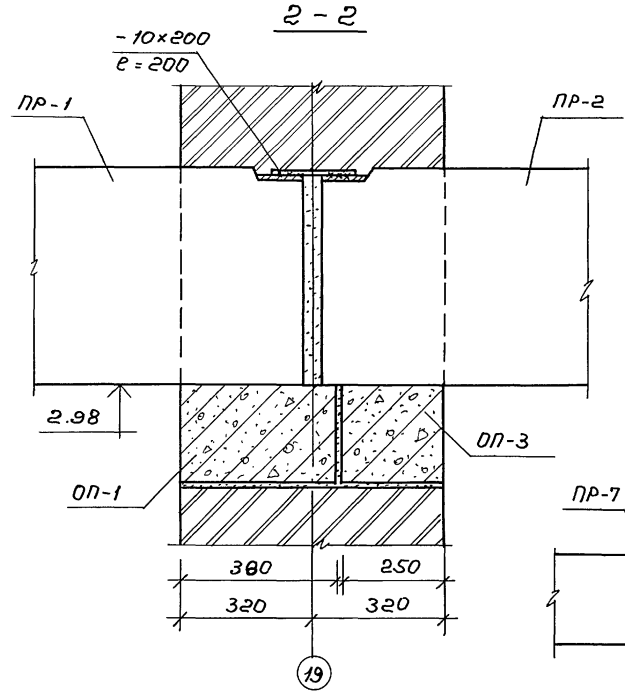

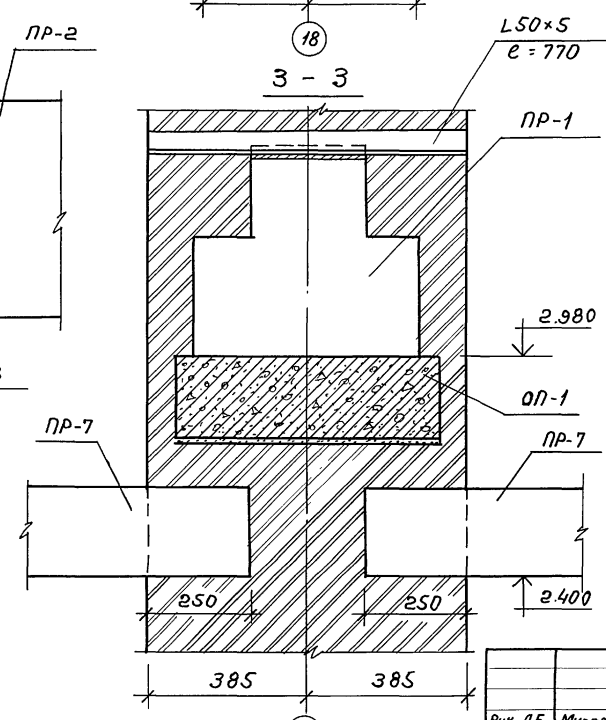

1. Узлы замаркированы на листе КЖ-45

Рук. АБ	Муродов		
Рук. КБ.1	Баркан		
ГАП	Муродов		
ГИП	Андреева		
Н.контр.	Баркон		
Исполн.	Кузьмина		

Привязан:

Инв. N

Взам. инв. N | Подпись и дата | Инв. N подл.

264-12-318.92 КЖ

Районный дом культуры (зал на 600 мест)

Стадия	Лист	Листов
Р	46	1

Зоны 3и4. Узлы опирания балок на отм. 3.600

АО ЦНИИЭП им. Б.С. Мезенцева

25447-04 8 ф. А2

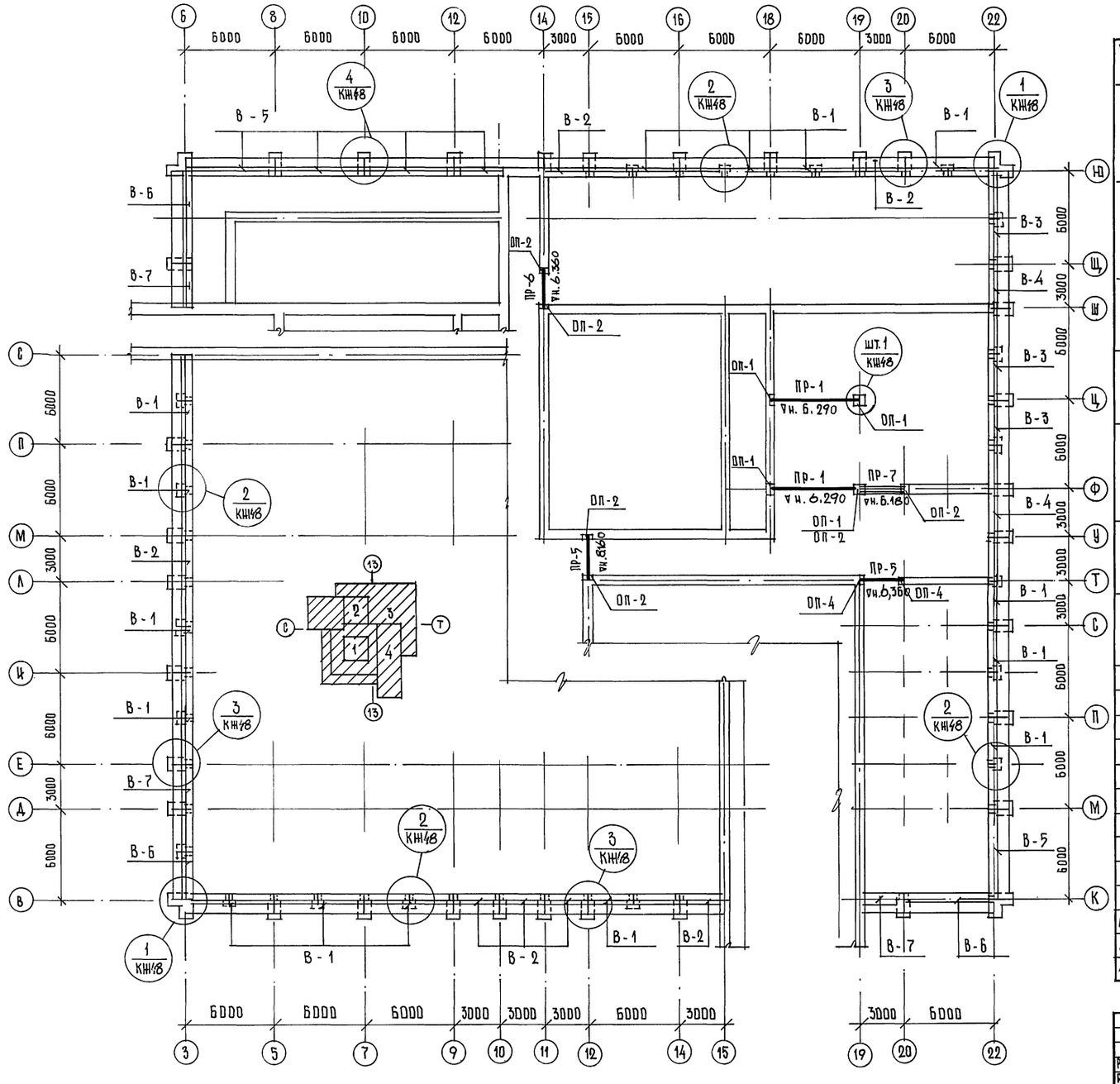

Данный лист см. совместно с листами КЖ-48

Марка поз.	Обозначение	Наименование	Кол. шт.	Масса ед. кг.	Примечание
В-1 (15 шт.)	Серия 1.038.1-1 в.3	4ПГ30-40	2	753	
	—//— в.1	4ПБ30-4	2	259	
	Шифр 0-312 в.2	1П54.9-4АтVII(5)т	1	1550	
В-2 (7 шт.)	Серия 1.038.1-1 в.3	4ПГ30-40	1	753	
	—//— в.1	4ПБ30-4	1	259	
	Шифр 0-312 в.2	1П24.9-26 АтVII(5)т	1	680	
В-3 (3 шт.)	Серия 1.038.1-1 в.1	3ПБ27-8	8	180	
	Шифр 0-312 в.2	1П54.9-4АтVII(5)т	1	1550	
В-4 (2 шт.)	Серия 1.038.1-1 в.1	3ПБ27-8	4	180	
	Шифр 0-312 в.2	1П24.9-26 АтVII(5)т	1	680	
В-5 (4 шт.)	Серия 1.038.1-1 в.3	6ПГ60-31	1	2065	
	—//— в.1	4ПБ60-8	1	519	
	Шифр 0-312 в.2	1П54.9-4АтVII(5)т	1	1550	
В-6 (3 шт.)	Серия 1.038.1-1 в.3	6ПГ60-31	4	2065	
	Шифр 0-312 в.2	1П54.9-4АтVII(5)т	1	1550	
В-7 (3 шт.)	Серия 1.038.1-1 в.1	4ПБ30-4	4	259	
	Шифр 0-312 в.2	1П24.9-26 АтVII(5)т	1	680	
ПР-1	Серия 1.225-2 в.9	ПР60.5.5-7АIV	2	3300	
ПР-5	Серия 1.038.1-1 в.3	4ПГ30-40	2	753	
ПР-6	—//—	5ПГ26-40	1	596	
ПР-7	Серия 1.225-2 в.8	П40-36п	4	430	
		Опорные плиты			
ОП-1	Серия 1.225-2 в.11	ОП6.4-т	4	140	
ОП-2	—//—	ОП5.4-т	6	70	
ОП-4	—//—	ОП4.4-т	2	50	
КЖ-48	ГОСТ 8509-86	L 50×5, ℓ = 3.0 п.м.	-	11.3	
КЖ-48	—//—	L 100×10, ℓ = 200.0 п.м	-	3020.0	
КЖ-48					

Рук. АБ-1	Мурадов		
Рук. КБ-1	Баркан		
ГАП	Мурадов		
ГИП	Андреева		
Норм. конт.	Баркан		
Исполн.	Кузьмина		

264-12-318.92 КЖ

Районный дом культуры /зал 600 мест/

Стадия	Лист	Листов
Р	47	1

Зоны 1÷4. Схема балок покрытия. Спецификация

А/О ЦНИИЭП им. Б.С. Мезенцева

Привязан

Инв. №

Инв. № подл. | Подпись и дата | Взам. инв. №

25447-04 9

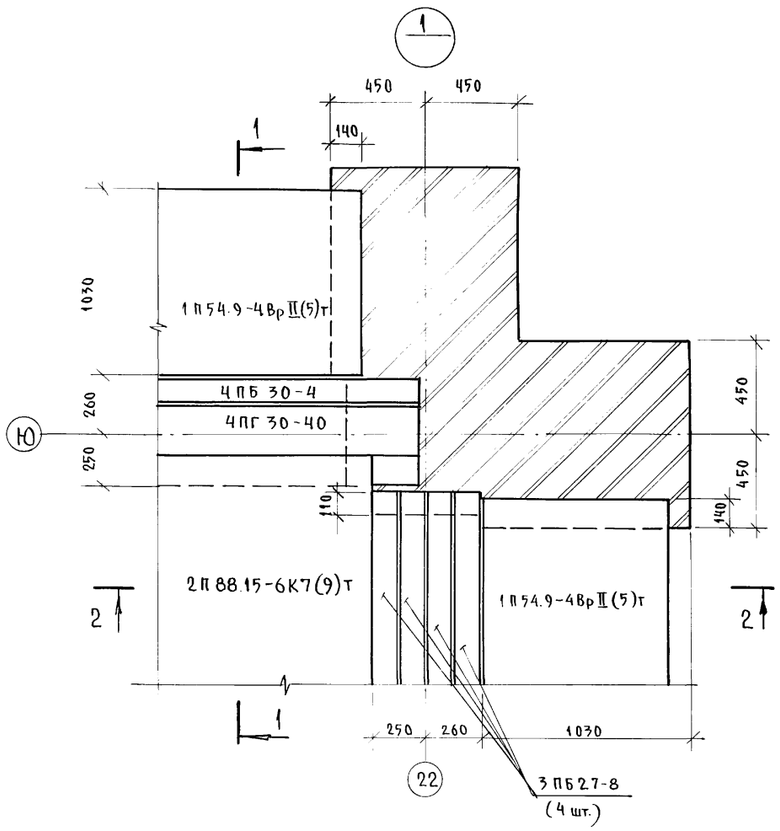

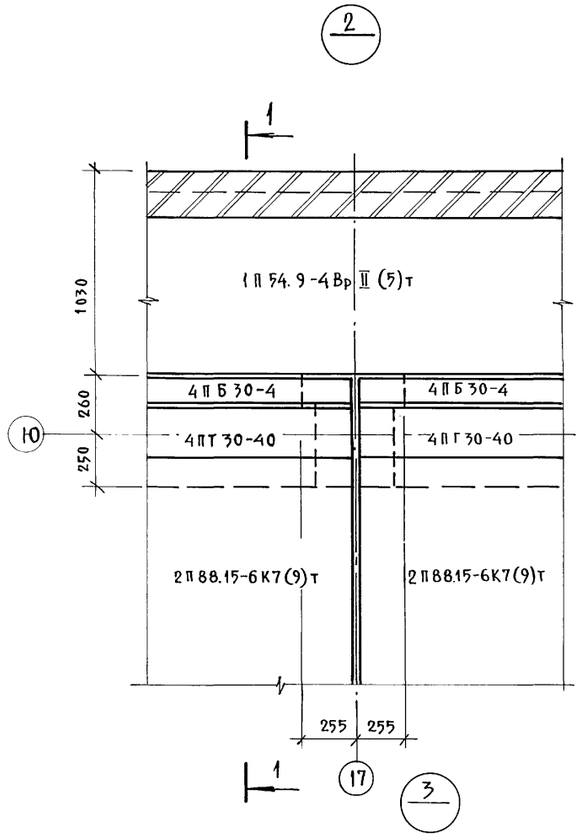

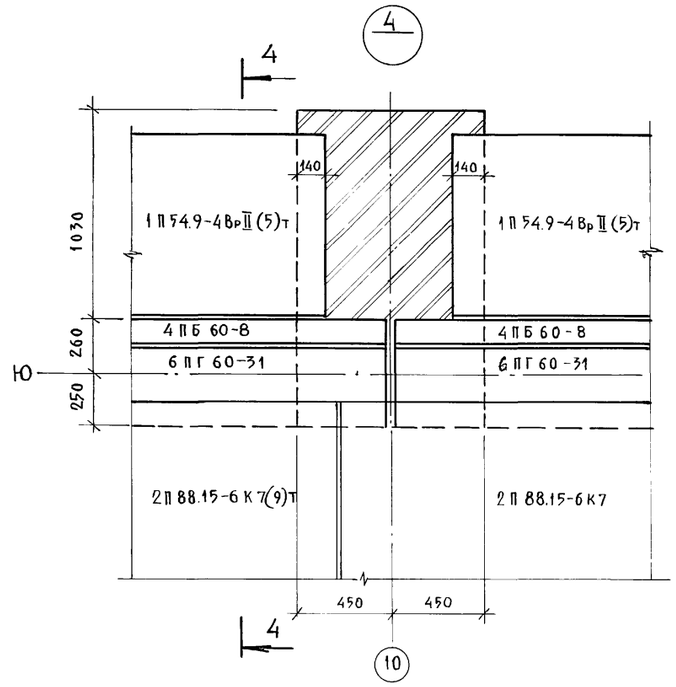

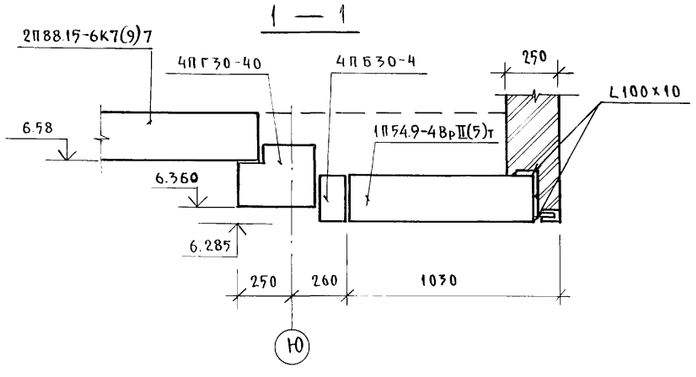

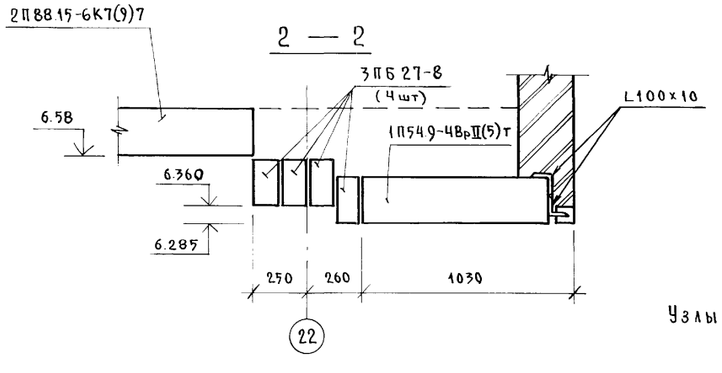

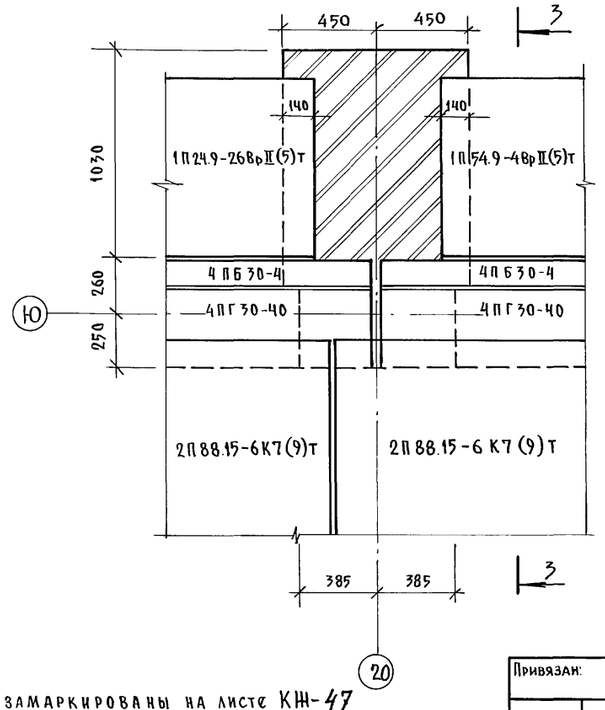

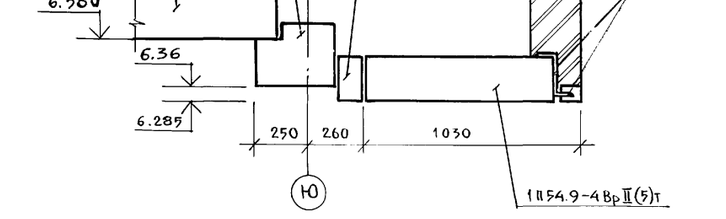

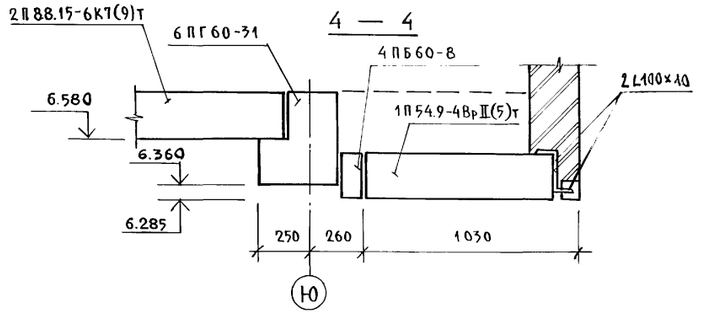

Узлы замаркированы на листе КЖ-47

Привязан:

Инв.№

Рук.АБ-1	Мурадов	
Рук.КБ-1	Баркан	
ГАП	Мурадов	
ГИП	Андреева	
Н.контр.	Баркан	
Исполн.	Кузьмина	

264-12-318.92 КЖ

Районный дом культуры (Зал 600 мест)

Стадия	Лист	Листов
Р	48	1

Зоны 1÷4. Узлы балок покрытия

АО ЦНИИЭП им. Б.С. Мезенцева

Инв. № подл. | Подпись и дата | Взам. инв. №

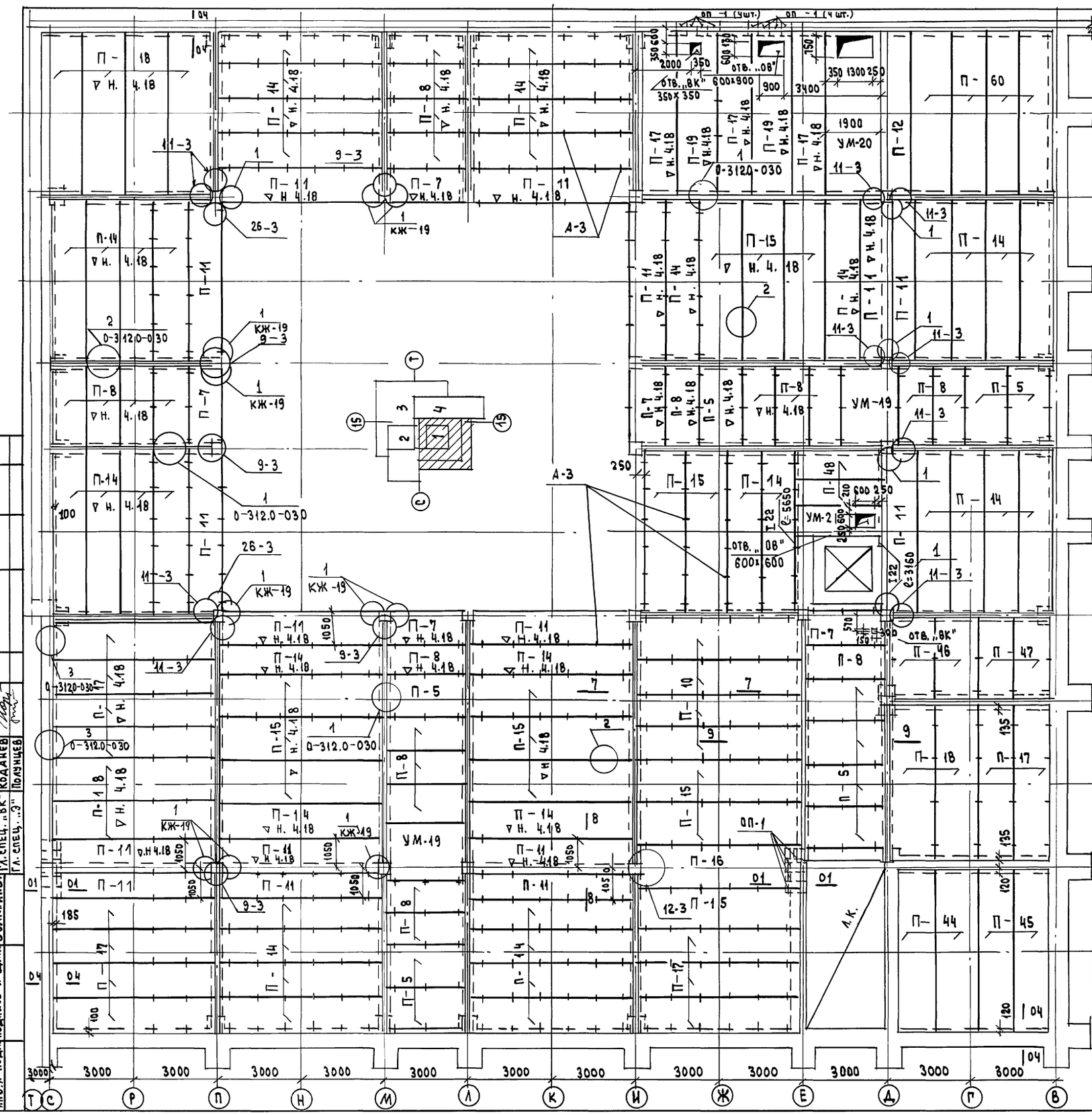

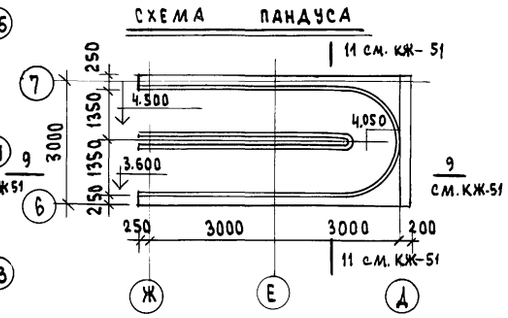

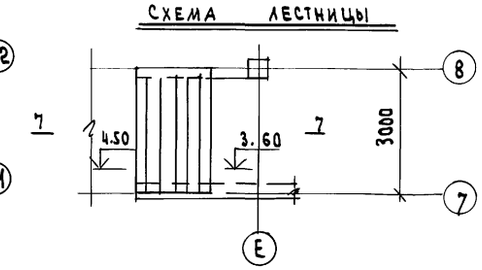

1. Данный лист см. совместно с листом АР-10;
2. Сечения 01-01; 04÷04 см. лист КЖ-19
   сечения 7-7; 8-8; 9-9; 11-11 см. лист КЖ-51;
3. Монолитные участки см. лист КЖ-20;
4. Отметка низа плит кроме оговоренных 3.38.
5. Торцы плит, опирающихся более чем на 120 мм, замоноличить бетоном М-200 на мелком заполнителе.
6. Швы между плитами, а также между плитами и стеной тщательно заполнить цем. р-ром М-100 или бетоном М-200.
7. Все плиты, опирающиеся на кирпичные стены укладывать на цем. р-р Б= 20 мм; а плиты опирающиеся на полки ригеля укладывать на цем. р-р Б= 10 мм.
8. В проектах конкретных зданий должны приводиться требования по строгому соблюдению проектных решений, а также по осуществлению конструктивных мероприятий по обеспечению жесткости и прочности дисков перекрытий / обязательное наличие шпонок на боковых гранях плит, указание о тщательном замоноличивании швов между элементами перекрытий с предварительной их очисткой.
9. Анкер А-3 см. лист КЖ-64.
10. Отв. 150×150 сверлить по месту.

Согласовано:

Гл. спец. „ОВ"	Гонитель	
Гл. спец. „ВК"	Коданев	
Гл. спец. „Э"	Полунцев	

Инв. № подл. | Подпись и дата | Взам. инв. №

Рук. АБ.1	Мурадов	
Рук. КБ.1	Баркан	
ГАП	Мурадов	
ГИП	Андреева	
Н. контр.	Баркан	
Исполн.	Горлина	

Привязан

Инв. №

264-12-318.92 КЖ

Районный дом культуры /зал на 600 мест/

Стадия	Лист	Листов
Р	49	1

Зона 1. План перекрытия на отм. 3.600, 4.500

А.О ЦНИИЭП им. Б.С. Мезенцева

25447-04 11

Примечания:

1. Данный лист см. совместно с листом КЖ-51.
2. Сечение 8-8, 10-10 см. лист КЖ-51.
3. Отметка низа плит, кроме оговоренных 8,380.
4. Монолитные участки см. лист КЖ-20.
5. Маркировку и количество плит см. КЖ-51.
6. Анкер А-3 см. лист КЖ-64.

ГИ. СПЕЦ. „ОВ"	ГОНЧИТЕЛЬ	
ГИ. СПЕЦ. „ВК"	КОДАНЕВ	
ГИ. СПЕЦ. „Э"	ПОЛУНЦЕВ	

РУК. АБ-1	МУРАДОВ	
РУК. КБ-1	БАРКАН	
ГАП	МУРАДОВ	
ГИП	АНДРЕЕВА	
Н. КОНТР.	БАРКАН	
ИСПОЛН.	ГОРЛИНА	

Привязан

Инв. №

264-12-318.92 КЖ

Районный дом культуры /зал 600 мест/

Зона 1. План покрытия

Стадия	Лист	Листов
Р	50	1

А/О ЦНИИЭП им. Б.С. Мезенцева

25447-04 12

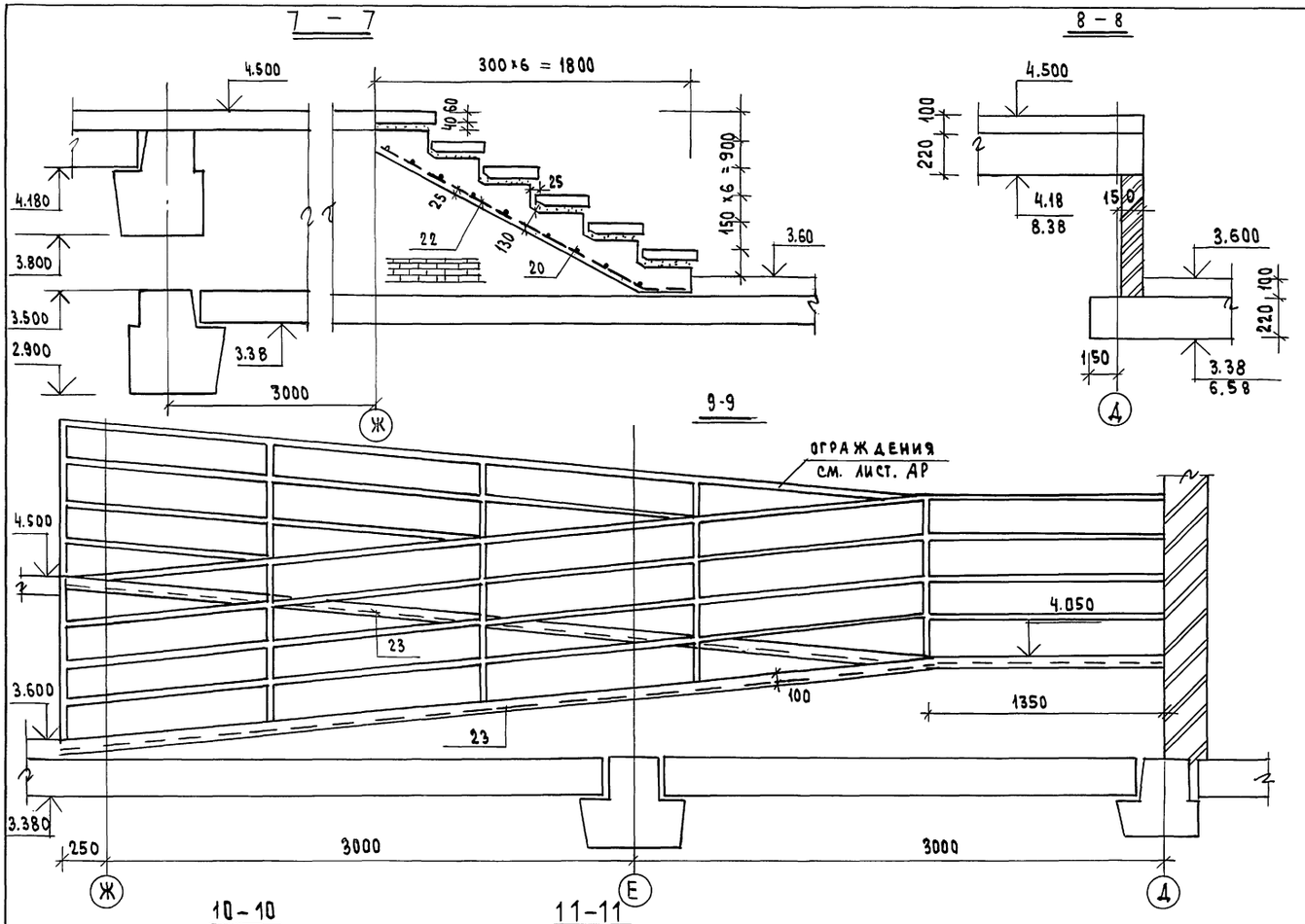

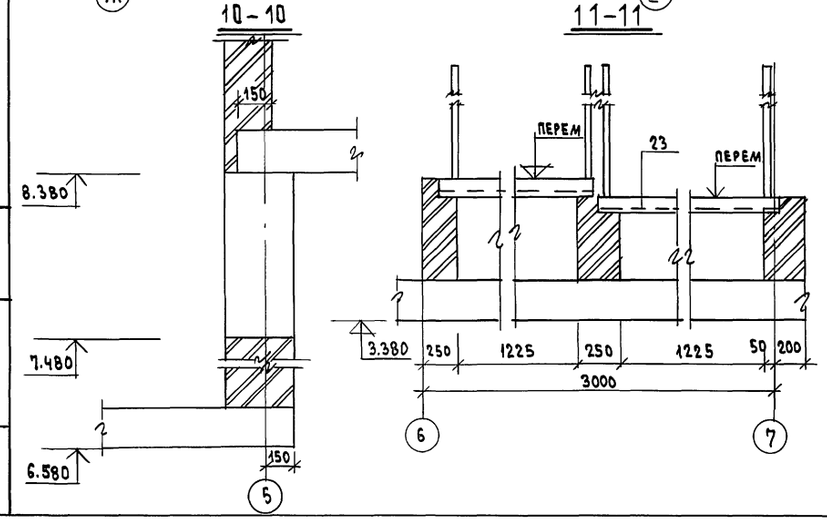

Примечание

1. Данный лист см. совместно с листами КЖ-49; КЖ-50
2. Расход стали на СД-1, СД-2 см. КМ-4
3. Позиции 20, 22, 23 см. лист КЖ-20

Спецификация железобетонных элементов для перекрытия на ⌀ 3.60; 4.50 и для покрытия

Марка позиц.	Обозначение	Наименование	Кол-во, шт от м. 3.60×450	от м. 6.58×38	Масса ед. кг	Примечан.
П-5	1.041.0-2.5	ПК 27.15-10 А-IIIт	10	11	1300	
П-7	——"——	ПК 27.12-8А-IIIт-2	5	8	900	
П-8	——"——	ПК 27.12-8А-IIIт	21	21	9000	
П-10	——"——	ПК 56.12.12Ат IIIс (АIII)т	4	—	2000	
П-11	——"——	ПК 56.12-8Ат IIIс (АIII)т-1	13	22	2000	
П-15	——"——	ПК 56.15-8Ат IIIс (АIII)т	14	14	2600	
П-16	——"——	ПК 56.15-8Ат IIIс (АIII)т-3	1	—	2600	
П-17	0-312 вып. 3	2П 58.12-8Вр П (5)т	18	18	2200	
П-18	0-312 вып. 4	2П 58.15-8.5 ВрП (5)т	9	16	2750	
П-44	—"— вып. 4	2П 59.15-8 ВрП (5)т	2	—	2750	
П-45	—"— вып. 3	2П 59.12-9 ВрП (5)т	2	—	2240	
П-46	—"— вып. 4	2П 28.15-16 ВрП (5)т	2	—	1320	
П-47	—"— вып. 3	2П 28.12-12.5 ВрП (5)т	2	—	1060	
П-48	—"— вып. 2	1П 31.9-13 ВрП (5)т	2	—	9001	
П-12	1.041.1-2.5	ПК 56.12-12Ат IIIс (АIII)т-1	1	—	2000	
П-14	1.041.1-2.5	ПК 56.12-8Ат IIIс (АIII)т	40	44	2000	
П-19	серия 1.041.1-2 вып. 6	ПРС 56.15-10 (АIV)т	2	2	2890	
П-59	0-312. вып. 4	2П 58.9-10.5 ВрII (5)т	—	2	1660	
П-60	0-312. вып. 4	2П 58.12-10.5 ВрII (5)т	4	—	2200	
ОП-1	серия 1.225-2, вып. 12	ОП 6.4т	18	24	140	
П-65	0-312 вып. 4	1П 31.15-13 ВрII (5)т	—	4	1.49	

	Спецификация узлов					
	1.020-1/83.6-1 0.16	Узел 12-3	1	—	—	
	1.020-1/83.7-1 50-02	МС-19	2	—	0.51	
	1.020-1/8314.0 11.350	МС-18	2	—	0.41	
	1.020-1/83.6-1 0.30	Узел 26-3	3	4	—	
		СД-2	3	4	3.2	
	КЖ-19	Узел 1	31	45		
		СД-1	31	45	8.86	
	0-312.0-030	Узел 3	19	17	—	
	0-312.0-090	МС-2	19	17	—	
	1.020-1/83.6-1 0.13	Узел 9-3	8	22	—	
	1.020-1/83 22.011.540	МС-11	8	22	1.61	
	1.020-1/83.6-1 015	Узел 11-3	17	8		
	1.020-1/83 7-1 50	МС-14	17	8		
	1.020-1/83 16.011.390	МС-15	17	8		
		УМ-19	2	—	0.84	м3
		УМ-20	1	—	2.21	м3
		УМ-21	1	—	0.65	м3

Привязан

Инв. №

Инв. № подл. | Подпись и дата | Взам. инв. №

264-12-318.92 КЖ

Рук. АБ.1	Мурадов	
Рук. КБ.1	Баркан	
ГАП	Мурадов	
ГИП	Андреева	
Н. Контр.	Баркан	
Вед. инж	Горлина	

Районный дом культуры /зал на 600 мест/

Стадия	Лист	Листов
Р	51	1

Зона 1. Сечения 7-7 ÷ 11-11

А.О ЦНИИЭП им. Б.С. Мезенцева

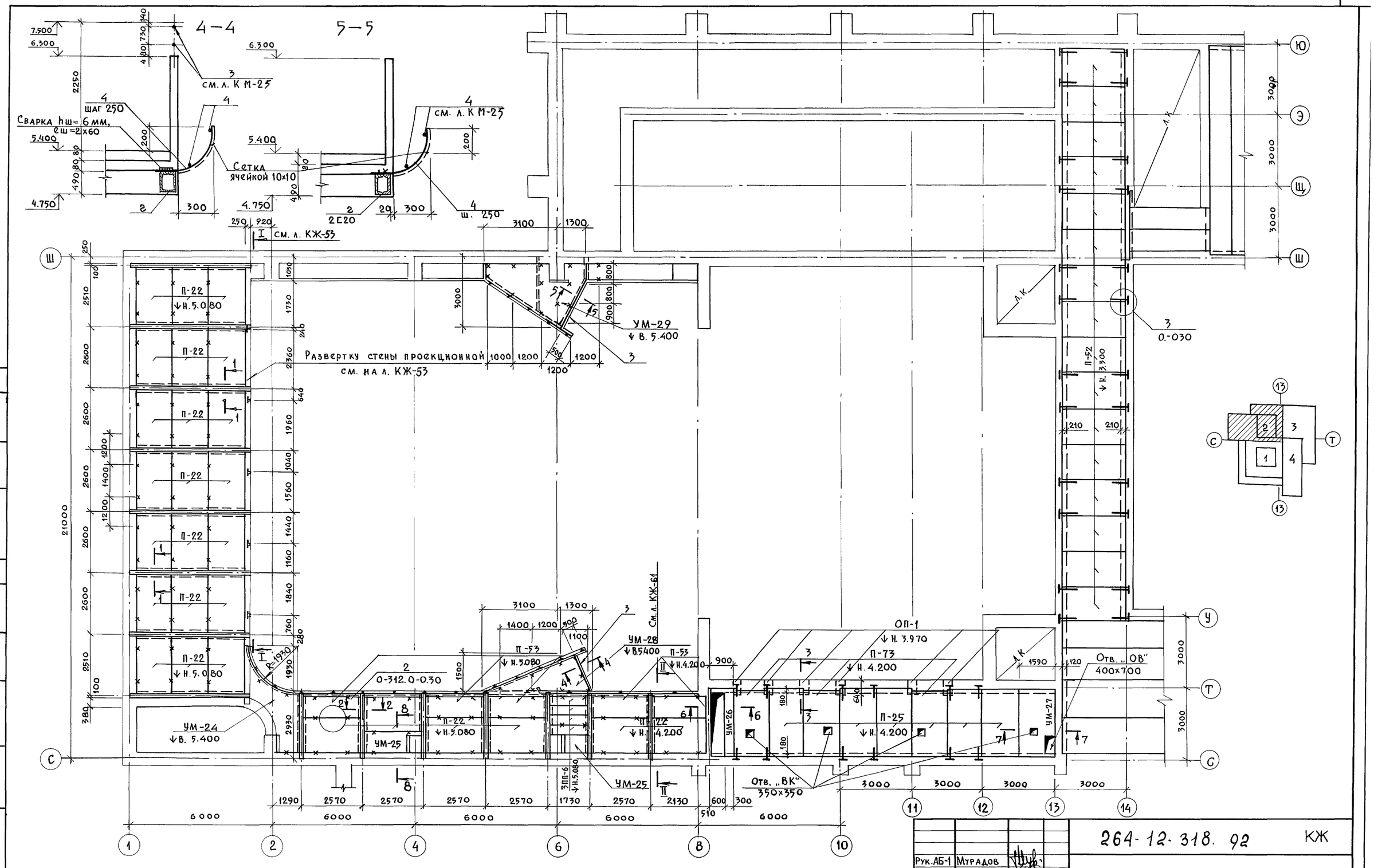

1. Данный чертеж рассматривать совместно с листами КЖ-53 и КЖ-61
2. Сечение 6-6÷8-8, УМ-24, УМ-28 и УМ-29 см. л. КЖ-58.

Рук. АБ-1	Мурадов	
Рук. КБ-1	Баркан	
ГАП	Мурадов	
ГИП	Андреева	
Норм. кон.	Баркан	
Исполн.	Корнев	

Привязан:

Инв. №

264-12-318.92 КЖ

Районный дом культуры /Зал на 600 мест/

Зона 2. План перекрытия. на отм. 3.600, 4.550 и 5.450

Стадия	Лист	Листов
Р	52	1

А.О. ЦНИИЭП им. Б.С. Мезенцева

25447-04 14

СОГЛАСОВАНО

Гл. спец. ОВ Гонитель

Гл. спец. ВК Коданев

Взам. инв. №

Подпись и дата

Инв. № подл.

Развертка стены кинопроекционной

I — I

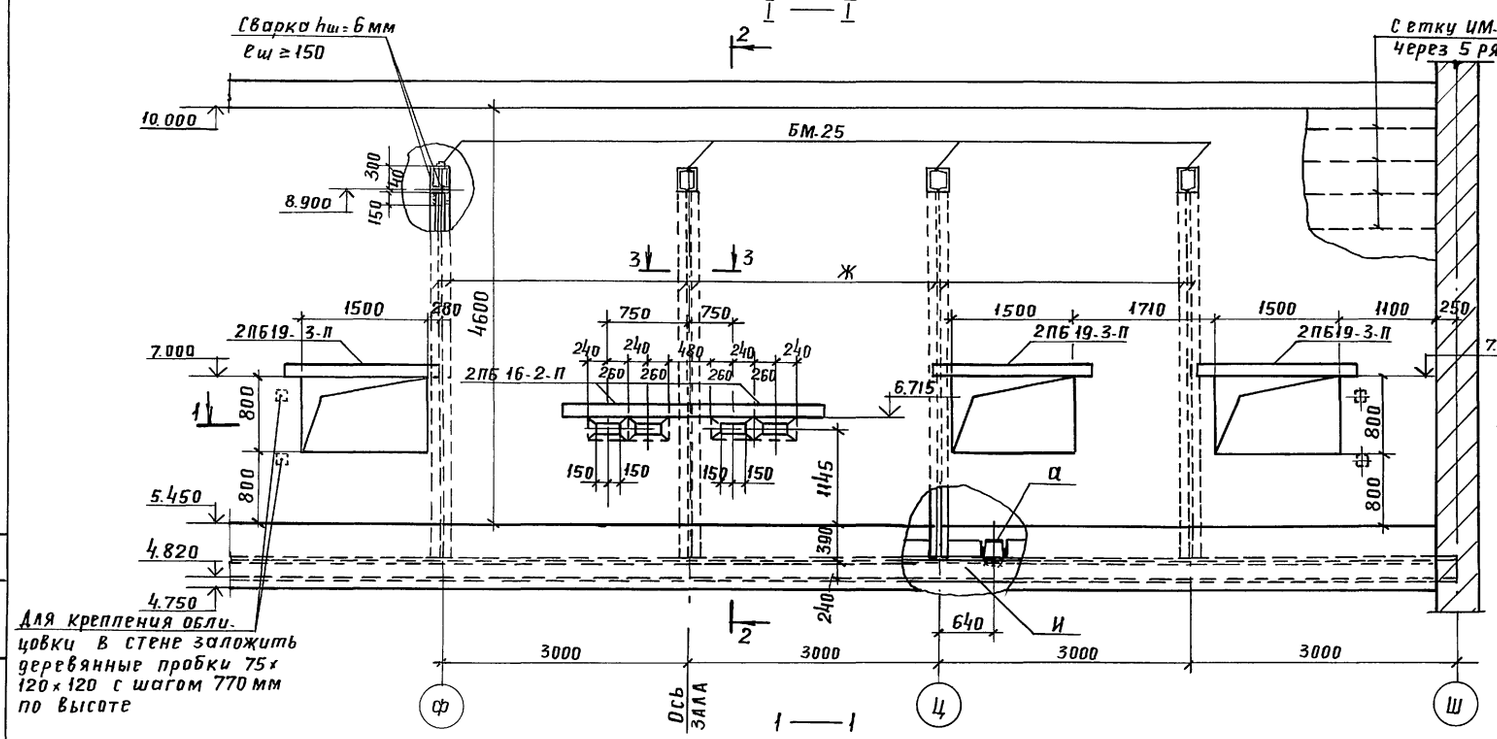

2-2

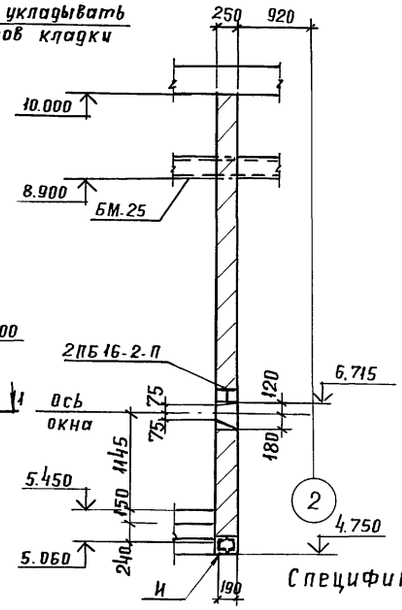

3 — 3

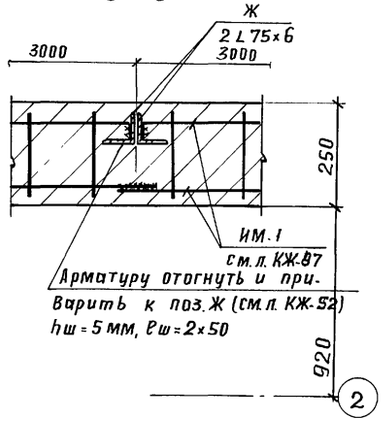

Спецификация сборных элементов

Марка поз.	Обозначение	Наименование	кол.	Масса ед. кг	Примечание
		Панели перекрытия			
П-52	0-312, в.2	2П26.15-17.5 Вр II (5)т	16	1270	
П-25	—"—	1П30.15-13 Вр II (5)т	5	1420	
П-53	—"— в.2	1П24.9-26 Вр II (5)т	5	680	
П-22	—"— в.4	1П24.15-23 Вр II (5)т	27	1140	
П-73	1.041.1-2.6.1.0.00.0-04	ПРС 26.15	3	1500	
		Перемычки			
3ПП-16	1.038.1-1, в.2	3ПП 6-71	4	325	
2ПБ-16	1.038.1-1, в.1	2ПБ 16-2-П	4	65	
2ПБ-19	"	2ПБ 19-3-П	6	81	
3ПП-14	" в.2	3ПП 14.71	6	297	
		Опорные плиты			
ОП-1	1.225-2, Вып. II	ОП6.4-т	6	140	
	0.312.0-020	Узел 3	36		
МС2	" -090	МС2	36	1.33	
1	2	3	4	5	6

1	2	3	4	5	6
	Монолитные участки				
УМ-24	См. л. КЖ-57	УМ-24	1		
УМ-25	"	УМ-25	2		
УМ-26	"	УМ-26	1		
УМ-27	"	УМ-27	1		
УМ-28	См. л. КЖ-58	УМ-28	1		
УМ-29	"	УМ-29	1		

Данный чертеж рассматривать совместно с листами КЖ-52, КЖ-57 и КЖ-58

Рук. АБ-1	Мурадов	
Рук. КБ-1	Баркан	
ГАП	Мурадав	
ГИП	Андреева	
Н. контр.	Баркан	
Исполн.	Корнев	

Привязан:

Инв. №

264-12-318.92 КЖ

Районный дом культуры / зал на 600 мест/

Стадия	Лист	Листов
Р	53	1

Развертка стены кинопроекционной

АО ЦНИИЭП им. Б.С. Мезенцева

Отдел №1 Дмитриев

Взам. инв. | Подп. и дата | Инв. № подл.

25447-04 15 Копировал Формат А2

План перекрытия на отм. 8.700

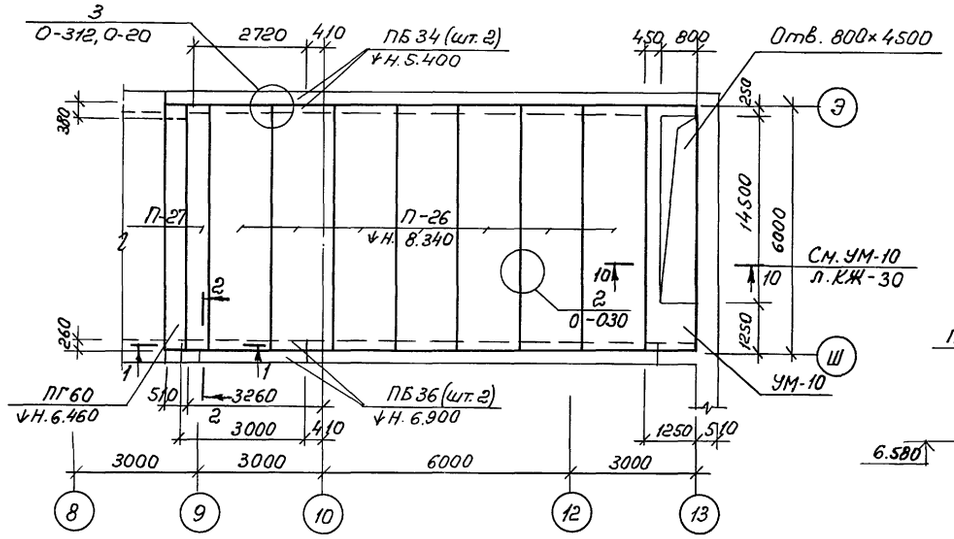

1 – 1

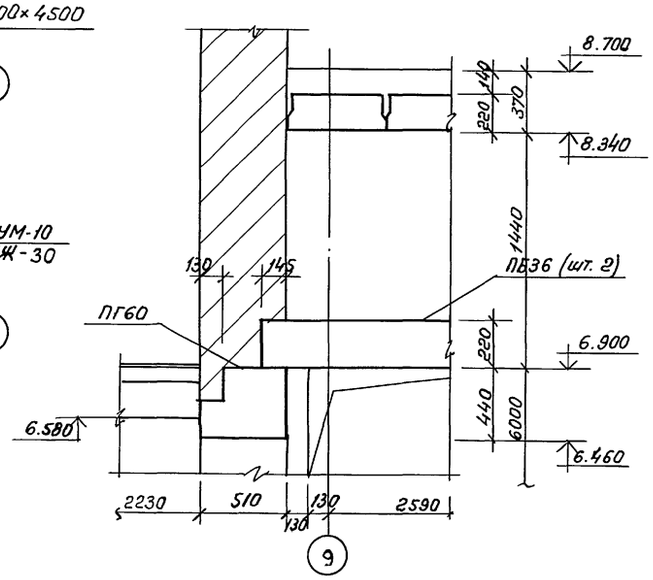

План перекрытия на отм. 12.750

2 – 2

Донный чертеж рассматривать совместно с л. КЖ-30 и КЖ-59.

План перекрытия на отм. 8.700

Спецификация сборных элементов

Марка поз.	Обозначение	Наименование	Кол.	Масса ед. кг	Примечание
		Перекрытие на отм. 8.700			
П-26	0-312, вып. 4	1П60.15-8Вр.П(S)Т	7	2860	
П-27	" , вып. 1	1П60.6-9ВрП(S)Т	1	1150	
П-25	" , вып. 4	1П30.15-13ВрП(S)Т	5	1420	
П-35	" , вып. 2	1П30.9-14,5ВрП(S)Т	1	850	
		Перемычки			
ПБ36	1.038.1-1, вып. 1	5ПБ36-20-П	2	500	
ПБ34	"	5ПБ34-20-П	2	463	
ПГ60	1.038.1-1, вып. 3	8ПГ60-40	1	2917	
	0.312.0-020	*Узел 3*	24		
МС2	" -090	МС2	24	1,33	
		Монолитные участки			
УМ-10	См. л. КЖ-30	УМ-10	1		
		Перекрытие на отм. 12.750			
		Плиты			
П-25	0-312, вып. 4	1П30.15-13ВрП(S)Т	7	1420	
П-35	" , вып. 2	1П30.9-14,5ВрП(S)Т	1	850	
	0.312.0-020	*Узел 3*	12		
МС2	" -090	МС2	12	1,33	
		Монолитные участки			
УМ-32	См. л. КЖ-59	УМ-32	2		

Согласовано: Гл. спец. „ОВ" Ганитель

Инв. N подл. | Подпись и дата | Вз. инв. N

Привязан:

Инв. N

Рук. АБ-1	Мурадов	
Рук. КБ-1	Боркон	
ГАП	Мурадов	
ГИП	Андреева	
Н. контр.	Боркон	
Исполн.	Корнев	

264-12-318.92 КЖ

Районный дом культуры (зал на 600 мест)

Стадия	Лист	Листов
Р	54	

Зона 2. Планы перекрытий на отн. 8.700 и 12.750 Сечения 1-1 и 2-2

А.О. ЦНИИЭП им. Б.С. Мезенцева

25447-04 16

Ф. А2

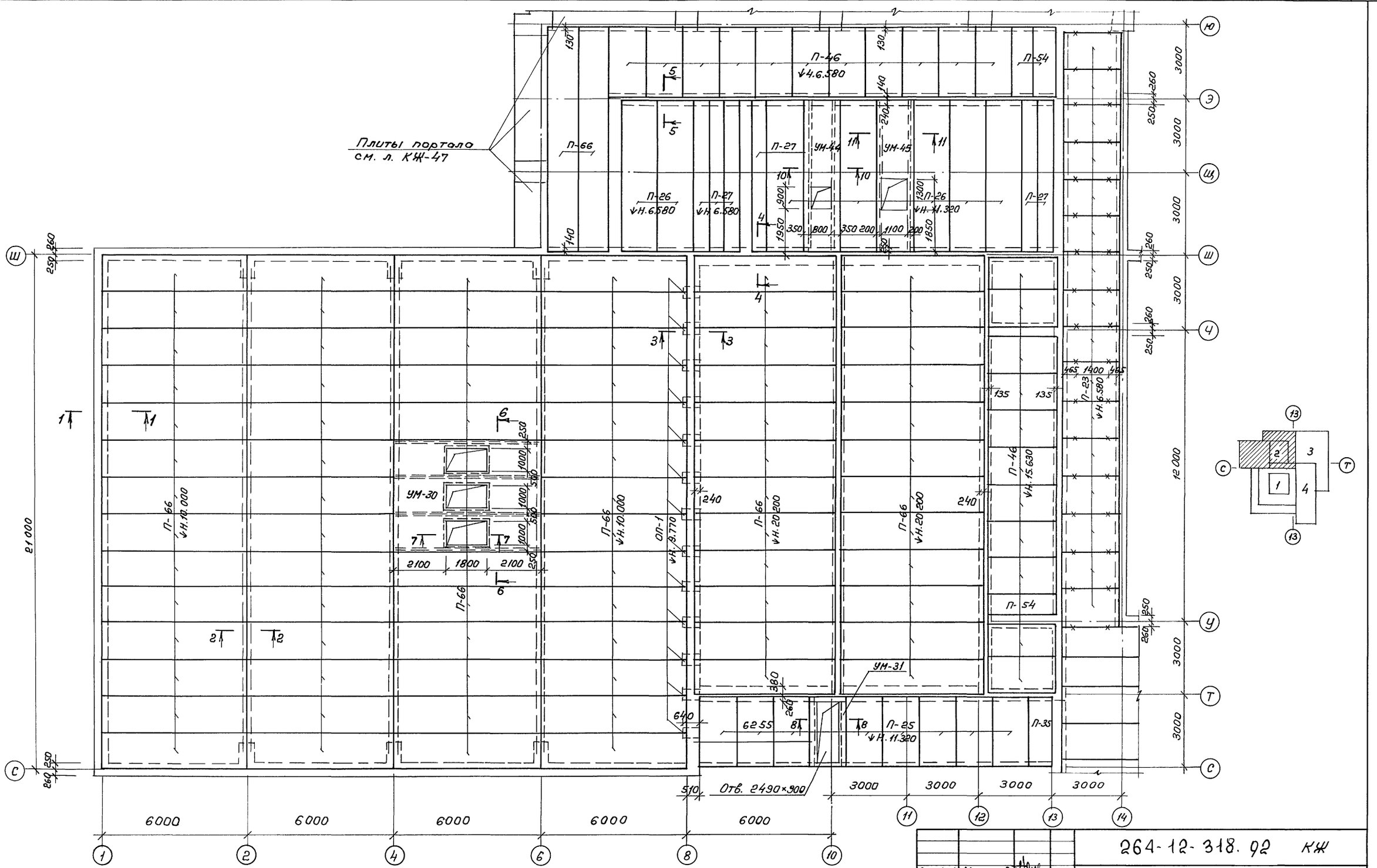

1. Данный чертеж рассматривать совместно с л. КЖ-56
2. Плиты приваривать к поясам ферм не менее чем в 3х точках

Рук. АБ-1	Мурадов		
Рук. КБ-1	Баркан		
ГАП	Мурадов		
ГИП	Андреева		
Н.контр.	Баркан		
Исполн.	Корнев		

Привязать:

Инв. N

264-12-318.92 КЖ

Районный дом культуры (зал на 600 мест)

Стадия	Лист	Листов
Р	55	

Зона 2. План покрытия на отм. 6.580; 10000; 15;630; 20.200

А.О. ЦНИИЭП им. Б.С. Мезенцева

25447-04 17

ф. А2

Согласовано:

Гл. спец. „ОВ" Ганитель

Вз. инв. N

Подпись и дата

Инв. N подл.

1 — 1

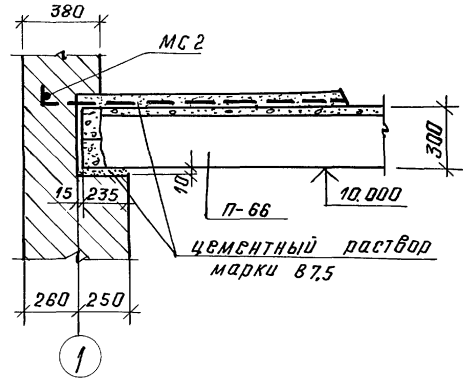

4 — 4

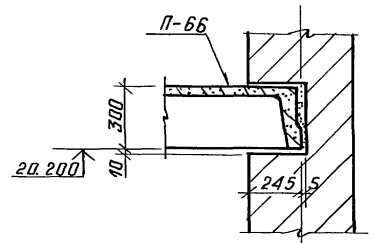

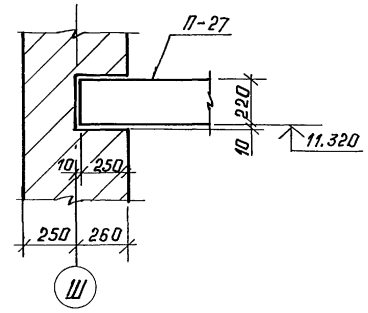

2 — 2

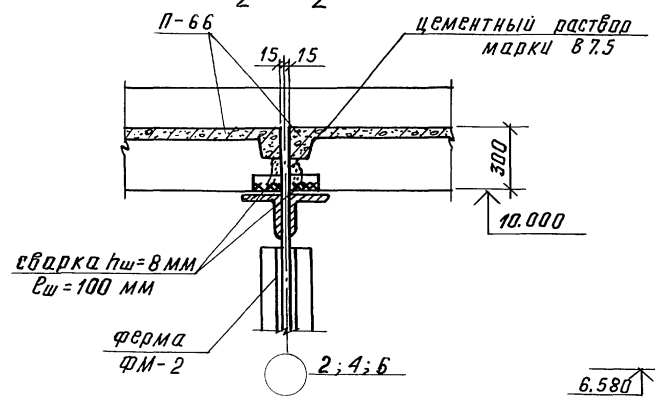

5 — 5

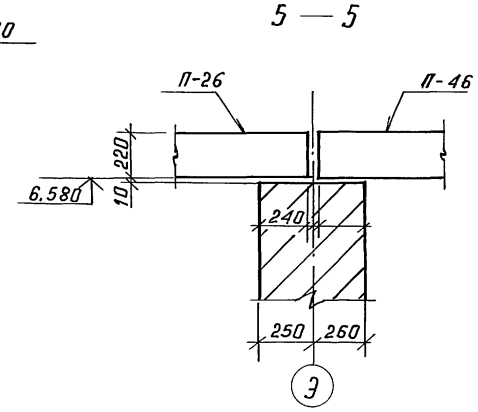

3 — 3

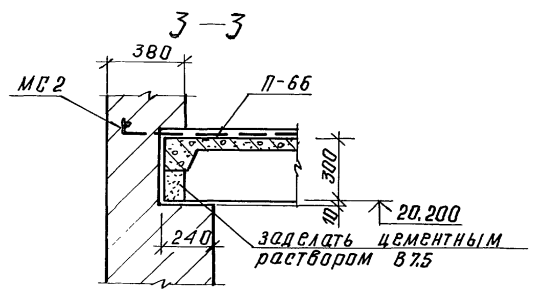

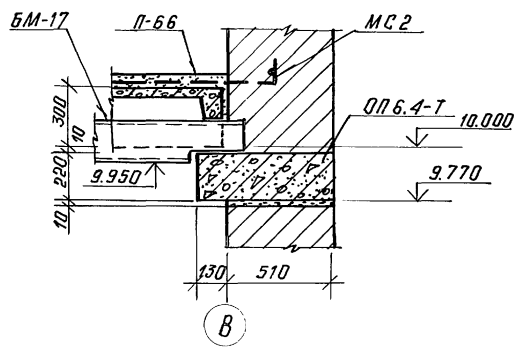

Спецификация сборных элементов.

марка поз.	обозначение	наименование	кол.	масса ед., кг	примечание
		Плиты			
П-26	0-312	1П60.15-8 Вр.П(5)Т	9	2860	
П-23	0-312, вып. 4	1П27.15-17 Вр.П(5)Т	16	1280	
П-46	»	2П28.15-16 Вр.П(5)Т	22	1320	
П-25	»	1П30.15-17 Вр.П(5)Т	8	1420	
П-54	» , вып. 2	2П28.9-18 Вр.П(5)Т	3	790	
П-27	»	1П60.6-9 Вр.П(5)Т	4	1150	
П-35	» , вып. 2	1П30.9-14,5 Вр.П(5)Т	1	850	
П-66	0-312, вып. 7	2П88.12-6 К7(9)Т	2	3360	
		Опорные плиты			
ОП-1	1.225-2, вып. 11	ОП6.4-Т	18	140	
		Узлы			
	0.312.0-040	Узел 4	2		
МС1	-080	МС1	2	0.48	
	ГОСТ 5781-82	Ø12 AII, ℓ=960	2	0,85	
	0.312.0-040	Узел 3	96		
МС2	» -090	МС2	96	1,33	
		Монолитные участки			
УМ-30	см. л. КЖ-59	УМ-30	1		
УМ-31	»	УМ-31	1		
УМ-32	»	УМ-32	1		
УМ-43	»	УМ-43	1		
УМ-44	»	УМ-44	1		

Данный чертеж см. совместно с листом КЖ-55

Взам. инв.№ | Подп. и дата | Инв.№ подл.

Привязан:

Инв.№

Рук. АБ-1	Мурадов	
Рук. КБ-1	Баркан	
ГАП	Мурадов	
ГИП	Андреева	
Н. контр.	Баркан	
Исполн.	Корнев	

264-12-318.92 КЖ

районный дом культуры /зал на 600 мест/

Стадия	Лист	Листов
Р	56	1

Зона 2. Покрытие. Сечения 1-1 ÷ 5-5.

АО ЦНИИЭП им. Б.С. Мезенцева

Копировал 25447-04 18 Формат А2

УМ-27 (7-7)

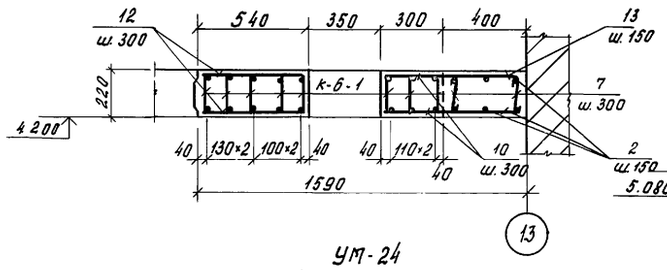

1 — 1

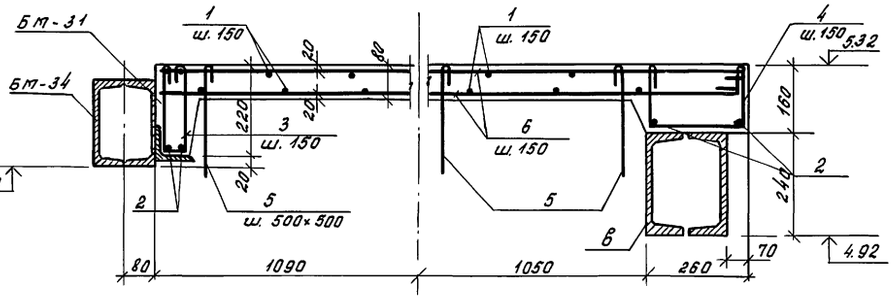

УМ-24

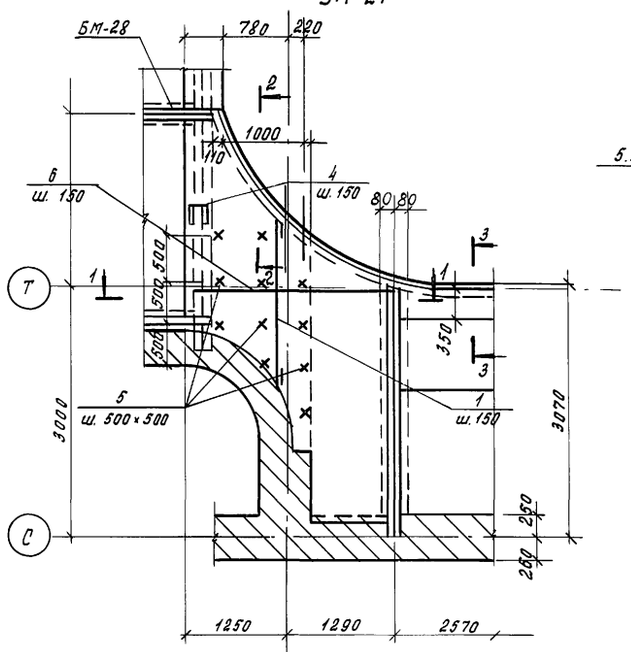

2 — 2

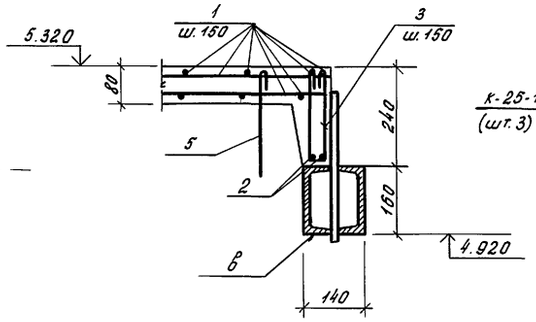

3 — 3

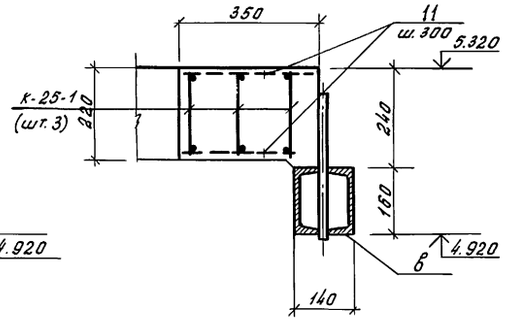

УМ-25 (8-8)

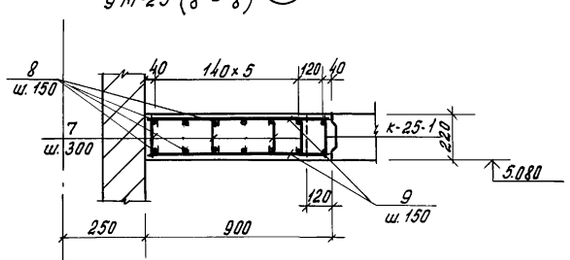

УМ-26 (6-6)

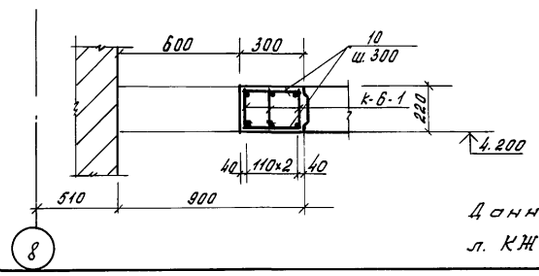

1	2	3	4	5	6	7
		10	ГОСТ 5781-82	ф8АI, ℓ=280	22	0,11
				Материалы		
				Бетон кл. В22.5		0,38м³
				УМ-27	1	73,14
				Сборочные единицы		
		К-6-1	См. л. КЖ-31	К-6-1	8	7,32
				Детали		
		12	ГОСТ 5781-82	ф8АI, ℓ=520	22	0,21
		2	ГОСТ 5781-82	ф6АI, Lобщ=17,5п.м	—	3,88
		10	"	ф8АI, ℓ=280	22	0,11
		13	"	ф8АIII, ℓ=680	12	0,27
		7	"	ф6АI, ℓ=300	6	0,07
				Материалы		
				Бетон кл. В22.5		0,96м³

Форм.	Зона	Поз.	Обозначение	Наименование	Кол.	Примечание
				УМ-24	1	129,07
				Детали		
		2	ГОСТ 5781-82	ф6АI, Lобщ=35,0п.м	—	7,75
		1	"	ф8АI, Lобщ=176,0п.м	—	69,5
		3	"	ф6АI, ℓ=620	42	0,14
		4	"	ф6АI, ℓ=640	18	0,14
		5	"	В10АI, ℓ=330	12	0,21
		6	"	ф12АIII, Lобщ=46,0п.м	—	41,0
				Материалы		
				Бетон кл. В22.5		0,75м³
				УМ-25	2	26,36
				Сборочные единицы		
		К-25-1	См. л. КЖ-87	К-25-1	1	4,6
				Детали		
		8	ГОСТ 5781-82	ф8АIII, ℓ=1860	12	0,74
		9	ГОСТ 5781-82	ф6АI, ℓ=1900	26	0,42
		7	"	ф6АI, ℓ=300	28	0,07
				Материалы		
				Бетон кл. В22.5		0,38м³
				УМ-26	1	21,96
				Сборочные единицы		
		К-6-1	См. л. КЖ-31	К-6-1	3	7,32
				Детали		
1	2	3	4	5	6	7

Данный чертеж рассматривать совместно с л. КЖ-52 и КЖ-58

Привязан

Инв.№ подл. | Подпись и дата | Взам. инв.№

Рук. АБ.1	Мурадов	
Рук. КБ.1	Баркан	
ГАП	Мурадов	
ГИП	Андреева	
Н. контр.	Баркан	
Исполн.	Корнев	

264-12-318.92 КЖ

Районный дом культуры / Зал 600 мест/

Стадия	Лист	Листов
Р	57	1

Зона 2. Монолитные железобетонные участки перекрытий УМ-24÷УМ-27. Сечения 1-1÷8-8

А/О ЦНИИЭП им. Б.С. Мезенцева

25447-04 19 Ф.А2

УМ-28

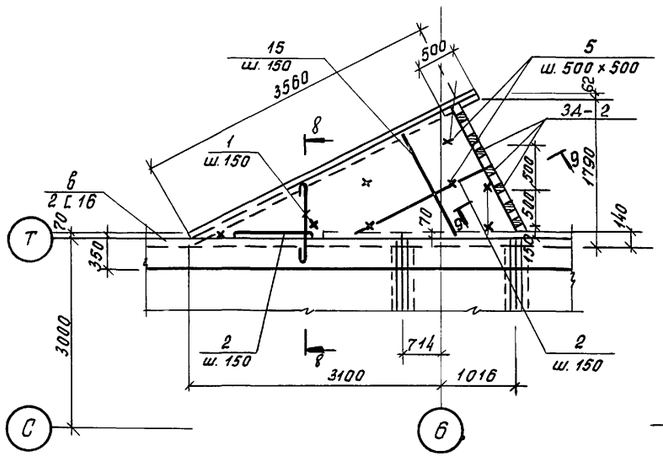

9—9

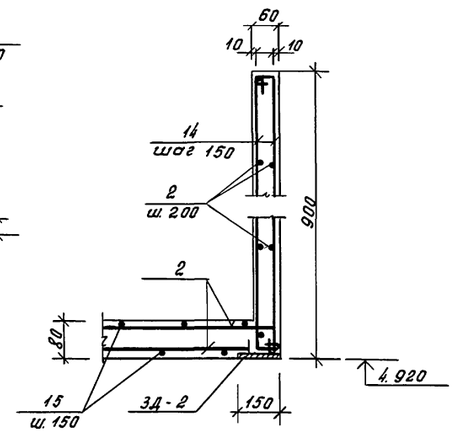

8—8

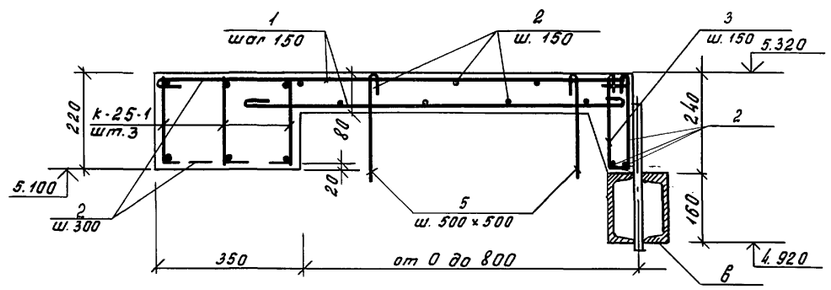

11—11

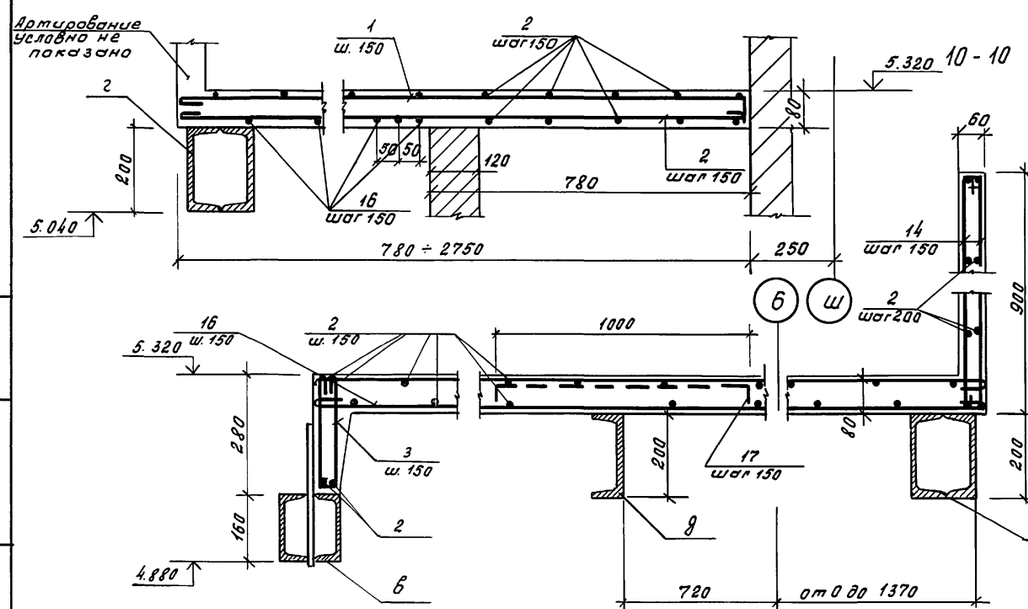

МУ-29

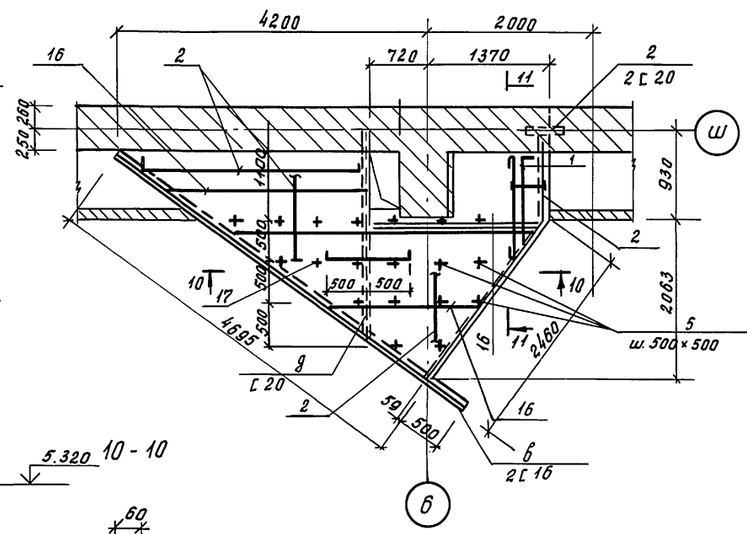

Данный чертеж рассматривать совместно с л. КЖ-52

Спецификация расхода материалов на элемент

Форм.	Зона	Поз.	Обозначение	Наименование	Кол.	Примечание
				УМ-28	1	95,07
				Сборочные единицы		масса ед., кг
		3Д-2	Ст. л. КЖ-28	3Д-2	7	0,95
				Детали		
		2	ГОСТ 5781-82	ф6AI, $l_{общ.}$=112,0 п.м	—	24,8
		1	,,	ф8AI, $l_{общ.}$=28,0 п.м	—	11,1
		3	,,	ф6AI, l=620	24	0,14
		5	,,	ф10AI, l=330	8	0,21
		14	,,	ф8AI, l=1050	24	0,42
		15	,,	ф12AIII, $l_{общ.}$=42,0 п.м	-	37,4
				Материалы		
				Бетон кл. В22,5		0,32 м³
				УМ-29	1	184,34
				Детали		
		2	ГОСТ 5781-82	ф6AI, $l_{общ.}$=59,0 п.м	—	13,1
		1	,,	ф8AI, $l_{общ.}$=200,0 п.м	—	79,0
		3	,,	ф6AI, l=620	32	0,14
		5	,,	ф10AI, l=330	20	0,21
		14	,,	ф8AI, l=1050	48	0,42
		16	,,	ф12AIII, $l_{общ.}$=54,0 п.м	-	48,1
		17	,,	ф12AI, l=1140	15	1,02
				Материалы		
				Бетон кл. В22,5		0,8 м³
			Ст. л. КЖ-57	Сеч. 3-3	6	15,114
				Сборочные единицы		
		К-25-1	Ст. л. КЖ-87	К-25-1	3	4,6
				Детали		
		11	ГОСТ 5781-82	ф8AI, l=330	18	0,073
				Материалы		
				Бетон кл. В.22,5		0,2 м³

Привязан

Рук. КБ-1	Марадов	
Рук. КБ-1	Баркан	
ГАП	Мурадов	
ГИП	Андреева	
Н. контр.	Баркан	
Исполн.	Корнев	

264-12-318.92 КЖ

Районный дом культуры 1 зал 600 мест/

Стадия Р | Лист 58 | Листов 1

Зона 2. Монолитные железобетонные участки перекрытий УМ-28, УМ-29 Сечение.

АО ЦНИИЭП им. Б.С. Мезенцева

Инв. № подл. | Подпись и дата | Взам. инв. №

УМ – 30 (6–6)

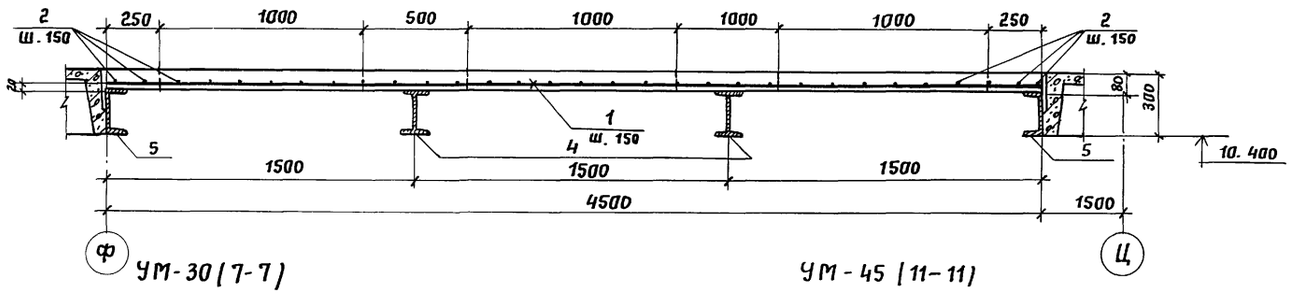

УМ-30 (7-7)

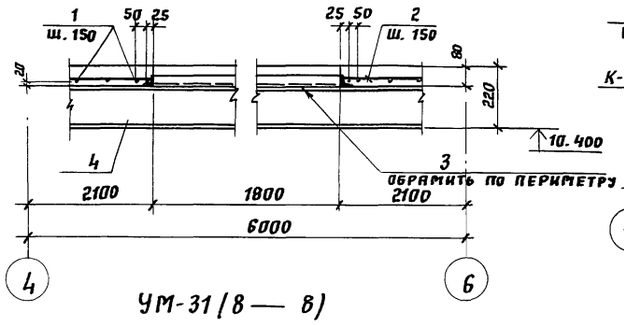

УМ-45 (11–11)

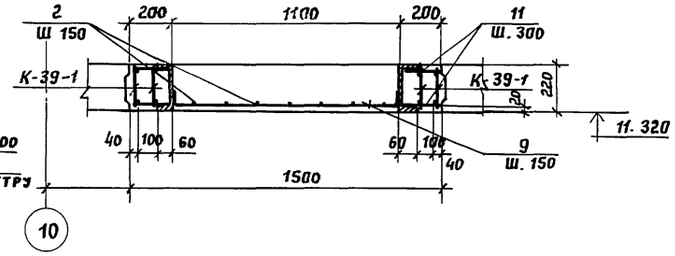

УМ-31 (8 — 8)

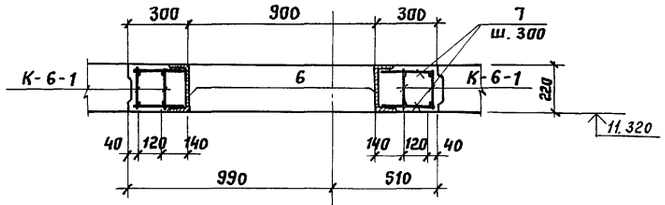

УМ-32 (9 — 9)

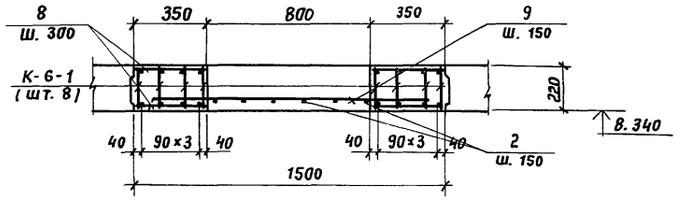

УМ-44 (10-10)

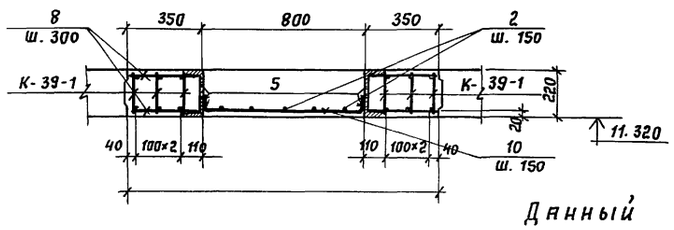

1	2	3	4	5	6	7
		2	ГОСТ 5781-82	ф6АI, ℓ общ.=31.0п.м	—	6,88
		8	"	ф8АI, ℓ=330	84	0,13
		10	"	ф8АIII, ℓ=1100	34	0,44
		5	ГОСТ 8240-89	[22, ℓ=5950	2	124,95
				МАТЕРИАЛЫ		
				бетон кл. В22.5		1,79 м³
				УМ-45	1	
				Сборочные единицы		
		К-39-1	см. л. КЖ-69	К-39-1	4	20,5
				ДЕТАЛИ		
		5	ГОСТ 8240-89	[22, ℓ=5950	2	124,95
		2	ГОСТ 5781-82	ф6АI, ℓ общ=29.0пм.	-	6,44
		9	"	ф8АIII, ℓ=1300	32	0,55
		11	"	ф8АI, ℓ=180	84	0,07
				МАТЕРИАЛЫ		
				бетон кл. В22.5		1,66 м³

Данный чертеж рассматривать совместно с листами КЖ-55 и КЖ-69

Спецификация расхода материалов на элемент

Формат	Зона	Поз.	Обозначение	Наименование	Кол.	Примечание
				УМ-30	1	741,82кг
				ДЕТАЛИ		Масса ед., кг
		5	ГОСТ 8240-89	[22, ℓ=5950	2	124,95
		4	ГОСТ 8239-89	I22, ℓ=5950	2	142,8
		3	ГОСТ 8509-72	L50×5, ℓ общ.=5600	3	21,1
		2	ГОСТ 5781-82	ф6АI, ℓ общ=141.0пм	—	31,3
		1		ф12АIII, ℓ=4480	28	3,99
				МАТЕРИАЛЫ		
				бетон кл. В22.5		1,75 м³
				УМ-31	1	96,07
				Сборочные единицы		
		К-6-1	см. л. КЖ-31	К-6-1	4	7,32
				ДЕТАЛИ		
		6	ГОСТ 8240-89	[22, ℓ=2950	2	61,95
		7	ГОСТ 5781-82	ф8АI, ℓ=280	44	0,11
				МАТЕРИАЛЫ		
				бетон кл. В22.5		0,39 м³
				УМ-32		
				Сборочные единицы		
		К-6-1	см. л. КЖ-31	К-6-1	8	7,32
				ДЕТАЛИ		
		2	ГОСТ 5781-82	ф6АI, ℓ общ=12.3	-	2,73
		8	"	ф8АI, ℓ=330	44	0,13
		9	"	ф8АIII, ℓ=1300	14	0,55
				МАТЕРИАЛЫ		
				бетон кл. В22,5		0,84 м³
				УМ-44	1	
				Сборочные единицы		
		К-39-1	см. л. КЖ-69	К-39-1	6	20,5
				ДЕТАЛИ		
1	2	3	4	5	6	7

Привязан

Инв. №

Рук АБ1	Мурадов	
Рук КБ-1	Баркан	
ГАП	Мурадов	
ГИП	Андреева	
Норм. конт.	Баркан	
Исполн.	Корнев	

264-12-318.92 КЖ

Районный дом культуры (зал на 600 мест)

Стадия	Лист	Листов
Р	59	1

Зона 2. Монолитные железобетонные участки перекрытий УМ-30÷УМ-32; УМ-44; УМ-45.

А.О. ЦНИИЭП им. Б.С. Мезенцева

25447-04 21

Согласовано

Гонитель

Гл. спец. ОВ

Взам. инв. №

Подпись и дата

Инв. № подл.

ОМ-2

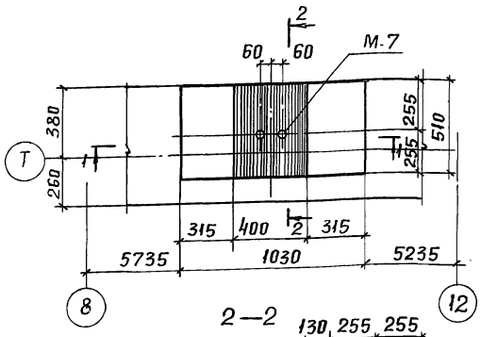

1—1

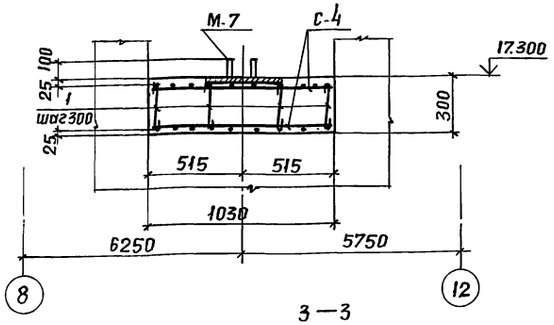

ОМ-3

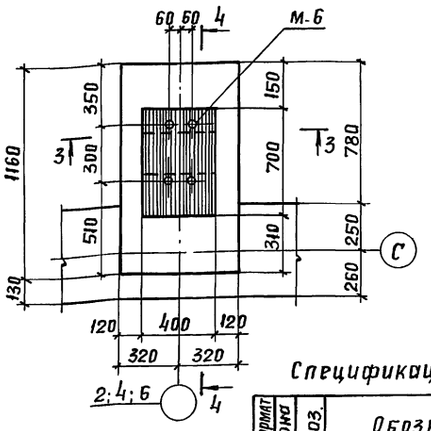

4—4

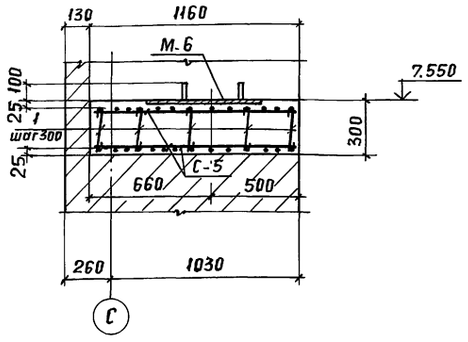

2—2

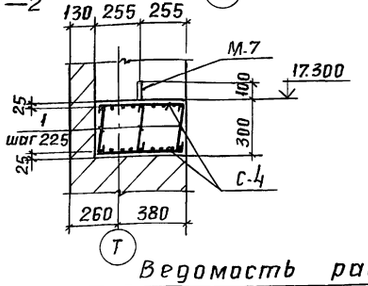

3—3

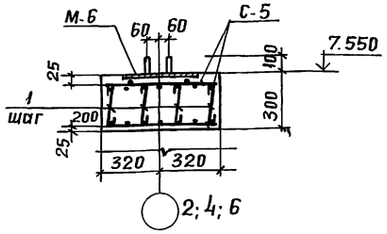

Спецификация расхода материалов на элемент

Формат	Зона	Поз.	Обозначение	Наименование	Кол.	Примечание
			См. л. КЖ-	Опорная плита ОМ-2	2	117.92 кг
				Сборочные единицы		
			См. л. КЖ-87	С-4	2	24.52
			"	М-7	1	66.96
				Детали		
		1	ГОСТ 5781-82	ф8 АТ. l=400	12	0,16
				Материалы		
				Бетон В15		0,16 м³
			См. л. КЖ-	Опорная плита ОМ-3	2	131,27 кг
				Сборочные единицы		
			См. л. КЖ-87	С-5	2	35,18
			"	М-6	1	57,71
				Детали		
		1	ГОСТ 5781-82	ф8 АТ. l=400	20	0,16
				Материалы		
				Бетон В15		0,22 м³

Ведомость расхода стали на элемент, кг

Марка элемента	Изделия арматурные: Арматура класса А-III, ГОСТ 5781-82: ф8	ф12	ф16	ф20	Итого	Арматура класса А-I, ГОСТ 5781-82: ф6	ф8	ф10	ф12	Итого	Всего	Изделия закладные: Арматура класса А-I, ГОСТ 5781-82: ф8	Прокат марки В. Ст. 3 кп. 2, ГОСТ 103-76: δ=8	ГОСТ 8509-86: L50×5	ГОСТ: С22	ГОСТ: I22	Всего	Общий расход
УМ-24		41,0			41,0	16,05	69,5	2,52		88,07	129,07							129,07
УМ-25	8,88	2,21			11,09	13,73		1,54		15,27	26,36							26,36
УМ-26			14,04		14,04	2,4		5,52		7,92	21,96							21,96
УМ-27	3,24		37,44		40,68	10,7	7,04	14,72		32,46	73,14							73,14
УМ-28		37,4			37,4	28,16	21,18	1,68		51,02	88,42	1,4	5,25				6,65	95,07
УМ-29		48,1			48,1	17,58	99,16	4,2	15,3	136,24	184,34							184,34
УМ-30		111,72			111,72	31,3				31,3	143,02			63,3	249,9	285,6	598,8	741,82
УМ-31			18,72		18,72	3,2	4,84	7,36		15,4	34,12				61,95		61,95	96,07
УМ-32	7,7		37,44		45,14	9,13	5,72	14,72		29,57	74,71							74,17
См. л. КЖ-67		6,63				2,55	1,314	4,62		7,17	15,114							15,114
УМ-44	14,96	ф10 22,8	ф6 12,6	88,2	138,56	6,88	10,92			17,8	156,36				249,9		249,9	406,26
УМ-45	17,6	14,8	8,4	58,8	99,6	6,44	5,88			12,32	111,92				249,9		249,9	361,82

Данный чертеж рассматривать совместно с листами КЖ-57, КЖ-58 и КЖ-59

привязан:

инв. №

Рук. КБ-1	Мурадов	
Рук. КБ-1	Баркан	
ГАП	Мурадов	
ГИП	Андреева	
Н. контр	Баркан	
Исполн.	Корнев	

264-12-318.92 КЖ

Районный дом культуры /зал на 600 мест/

Стадия	Лист	Листов
Р	60	1

Зона 2. Опорные плиты ОМ-2 ОМ-3. Ведомость расхода стали на УМ-24÷УМ-32

А.О. ЦНИИЭП им. Б.С. Мезенцева

25447-04 22 Копировал Формат А2

Инв. № подл. | Подпись и дата | Взам. инв. №

1 — 1

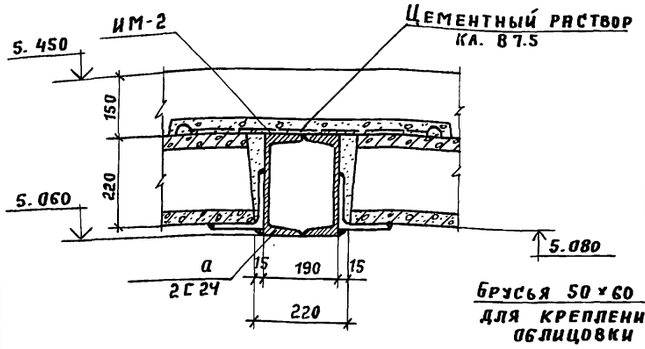

2 — 2

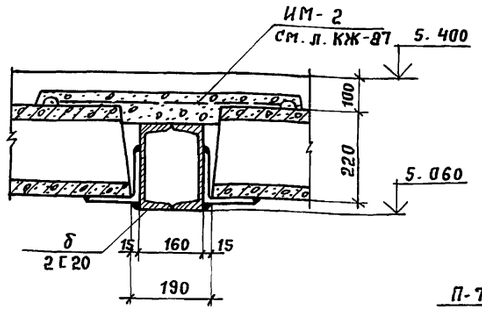

II — II
(см. л. КЖ-52)

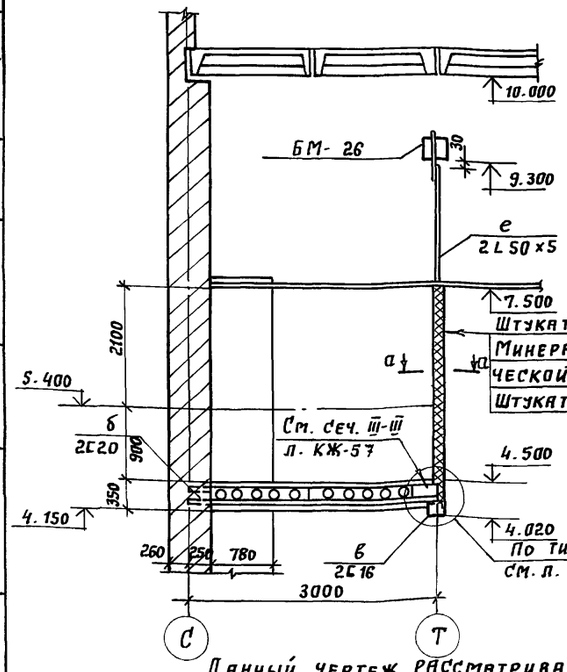

Штукатурка по металлич. сетке - 35
Минераловатные плиты на синтетической связке толщиной 50 мм
Штукатурка по металлич. сетке - 35

а — а

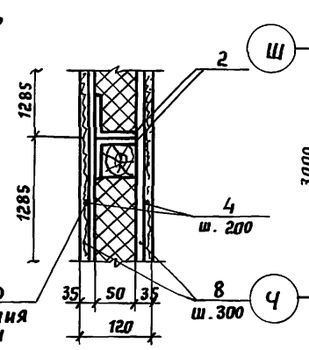

3 — 3

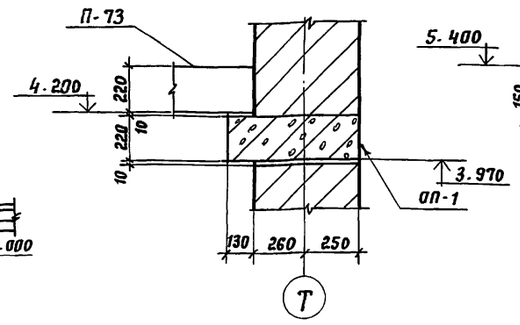

План подпольного желоба и приямка

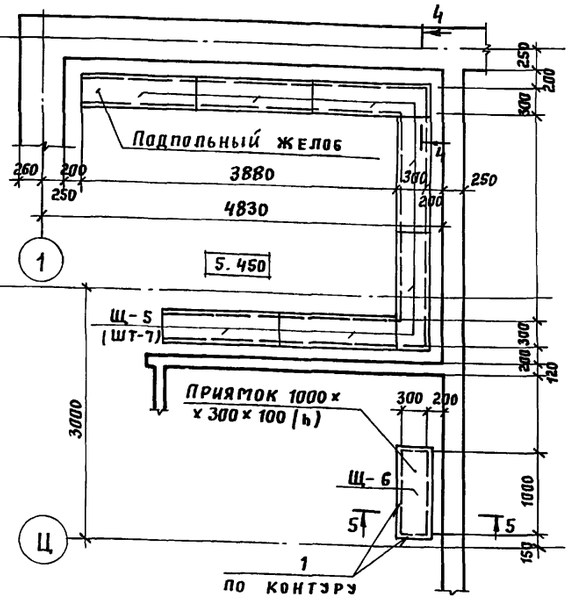

4 — 4

5 — 5

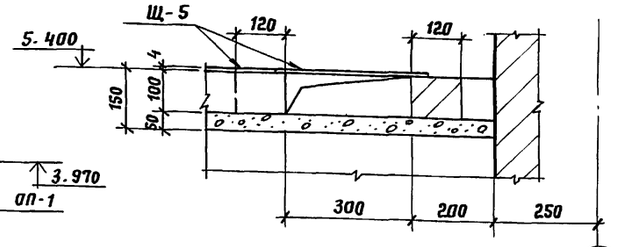

Щ-6

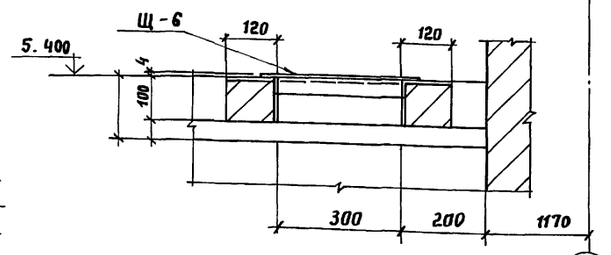

Щ-5 ; Щ-6

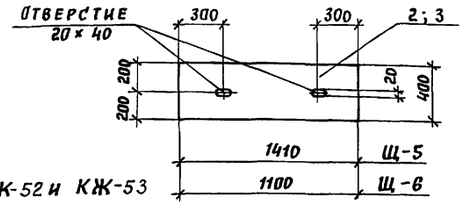

Данный чертеж рассматривать совместно с л. КЖ-52 и КЖ-53

Спецификация расхода материалов на элемент

Формат	Зона	Поз.	Обозначение	Наименование	Кол.	Примечание
				Подпольный желоб и приямок		
				Сборочные единицы		Масса ед., кг
		Щ-5		Щит Щ-5	1	18,85
		Щ-6		" Щ-6	1	14,7
				Детали		
		1	ГОСТ 8509-86	L40×4, ℓобщ.=2600	—	6,3
				Подвесная стена по оси "Т"		
				Детали		
		4	ГОСТ 5781-82	ф6 AI, ℓобщ=750.0пм	—	166,0
		5		Металлическая сетка с ячейкой 10×10	—	70,0 м²
		6		Цементная штукатурка	—	4,9 м³
		7		Минераловатные плиты толщиной 50 мм	—	66,0 м²
		8	ГОСТ 5781-82	ф10 AI, ℓобщ=650.0 п.м	—	400,0
		10		Деревянные брусья 50×60, ℓобщ.=42.0 п.м	—	
				Сборочные единицы		
		ИМ-1	см.л. КЖ-87	ИМ-1	69	0,9
		ИМ-2	"	ИМ-2	36	1,05

Спецификация стали на элемент

Марка поз.	Обозначение	Наименование	Кол.	Масса ед., кг	Примечание
		Щ-5	7	18,85	
		Детали			
2	ГОСТ 8568-77	Сталь рифленая -4×400, ℓ=1410	1	18,85	
		Щ-6	1	14,7	
		Детали			
3	ГОСТ 8568-77	Сталь рифленая -4×400, ℓ=1100	1	14,7	

Рук АБ-1	Мурадов		264-12-318.92 КЖ
Рук КБ-1	Баркан		
ГАП	Мурадов		Районный дом культуры /зал на 600 мест/
ГИП	Андреева		Стадия Р; Лист 61; Листов 1
Н.контр	Баркан		Зона 2. Сечение по перекрытию и подпольный желоб на отм. 5.450.
Исполн.	Корнев		А.О ЦНИИЭП им. Б.С. Мезенцева

Привязан

Инв. №

Согласовано: Гл. спец. "Э" Полунцев; Взам. инв. №; Подпись и дата; Инв. № подл.

План гребенки зала в осях „14" ÷ „17" и „У" ÷ „Ш"

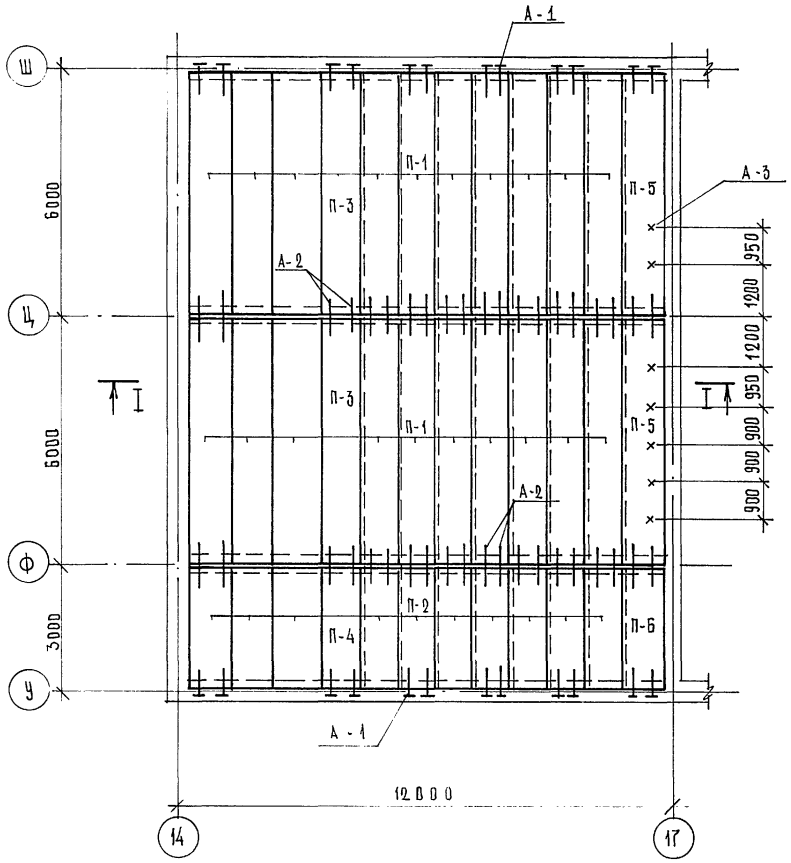

I – I

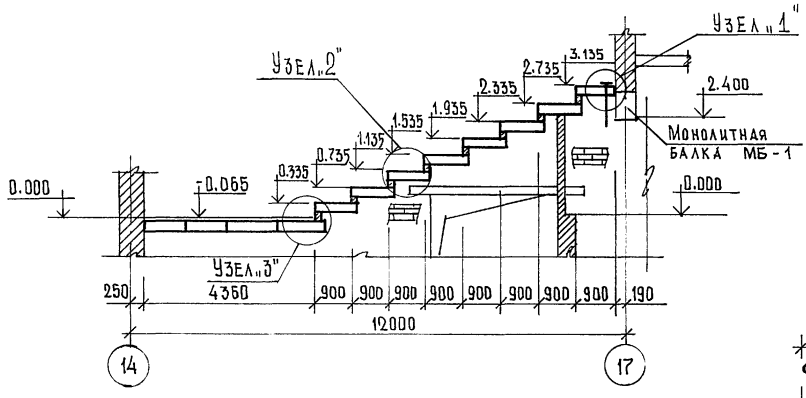

Узел „1"

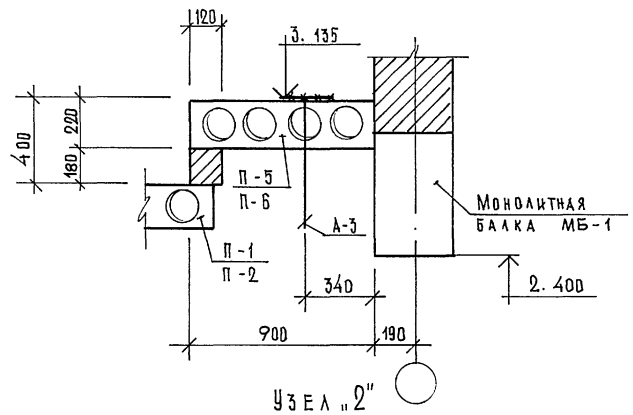

Узел „2"

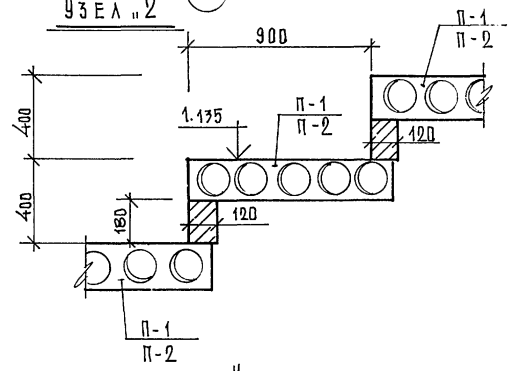

Узел „3"

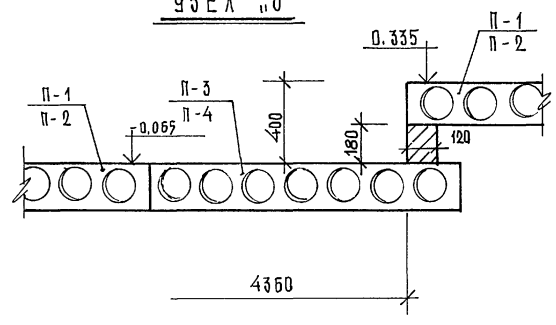

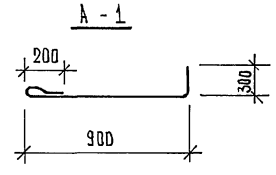

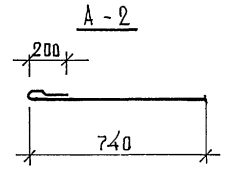

Спецификация сборных ж.б. элементов

Марка	Обозначение	Наименование	Кол.	Масса ед., кг.	Примечание
		Панели перекрытий			
П-73	Сер. 1.141-1 в. 62	ПК 60.10-6 К7Т	20	1740	
П-74	Сер. 1.141-1 в. 60	ПК 30.10-6т	10	882	
П-75	Сер. 1.141-1 в. 62	ПК 60.15-6К7т	2	2800	
П-76	Сер. 1.141-1 в. 60	ПК 30.15-6т	1	1425	
П-30	Шифр 0-312 в. 6	1П 59.9-8К7(6)т	2	1710	
П-35	" в. 2	1П 30.9-14.5ВрII(5)т	1	850	
		Анкера			
А-1	См. данный лист	Ф12 АII ℓ = 1400	24	1,25	
А-2	—— " ——	Ф12 АII ℓ = 940	40	0,8	
А-3	см. КЖ-64	А-3	7	0,8	

Примечания:

1. Данный чертеж см. в листом АР-
2. Монолитная балка МБ-1 разработана на листе КЖ-63

Инв. N подл. | Подпись и дата | Взам. инв. N

Привязан:

Инв. N

Рук. АБ-1	Мурадов	
Рук. КБ-1	Баркан	
ГАП	Мурадов	
ГИП	Андреева	
Н. контр.	Баркан	
Исполн.	Павликов	

264-12-318.92 КЖ

Районный дом культуры /зал 600 мест/

Стадия	Лист	Листов
Р	62	1

Зона „3" Гребенка зала в осях „14÷17" и „У-Ш". Узлы

А/О ЦНИИЭП им. Б.С. Мезенцева

25447-04 24

МОП - 1

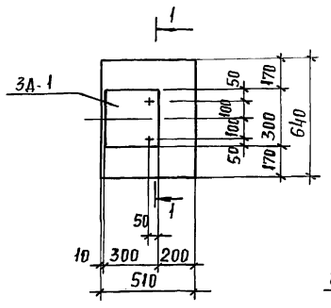

1 - 1

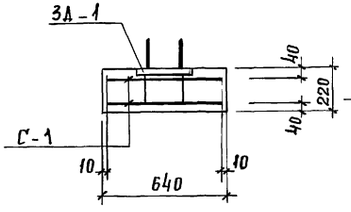

3Д-1

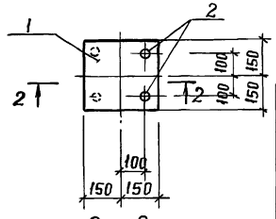

2 - 2

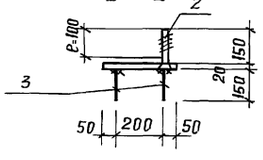

С-1

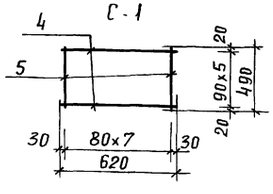

МБ-1

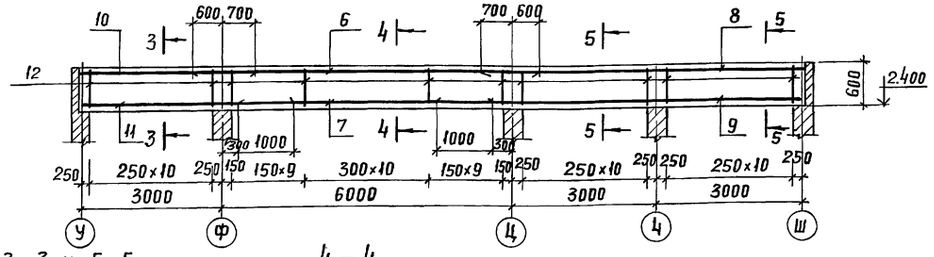

3 - 3 и 5 - 5

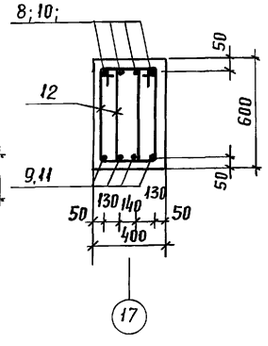

4 - 4

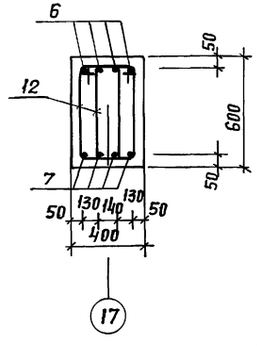

К-15-1

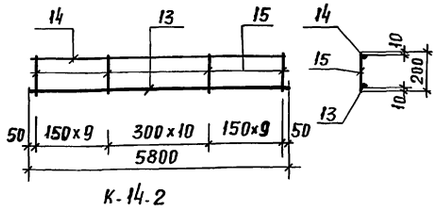

К-14-2

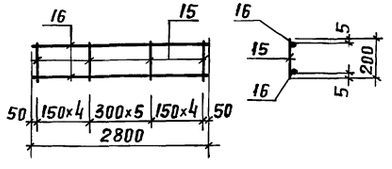

Ведомость расхода стали на элемент

Марка элемента	Изделия арматурные												Изделия закладные			Общий расход
	АР-РА класса												Прокат марки			
	А-III ГОСТ 5781-82							А-I ГОСТ 5781-82					Вст3кп2 ГОСТ 19903-82			
	ф32	ф25	ф16	ф10	ф8	ф6	Итого	ф22	ф12	ф10	ф6	Итого	-20х300		Итого	
МОП-1	—	—	—	4,8	—	—	4,8	1,0	0,52	—	—	1,52	14,1		14,1	20,42
МБ-1	318,0	326,8	—	—	—	—	644,8	—	—	136,4	—	136,4	—		—	781,2
УМ-13	—	—	—	—	13,2	5,2	18,4	—	—	—	9,4	9,4	—		—	27,8
УМ-14	—	—	—	—	11,0	0,7	11,7	—	—	—	5,9	5,9	—		—	17,6
УМ-15	—	—	73,6	—	—	7,7	81,3	—	41,6	—	22,7	64,3	—		—	145,6
УМ-16	—	—	55,2	—	27,3	—	82,5	—	31,2	—	14,6	45,8	—		—	128,3
УМ-17	—	—	101,2	—	35,2	—	136,4	—	57,2	—	24,6	81,8	—		—	218,2
УМ-18	—	—	46,0	—	—	3,6	49,6	—	26,0	—	12,0	38,0	—		—	87,6

Данный чертеж см. совместно с листом КЖ-33

Формат	Зона	Поз.	Обозначение	Наименование		Кол.	Примечание
				МОП-1 (1 шт. 10)			масса ед. кг.
				Сборочные единицы			
			См. КЖ-63	Сетка С-1		2	4,8
			—"—	3Д-1		1	15,62
				Материалы			
				Бетон марки В25		—	0,07м³
				МБ-1 (1 шт. 1)			
				Детали			
		6	ГОСТ 5781-82	ф32 AIII	ℓ=7200	4	45,4
		7	—"—	ф32 AIII	ℓ=5400	4	34,1
		8	—"—	ф25 AIII	ℓ=6700	4	25,8
		9	—"—	ф25 AIII	ℓ=7200	4	27,7
		10	—"—	ф25 AIII	ℓ=3700	4	11,6
		11	—"—	ф25 AIII	ℓ=4300	4	16,6
		12	—"—	ф10 AI	ℓ=1750	124	1,1
				Материалы			
				С-1			
				Детали			
		4	ГОСТ 5781-82	ф10 AIII	ℓ=620	6	0,4
		5	—"—	ф10 AIII	ℓ=490	8	0,3
				3Д-1			
				Детали			
		1	ГОСТ 19903-74	-300х20	ℓ=300	1	14,1
		2	ГОСТ 5781-82	ф22 AI	ℓ=170	2	0,5
		3	—"—	ф12 AI	ℓ=150	4	0,13
				К-15-1			
				Детали			
		13	ГОСТ 5781-82	ф16 AIII	ℓ=5800	1	9,2
		14	—"—	ф12 AI	ℓ=5800	1	5,2
		15	—"—	ф6 AI	ℓ=200	29	0,05
				К-14-2			
				Детали			
		15	ГОСТ 5781-82	ф6 AI	ℓ=200	14	0,05
		16	—"—	ф8 AIII	ℓ=2800	2	1,1

Рук АБ-1	Мурадов	
Рук КБ-1	Баркан	
ГАП	Мурадов	
ГИП	Андреева	
Н.контр.	Баркан	
Нач.гр.ин	Павлчков	

Привязан:

Инв.№

264-12-318.92 КЖ

Районный дом культуры (Зал на 600 мест)

Стадия	Лист	Листов
Р	63	1

Зона 3. Монолитные ж.б. балка на отм. 2.400 и опорная плита МОП-1

А.О. ЦНИИЭП им. Б.С. Мезенцева

Инв.№ подл. | Подп. и дата | Взам. инв.№

Копировал Инв.№ 25447-04 25 Формат А2

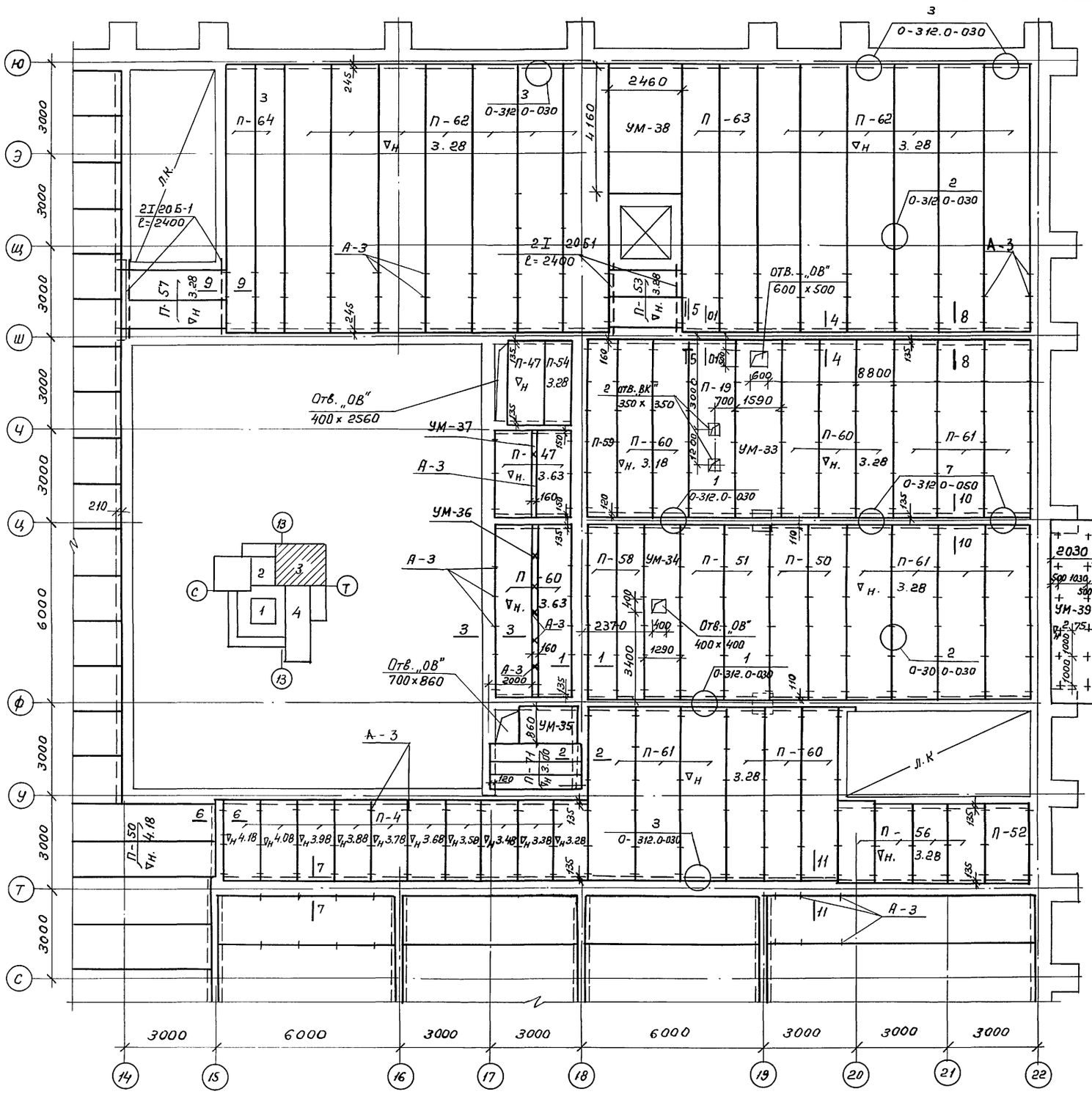

Согласовано:

Гл. спец. „ОВ"	Гонитель	
Гл. спец. „ВК"	Коданев	

Инв. N подл. | Подпись и дата | Вз. инв. N

Спецификация железобетонных изделий и узлов на 3 и 4 зоны на отм. 3.60

Марка поз.	Обозначение	Наименование	Кол. шт.	Масса ед. кг	Примечание
П-62	Серия 1.241-1 В.35	П90.15-8АтIVСТ	20	4190	
П-63	——"——	П90.12-8АтIVСТ	2	3170	
П-64	——"——	П90.10-8АтIVСТ	3	2620	
П-61	Шифр 0-312 В.4	2П58.15-10,5Вр II (S)Т	24	2750	
П-60	——"—— В.3	2П58.12-10.5Вр II (S)Т	10	2200	
П-59	——"—— В.2	2П58.9-10.5Вр II (S)Т	3	1660	
П-51	——"—— В.4	1П57.15-10.5Вр II (S)Т	9	2710	
П-50	——"—— В.3	1П57.12-10.5Вр II (S)Т	4	2170	
П-58	——"—— В.2	1П57.9-10.5Вр II (S)Т	3	1630	
П-57	——"—— В.2	1П33.9-11Вр II (S)Т	2	940	
П-71	Серия 1.038.1-1 В.5	10ПП30-13	3	722	
П-46	——"—— В.4	2П28.15-16Вр II (S)Т	7	1320	
П-47	——"—— В.3	2П28.12-12.5Вр II (S)Т	14	1060	
П-54	——"—— В.2	2П28.9-18Вр II (S)Т	1	790	
П-52	——"—— В.4	2П26.15-17.5Вр II (S)Т	1	1270	
П-56	——"—— В.3	2П26.12-14Вр II (S)Т	4	1010	
П-53	Шифр 0-312 В.2	1П24.9-26Вр II (S)Т	2	680	
П-19	Серия 1.041.1-2 В.6	ПРС56-15-10АIV Т	1	2890	
ОП-1	Серия 1.225-2 В.11	ОП6.4-Т	1	140	
	ГОСТ 19903-74	-10×150; ℓ=3,6 п.м	—	42,5	
	ГОСТ 26020-83	I 20Б1; ℓ=9,6 п.м.	—	215,0	
1	А-3 (380 шт)	ф10АI; ℓ=200	1	0,12	0,80
2		ф10АI; ℓ=1100	1	0,68	
	0-342.0-030	Узел 3	35		
	0-312.0-090	МС-2	35	1.33	
	0-312.0-050	Узел 7	8		
	0-312.0-080	МС-1	24	0,48	
	ГОСТ 5781-82	ф12АIII; ℓ=960	12	10,2	

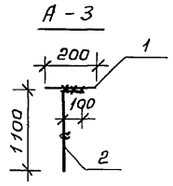

1. Общие примечания см. лист КЖ-66
2. Монолитные участки разработаны на листе КЖ-69
3. Сечения по перекрытиям см. лист КЖ-68
4. Сечение 01-01 см. лист КЖ-19

Привязан:

Инв. N

Рук. АБ1	Мурадов	
Рук. КБ1	Баркон	
ГАП	Мурадов	
ГИП	Андреева	
Н. контр.	Баркон	
Исполн.	Кузьмина	

264-12-318.92 КЖ

Районный дом культуры (зал на 600 мест)

Стадия	Лист	Листов
Р	64	1

Зона 3 План перекрытия на отм. 3.60

А.О. ЦНИИЭП им. Б.С. Незенцева

25447-04 26

Ф А2

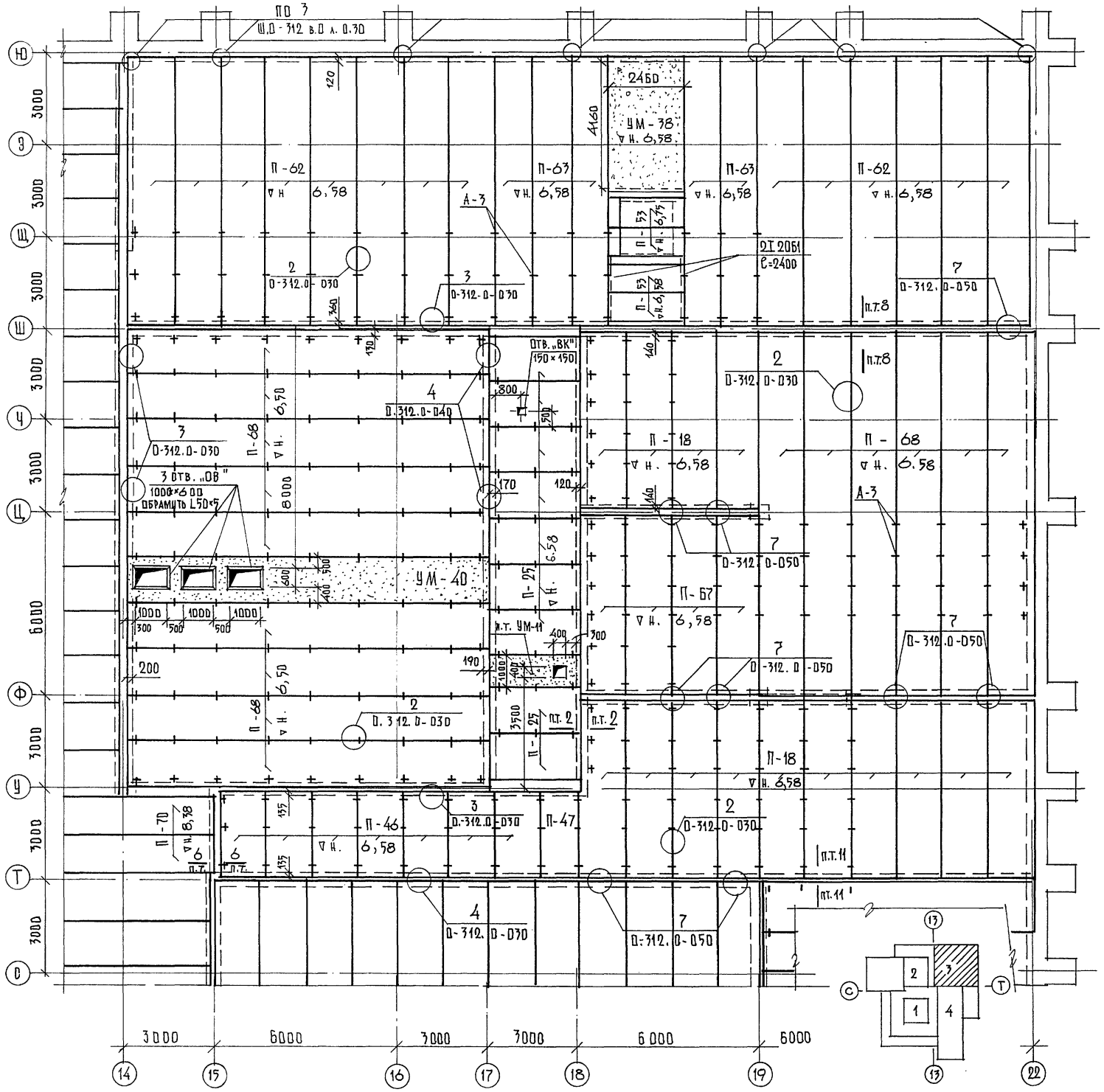

1. Общие примечания см. КЖ-66.
2. Монолитные участки разработаны на листе КЖ-69.
3. Сечения по перекрытиям см. лист КЖ-68.

Спецификация железобетонных изделий и узлов на зоны „3" и „4". Покрытие.

Марка поз.	Обозначение	Наименование	Кол. шт.	Масса ед.кг.	Примечание
	Плиты	покрытия			
П-62	Серия 1.241-1 в.35	П90.15-8АтIV ст	23	4190	
П-63	—"—	П90.12-8АтIV ст	7	3170	
П-18	Шифр О-312 в.4	2П58.15-8,5ВрII(5)т	14	2750	
П-70	—"— в.3	1П57.12-8,5ВрII(5)т	7	2170	
П-67	—"— в.4	1П57.15-9ВрII(5)т	4	2710	
П-25	—"— в.4	1П30.15-13ВрII(5)т	9	1420	
П-64	Серия 1.241-1 в.35	П90.10-8АтIV ст	1	2620	
П-46	—"— в.4	2П28.15-16ВрII(5)т	9	1320	
П-47	—"— в.3	2П28.12-12,5ВрII(5)т	1	1060	
П-53	—"— в.2	1П24.9-26ВрII(5)т	4	680	
П-68	Серия 1.241-1 в.25	П120.15-8АIIIвт	27	7470	
П-69	ГОСТ 22701.0-77	ПГ4АIV	35	2650	
П-54	Шифр О-312 в.2	2П28.9-18ВрII(5)т	2	790	
	ГОСТ 26020-83	I20Б1; ℓ=4,8 п.м.	–	107.5	
	ГОСТ 19903-74	-10×150; ℓ=1,2 п.м	–	14,0	
	ГОСТ 8509-86	L50×5; ℓ=11,5 п.м.	–	43,4	
	КЖ-64	А-3 (325 шт.)	1	0,88	
	КЖ-62	А-1 (16 шт.)	1	1,25	
	О-312.0-030	Узел 3	37		
	О-312.0-090	МС-2	37	1.33	
	О-312.0-040	Узел 4	7		
	О-312.0-080	МС-1	14	0.48	
	ГОСТ 5781-82	Ф12АII; ℓ=700	7	4,4	
	О-312.0-050	Узел 7	20		
	О-312.0-080	МС-1	80	0,48	
	ГОСТ 5781-82	Ф12АII; ℓ=960	40	12,0	
	Монолитные участки				
	КЖ-69	УМ-38	1		2,4 м³
	КЖ-69	УМ-40	1		1,4 м³
	КЖ-69	УМ-41	1		1,4 м³
	КЖ-30	п.т. УМ-11	1		0.6 м³
	КЖ-69	УМ-42	1		0,26 м³

Согласовано
Гл. спец. „ОВ" Гонитель
Гл. спец. „ВК" Коданев
Ин. № под. | Подпись и дата | Взам. ин. №

Привязан
Ин. №

Рук. АБ-1	Мурадов	
Рук. КБ-1	Баркан	
ГАП	Мурадов	
ГИП	Андреева	
Норм. конт.	Баркан	
Исполн.	Кузьмина	

264-12-318.92 КЖ

Районный дом культуры /зал 600 мест/

Зона 3
План покрытия

Стадия	Лист	Листов
Р	65	1

А/о ЦНИИЭП им. Б.С. Мезенцева

25447-04 27

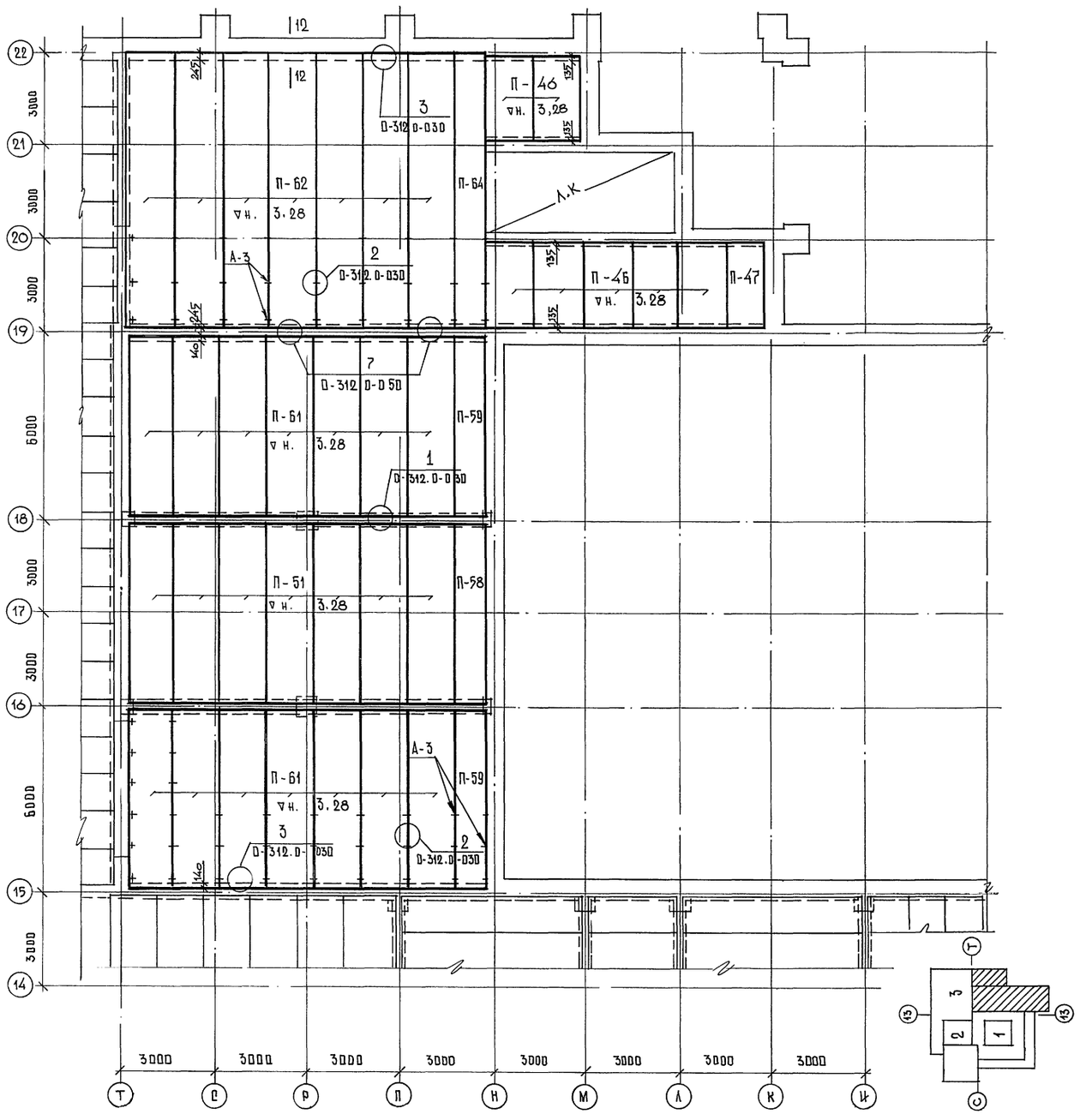

Спецификация монолитных участков

Марка поз.	Обозначение	Наименование	Кол. шт.	Масса ед. кг.	Примечание
	КЖ — 70	УМ - 33	1	—	2,0 м³
	—"—	УМ — 34	1	—	1,6 м³
	—"—	УМ — 35	1	—	0,4 м³
	—"—	УМ — 36	1	—	0,2 м³
	—"—	УМ — 37	1	—	0,1 м³
	—"—	УМ — 38	1	—	2,4 м³
	—"—	УМ — 39	1	—	2,4 м³

1. Все монтажные работы должны производиться согласно требованиям СНиП III-16-80. „Бетонные и железобетонные конструкции сборные. Правила производства и приемки работ." СНиП III-4-80 „Техника безопасности в строительстве"; а также требованиям, приведенным в рабочих чертежах зданий и в проекте производства работ.

2. Для обеспечения совместной работы смежных плит и требований звукоизоляции швы между продольными плитами и участки замоноличивания необходимо тщательно заполнить цементным раствором марки 200 или бетоном марки В-15 на мелком щебне или гравии. Прочность бетона определять по ГОСТ 10180-78. Зазоры между торцами плит и ригелями или стенами заполняются на толщину нижней полки плиты.

3. Отв. 150×150 в плитах перекрытия сверлить по месту.

4. Спецификацию на плиты перекрытия и узлы см. лист КЖ - 65.

5. Сечения по перекрытиям см. лист КЖ - 69.

Согласовано
Гл. спец. „08" Гончитель

Инв. № подл. | Подпись и дата | Взам. инв. №

Привязан

Инв. №

Рук. АБ-1	Мурадов	
Рук. КБ-1	Баркан	
ГАП	Мурадов	
ГИП	Андреева	
Н. контр.	Баркан	
Исполн.	Кузьмина	

264-12-318.92 КЖ

Районный дом культуры /зал 600 мест/

Стадия	Лист	Листов
Р	66	1

Зона А. План перекрытия на отм. 3,60

А/О ЦНИИЭП им. Б.С. Мезенцева

1. Спецификацию на плиты покрытия и узлы см. КЖ-65
2. Общие примечания см. лист КЖ-66
3. Сечения по перекрытиям см. лист КЖ-68.
4. Монолитные участки разработаны на листе КЖ-69.
5. Плиты марки П-69 приварить к поясам ферм не менее чем в 3[x] точках.

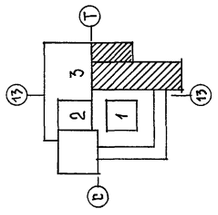

Рук. АБ-1	Мурадов		
Рук. КБ-1	Баркан		
ГАП	Мурадов		
ГИП	Андреева		
Н. контр.	Баркан		
Исполн.	Кузьмина		

Привязан

Инв. № подл. | Подпись и дата | Взам. инв. №

Согласовано: Гл. спец. „ОВ" Гонитель

264-12-318.92		КЖ-	
Районный дом культуры /зал 600 мест/	Стадия	Лист	Листов
	Р	67	1
Зона 4 План покрытия	А/О ЦНИИЭП им. Б.С. Мезенцева		

1 – 1

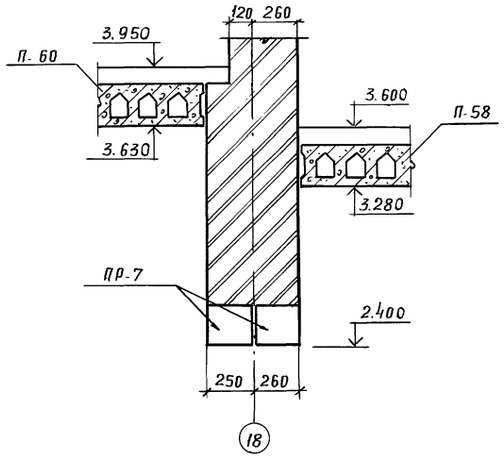

2 – 2

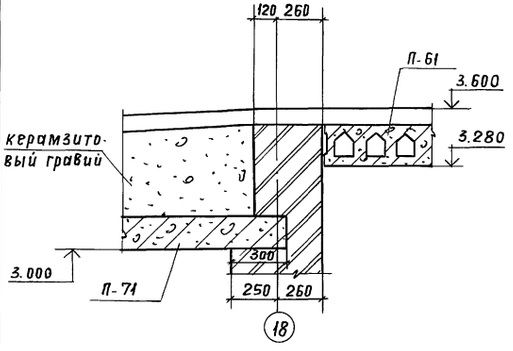

3 – 3

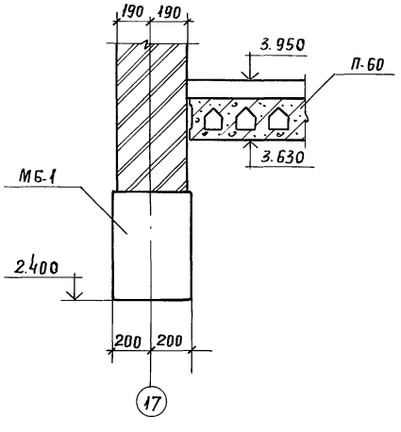

4 – 4

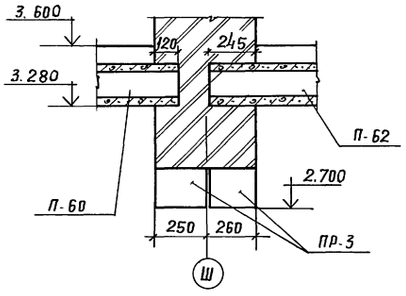

5 – 5

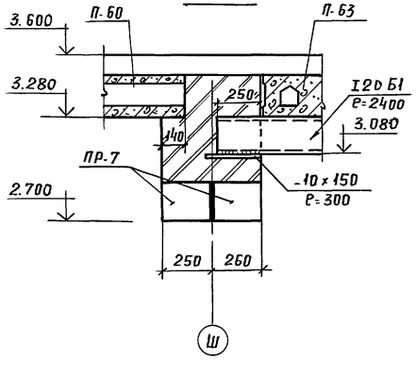

6 – 6

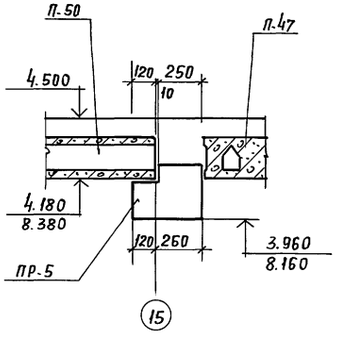

7 – 7

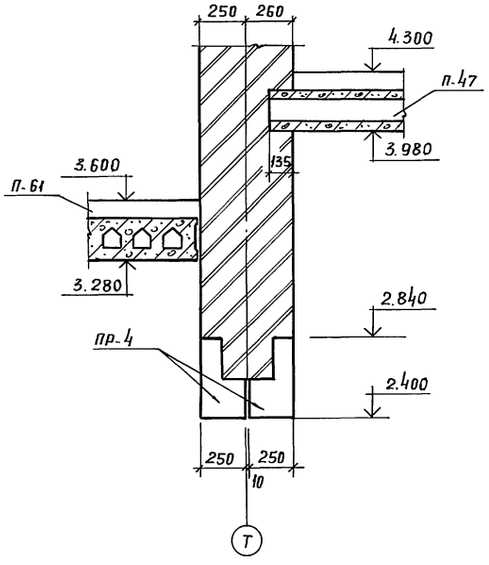

8 – 8

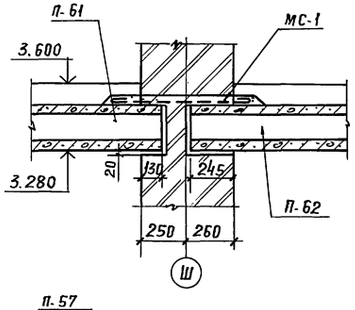

9 – 9

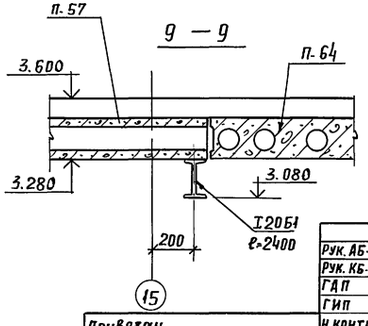

10 – 10

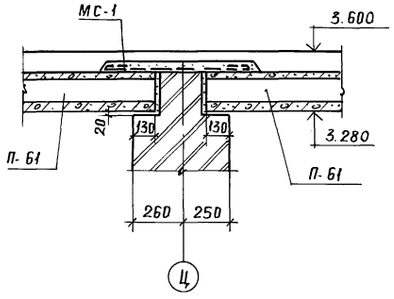

11 – 11

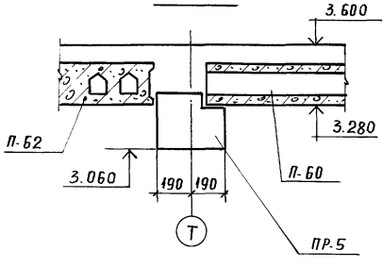

12 – 12

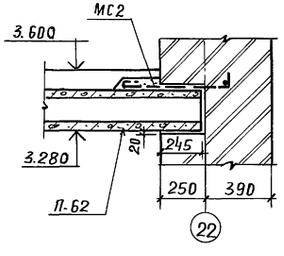

Деталь опирания плит 2П на кирпичные стены

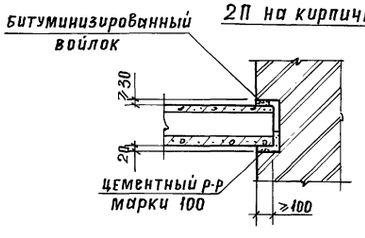

Данный чертеж см. совместно с листом КЖ-66, КЖ-65

Рук. АБ-1	Мурадов		264-12-318.92 КЖ	
Рук. КБ-1	Баркан			
ГАП	Мурадов			
ГИП	Андреева			
Н.контр.	Баркан		Районный дом культуры /зал на 600 мест/	стадия: Р; лист: 68; листов: 1
Исполн.	Кузьмина		Зоны 3 и 4. Сечения по перекрытиям	А.О.ЦНИИЭП им. Б.С. Мезенцева

Привязан

Инв. №

Инв. № подл. | Подпись и дата | Взам. инв. №

25447-04 30 Копировал

Формат А2

УМ – 33

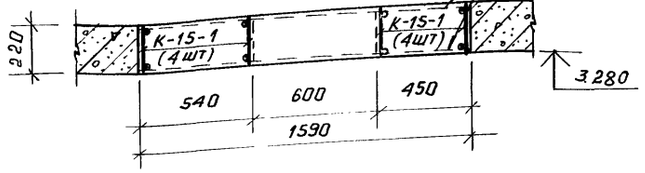

УМ – 34

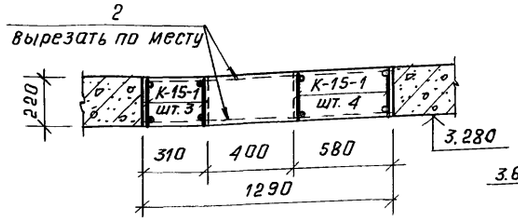

УМ – 36

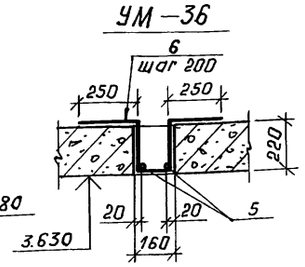

УМ – 35

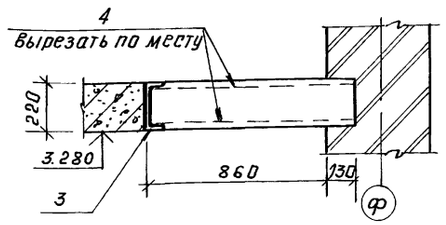

УМ – 37

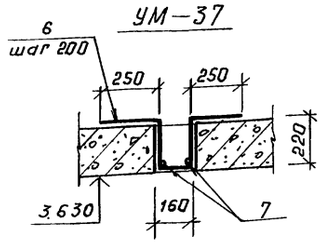

УМ – 38

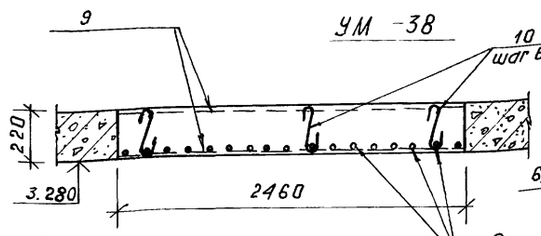

УМ – 42

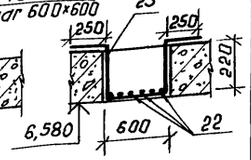

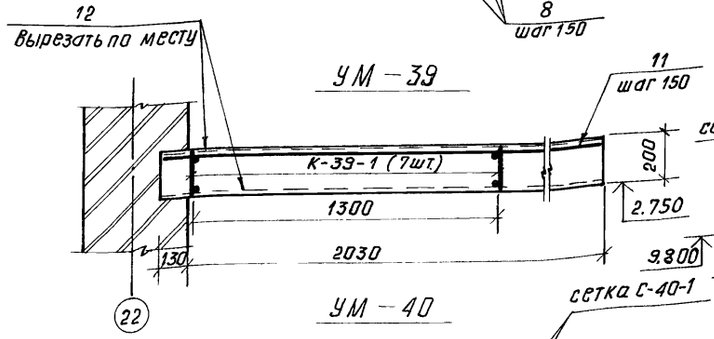

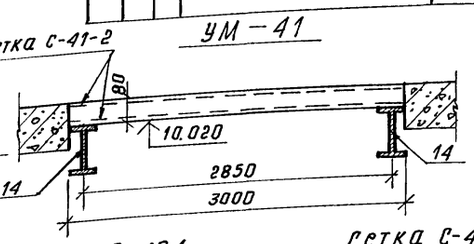

Каркас К-39-1

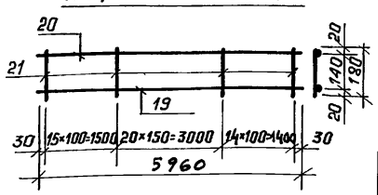

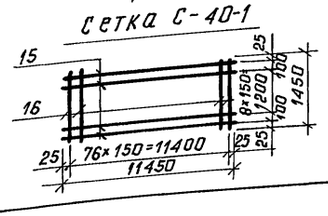

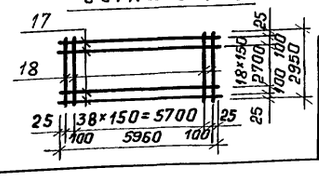

Формат	Зона	Поз.	Обозначение	Наименование	Кол. шт.	Общая масса кг
1	2	3	4	5	6	7
			КЖ-63	УМ-33 (1шт)		
				Каркас К-15-1	8	115,6
		1		С 5Вр1-100/5Вр1-100 1540×5800 25/20 ГОСТ 8478-81	2	56,8
				итого:		172,4
				Материал: бетон марки В25	м³	2,0
				УМ-34 (1шт)		
			КЖ-63	Каркас К-15-1	7	101,2
		2		С 5Вр1-100/5Вр1-100 1280×5800 25/40 ГОСТ 8478-81	2	46,0
				итого:		147,2
				Материал: бетон марки В25	м³	1,6
				УМ-35 (1 шт.)		
				Г 22, ℓ = 3000; ГОСТ 8240-89	1	63,0
		3		С 5Вр1-100/5Вр1-100 2350×1000 25/25 ГОСТ 8478-81	2	15,4
		4		итого:		78,4
				Материал: бетон марки В25	м³	0,4
				УМ-36 (1шт.)		
		5		Ø 8 А III; ℓ = 5900; ГОСТ 5781-82	2	4,7
		6		Ø 8 А III; ℓ = 1050; ГОСТ 5781-82	30	12,4
				итого:		17,1
				Материал: бетон марки В25	м³	0,2
				УМ-37 (1шт.)		
		7		Ø 8 А III; ℓ = 2900; ГОСТ 5781-82	2	2,3
		6		Ø 8 А III; ℓ = 1050; ГОСТ 5781-82	15	6,2
				итого:		8,5
				Материал: бетон марки В25	м³	0,1
				УМ-38 (2шт.)		
		8	отд. стержни	Ø 8 А III; ℓ = 4600; ГОСТ 5781-82	17	30,9
		9		С 5Вр1-100/5Вр1-100 2350×4600 25/25 ГОСТ 5781-82	2	68,2
		10		Ø 6 А I; ℓ = 320; ГОСТ 5781-82	21	1,5
				итого:		100,6
				Материал: бетон марки В25	м³	2,4
			КЖ-28	п. т. УМ-11 (1шт.)		69,06
				Материал: бетон марки В25	м³	0,6

1	2	3	4	5	6	7
				УМ-39 (1шт.)		
			К-39-1	Каркас К-39-1	7	143,5
		11	отд. стержни	Ø 12 А III; ℓ = 2000 ГОСТ 5781-82	41	73,0
		12		С 5Вр1-100/5Вр1-100 1280×6000 25/40 ГОСТ 8478-81	4	96,4
				итого:		312,9
				Материал: бетон марки В25	м³	2,4
				УМ-40 (1шт.)		
		13		I 35 Б1; ℓ = 12000; ГОСТ 26020-83	2	933,6
			С-40-1	сетка С-40-1	2	144,2
				итого:		1077,8
				Материал: бетон марки В25	м³	1,4
				УМ-41 (1шт.)		
		14		I 22; ℓ = 6000; ГОСТ 8239-89	2	288,0
			С-41-2	С-41-2	2	270,6
				итого:		558,6
				Материал: бетон марки В25	м³	1,4
				сетка С-40-1 (2шт.)		
		15		Ø 6 А III; ℓ = 11450; ГОСТ 5781-82	11	28,0
		16		Ø 8 А III; ℓ = 1450; ГОСТ 5781-82	77	44,1
				итого:		72,1
				сетка С-41-2 (2шт.)		
		17		Ø 6 А III; ℓ = 5950; ГОСТ 5781-82	21	27,7
		18		Ø 12 А III; ℓ = 2950; ГОСТ 5781-82	41	107,6
				итого:		135,3
				каркас К-39-1 (7шт.)		
		19		Ø 20 А III; ℓ = 5960; ГОСТ 5781-82	1	14,7
		20		Ø 10 А I; ℓ = 5960; ГОСТ 5781-82	1	3,7
		21		Ø 6 А III; ℓ = 180; ГОСТ 5781-82	51	2,1
				итого:		20,5
				УМ-42 (1шт.)		
		22		Ø 12 А III; ℓ = 3000; ГОСТ 5781-82	6	16,1
		23		Ø 12 А III; ℓ = 1500; ГОСТ 5781-82	15	20,0
				итого:		36,1
				Материал: бетон марки В25	м³	0,26

Ведомость расхода стали на монолитные участки

ГОСТ 8478-81; ГОСТ 5781-82										ГОСТ 8240-89 ГОСТ 8239-89 ГОСТ 26020-83			Общий расход стали, кг
Вр1	класса АI			класса А III									
Ø 5	Ø 6	Ø 8	Ø 10	Ø 6	Ø 8	Ø 12	Ø 16	Ø 20		Г 22	I 22	I 35 Б1	
282,8	3,7	4,84	36,9	136,8	175,6	416,7	166,1	104,3		63,0	288,0	933,6	2612,34
Общий расход бетона на монолитные участки, м³													15,6

К-15-1 : К- каркас; 15- номер монолит. уч-к; 1- номер каркаса

Данный лист см. с листами КЖ-64; КЖ-65; КЖ-67

Рук. АБ-1	Мурадов	
Рук. КБ-1	Баркан	
ГАП	Мурадов	
ГИП	Андреева	
Н. контр.	Баркан	
Исполн.	Кузьмина	

Привязан:

Инв. №

264-12-318.92 КЖ

Районный дом культуры / зал на 600 мест /	Стадия	Лист	Листов
	Р	69	1
Зоны 3 и 4. Монолитные железобетонные участки перекрытий УМ-33 ÷ УМ-42	А.О. ЦНИИЭП им. Б.С. Мезенцева		

Копировал 25447-04 31 Формат А2

Инв. № подл. | Подп. и дата | Взам. инв. №

Лестница №3 /Монтажная схема/

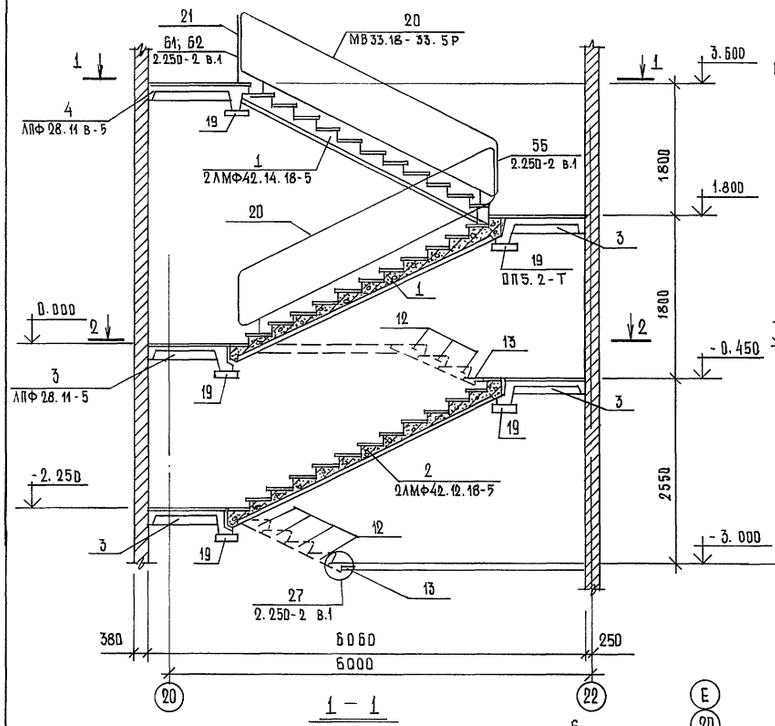

Лестница №2 /Монтажная схема/

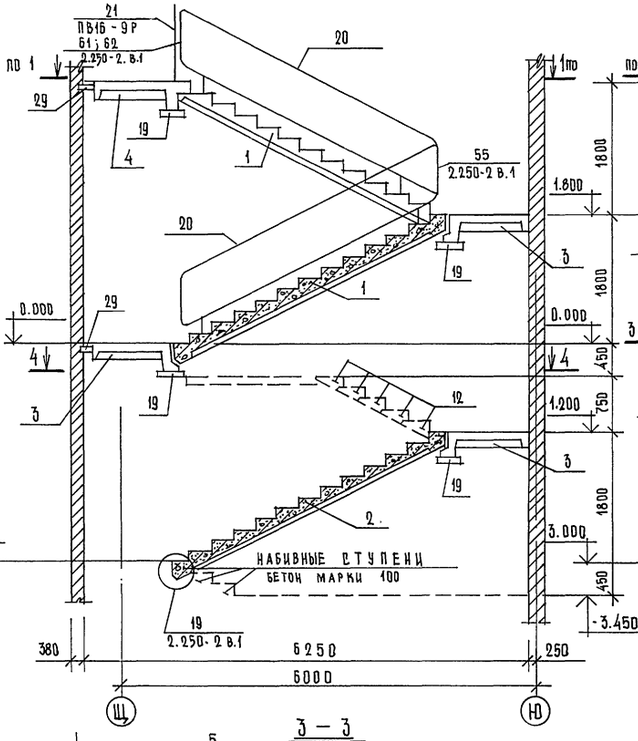

Лестница №1 /Монтажная схема/

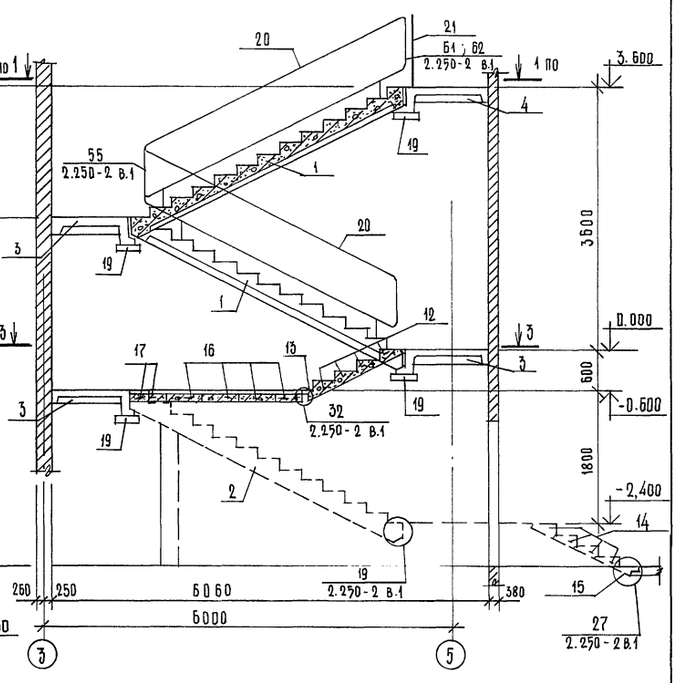

1 – 1

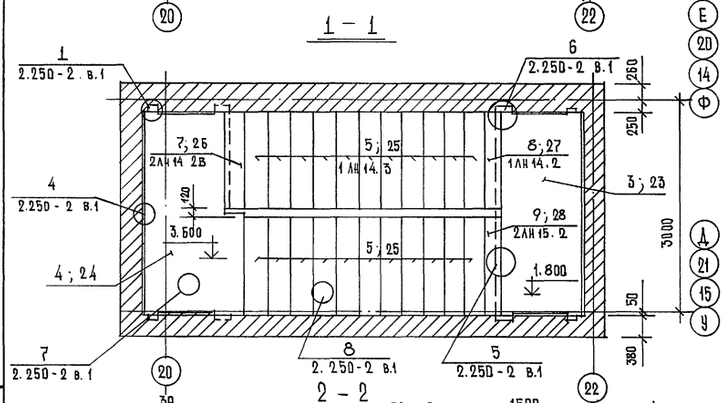

2 – 2

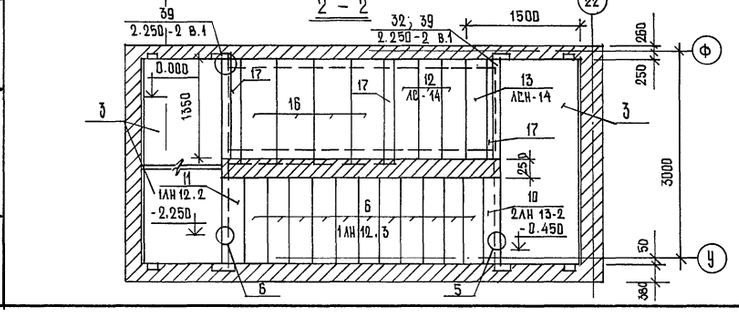

3 – 3

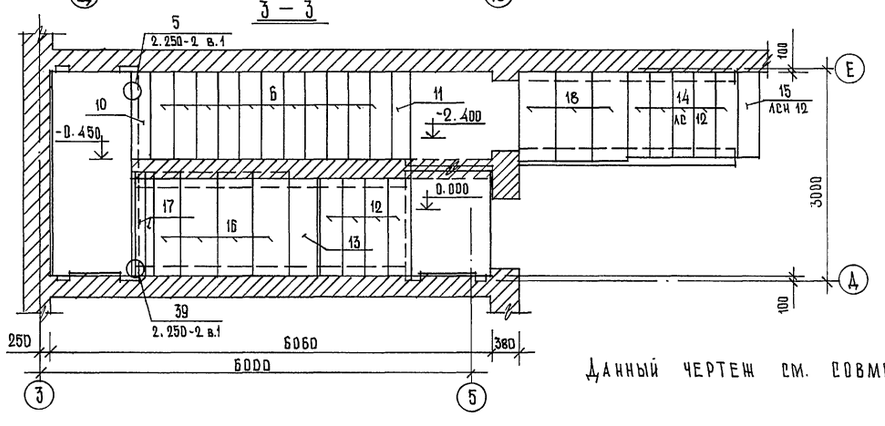

Данный чертеж см. совместно с листом КЖ-71

Привязан

Инв. №

Рук. АБ-1	Мурадов	
Рук. КБ-1	Баркан	
ГАП	Мурадов	
ГИП	Андреева	
Н. контр.	Баркан	
Исполн.	Павликов	

264-12-318.92 КЖ

Районный дом культуры /зал 600 мест/

Стадия	Лист	Листов
Р	70	1

Лестницы №№ 1÷3 Монтажные схемы

а/о ЦНИИЭП им. Б.С. Мезенцева

25447-04 32

Инв. № подл. | Подпись и дата | Взам. инв. №

Лестницо N4 (Монтажная схемо)

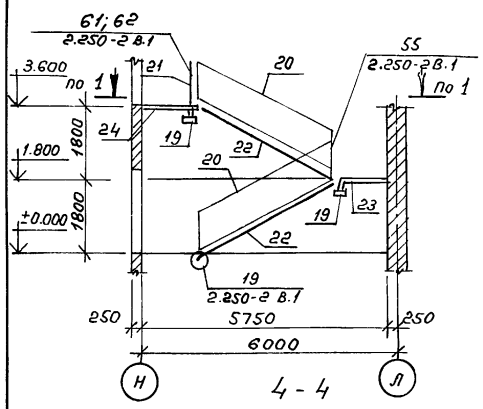

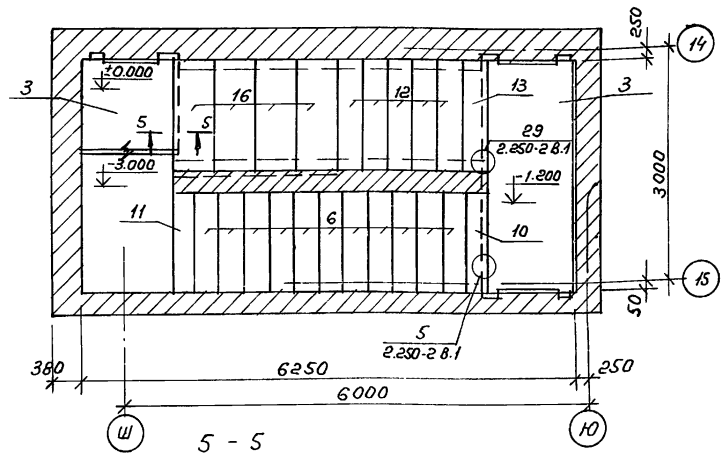

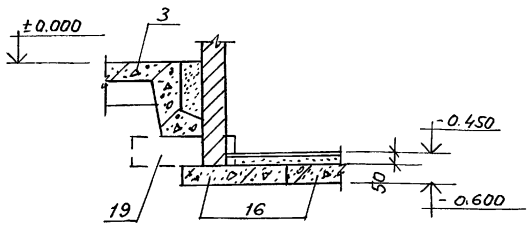

Примечание

1. Сечение 4-4 относится к лестнице N2 и замаркировано на листе КЖ-70
2. Данный чертеж см. с листом КЖ-70

Спецификация материалов на лестницы N1 ÷ N4

Марка поз	Обозначение	Наименование	Кол.	Масса ед. кг	Примечание
1	2	3	4	5	6
		Лестницо N1			
		Сборочные единицы			
1	Сер. 1.251.1-4 В.1	2ЛМФ42.14.18-5	2	1530	
2	—— " ——	2ЛМФ42.12.18-5	1	1400	
3	Сер. 1.252.1-4 В.1	ЛПФ28.11-5	3	1100	
4	—— " ——	ЛПФ28.118-5	1	1260	
5	Сер. 1.251.1-4 В.1	1ЛН14.3	22	38	
6	—— " ——	1ЛН12.3	11	34	
7	—— " ——	2ЛН14.28	1	29	
8	—— " ——	1ЛН14.2	2	26	
9	—— " ——	2ЛН15.2	1	32	
10	—— " ——	2ЛН13.2	1	28	
11	—— " ——	1ЛН12.2	1	23	
12	ГОСТ 8717.1-84, 8717.0-84	ЛС14	4	150	
13	—— " ——	ЛСН14	1	78	
14	—— " ——	ЛС12	5	133	
15	—— " ——	ЛСН12	1	68	
16	Сер. 1.038.1-1 В.5	9ПП14-5	4	163	
17	—— " —— В.4	8ПБ13-1	2	35	
18	—— " —— В.5	9ПП12-4	3	133	
19	Сер. 1.225-2 В.11	ОП5.2-Т	8	50	
20	Сер. 1.256.2-2 В.1	МВ33.18-33.9Р	2	56.08	
21	—— " ——	ПВ16-9Р	1	19.5	
ММ1	Сер. 2.250-2 В.1	ММ1	5	0.88	
		Лестницо N2			
		Сборочные единицы			
1	Сер. 1.251.1-4 В.1	2ЛМФ42.14.18-5	2	1530	
2	—— " ——	2ЛМФ42.12.18-5	1	1400	
3	Сер. 1.252.1-4 В.1	ЛПФ28.11-5	3	1100	
4	—— " ——	ЛПФ28.118-5	1	1260	
5	Сер. 1.251.1-4 В.1	1ЛН14.3	22	38	
6	—— " ——	1ЛН12.3	11	34	
7	—— " ——	2ЛН14.28	1	29	
8	—— " ——	1ЛН14.2	2	26	
9	—— " ——	2ЛН15.2	1	32	
10	—— " ——	2ЛН13.2	1	28	
11	—— " ——	1ЛН12.2	1	23	
12	ГОСТ 8717.1-4; 8717.0-84	ЛС14	5	150	
13	—— " ——	ЛСН14	1	78	
16	Сер. 1.038.1-1 В.5	9ПП14-5	4	163	
19	Сер. 1.225-2 В.11	ОП5.2-Т	9	50	
20	Сер. 1.256.2-2 В.1	МВ33.18-33.9Р	2	56.08	
21	—— " ——	ПВ16-9Р	1	19.5	
ММ1	Сер. 2.250-2 В.1	ММ1	5	0.88	
		Лестницо N3			
		Сборочные единицы			
1	Сер. 1.251.1-4 В.1	2ЛМФ42.14.18-5	2	1530	
2	—— " ——	2ЛМФ42.12.18-5	1	1400	
3	Сер. 1.252.1-4 В.1	ЛПФ28.11-5	4	1100	
4	—— " ——	ЛПФ28.118-5	1	1260	
5	Сер. 1.251.1-4 В.1	1ЛН14.3	22	38	
6	—— " ——	1ЛН12.3	11	34	
7	—— " ——	2ЛН14.28	1	29	
8	—— " ——	1ЛН14.2	2	26	
9	—— " ——	2ЛН15.2	1	32	
10	—— " ——	2ЛН13.2	1	28	
11	—— " ——	1ЛН12.2	1	23	
12	ГОСТ 8717.1-84; 8717.0-84	ЛС14	8	150	
13	—— " ——	ЛСН14	2	78	
16	Сер. 1.038.1-1 В.5	9ПП14-5	4	163	
17	—— " —— В.4	8ПБ13-1	3	35	
19	Сер. 1.225-2 В.11	ОП5.2-Т	10	50	
20	Сер. 1.256.2-2 В.1	МВ33.18-33.9Р	2	56.08	
21	—— " ——	ПВ16-9Р	1	19.5	
ММ1	Сер. 2.250-2 В.1	ММ1	5	0.88	
		Лестницо N4			
		Сборочные единицы			
22	Сер. 1.251.1-4 В.1	2ЛМФ42.12.18-5	2	1400	
23	Сер. 1.252.1-4 В.1	ЛПФ25.10-5	1	900	
24	—— " ——	ЛПФ25.108-5	1	1040	
25	Сер. 1.251.1-4 В.1	1ЛН12.3	22	34	
26	—— " ——	2ЛН12.28	1	26	
27	—— " ——	1ЛН12.2	2	23	
28	—— " ——	2ЛН13.2	1	28	
19	Сер. 1.225-2 В.11	ОП5.2-Т	4	50	
20	Сер. 1.256.2-2 В.1	МВ33.18-33.9Р	2	56.08	
21	—— " ——	ПВ16-9Р	1	19.5	
ММ1	Сер. 2.250-2 В.1	ММ1	5	0.88	

привязан:

инв. N

Рук. АБ-1	Мурадов	
Рук КБ-1	Баркан	
ГАП	Мурадов	
ГИП	Андреева	
Н. контр	Баркан	
Исполн.	Павликов	

264-12-318.92 КЖ

Районный дом культуры (Зал на 600 мест)

стадия	лист	листов
Р	71	1

Лестницо N4. Монтажные схемы. Спецификация на лестницы N1÷N4.

А.О. ЦНИИЭП им. Б.С. Мезенцева

25447-04 33 ф. А2

Инв. N | Подпись и дата | Взам. инв. N

Лестница №5 (3-3)

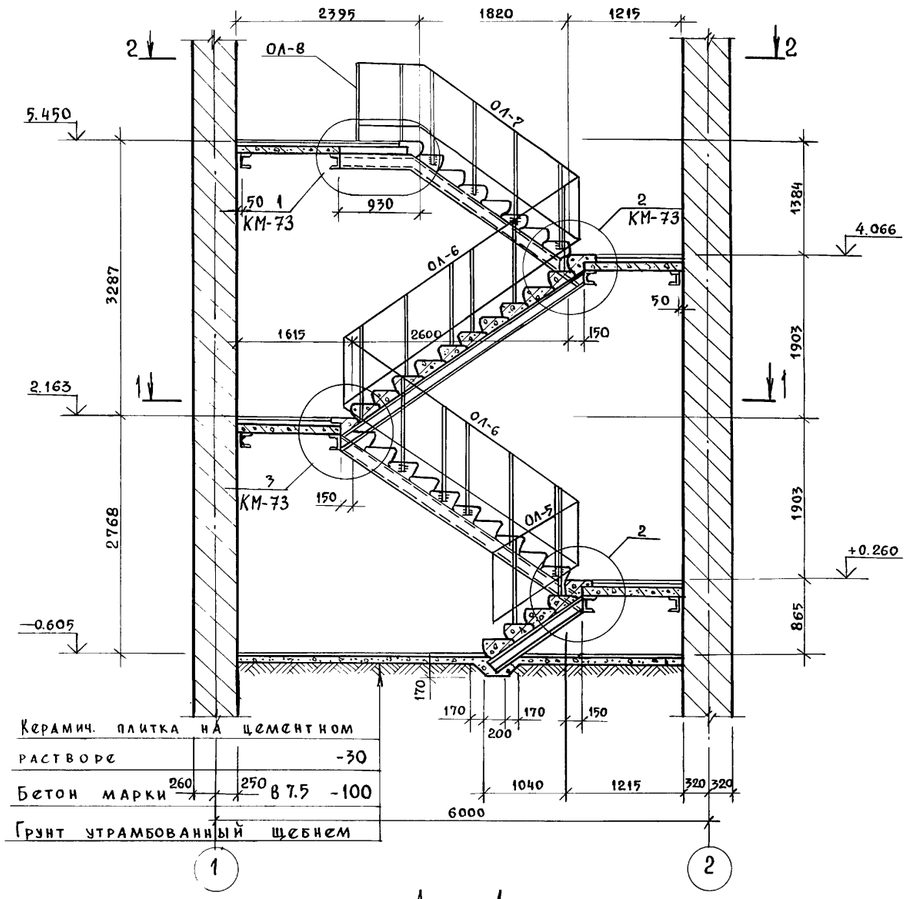

4 — 4

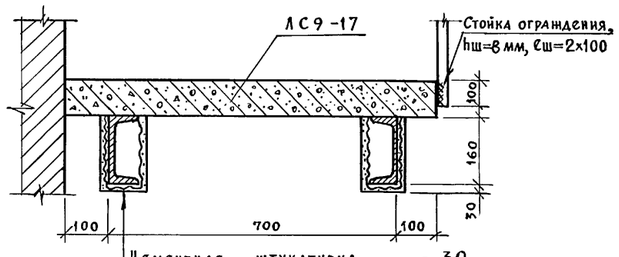

Спецификация сборных элементов

Марка поз.	Обозначение	Наименование	Кол.	Масса ед., кг	Примечание
		Лестница №5			
		Ступени			
ЛС9.17	ГОСТ 8717.1-84	ЛС9.17	31		
ЛСВ.9.17	"	ЛСВ.9.17	4		
ЛСН.9.17	"	ЛСН.9.17	2		
		Ограждение лестниц			
ОЛ-5	См. л. КМ-31	ОЛ-5	1	11.96	
ОЛ-6	"	ОЛ-6	2	35.13	
ОЛ-7	"	ОЛ-7	1	34.17	
ОЛ-8	См. л. КМ-32	ОЛ-8	1	12.21	

Спецификация расхода материалов на элемент

Формат	Зона	Поз.	Обозначение	Наименование	Кол.	Примечание
				Лестница №5		
				Детали		
		1	ГОСТ 5781-82	ø6AI, Собщ.=265.0п.м	—	59.0
		2		Штукатурная сетка	—	20.0м²
		3		Цементная штукатурка	—	0.6м³

1 — 1

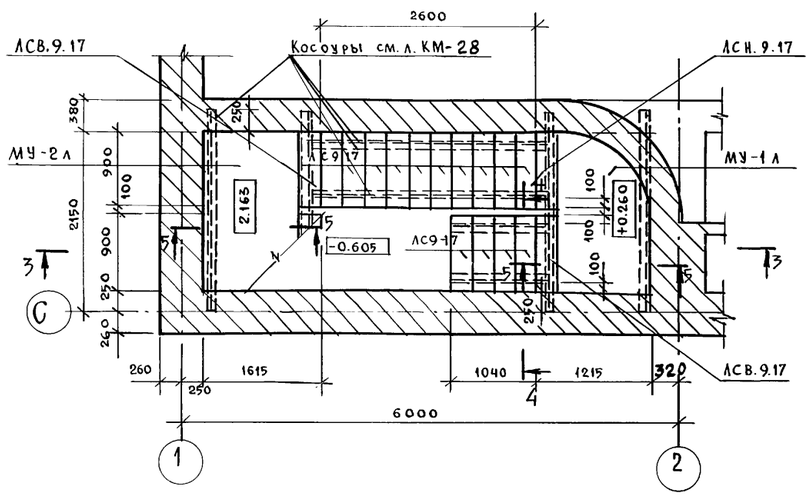

2 — 2

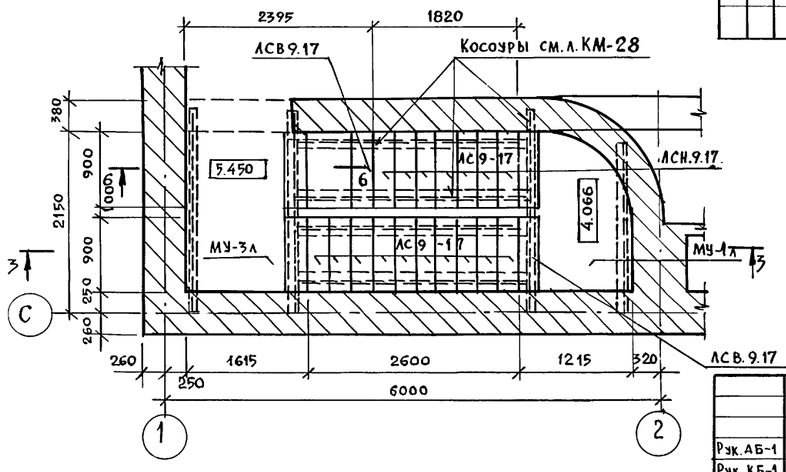

Данный чертеж см. совместно с листами КЖ-73, КМ-31, КМ-32

Привязан:

Инв.№

Рук. АБ-1	Мурадов	
Рук. КБ-1	Баркан	
ГАП	Мурадов	
ГИП	Андреева	
Н. контр.	Баркан	
Исполнен.	Корнев	

264-12-318.92 КЖ

Районный дом культуры /3ал 600 мест/

Стадия	Лист	Листов
Р	72	

Лестница №5
Сечения 1-1 ÷ 4-4

АО ЦНИИЭП им. Б.С. Мезенцева

Инв. № подл. | Подпись и дата | Взам. инв. №

25447-04 34

Альбом

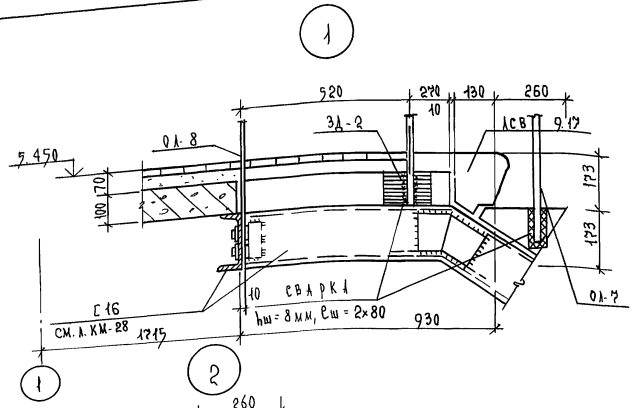

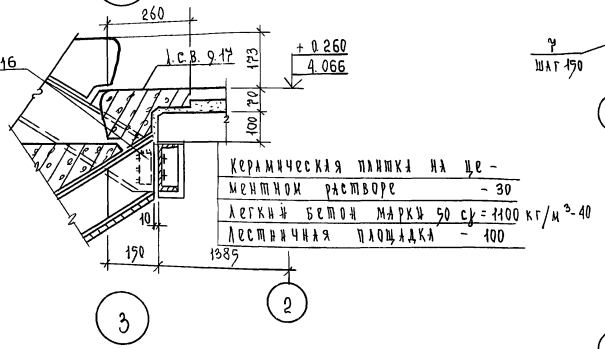

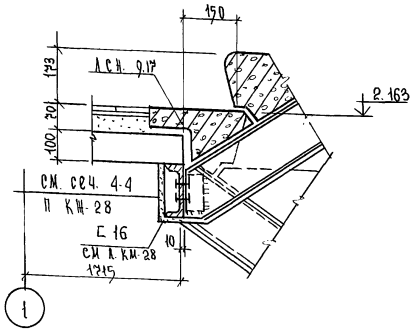

5 - 5 (МУ-1л и МУ-2л)

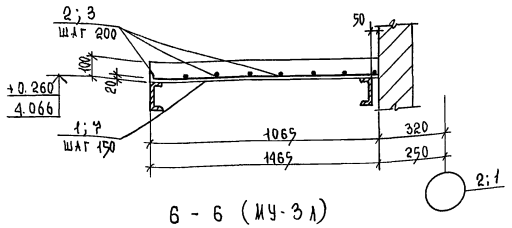

6 - 6 (МУ-3л)

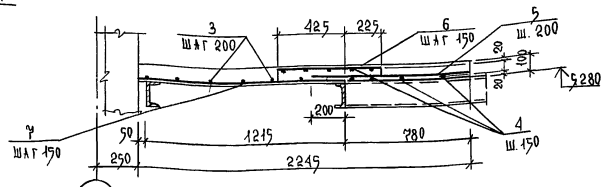

7 - 7 (МУ-3л)

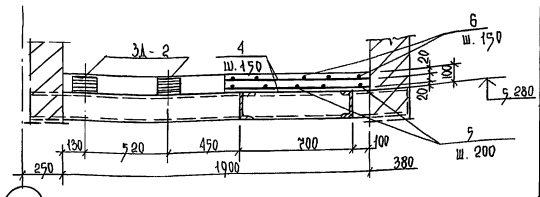

Ведомость расхода стали на элемент, кГ

Марка элемента	Изделия арматурные					Изделия закладные					Общий расход
	Арматура класса				Всего	Арматура класса	Прокат марки			Всего	
	А-I		А-III			А-I	В. ст 3кп2				
	ГОСТ 5781-82					ГОСТ 5781-82	ГОСТ 103-76				
	ф6	ф8	ф8			ф8		-8×80			
МУ-1л	2.8		5.33		8.13						8.13
МУ-2л	2.94		7.41		10.35						10.35
МУ-3л	4.26	6.52	7.41		18.19	0.6		2.25		2.85	21.04

Спецификация расхода материалов на элемент

Форм.	Зона	Поз.	Обозначение	Наименование	Кол.	Примечание
				МУ-1л	2	8.13 кг
				Детали		масса ед. кг
		1	ГОСТ 5781-82	ф8 А III, ℓ=1040	13	0.41
		2		ф6 А I, ℓ общ. = 12.6 п.м.	-	2.8
				Материалы		
				Бетон В15		0.2 м³
				МУ-2л	1	10.35 кг
				Детали		
		7	ГОСТ 5781-82	ф8 А III, ℓ=1440	13	0.57
		3		ф6 А I, ℓ=1880	7	0.42
				Материалы		
				Бетон В15		0.24 м³
				МУ-3л	1	21.04 кг
				Сборочные единицы		
			См. л. КЖ-2	Зд-2	3	0.95
				Детали		
		7	ГОСТ 5781-82	ф8 А III, ℓ=1440	13	0.57
		3	"	ф6 А I, ℓ=1880	7	0.42
		4	"	ф8 А I, ℓ=1000	11	0.395
		5	"	ф6 А I, ℓ=970	6	0.22
		6	"	ф8 А I, ℓ=790	7	0.31
				Материалы		
				Бетон В15		0.31 м³

1 Данный чертеж рассматривать совместно с л. КЖ-72
2 Места пересечения арматуры вязать вязальной проволокой или варить контактной точечной электросваркой.

Привязан

Инв. №

Рук. АБ/	Мурадов	
Рук. КБ/	Баркан	
ГАП	Мурадов	
ГИП	Андреева	
Н. контр.	Баркан	
Исполн.	Корнев	

264-12-318.92 КЖ

Районный дом культуры /зал на 600 мест/

Лестница №5 Узлы 1÷3 монолитные железобетонные площадки

Стадия	Лист	Листов
Р	33	

А.О. ЦНИИЭП им. Б.С. Мезенцева

5—5

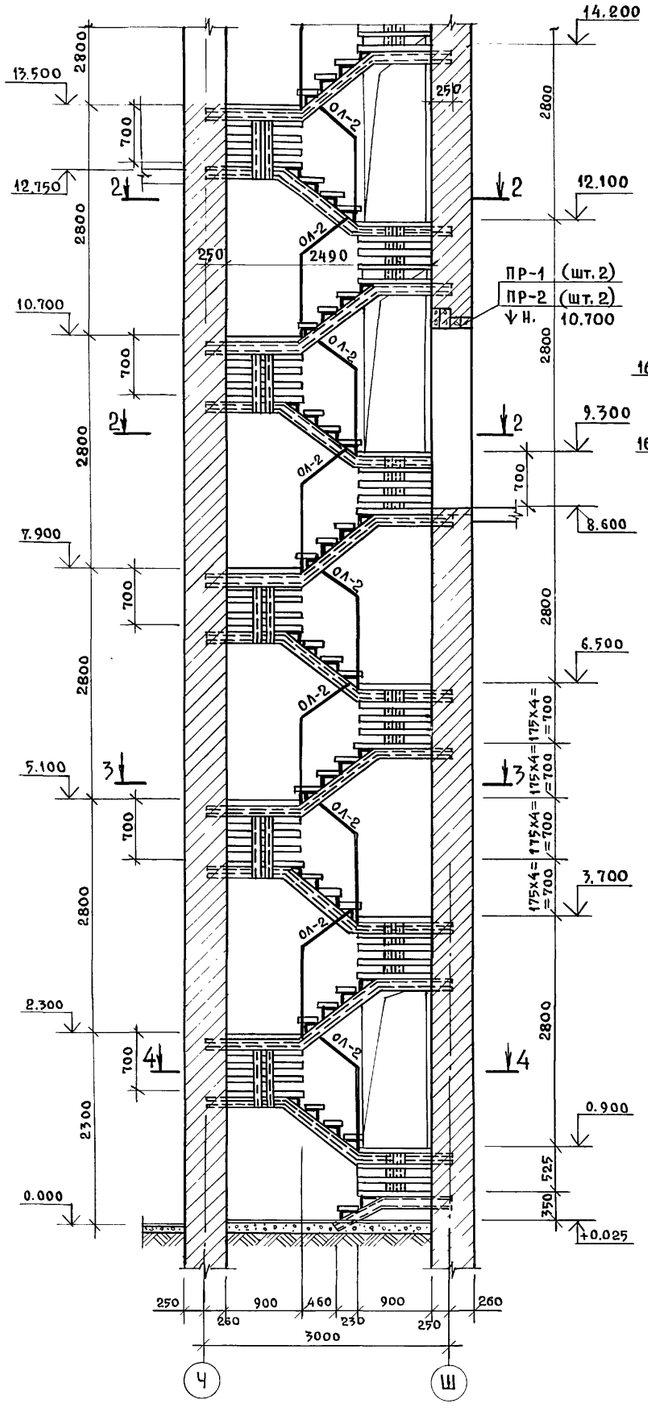

2—2

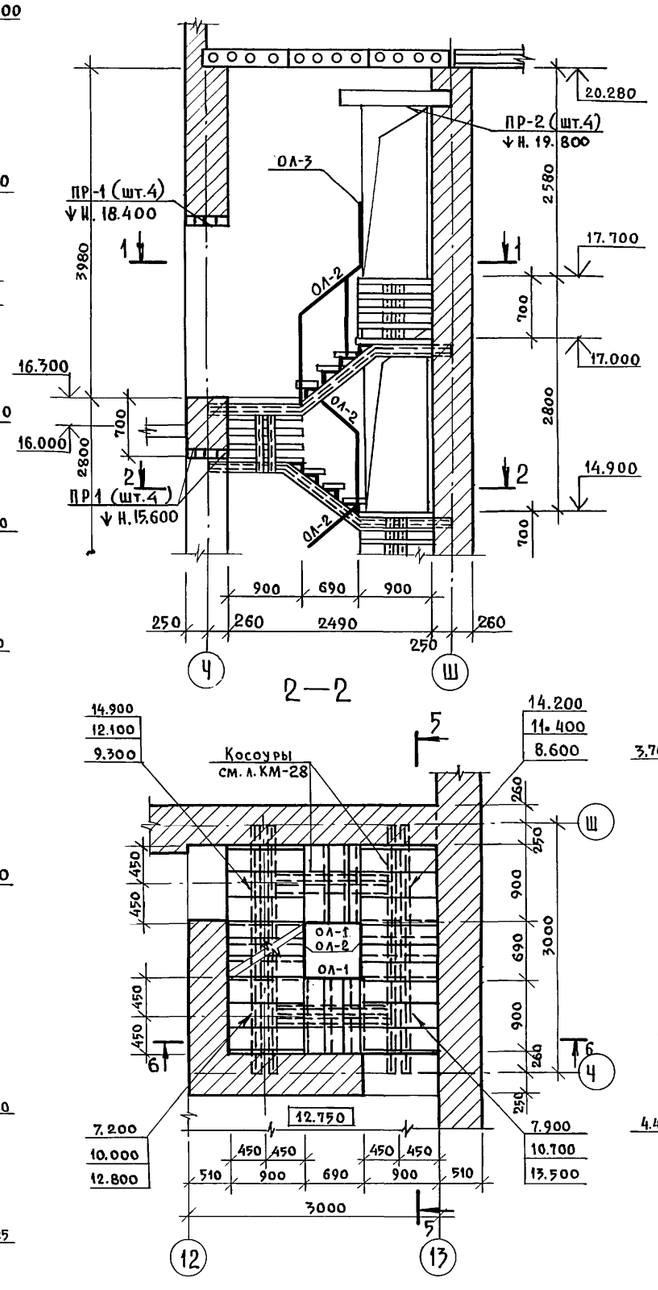

1—1

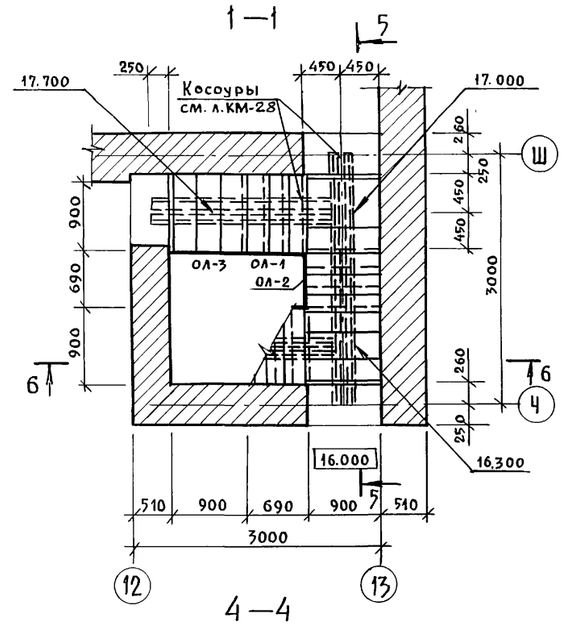

4—4

3—3

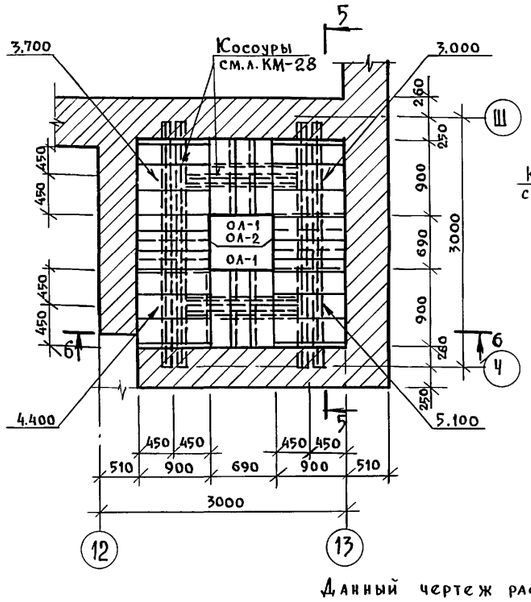

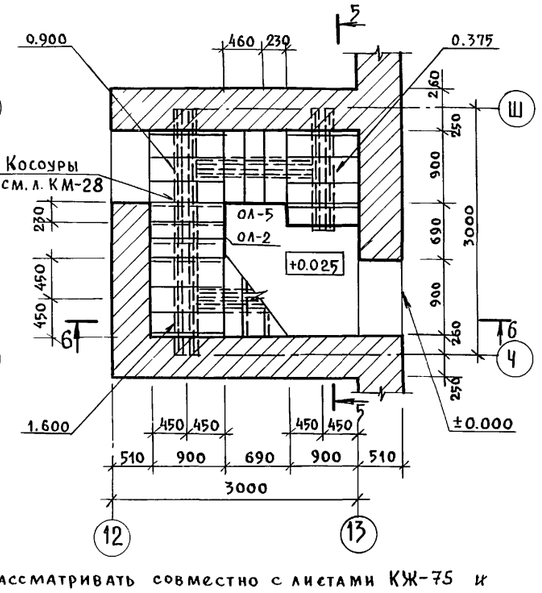

Данный чертеж рассматривать совместно с листами КЖ-75 и КМ-28.

Рук. АБ-1	Мурадов		
Рук. КБ-1	Баркан		
ГАП	Мурадов		
ГИП	Андреева		
Норм. конт.	Баркан		
Исполнит.	Корнев		

Привязан:

Инв. №

264-12-318.92 КЖ

Районный дом культуры /Зал на 600 мест/

Лестница №6. Монтажная схема. Сечения 1-1÷5-5

Стадия	Лист	Листов
Р	74	1

А.О. ЦНИИЭП им. Б.С. Мезенцева

Взам. инв. № | Подпись и дата | Инв. № подл.

6 — 6

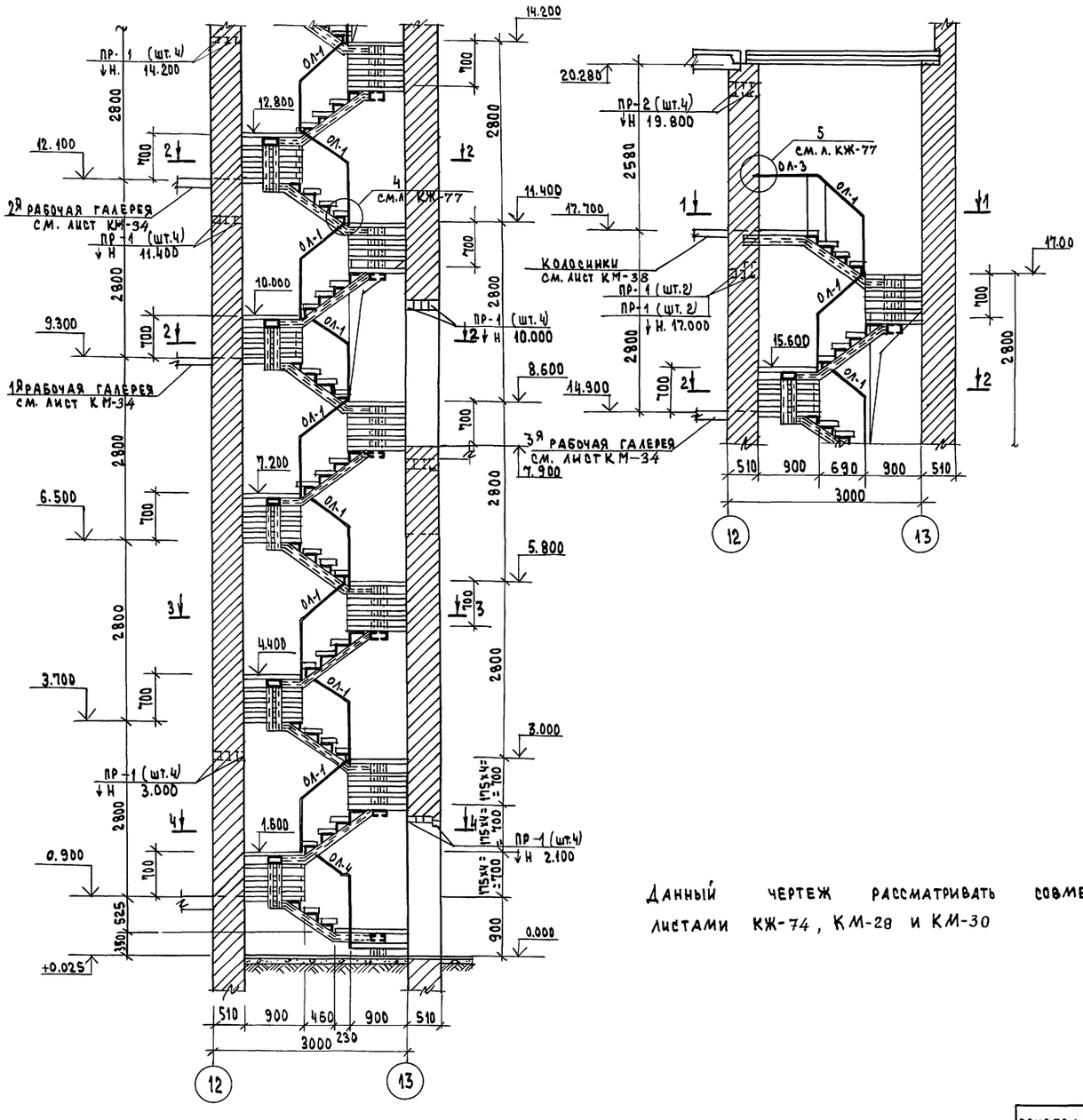

Данный чертеж рассматривать совместно с листами КЖ-74, КМ-28 и КМ-30

Спецификация сборных элементов

Марка поз.	Обозначение	Наименование	Кол.	Масса ед., кг	Примечание
		Лестница №6			
		Перемычки			
ПР-1	1.038.1-1, в.1	1ПБ 13-1	36	25.0	
ПР-2		3ПБ 13-37-П	8	85.0	
		Ограждение лестниц			
ОЛ-1	См. л. КМ-31	ОЛ-1	12	12.11	
ОЛ-2	"	ОЛ-2	12	12.77	
ОЛ-3	"	ОЛ-3	1	12.57	
ОЛ-4	"	ОЛ-4	1	12.0	

Спецификация расхода материалов на элемент

Формат	Зона	Поз.	Обозначение	Наименование	Кол.	Примечание
				Лестница №6		
				Детали		
		1	ГОСТ 5781-82	ФбАI $l_{общ.}$=710.0 п.м	—	158.0 кг
		2		Штукатурная сетка	—	39.0 м²
		3		Цементная штукатурка	—	1.2 м³
				Материалы		
				Бетон В12.5		
				а) на ступени	—	0.91 м³
				б) на площадки	—	0.96 м³

Привязан

Инв.№

Рук.АБ-1	Мурадов	
Рук.КБ-1	Баркан	
ГАП	Мурадов	
ГИП	Андреева	
Н.контр.	Баркан	
Нач.гр.ин	Корнев	

264-12-318.92 КЖ

Районный дом культуры /3 ал на 600 мест/

Лестница №6 Сечение 6-6

Стадия	Лист	Листов
Р	75	1

А.О ЦНИИЭП им. Б.С. Мезенцева

Инв.№ подл. | Подпись и дата | Взам.инв.№

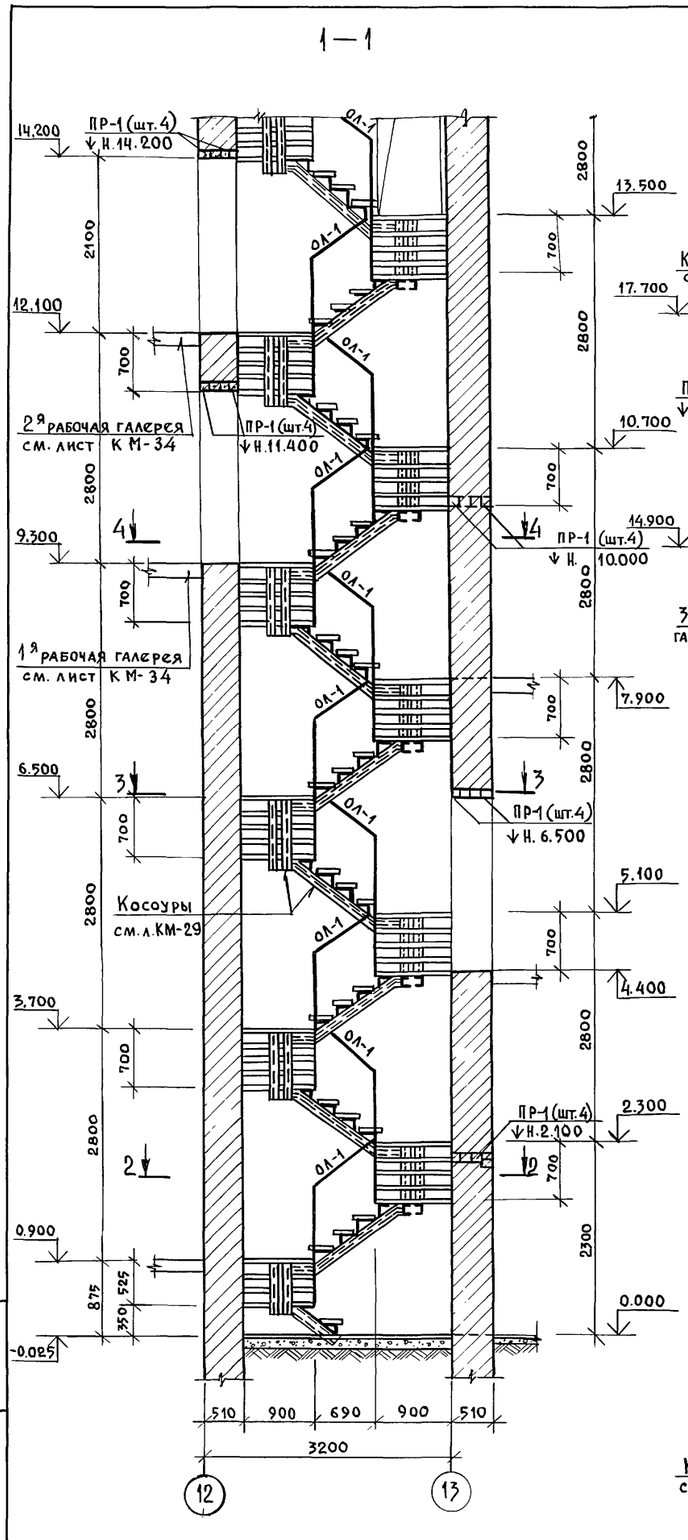

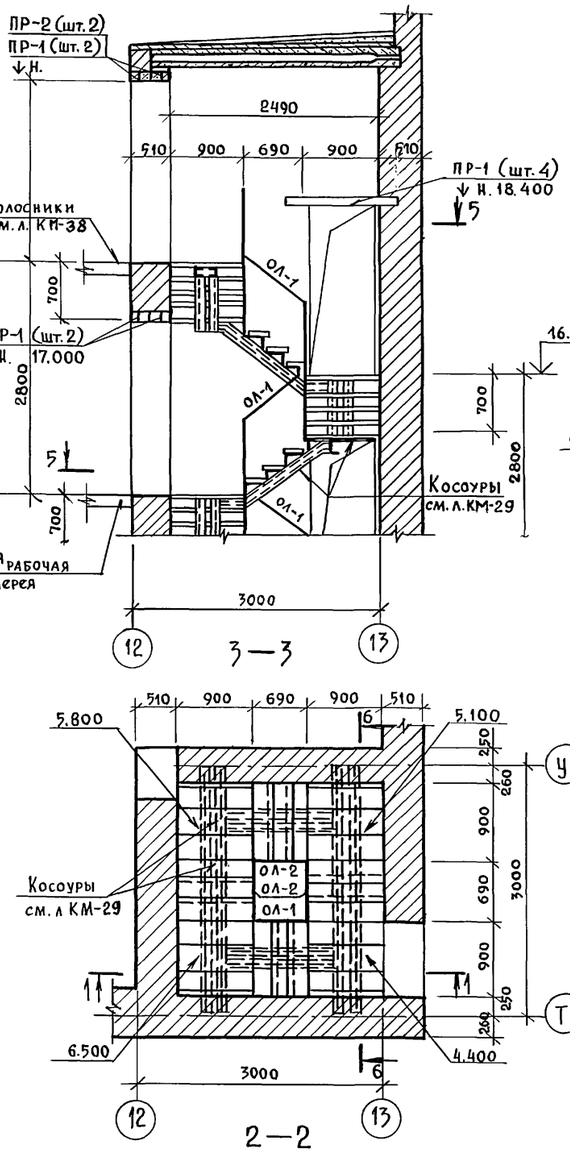

3—3

2—2

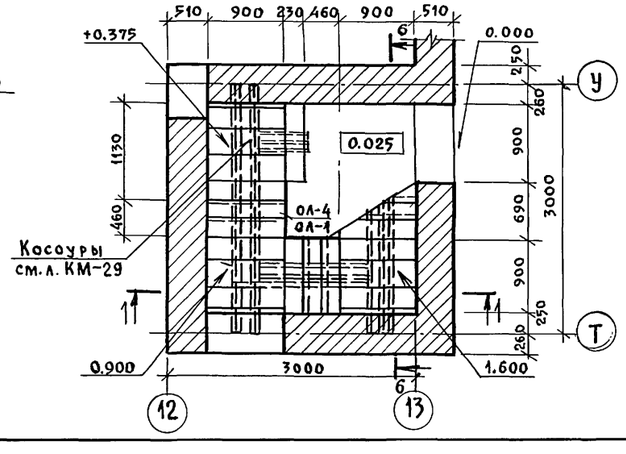

4—4

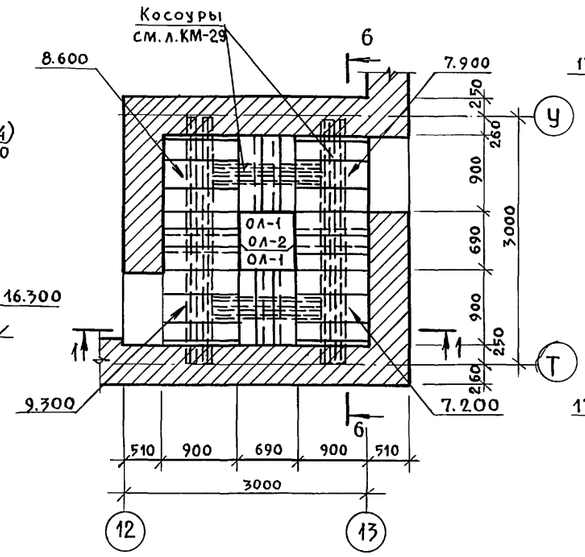

5—5

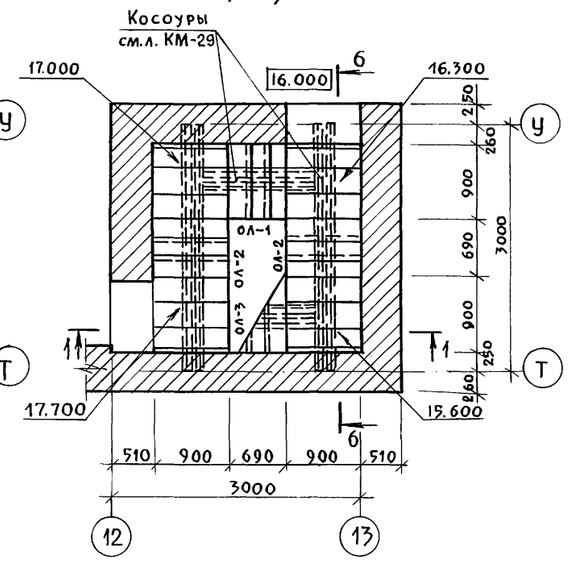

Спецификация расхода материалов на элемент

Формат	Зона	Поз.	Обозначение	Наименование	Кол.	Примечание
				Сборочные единицы		
				Ограждение лестниц		
			См. л КМ-31	ОЛ-1	12	12.11
			"	ОЛ-2	12	12.77
			"	ОЛ-3	1	12.57
			"	ОЛ-4	1	12.0
				Материалы		
				Бетон В12,5 :		
				а) на ступени		0,91м³
				б) на площадку		0,96м³

Данный чертеж рассматривать совместно с листами КЖ-77, КМ-29 и КМ-30

Привязан:

Инв.№

Рук.АБ-1	Мурадов	
Рук.КБ-1	Баркан	
ГАП	Мурадов	
ГИП	Андреева	
Норм.кон.	Баркан	
Исполн.	Корнев	

264-12-318.92 КЖ

Районный дом культуры /Зал на 600 мест/

Стадия	Лист	Листов
Р	76	1

Лестница №7. Монтажные схемы Сечения 1-1÷5-5

А.О.ЦНИИЭП им. Б.С. Мезенцева

Инв.№ подл. | Подпись и дата | Взам.инв.№

6 — 6

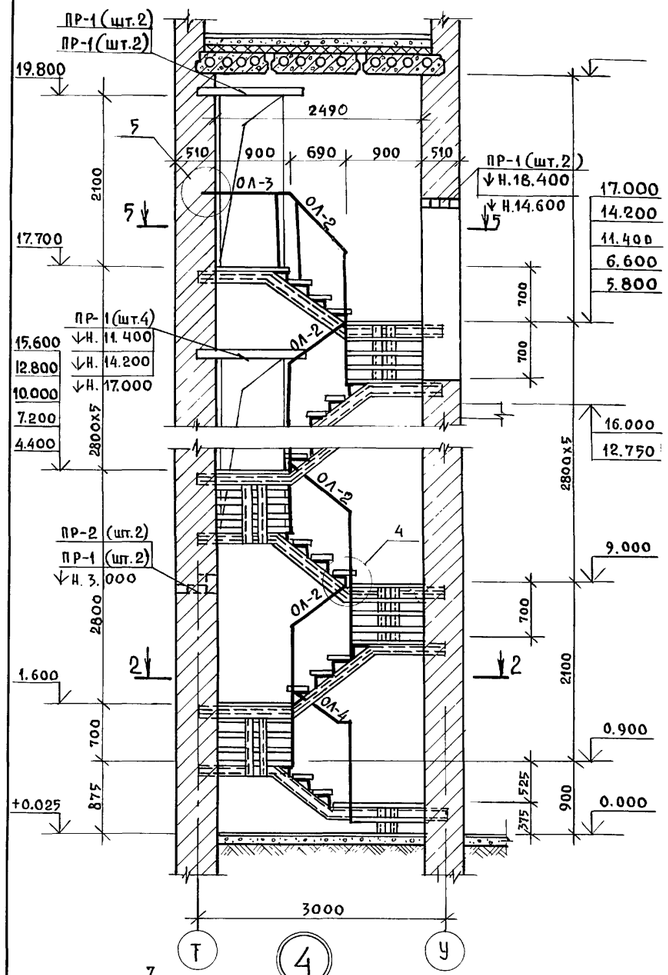

Лестница N

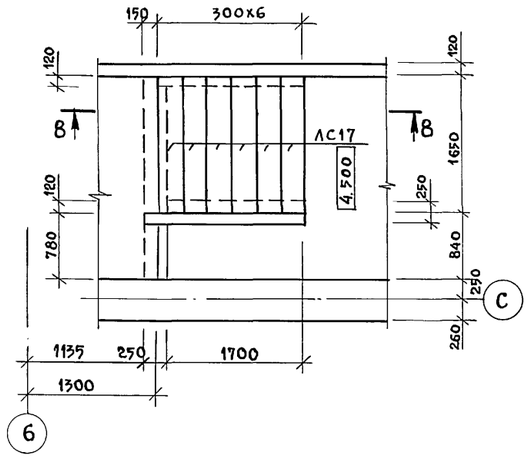

8 — 8

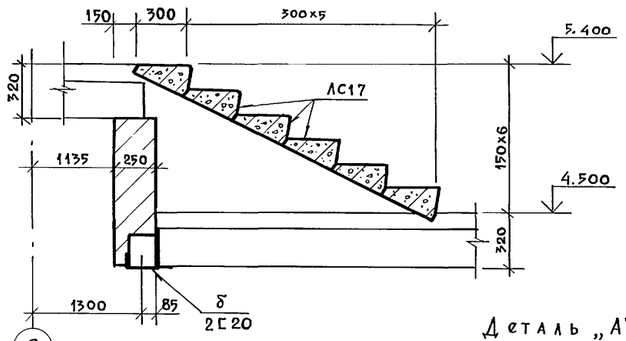

Деталь „А"

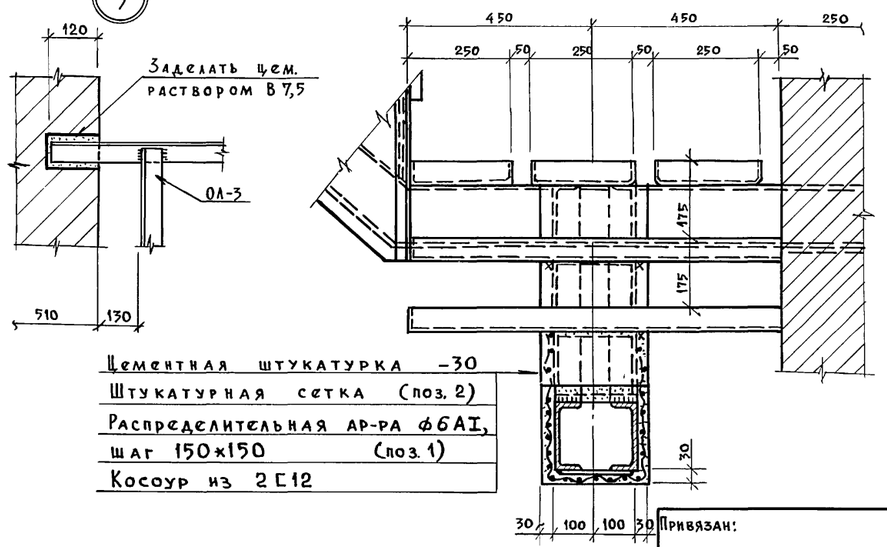

7 — 7

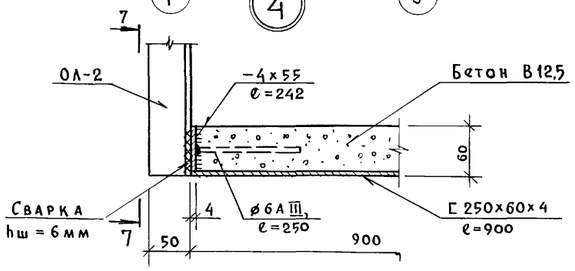

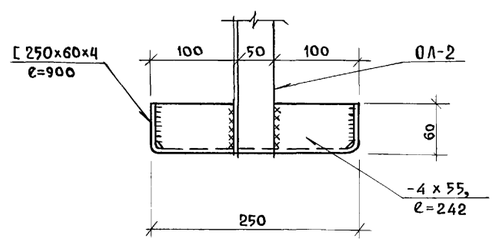

Спецификация сборных элементов

Марка поз.	Обозначение	Наименование	Кол.	Масса ед. кг	Примечание
		Лестница N7	1		
		Перемычки			
ПР-1	1.038.1-1, в.1	1ПБ13-1	34	25.0	
ПР-2	"	3ПБ13-37-П	6	85.0	
		Лестница N	1		
		Ступени			
ЛС17	ГОСТ 8717.1-84	ЛС17	6		

Спецификация расхода материалов на элемент

Формат	Зона	Поз.	Обозначение	Наименование	Кол.	Примечание
				Лестница № 7		
		1	ГОСТ 5781-82	ф6АI, ℓобщ = 710,0 п.м.	—	158,0кг
		2		Штукатурная сетка	—	39,0м²
		3		Цементная штукатурка	—	1,2м³

1. Данный чертеж рассматривать совместно с л. КЖ-76 и КМ-29
2. Монтажную сварку производить электродами Э42 по ГОСТ 9467-75 в соответствии СНиП III-18-75.
3. Косоуры оштукатурить по металлической сетке см. деталь „А"
4. К ступеням из С 250х60х4 с левой стороны приварить - 4х55 и ф6АIII, ℓ=250 перед заполнением бетоном В 12,5, см. узел 4.

Привязан:

Инв.N

Рук. АБ-1	Мурадов	
Рук. КБ-1	Баркан	
ГАП	Мурадов	
ГИП	Андреева	
Норм. конт.	Баркан	
Исполнит.	Корнев	

264-12-318.92 КЖ

Районный дом культуры /Зал на 600 мест/

Стадия	Лист	Листов
Р	77	1

Лестница N7. Сечение 6-6 Узлы и детали

А.О.ЦНИИЭП им. Б.С. Мезенцева

Инв. № подл. | Подпись и дата | Взам. инв. №

Лестницы площадки №3

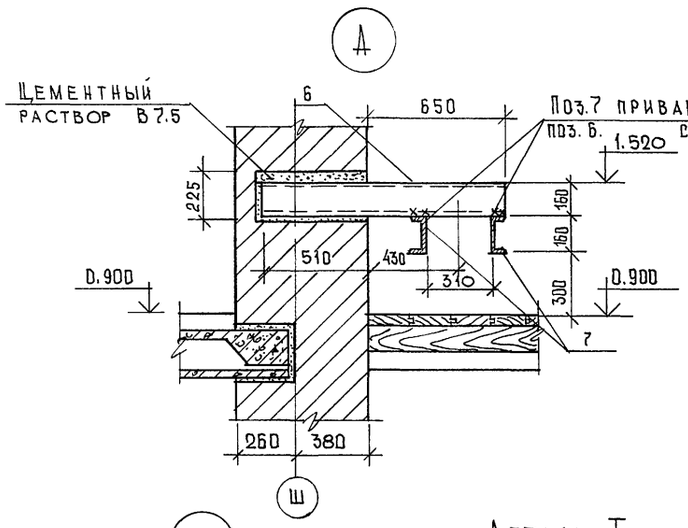

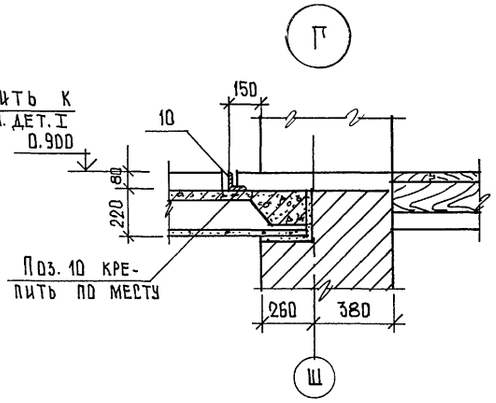

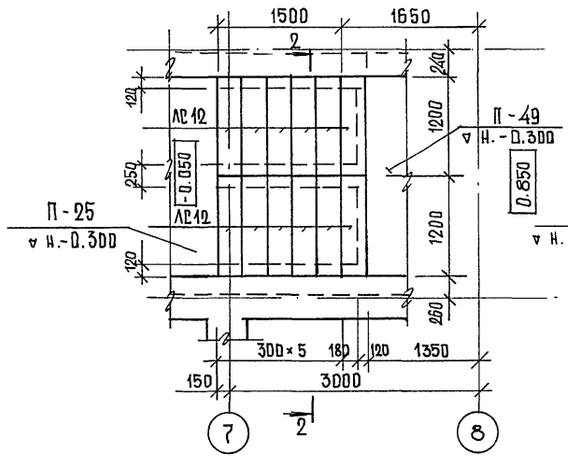

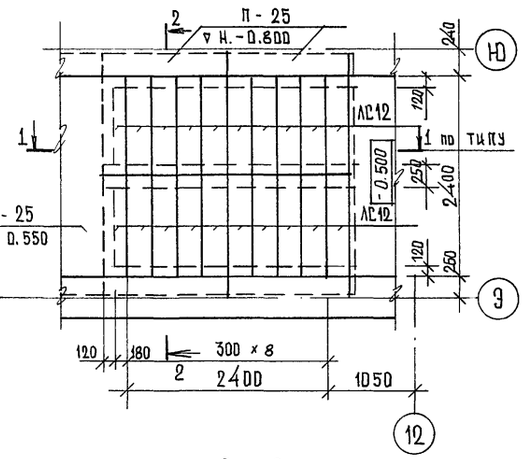

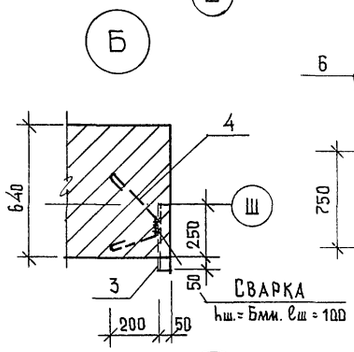

Деталь I

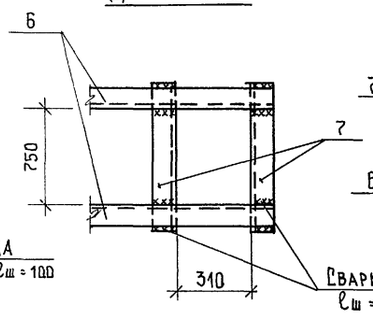

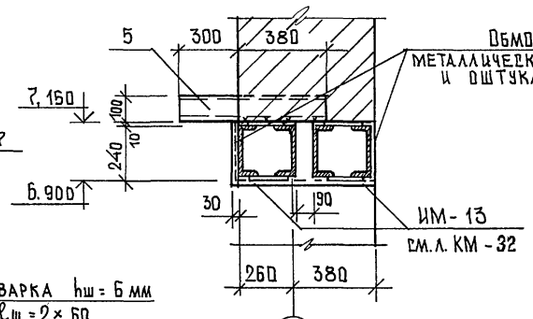

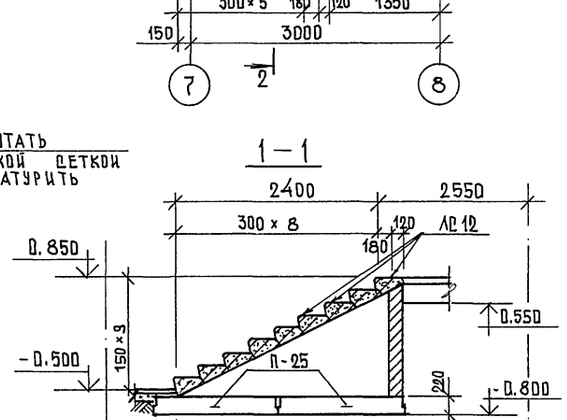

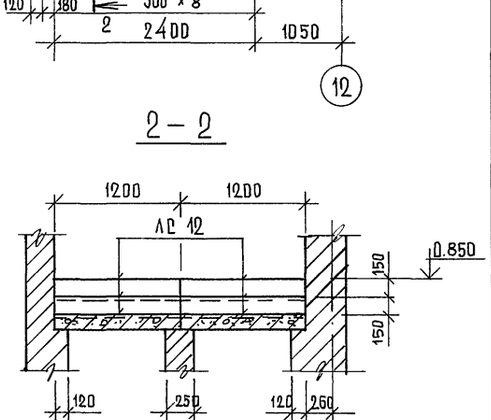

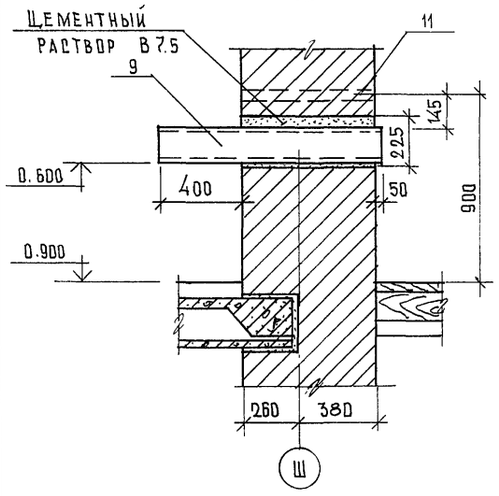

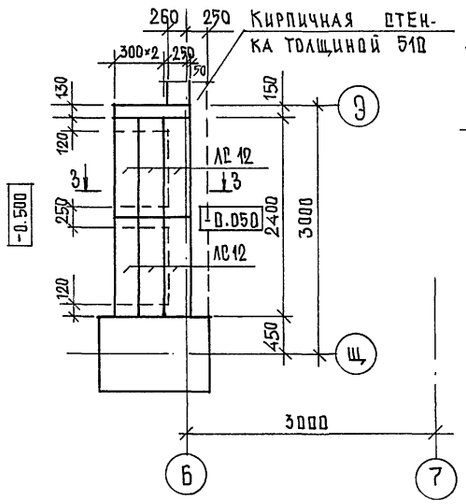

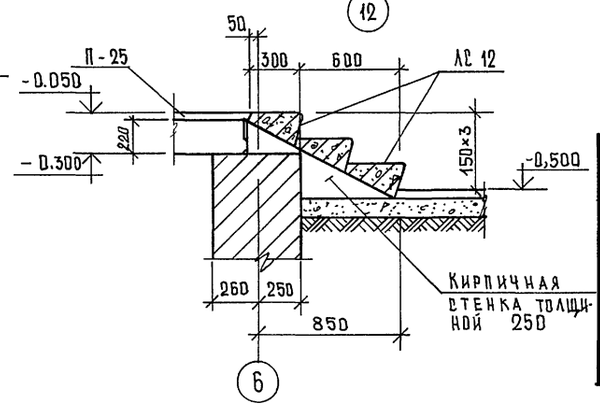

Спецификация сборных элементов

Марка поз.	Обозначение	Наименование	Кол.	Масса ед. кг.	Примечание
		Лестницы площадки №3			
		Ступени			
ЛС12	ГОСТ 8717.1-84	ЛС12	38		

Данный чертеж рассматривать совместно с листами КМ-44 и АР-11

Привязан

Инв. N

Рук. АБ-1	Мурадов	
Рук. КБ-1	Баркан	
ГАП	Мурадов	
ГИП	Андреева	
Н.контр.	Баркан	
Исполн.	Корнев	

264-12-318.92 КЖ

Районный дом культуры /зал 600 мест/

Развертка стены по оси „Ш" в осях „8"-„12". Узлы „А"÷„Д". Лестницы площадки № 3.

Стадия	Лист	Листов
Р	78	1

А/О ЦНИИЭП им. Б.С. Мезенцева

25447-04 40

Инв. № подл. | Подпись и дата | Взам. инв. №

1 – 1

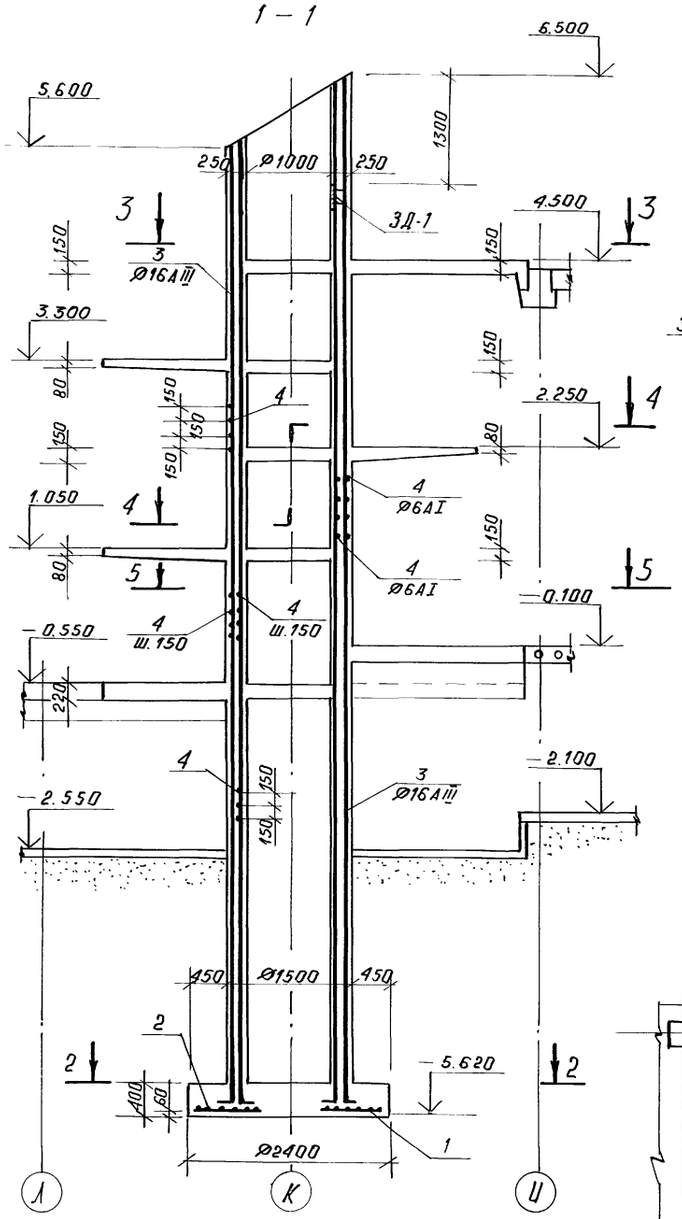

3 – 3

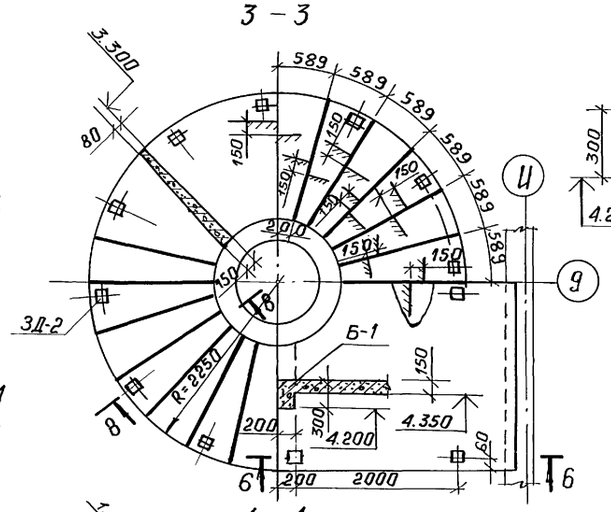

4 – 4

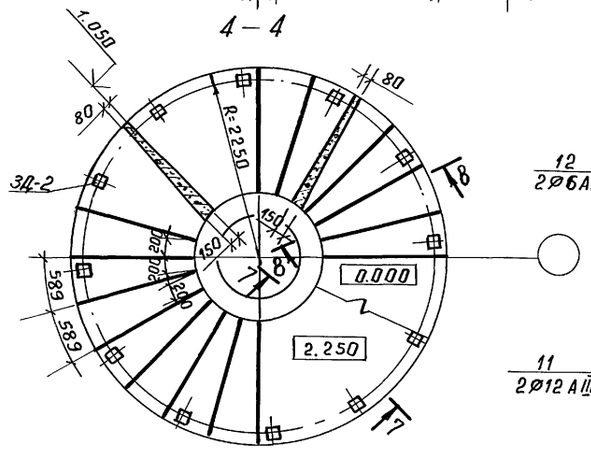

5 – 5

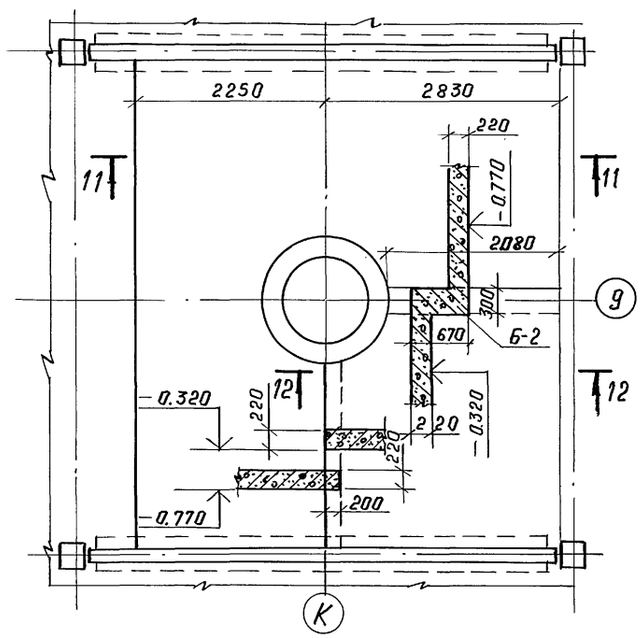

2 – 2

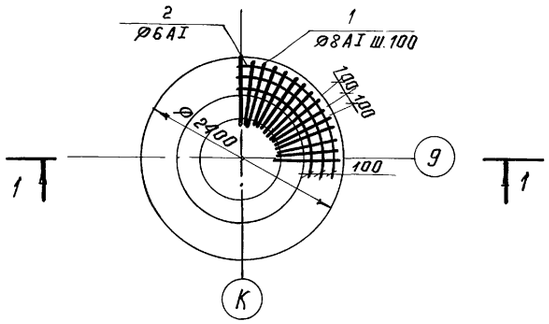

Б – Б

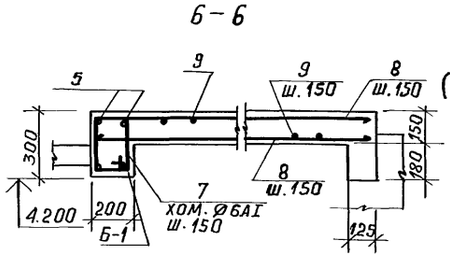

Б – 1

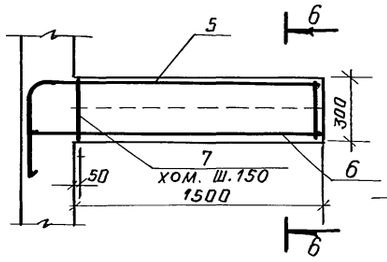

Б – 2

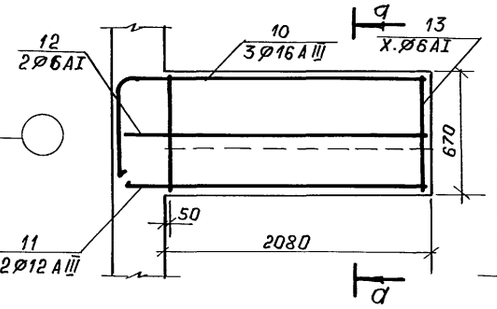

а – а

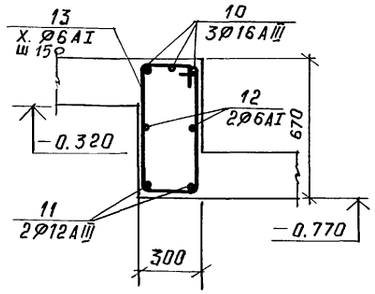

7 – 7 (8 – 8)

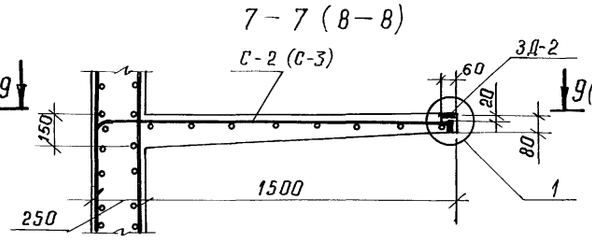

9 – 9 (площадка)

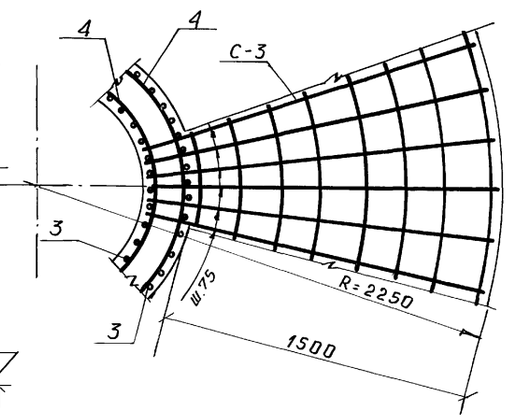

10 – 10 (ступень)

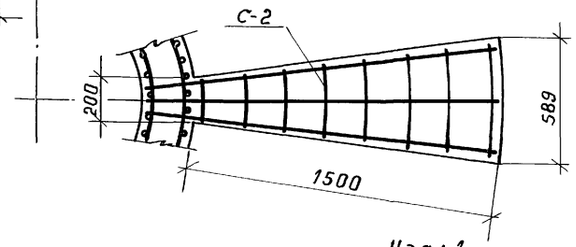

Узел 1

б – б

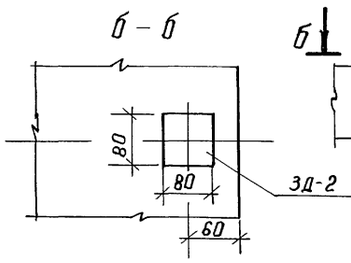

б

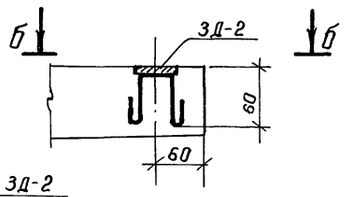

См. совместно с листом КЖ-80

Рук. АБ-1	Мурадов		
Рук. КБ-1	Баркан		
ГАП	Мурадов		
ГИП	Андреева		
Н. контр.	Баркан		
Вед. инж.	Горлина		

Привязан:

Инв. №

264-12-318.92 КЖ

РАЙОННЫЙ ДОМ КУЛЬТУРЫ /ЗАЛ НА 600 МЕСТ/

Стадия	Лист	Листов
Р	79	1

Лестница №8. Опалубочно-арматурный чертеж. Сеч. 1-1 по 10-10. Узел 1.

А.О. ЦНИИЭП им. Б.С. Мезенцева

Копировал: 25447-04 41 Формат А2

Инв. № подл. | Подп. и дата | Взам. инв. №

11 - 11

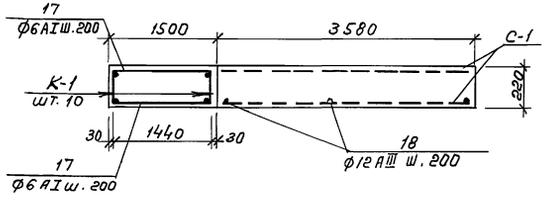

12 - 12

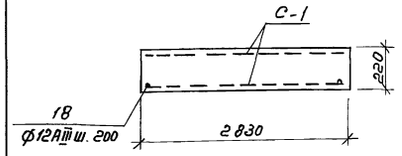

С-2

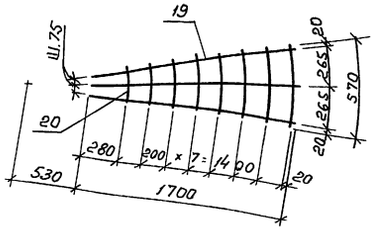

С-3

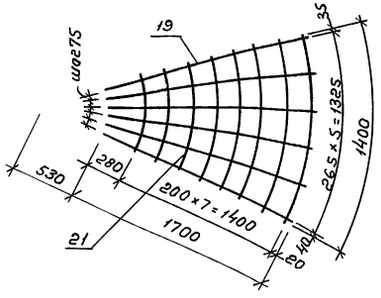

ЗД-1

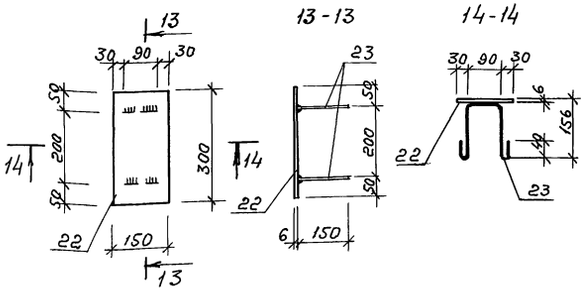

ЗД-2

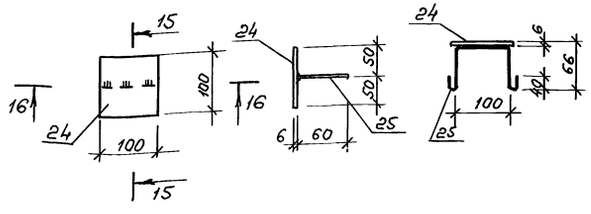

К-1

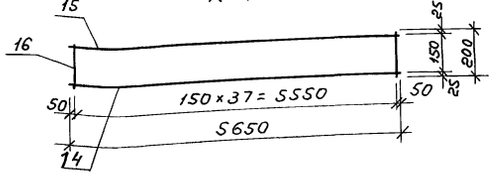

Ведомость деталей

Поз.	Эскиз
2	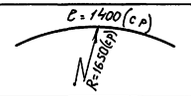
20	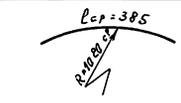
21	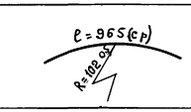
19	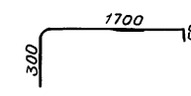
23	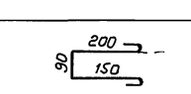
25	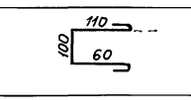
13	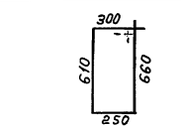
7	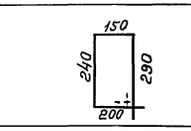
5	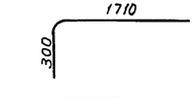
10	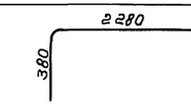
3	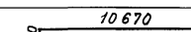

Спецификация арматуры на лестницу N8

Формат	Зона	Поз.	Обозначение	Наименование	К-во	Примеч. (масса, кг.)
				Фундонентная плита		
		1		ф8AI ГОСТ 5781-82 ℓ=850	56	18.80
		2		ф6AI ГОСТ 5781-82 ℓ=1400	20	6.22
				Материал: бетон В25 м³	1.81	
				Ствол (опора)		
		3		ф16AIII ГОСТ 5781-82 ℓ=10770	80	1359.60
		4		ф6AI ГОСТ 5781-82 п.м 947.0	–	210.23
		22	ЗД-1-22	-150×6 ГОСТ 19903-74 ℓ=300	1	2.12
		23	-23	ф6AI ГОСТ 5781-82 ℓ=490	2	0.22
				Материал: бетон В25 м³	10.07	
				Лестничные площадки		
		19	С-3-19 (шт. 6)	ф12AIII ГОСТ 5781-82 ℓ=2050	30	54.61
		21	-21	ф6AI ГОСТ 5781-82 ℓ=965	48	10.28
		24	ЗД-2-24	-100×6 ГОСТ 19903-74; ℓ=100	12	5.64
		25	-25	ф6AI ГОСТ 5761-82, ℓ=320	12	0,85
		6		ф12AIII ГОСТ 5781-82 ℓ=2800	32	79.56
		9		ф6AI ГОСТ 5781-82 ℓ=2230	38	18.81
				Материал: бетон В25 м³	2.02	
				Ступени		
		19	С-2-19 (шт. 26)	ф12AIII ГОСТ 5781-82 ℓ=2050	78	141.99
		20	-20	ф6AI ГОСТ 5781-82 ℓ=385	208	17.78
		24	ЗД-2-24	-100×6 ГОСТ 19903-74 ℓ=100	12	5.64
		25	-25	ф6AI ГОСТ 5781-82 ℓ=320	12	0.85
				Материал: бетон В25 м³	1.80	
				Плита перекрытия		
		10		ф16AIII ГОСТ 5781-82 ℓ=2660	3	12.59
		11		ф12AIII ГОСТ 5781-82 ℓ=2280	2	4.05
		12		ф6AI ГОСТ 5781-82 ℓ=2280	2	1.01
		13		ф6AI ГОСТ 5781-82 ℓ=1820	8	3.23
		14	К-1-14	ф12AIII ГОСТ 5781-82 ℓ=5650	10	50.17
		15	-15	ф8AI ГОСТ 5781-82 ℓ=5650	10	22.32
		16	-16	ф6AI ГОСТ 5781-82 ℓ=200	380	16.67
		17		ф6AI ГОСТ 5781-82 ℓ=1450	58	18.67
		18		ф12AIII ГОСТ 5781-82 ℓ=2980	32	84.68
			С-1	4Вр1-200 / 4Вр1-200 1660 ГОСТ 8478-81		70.18
				Материал: бетон В25 м³	6.31	

1. Данный чертеж см. совместно с листом КЖ-79
2. При бетонировании площадок и ступеней в качестве верхнего отделочного слоя применить мозаичный слой бетона толщиной 25мм.

Привязан:

Инв. N

Рук. АБ-1	Муродов	
Рук. КБ-1	Баркан	
ГАП	Муродов	
ГИП	Андреева	
Н. контр.	Баркан	
Вед. инж.	Горлина	

264-12-318.92 КЖ

Районный дом культуры (зал на 600 мест)

Стадия	Лист	Листов
Р	80	1

Лестница N8. Сеч. 11-11; 12-12; ЗД-1; ЗД-2; Арматурные изделия. Спецификация

АД ЦНИИЭП им. Б.С. Мезенцева

25447-04 42

Инв. N подл. | Подпись и дата | Взам. инв. N

Фр. А2

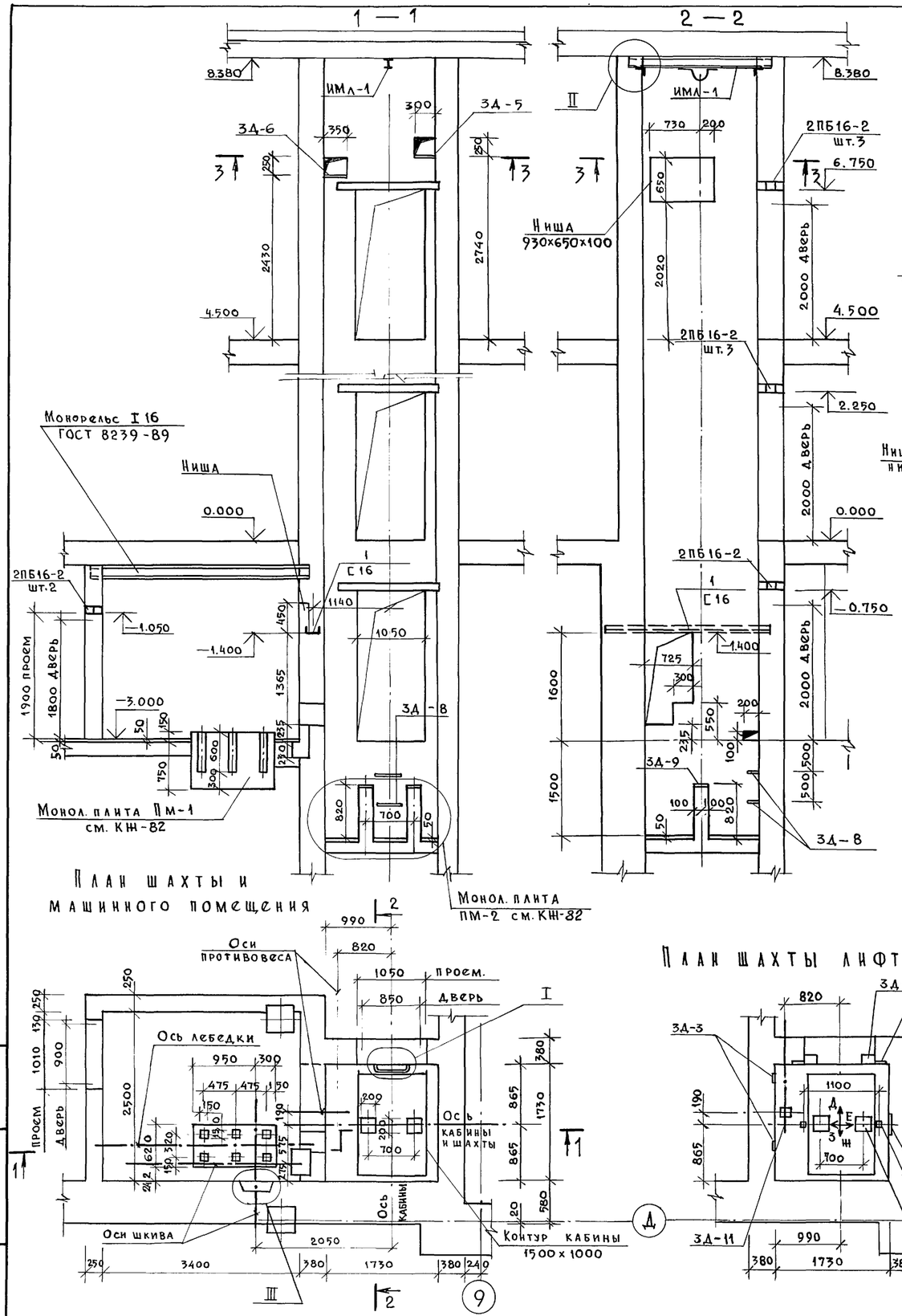

План шахты и машинного помещения

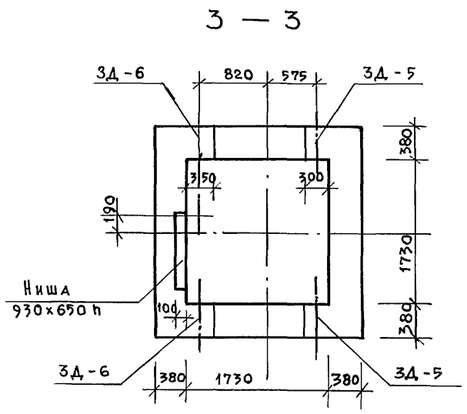

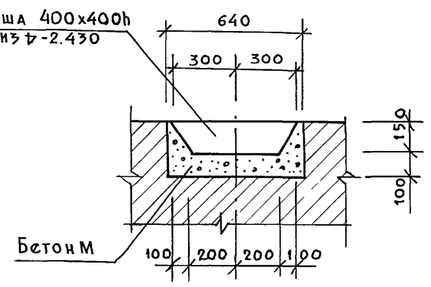

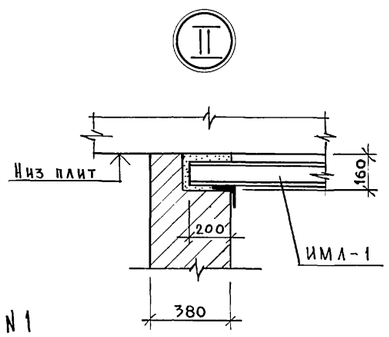

План шахты лифта №1

Спецификация материала на лифт №1

Марка поз	Обозначение	Наименование	Кол. шт.	Масса ед.кг	Примеч.
		Сб. ж.б. элементы			
		Перемычки			
	Сер. 1.038.1-1	2ПБ16-2	11	0.65	
		Изделия металлические			
ИМЛ-1	КЖ-84	ИМЛ-1	1	27.0	
		Закладные детали			
3Д-1	КЖ-84	3Д-1	18	1.70	
3Д-2	—"—	3Д-2	6	3.34	
3Д-3	—"—	3Д-3	10	9.40	
3Д-4	—"—	3Д-4	4	21.23	
3Д-5	—"—	3Д-5	2	7.36	
3Д-6	—"—	3Д-6	2	8.55	
3Д-7	—"—	3Д-7	2	9.70	
3Д-8	—"—	3Д-8	2	8.42	
3Д-9	—"—	3Д-9	2	2.64	
3Д-10	—"—	3Д-10	2	0.33	
3Д-11	—"—	3Д-11	1	1.35	
		Детали:			
1	ГОСТ 8240-89	С16 ℓ=2500	1	35.50	

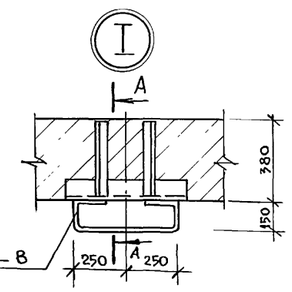

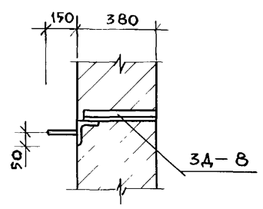

1. Данный чертеж см. совместно с чертежами КЖ-82 и КЖ-84
2. Общие примечания см. на чертеже КЖ-83
3. Монолитные плиты Пм-1; Пм-2 см. КЖ-82

Взам. инв. № | Подпись и дата | Инв. № подл.

Привязан:

Инв. №

Рук. АБ-1	Мурадов	
Рук. КБ-1	Баркан	
ГАП	Мурадов	
ГИП	Андреева	
Н.контр.	Баркан	
Вед. инж.	Яшина	

264-12-318.92 КЖ

Районный дом культуры /Зал на 600 мест/

Стадия	Лист	Листов
Р	81	1

Лифт №1. Планы Разрезы. Узлы I II III Спецификация

АО ЦНИИЭП им. Б.С. Мезенцева

25447-04 43

Развертка шахты с закладными деталями

Вид Д Вид Е Вид Ж Вид З

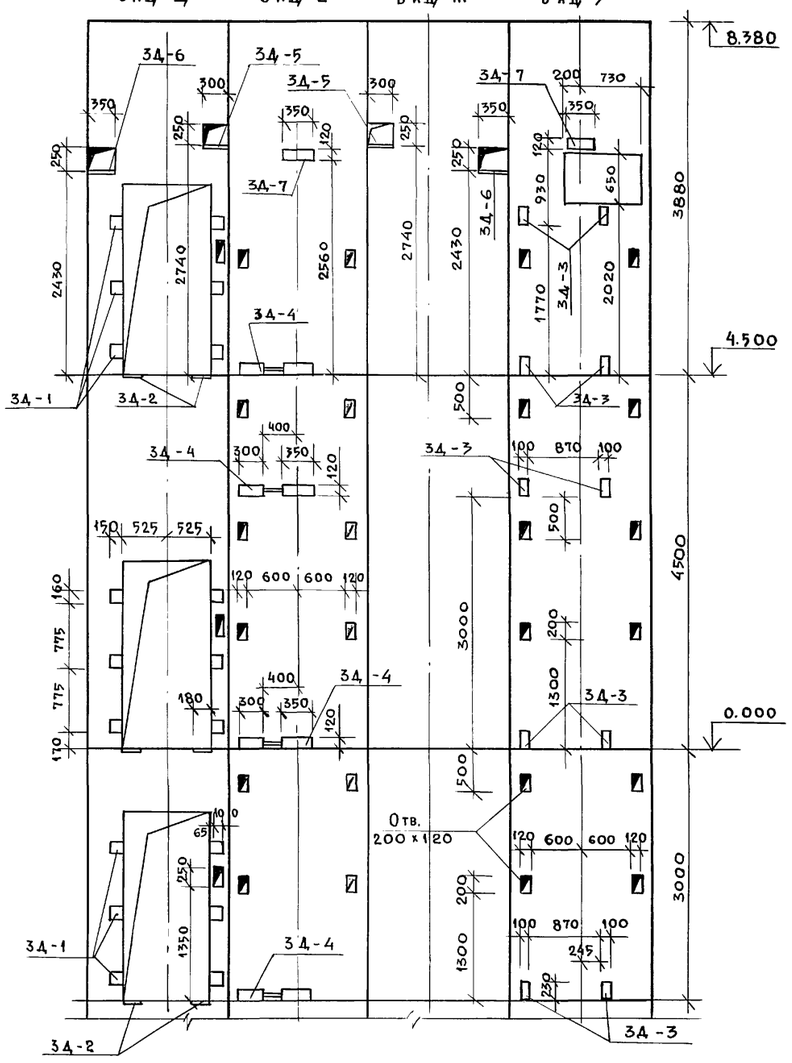

Данные для заказа лифтов №1; №2

1	Наименование, адрес и телефон заказчика	
2	Реквизиты грузополучателя /почточтовые, телеграфн. отгруз./	
3	Назначение здания, в котором устанавливается лифт и его почтовый адрес	
4	Назначение лифта	грузовой
5	Грузоподъемность лифта в кг и его скорость в м/с	500/0,5
6	Высота подъема кабины в м /высота от нижней до верхней/ остановок	7,5
7	Размеры кабины / ширина глубина высота / в мм	1000х1500х2000
8	Требуется ли выход из кабины в две противопол. стороны	—
9	Количество дверей шахты	3
10	Число остановок кабины	3
11	Отметки основных посадочных этажей/этажей, связанных с входом и выходом из здания/для пассажирск. лифтов	0,00
12	Напряжение сети, питающей лифт /220 или 380в/ При заказе на экспорт указать и частоту тока	380
13	Система управления	с проводником
14	Этаж, с которого предусматрив. управление грузовым лифтом /указать только при наружном кнопочн управлении	—
15	Управление пассажирскими лифтами: /одиночное, парное, групповое/	одиночное
16	Число заказываемых лифтов одинаковой характеристики	2
17	Места расположения шахты лифта, /Вне здания, внутри здания, в лестничной клетке/	внутри шахты
18	Желательный срок поставки лифта / год, квартал/	

Спецификация материала на лифт №2

Марка поз.	Обозначение	Наименование	Кол. шт.	Масса ед.,кг	Примеч.
		Сб. ж. б. элементы			
		Перемычки			
	Сер. 1.038.1-1	2ПБ16-2	8	0.65	
	— " —	3ПБ16-37	3	120	
		Изделия металлические			
ИМл-1	КЖ-84	ИМл-1	1	27.0	
		Закладные детали			
3Д-1	КЖ-84	3Д-1	18	1.70	
3Д-2	— " —	3Д-2	6	3.34	
3Д-3	— " —	3Д-3	10	9.40	
3Д-4	— " —	3Д-4	4	21.23	
3Д-5	— " —	3Д-5	2	7.36	
3Д-6	— " —	3Д-6	2	8.55	
3Д-7	— " —	3Д-7	2	9.70	
3Д-8	— " —	3Д-8	2	8.42	
3Д-9	— " —	3Д-9	2	2.64	
3Д-10	— " —	3Д-10	2	0.33	
3Д-11	— " —	3Д-11	1	1.35	
		Детали:			
1	ГОСТ 8240-89	С16 ℓ=2500	1	35.50	

Спецификация материалов на монолитные плиты

Формат	Зона	Поз.	Обозначение	Наименование	Кол.	Примеч.
				Монол. плита Пм-1 шт.1		
				Сборочные единицы		
		1	ГОСТ 8478-81	С $\frac{5Вр1-100}{5Вр1-100}$	8,3м²	29.0кг
				Материал: Бетон В15	2,2м³	
				Монол. плита Пм-2 шт.1		
				Сборочные ед-цы и дет.		
		1	ГОСТ 8478-81	С $\frac{5Вр1-100}{5Вр1-100}$	2,9м²	9.9 кг
		2	ГОСТ 5781-82	ф 8 А III ℓ=1100	8	0.44
		3	ГОСТ 6727-80*	ф 5 В-1 ℓ=700	8	0,11
				Материал: Бетон В15	3,0м³	

Монолитная плита Пм-2

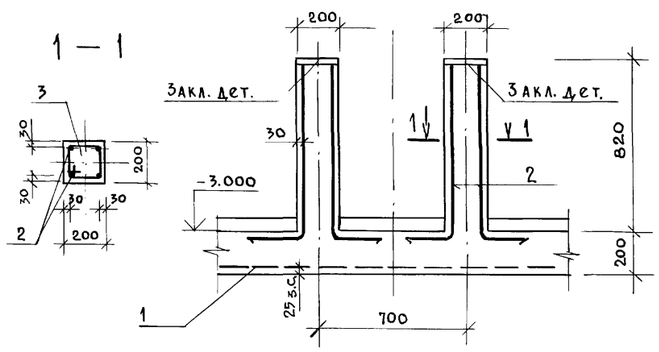

Монолитная плита Пм-1

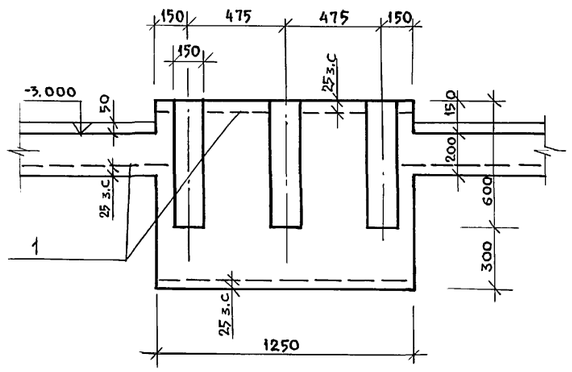

Привязан:

Инв. №

Рук. АБ-1	Мурадов	
Рук. КБ-1	Баркан	
ГАП	Мурадов	
ГИП	Андреева	
Н. контр.	Баркан	
Вед. инж.	Яшина	

264-12-318.92 КЖ

Районный дом культуры /Зал на 600 мест/

Стадия	Лист	Листов
Р	82	1

Лифт №1. Развертки стен. Данные для заказа лифтов №№1,2 Спецификация на лифт №2

АО ЦНИИЭП им. Б.С. Мезенцева

25447-04 44

Взам. инв. № | Подпись и дата | Инв. № подл.

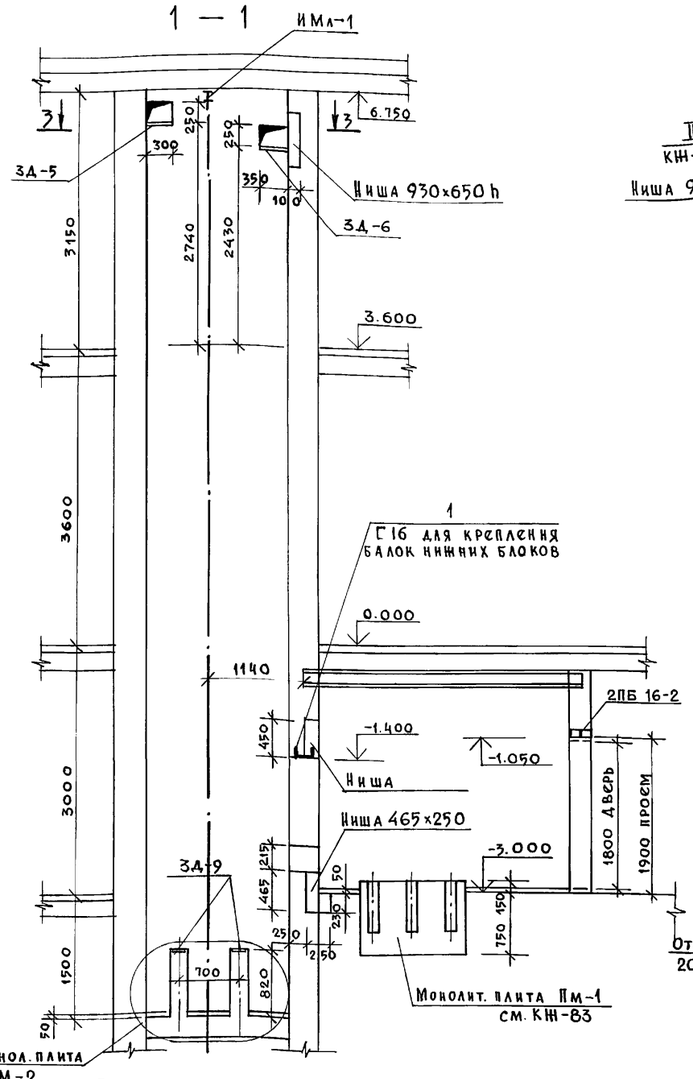

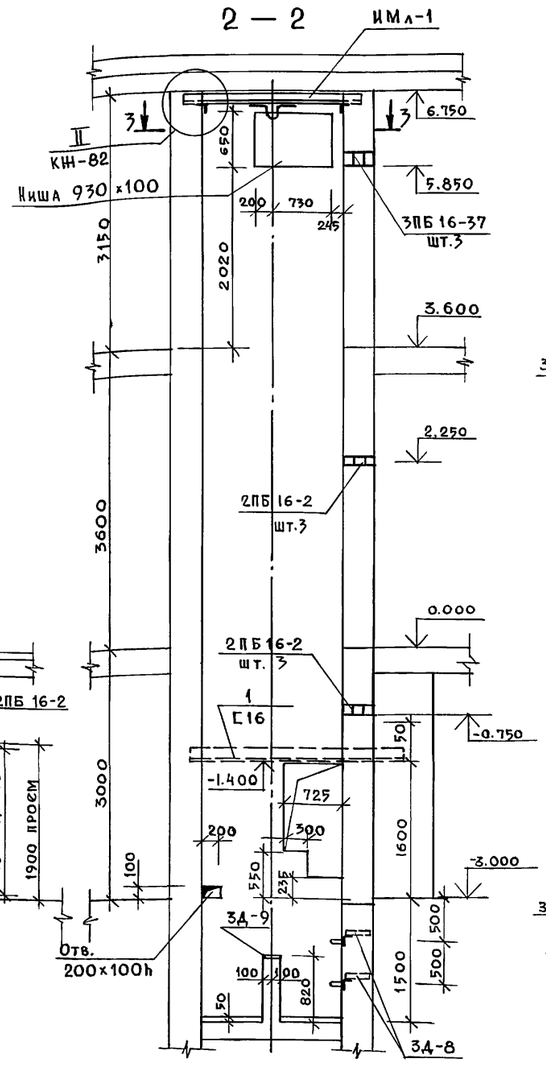

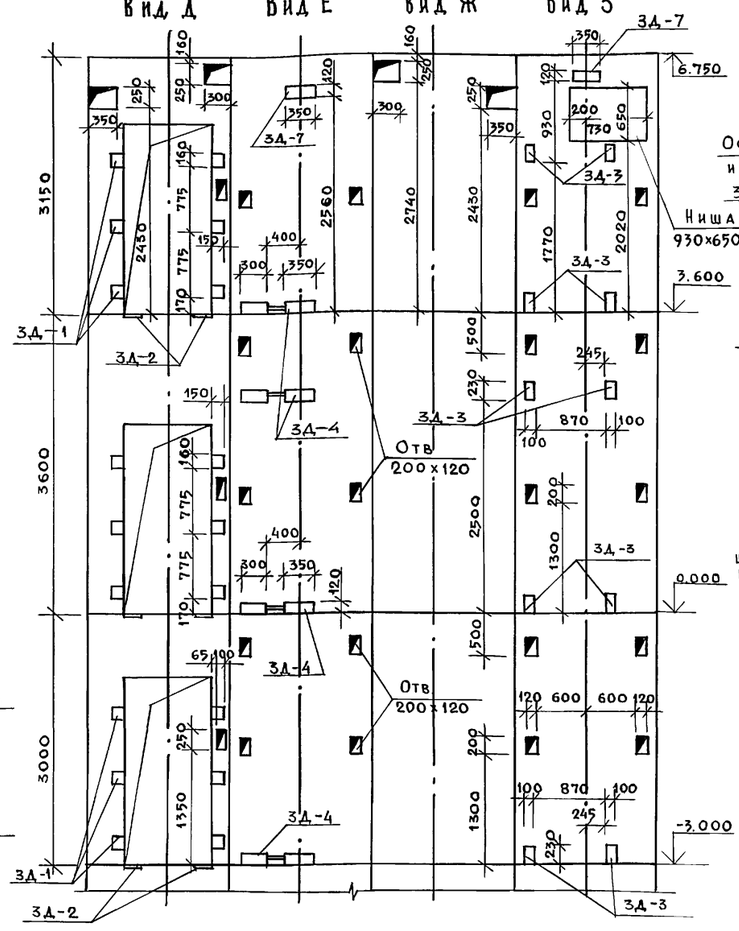

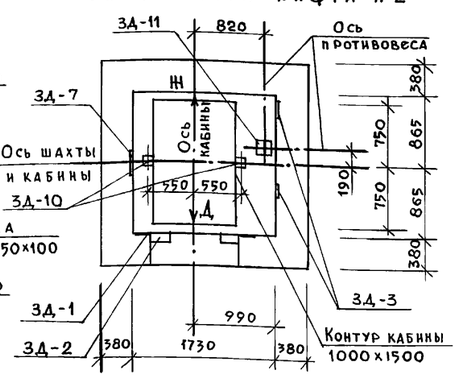

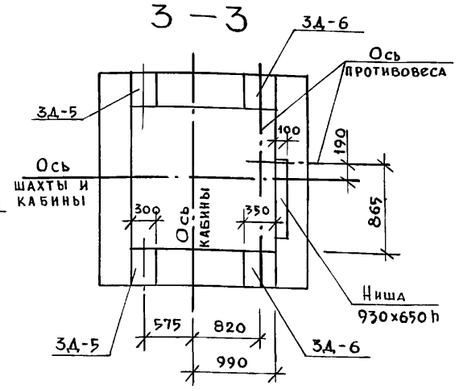

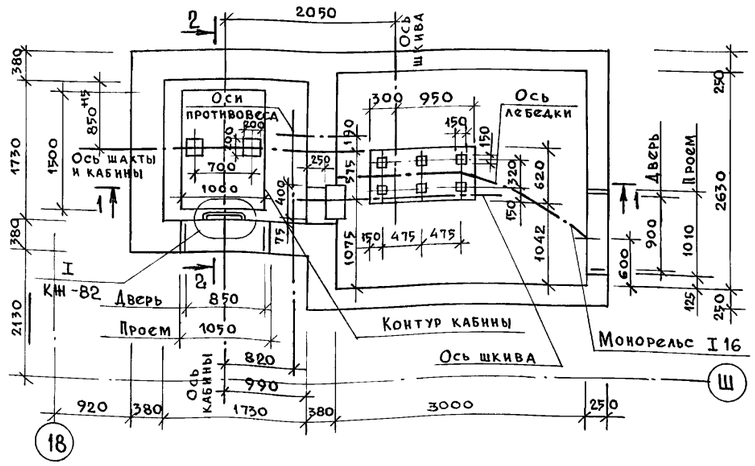

1. Строительная часть лифта выполнена в соответствие с альбомом АТ-6.07-001.
2. Кладку кирпичных стен шахты выполнять из полнотелого силикатного кирпича марки „100" на цем. растворе марки 50.
3. Отклонение стен шахты от вертикали не должно превышать 15 мм.
4. Допустимая разность длин диагоналей шахты в плане не более -25 мм.
5. Допустимое отклонение закладных деталей для крепления направляющих в горизонтальном направлении должно быть не более -10 мм, других закладных деталей не более -10 мм во всех направлениях.
6. Заливку чистого пола производить при монтаже после установки оборудования и прокладки труб электропроводки.
7. Катеты сварных швов — $h_ш$=6 мм
8. Электроды типа Э-42
9. Открытые поверхности закладных деталей должны быть окрашены масляной краской за 2 раза.
10. Спецификацию на лифт №2 см. чертеж КЖ-82
11. Узлы I, II, III см. чертеж КЖ-81
12. Закладные детали на лифты см. КЖ-84

Привязан:

Инв.№

Рук. АБ-1	Мурадов		
Рук. КБ-1	Баркан		
ГАП	Мурадов		
ГИП	Андреева		
Н.контр.	Баркан		
Вед.инж.	Яшина		

264-12-318.92 КЖ

Районный дом культуры /Зал на 600 мест/

Стадия	Лист	Листов
Р	83	1

Лифт №2. Планы Разрезы. Развертки стен

А.О.ЦНИИЭП им.Б.С.Мезенцева

Инв.№ подл. | Подпись и дата | Взам.инв.№

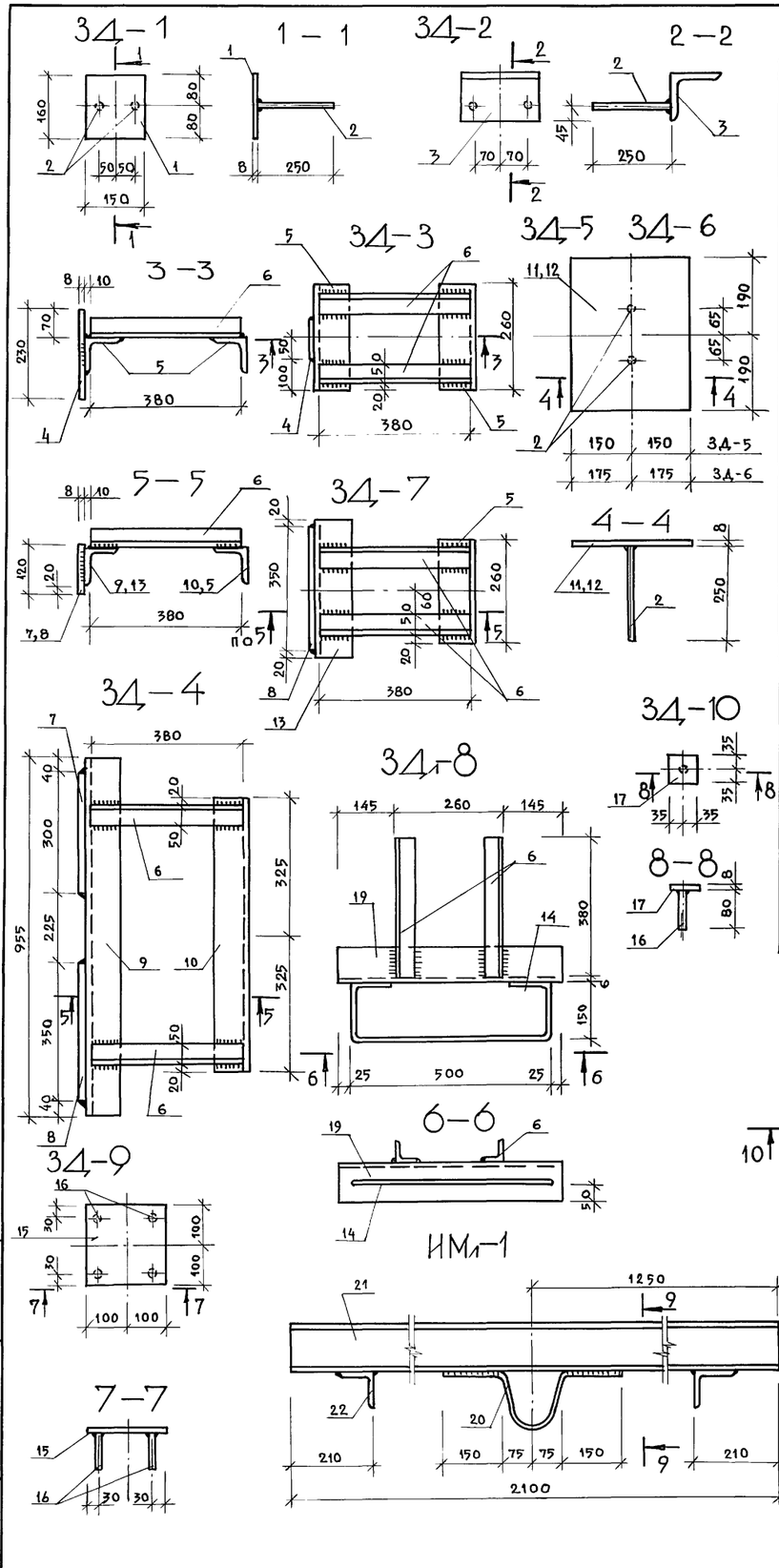

Продолжение

1	2	3		4	5	6
		3Д-8			8.42	
		Детали:				
6	ГОСТ 8509-86	L 50×5	ℓ=380	2	1.43	
19	ГОСТ 8509-86	L 90×6	ℓ=550	1	4.67	
14	ГОСТ 5781-82	⌀12 A III	ℓ=1000	1	0.888	
		3Д-9			2.64	
		Детали:				
15	ГОСТ 103-76	-8×200	ℓ=200	1	1.43	
16	ГОСТ 5781-82	⌀8 A III	ℓ=80	4	4.67	
		3Д-10			0.33	
		Детали:				
16	ГОСТ 5781-82	⌀8 A III	ℓ=80	1	0.03	
17	ГОСТ 103-76	-8×70	ℓ=70	1	0.30	
		3Д-11			1.35	
		Детали				
16	ГОСТ 5781-82	⌀8 A III	ℓ=80	4	0.03	
18	ГОСТ 103-76	-8×140	ℓ=140	1	1.23	
		Металлические изделия				
		ИМЛ-1			27.00	
		Детали:				
20	ГОСТ 5781-82	⌀12 A III	ℓ=750	1	0.66	
21	ГОСТ 8239-89	I 12	ℓ=2100	1	25.5	
22	ГОСТ 8509-86	L 90×6	ℓ=100	2	0.42	

Спецификация стали на одну марку

Марка поз.	Обозначение	Наименование		Кол. шт.	Масса ед. кг	Примеч.
1	2	3		4	5	6
		Закладные детали				
		3Д-1			1.70	
		Детали				
1	ГОСТ 103-76	-8×150	ℓ=160	1	150	
2	ГОСТ 5781-82	⌀8 A III	ℓ=250	2	0.10	
		3Д-2			3.34	
		Детали:				
2	ГОСТ 5781-82	⌀8 A III	ℓ=250	2	0.10	
3	ГОСТ 8509-86	L 125×8	ℓ=200	1	3.14	
		3Д-3			9.40	
		Детали:				
4	ГОСТ 103-76	-8×100	ℓ=230	1	1.44	
5	ГОСТ 8509-86	L 90×6	ℓ=300	2	2.54	
6	ГОСТ 8509-86	L 50×5	ℓ=380	2	1.43	
		3Д-4			21.23	
		Детали:				
6	ГОСТ 8509-86	L 50×5	ℓ=380	2	1.43	
7	ГОСТ 103-76	-8×120	ℓ=300	1	2.26	
8	ГОСТ 103-76	-8×120	ℓ=350	1	2.63	
9	ГОСТ 8509-86	L 90×6	ℓ=955	1	7.63	
10	ГОСТ 8509-86	L 90×6	ℓ=690	1	5.85	
		3Д-5			7.36	
		Детали:				
11	ГОСТ 103-76	-8×300	ℓ=380	1	7.1	
12	ГОСТ 5781-82	⌀8 A III	ℓ=250	2	0.10	
		3Д-6			8.55	
		Детали:				
12	ГОСТ 103-76	-8×350	ℓ=380	1	8.35	
2	ГОСТ 5781-82	⌀8 A III	ℓ=250	2	0.10	
		3Д-7			9.70	
		Детали:				
6	ГОСТ 8509-86	L 50×5	ℓ=380	2	1.43	
8	ГОСТ 103-76	-8×120	ℓ=350	1	2.64	
13	ГОСТ 8509-86	L 90×6	ℓ=390	1	1.65	
5	ГОСТ 8509-86	L 90×6	ℓ=300	1	2.54	

1. Данный чертеж см. совместно с чертежами КЖ-81, КЖ-82, КЖ-83
2. Сталь марки С 235
3. Электроды типа Э-42
4. Высота шва $h_ш$=6 мм.

Рук. АБ-1	Мурадов		
Рук. КБ-1	Баркан		
ГАП	Мурадов		
ГИП	Андреева		
Н.контр.	Баркан		
Вед. инж.	Яшина		

Привязан:

Инв.№

264-12-318.92 КЖ

Районный дом культуры (Зал 600 мест)

Лифты N1 N2
Закладные детали

Стадия	Лист	Листов
Р	84	1

А.О.ЦНИИЭП им. Б.С. Мезенцева

Инв.№ подл. | Подпись и дата | Взам.инв.№

Лифт N3
4 4

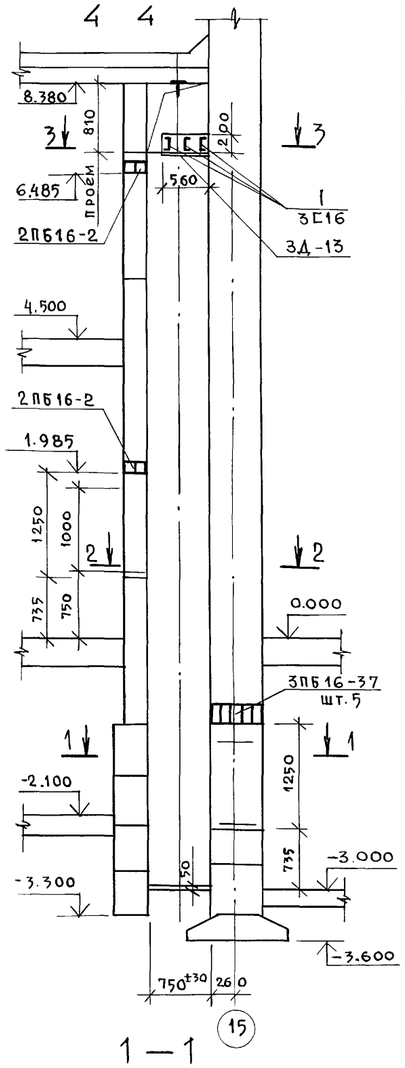

5—5

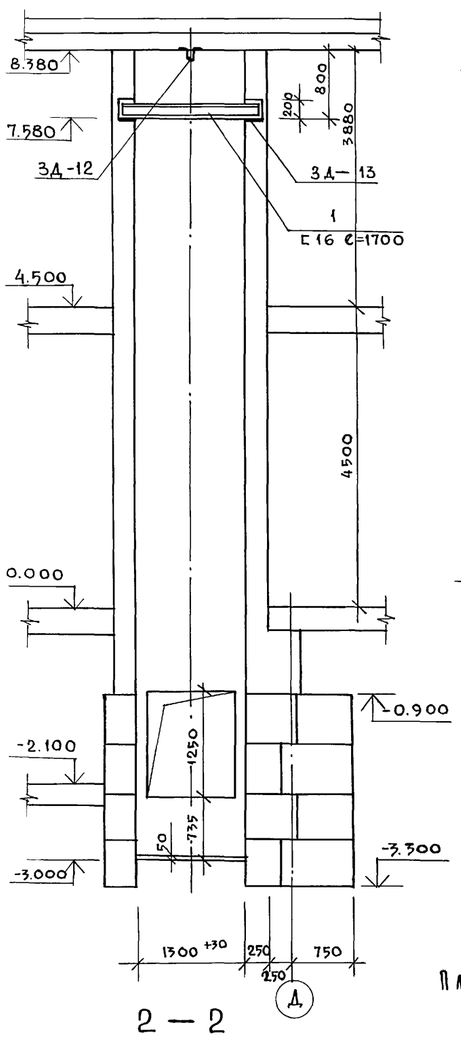

Развертка шахты с закл. деталям
Вид Д, Виде Вид Ж Вид З

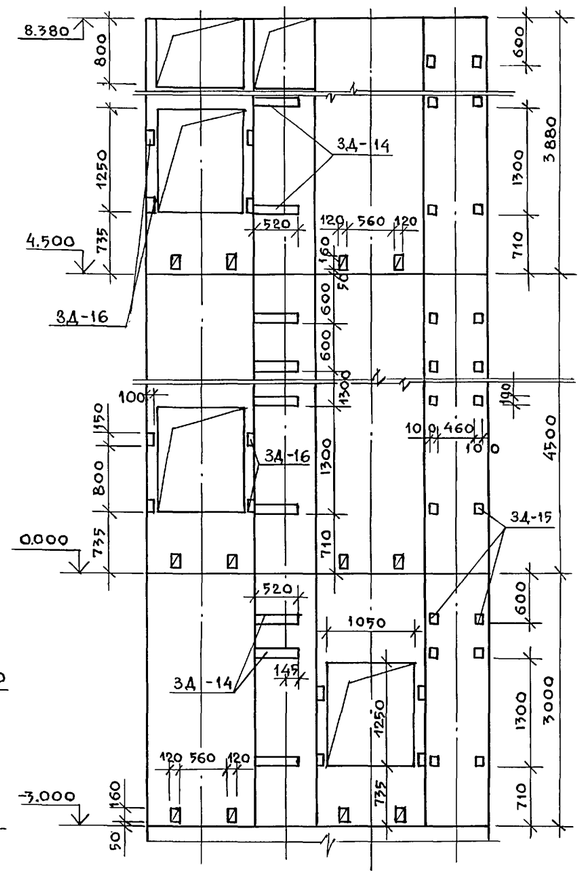

Вид И

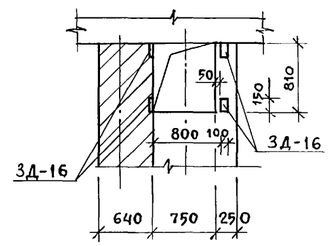

Вид К

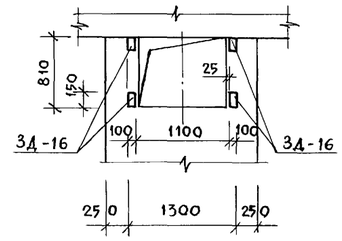

Данные для заказа лифта N3

1	Наименование адрес и телефон заказчика		
2	Реквизиты грузополучат. /почтовые, телеграфн. отгруз./		
3	Назначение здания, в котор. устанавливается лифт и его почтовый адрес		
4	Назначение лифта	грузовой	
5	Грузоподъемн. лифта в кг и его скорость в м/с	100/0,5	
6	Высота подъема кабины в м /высота от нижней до верхней остановок/	7,5	
7	Размеры кабины /ширина глубина, высота/мм	900×650×1000	
8	Требуется ли выход из кабины в две противоп. стороны	требуется	
9	Количество дверей шахты	3	
10	Число остановок кабины	3	
11	Отметки основных посадочных этажей/этажей, связанных с вхо-дом и выходом здания/	0.000	
12	Напряжение сети, питающей лифт, при заказе на экспорт указать и частоту тока	380	
13	Система управления	сигнальная	
14	Этаж с которого предусматрив. управление грузовым лифтом /указать только при наруж. кнопочн. управлении	0.000	
15	Число заказываемых лифтов одинаковой характеристики	1	
16	Места расположения шахты лифта /вне здания, внутри здания, в лестн. клетке/	Внутри здания	
17	Желательный срок поставки лифта /год, квартал/		

1—1

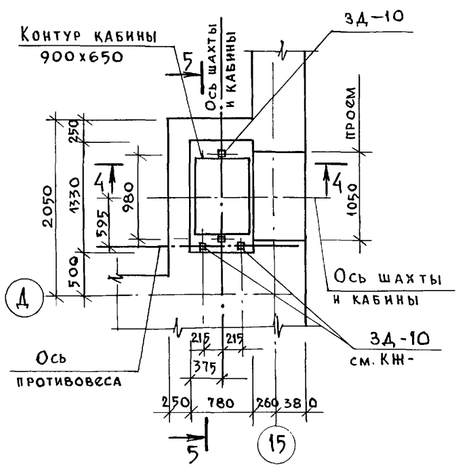

2—2

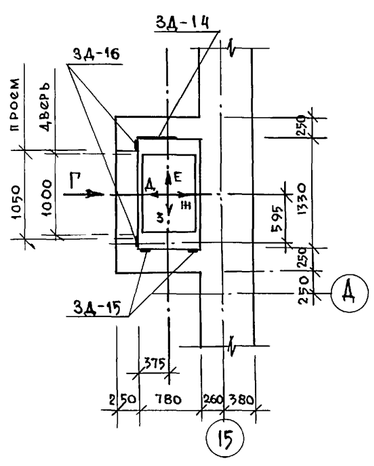

План машинного помещения
3—3

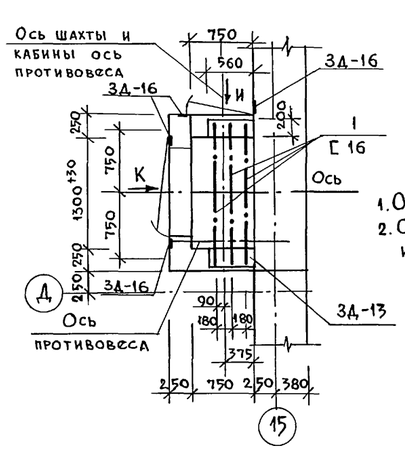

Вид Г

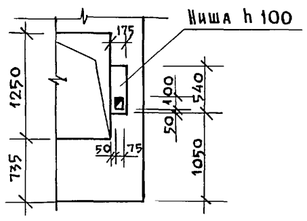

1. Общие примечания см. КЖ-83
2. Спецификацию на материалы и закладн. детали см. КЖ-86

Привязан:

Инв.№

Рук. АБ-1	Мурадов		
Рук. КБ-1	Баркан		
ГАП	Мурадов		
ГИП	Андреева		
Н. контр.	Баркан		
Вед. инж.	Ящина		

264-12-318.92 КЖ

Районный дом культуры /3ал на 600 мест/

Стадия	Лист	Листов
Р	85	1

Лифт N3. Планы. Разрезы. Развертки стен. Данные для заказа лифта N3

А.О.ЦНИИЭП им. Б.С. Мезенцева

Инв. № подл. | Подпись и дата | Взам. инв. №

25447-04 47

Спецификация материала на лист №3

Марка поз.	Обозначение	Наименование	Кол. шт.	Масса ед. кг	Примеч.
		Сб. ж.б. элементы			
		Перемычки			
	Сер. 1.038.1-1	2ПБ16-2	4	0.65	
	"	3ПБ16-37	5	120	
		Закладные детали:			
3Д-12	См. данный лист	3Д-12	1	3.85	
3Д-13	"	3Д-13	2	7.36	
3Д-14	"	3Д-14	9	3.57	
3Д-15	"	3Д-15	18	0.77	
3Д-16	"	3Д-16	20	1.09	
3Д-10	см. КЖ-85	3Д-10	5	0.33	
		Детали:			
1	ГОСТ 8240-89	С 16, ℓ=1700	3	24.10	

Спецификация стали на одну марку

Марка поз.	Обозначение	Наименование	Кол. шт.	Масса ед. кг	Примеч.
		Закладные детали:			
		3Д-12		3.85	
		Детали:			
1	ГОСТ 8509-86	L50×5, ℓ=400	2	1.51	
2	ГОСТ 5781-82	⌀12 AI, ℓ=930	1	0.83	
		3Д-13		7.36	
		Детали:			
3	ГОСТ 103-76	-200×8, ℓ=560	1	7.03	
4	ГОСТ 5781-82	⌀6 AI, ℓ=500	3	0.11	
		3Д-14		3,57	
		Детали:			
5	ГОСТ 103-76	-100×8, ℓ=520	1	3.27	
6	ГОСТ 5781-82	⌀6 AI, ℓ=650	2	0.15	
		3Д-15		0.77	
		Детали:			
7	ГОСТ 103-76	-100×8, ℓ=100	1	0.628	
8	ГОСТ 5781-82	⌀6 AI, ℓ=600	1	0.14	
		3Д-16		1.09	
		Детали:			
9	ГОСТ 103-76	-100×8, ℓ=150	1	0.942	
10	ГОСТ 5781-82	⌀6 AI, ℓ=650	1	0.15	
		Сетки			
	КЖ-43	С-7	44	8,4	
		Детали			
11	ГОСТ 5781-82	⌀6 AI, ℓ=4000	5	0,89	
12	"	⌀6 AI, ℓ=450	40	0,1	
	КЖ-43	С-8	96	0,29	
		Детали			
13	ГОСТ 5781-82	⌀4 AI, ℓ=1700	1	0,176	
14	"	⌀4 AI, ℓ=300	2	0,057	

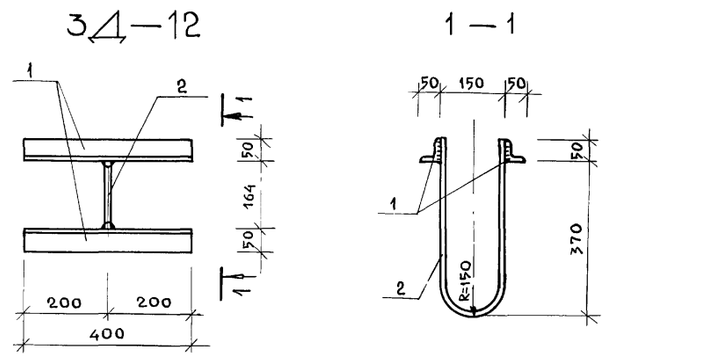

1. Данный чертеж см. совместно с чертежами КЖ-85
2. Сталь марки С 235
3. Электроды типа Э-42
4. Катет швов $h_ш$=6 мм

Рук. АБ-1	Мурадов		
Рук. КБ-1	Баркан		
ГАП	Мурадов		
ГИП	Андреева		
Н.контр.	Баркан		
Вед. инж.	Яшина		

Привязан:

Инв.№

264-12-318.92 КЖ			
Районный дом культуры /Зал на 600 мест/	Стадия	Лист	Листов
	Р	86	1
Лифт №3. Закладные детали. Спецификации	А.О.ЦНИИЭП им. Б.С. Мезенцева		

Инв.№ подл. | Подпись и дата | Взам. инв.№

С-3 ; С-4

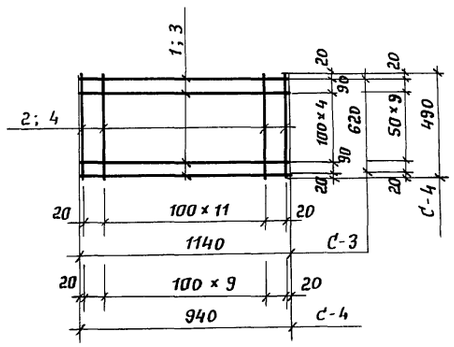

М-7

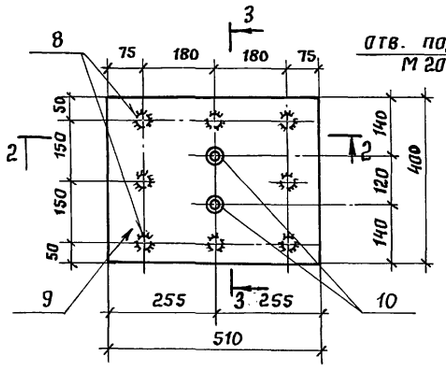

3-3

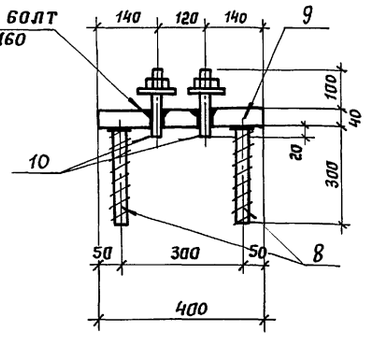

М-6

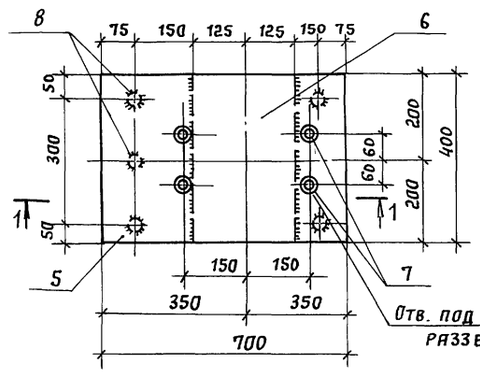

2-2

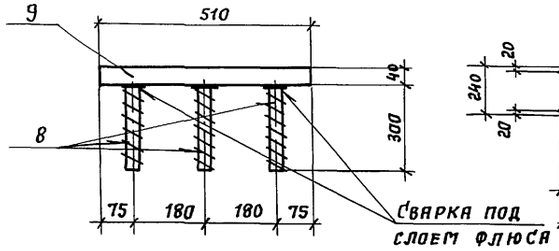

ИМ-1

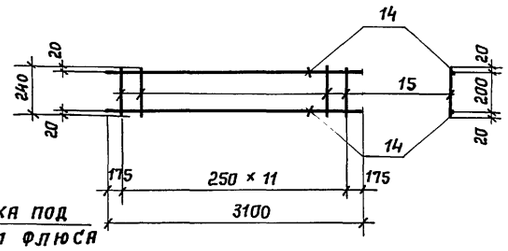

1-1

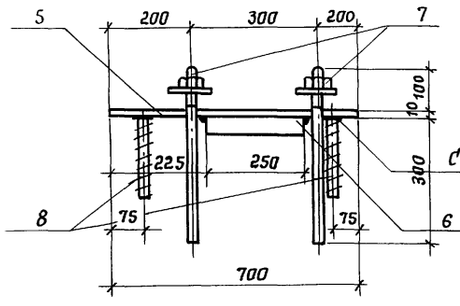

К-25-1

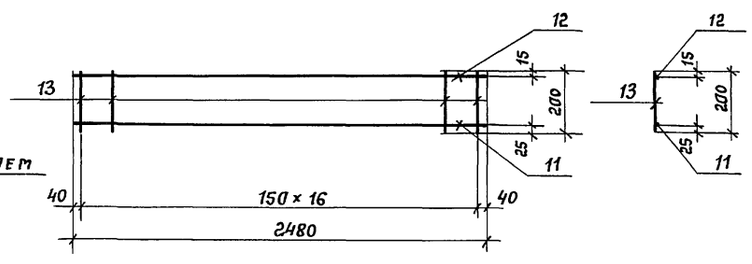

ИМ-2

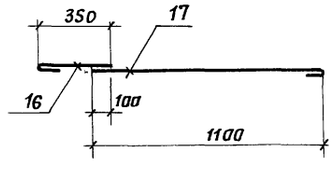

1. Данный чертеж рассматривать совместно с листами КЖ-60 , КЖ-58 , КЖ-57 и КЖ-30
2. Сварку производить электродами Э-42 по ГОСТ 9467-75.

Спецификация стали на элемент

Марка поз.	Обозначение	Наименование	Кол.	Масса ед. кг	Примечание
		С-3	2	35,18	см. л. КЖ-60
		Детали			
1	ГОСТ 5781-82	ф 16 А III, ℓ = 1140	13	1,8	
2	"	ф 16 А III, ℓ = 620	12	0,98	
		С-4	2	24,52	см. л. КЖ-60
		Детали			
3	ГОСТ 5781-82	ф 16 А III, ℓ = 1010	10	1,6	
4	"	ф 16 А III, ℓ = 490	11	0,77	
		М-6	2	58,91	см. л. КЖ-60
		Детали			
5	ГОСТ 19903-74	-10×400, ℓ = 700	1	22,0	
6	"	-40×250, ℓ = 400	1	31,4	
7	ГОСТ 5781-82	ф 20 AI, ℓ = 410	4	1,04	
8	"	ф 12 А III, ℓ = 300	5	0,27	
		М-7	2	66,96	см. л. КЖ-60
		Детали			
9	ГОСТ 19903-74	-40×400, ℓ = 510	1	64,0	
10	ГОСТ 5781-82	ф 20 AI, ℓ = 160	2	0,4	
8	"	ф 12 А III, ℓ = 300	8	0,27	
		К-25-1		4,6	
		Детали			
11	ГОСТ 5781-82	ф 12 А III, ℓ = 2480	1	2,21	
12	"	ф 10 AI, ℓ = 2480	1	1,54	
13	"	ф 6 AI, ℓ = 200	17	0,05	
		ИМ-1	69	0,90	см. л. КЖ-13
14	ГОСТ 6727-53*	ф 4 BI, ℓ = 3100	2	0,31	
15	"	ф 4 BI, ℓ = 240	12	0,024	
		ИМ-2	36	1,05	см. л. КЖ-21
16	ГОСТ 5781-82	ф 10 AI, ℓ = 450	1	0,28	
17	"	ф 10 AI, ℓ = 1250	1	0,77	

Рук АБ-1	Мурадов	
Рук КБ-1	Баркан	
ГАП	Мурадов	
ГИП	Андреева	
Н. контр.	Баркан	
Исполн.	Корнев	

Привязан:

Инв. №

264-12-318.92 КЖ

Районный дом культуры (зал на 600 мест)

Стадия	Лист	Листов
Р	87	1

Зона 2. Опорные плиты ОМ-2, ОМ-3. Арматурные изделия. Закладные детали.

А.О. ЦНИИЭП им. Б.С. Мезенцева

Инв. № подл. | Подпись и дата | Взам. инв. №

Вариант с переносной рампой

План планшета сцены

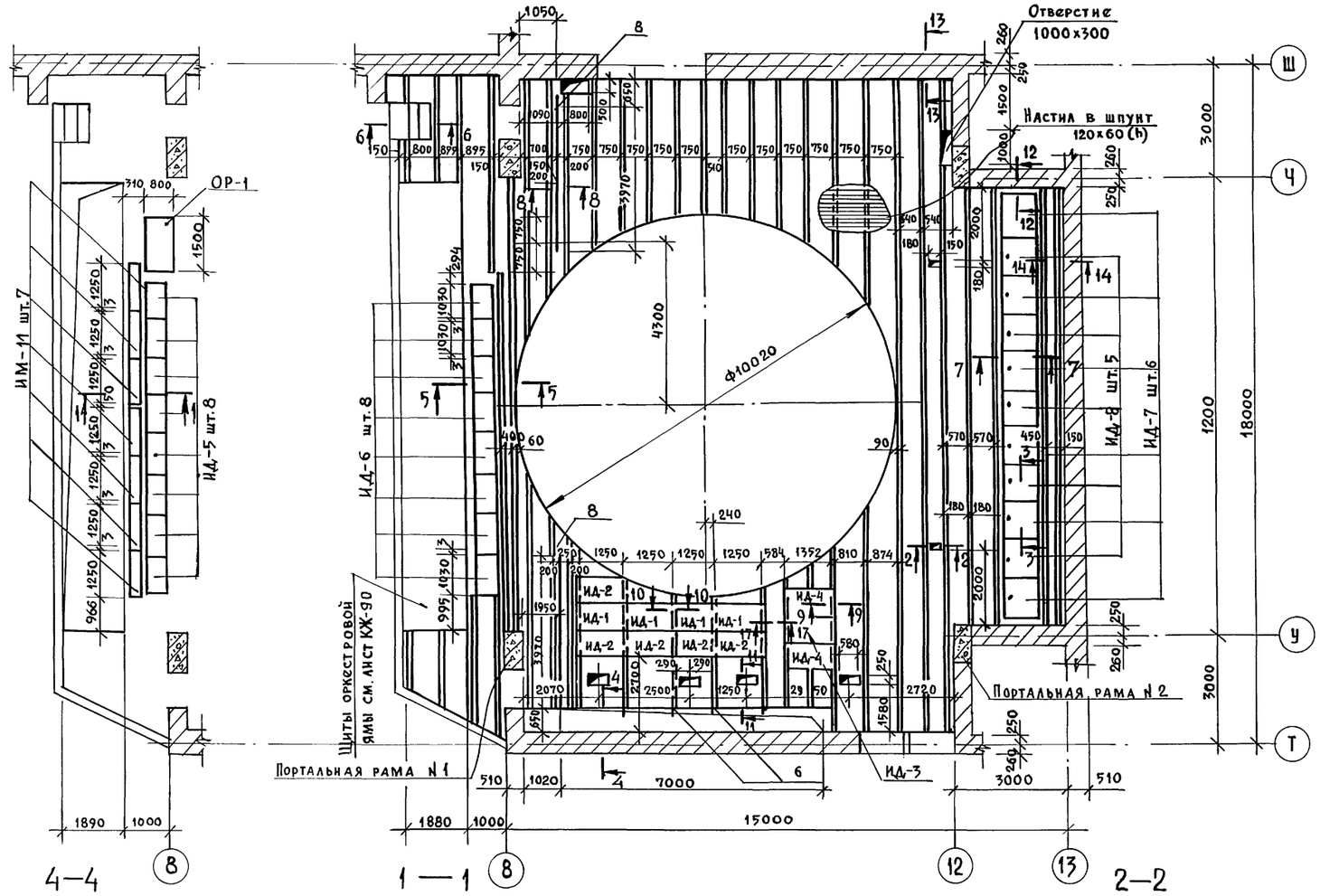

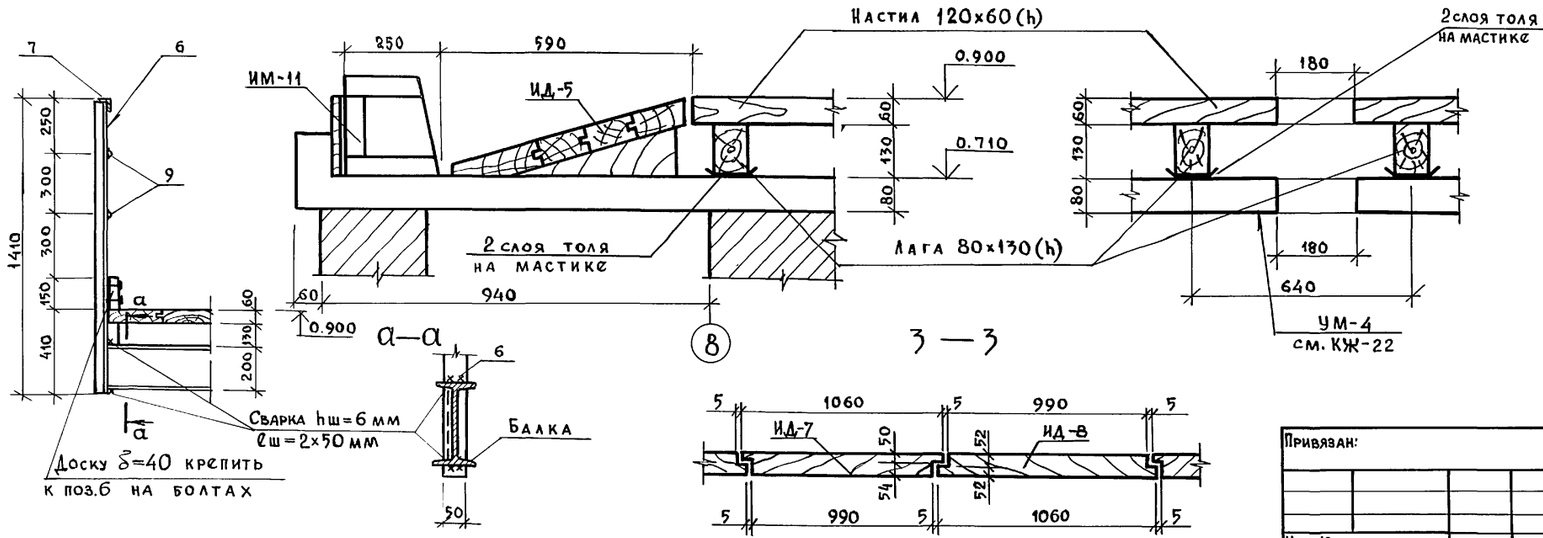

Спецификация расхода материалов на элемент

Формат	Зона	Поз.	Обозначение	Наименование	Кол.	Примечание
				Деревянные		
				Щиты		
		ИД-1	См. л. КЖ-91	ИД-1	4	
		ИД-2	"	ИД-2	5	
		ИД-3	"	ИД-3	1	
		ИД-4	"	ИД-4	2	
		ИД-5	"	ИД-5	8	
		ИД-6	См. л. КЖ-92	ИД-6	8	
		ИД-7	"	ИД-7	6	
		ИД-8	"	ИД-8	5	
				Детали		
		1		Лаги 130х130(h), $l_{общ}$=30,0 п.м.	—	0,5 м³
		2		Лаги 80х130(h), $l_{общ}$=240,0 п.м.	—	2,5 м³
		3		Настил 120х60(h) $l_{общ}$=1250,0 п.м.	—	9,0 м³
		4		Доски δ=40	—	0,1 м³
		5		Брусья 50х60(h), $l_{общ}$=17,0 п.м.	—	0,05 м³
				Толь		60,0 м²
				Металлические		Масса ед., кг
			См. л. КМ-46	ИМ-11	7	42,4
				Детали		
		6	ГОСТ 8509-86	∠50х5, l=1410	9	5,3
		7	"	∠50х5, $l_{общ}$=11,0 п.м.	—	41,5
		8	ГОСТ 8510-86	∠140х90х8, l=3970	2	56,0
		9	ГОСТ 5781-82	⌀16AI, $l_{общ}$=22,0 п.м	—	34,8
		10	ГОСТ 82-70	-400х10, l=1750	3	55,0

Данный чертеж рассматривать совместно с листами КЖ-90 и КЖ-91

Согласовано

Инв.№ подл. | Подпись и дата | Взам.инв.№ | Отдел N1 | Д.Митриев

Привязан:

Инв.№

Рук.АБ-1	Мурадов	
Рук.КБ-1	Баркан	
ГАП	Мурадов	
ГИП	Андреева	
Норм.кон.	Баркан	
Исполн.	Корнев	

264-12-318.92 КЖ

Районный дом культуры /Зал на 600 мест/

Стадия	Лист	Листов
Р	88	1

Планшет сцены. План. Сечения 1-1 ÷ 4-4

А.О.ЦНИИЭП им.Б.С. Мезенцева

5—5

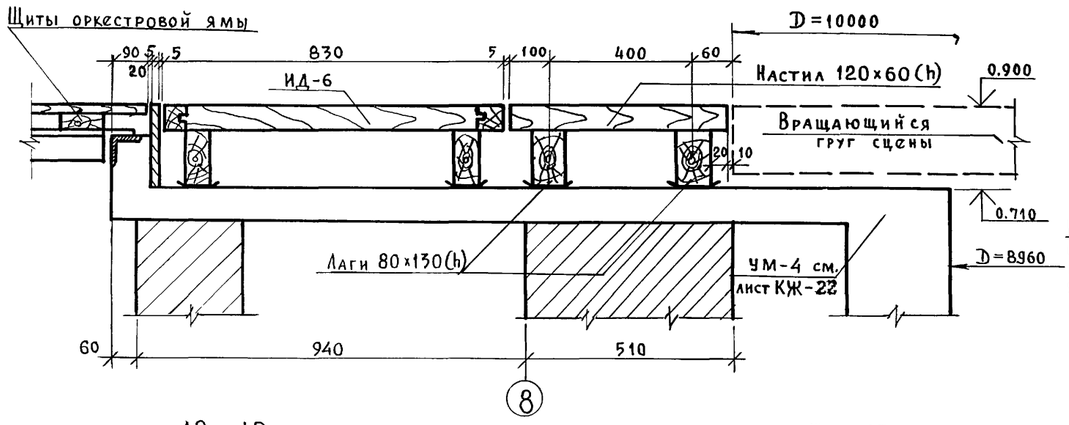

9—9

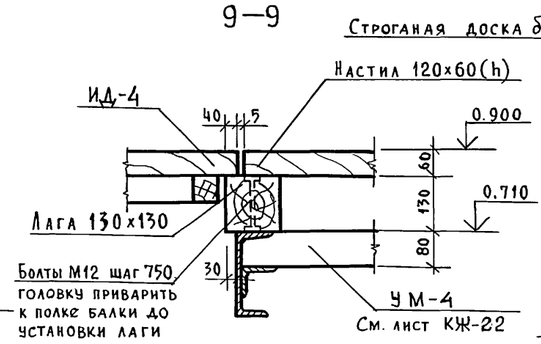

6 — 6

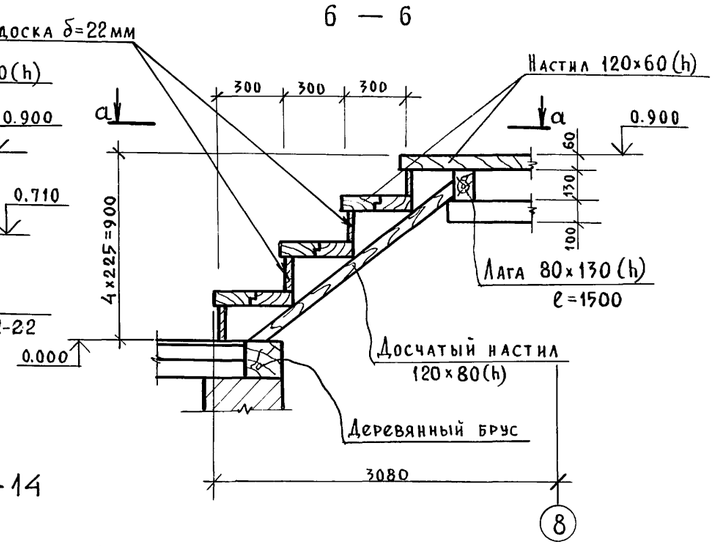

12—12

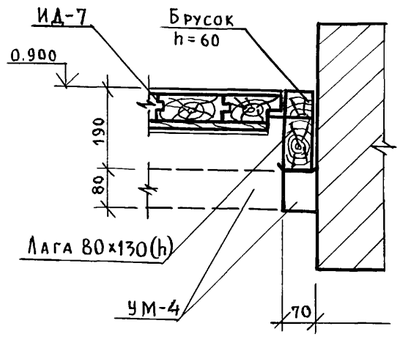

13—13

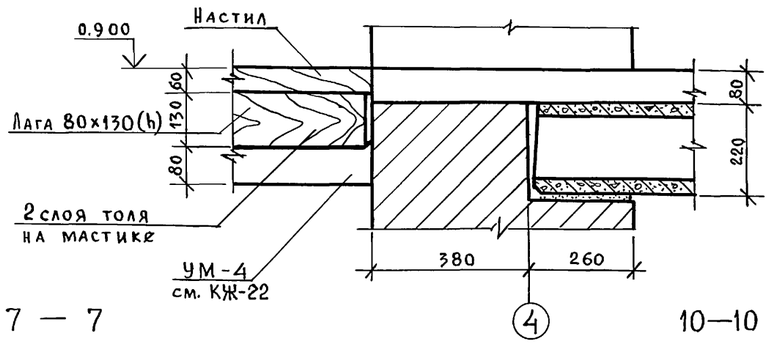

14—14

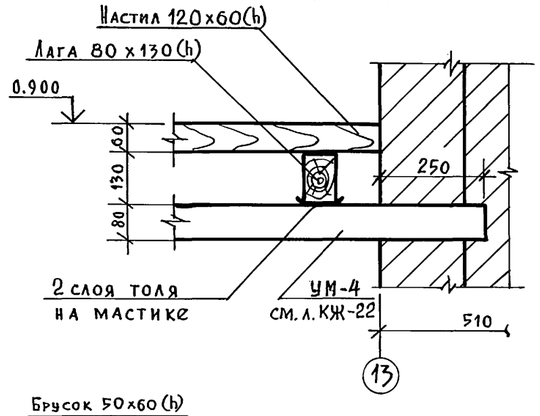

Данный чертеж рассматривать с листом КЖ-88

7 — 7

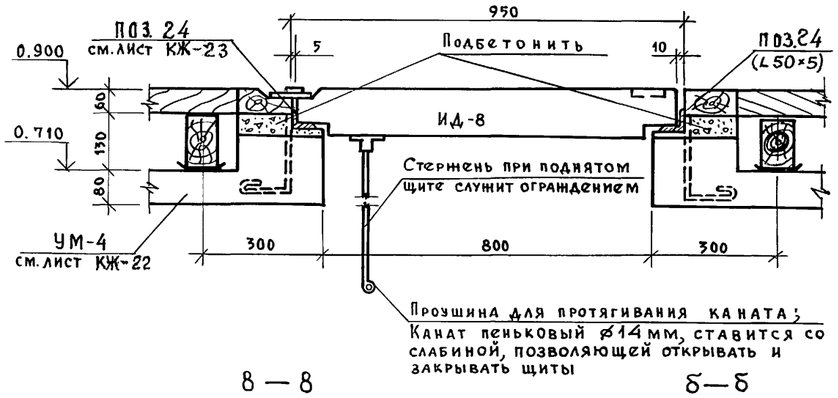

10—10

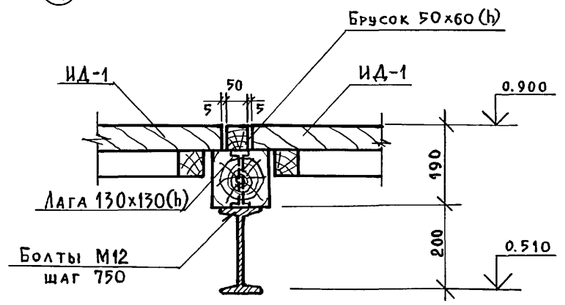

а—а

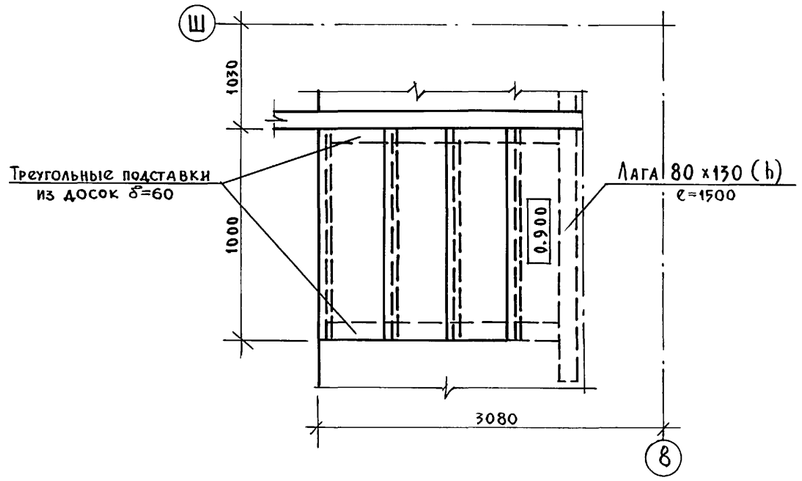

8 — 8

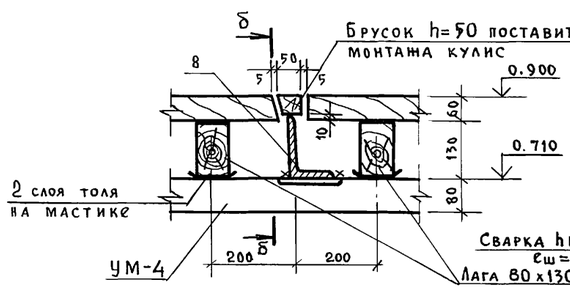

δ—δ

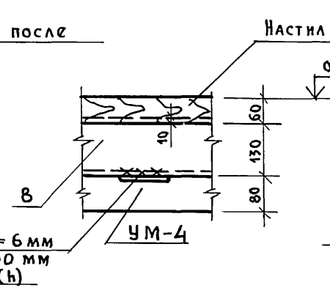

11—11

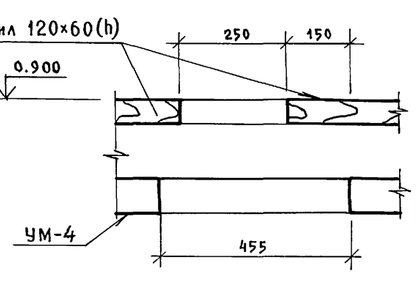

Привязан:

Инв.№

Рук. АБ-1	Мурадов	
Рук. КБ-1	Баркан	
ГАП	Мурадов	
ГИП	Андреева	
Норм. конт.	Баркан	
Исполн.	Корнев	

264-12-318.92 КЖ

Районный дом культуры /Зал на 600 мест/

Стадия	Лист	Листов
Р	89	1

Планшет сцены
Сечения 5-5÷14-14

АО ЦНИИЭП им. Б.С. Мезенцева

Взам. инв. № | Подпись и дата | Инв. № подл.

25447-04 51

План раскладки щитов оркестровой ямы и кожухов рампы

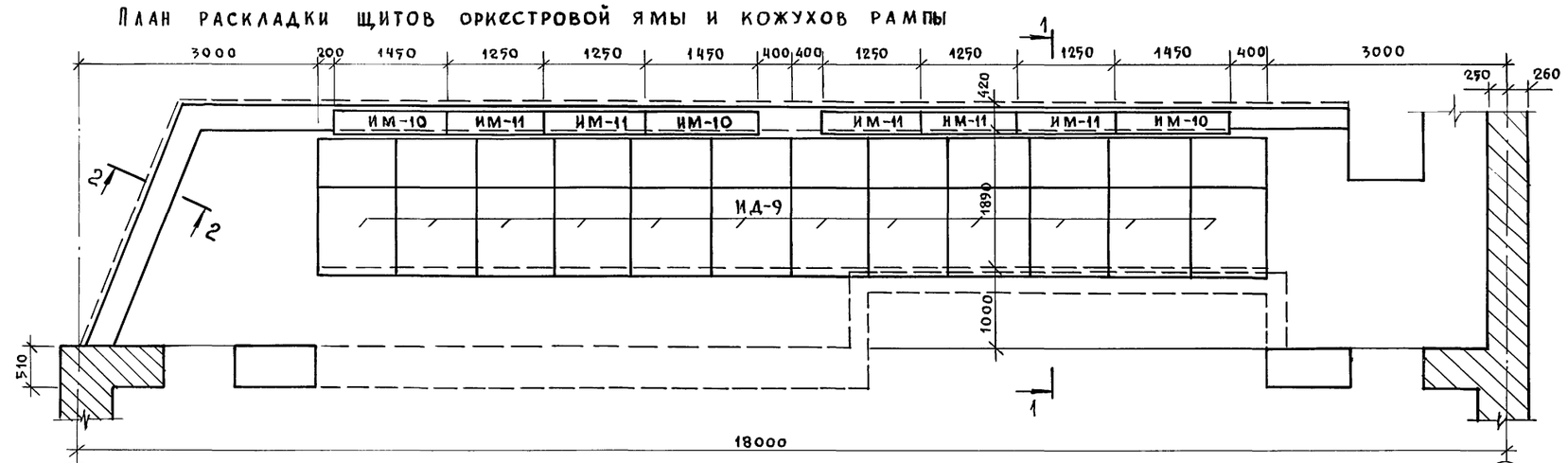

План установки металлических элементов барьера оркестровой ямы

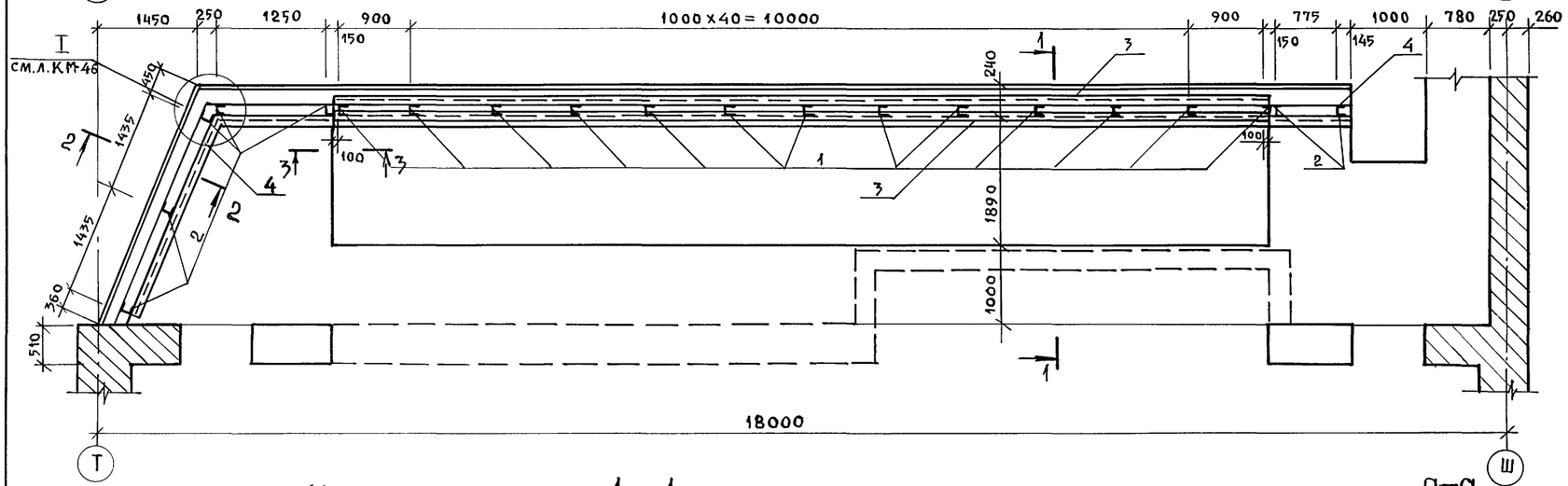

1—1

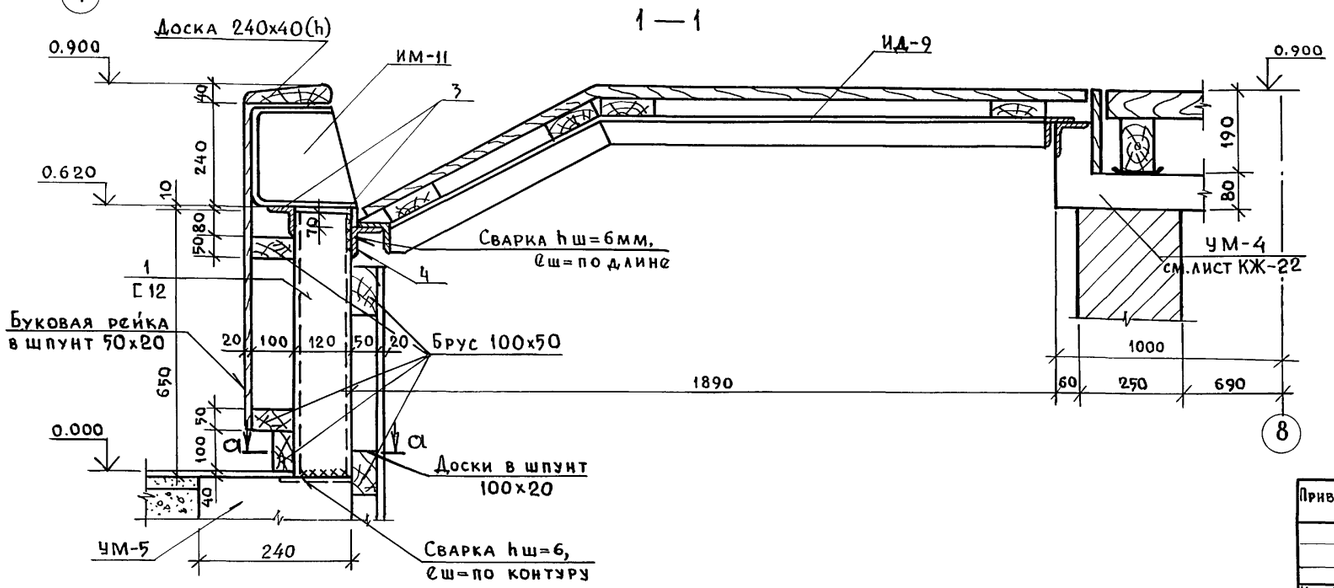

2—2

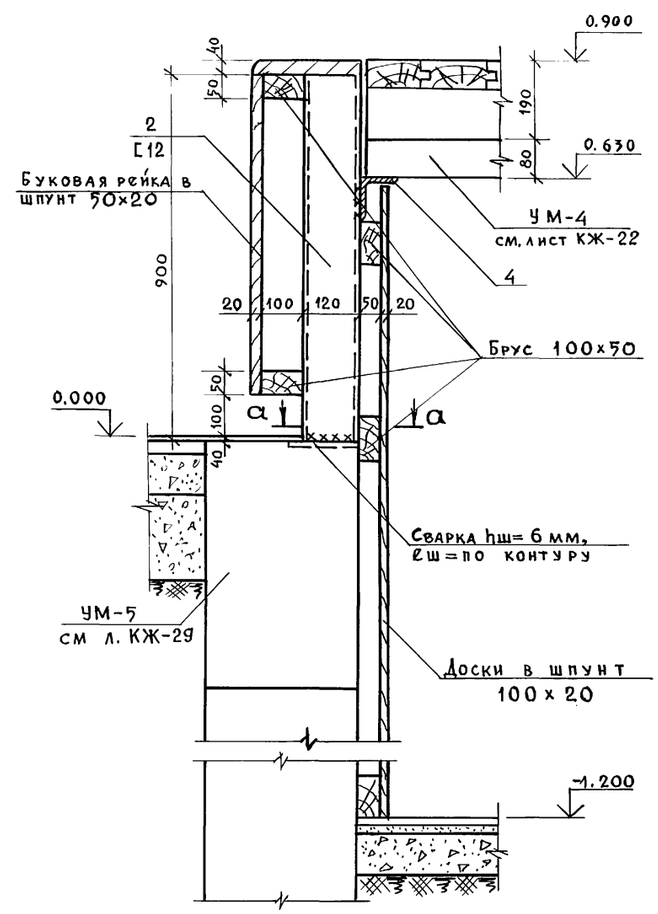

а—а

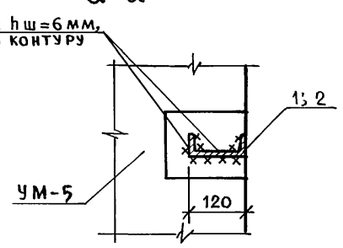

1. Данный чертеж рассматривать совместно с листом КЖ-91
2. Примечания см. на листе КЖ-91
3. Кожуха рампы ИМ-10 и ИМ-11 см. лист КМ-46.

Рук. АБ-1	Мурадов		
Рук. КБ-1	Баркан		
ГАП	Мурадов		
ГИП	Андреева		
Норм.кон.	Баркан		
Исполн.	Корнев		

Привязан:

Инв.№

264-12-318.92 КЖ

Районный дом культуры /Зал на 600 мест/

Стадия	Лист	Листов
Р	90	1

План раскладки щитов оркестровой ямы и кожухов рампы. Конструкция барьера оркестровой ямы

А.О.ЦНИИЭП им. Б.С. Мезенцева

Инв.№ подл. | Подпись и дата | Взам.инв.№

25447-04 52

ИД-1 ИД-3

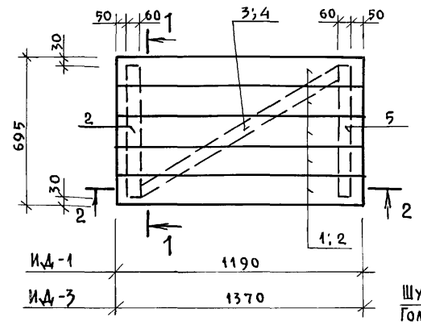

1 – 1

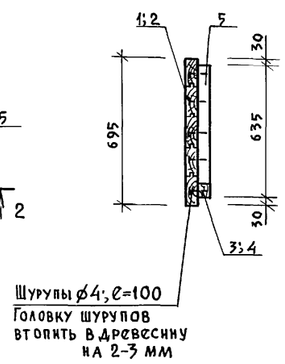

2 – 2

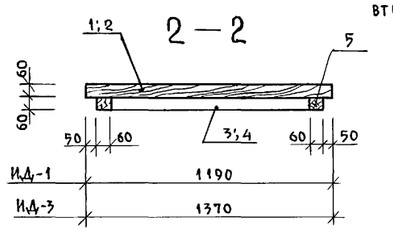

ИД-2 ИД-4

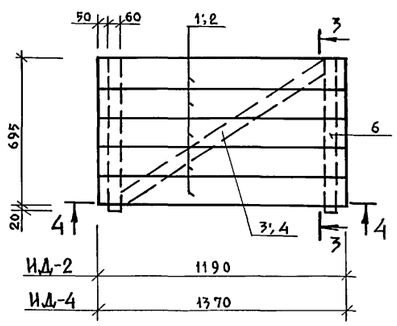

3 – 3

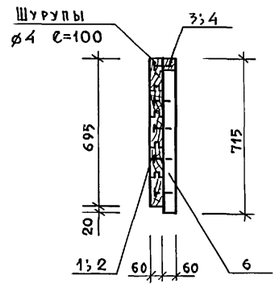

4 – 4

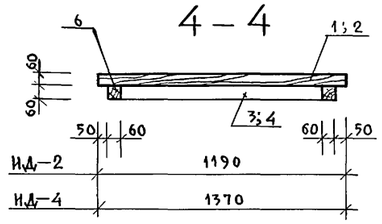

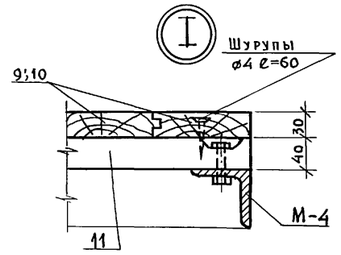

ИД-5

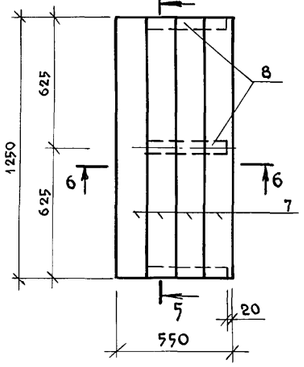

5 – 5

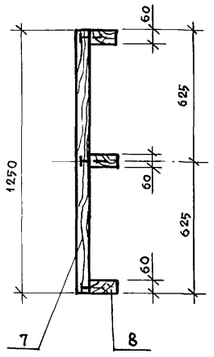

ИД-9

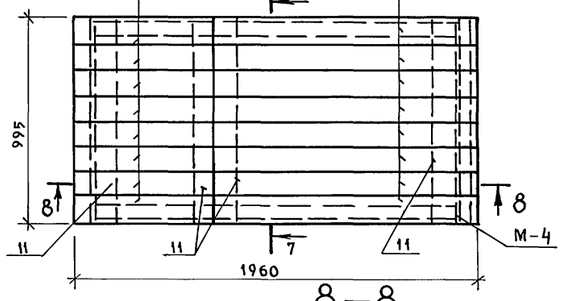

7 – 7

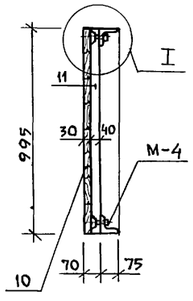

8 – 8

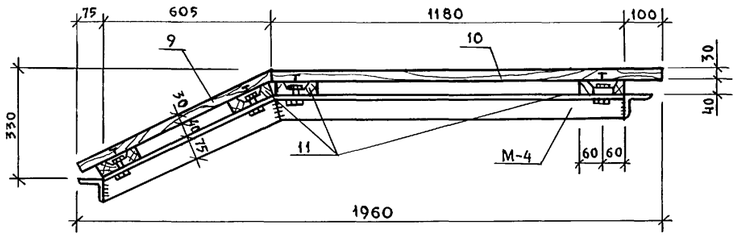

6 – 6

М1:10

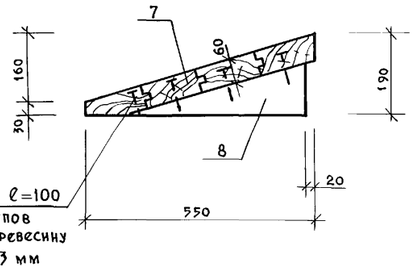

1. Расположение щитов в плане см. листы КЖ-88 и КЖ-90
2. Материал для щита – древесина хвойных пород 1го влажностью не более 18% ГОСТ 8486-86Е
3. Древесина щита должна быть подвергнута глубокой пропитке антипиренами.
4. Доски щита должны быть соединены в шпунт на клею и тщательно остроганы с лицевой стороны.
5. Все щиты должны быть пронумерованы, согласно проекта, несмываемой краской на лицевых поверхностях.
6. Шляпки шурупов которыми прикрепляются доски щита должны быть втоплены в древесину на 2-3 мм. Металличес. элементы покрыть антикоррозийным лаком за 2 раза.

Спецификация на деревянные щиты /на одну марку/

Формат	Зона	Поз.	Обозначение	Наименование	Кол.	Примеч. вес кг
				Щит ИД-1	—	47.4
				Детали:		
		1	ГОСТ 8486-86Е; 24454-80Е	Шпунт. доска 140х60h ℓ=1190	5	40.0
		5	"	Брус 60×60 ℓ=635	2	3.7
		3	"	Брус 60×60 ℓ=1200	1	3.4
				Щит ИД-2	—	47.9
				Детали:		
		1	"	Шпунт. доска 140×60h ℓ=1190	5	40.0
		6	"	Брус 60×60 ℓ=715	2	4.2
		3	"	Брус 60×60 ℓ=1200	1	3.4
				Щит ИД-3	—	54.0
				Детали:		
		2	"	Шпунт. доска 140×60h ℓ=1370	5	46.0
		4	"	Брус 60×60h ℓ=1400	1	4.0
		5	"	Брус 60×60h ℓ=635	2	3.7
				Щит ИД-4	—	54.2
				Детали:		
		2	"	Шпунт. доски 140×60h ℓ=1370	5	46.0
		6	"	Брус 60×60h ℓ=715	2	4.2
		4	"	Брус 60×60h ℓ=1400	1	4.0
				Щит ИД-5	—	40.2
				Детали:		
		7	"	Шпунт. доски 140×60h ℓ=1250	4	32.0
		8	"	Брус 130×60 ℓ=400	3	8.0
				Щит ИД-9	—	104.78
				Детали:		
		9	"	Шпунт. доска 120×30h ℓ=650	9	15.5
		10	"	—"— 120×30h ℓ=1120	9	26.4
		11		Доска 120×40h ℓ=995	4	15.2
				Изделия закладн.		
		М-4	см. л. КМ-45	М-4	1	46.88
				Детали:		
			ГОСТ 7798-70*	Болт М8×50	8	
			ГОСТ 5915-70*	Гайка М8	8	
			ГОСТ 11371-78*	Шайба	8	

Шурупы ⌀4 ℓ=100 по ГОСТ 1145-80
ℓ=60 вес учтен в спецификации щиты

Взам. инв. № | Подпись и дата | Инв. № подл.

Привязан:

Инв. №

Рук. АБ-1	Мурадов	
Рук. КБ-1	Баркан	
ГАП	Мурадов	
ГИП	Андреева	
Норм. конт.	Баркан	
Исполн.	Яшина	

264-12-318.92 КЖ

Районный дом культуры /Зал на 600 мест/

Стадия	Лист	Листов
Р	91	1

Деревянные щиты ИД-1÷ИД-5; ИД-9

А.О. ЦНИИЭП им. Б.С. Мезенцева

ИД-6

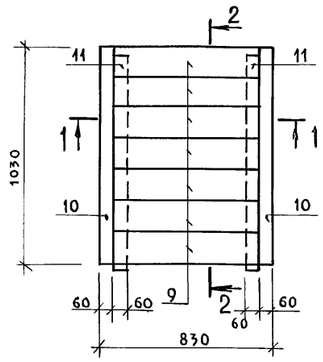

2-2

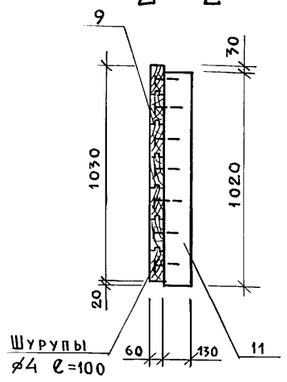

ИД-7

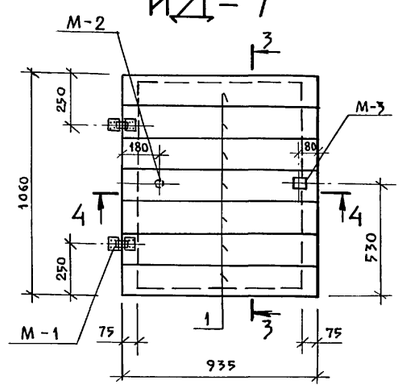

3-3

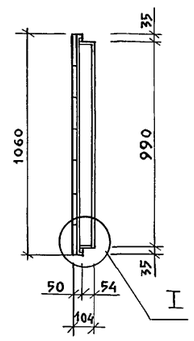

1-1

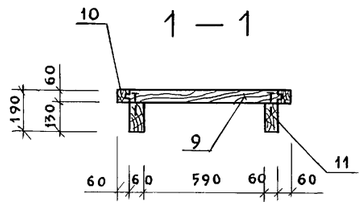

I

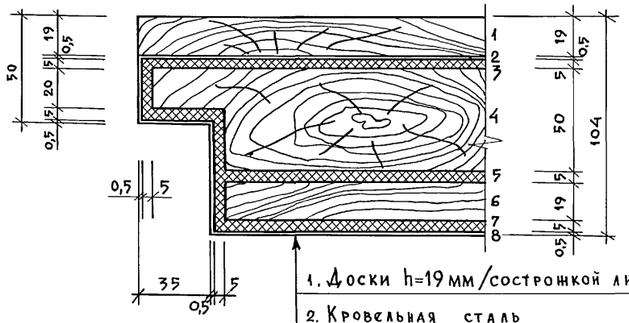

1. Доски h=19 мм /строжкой лицевой поверхн./
2. Кровельная сталь δ=0,5 мм
3. Асбестовый картон δ=5 мм
4. Доски h=50 мм в шпунт
5. Асбестовый картон δ=5 мм
6. Доски h=19 мм под L45°
7. Асбестовый картон δ=5 мм
8. Кровельная сталь δ=0,5 мм

ИД-8

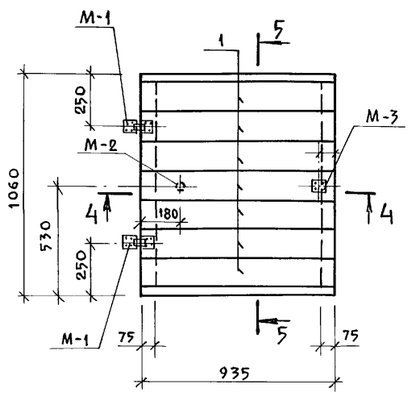

5-5

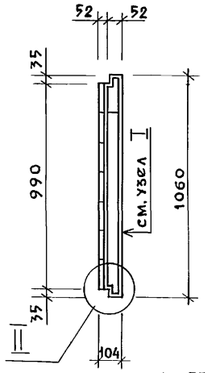

II

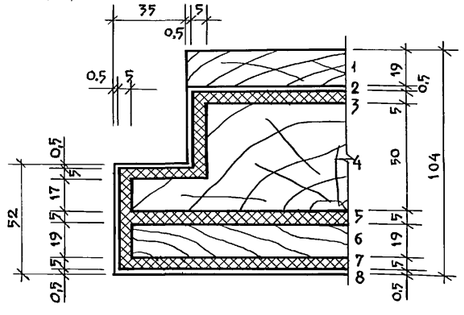

III

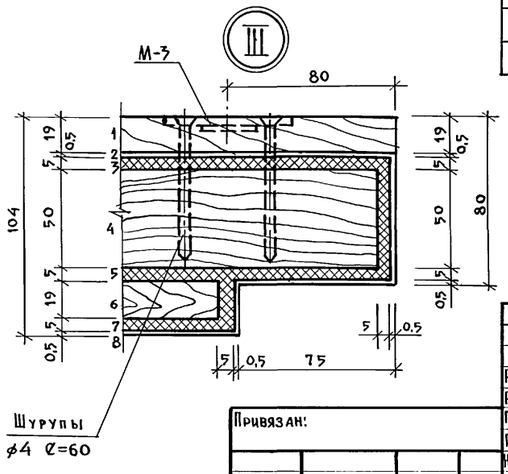

4-4

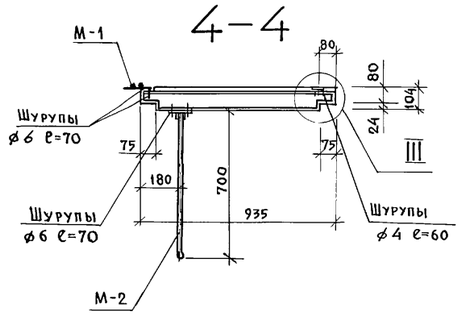

Спецификация на деревянные щиты /на одну марку/

Формат	Зона	Поз.	Обозначение	Наименование	Кол.	Примечан. вес кг
				Щит ИД-6	—	54.3
				Детали:		
		9	ГОСТ 8486-86Е ГОСТ 24454-80Е	Шпунт. доски 140×60 h, ℓ=750	10	35.0
		10	"	Брус 60×60, ℓ=1030	2	6.0
		11	"	Брус 130×60, ℓ=1020	2	13.0
				Щит ИД-7		95.7
				Детали:		
		1	"	Доски h=19, ℓ=935	7	16.0
		4	"	Шпунт. доски h=50, ℓ=935	7	40.0
		6	"	Доски под L45°, h=19	—	16.0
				Изделия закладные		
			См. л. КМ-45	М-1	2	2.14
			"	М-2	1	2.26
			"	М-3	1	0.11
				Материалы на ИД-7		
		3	ГОСТ 2850-80	Асбестовый картон δ=5 мм	3.0м²	10.0
		2	ГОСТ 8075-56**	Кровельная сталь δ=0.5мм	2.2м²	9.0
				Щит ИД-8	—	95.7
				Детали:		
		1	ГОСТ 8486-86Е ГОСТ 24454-80Е	Доски h=19, ℓ=935	7	16.0
		4	"	Шпунт. доски h=50, ℓ=935	7	40.0
		6	"	Доски под L45°, h=19	—	16.0
				Изделия закладные		
			См. л. КМ-45	М-1	2	2.14
			"	М-2	1	2.26
			"	М-3	1	0.11
				Материалы на ИД-8		
		3	ГОСТ 2850-80	Асбестовый картон δ=5 мм	3.0м²	10.0
		2	ГОСТ 8075-56*	Кровельная сталь δ=0.5мм	2.2м²	9.0

1. Общие примечания по изготовлению деревянных щитов см. на чертеже КЖ-91.
2. Шурупы ø4 ℓ=60 ø4 ℓ=100 и ø6 ℓ=70 по ГОСТ 1145-70 Вес учтен в спецификации на щиты.

Взам. инв. № | Подпись и дата | Инв. № подл.

Привязан:

Инв. №

Рук. АБ-1	Мурадов	
Рук. КБ-1	Баркан	
ГАП	Мурадов	
ГИП	Андреева	
Норм. конт.	Баркан	
Исполн.	Яшина	

264-12-318.92 КЖ

Районный дом культуры /Зал на 600 мест/

Стадия	Лист	Листов
Р	92	1

Деревянные щиты ИД-6 ÷ ИД-8

АО ЦНИИЭП им. Б.С. Мезенцева

25447-04 54

Развертка стены по оси 14

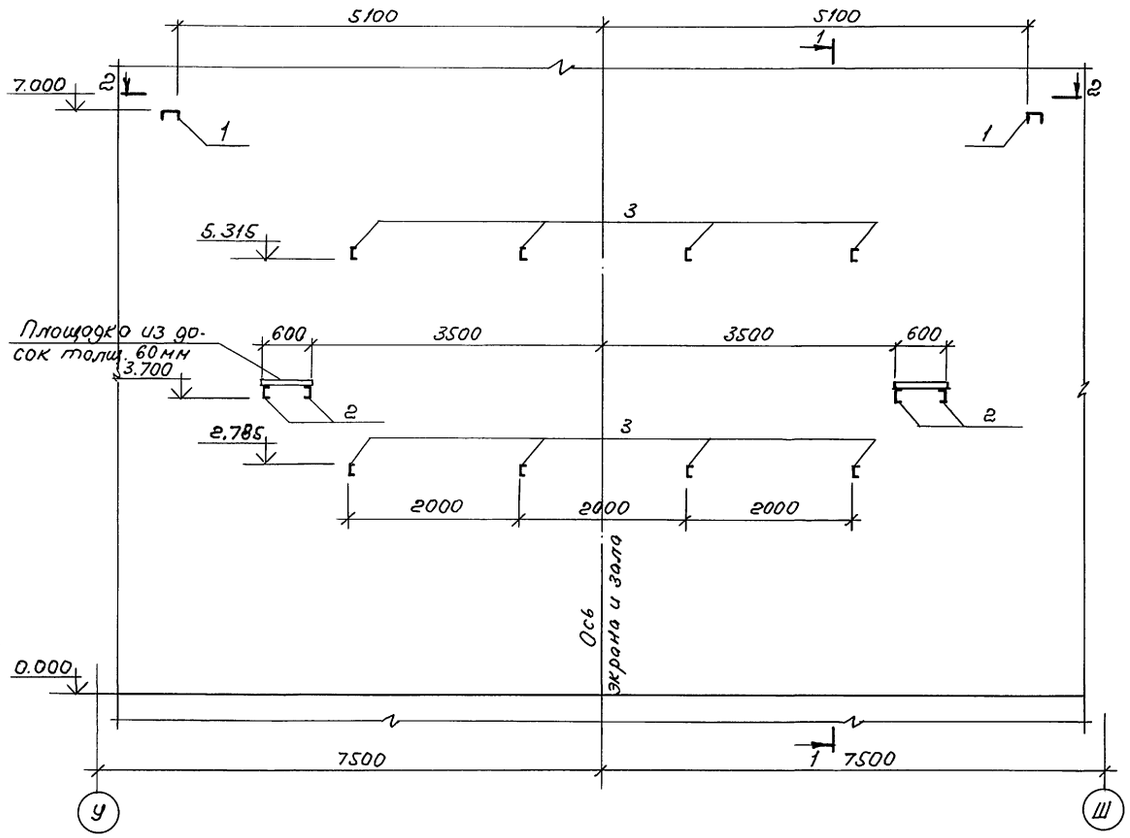

1 - 1

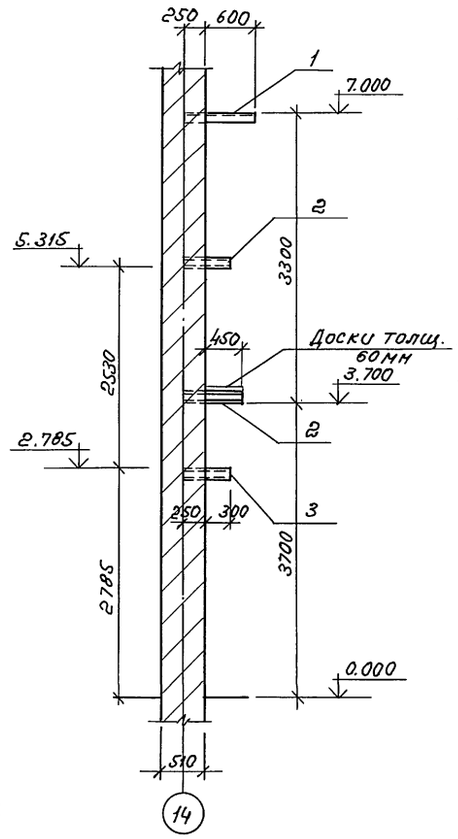

2 - 2

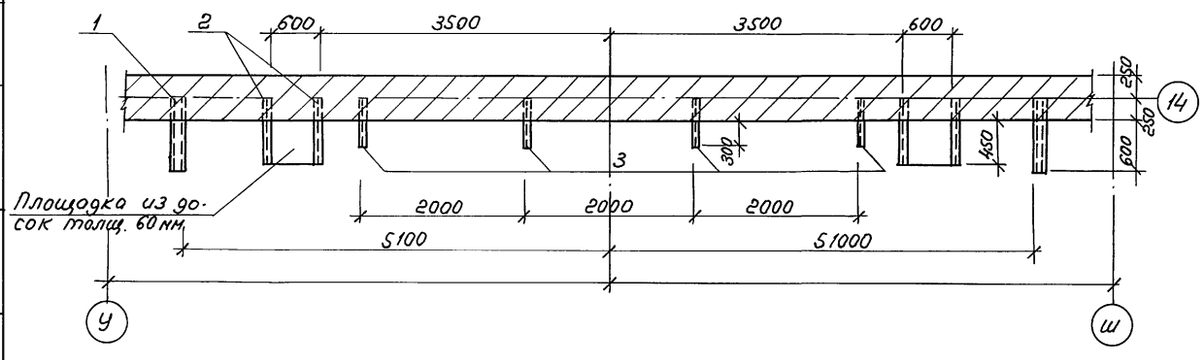

Спецификация расхода материалов на элемент

Марка поз.	Обозначение	Наименование	Кол.	Масса ед. кг	Примечание
		Стена по оси 14			
		Детали			
1	ГОСТ 8240-89	[16, ℓ = 850	2	12,1	
2	"	[12, ℓ = 700	4	7,3	
3	"	[12, ℓ = 550	8	5,72	
		Материалы			
4	ГОСТ 8486-86Е ГОСТ 24454-80Е	Доски толщ. 60мм		0,04м³	

1. Установку предэкранного занавеса и расположение в зале см. л. АР-14, АР-50 и АР-51.
2. Доски площадки обработать методом глубокой пропитки антипиренами.

Рук. АБ-1	Мурадов		264-12-318.92 КЖ	
Рук. КБ-1	Баркан			
ГАП	Мурадов		Районный дом культуры (зал на 600 мест)	Стадия: Р; Лист: 93; Листов: 1
ГИП	Андреева			
Н.контр.	Баркан			
Исполн.	Корнев		Развертка стены киноэкрана по оси 14, в осях „У"–„Ш"	АДЦНИИЭП им. Б.С. Мезенцева

Привязан:

Инв. N

25447-04 55

ф. А2

СОГЛАСОВАНО

Отдел № 1 Дмитриев

Инв. N подл. | Подп. и дата | Вз. инв. N

План тиристорной

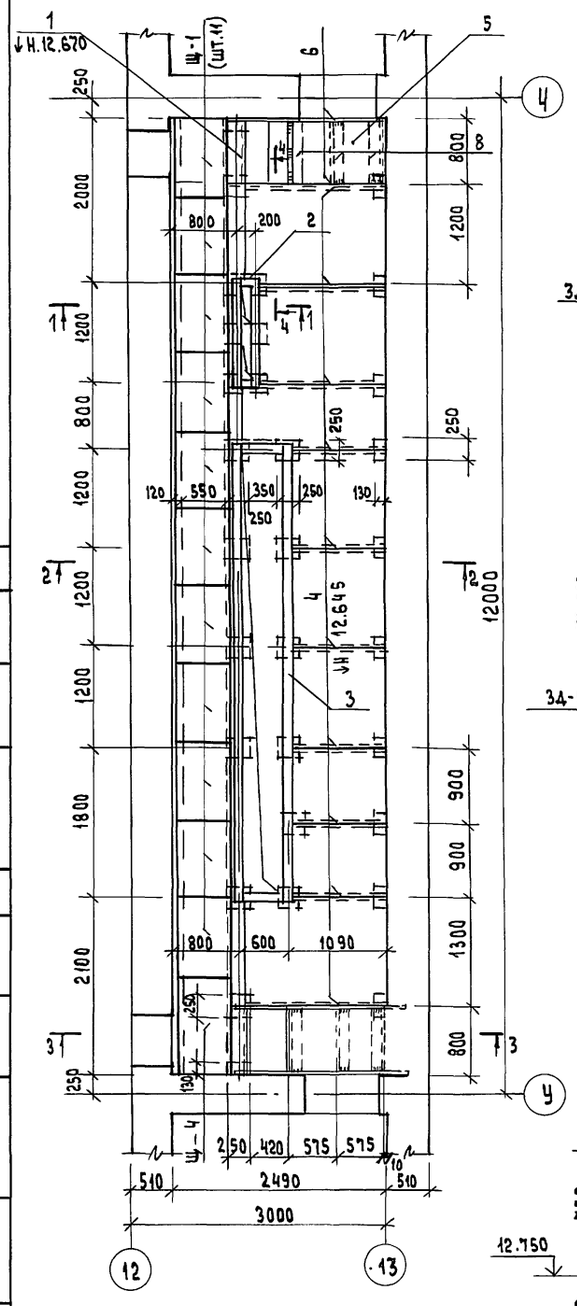

1 — 1

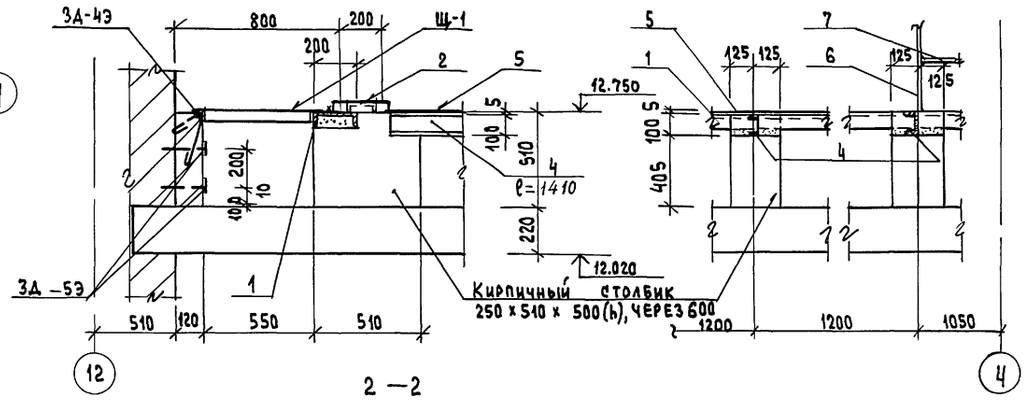

4 — 4

2 — 2

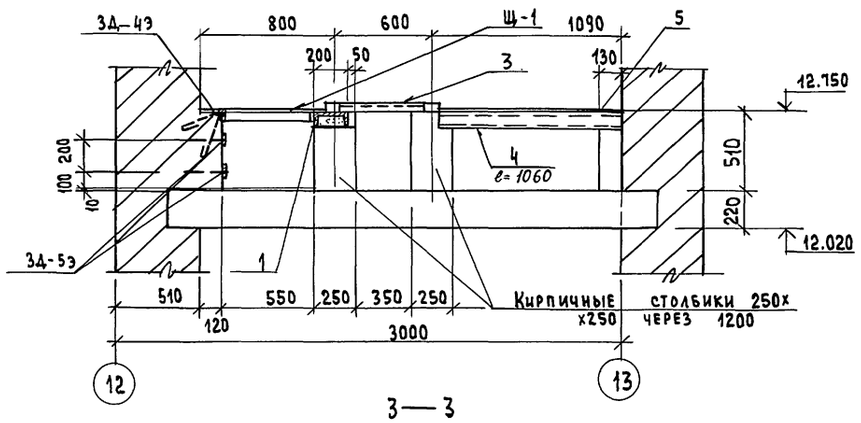

3 — 3

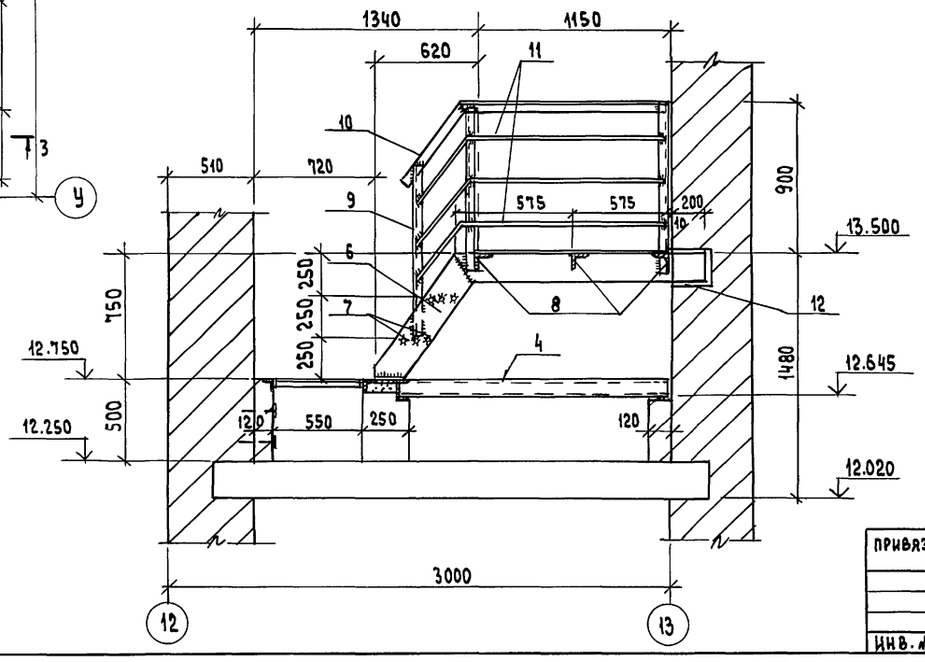

Спецификация расхода материалов на элемент

Формат	Зона	Поз.	Обозначение	Наименование	Кол.	Примечание
				Тиристорная		
				Сборочные единицы		масса ед., кг
		Ш-1	см. л. КЖ-35	Ш-1	11	24.4
		Ш-4	"	Ш-4	1	29.2
		ЗД-4Э	см. л. КЖ-35	ЗД-4Э	1	44.32
		ЗД-5Э	"	ЗД-5Э	2	15.96
				Детали		
		1	ГОСТ 8240-89	⊏ 20, $\ell_{общ.}$= 11.5 п.м	—	211,6
		2	"	⊏ 10, $\ell_{общ.}$= 2600	—	22,4
		3	"	⊏ 10, $\ell_{общ.}$= 11.8 п.м	—	101,4
		4	"	⊏ 10, $\ell_{общ.}$= 13.0 п.м	—	111.7
		5	ГОСТ 8568-77	Сталь рифленая −5×1200, $\ell_{общ.}$= 11.2п.м	—	569,0
		6	ГОСТ 103-76	−160×8, ℓ = 4800	4	48,24
		7	ГОСТ 5781-82	ф16АII, ℓ = 784	12	2,39
		8	ГОСТ 8509×86	∠ 70×6, ℓ = 784	6	5,01
		9	"	∠ 50×5, ℓ = 1000	6	3,77
		10	"	∠ 50×5, ℓ = 1850	2	6,98
		11	ГОСТ 5781-82	ф16АII, $\ell_{общ.}$= 1700	3	2,69
		12	ГОСТ 103-76	−100×8, ℓ = 150	8	0,94

Данный чертеж см. совместно с листом КЖ-35

СОГЛАСОВАНО: Инв.№ подл. | Подпись и дата | Взам. инв.№ | Отд.ел №1 | Дмитриев

Рук.АБ-1	Мурадов	
Рук.КБ-1	Баркан	
ГАП	Мурадов	
ГИП	Андреева	
Н.контр.	Баркан	
Исполн.	Корнев	

Привязан

Инв.№

264-12-318.92 КЖ

Районный дом культуры /зал на 600 мест/

Стадия	Лист	Листов
Р	94	1

Тиристорная. План. Сечения 1-1÷4-4

А.О. ЦНИИЭП им. Б.С. Мезенцева

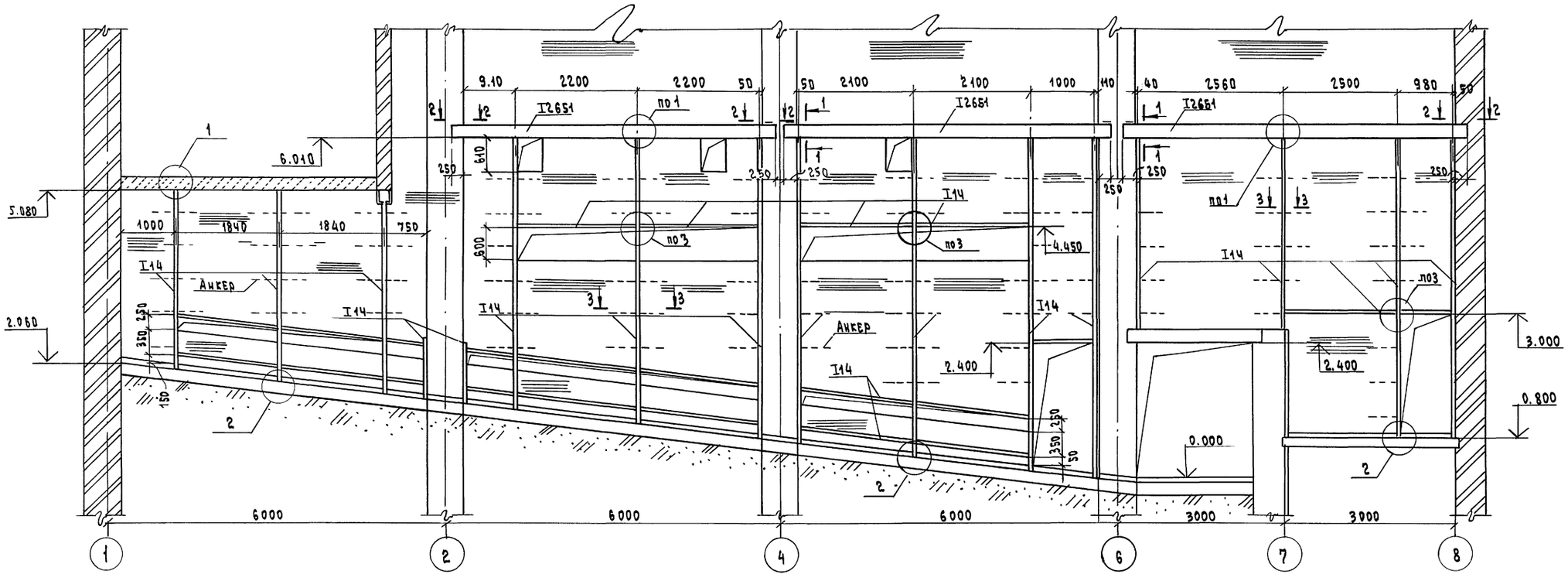

1 – 1

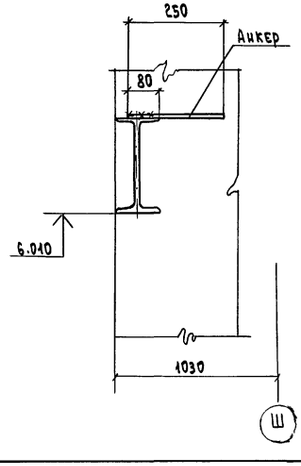

2 – 2

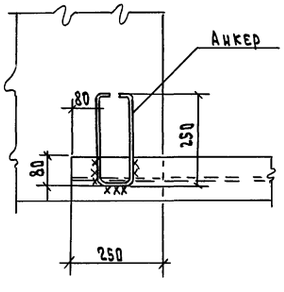

3 – 3

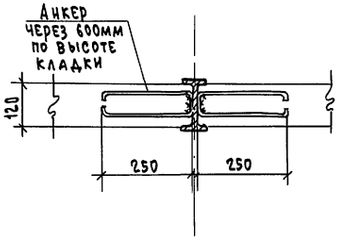

Анкер (шт. 163)

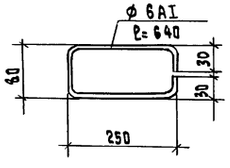

Данный чертеж см. совместно с листом КЖ-96

Рук. АБ-1	Мурадов	
Рук. БВ-1	Баркан	
ГАП	Мурадов	
ГИП	Андреева	
Н. контр.	Баркан	
Вед. инж.	Горлина	

Привязан

Инв. №

264-12-318.92 КЖ

Районный дом культуры (зал на 600 мест)

Стадия	Лист	Листов
Р	95	1

Фахверк зрительного зала по оси „Ш"

А.О. ЦНИИЭП им. Б.С. Мезенцева

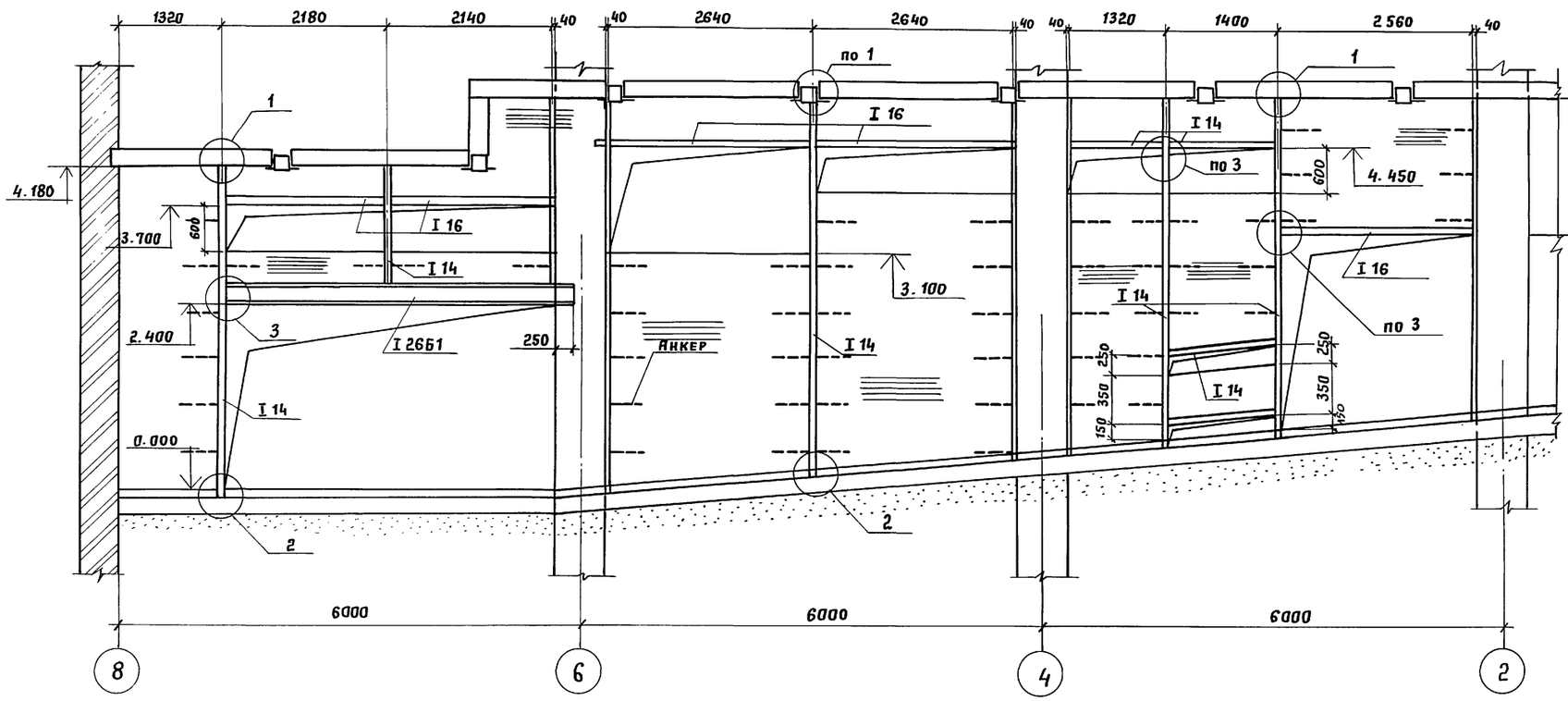

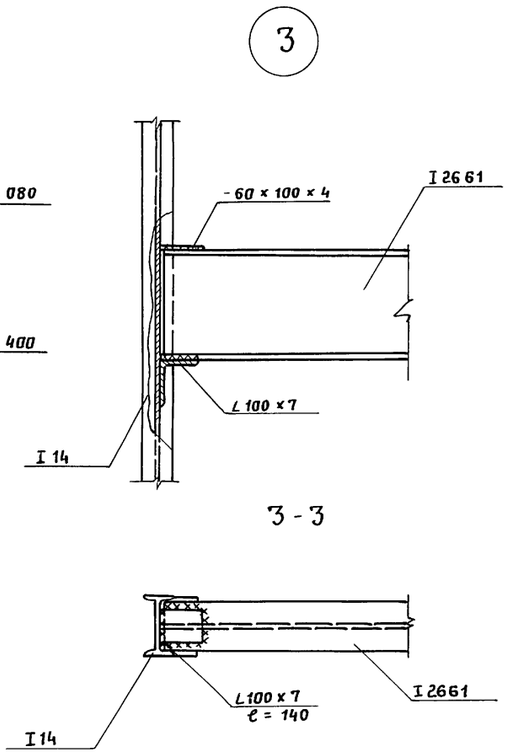

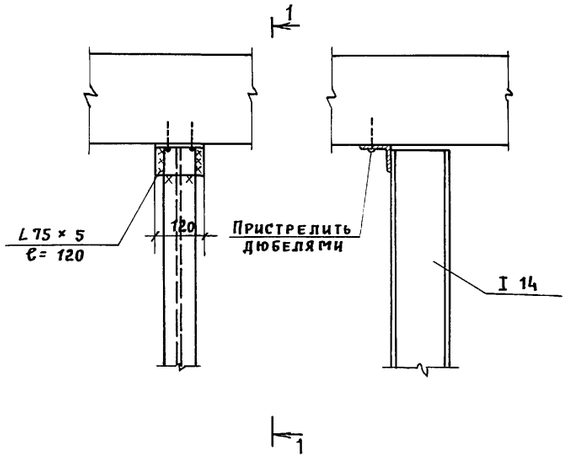

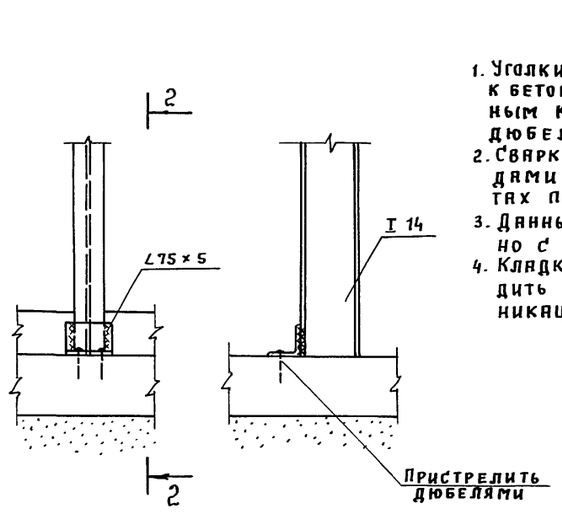

1. Уголки 75 × 5 пристреливать к бетонным и железобетонным конструкциям дюбелями.
2. Сварку производить электродами Э-42; $h_{шв}$ = 4 мм в местах показанных на чертеже.
3. Данный чертеж см. совместно с листом АР-46.
4. Кладку фальшстен производить после монтажа коммуникаций.

Техническая спецификация стали

Марка стали	N поз.	Наименование проката	Профиль, сечение	Масса стали т
С 255 ГОСТ 27772-88 R_y = 2550 кгс/см²	1	Двутавры стальные горячекатанные по ГОСТ 8239-89	I 14	2,248
	2		I 16	0,019
С 245 ГОСТ 27772-88 R_y = 2450 кгс/см²	3	Двутавры стальные горячекатанные с параллельными гранями полок типа "Б" по ГОСТ 26020-83	I 26 Б1	0,629
	4	Уголки стальные горячекатанные равнополочные по ГОСТ 8509-86	L 75 × 5	0,033
	5		L 100 × 7	0,081
	6	Прокат листовой горячекатанный по ГОСТ 19903-74	δ = 4	0,012
	7	Сталь горячекатанная для армирования железобетонных конструкций ГОСТ 5781-82	Ф 6 AI	0,023

Рук АБ-1	Мурадов		264-12-318.92 КЖ
Рук КБ-1	Баркан		
ГАП	Мурадов		
ГИП	Андреева		Районный дом культуры (зал на 600 мест)
Н.контр.	Баркан		Стадия Р; Лист 96; Листов 1
Вед.инж.	Гордина		Фахверк зрительного зала по оси "С" Спецификация
			А.О. ЦНИИЭП им. Б.С. Мезенцева

Привязан

Инв.№

Инв.№ подл. | Подпись и дата | Взам.инв.№

Ведомость типов перемычек

Тип	Эскиз
1	2
пр-1	1ПБ16-1; 3ПП14-71; 510; 1.500; 2.100; 3.000
пр-2	5ПБ25-37; 3ПБ25-8; 510; 1.800; 2.400; 3.380; 6.000
пр-3	10АI; В; 2.800; 3.000; 3.050; 3.850; В=120 и 250 мм 3ф10АI; В=380÷640 мм 6ф10АI
пр-4	1ПБ10-1; 510; 2.950; 3.750
пр-5	1ПБ13-1; 510; 3.000; 3.650; 5.700; 5.850; 6.600
пр-6	1ПБ16-1; 510; 1.750; 2.900
пр-7	3ПП14-71; 380; -0.570; 4.240
пр-8	5ПБ21-27; 2ПБ19-3; 510; 1.600; 2.100
пр-9	2ПП21-6; 380; 1.650; 2.100; 2.400; 2.600
пр-10	2ПБ17-2; 2ПП17-5; 510; 2.800; 8.200
пр-11	1ПБ10-1; 120; 2.100; 3.000; 3.050; 3.900; 4.000
пр-12	1ПП12-3; 380; 2.100; 3.000
пр-13	9ПБ30-4; 5ПБ30-27; 510; 3.000; 6.200
пр-14	2ПБ17-2; 250; 1.750; 2.100; 4.360
пр-15	3ПБ27-8; 510; 2.800; 8.100
пр-16	3ПБ13-37; 1ПБ13-1; 510; -2.100; -0.600; 2.100
пр-17	5ПБ21-27; 510; 2.100
пр-18	2ПБ22-3; 510; 2.100
пр-19	3ПП21-71; 380; -1.500; 5.550
пр-20	2ПП14-4; 380; -1.500; 5.200
Пр-21	3ПБ25-8; 510; 2.400
пр-22	1ПБ13-1; 120; -2.100; -0.900; 2.100; 5.700; 6.600
пр-23	30Б1; 4ПБ48-8; 510; 2.400
пр-24	3ПБ30-8; 120; 3.050
пр-25	2ПБ19-3; 120; 2.100; 2.900
пр-26	2ПБ17-2; 3ПП18-71; 510; 2.800
пр-27	3ПБ27-8; 3ПП27-71; 510; 2.800
Пр-28	125×125×8; 1ПП12-3; 510; 2.100
Пр-29	3ПБ16-37; 120; 2.100; 6.360
пр-30	2ПБ19-3; 250; 0.900; 6.900
пр-31	1ПБ16-1; 250; -0.340; -2.100; 2.100; 6.600
Пр-32	2ПП21-6; 2ПБ19-3; 640; 2.400
Пр-33	3ПБ36-4; 250; 1.200
пр-34	2ПП25-8; 770; 2.400
Пр-35	3ПБ18-37; 3ПБ18-8; 510; -2.100; -0.550; -0.900; 1.480
Пр-36	5ПБ18-27; 2ПБ19-3; 510; -0.900
пр-37	3ПБ27-8; 380; -0.800
Пр-38	1ПБ16-1; 3ПБ16-37; 250; -0.900; 5.800
Пр-39	3ПП18-71; 380; -0.550; 4.800
пр-40	П40-36П; 3ПБ36-4; 510; 0.500
пр-41	3ПБ16-37; 1ПБ16-1; 510; -0.900
пр-42	3ПБ30-27; 3ПБ30-8; 380; -0.600
Пр-43	5ПБ21-27; 510; -0.55
Пр-44	5ПБ30-27; 3ПБ30-8; 510; 0.060
Пр-45	3ПБ13-37; 2ПП14-4; 510; -0.900
пр-46	П40-32П; 2ПБ30-4; 380; -0.750
Пр-47	1ПБ16-1; 2ПП17-5; 510; -0.500
пр-48	3ПБ27-8; 5ПБ30-37; 510; 6.100
пр-49	9ПП14-5; 510; 6.600
Пр-50	1ПП12-3; 380; 6.600
Пр-51	-100×6 L=300; Варить через 600 мм; 30Б1 L=370 мм; 510; 6.000
пр-52	4ПБ60-8; 640; 8.200
Пр-53	ПРГ60.2.5-4Т; 640; 6.080

Рук АБ-1	Мурадов	
Рук КБ-1	Баркан	
ГАП	Мурадов	
ГИП	Андреева	
Н.контр.	Баркан	
Исполн.	Павликов	

264-12-318.92 КЖ

Районный дом культуры / Зал на 600 мест/

Стадия	Лист	Листов
Р	97	1

Ведомость типов перемычек

АО ЦНИИЭП им. Б.С. Мезенцева

25447-04 59 Ф. А2

Инв. № подл. | Подпись и дата | Взам. инв. №

Спецификация перемычек

Марка поз	Обозначение	Наименование	Кол-во на этаж: Подвал	1этаж	2этаж	Голер. сценич. коробк.	Общ. кол-во шт.	Масса ед. кг	Примечание
	Сер. 1.038.1-1 В.1	1ПБ10-1	49	50	17	—	116	20	
	——— " ———	1ПБ13-1	66	56	41	8	171	25	
	——— " ———	1ПБ16-1	32	16	10	2	60	30	
	——— " ———	2ПБ17-2	—	48	3	—	51	71	
	——— " ———	2ПБ19-3	17	22	7	2	48	81	
	——— " ———	3ПБ16-8	12	—	2	—	14	119	
	——— " ———	2ПБ22-3	—	8	4	—	12	92	
	——— " ———	3ПБ25-8	4	14	6	16	40	162	
	——— " ———	3ПБ27-8	3	13	172	—	188	180	
	——— " ———	3ПБ30-8	3	1	1	—	5	197	
	——— " ——— В.4	9ПБ30-4	—	2	—	—	2	170	
	Сер. 1.038.1-1 В.1	3ПБ36-4	2	12	—	—	14	240	
	——— " ———	2ПБ30-4	1	—	—	—	1	125	
	——— " ———	4ПБ48-8	—	2	—	—	2	418	
	——— " ———	4ПБ60-8	—	—	15	—	15	519	
	——— " ———	3ПБ13-37	23	6	—	—	29	85	
	——— " ———	3ПБ16-37	8	9	4	—	21	102	
	——— " ———	3ПБ18-37	12	—	2	—	14	119	
	——— " ———	5ПБ21-27	8	12	2	—	22	285	
	——— " ———	5ПБ25-27	—	3	1	—	4	338	
	——— " ———	5ПБ30-27	3	1	—	—	4	410	

Марка поз.	Обозначение	Наименование	Кол-во на этаж: Подвал	1эт.	2эт.	Голер. сценич. коробк.	Общее к-во шт.	Масса ед. кг	Примечание
	Сер. 1.038.1-1 В.1	5ПБ30-37	—	—	26	—	26	410	
	——— " ———	5ПБ18-27	1	—	—	—	1	260	
	——— " ——— В.2	3ПП14-71	10	7	8	2	27	297	
	——— " ——— В.2	3ПП21-71	2	1	2	—	5	433	
	——— " ——— В.2	3ПП18-71	5	12	1	—	18	378	
	——— " ——— В.2	3ПП27-71	—	1	—	—	1	568	
	——— " ——— В.2	1ПП12-3	—	5	2	—	7	72	
	——— " ——— В.2	2ПП14-4	9	1	2	—	12	189	
	——— " ——— В.2	2ПП17-5	1	20	3	—	24	223	
	——— " ——— В.5	9ПП14-5	—	—	2	—	2	163	
	——— " ——— В.2	2ПП21-6	1	6	3	—	10	275	
	——— " ——— В.2	2ПП25-8	—	2	—	—	2	327	
	Сер. 1.225-2 В.8	П40-36П	2	—	—	—	2	430	
	——— " ——— В.8	П40-32П	2	—	—	—	2	380	
	——— " ——— В.11	ПРГ 60.2.5-4Т	—	—	3	—	3	1500	
	ГОСТ 5781-82	ф10 AI с = 1000	138	105	132	18	393	0,617	
	ГОСТ 26020-83	30 БI с = 4900	—	1	—	—	1	161,2	
	——— " ———	30 БI с = 3700	—	—	4	—	4	121,7	
	ГОСТ 19903-74	-100×6 с = 300	—	—	12	—	12	1,4	
	ГОСТ 8509-86	L 125×125=8 с = 1200	—	1	—	—	1	18,6	

Данный лист см. совместно с листом КЖ-97

Инв.№ подл. | Подпись и дата | Взам. инв.№

Рук.АБ-1	Мурадов		264-12-318.92 КЖ
Рук.КБ-1	Баркан		
ГАП	Мурадов		Районный дом культуры (зал на 600 мест)
ГИП	Андреева		Стадия Р; Лист 98; Листов 1
Н.контр.	Баркан		Спецификация перемычек
Исполк.	Павликов		А.О.ЦНИИЭП им. Б.С. Мезенцева

Привязан:

Инв.№

25447-04

gost.e-ecolog.ru