ТИПОВОЙ ПРОЕКТ

264-12-318.92

КУЛЬТУРНО-ДОСУГОВЫЙ ЦЕНТР С ЗАЛОМ НА 600 МЕСТ

АЛЬБОМ 2

ЧАСТЬ 1

ПЗ – ПОЯСНИТЕЛЬНАЯ ЗАПИСКА СТР 4

КЖ – КОНСТРУКЦИИ ЖЕЛЕЗОБЕТОННЫЕ СТР 5÷44

25447-03

Отпускная цена
на момент реализации
указана в счете-накладной

gost.e-ecolog.ru

ТИПОВОЙ ПРОЕКТ
264-12-318.92
КУЛЬТУРНО-ДОСУГОВЫЙ ЦЕНТР С ЗАЛОМ НА 600 МЕСТ
АЛЬБОМ 2

Перечень альбомов

АЛЬБОМ 1 ч. 1	ПЗ	ПОЯСНИТЕЛЬНАЯ ЗАПИСКА АРХИТЕКТУРНЫХ РЕШЕНИЙ
	АР	АРХИТЕКТУРНЫЕ РЕШЕНИЯ
АЛЬБОМ 1 ч. 2	ПЗ	ПОЯСНИТЕЛЬНАЯ ЗАПИСКА ТЕХНОЛОГИЧЕСКОЙ ЧАСТИ
	ТЧ	ТЕХНОЛОГИЯ ПИЩЕБЛОКА
	ТО	ТЕХНОЛОГИЧЕСКОЕ ОБОРУДОВАНИЕ
	СТ	СПОРТИВНАЯ ТЕХНОЛОГИЯ
	ТИА	ТЕХНОЛОГИЯ ИГРОВЫХ АВТОМАТОВ
АЛЬБОМ 2 (в 2-х частях)	ПЗ	ПОЯСНИТЕЛЬНАЯ ЗАПИСКА
	КЖ	КОНСТРУКЦИИ ЖЕЛЕЗОБЕТОННЫЕ
АЛЬБОМ 3	ПЗ	ПОЯСНИТЕЛЬНАЯ ЗАПИСКА
	КМ	КОНСТРУКЦИИ МЕТАЛЛИЧЕСКИЕ
АЛЬБОМ 4	ПЗ	ПОЯСНИТЕЛЬНАЯ ЗАПИСКА
	ОВ	ОТОПЛЕНИЕ, ВЕНТИЛЯЦИЯ
	ХС	ХОЛОДОСНАБЖЕНИЕ
АЛЬБОМ 5	ПЗ	ПОЯСНИТЕЛЬНАЯ ЗАПИСКА
	ВК	ВНУТРЕННИЙ ВОДОПРОВОД И КАНАЛИЗАЦИЯ
	ВК/ПА	УСТАНОВКИ ВОДЯНОГО ПОЖАРОТУШЕНИЯ (ТЕХНОЛОГИЯ, ОБОРУДОВАНИЕ)
	ЭС/ПА	УСТАНОВКИ ВОДЯНОГО ПОЖАРОТУШЕНИЯ (СИГНАЛИЗАЦИЯ)
АЛЬБОМ 6	ПЗ	ПОЯСНИТЕЛЬНАЯ ЗАПИСКА
	АУ	АВТОМАТИЗАЦИЯ САНТЕХУСТРОЙСТВ
АЛЬБОМ 7	ПЗ	ПОЯСНИТЕЛЬНАЯ ЗАПИСКА
	ЭМ	СИЛОВОЕ ЭЛЕКТРООБОРУДОВАНИЕ, УСТАНОВКА ЭЛЕКТРООБОРУДОВАНИЯ И ПРОКЛАДКА ТРУБ
АЛЬБОМ 8	ПЗ	ПОЯСНИТЕЛЬНАЯ ЗАПИСКА
	ЭО	ЭЛЕКТРООСВЕЩЕНИЕ ЗДАНИЯ, ПОСТАНОВОЧНОЕ ОСВЕЩЕНИЕ
АЛЬБОМ 9	ПЗ	ПОЯСНИТЕЛЬНАЯ ЗАПИСКА
	КТ	КИНОТЕХНОЛОГИЯ
	СС	СВЯЗЬ И СИГНАЛИЗАЦИЯ
	ПС	ПОЖАРНАЯ СИГНАЛИЗАЦИЯ
АЛЬБОМ 10	ЭМЗ	ЭЛЕКТРООБОРУДОВАНИЕ ЗАДАНИЕ ЗАВОДУ-ИЗГОТОВИТЕЛЮ
АЛЬБОМ 11	ЭЛМ	ЭЛЕКТРОМОНТАЖНЫЕ ИЗДЕЛИЯ
АЛЬБОМ 12	АУ	ЗАДАНИЕ ЗАВОДУ НА ИЗГОТОВЛЕНИЕ ЩИТОВ
АЛЬБОМ 13	МТУ	ТЕХНИЧЕСКИЕ УСЛОВИЯ МЕХАНООБОРУДОВАНИЯ
(в 2-х частях)	М	МЕХАНООБОРУДОВАНИЕ
АЛЬБОМ 14	СО	СПЕЦИФИКАЦИИ ОБОРУДОВАНИЯ
АЛЬБОМ 15	ВМ	ВЕДОМОСТИ ПОТРЕБНОСТИ В МАТЕРИАЛАХ
АЛЬБОМ 16 (в 3-х частях)		СМЕТЫ

АО ЦНИИЭП имени Б.С.МЕЗЕНЦЕВА
Главный инженер АО М.ГЛИНКИН
Главный архитектор проекта Г.МУРАДОВ

Утвержден Госкомархитектуры письмом от 29.11.91 г № 2-129 и введен в действие А.О. ЦНИИЭП им. Б.С. Мезенцева приказом от 13.09.92 № 71

СОДЕРЖАНИЕ АЛЬБОМА

NN листа	Наименование	Примечан. (страницы)
ПЗ-1	Пояснительная записка	4
КЖ-1	Общие данные	5
КЖ-2	Схема нагрузок на фундаменты	6
	Конструкции железобетонные часть 1	
КЖ-3	Зона 1. План фундаментов	7
КЖ-4	Зона 2. План фундаментов	8
КЖ-5	Зона 3. План фундаментов	9
КЖ-6	Зона 4. План фундаментов	10
КЖ-7	Фундаменты. Развертки по осям „15"; „19".	11
	Фундамент ФМ1.	
КЖ-8	Фундаменты. Развертки по осям „С"; „Ш".	12
КЖ-9	Фундаменты. Развертки по осям „8"; „12"; „18"	13
	Сечения по подпольным каналам.	
КЖ-10	Фундаменты. Сечения с 1-1 по 10-10; „А-А".	14
КЖ-11	Фундаменты. Сечения с 11-11 по 28-28.	15
КЖ-12	Фундаменты Ф-2 и ФМ-2. Планшет сцены.	16
	Помещние лебедки.	
КЖ-13	Зона 1. Схема каркаса на отм. 0.000	17
КЖ-14	Зоны 3,4. Схема балок. Узлы.	18
КЖ-15	Зона 1. План перекрытия над подвалом.	19
КЖ-16	Зона 2. План перекрытия. над подвалом.	20
КЖ-17	Зона 3. План перекрытия над подвалом.	21
КЖ-18	Зона 4. План перекрытия над подвалом.	22
КЖ-19	Зона 1. Сечения по перекрытиям с 01-01 по 06-06.	23
	Спецификация железобетонных изделий.	
КЖ-20	Зона 1. Монолитные железобетонные участки	24
	перекрытий УМ-1 ÷ УМ-3; УМ-19 ÷ УМ-23.	
КЖ-21	Зона 2. Сечения по перекрытиям с 1-1 по 4-4.	25
КЖ-22	Зона 2. Монолитный железобетонный участок перекрытия	26
	УМ-4. План.	
КЖ-23	Зона 2. УМ-4. Плита. Сечения с 1-1 по 10-10	27
КЖ-24	Зона 2. УМ-4. Плита. Сечения с 11-11 ÷ 16-16. Опорная плита ОМ-1.	28
КЖ-25	Зона 2. УМ-4. Балки Б-1, Б-2. Сечения с 1-1 по 7-7.	29
КЖ-26	Зона 2. УМ-4. Балки Б-3 ÷ Б-5. Сечения с 8-8 по 15-15.	30
КЖ-27	Зона 2. УМ-4. Арматурные изделия	31
КЖ-28	Зона 2. УМ-4. Закладные детали. Ведомость расхода стали.	32
КЖ-29	Зона 2. Монолитные железобетонные участки УМ-5 и УМ-6	33
КЖ-30	Зона 2. Монолитные железобетонные участки УМ-7 ÷ УМ-11	34
КЖ-31	Зона 2. УМ-4. Стальные балки с БМ-19 по БМ-24. Ведо-	35
	мость расхода стали на УМ-6 ÷ УМ-11.	
КЖ-32	Зона 2. Трюм сцены. Монолитная железобетонная	36
	колонна МК-1. Закладные детали.	
КЖ-33	Зона 3,4. Монолитные участки перекрытий с УМ-13 по УМ-18	37
КЖ-34	Зона 2. Трюм сцены. Электрощитовая	38
КЖ-35	Зона 2. Трюм сцены. Электрощитовая. Щиты Щ-1 ÷	39
	Щ-4. Закладные детали ЗД-1э ÷ ЗД-5э	
КЖ-36	Воздухозаборные камеры	40
КЖ-37	Камера глушения N1. Конструкции	41
КЖ-38	Холодильная камера	42
КЖ-39	Планы подпольных каналов	43
КЖ-40	Лестницы подвала	44
	Конструкции железобетонные часть 2.	
КЖ-41	Зона 1. Схема каркаса на отм. 3.600 и 4.500. Спецификация.	45
КЖ-42	Зона 1. Схема каркаса на отм. покрытия. Развертки	46
КЖ-43	Зона 2. Порталы NN1 и 2. Монтажные схемы	47
КЖ-44	Зона 2. Монолитная железобетонная колонна МК-2.	48
	опалубка и армирование.	
КЖ-45	Зоны 3 и 4. Схема балок на отм. 3.600. Спецификация.	49
КЖ-46	Зоны 3 и 4. Узлы опирания балок на отм. 3.600	50
КЖ-47	Зоны 1 ÷ 4. Схема балок покрытия. Спецификация.	51
КЖ-48	Зоны 1 ÷ 4. Узлы балок покрытия.	52
КЖ-49	Зона 1. План перекрытия на отм. 3.600, 4.500	53
КЖ-50	Зона 1. План покрытия.	54
КЖ-51	Зона 1. Сечения 7-7 ÷ 11-11	55
КЖ-52	Зона 2. План перекрытия на отм. 3.600; 4.550 и 4.450	56
КЖ-53	Развертка стены кинопроекционной.	57
КЖ-54	Зона 2. Планы перекрытий на отм. 8.700 и 12.750	58
	сечения 1-1 и 2-2.	
КЖ-55	Зона 2. План покрытия на отм. 6.580; 10.000; 15.630; 20.200	59
КЖ-56	Зона 2. Покрытие. Сечения 1-1 ÷ 5-5.	60
КЖ-57	Зона 2. Монолитные железобетонные участки пе-	61
	рекрытий УМ-24 ÷ УМ-27. Сечения 1-1 ÷ 8-8.	
КЖ-58	Зона 2. Монолитные железобетонные участки пе-	62
	рекрытий УМ-28, УМ-29. Сечения.	
КЖ-59	Зона 2. Монолитные железобетонные участки перекрытий	63
	УМ-30 ÷ УМ-32; УМ-44; УМ-45.	
КЖ-60	Зона 2. Опорные плиты ОМ-2; ОМ-3. Ведомость расхода	64
	стали на УМ-24 ÷ УМ-32	
КЖ-61	Зона 2. Сечения по перекрытию и подпольный желоб на отм. 5.450	65
КЖ-62	Зона 3. Гребенка зала в осях „14"-„17"; „У"-Ш". Узлы.	66
КЖ-63	Зона 3. Монолитная железобетонная балка на отм. 2.400	67
	и опорная плита МОП-1	
КЖ-64	Зона 3. План перекрытия на отм. 3.600	68
КЖ-65	Зона 3. План покрытия	69
КЖ-66	Зона 4. План перекрытия на отм. 3.600	70
КЖ-67	Зона 4. План покрытия	71
КЖ-68	Зоны 3 и 4. Сечения по перекрытиям.	72
КЖ-69	Зоны 3 и 4. Монолитные железобетонные участки перекрытий УМ-33 ÷ УМ-42	73
КЖ-70	Лестницы NN1 ÷ 3. Монтажные схемы.	74
КЖ-71	Лестница N4. Монтажная схема. Спецификация на лестницы N1 ÷ 4	75
КЖ-72	Лестница N5. Сечения 1-1 ÷ 4-4.	76
КЖ-73	Лестница N5. Узлы 1 ÷ 3. Монолитные железобетонные площадки	77
КЖ-74	Лестница N6. Монтажная схема. Сечения 1-1 ÷ 5-5	78
КЖ-75	Лестница N6 Сечение 6-6.	79
КЖ-76	Лестница N7. Монтажные схемы. Сечения 1-1 ÷ 5-5.	80
КЖ-77	Лестница N7. Сечение 6-6. Узлы и детали.	81
КЖ-78	Развертка стены по оси „Ш" в осях „8-12". Узлы с	82
	„А" ÷ „Д". Лестницы площадки N3.	
КЖ-79	Лестница N8. Опалубочно-арматурный чертеж.	83
	сечения с 1-1 по 10-10. Узел 1	
КЖ-80	Лестница N8. Сечения 11-11; 12-12, ЗД-1, ЗД-2.	84
	арматурные изделия. Спецификация.	
КЖ-81	Лифт N1. Планы, разрезы. Узлы I, II, III. Спецификация.	85
КЖ-82	Лифт N1. Развертки стен. Данные для заказа	86
	лифтов NN1,2. Спецификация на лифт N2	
КЖ-83	Лифт N2. Планы, разрезы, развертки стен	87
КЖ-84	Лифты NN1, 2. Закладные детали.	88
КЖ-85	Лифт N3. Планы, разрезы, развертки стен. Данные	89
	для заказа лифта N3.	
КЖ-86	Лифт N3. Закладные детали. Спецификация.	90
КЖ-87	Зона 2. Опорные плиты ОМ-2, ОМ-3. Арматурные	91
	изделия, закладные детали.	
КЖ-88	Планшет сцены. План. Сечения 1-1 ÷ 4-4.	92
КЖ-89	Планшет сцены. Сечения 5-5 ÷ 14-14.	93
КЖ-90	План раскладки щитов оркестровой ямы и кожу-	94
	хов рампы. Конструкция барьера оркестровой ямы.	
КЖ-91	Деревянные щиты ИД-1 ÷ ИД-5; ИД-9	95
КЖ-92	Деревянные щиты ИД-6 ÷ ИД-8.	96
КЖ-93	Развертка стены киноэкрана по оси 14 в осях „У-Ш".	97
КЖ-94	Тиристорная. План. Сечения 1-1 ÷ 4-4.	98
КЖ-95	Фахверк зрительного зала по оси „Ш".	99
КЖ-96	Фахверк зрительного зала по оси „С". Спецификация.	100
КЖ-97	Ведомость типов перемычек.	101
КЖ-98	Спецификация перемычек.	102

Альбом

Общие данные по условиям строительства см. раздел АР.

I Фундаменты и стены подвала

Фундаменты и наружные стены подвала приняты из сборных железобетонных плит и бетонных блоков. Фундаментные плиты укладываются по выровненному песчаному слою толщиной 100 мм. Горизонтальная гидроизоляция стен выполняется из слоя цементного раствора состава 1:2 толщиной 20мм. Вертикальная гидроизоляция стен соприкасающихся с грунтом выполняется обмазкой горячим битумом за 2 раза.

Вокруг здания предусмотрена отмостка шириной 1000 мм. из асфальтобетона толщиной 30мм. по бетонной подготовке из бетона в 10 толщиной 100 мм. Кладка цокольной части наружных стен выполняется из кирпича керамического рядового полнотелого марки 100, плотностью 1650 кг/м³, морозостой костью Мрз 35, пластического формования (кирпич Кр 100/1650/35 гост 530-80) на цементно- известковом растворе марки 50.

II. Наружные и внутренние стены.

Кладка наружных стен выше цоколя выполняется из кирпича керамического рядового пустотелого марки 75, плотностью до 1450 кг/м³, морозостойкостью Мрз 15, пластического формования /кирпич Крп 75/1450/15 гост 530-80) с одновременной облицовкой наружных поверхностей керамическим лицевым кирпичем марки 100, морозостойкостью Мрз 25 пластического формования (кирпич Клп 100/1450 (25 гост 7484-78) на цементно-песчаном растворе марки 50 с расшивкой швов. Кладка внутренних стен, пилястр и столбов здания выполняется из кирпича рядового полнотелого марки 100, плотностью до 1650 кг/м3 морозостойкостью Мрз 15 пластического формования/ кирпич Кр 100/ 1650/15 гост 530-80) на цементно-песчаном растворе марки 50. Наружные стены имеющие большую высоту и несущие большую нагрузку от ферм покрытия приняты усиленного сечения: стены зрительного зала усилены пилястрами, а стены спортивного зала приняты толщиной 640 мм. Отдельные участки стен несущие большие нагрузки от ферм, покрытия, кирпичных столбов, а так же места стен, ослабленные нишами и бороздами усиливаются армированием (армирование указано на чертежах).

III Каркас

Несущей конструкцией здания являются продольные и поперечные кирпичные стены, пилоны, кирпичные столбы, прогоны и неполный каркас в зоне 1; Стальные колонны и сборные железобетонные ригели по серии 1-020-1 вып 3 пролетом 6.0 и 9.0 метров. Монолитные железобетонные колонны применены в проекте для поддержания ригелей порталов сцены. Все конструкции, несущие кирпичную кладку (перемычки, балки, ригели порталов сценической коробки) расчитаны на нагрузку от св. кладки, возведенной в летних условиях. Устойчивость здания обеспечивается жесткостью продольных и поперечных стен, связанных между собой железобетонными дисками перекрытий покрытий.

IV. Перекрытия, покрытие.

Плиты перекрытия и покрытия- сборные железобетонные. Плиты перекрытия пролетом до 9.0 м и плиты покрытия пролетом до 12.0 м — укладываются по слою цементно песчанного раствора марки 100, толщиной δ = 10 мм Плиты покрытия зрительного зала, сцены и спортивного зала укладываются по металлическим фермам и привариваются не менее, чем в трех точках. Плиты анкеруются в стены. Анкера разработаны в данном проекте

V. Фермы.

Фермы спортивного зала пролетом 18.0 м - типовые приняты по серии 1.263.2-4 в.1. Фермы зрительного зала и сцены — индивидуального изготовления.

VI Перемычки

Перемычки — сборные железобетонные по серии 1.038.1—1. Типы перемычек разработаны для наружных стен толщиной 540 мм, при привязке для других толщин стен типы перемычек должны быть переработаны

VII Лестницы

Внутренние лестницы решены из сборных железобетонных маршей и площадок. Лестницы сценической коробки решены в металле: лестница №5 - из сборных железобетонных ступеней по стальным косоурам.

VIII. Кровля.

Покрытие совмещенное, плоское с внутренним водостоком; кровля рулонная /четыре слоя гидроизола гост 7415-86) с защитным слоем из гравия (гост 8288-82)

Указания по привязке проекта.

При привязке проекта необходимо:

1. Скорректировать чертежи фундаментов для местных условий с учетом:

а). глубины заложения, рельефа площадки:

б). ширины, зависящей от принятого расчетного давления на грунт в зависимости от нормативных характеристик грунта и принятой глубины заложения:

в) уровня грунтовых вод и их агресивности

Кирпичную кладку рекомендуется вести руководствуясь СНИП 3.03.01-87.

Указания по производству работ в зимнее время.

Организация, привязывающая проект, корректирует его в зависимости от климатических, гидрогеологических условий и принятого метода производства зимних работ. Кирпичную кладку рекомендуется вести с применением растворов с химическими противо морозными добавками в соответствии со СНИП 3.03.01-87.

Привязывающая организация должна разработать проект производства кладочных работ в зимнее время, при этом все соответствующие чертежи должны иметь надпись о производственной проверке прочности конструкций и возможности выполнения кладки при отрицательной температуре.

Настоящий проект разработан в соответствии с действующими нормами, обеспечивающие взрывную, взрывопожарную и пожарную безопасность при эксплуатации здания.

Главный инженер проекта Баркан М.В.

Инв. № подл. | Подпись и дата | Взам. инв. №

Инв. №			
Рук. АБ-1	Мурадов		
Рук. КБ-1	Баркан		
ГАП	Мурадов		
ГИП	Андреева		
Н. контр.	Баркан		
Исполн.	Кузьмина		

привязан

264-12-318.92 ПЗ

Пояснительная записка

Стадия	Лист	Листов
Р	1	1

А/О ЦНИИЭП им. Б.С. Мезенцева

ВЕДОМОСТЬ РАБОЧИХ ЧЕРТЕЖЕЙ ОСНОВНОГО КОМПЛЕКТА

NN ЛИСТА	НАИМЕНОВАНИЕ	ПРИМЕЧ.
1.	КОНСТРУКЦИИ ЖЕЛЕЗОБЕТОННЫЕ АЛЬБОМ 2. ЧАСТЬ 1	
2.	КОНСТРУКЦИИ ЖЕЛЕЗОБЕТОННЫЕ АЛЬБОМ 2. ЧАСТЬ 2	
3.	КОНСТРУКЦИИ МЕТАЛЛИЧЕСКИЕ АЛЬБОМ 3	
4.	КОНСТРУКЦИИ ВИТРАЖЕЙ	

ВЕДОМОСТЬ СПЕЦИФИКАЦИЙ.

NN ЛИСТОВ	НАИМЕНОВАНИЕ	ПРИМЕЧАН.
5, 7	СПЕЦИФИКАЦИЯ ФУНДАМЕНТОВ И СТЕН ПОДВАЛА.	
14, 25, 26, 45, 47, 56, 63	ПЛАН БАЛОК ПОД ПОДВАЛОМ 1-м и 2-м ЭТАЖАМИ. СПЕЦИФИКАЦИЯ	
12, 15, 17, 18, 19, 20, 21, 51, 53, 54, 56, 61, 64, 65, 66	СПЕЦИФИКАЦИЯ ПЕРЕКРЫТИЙ.	
97, 98	СПЕЦИФИКАЦИЯ ТИПОВ ПЕРЕМЫЧЕК.	
22, 23, 24, 28, 29, 30, 31, 33, 57, 58, 59, 60, 69	СПЕЦИФИКАЦИЯ МОНОЛИТНЫХ УЧАСТКОВ ПЕРЕКРЫТИЙ.	
27, 44, 87	СПЕЦИФИКАЦИЯ АРМАТУРНЫХ ИЗДЕЛИЙ.	
40, 71, 72, 73, 75, 76, 77, 78, 80	ЛЕСТНИЦЫ.	
81, 82, 84, 86	ЛИФТЫ. ЗАКЛАДНЫЕ ДЕТАЛИ. СПЕЦИФИКАЦИЯ.	
36	ВОЗДУХОЗАБОРНЫЕ КАМЕРЫ. СПЕЦИФИКАЦИЯ.	
37	КАМЕРА ГЛУШЕНИЯ. СПЕЦИФИКАЦИЯ.	
32, 34, 35	ТРЮМ СЦЕНЫ. ЗАКЛАДНЫЕ ДЕТАЛИ. СПЕЦИФИКАЦИЯ	
62	СПЕЦИФИКАЦИЯ НА ГРЕБЕНКУ ЗРИТЕЛЬНОГО ЗАЛА.	
94	ТИРИСТОРНАЯ. СПЕЦИФИКАЦИЯ.	
96	ФАХВЕРК СТЕНЫ ЗРИТЕЛЬНОГО ЗАЛА. СПЕЦИФИКАЦИЯ	
38	ХОЛОДИЛЬНАЯ КАМЕРА.	
39	ПОДПОЛЬНЫЕ КАНАЛЫ.	
88	ПЛАНШЕТ СЦЕНЫ.	
93	КИНОЭКРАН ПО ОСИ „14"	
13, 41, 43	КАРКАС.	

ВЕДОМОСТЬ ССЫЛОЧНЫХ ДОКУМЕНТОВ

ОБОЗНАЧЕНИЕ	НАИМЕНОВАНИЕ	ПРИМЕЧАН.
СЕРИЯ 1.020-1/83. 1-1	ФУНДАМЕНТЫ	
СЕРИЯ 1.020-1/83. 3-1; 3-7	ЖЕЛЕЗОБЕТОННЫЕ РИГЕЛИ	
СЕРИЯ 1.038.1-1. в. 1, 3, 5	ПЕРЕМЫЧКИ ЖЕЛЕЗОБЕТОННЫЕ	
СЕРИЯ 1.041. 1-2 в. 5, 6	ПЛИТЫ ПЕРЕКРЫТИЙ Ж/Б МНОГОПУСТОТНЫЕ	
СЕРИЯ 1.141-1 в. 60, 62	ПЛИТЫ ПЕРЕКРЫТИЙ Ж/Б МНОГОПУСТОТНЫЕ	
СЕРИЯ 1.241-1 в. 35	ПЛИТЫ ПЕРЕКРЫТИЙ Ж/Б МНОГОПУСТОТНЫЕ	
ШИФР О-312 в. 1-8	ПЛИТЫ РЯДОВЫЕ Ж/Б МНОГОПУСТОТНЫЕ	
СЕРИЯ 1.225-2 в. 8-11	ПРОГОНЫ ЖЕЛЕЗОБЕТОННЫЕ	
СЕРИЯ 1.251. 1-4 в. 1	ЛЕСТНИЧНЫЕ МАРШИ.	
СЕРИЯ 1.252.1-4 в.1	ЛЕСТНИЧНЫЕ ПЛОЩАДКИ	
СЕРИЯ 1.256.2-2 в.1	МЕТАЛЛИЧЕСКИЕ ОГРАЖДЕНИЯ ЛЕСТНИЦ	
СЕРИЯ 2.250-2	ДЕТАЛИ ЛЕСТНИЦ	
СЕРИЯ 3.006.1-3/83 в.1-2	СБОРНЫЕ Ж./Б. КОНСТРУКЦИИ ТОННЕЛЕЙ	
СЕРИЯ 1.243.1-1	ПЛИТЫ ПЛОСКИЕ	

Инв. № подл. | Подпись и дата | Взам. инв. №

			ПРИВЯЗАН

Схема нагрузок на фундаменты

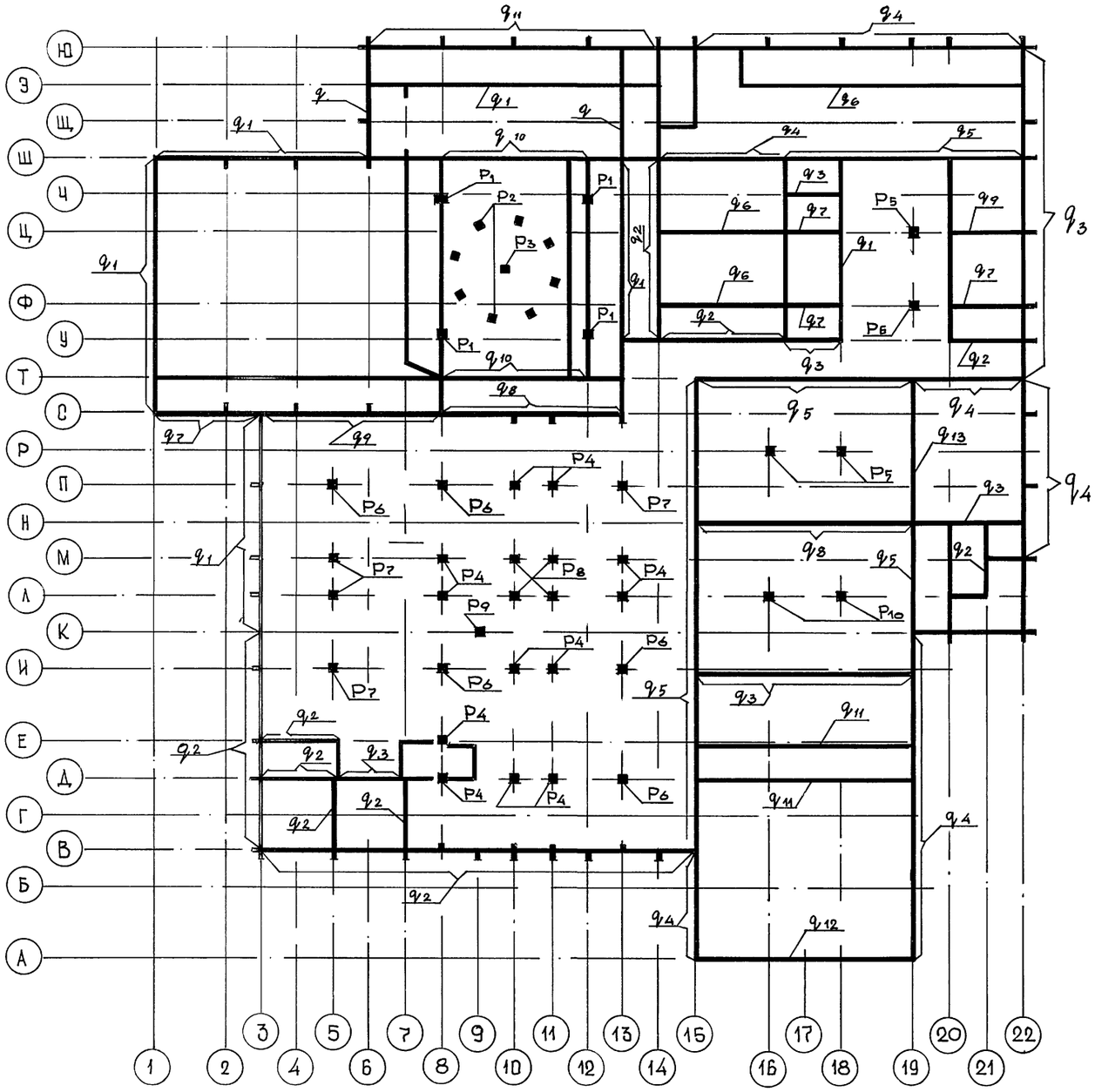

Таблица нагрузок

Равномерно-распределенная тс/м	Сосредоточенная тс
q_1 = 23,5	P_1 = 240,0
q_2 = 18,0	P_2 = 18,0
q_3 = 13,5	P_3 = 16,6
q_4 = 25,6	P_4 = 96,5
q_5 = 36,9	P_5 = 90,0
q_6 = 11,0	P_6 = 145,0
q_7 = 29,4	P_7 = 115,0
q_8 = 31,4	P_8 = 37,5
q_9 = 28,7	P_9 = 79,0
q_{10} = 57,0	P_{10} = 42,5
q_{11} = 9,5	
q_{12} = 20,6	
q_{13} = 42,8	

1. Нагрузки приложены по верху фундаментных плит.
2. При привязке проекта дома культуры следует учесть собственные веса местных конструкций.

Привязан

Инв. N

Рук. АБ-1	Мурадов	
Рук. КБ-1	Баркан	
ГАП	Мурадов	
ГИП	Баркан	
Н. контр.	Баркан	

264-12-318.92 КЖ

Районный дом культуры /зал 800 мест/

Стадия	Лист	Листов
Р	2	1

Схема нагрузок на фундаменты

А/О ЦНИИЭП им. Б.С. Мезенцева

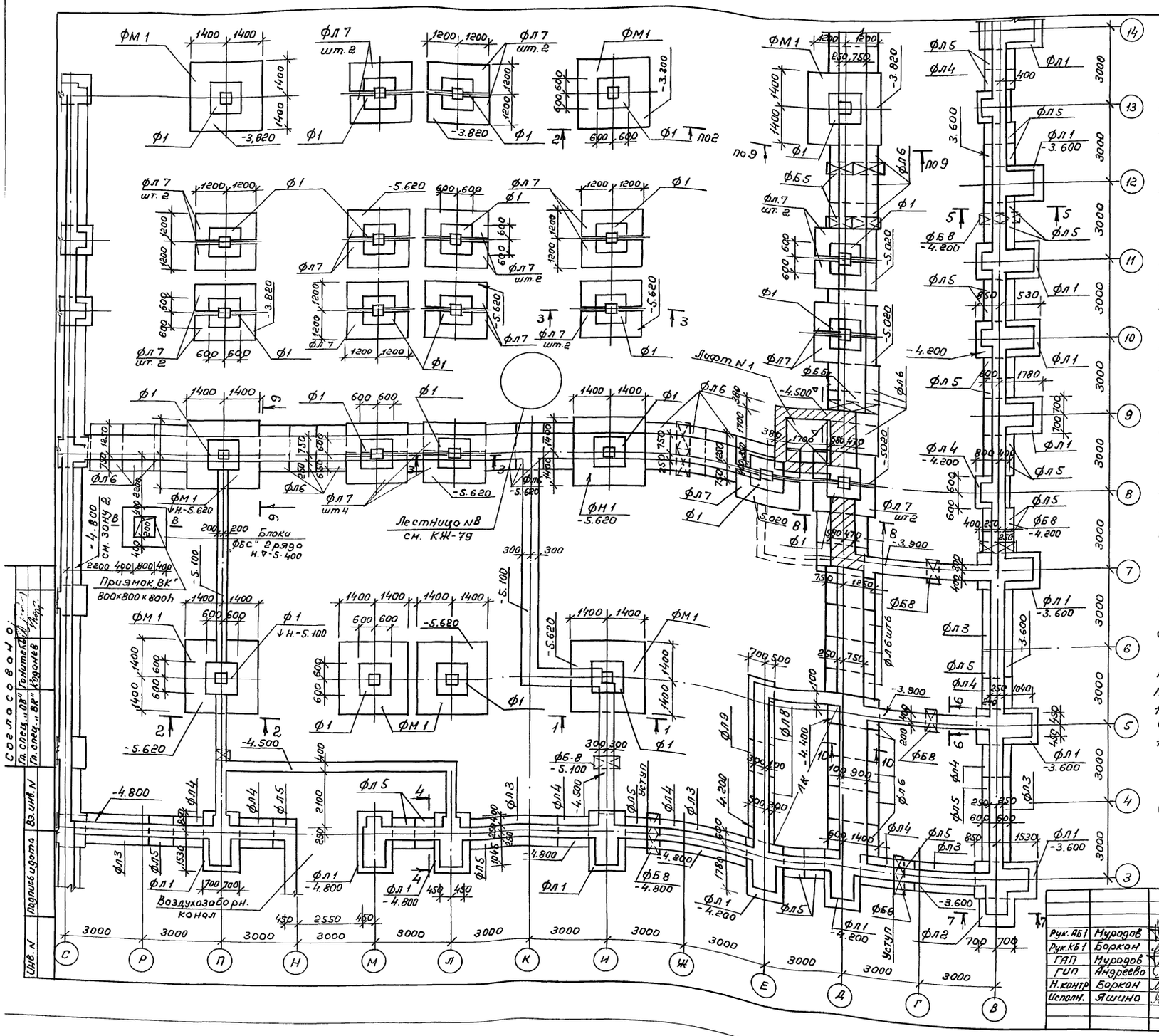

1. Фундаменты разработаны для следующих условий: а) участок строительства принят с горизонтальным рельефом с однородными непучинистыми и не просадочными грунтами; Нормативные характеристики грунта: $\gamma_{гр}=1800$ кг/м³ $\varphi_н = 24°$; $C_н = 0{,}13$ кг/см²
б) Грунтовые воды отсутствуют.
2. Плиты для фундаментов укладывать на выравненную песчанную поверхность грунта основания или песчаную подготовку толщ. 50мм
3. Блоки для стен подвала укладывать на цем песчаном растворе марки 50
4. Швы между блоками в стенах подвала и разрывы заполнять бетоном класса 7,5
5. Связь кирпичных стен со стенами из бетонных блоков выполнять при помощи арматуры 4ф10 AI длиной 1500 мм, уложенной в слое цементного раствора, в каждый горизонтальный шов между блоками с заведением в каждую сторону на 750 мм.
6. Горизонтальную гидроизоляцию стен подвала выполнять из цементного раствора составом 1; 2 (слой-20мм)
7. Блоки стен подвала укладывать с обязательной перевязкой швов.
8. Все стены подвала, соприкасающиеся с грунтом, обмазать горячим битумом за 2 раза
9. Засыпку грунта за стены производить после устройства перекрытий над подвалом песчанным грунтом с $\varphi_н = 30°$
10. Данный чертеж см. совместно с чертежами КЖ-4, КЖ-6÷КЖ-10.
11. Спецификацию на сб. жб. элементы см. чертеж КЖ-5

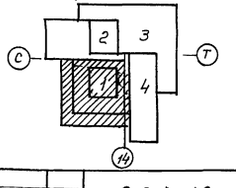

Согласовано:
Гл. спец. „ОВ" Гонитель
Гл. спец. „ВК" Кодонев
Инв. N | Подпись и дата | Вз. инв. N

Привязан:
Инв. N

Рук. АБ1	Мурадов	
Рук. КБ1	Боркан	
ГАП	Мурадов	
ГИП	Андреева	
Н. контр	Боркан	
Исполн.	Яшина	

264-12-318.92 КЖ

Районный дом культуры (зал на 600 мест)

Стадия	Лист	Листов
Р	3	1

Зона 1. План фундаментов

АДЦНИИЭП им. Б.С. Мезенцева

25447-03 7

ф. А2

1. Общие примечания см. чертеж КЖ-3
2. Развертки и сечения по фундаментам см. чертежи КЖ-7 ÷ КЖ-9
3. Спецификацию на Ж.Б. элементы см. КЖ-5

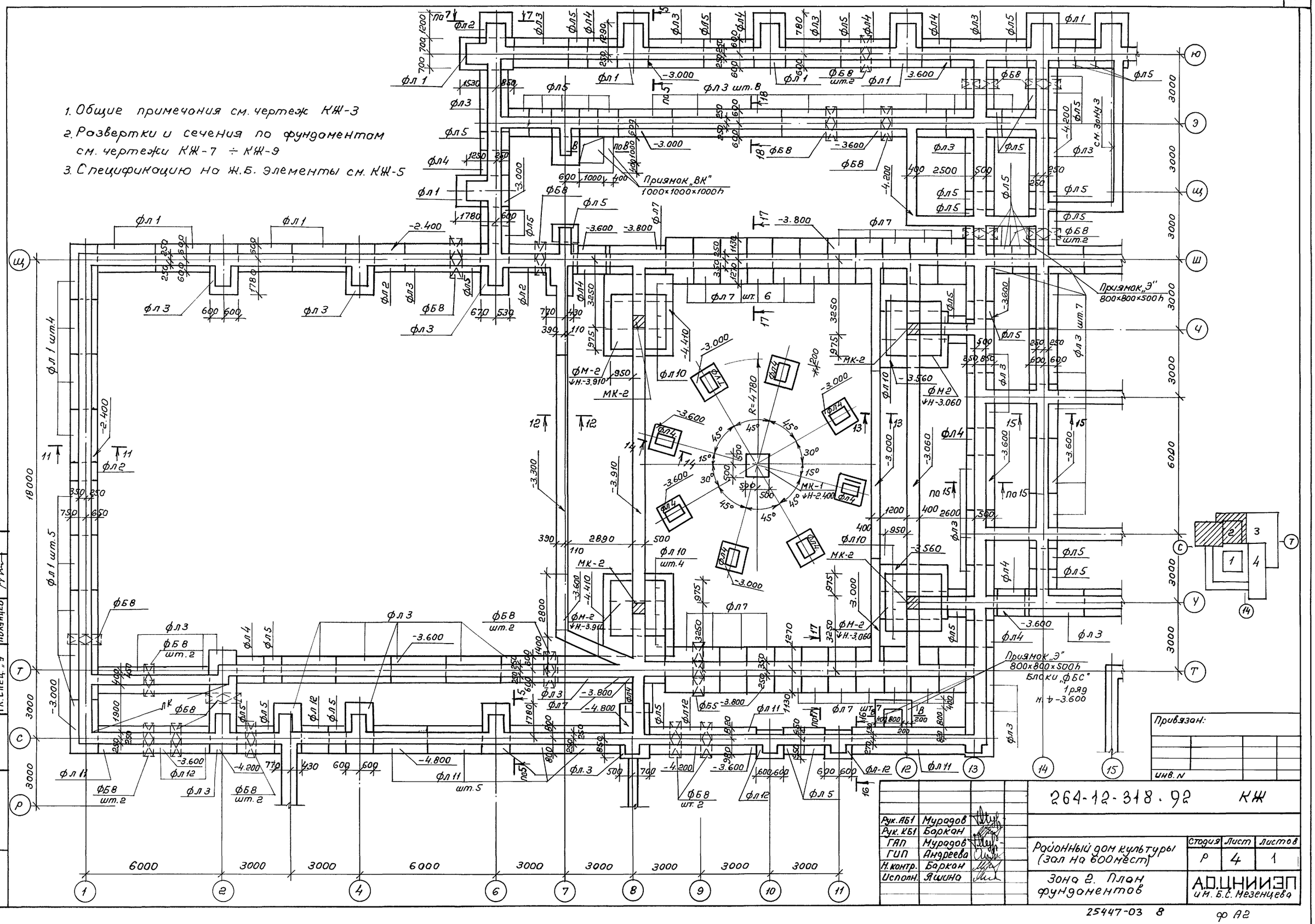

Рук. АБ1	Мурадов	
Рук. КБ1	Баркан	
ГАП	Мурадов	
ГИП	Андреева	
Н. контр.	Баркан	
Исполн.	Яшина	

264-12-318.92 КЖ

Районный дом культуры (зал на 600 мест)

Зона 2. План фундаментов

Стадия	Лист	Листов
Р	4	1

А.О. ЦНИИЭП им. Б.С. Мезенцева

Привязан:

Инв. N

СОГЛАСОВАНО

Гл. спец. „ОВ" Гонитель

Гл. спец. „ВК" Коданев

Гл. спец. „Э" Полунцев

Инв. N | Подпись и дата | Вз. инв. N

25447-03 8

ф А2

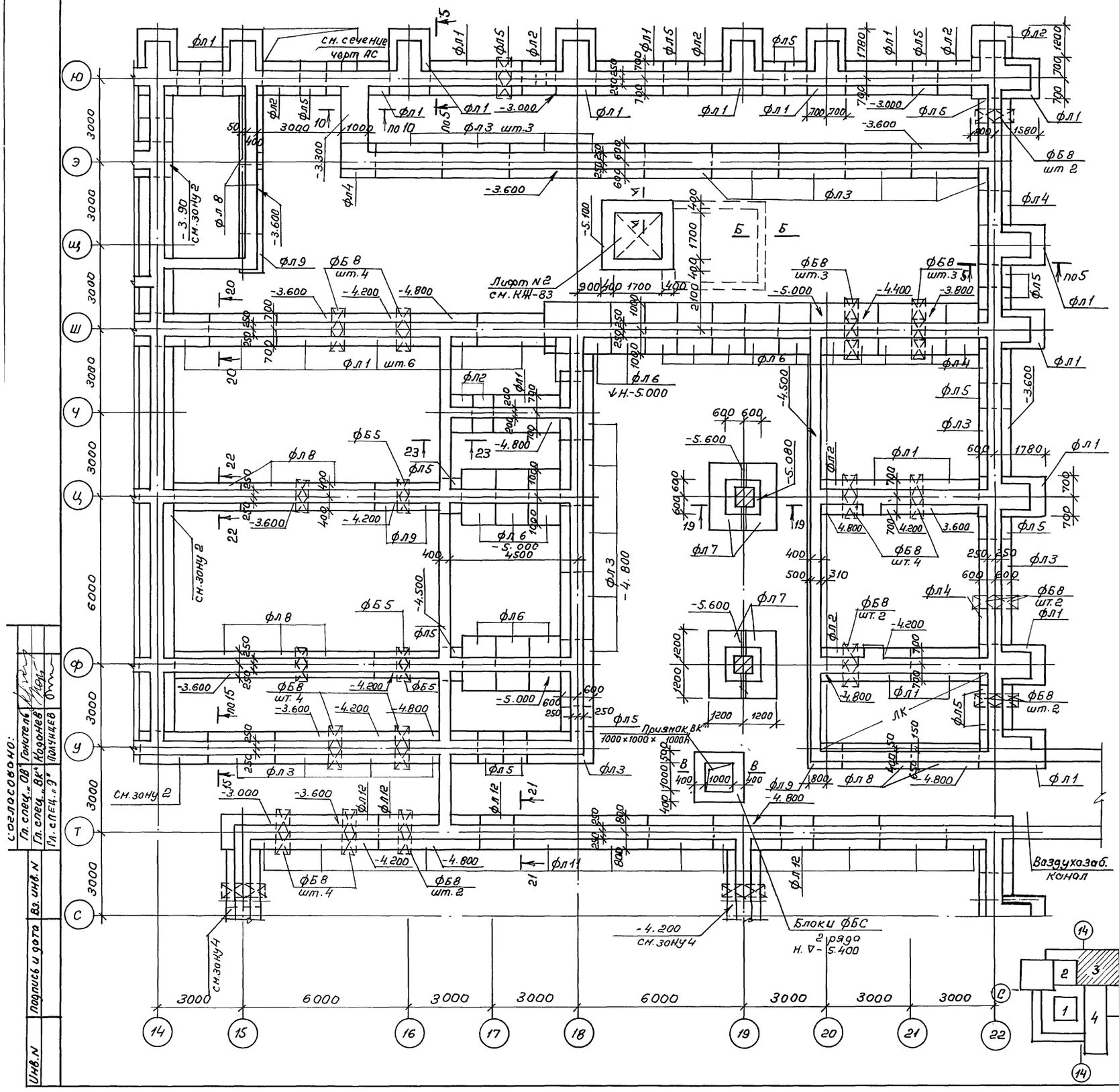

Спецификация сборных и монолитных ж.б. элементов

Марка	Обозначение	Наименование	Кол. шт.	Масса ед. кг	Примеч.
		Монол. ж.б. фундаменты			
ФМ-1	КЖ-7	ФМ1	9		
ФМ-2	КЖ-12	ФМ2	4		
		Сборные ж.б. фундаменты			
		Плиты ленточные			
фл 1	ГОСТ 13580-85	фл 14.24 - 2	42	1900	
фл 2	"	фл 14.12 - 2	12	910	
фл 3	"	фл 12.24 - 2	130	1630	
фл 4	"	фл 12.12 - 2	50	780	
фл 5	"	фл 12.8 - 2	108	500	
фл 6	"	фл 20.12 - 2	114	1950	
фл 7	"	фл 24.12 - 2	72	2300	
фл 8	"	фл 8.24 - 3	10	1150	
фл 9	"	фл 8 12 - 3	4	550	
фл 10	"	фл 32.12 - 3	14	3230	
фл 11	"	фл 16.24-2	25	2150	
фл 12	"	фл 16.12-2	10	1030	
ф 1	Сер. 1.020-1/83.1-1	1ф 12.8-2	29	1900	
		Блоки бетонные			
ФБ1	ГОСТ 13579-78	ФБС 24.4.6-Т	222	1300	
ФБ2	"	ФБС 24.5.6-Т	567	1630	
ФБ3	"	ФБС 24.6.6-Т	215	1960	
ФБ4	"	ФБС 12.4.6-Т	164	640	
ФБ5	"	ФБС 12.5.6-Т	266	790	
ФБ6	"	ФБС 12.6.6-Т	62	960	
ФБ7	"	ФБС 9.4.6-Т	159	470	
ФБ8	"	ФБС 9.5.6-Т	300	590	
ФБ9	"	ФБС 9.6.6-Т	49	700	
		Сб. ж.б. констр. тоннелей			
	Серия 3.006.1-3/83	БО 30×24-5 l=2400	2	10.4т	Для воздухозаб. каналов
	в. 1-2 "	БО 30×24-5 l=1500	2	8.08	
	"	БО 21×24-5 l=3000	1	8.68т	
	"	БО 21×24-5 l=2400	3	8.10	

1. Общие примечания см. чертеж КЖ-3
2. Развертки и сечения по фундаментам см. чертеж КЖ-7 ÷ КЖ-11
3. Сечения А-А, Б-Б, В-В см. КЖ-10

Привязан:

Инв. N

Согласовано: Гл. спец. „ОВ" Гонитель; Гл. спец. „ВК" Кадонев; Гл. спец. „Э" Полунцев

Инв. N | Подпись и дата | Вз. инв. N

Рук. АБ1	Мурадов	
Рук. КБ1	Баркан	
ГАП	Мурадов	
ГИП	Андреева	
Н. контр.	Баркан	
Исполн.	Яшина	

264-12-318.92 КЖ

Районный дом культуры (зал на 600 мест)

Стадия	Лист	Листов
Р	5	1

Зона 3
План фундаментов

А.О. ЦНИИЭП им. Б.С. Мезенцева

25447-03 9 ф А2

1. Общие примечания см. чертеж КЖ-3
2. Спецификацию на с.б. ж.б. элементы см. чертеж КЖ-5
3. Развертки и сечения по фундаментам см. чертеж КЖ-7 ÷ КЖ-9

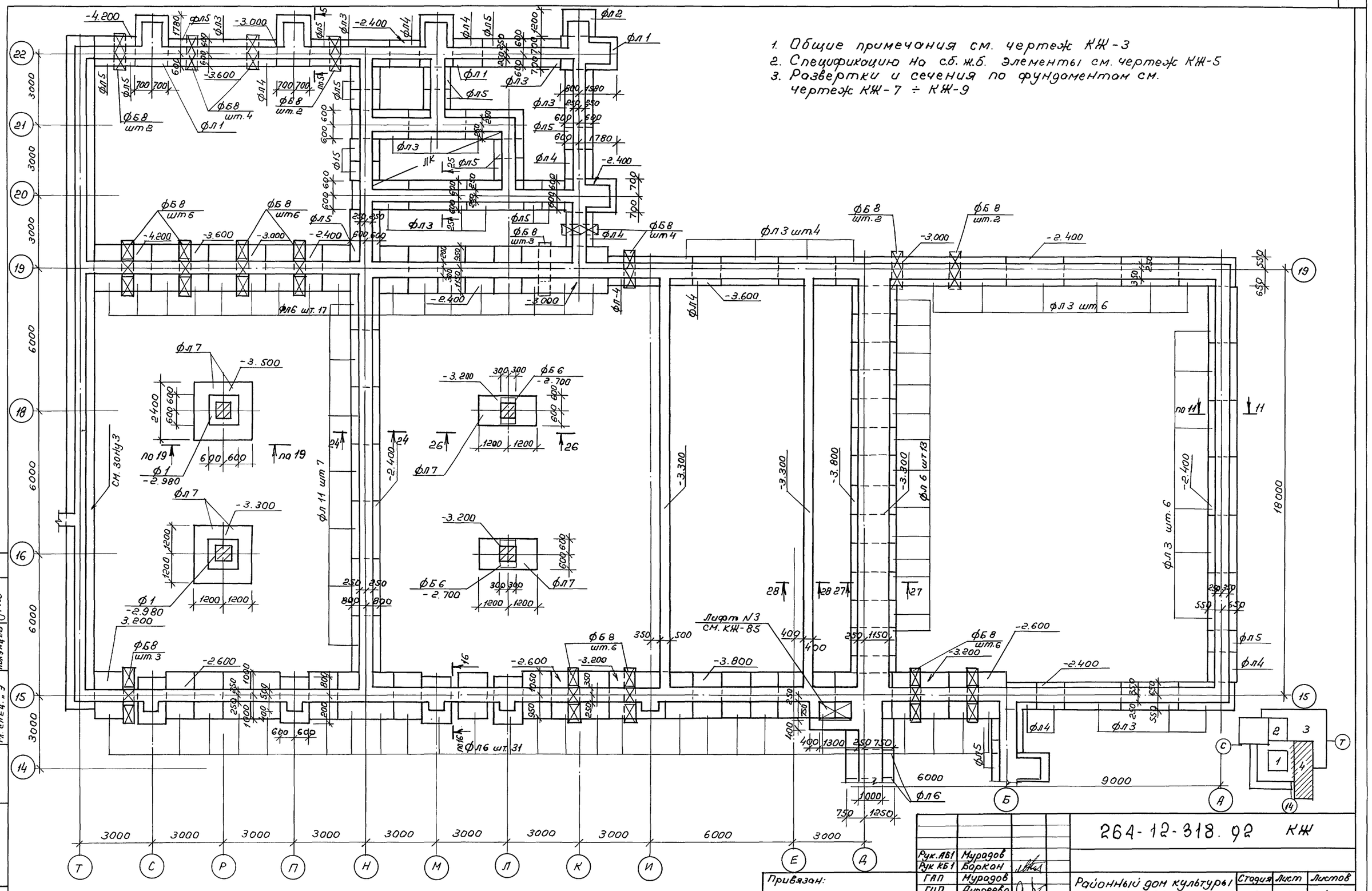

Рук. АБ1	Мурадов		
Рук. КБ1	Баркан		
ГАП	Мурадов		
ГИП	Андреева		
Н. контр.	Баркан		
Исполн.	Яшина		

Привязан:

Инв. N

264-12-318.92 КЖ

Районный дом культуры (зал на 600 мест)

Стадия	Лист	Листов
Р	6	1

Зона 4
План фундаментов

А.О. ЦНИИЭП им. Б.С. Мезенцева

25447-03 10

ф А2

СОГЛАСОВАНО
Гл. спец. „ОВ" Понятель
Гл. спец. „ВК" Коданев
Гл. спец. „Э" Полунцев

Инв. N | Подписи дата | Вз. инв. N

Развертка стены по оси „15"

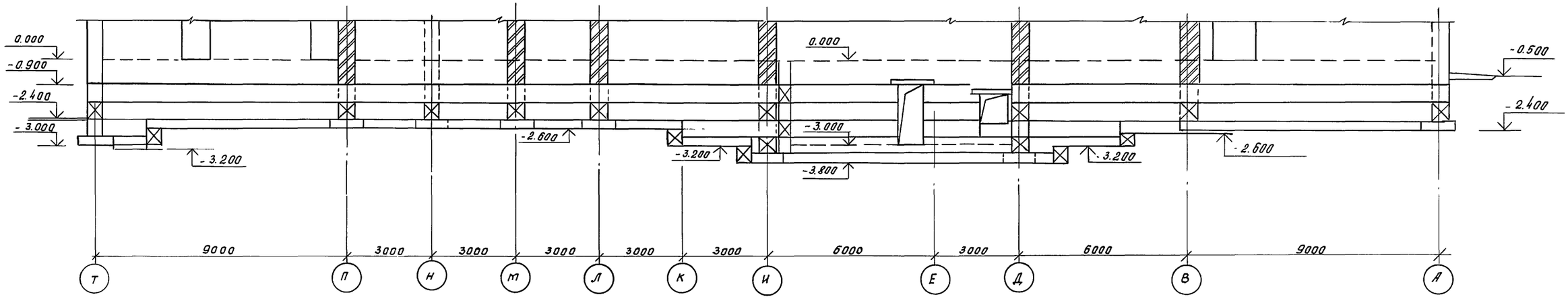

Развертка стены по оси „19"

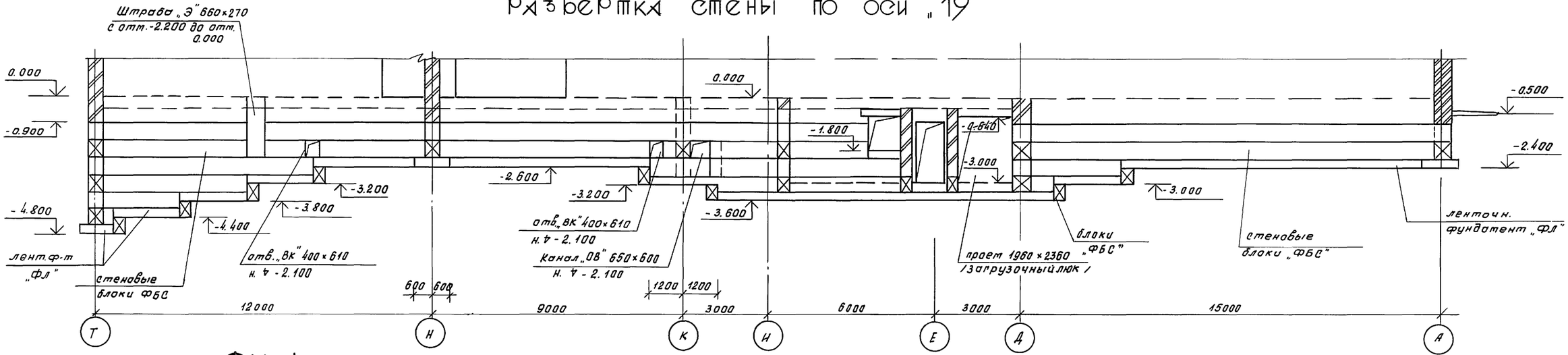

ФМ 1

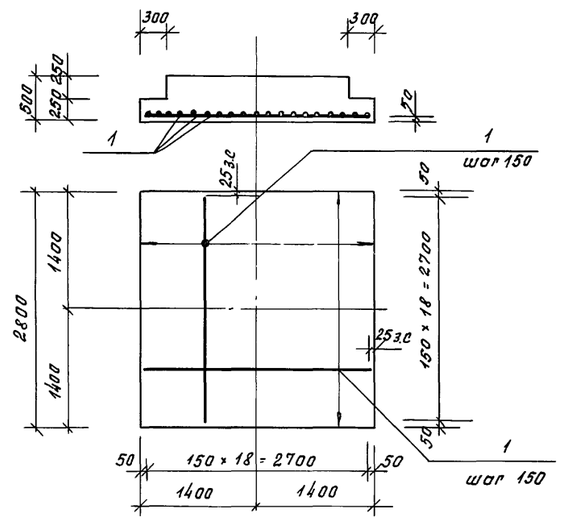

1. Планы фундаментов см. чертежи КЖ-3 ÷ КЖ-6
2. Перетычки над проетами и отверетиями см. КЖ-97

Спецификация материалов на фундамент

Формат	Зона	Поз.	Обозначение	Наименование	Кол.	Примеч. масса ед.
				Монол. ж.б. фундаменты		
				ФМ 1	161.0	
				Детали:		
		1	ГОСТ 5781-82	ф 14 А III ℓ=2750	38	4.24
				Материал:		
				Бетон В 15 м³	3.17	

Согласовано: Гл. спец. „ОВ" Тонитель; Гл. спец. „ВК" Коданев; Гл. спец. „ЭО" Полунцев

Инв. № подл. | Подпись и дата | Взам. инв. №

Привязан

Инв. №

Рук. АБ 1	Мурадов	
Рук. КБ 1	Баркан	
ГАП	Мурадов	
ГИП	Андреева	
Н. контр.	Баркан	
Исполн.	Яшина	

264-12-318.92 КЖ

Районный дом культуры /зал на 600 мест/

Стадия	Лист	Листов
Р	7	1

Фундаменты. Развертки по осям „15" „19" Фундамент ФМ 1

АО ЦНИИЭП им. Б.С. Мезенцева

25447-03 11 Ф. А2

Развертка стены по оси „С"

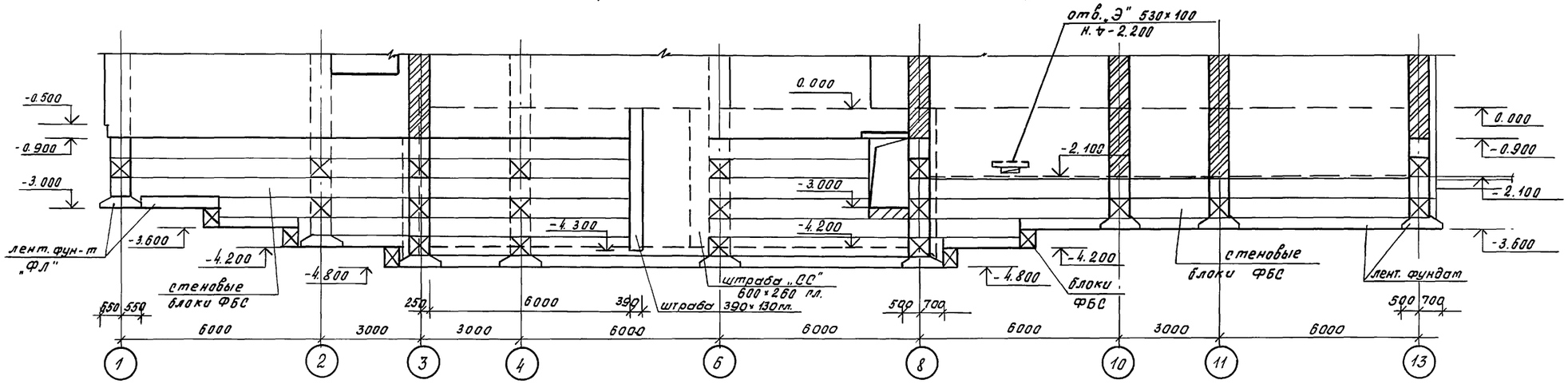

Развертка стены по оси „Ш" /в осях „1"-„14"/

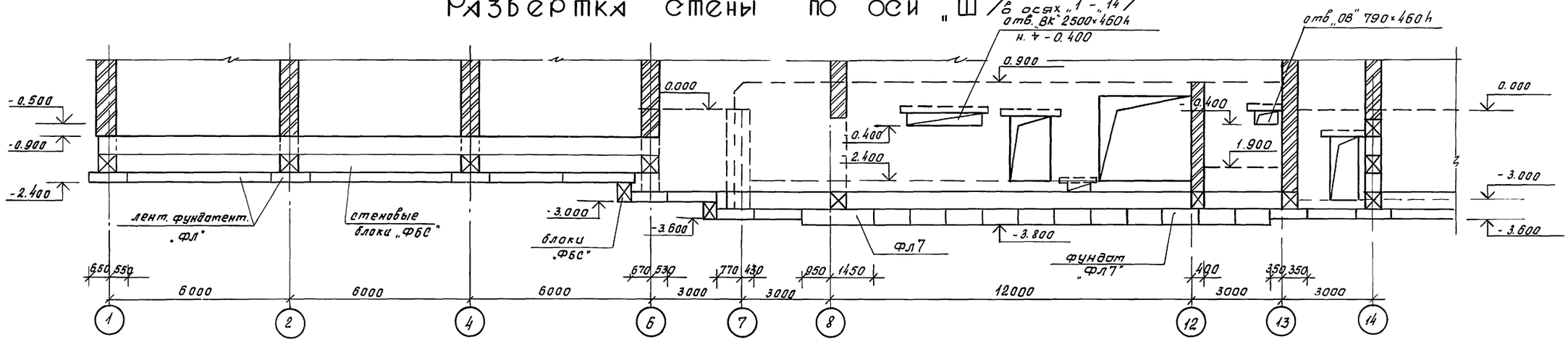

Развертка стены по оси „Ш" /в осях „14"-„22"/

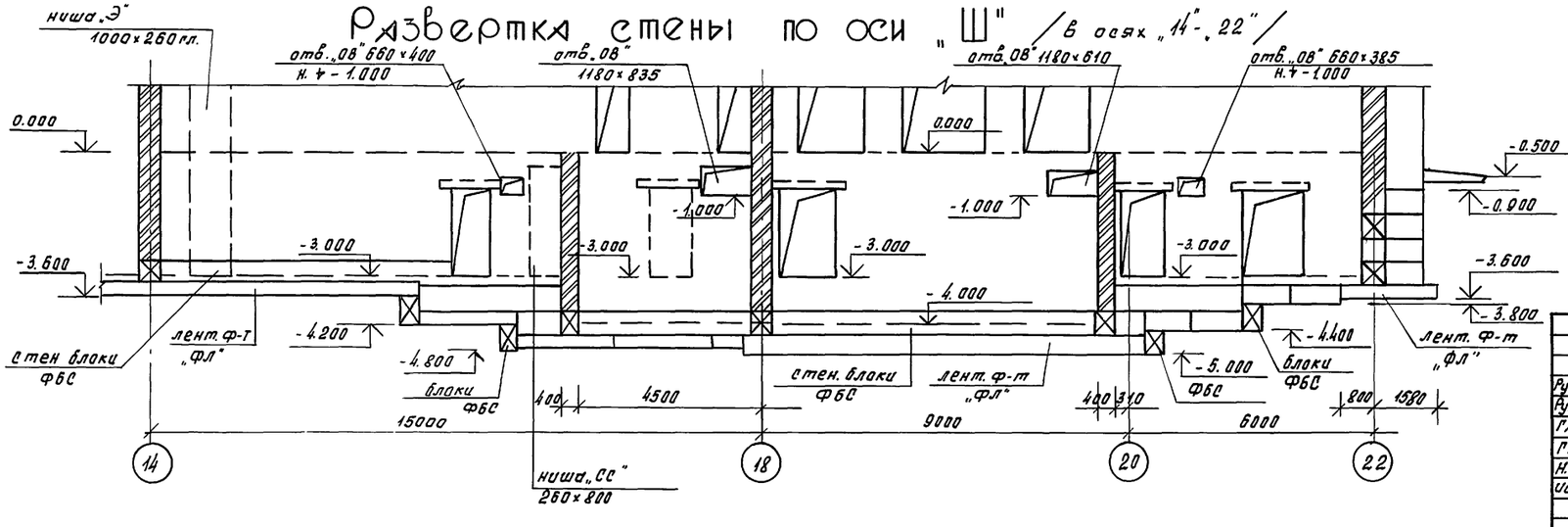

1. План фундаментов ст. КЖ-3 ÷ КЖ-7
2. Перемычки над проемами и отверстиями ст. КЖ-97

Привязан

Инв. №

Рук. АБ-1	Мурадов		
Рук. КБ-1	Баркан		
ГАП	Мурадов		
ГИП	Андреева		
Н. контр.	Баркан		
Исполн.	Яшина		

264-12-318.92 КЖ

Районный дом культуры /зал на 600 мест/

Стадия	Лист	Листов
Р	8	1

Фундаменты. Развертки по осям „С" и „Ш"

АО ЦНИИЭП им. Б.С. Мезенцева

Согласовано

Гл. спец. „ОВ"	Гонитель
Гл. спец. „ВК"	Коданев
Гл. спец. „Э"	Кузнецев

Инв. № подл. | Подпись и дата | Взам. инв. №

25447-03 12 Ф. А2

Развертка стены по оси „8"

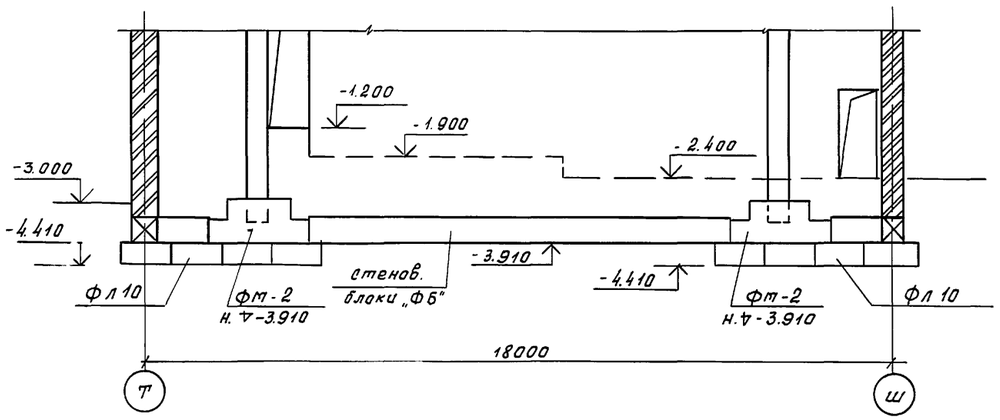

Развертка стены по оси „12"

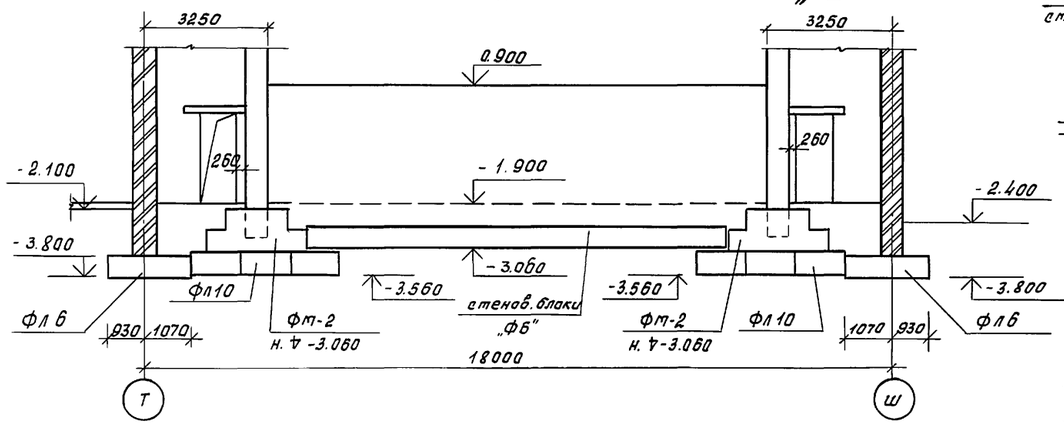

Развертка стены по оси „18"

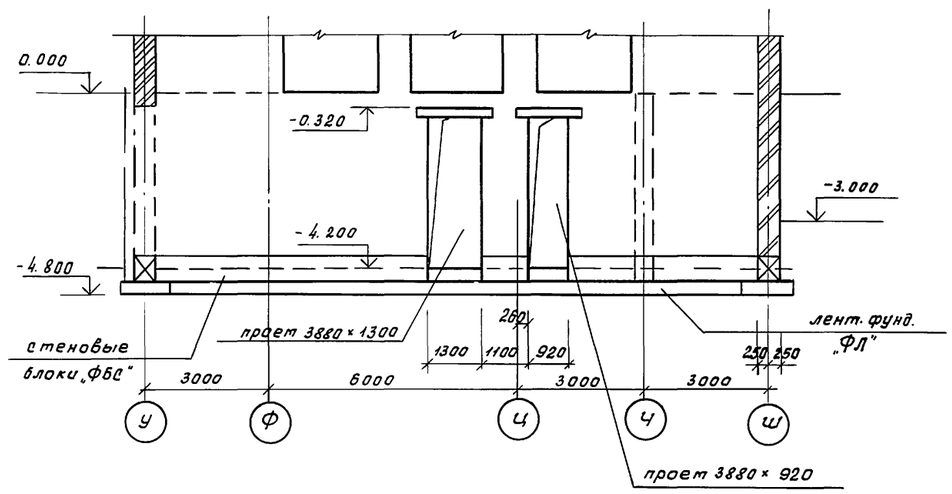

1 — 1

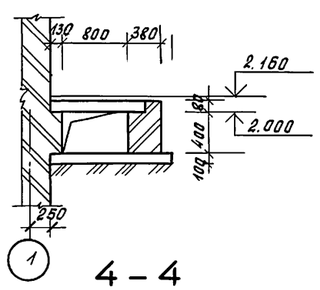

2 — 2

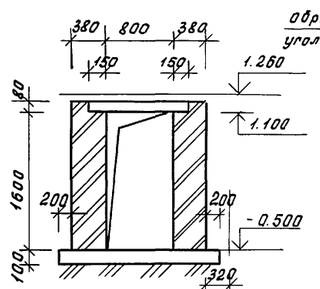

3 — 3

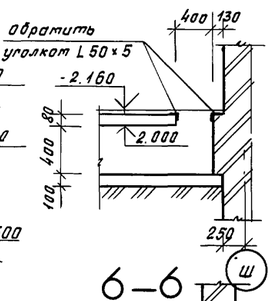

4 — 4

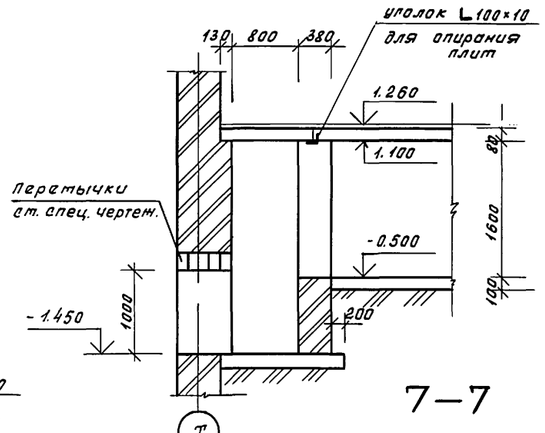

5 — 5

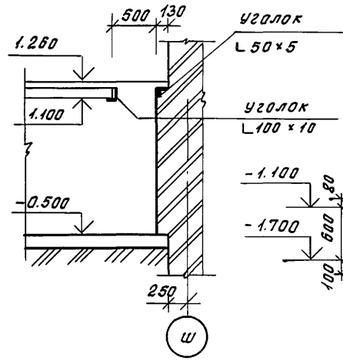

6 — 6

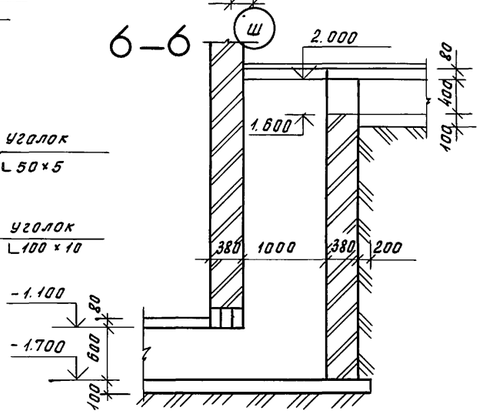

7 — 7

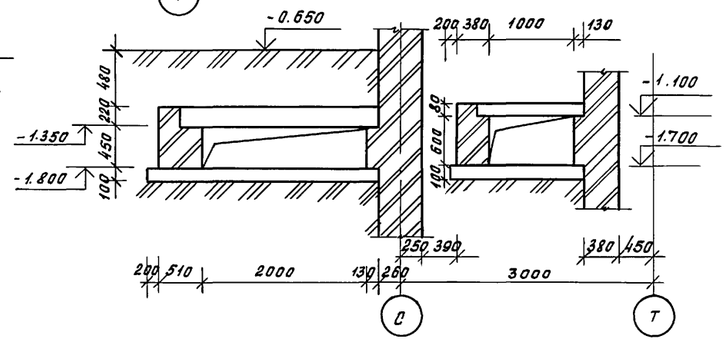

8 — 8

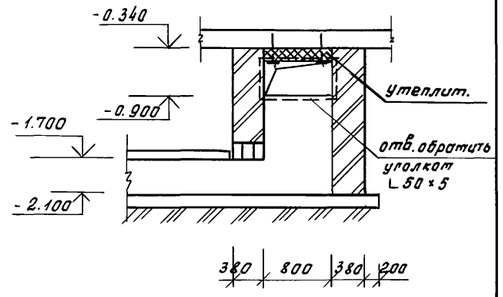

9 — 9

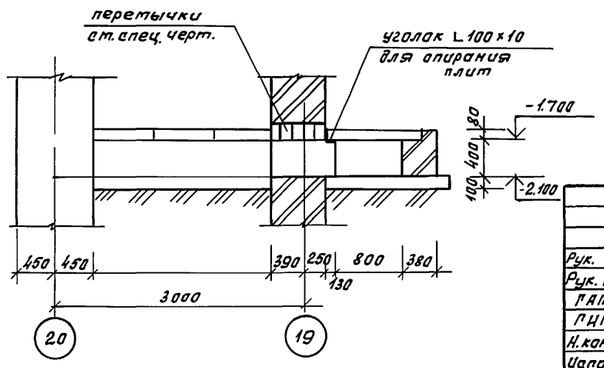

1. Планы фундаментов ст. КЖ - 3 ÷ КЖ - 6
2. Планы подпольных каналов ст. чертеж КЖ - 39
3. Перемычки в стенах ст. чертеж КЖ - 97

Привязан

Инв. N

Рук. АБ	Мурадов	
Рук. КБ-1	Баркан	
ГАП	Мурадов	
ГИП	Андреева	
Н. контр.	Баркан	
Исполн.	Яшина	

264-12-318.92 КЖ

Районный дом культуры (зал на 600 мест)

Стадия	Лист	Листов
Р	9	1

Фундаменты. Развертки по осям 8, 12, 18. Сечения по подпольн. каналам

АО ЦНИИЭП им. Б.С. Мезенцева

25447-03 13 Ф. А2

Согласовано: Гл. спец. „ОВ" Понитель; Гл. спец. „ВК" Коданев; Гл. спец. „Э" Получаев

Инв. N подл. | Подпись и дата | Взам. инв. N

1 – 1

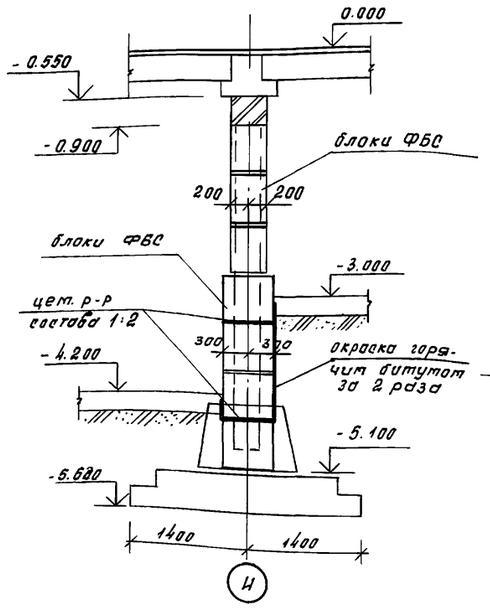

2 – 2

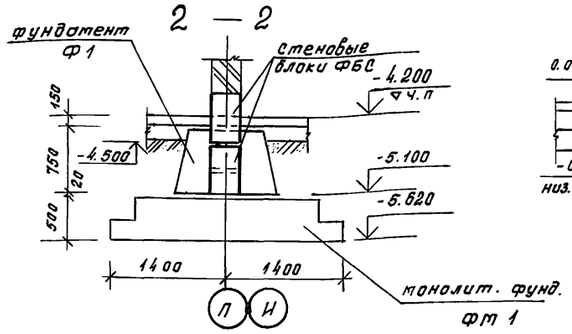

3 – 3

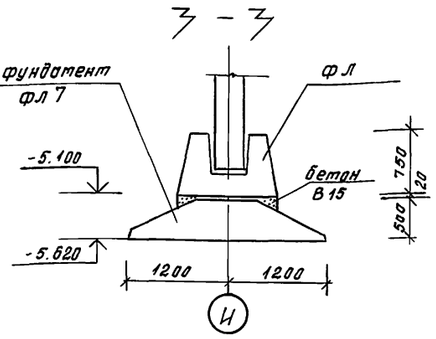

4 – 4

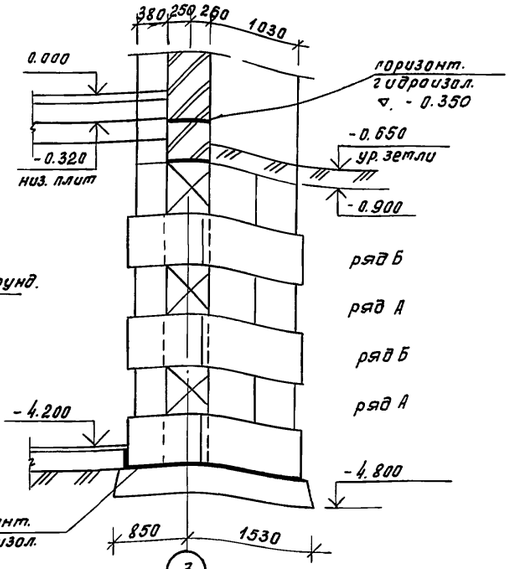

5 – 5

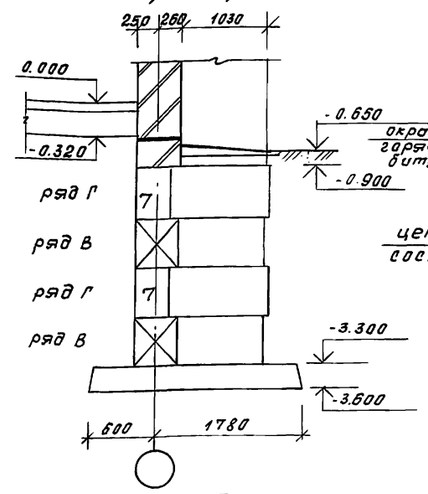

6 – 6

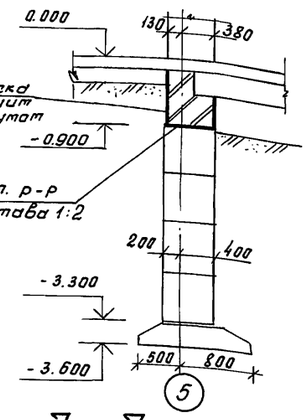

7 – 7

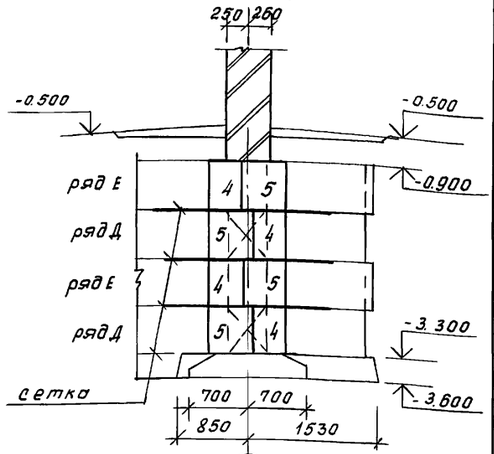

ряд В

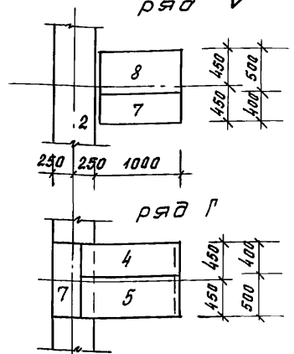

ряд А

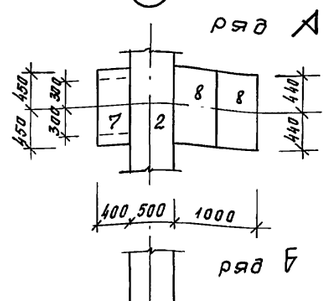

ряд Г

ряд Б

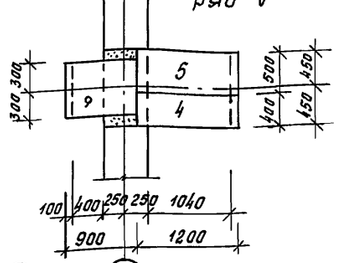

ряд Е

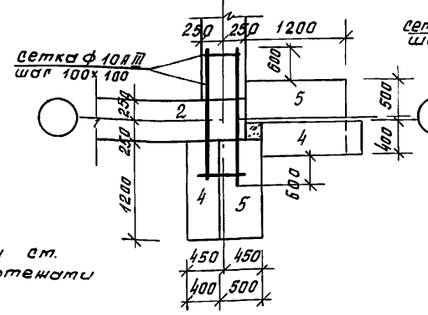

ряд Д

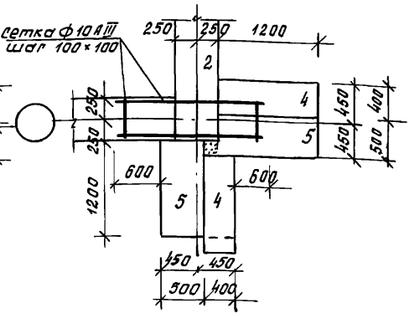

8 – 8

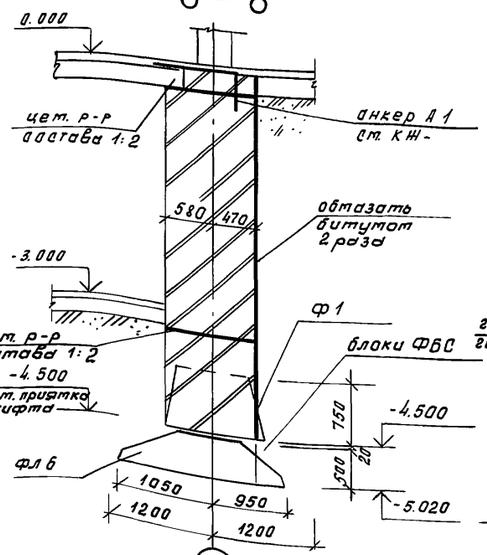

9 – 9

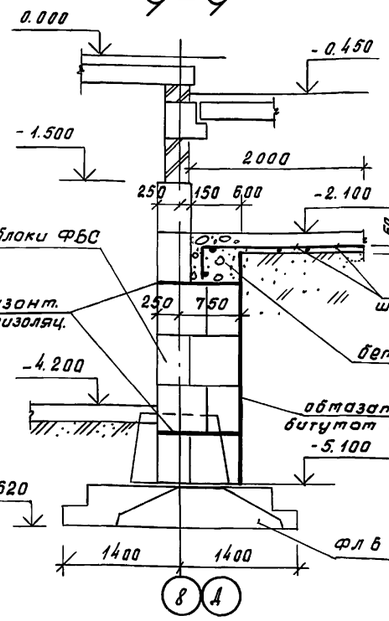

10 – 10

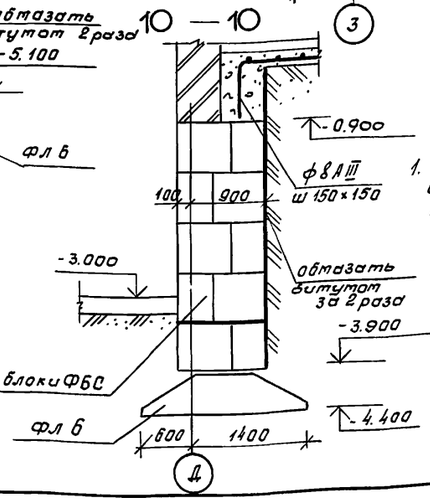

В – В

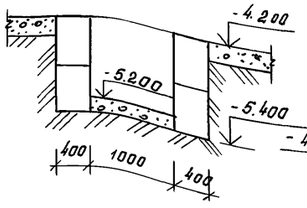

А – А

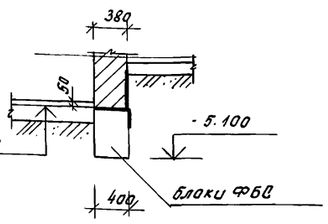

Б – Б

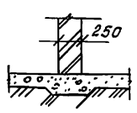

1. Данный чертеж см. совместно с чертежами КЖ-3 ÷ КЖ-6

Привязан

Инв.№ подл. | Подпись и дата | Взам. инв.№

Рук. АБ.1	Мурадов		
Рук. КБ.1	Баркан		
ГАП	Мурадов		
РНП	Андреева		
Н.контр.	Баркан		
Исполн.	Яшина		

264-12-318.92 КЖ

Районный дом культуры /зал на 600 мест/

Стадия	Лист	Листов
Р	10	1

Фундаменты. Сечения 1-1 ÷ 10-10 А-А ÷ В-В

АО ЦНИИЭП им. Б.С. Тезенцева

25447-03 14 Ф.А2

19 – 19

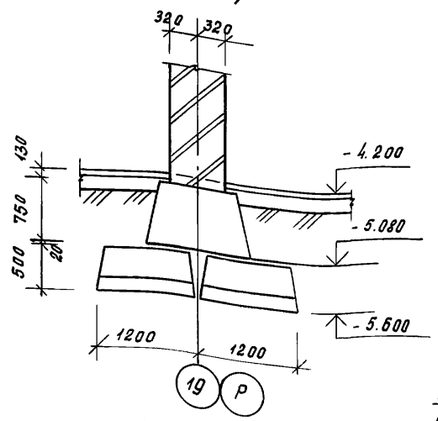

15 – 15

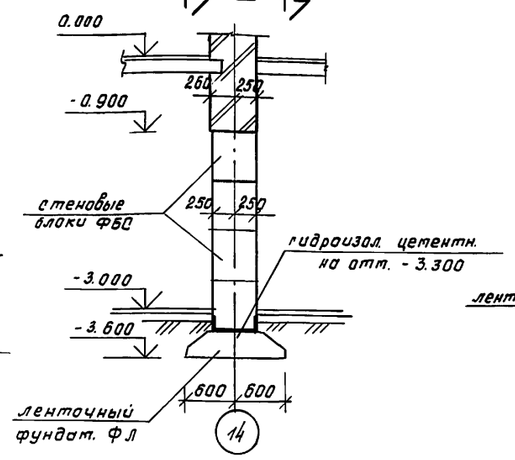

14 – 14

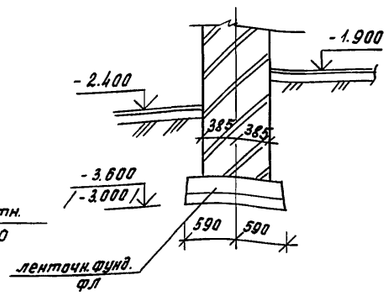

22 – 22

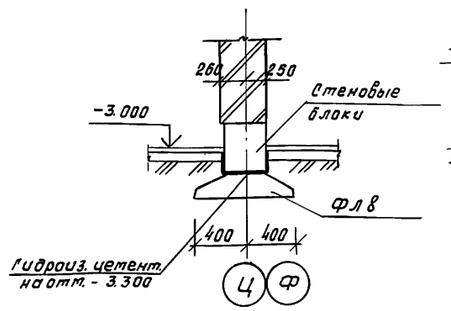

26 – 26

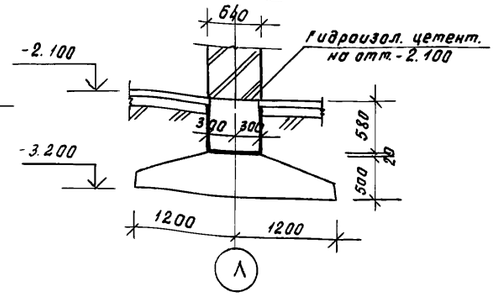

11 – 11

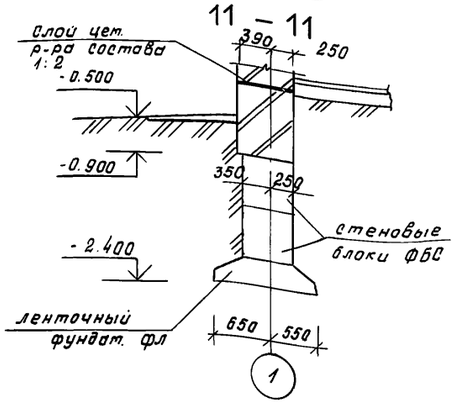

16 – 16

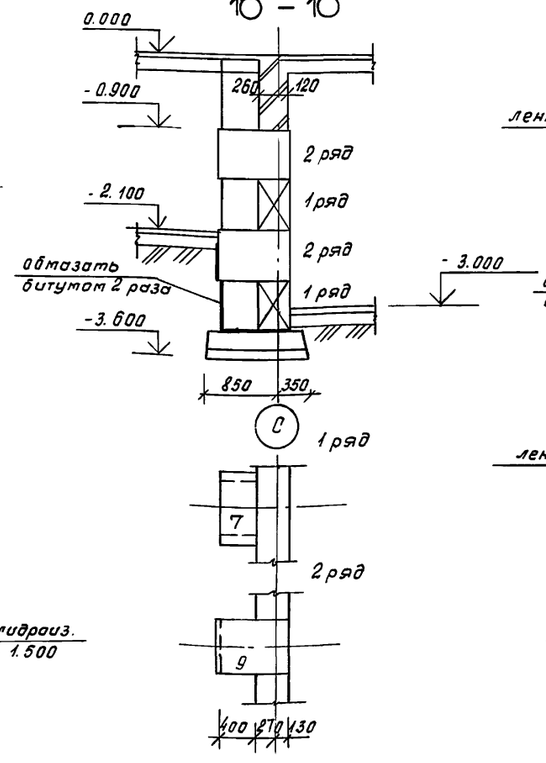

18 – 18

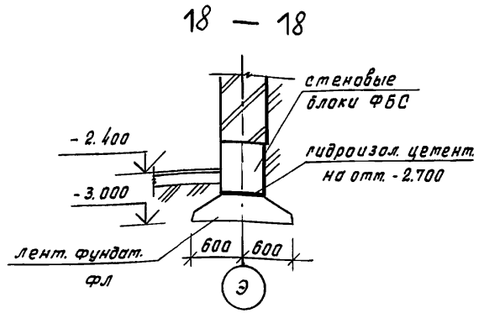

27 – 27

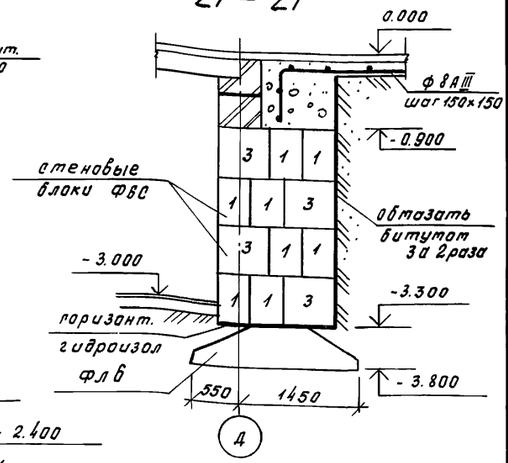

24 – 24

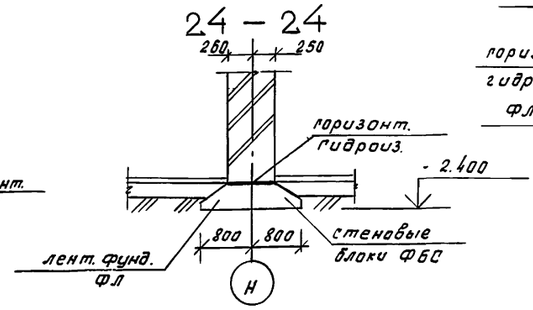

20 – 20

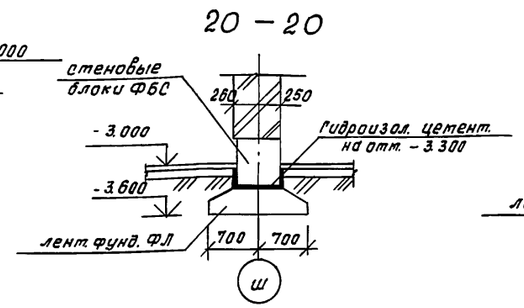

28 – 28

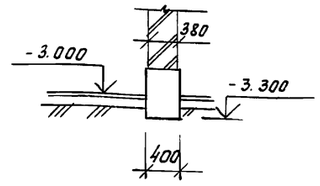

1. Данный чертеж см. совместно с чертежами КЖ-3 ÷ КЖ-6

12 – 12

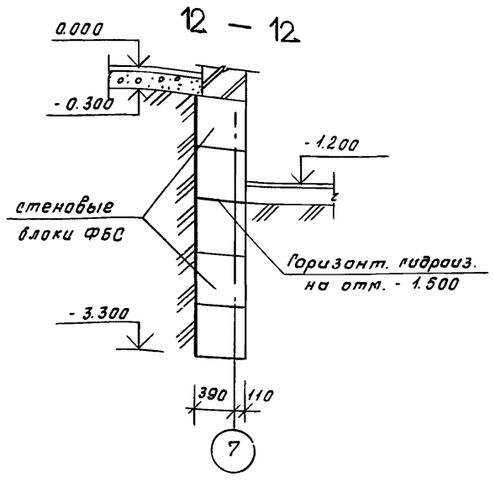

21 – 21

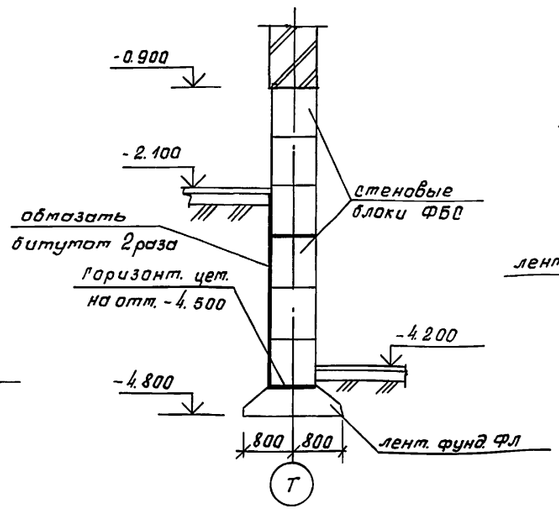

25 – 25

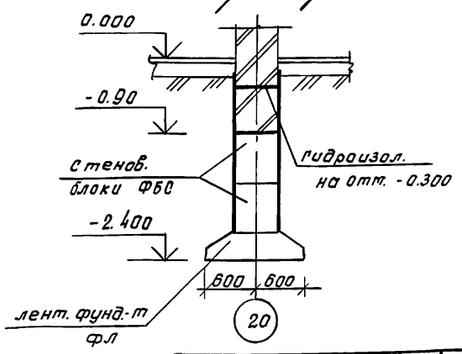

13 – 13

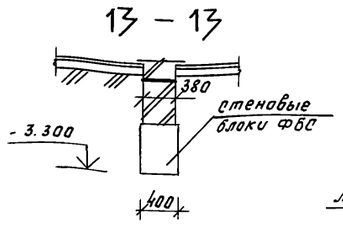

17 – 17

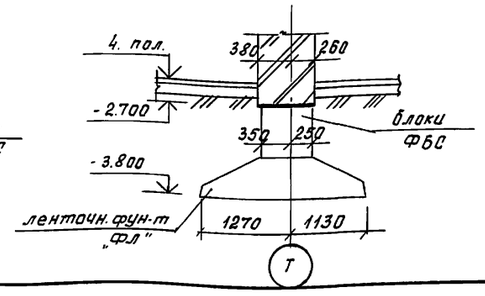

Привязан

Инв. № подл. | Подпись и дата | Взам. инв. №

Рук. КБ-1	Мурадов	
Рук. КБ-1	Баркан	
ГАП	Мурадов	
ГИП	Андреева	
Н. контр.	Баркан	
Испалн.	Яшина	

264-12-318.92 КЖ

Районный дом культуры (зал на 600 мест)

Стадия	Лист	Листов
Р	11	1

Фундаменты Сечения 11–11 ÷ 28–28

АО ЦНИИЭП им. Б.С. Мезенцева

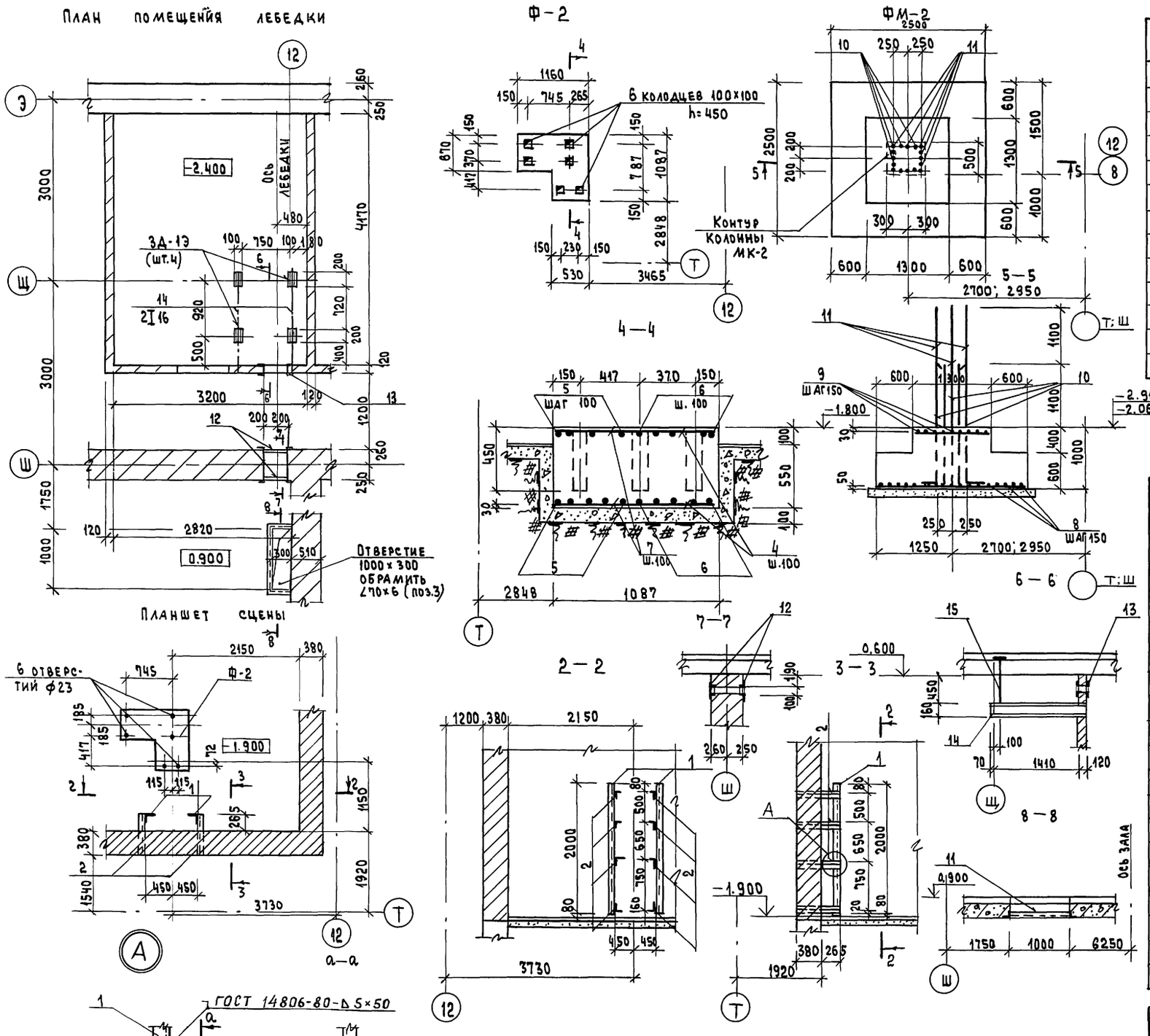

Данный чертеж рассматривать совместно с листами КЖ-4 ; КЖ-88.

Спецификация стали на элемент

Марка поз.	Обозначение	Наименование	Кол.	Масса ед., кг	Примечание
		Планшет сцены		68,73	см. л. КЖ-88
		Детали			
1	ГОСТ 8509-86	∠50×5, ℓ = 2000	2	7.55	см. сеч. 2-2 и 3-3
2	"	∠50×5, ℓ = 645	8	2.43	"
3	"	∠70×6, ℓобщ. = 2,400 п.м.	—	15.34	см. помещение
12	"	∠50×5, ℓобщ = 1,600 п.м.	—	6.05	лебедки дымовых
13	ГОСТ 8240-89	[14, ℓобщ. = 0,60 п.м.	—	7.4	люков "
14	ГОСТ 8239-89	I 16, ℓ = 1600	2	25.4	"
15	ГОСТ 5781-82	ф16АI, ℓ = 1200	2	1,9	"
		Сборочные единицы			
3Д-1э	см. л. КЖ-36	3Д-1э	4	1,35	

Спецификация расхода материалов на элемент

Формат	Зона	Поз.	Обозначение	Наименование	Кол.	Примечание
				Ф-2	1	26,6 кг
				Детали		
		4	ГОСТ 5781-82	ф10АI, ℓ=650	14	0.403
		5	ГОСТ 5781-82	ф10АI, ℓ=510	10	0.316
		6	"	ф10АI, ℓ=1140	14	0.706
		7	"	ф10АI, ℓ=1065	12	0.66
				Материалы		
				Бетон класса В10		0.65 м³
				ФМ-2	4	328.67 кг
				Детали		
		10	ГОСТ 5781-82	ф32А III, ℓ=2100	8	13.25
		11	"	ф32А III, ℓ=3200	8	20.19
		8	ГОСТ 5781-82	ф10А III, ℓ=2470	34	1.53
		9	"	ф8АI, ℓ=1280	18	0.506
				Материалы		
				Бетон класса В25		4,43 м³

Рук. ДБ-1	Мурадов	
Рук. КБ-1	Баркан	
ГАП	Мурадов	
ГИП	Андреева	
Норм. кон.	Баркан	
Исполн.	Корнев	

Привязан

Инв. №

264-12-318.92 КЖ

Районный дом культуры /зал на 600 мест/

Стадия	Лист	Листов
Р	12	1

Фундаменты Ф-2; ФМ-2
Планшет сцены
Помещение лебедки

А.О. ЦНИИЭП им. Б.С. Мезенцева

Согласовано: Гл. спец. „ОВ" Гонитель; Гл. спец. „ВК" Коданев; Гл. спец. „Э" Полунцев; Отдел №1 Дмитриев

Инв. № подл. | Подпись и дата | Взам. инв. №

25447-03 16

Схема каркаса на отм. 0.000

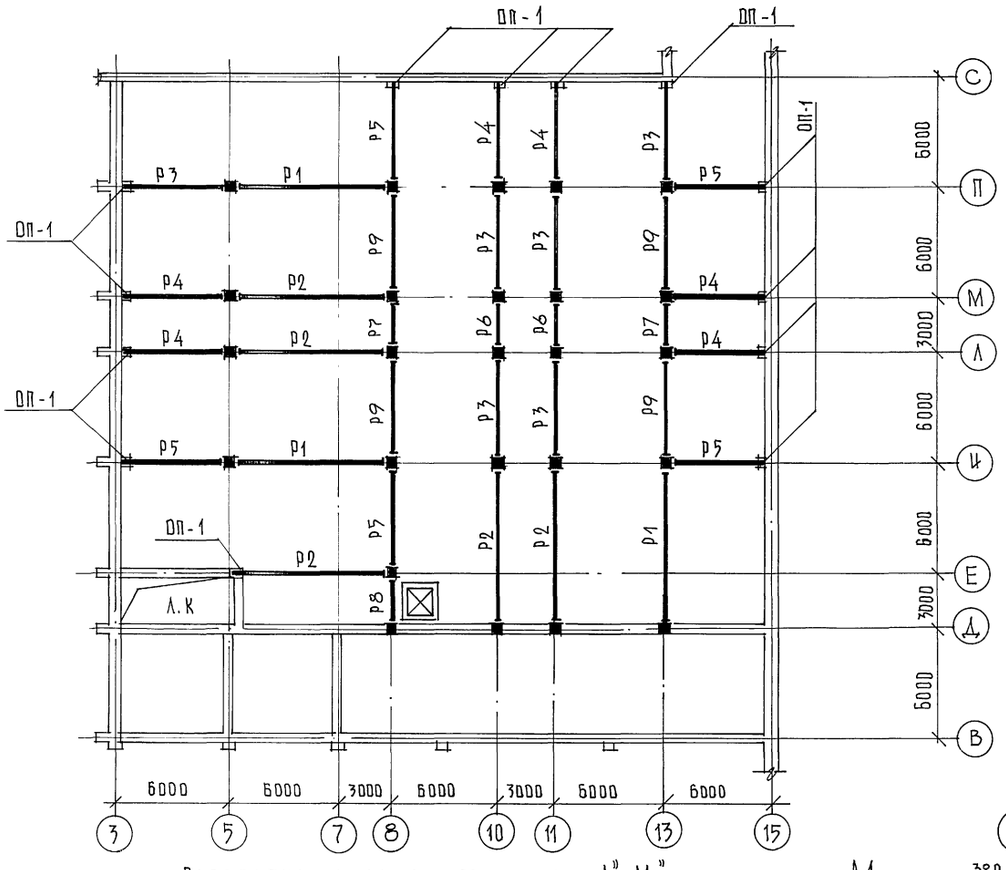

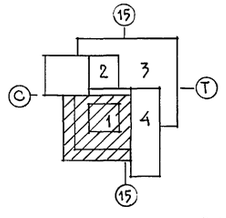

Марка поз.	Обозначение	Наименование	Кол	Масса ед., т	Примеч.
		Ригели			
Р1	1.020-1/83 3-7	РДП 6.86-70 АтV	3	5,87	
Р2	1.020-1/83 3-7	РДП 6.86-50 АтV	5	5.87	
Р3	1.020-1/83 3-1	РДП 4.57-70 АтV	6	2,60	
Р4	1.020-1/83 3-1	РДП 4-57-50 АтV	6	2,60	
Р5	——— // ———	РОП 4.57-40	5	2,08	
Р6	1.020-1/83 3-1	РДП 4.27-80	2	1.18	
Р7	——— // ———	РОП 4.27-45	2	0,95	
Р8	1.020-1/83 3-1	Р3-27	1	0.37	
Р9	——— // ———	РОП 4.57-45	4	2.08	
		Опорные плиты			
ОП-1	Серия 1.225-2 в. 11	ОП6.4-Т	13	0.14	
		А1 /шт. 13/		„Кг"	
1	КН-13	L 50×5; ℓ=380; ГОСТ 8509-86	1	1,32	
2	——— // ———	Ф8 AIII ℓ=450 ГОСТ 5781-82	2	0,36	
		Итого		1,68	

Развертка каркаса по осям „8"

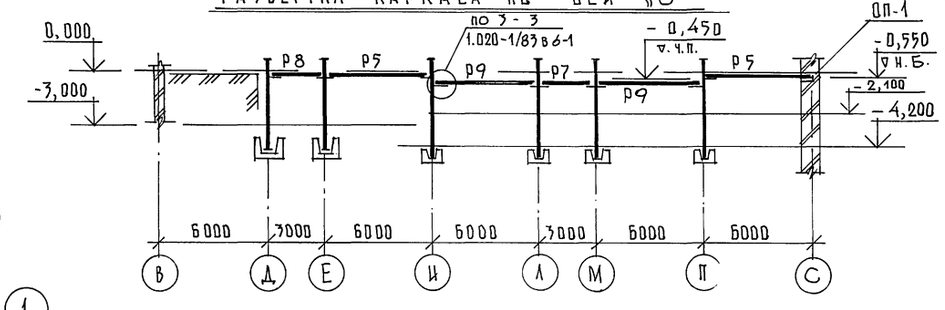

Развертка каркаса по осям „Л" „М"

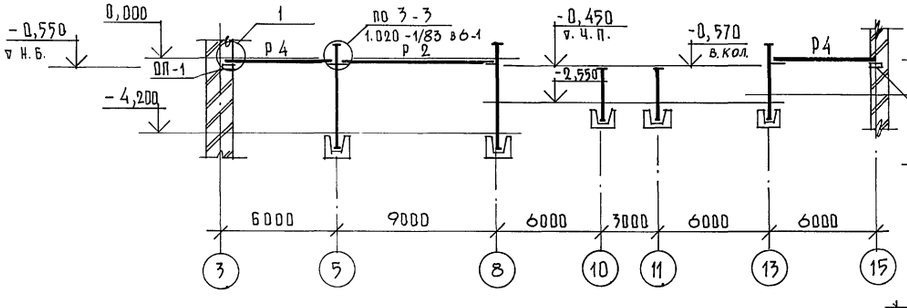

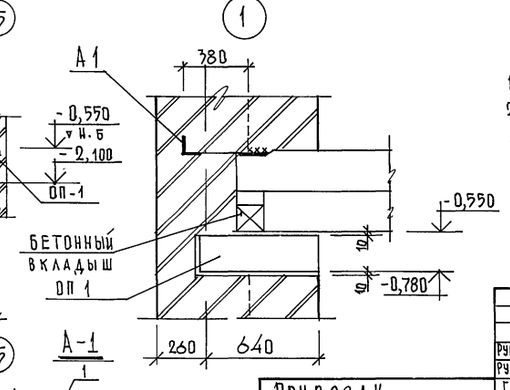

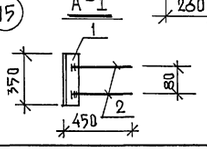

1. Металлические колонны см. в разделе „КМ".
2. Все металлические колонны обетонированы.
3. Все работы вести в соответствии с требованиями СН и П 3.03.01-87.

Привязан

Инв. N подл. | Подпись и дата | Взам. инв. N

Рук. АБ-1	Мурадов	
Рук. КБ-1	Баркан	
ГАП	Мурадов	
ГИП	Андреева	
Норм. конт.	Баркан	
Вед. инж.	Горлина	

264-12-318.92 КН

Районный дом культуры /зал 600 мест/

Стадия	Лист	Листов
Р	13	1

Зона 1
Схема каркаса на отм. 0.000

А/О ЦНИИЭП им. Б.С. Мезенцева

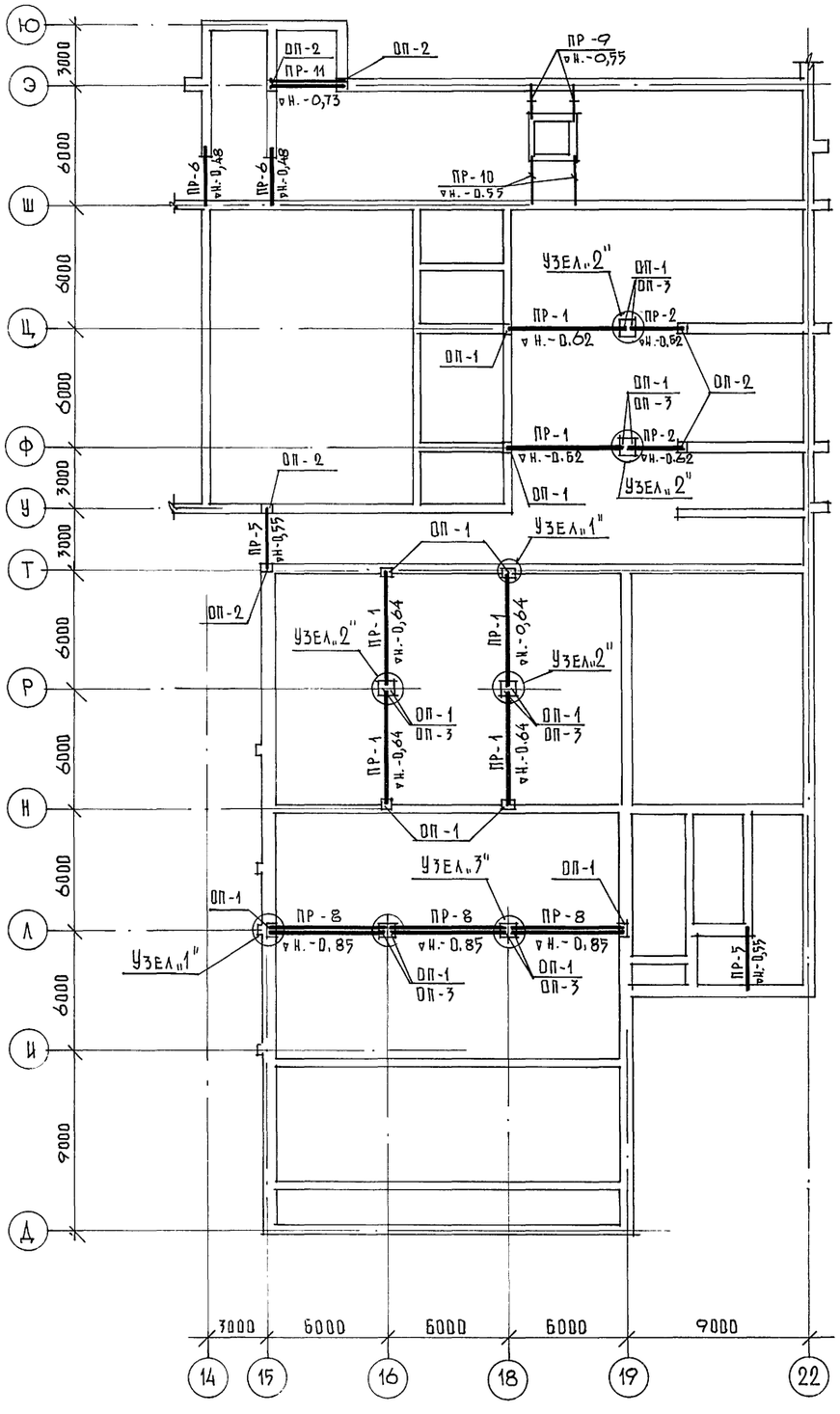

МАРКА ПОЗ.	ОБОЗНАЧЕНИЕ	НАИМЕНОВАНИЕ	КОЛ.	МАССА ЕД. КГ.	ПРИМЕЧАНИЕ
		ПРОГОНЫ И ПЕРЕМЫЧКИ			
ПР-1	Серия 1.225-2. в.9	ПР60.5.5-7АтIV	6	3300	
ПР-2	——— // ——— в.10	ПР30.5.5-7АIII	2	1620	
ПР-5	Серия 1.038.1-1 в.3	4ПГ30-40	2	753	
ПР-6	——— // ———	5ПГ26-40	2	596	
ПР-8	Серия 1.225-2 в.11	ПРГ60.2.5-4АтIVТ	6	1500	
ПР-9	Серия 1.038.1-1 в.1	3ПБ16-37	2	102	
ПР-10	——— // ———	5ПБ25-27	2	338	
ПР-11	Серия 1.225-2 в.11	ПРГ36.1.4-4Т	2	430	
		ОПОРНЫЕ ПЛИТЫ			
ОП-1	Серия 1.225-2 в.11	ОП6.4-Т	14	140	
ОП-2	——— // ———	ОП5.4-Т	4	70	
ОП-3	——— // ———	ОП6.2-Т	6	90	

УЗЕЛ „3"

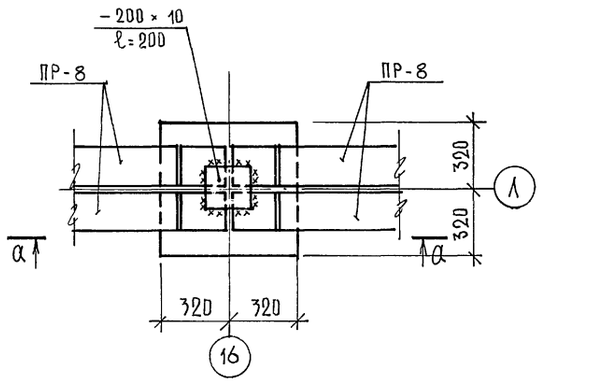

а – а

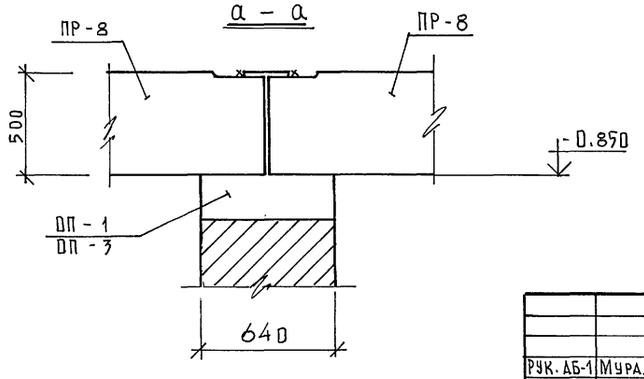

ПРИМЕЧАНИЕ

Узлы №1 и №2 см. л. КЖ-48

Инв.№ подл. | Подпись и дата | Взам. инв. №

Рук. АБ-1	Мурадов		264-12-318-92 КЖ
Рук КБ-1	Баркан		
ГАП	Мурадов		Районный дом культуры /зал 600 мест/
ГИП	Андреева		
Норм.кон.	Баркан		
Нач.гр.ин.	Павликов		Узлы „3", „4" Схема балок. Узлы

Стадия	Лист	Листов
Р	14	1

Привязан:

Инв.№

А/О ЦНИИЭП им. Б.С. Мезенцева

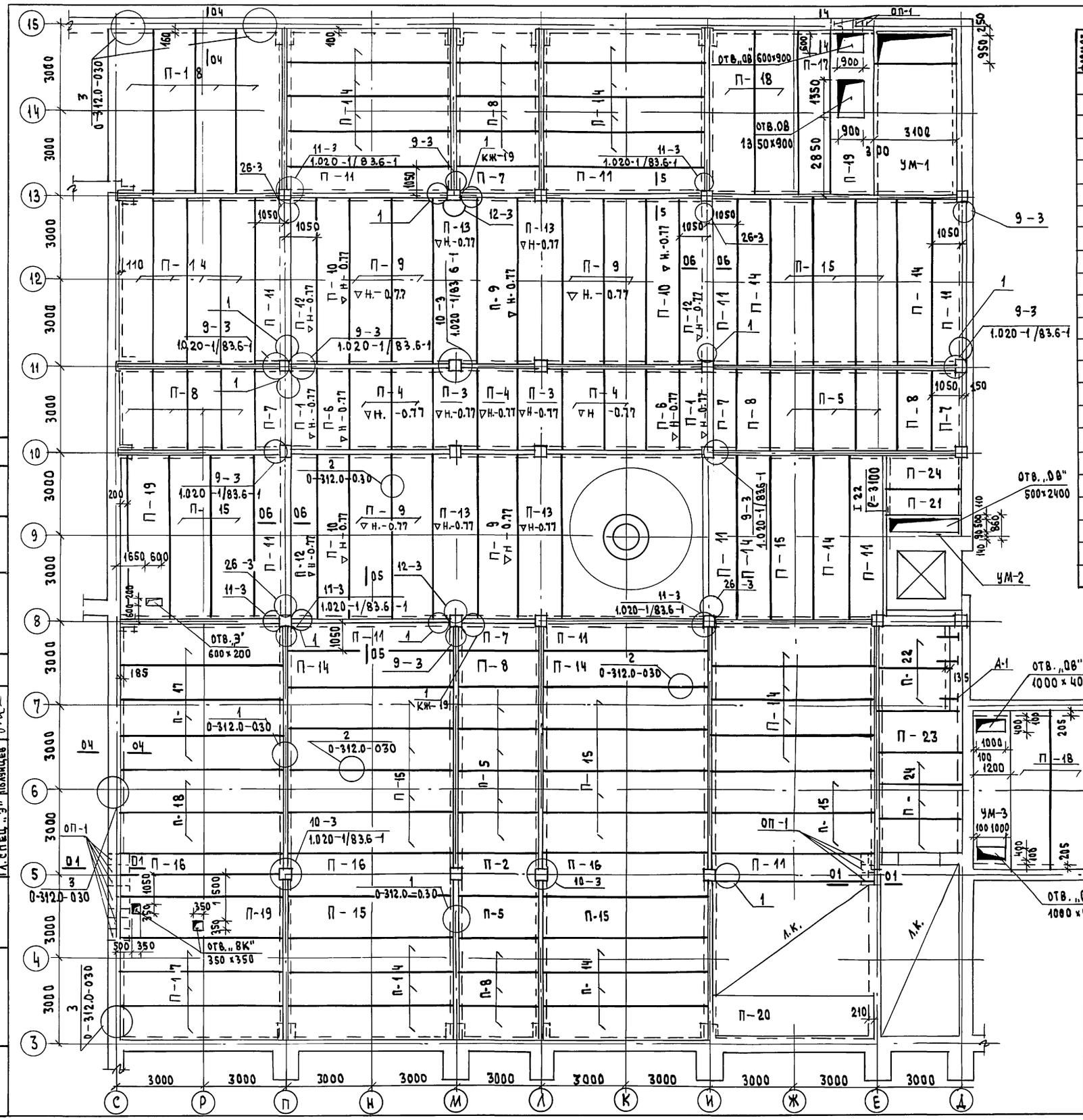

СПЕЦИФИКАЦИЯ УЗЛОВ НА ПЕРЕКРЫТИЕ НА ОТМ.0.00

Формат	Зона	Поз.	Обозначение	Наименование	Кол.	Масса ед.кг.	Примеч.
			1.020 – 1/83.6-1 013	УЗЕЛ 9 – 3	11	—	
			22.011.540	МС – 11	11	1.61	
			1.020 – 1/83.6 – 1 014	УЗЕЛ 10 – 3	7		
			14.011.600	МС – 13	14	0.73	
			1.020 – 1/83.6-1 015	УЗЕЛ 11 – 3	8	–	
			1.020 – 1/83.7-1 50	МС – 14	8	0.66	
			16.011.300	МС – 15	8	0.45	
			1.020 – 1/83.6 – 1 016	УЗЕЛ 12 – 3	25	–	
			1.020 – 1/83.7 – 1 50-02	МС – 19	50	0.51	
			14.011.350	МС – 18	50	0.41	
			0-312.0 – 030	УЗЕЛ 3	16	–	
			0-312.0 – 090	МС-2	16	1.33	
			1.020-1/83.6-1 030	УЗЕЛ 26 – 3	4		
				СД – 2	4	12.8	
			КЖ – 19	УЗЕЛ 1	33	—	
				СД – 1	33	292.4	
				I 22 ℓ = 3100	1	69.5	
				Монолитные участки			
				УМ – 1	1	3.69	м3
				УМ – 2	1	—	м3
				УМ – 3	1	1.37	м3

Примечания

1. Данный лист см. совместно с листом АР-6
2. Сечения 01-01; 04-04; 05-05; 06-06, узел 1 см. лист КЖ-19
3. Монолитные участки см. лист КЖ-20
4. Отметка низа плит кроме оговоренных - 0.320
5. Отв. 150 х 150 сверлить по месту
6. Анкера А-1 см. КЖ-62.

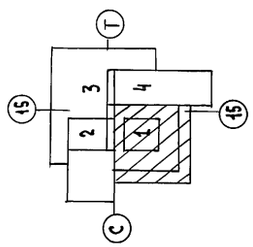

Рук. АБ-1	Мурадов	
Рук. КБ-1	Баркан	
ГАП	Мурадов	
ГИП	Андреева	
Н. контр.	Баркан	
Исполн.	Горлина	

264-12-318.92 КЖ

Районный дом культуры / зал на 600 мест /

Стадия	Лист	Листов
Р	15	1

Зона 1
План перекрытия над подвалом

А.О. ЦНИИЭП им. Б.С. Мезенцева

Привязан

Инв. №

Согласовано:
Гл. спец. „ОВ" Гонитель
Гл. спец. „ВК" Коданев
Гл. спец. „Э" Полунцев

Инв. № подл. | Подпись и дата | Взам. инв. №

25447-03 19

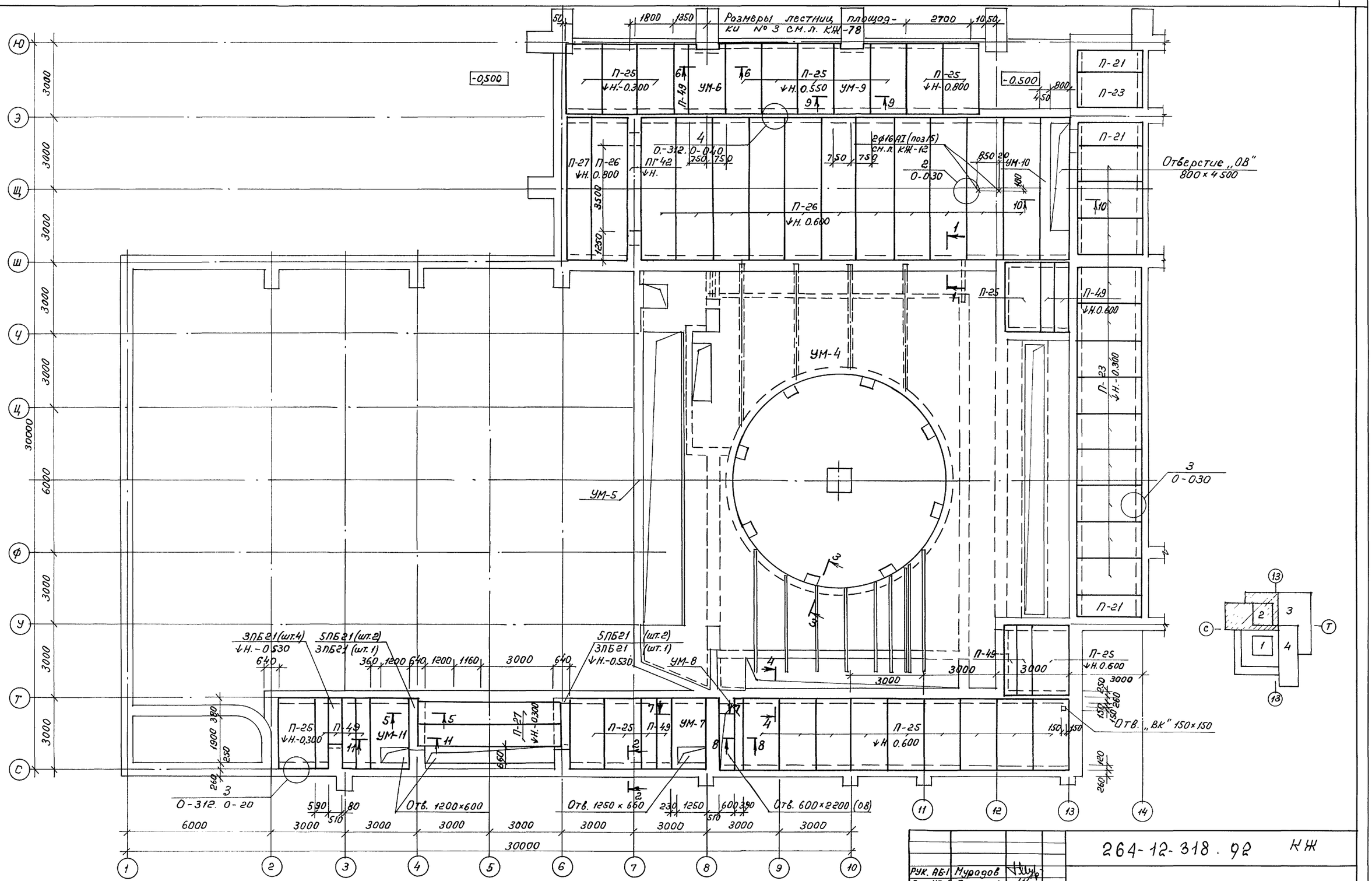

1. Данный чертеж рассматривать совместно с л. КЖ-21
2. Сечения по монол. участкам см. листы КЖ-29, КЖ-30

Рук. АБ-1	Муродов	
Рук. КБ-1	Баркан	
ГАП	Муродов	
ГИП	Андреева	
Н.контр.	Баркан	
Исполн.	Корнев	

Привязан:

Инв. N

264-12-318.92 КЖ

Районный дом культуры (зал на 600 мест)

Стадия	Лист	Листов
Р	16	1

Зона 2. План перекрытия над подвалом

АО ЦНИИЭП им. Б.С. Мезенцева

Согласовано:
Гл. спец. „ОВ" Гонитель
Гл. спец. „ВК" Коданев

Инв. N подл. | Подпись и дата | Взам. инв. N

25447-03 20 ф.А2

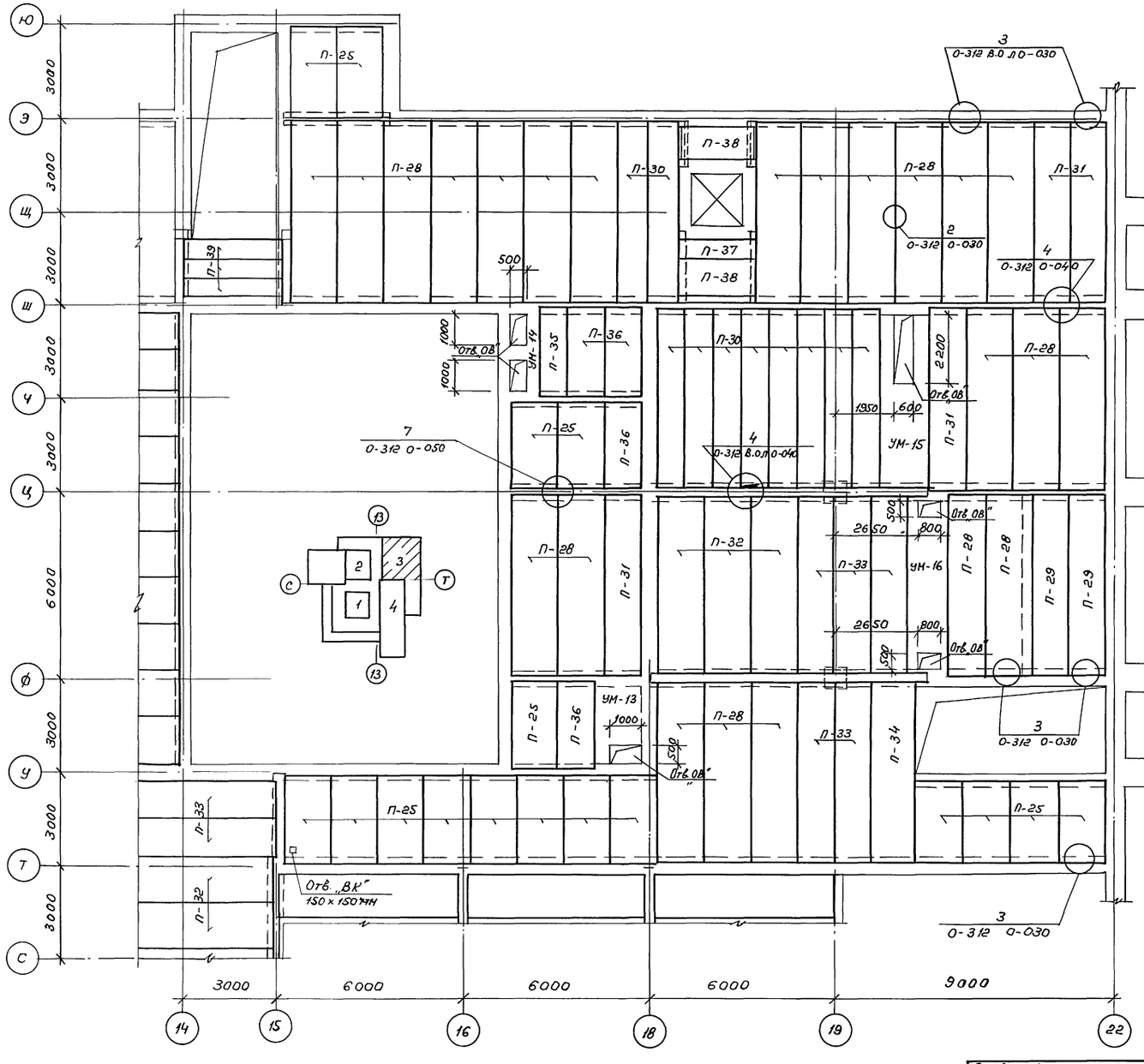

Общие примечания см. лист КЖ-66

Спецификация материалов на лист

Марка поз.	Обозначение	Наименование	Кол.	Масса ед. кг	Примечание
		Плиты перекрытий			
П-28	Шифр О-312 В. 8	1П60.15 - 8К7(6)Т	23	2890	
П-29	—"—	1П60.12 - 11К7(9)Т	2	2300	
П-30	—"— В. 6	1П59.9 - 8К7(6)Т	10	1710	
П-31	—"— В. 7	1П60.12 - 8К7(6)Т	4	2300	
П-32	—"— В. 8	1П57.15 - 8К7(6)Т	5	2740	
П-33	—"— В. 7	1П57.12 - 85К7(6)Т	7	2180	
П-34	—"— В. 8	2П58.15 - 9К7(6)Т	1	2780	
П-25	—"— В. 4	1П30.15 - 13Вр$\overline{II}$(S)Т	17	1420	
П-35	—"— В. 2	1П30.9 - 14.5Вр$\overline{II}$(S)Т	1	850	
П-36	—"— В. 3	1П30.12 - 10Вр$\overline{II}$(S)Т	4	1140	
П-37	—"— В. 1	1П24.6 - 18.5Вр$\overline{II}$(S)Т	1	460	
П-38	—"— В. 3	1П24.12 - 18.5Вр$\overline{II}$(S)Т	2	910	
П-39	—"— В. 1	1П31.6 - 8.5Вр$\overline{II}$(S)Т	3	600	
	О-312 О-040	Узел 4	16		
	О-312 О-080	МС1	32	0,48	
	ГОСТ 5781-82	ф 12 А$\overline{II}$ ℓ = 900	16	0,8	
	О-312 О-050	Узел 7	4		
	О-312 О-080	МС1	16	0,48	
	ГОСТ 5781-82	ф 12 А$\overline{II}$ ℓ = 960	8	0,85	
	Шифр О-312 О-030	Узел 3	18		
	О-312 О-090	МС2	18	1,33	
		Участки монолитные			
	См. лист КЖ-33	УМ-14	1	—	0,34 м³
	—"—	УМ-15	1	—	1,75 м³
	—"—	УМ-13	1	—	0,84 м³
	—"—	УМ-16	1	—	1,59 м³

Согласовано:

Гл. спец. ВК	Ю.Д. Алексеев		
Гл. спец. ОВ	Гончаренко		
Гл. спец. ЭМ	Лопатин		

Инв. N | Подп. и дата | Взам. инв. N

Привязан:

Инв. N

Рук. АБ1	Мурадов	
Рук. КБ1	Баркон	
ГАП	Мурадов	
ГИП	Андреева	
Н. контр.	Баркон	
Исполн.	Павликов	

264-12-318.92 КЖ

Районный дом культуры (зал на 600 мест)

Стадия	Лист	Листов
Р	17	1

Зона 3
План перекрытия над подвалом

АО ЦНИИЭП им. Б.С. Мезенцева

25447-03 21 Ф А2

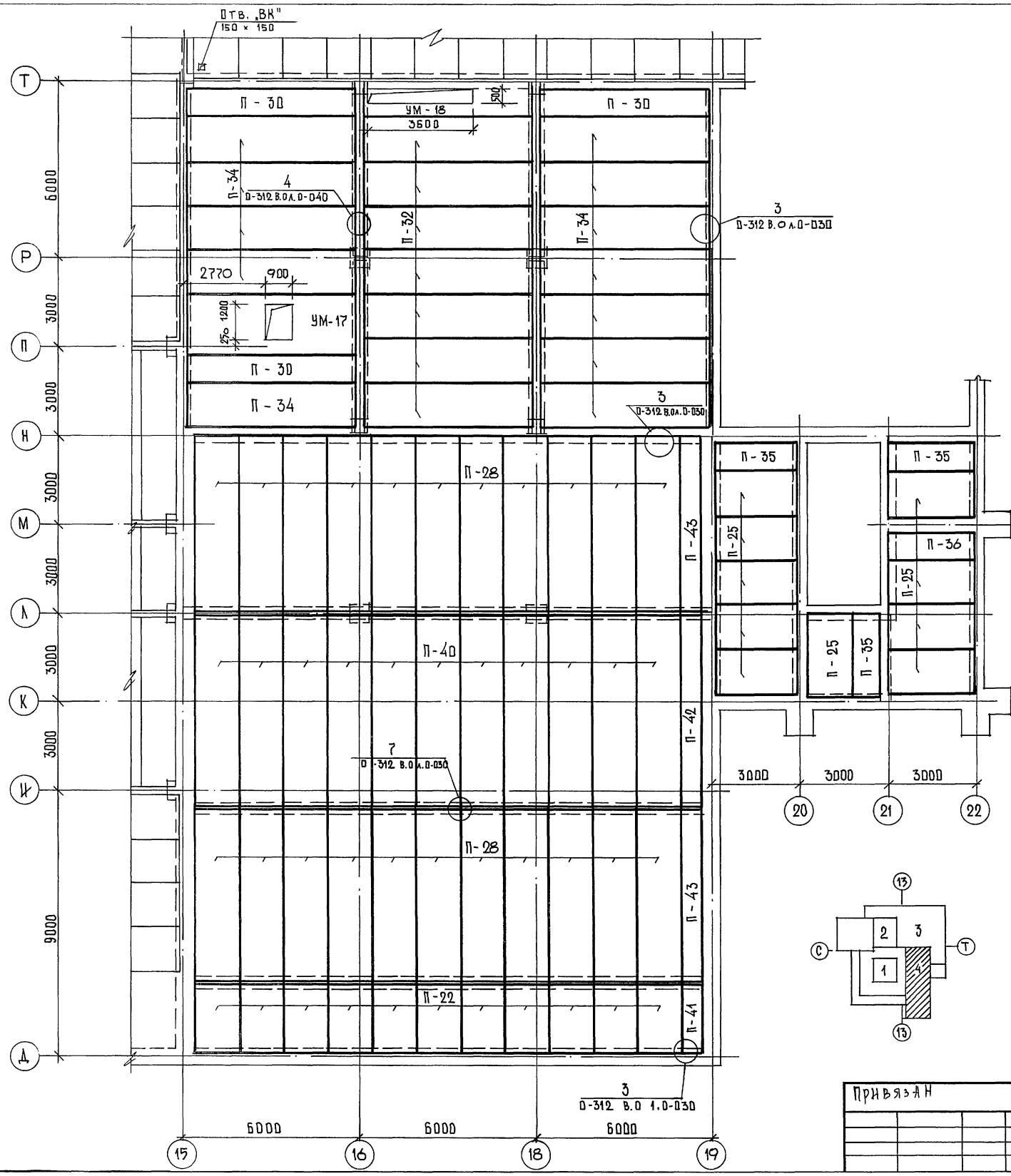

Спецификация материалов на лист

Марка поз.	Обозначение	Наименование	Кол.	Масса ед. кг.	Примечание
		Плиты перекрытий			
П-40	Шифр Д-312 в.8	1П66.15-8К7(6)Т	11	3180	
П-28	—— " ——	1П60.15-8К7(6)Т	22	2890	
П-32	—— " ——	1П57.15-8К7(6)Т	7	2740	
П-34	—— " ——	2П58.15-9К7(6)Т	12	2780	
П-22	—— " ——	1П24.15-23 ВрII(5)Т	11	1140	
П-41	Шифр Д-312 в.1	1П24.6-18.5ВрII(5)Т	1	460	
П-42	—— " ——	1П66.6-8.ВрII(5)Т	1	1270	
П-43	—— " ——	2П59.6-8.ВрII(5)Т	2	1130	
П-35	—— " —— в.2	1П30.9-14.5 ВрII(5)Т	3	850	
П-30	Шифр Д-312 в.6	1П59.9-8.К7(6)Т	3	1710	
П-29	—— " —— в.4	1П30.15-13 ВрII(5)Т	10	1420	
П-36	—— " —— в.3	1П30.12-10 ВрII(5)Т	1	1140	
	Д-312 В.0 Д-040	Узел 4	6		
	Д-312 Д-080	МС1	12	0,48	
	ГОСТ 5781-82	Ф 12 AII ℓ=900	6	0,8	
	Д-312 В.0 Д-050	Узел 7	15		
	Д-312 Д-080	МС1	60	0,48	
	ГОСТ 5781-82	Ф12 AII ℓ=960	30	0,85	
	Д-312 В.0 Д-030	Узел 3	21		
	Д-312 Д-090	МС2	21	1,33	
		Участки монолитные			
	См. лист КЖ-33	УМ-17	1	-	2,59 м³
	—— " ——	УМ-18	1	-	0,74 м³

Гл. спец. „ОВ" Гонитель
Гл. спец. „ВК" Кодакев

Привязан

Рук.АБ-1	Мурадов	
Рук.КБ-1	Баркан	
ГАП	Мурадов	
ГИП	Андреева	
Н.контр.	Баркан	
Исполн.	Павликов	

264-12-318.92 КЖ

Районный дом культуры /зал на 600 мест/

План перекрытия над подвалом / зона 4/

Стадия	Лист	Листов
Р	18	1

А/О ЦНИИЭП им. Б.С. Мезенцева.

Инв. № подл. | Подпись и дата | Взам. инв. №

01 - 01

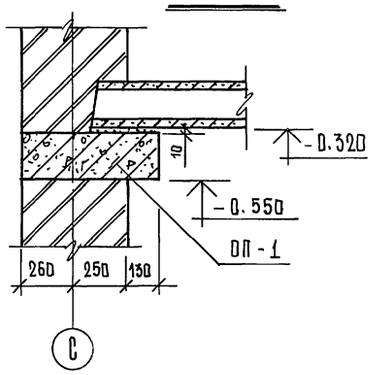

04 - 04

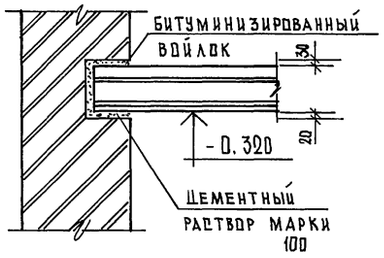

УЗЕЛ "1"

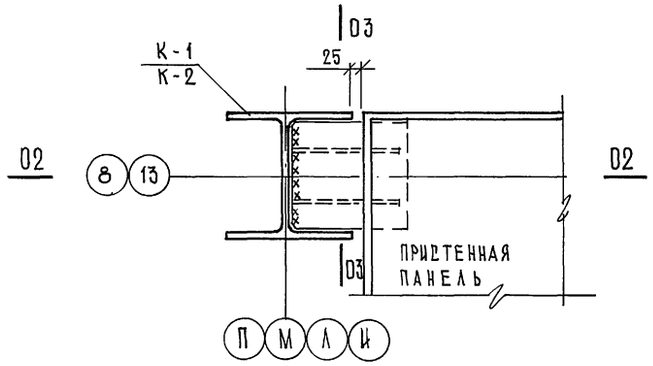

05 - 05

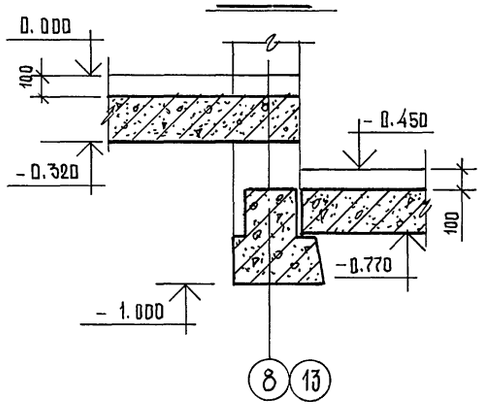

02 - 02

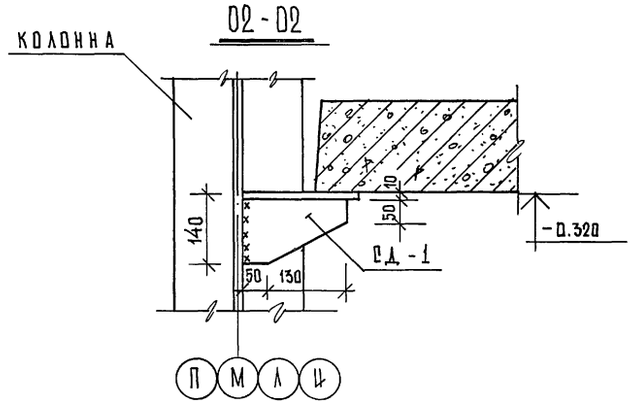

06 - 06

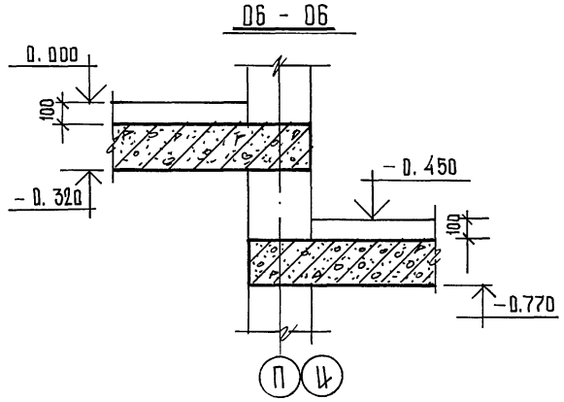

03 - 03

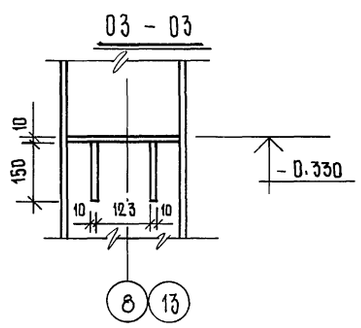

СПЕЦИФИКАЦИЯ ЖЕЛЕЗОБЕТОННЫХ ИЗДЕЛИЙ НА ОТМ. 0.000

МАРКА ПОЗ.	ОБОЗНАЧЕНИЕ	НАИМЕНОВАНИЕ	КОЛ. ШТ.	МАССА ЕД. КГ.	ПРИМЕЧ.
П-1	1.041.1-2.5	ПК27.12-12А-IIIТ-2	2	900	
П-2	—//—	ПК27.15-10А-IIIТ-3	1	1200	
П-3	—//—	ПК27.15-16А-IIIТ-3	2	1200	
П-4	—//—	ПК27.15-16А-IIIТ	5	1300	
П-5	—//—	ПК27.15-10А-IIIТ	8	1300	
П-6	—//—	ПК27.12-12А-IIIТ	2	900	
П-7	—//—	ПК27.12-8А-IIIТ-2	5	900	
П-8	—//—	ПК27.12-8А-IIIТ	14	900	
П-9	—//—	ПК56.15-12АтIVс(АIV)Т	8	2600	
П-10	—//—	ПК56.12-12АтIVс(АIV)Т	3	2000	
П-11	—//—	ПК56.12-8АтIVс(АIV)Т-1	10	2000	
П-12	—//—	ПК56.12-12АтIVс(АIV)Т-1	3	2000	
П-13	—//—	ПК56.15-12АтIVс(АIV)Т-3	4	2600	
П-14	—//—	ПК56.12-8АтIVс(АIV)Т	28	2000	
П-15	—//—	ПК56.15-8АтIVс(АIV)Т	17	2600	
П-16	—//—	ПК56.15-8АтIVс(АIV)Т-3	3	2600	
П-17	0-312 вып. 3	2П58.12-8ВрП(5)Т	9	2200	
П-18	0-312 вып. 4	2П58.15-8.5ВрП(5)Т	10	2750	
П-19	серия 1.041.1-2 вып. 6	ПРГ56-15-10АIVТ	3	2890	
П-20	0-312 вып. 4	2П56.15-9ВрП(5)Т	1	2700	
П-21	0-312 вып. 2	1П27.9-19.5ВрП(5)Т	1	770	
П-22	—//— вып. 4	1П24.15-23ВрП(5)Т	2	1140	
П-23	—//— вып. 4	1П27.15-17ВрП(5)Т	1	1280	
П-24	—//— вып. 3	1П27.12-13.5ВрП(5)Т	4	1020	
ОП-1	серия 1.225-2 вып.11	ОП6.4-Т	15	140	

ПРИМЕЧАНИЯ:

1. Данный лист см. совместно с листами КЖ-15; КЖ-49.
2. Торцы плит, опирающихся более чем на 120мм, зачеканить бетоном М-200 на мелком заполнителе.
3. Швы между плитами, а также между плитами и стеной тщательно заполнить цементным р-ром М-100.
4. Все плиты, опирающиеся на кирпичные стены укладывать на цем. р-р δ=20мм, а плиты, опирающиеся на полки ригеля укладывать на цем. р-р δ=10мм.
5. В проектах конкретных зданий должны проводиться требования по строгому соблюдению проектных решений, а также по осуществлению конструктивных мероприятий по обеспечению жесткости и прочности дисков перекрытий /обязательное наличие шпонок на боковых гранях плит, указание о тщательном замоноличивании швов между элементами перекрытий с предварительной их очисткой/

			264-12-318.92 КЖ
Рук. АБ-1	Мурадов		
Рук. КБ-1	Баркан		
ГАП	Мурадов		Районный дом культуры /зал 600 мест/ — Стадия: Р; Лист: 19; Листов: 1
ГИП	Андреева		
Н.контр.	Баркан		
Исполн.	Горлина		Зона 1. Сечения по перекрытиям с 01-01 по 06-06. Спецификация железобетонных изделий — а/о ЦНИИЭП им. Б.С. Мезенцева

Привязан

Инв. №

Инв. № подл. | Подпись и дата | Взам. инв. №

УМ-1

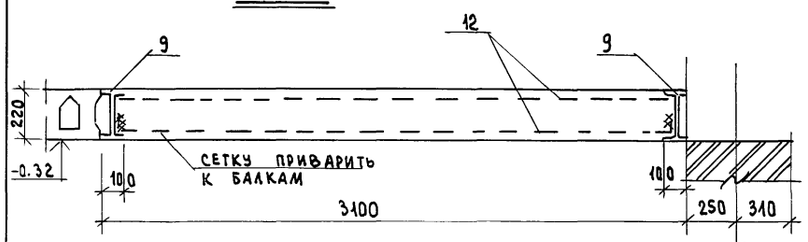

УМ-2

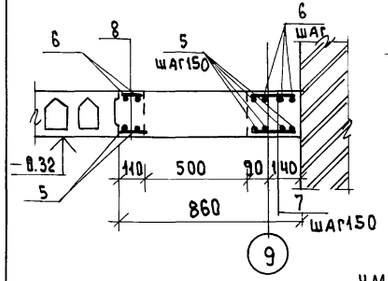

УМ-3

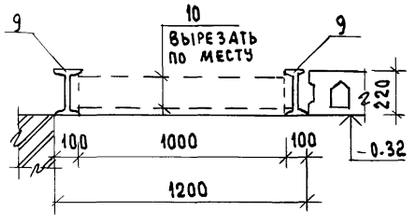

УМ-19

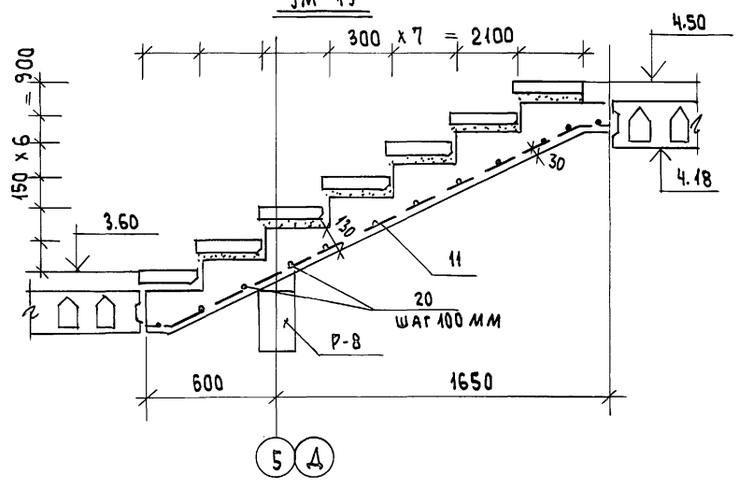

УМ-20

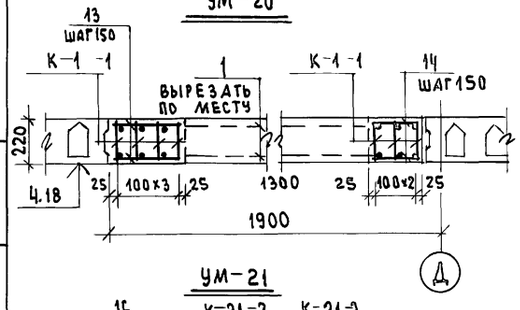

К-1 -1

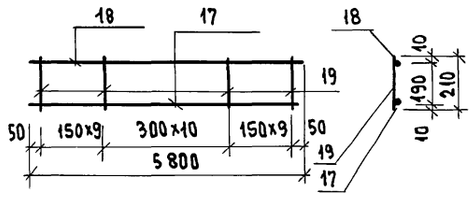

УМ-21

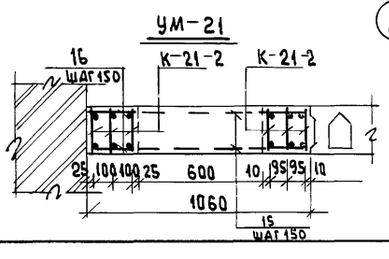

К-21-2

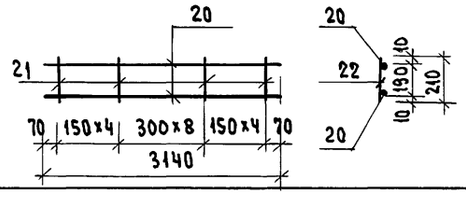

СПЕЦИФИКАЦИЯ ЖЕЛЕЗОБЕТОННЫХ МОНОЛИТНЫХ УЧАСТКОВ

Формат	Зона	Поз.	Обозначение	Наименование	Кол. шт.	Примеч.
				УМ-1 1шт.		
		12		С $\frac{5Вр1-200}{5Вр1-150}$ 3260х4800 $\frac{30}{30}$ ГОСТ 8478-81	2	58.3
		9		I22; ℓ=5800; ГОСТ 8239 – 89	2	276.4
				Итого		334.7
				МАТЕРИАЛ; БЕТОН КЛАССА В25	м³	3.27
				УМ-2 1шт.		
		5		ОТДЕЛЬНЫЕ СТЕРЖНИ ф12 А-III; ℓ = 2650; ГОСТ 8478-81	6	14.1
		6		——— " ——— ф6 А-I; ℓ = 2650; ГОСТ 8478-81	6	3.5
		7		——— " ——— ф6 А-I; ℓ = 230; ГОСТ 8478-81	19	0.97
		8		ф6А-I; ℓ = 100; ГОСТ 8478-81	19	0.43
				Итого		19.0
				МАТЕРИАЛ; БЕТОН КЛАССА В25	м³	
				УМ-3 1шт.		
		9		I22; ℓ = 5800; ГОСТ 8239-89	2	276.4
		10		С $\frac{5Вр1-100}{5Вр1-100}$ 1280х5800 $\frac{25}{40}$ ГОСТ 8478-81	2	46.5
				Итого		322.9
				МАТЕРИАЛ; БЕТОН КЛАССА В25	м³	1.37
				УМ-19 2шт.		
		11		С $\frac{5Вр1-200}{5Вр1-150}$ 2660х2450 $\frac{25}{30}$ ГОСТ 8478-81		11.4
		20		ф8 А III ℓ = 3140 ГОСТ 8478 – 81	25	31.0
				Итого		42.4
				МАТЕРИАЛ: БЕТОН КЛ. В25	м³	0.84

1	2	3	4	5	6	7
				УМ-20 1шт.		
			КЖ-20	КАРКАС К-1-1	7	110.3
		1		С $\frac{5Вр1-100}{5Вр1-100}$ 2380х5800 $\frac{25}{20}$; ГОСТ 8478-81	2	85.6
		13	ОТДЕЛЬНЫЕ СТЕРЖНИ	ф6А-I; ℓ = 330; ГОСТ 8478-81	62	1.5
		14	——— " ———	ф6А-I; ℓ = 230; ГОСТ 8478-81	62	3.2
				ИТОГО		203.6
				МАТЕРИАЛ; БЕТОН КЛАССА В25	м³	2.21
				УМ-21 1шт		
			КЖ-20	КАРКАС К-21-2	6	19.9
		15		С $\frac{5Вр1-100}{5Вр1-100}$ 1540х3140 $\frac{25}{20}$; ГОСТ 8478-81	2	30.6
		16	ОТДЕЛЬНЫЕ СТЕРЖНИ	ф8А-I; ℓ = 210; ГОСТ 8478-81	76	3.5
				ИТОГО		54.0
				МАТЕРИАЛ; БЕТОН КЛАССА В25	м³	0.65
				К-1-1 20 шт.		
		17		ф16А-III; ℓ = 5800; ГОСТ 8478-81	1	9.2
		18		ф12А-I; ℓ = 5800; ГОСТ 8478-81	1	5.2
		19		ф6А-I; ℓ = 210; ГОСТ 8478-81	29	1.35
				ИТОГО		15.75
				К-21-2 6 шт.		
		20		ф8А-III; ℓ = 3140; ГОСТ 8478-81	2	2.48
		21		ф6А-I; ℓ = 210; ГОСТ 8478-81	18	0.84
				ИТОГО		3.32
		22	СМ. СЕЧ 7-7 КЖ-51	С $\frac{5Вр1-200}{5Вр1-150}$ 2660х2000; ГОСТ 8478-81	1	10.0
			——— " ———	МАТЕРИАЛ; БЕТОН КЛАССА В25	м³	0.68
		23	СМ. СЕЧ 9-9; КЖ-51	С $\frac{5Вр1-100}{5Вр1-100}$ 1540х14000; ГОСТ 8478-81	1	68.2
			——— " ———	МАТЕРИАЛ; БЕТОН КЛАССА В25	м³	2.81
		20	СМ. СЕЧ. 7-7 КЖ-51	ф8А III; ℓ = 3140; ГОСТ 8478-81	20	24.8

ВЕДОМОСТЬ РАСХОДА СТАЛИ НА МОНОЛИТНЫЕ УЧАСТКИ

ГОСТ 8478-81; ГОСТ 5781-82												ГОСТ 8239-89	Общий расход стали кг	
Вр1		кл. А-I				кл. А-III								
ф5		ф6		ф12		ф8		ф12		ф16		I22		
отм. 0.00	отм. 3.50;4.50 покрыт.	отм. 0.00	отм. 3.60;4.50 покрыт.	отм 0.00	отм. 3.60;4.50 покрыт.	отм. 0.00	отм 3.60 4.50 покрыт.	отм. 0.00	отм 3.60 4.50 покрытие	отм. 0.00	отм 3.6 4.50 покрыт.	отм. 0.00	На отм 0.00	отм 3.60 4.50 Покрытие
105.0	217.3	19.4	31.0	67.7	36.7	—	127.0	14.0	—	119.6	64.4	553.0	873.7	420.0
Расход бетона на монолитные участки м³													4.64	4.54

К-21-2; 21- номер монолитного участка, 2- номер каркаса

Данный лист см. с листами КЖ-15; КЖ-49

Рук. АБ1	Мурадов		264-12-318.92 КЖ
Рук КБ-1	Баркан		
ГАП	Мурадов		Районный дом культуры /зал на 600 мест/
ГИП	Андреева		Стадия Р; Лист 20; Листов 1
Н. контр	Баркан		Зона1. Монолитные железобетонные участки перекрытий УМ-1÷УМ-3; УМ-19÷УМ-21.
Вед. инж	Горлина		А.О. ЦНИИЭП им. Б.С. Мезенцева

Привязан

Инв. №

Инв. № подл. | Подпись и дата | Взам. инв. №

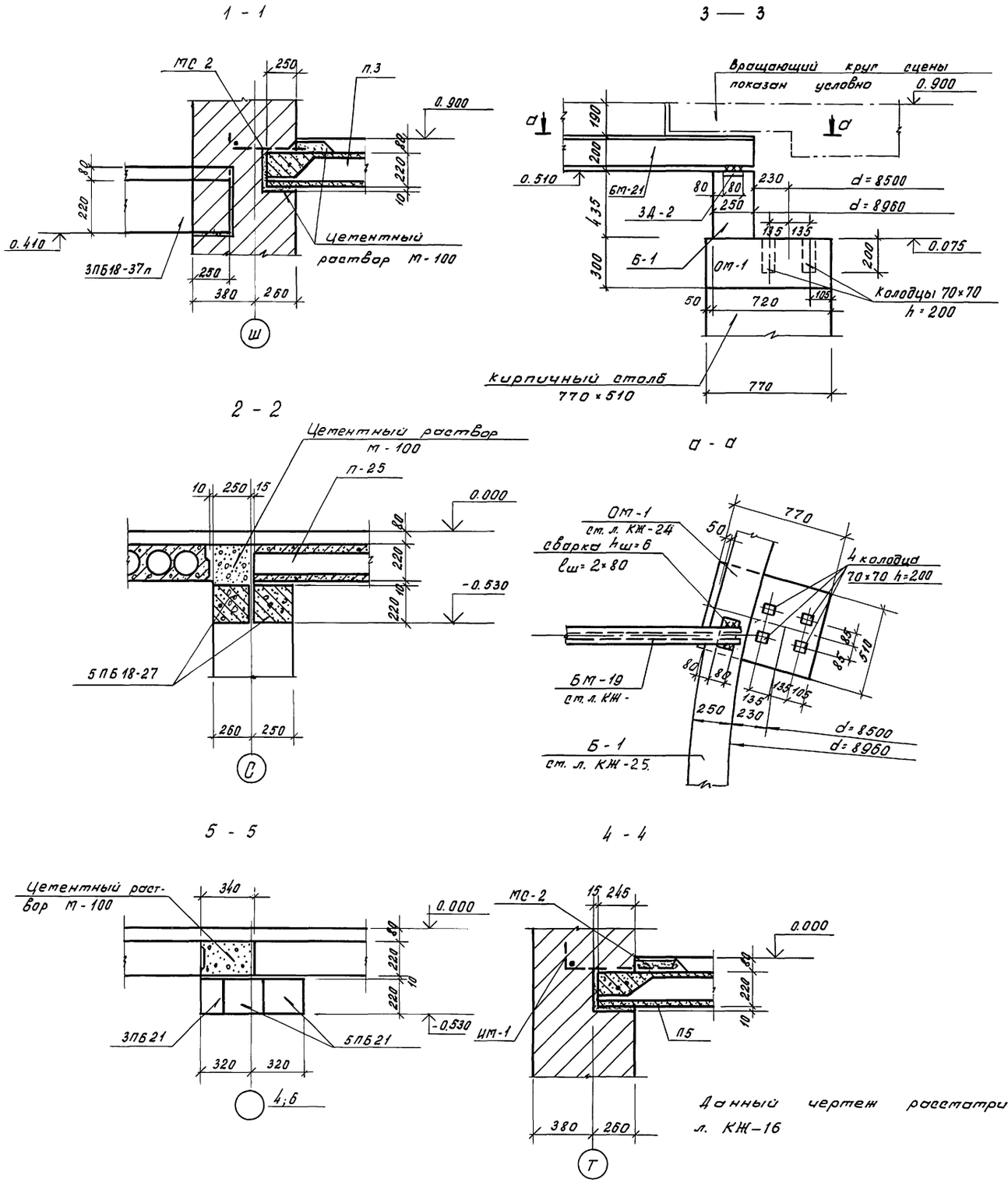

Данный чертеж рассматривать совместно с л. КЖ-16

Спецификация сборных элементов

Марка поз.	Обозначение	Наименование	Кол.	Масса ед., кг	Примечание
		Плиты			
П-26	0-312, вып. 4	I П60.15-8 Вр II (5) т	12	2860	
П-27	", вып. 1	I П60.6-9 Вр II (5) т	3	1150	
П-25	", вып. 4	I П30.15-13 Вр II (5) т	16	1420	
П-23	"	I П27.15-17 Вр II (5) т	13	1280	
П-49	"	I П30.6-10 Вр II (5) т	6	570	
П-21	", вып. 2	I П27.9-19,5 Вр II (5) т	3	770	
		Перемычки			
ПГ42	1.038.1-1, вып. 3	2ПГ42-31	2	845	
5ПБ21	", вып. 1	5ПБ21-27-П	4	285	
3ПБ21	"	3ПБ21-8-П	6	137	
		Узлы			
	0.312.0-040	Узел 4	6		
МС1	-080	МС1	6	0,48	
	ГОСТ 5781-82	ф12А II, l=960	6	0,85	
	0.312.0-020	Узел 3	80		
МС2	" -090	МС2	80	1,33	
		Монолитные участки			
УМ-4	Ст. л. КЖ-22	УМ-4	1		
УМ-5	Ст. л. КЖ-29	УМ-5	1		
УМ-6	"	УМ-6	1		
УМ-7	Ст. л. КЖ-30	УМ-7	1		
УМ-8	"	УМ-8	1		
УМ-9	"	УМ-9	1		
УМ-10	"	УМ-10	1		
УМ-11	"	УМ-11	1		

Рук. АБ-1	Мурадов		
Рук. КБ-1	Баркан		
ГАП	Мурадов		
ГИП	Андреева		
Н.контр.	Баркан		
Исполн.	Корнев		

ПРИВЯЗАН

ИН. N

264-12-318-92 КЖ

Районный дом культуры /зал на 600 мест/

Зона 2. Сечения по перекрытиям С 1-1 по 4-4

Стадия	Лист	Листов
Р	21	1

А/О ЦНИИЭП им. Б.С. Мезенцева

Инв.№ подл. | Подпись и дата | Взам. инв.№

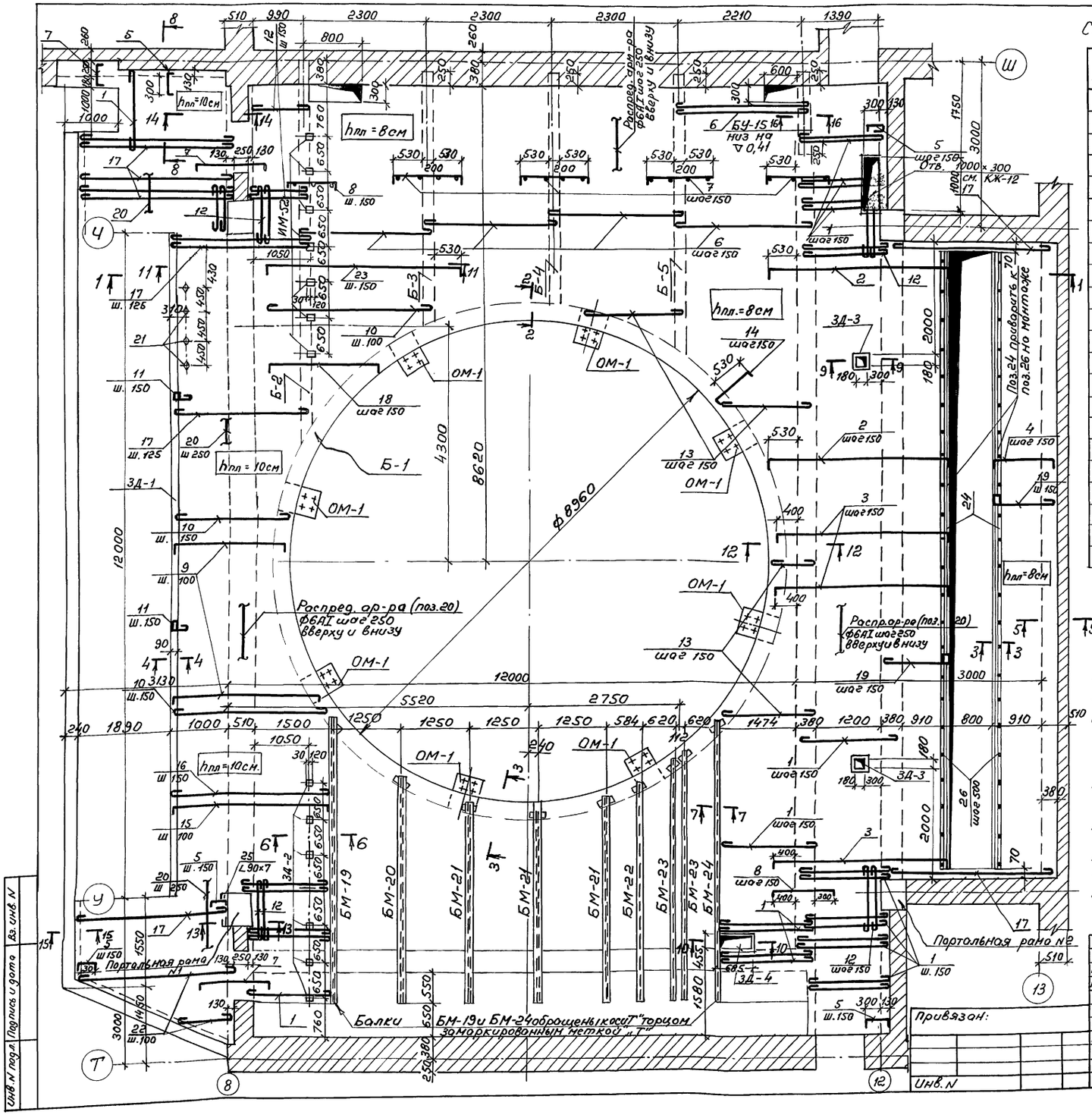

Спецификация расхода материалов на элемент

Формат	Зона	Поз.	Обозначение	Наименование	Кол	Примечание
				УМ-4	1	
				Сборочные единицы		
				Балки		масса ед. кг.
			См. л. КЖ-31	БМ-19	1	159.5
			"	БМ-20	1	84.0
			"	БМ-21	3	76.6
			"	БМ-22	1	70.0
			"	БМ-23	2	81.0
			См. л. КЖ-31	БМ-24	1	146.5
				Изделия монолитные		
			См. л. КЖ-23	Плита	1	1933,45
				Балки		
			См. л. КЖ-25	Б-1	1	567,7
			"	Б-2	1	277,53
			См. л. КЖ-26	Б-3	1	96,6
			"	Б-4	1	90,45
			"	Б-5	1	111,3
				Опорная подушка		
			См. л. КЖ-24	ОМ-1	8	6,8

1. Данный чертеж рассматривать совместно с листами КЖ-23 ÷ КЖ-28
2. Бетонирование УМ-4 и укладку армотуры производить в соответствии с СНиП 3.03.01-87
3. Стальные балки приварить к закладным деталям ЗД-2, расположенным в балке Б-1.
4. До укладки бетона к колонне МК-2 (портальная рама N1) приварить уголок L 90×7 (поз. 25). См. сеч. 13-13 на л. КЖ-26
5. Уголок L50×5 (поз. 24) приварить на монтаже к поз. 26

Рук. АБ-2	Муратов	
Рук. КБ-1	Баркан	
ГАП	Муратов	
ГИП	Андреева	
Н. контр.	Баркан	
Нач. грим.	Корнев	

264-12-318.92 КЖ

Районный дом культуры (зал на 600 мест)

Стадия	Лист	Листов
Р	22	1

Зона 2 Монолитный железобетонный участок перекрытия УМ-4. План.

А.О. ЦНИИЭП им. Б.С. Мезенцева

25447-03 26 ф А2

Инв. N подл. | Подпись и дата | Взам. инв. N

1 — 1

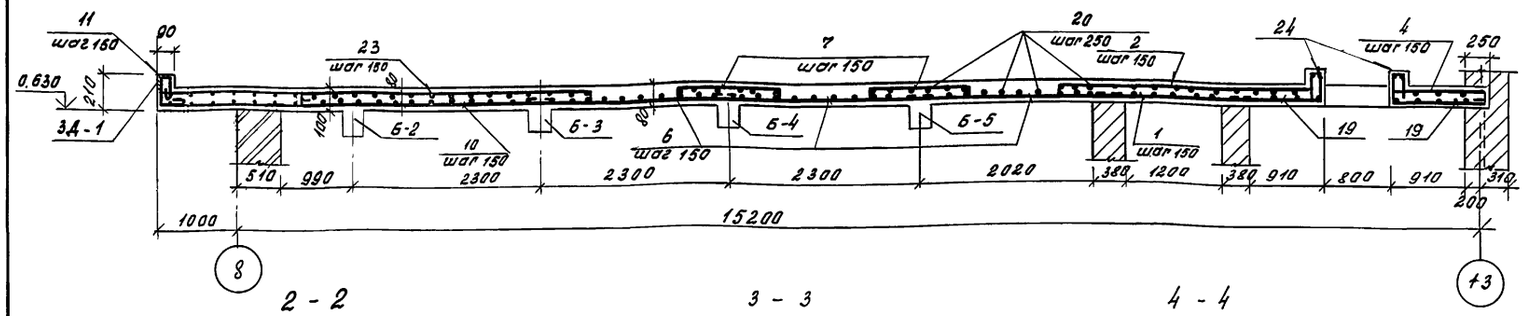

2 - 2

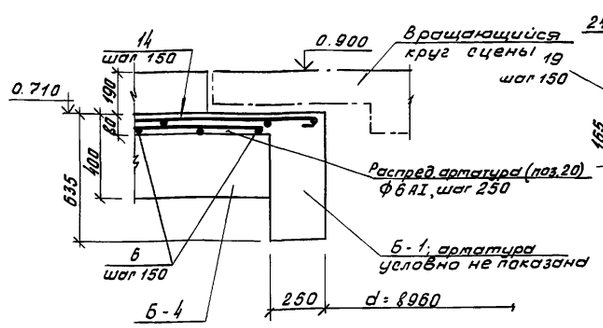

3 - 3

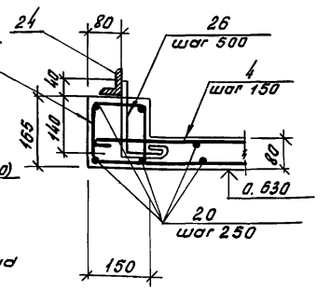

4 - 4

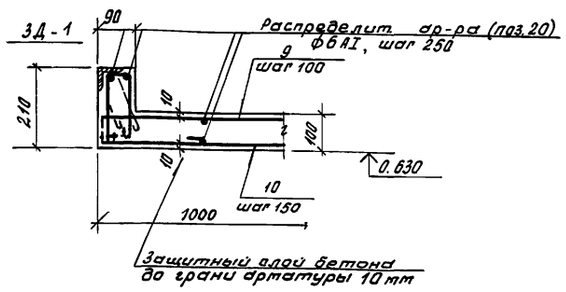

6 - 6

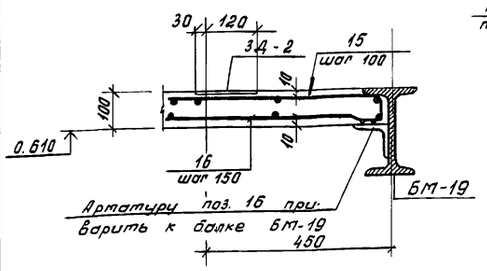

7 — 7

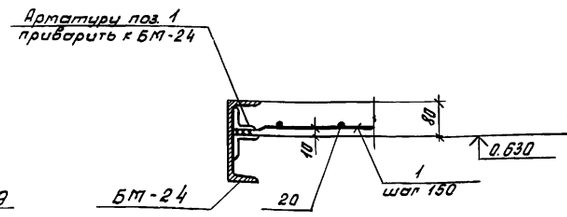

5 - 5

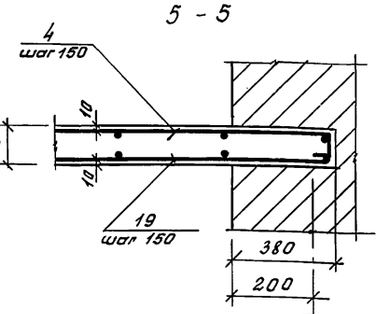

8 - 8

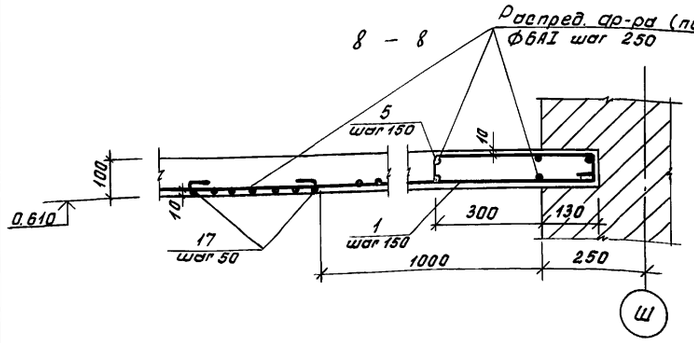

9 - 9

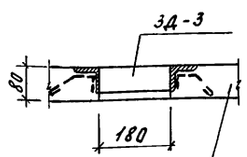

10 - 10

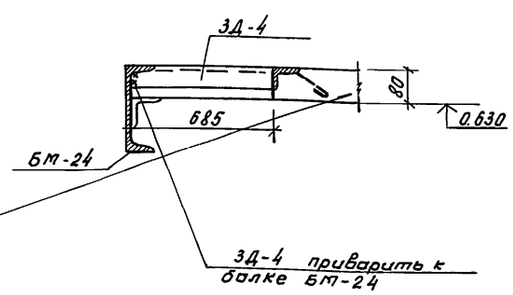

13

Данный чертеж рассматривать совместно с л. КЖ-22

Спецификация расхода материалов на элемент

Форм.	Зона	Поз.	Обозначение	Наименование	Кол.	Примечание
				УТ-4		
			См. л. КЖ-22	Плита	1	1983,45 кг
				Сборочные единицы		
				Изделия закладные		Масса ед., кг
			См. л. КЖ-28	3Д-1	1	192,0
			,,	3Д-2	14	0,95
			,,	3Д-3	2	7,8
			,,	3Д-4	1	12,52
				Детали		
		1	ГОСТ 5781-82	ф 8 AI, ℓ = 1820	175	0,72
		2	,, КЖ-24	ф 10 AI, ℓ = 3520	35	2,18
		3	,, ,,	ф 10 AI, ℓ = 3390	43	2,1
		4	,, ,,	ф 10 AI, ℓ = 1400	78	0,87
		5	,, ,,	ф 10 AI, ℓ = 550	120	0,34
		6	,,	ф 10 AI, ℓ = 2550	110	1,58
		7	,, КЖ-27	ф 10 AI, ℓ = 1390	1250	0,86
		8	,, ,,	ф 10 AI, ℓ = 1210	35	0,75
		9	,, ,,	ф 12 AI, $\ell_{ср.}$ = 2570	40	2,29
		10	,,	ф 8 AI, $\ell_{ср.}$ = 2330	45	0,92
		11	,, КЖ-27	ф 8 AI, ℓ = 810	80	0,32
		12	,,	ф 8 AI, ℓ = 1320	60	0,52
		13	,,	ф 8 AI, $\ell_{ср.}$ = 1470	60	0,58
		14	,, КЖ-27	ф 10 AI, ℓ = 900	130	0,56
		15	,, ,,	ф 12 AI, ℓ = 3170	35	2,82
		16	,,	ф 8 AI, ℓ = 3120	20	1,23
		17	,,	ф 12 AI, ℓ = 3180	30	2,83
		18	,, КЖ-27	ф 10 AI, $\ell_{ср.}$ = 3350	10	2,08
		19	,, ,,	ф 8 AI, ℓ = 1800	156	0,71
		20	,,	ф 6 AI, $\ell_{общ.}$ = 1222,0 п.м	—	272,2
		21	,, КЖ-27	ф 12 AI ℓ = 570	4	0,51
		22	,,	ф 12 AI, $\ell_{ср.}$ = 1980	15	1,76
		23	,, КЖ-27	ф 10 AI, ℓ = 3890	8	2,41
		24	ГОСТ 8509-86	L 50×5, $\ell_{общ.}$ = 23,0 п.м	—	86,5
		25	,,	L 90×7, ℓ = 600	—	6,53
		26	ГОСТ 5781-82 КЖ-27	ф 10 AI, ℓ = 420	46	0,26
				Материалы		
				Бетон В 15		16,5 м³

ПРИВЯЗАН

Инв. № подл. | Подпись и дата | Взам. инв. №

Рук. АБ-1	Мурадов	
Рук. КБ-1	Баркан	
ГИП	Мурадов	
ГИП	Андреева	
Н. контр.	Баркан	
Исполн.	Корнев	

264-12-318.92 КЖ

Районный дом культуры /зал на 600 мест/

Стадия	Лист	Листов
Р	23	1

Зона 2. УТ-4. плита
Сечения 1-1 ÷ 10-10

А/О ЦНИИЭП им. Б.С. Мезенцева

25447-03 27 Ф. А2

11 — 11

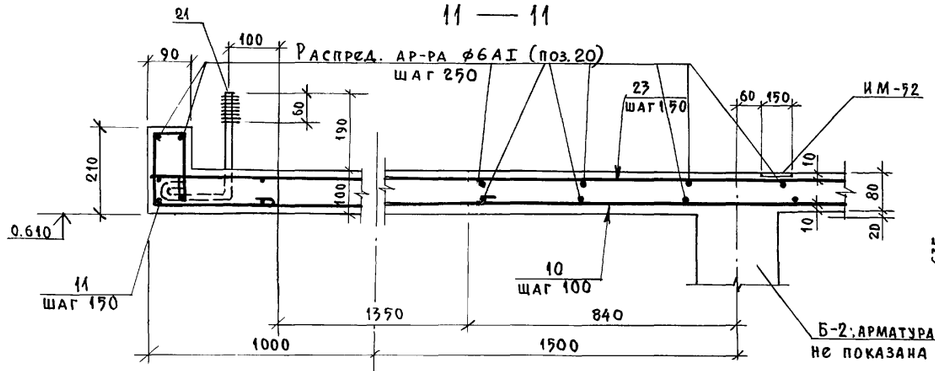

12 — 12

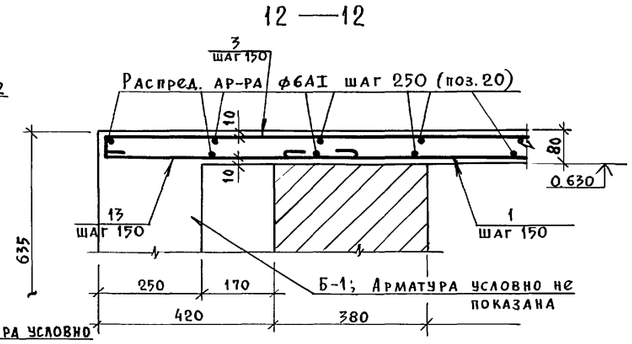

13 — 13 (8)

а — а

14 — 14

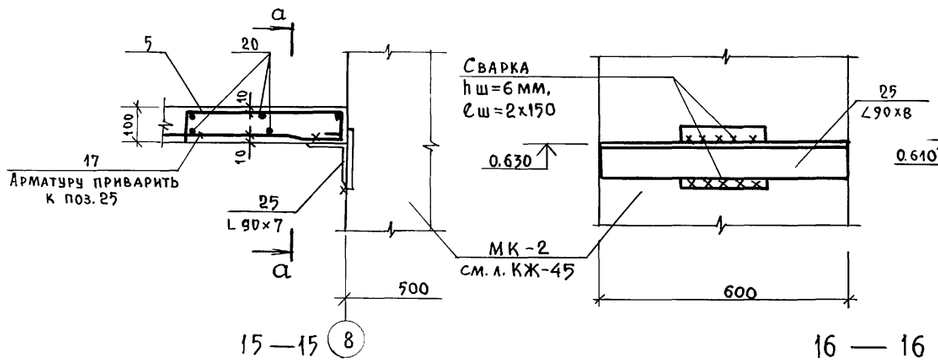

15 — 15 (8)

16 — 16

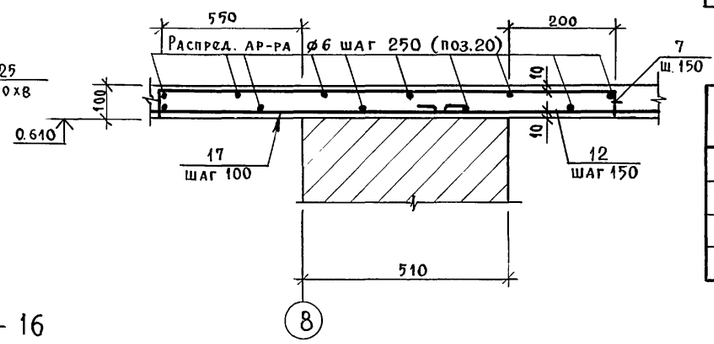

(8)

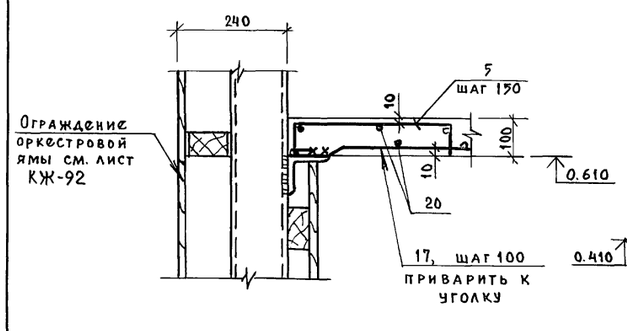

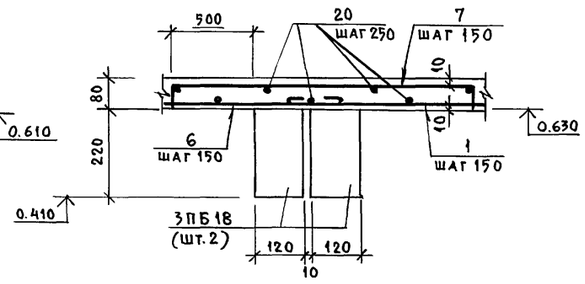

ОМ — 1

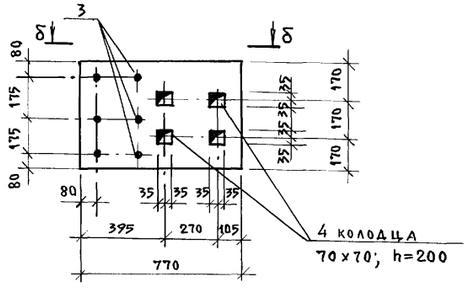

б — б

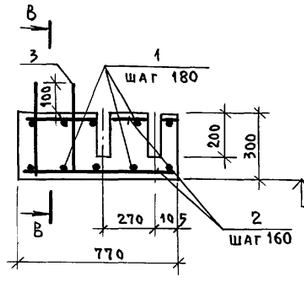

в — в

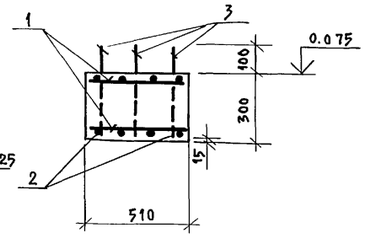

Спецификация расхода материалов на элемент

Формат	Зона	Поз.	Обозначение	Наименование	Кол.	Примечание
				Опорная подушка		
				ОМ-1	8	6,8 кг
				Детали		Масса ед., кг
		1	ГОСТ 5781-82	ф8АI, ℓ=480	10	0,19
		2	"	ф8АI, ℓ=740	8	0,29
		3	"	ф12АI, ℓ=960	3	0,86
				Материалы		
				Бетон В15		0,12 м³

Спецификация сборных элементов

Марка поз.	Обозначение	Наименование	Кол.	Масса ед., кг	Примечание
		Перемычки			
3ПБ18	1.038.1-1, вып.1	3ПБ18-37-П	2	119	

Ведомость деталей

Поз.	Эскиз
2	См. л. КЖ-23 3390 65 65
3	3260 65 65
4	1270 65 65

Поз.	Эскиз
5	420 65 65
3	См. чертеж КЖ-24 380 200 380

Данный чертеж рассматривать совместно с листом КЖ-22

Рук. АБ-1	Мурадов		
Рук. КБ-1	Баркан		
ГАП	Мурадов		
ГИП	Андреева		
Н. контр.	Баркан		
Нач. гр. ин.	Корнев		

Привязан:

Инв. №

264-12-318.92 КЖ

Районный дом культуры (Зал 600 мест)

Стадия	Лист	Листов
Р	24	1

УМ-4. Плита. Сечения 11-11÷16-16 Опорная подушка ОМ-1

Зона 2

А.О. ЦНИИЭП им. Б.С. Мезенцева

Инв. № подл. | Подпись и дата | Взам. инв. №

Балка Б-1

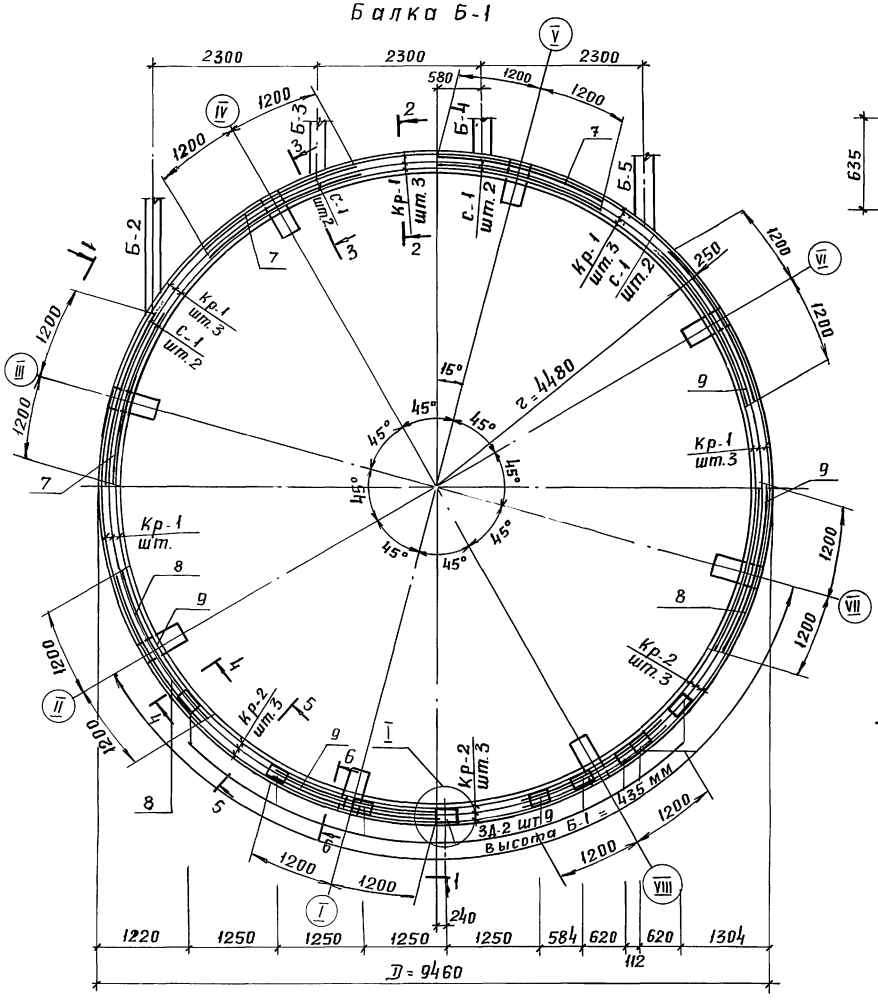
2300
2300
2300
580
1200
1200
1200

8 - 8

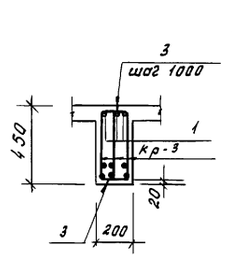

9 - 9

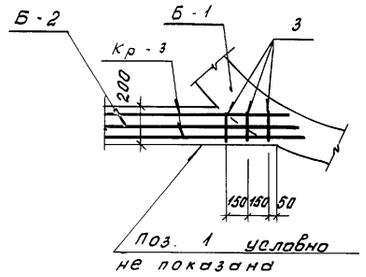

Балка Б-3

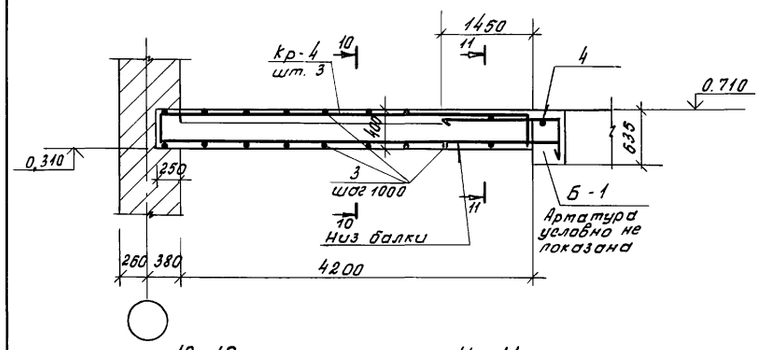

10 - 10

11 - 11

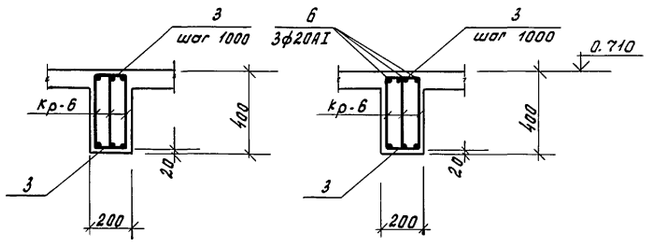

Балка Б-5

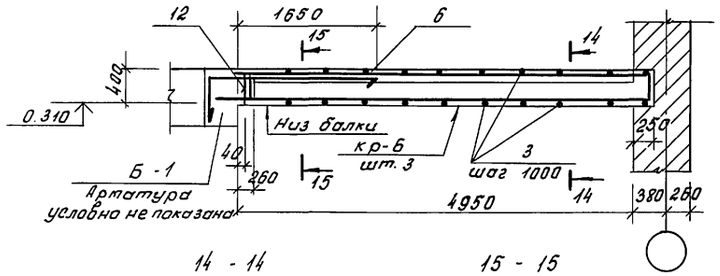

14 - 14

15 - 15

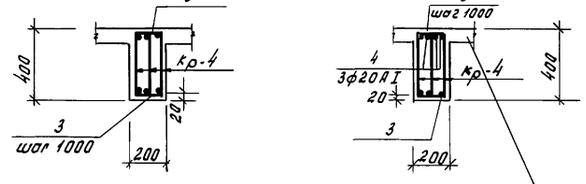

Арматура плиты условно не показана

Балка Б-4

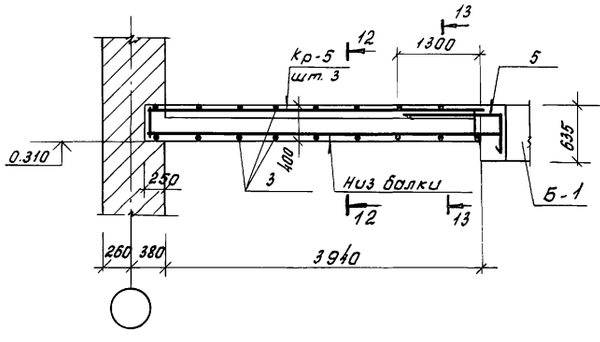

12 - 12

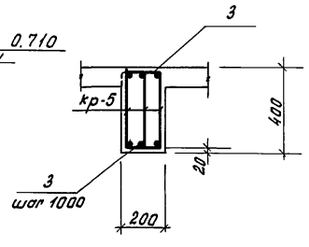

13 - 13

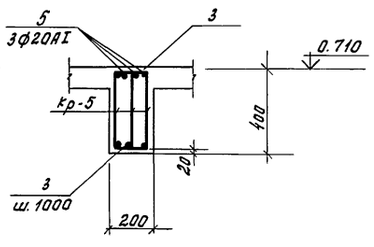

Спецификация расхода материалов на элемент

Формат	Зона	Поз.	Обозначение	Наименование	Кол.	Примечание
				Балка Б-3	1	96,6 кг
				Сборочные единицы		Масса ед., кг
			См. л. КЖ-27	Каркас Кр-4	3	25,8
				Детали		
		4	ГОСТ 5781-82 См. л. КЖ-27	ф20AI, l=2550	3	6,3
		3	"	ф6AI, l=270	10	0,06
				Материалы		
				Бетон В15		0,29 м³
				Балка Б-4	1	90,45 кг
				Сборочные единицы		
			См. л. КЖ-27	Каркас Кр-5	3	24,06
				Детали		
		5	ГОСТ 5781-82 См. л. КЖ-27	ф20AI, l=2400	3	5,93
		3		ф6AI, l=270	8	0,06
				Материалы		
				Бетон В15		0,28 м³
				Балка Б-5	1	111,3 кг
				Сборочные единицы		
			См. л. КЖ-27	Каркас Кр-6	3	29,39
				Детали		
		6	ГОСТ 5781-82 См. л. КЖ-27	ф20AI, l=2750	3	6,79
		12	" "	ф10AI, l=1160	3	0,72
		3	"	ф6AI, l=270	10	0,06
				Материалы		
				Бетон В15		0,33 м³

Данный чертеж рассматривать совместно с листами КЖ-22

Инв. № подл. | Подпись и дата | Взам. инв. №

Привязан

Нач.

Рук. АБ-1	Мурадов	
Рук. КБ-1	Баркан	
ГАП	Мурадов	
ГИП	Андреева	
Н. контр.	Баркан	
Исполн.	Корнев	

264-12-318.92 КЖ

Районный дом культуры /зал на 600 мест/

Стадия	Лист	Листов
Р	26	1

Зона 2. ум-4. Балки Б-3÷Б-5. Сечения с 8-8 по 15-15

А/О ЦНИИЭП им. В.С. Мезенцева

Кр-1 ; Кр-2

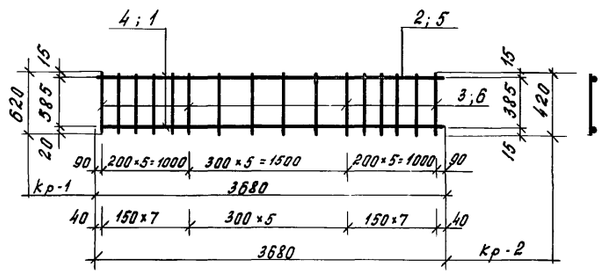

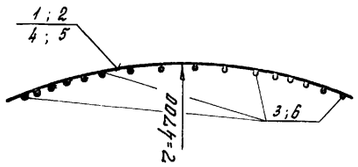

Кр-3

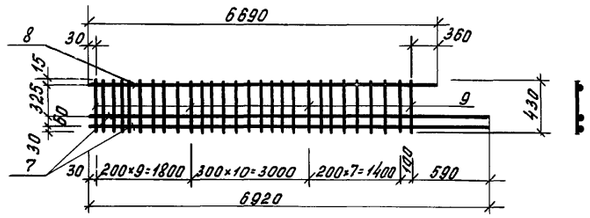

Кр-4 ; Кр-5 ; Кр-6

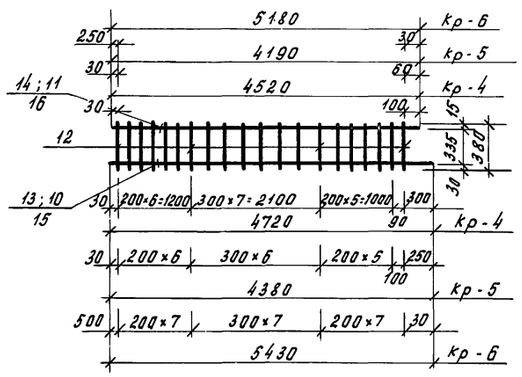

С-1

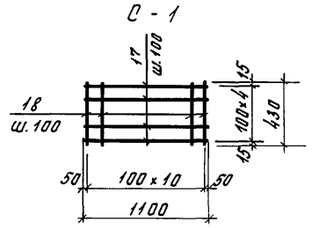

1	2	3	4	5	6
		Сетки			
		С-1	8	4,07	См. л. КЖ-25
		Детали			
17	ГОСТ 5781-82	ф8АI. l=1100	5	0,44	
18	"	ф8АI. l=430	11	0,17	

Ведомость деталей

Поз.	Эскиз
7	См. л. КЖ-23 
8	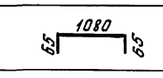
9	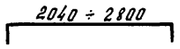
11	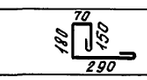
14	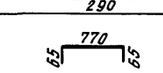
15	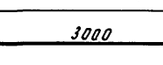
18	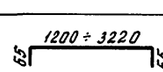
19	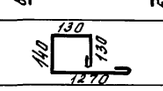
21	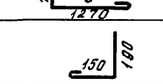
23	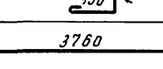
26	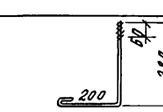

Поз.	Эскиз
1	См. л. КЖ-25 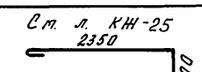
2	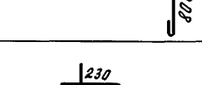
4	См. л. КЖ-26 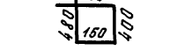
5	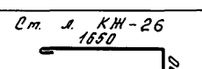
6	
8	См. л. КЖ-25 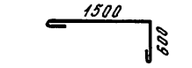
12	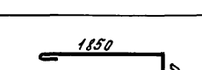

Спецификация стали на элемент

Марка поз.	Обозначение	Наименование	Кол.	Масса ед., кг	Примечание
		Каркасы			
		Кр-1	15	11,54	
		Детали			
1	ГОСТ 5781-82	ф16АIII, l=3680	1	5,82	
2	"	ф8АI, l=3680	2	1,46	
3	"	ф6АI, l=620	20	0,14	
		Кр-2	9	14,77	
		Детали			
4	ГОСТ 5781-82	ф20АIII, l=3680	1	9,09	
5	"	ф10АI, l=3680	1	2,28	
6	"	ф8АI, l=420	20	0,17	
		Кр-3	3	72,79	
		Детали			
7	ГОСТ 5781-82	ф28АIII, l=6920	2	33,42	
8	"	ф12АI, l=6690	1	5,95	
9	"	ф12АI, l=430	28	0,38	
		Кр-4	3	25,8	
		Детали			
10	ГОСТ 5781-82	ф25АIII, l=4720	1	18,2	
11	"	ф10АI, l=4520	1	2,8	
12	"	ф10АI, l=380	20	0,24	
		Кр-5	3	24,06	
		Детали			
13	ГОСТ 5781-82	ф25АIII, l=4380	1	16,9	
14	"	ф10АI, l=4190	1	2,6	
12	"	ф10АI, l=380	19	0,24	
		Кр-6	3	29,39	
		Детали			
15	ГОСТ 5781-82	ф25АIII, l=5430	1	20,9	
16	"	ф10АI, l=5180	1	3,21	
12	"	ф10АI, l=380	22	0,24	
1	2	3	4	5	6

Данный чертеж рассматривать совместно с листами КЖ-25 и КЖ-26

Привязан

Инв.N

Рук.АБ-1	Мурадов	
Рук.КБ-1	Баркан	
ГАП	Мурадов	
ГИП	Андреева	
Н.контр.	Баркан	
Исполн.	Корнев	

264-12-318.92 КЖ

Районный дом культуры /зал на 600 мест/

Стадия	Лист	Листов
Р	27	1

Зона 2. УМ-4. Арматурные изделия

А/О ЦНИИЭП им. Б.С. Мезенцева

Инв.№ подл. | Подпись и дата | Взам. инв.№

Спецификация стали на элемент

марка поз.	обозначение	наименование	кол.	масса ед., кг	приме-чание
		ЗД-1		192,0	
		Детали			
1	ГОСТ 8509-86	∠ 125×8, ℓ=12000	1	186,0	
2	ГОСТ 5781-82	⌀8AI, ℓ=600	25	0,24	
		ЗД-2		0,95	
		Детали			
3	ГОСТ 103-76	−80×8, ℓ=150	1	0,75	
4	ГОСТ 5781-82	⌀8AI, ℓ=150	2	0,10	
		ЗД-3		7,80	
		Детали			
5	ГОСТ 8509-86	∠ 63×6, ℓ=306	4	1,75	
6	ГОСТ 5781-82	⌀8AI, ℓ=250	8	0,10	
		ЗД-4		12,52	
		Детали			
7	ГОСТ 8509-86	∠ 63×6, ℓ=753	2	4,30	
8	"	∠ 63×6, ℓ=581	1	3,32	
6	ГОСТ 5781-82	⌀8AI, ℓ=250	6	0,10	

ЗД − 1

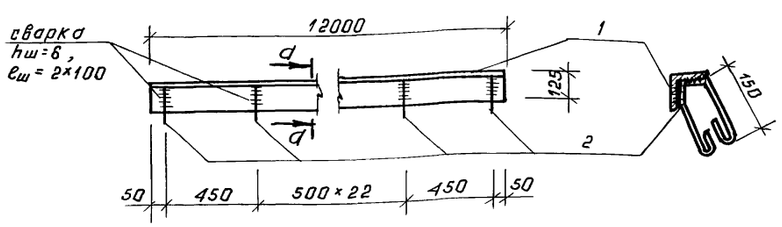

а − а

ЗД − 2

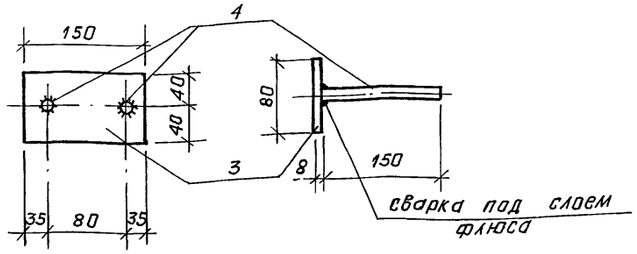

ЗД − 3

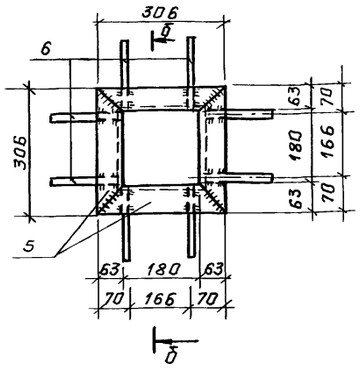

б − б

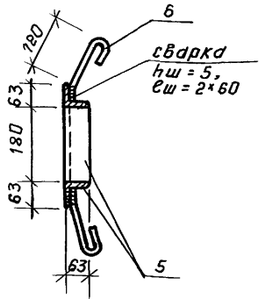

ЗД − 4

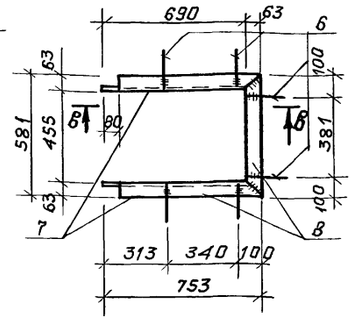

в − в

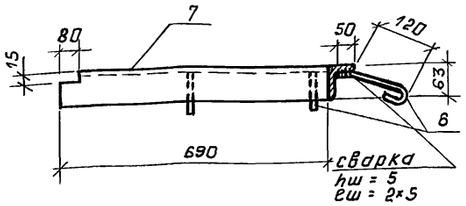

Ведомость расхода стали на элемент, кг

марка элемента	изделия арматурные: арматура класса A-III ГОСТ 5781-82 Ø16	Ø20	Ø25	Ø28		итого	A-I ГОСТ 5781-82 Ø6	Ø8	Ø10	Ø12	Ø20		итого	всего
плита							272,0	385,0	700,0	300,0			1657,0	
Б-1	132,48	218,61				351,39	46,2	106,96	20,52		34,08		207,76	559,15
Б-2				200,02		200,02	0,84		2,34	49,77	24,06		77,01	277,53
Б-3			54,6			54,6	0,6		22,8		18,9		42,3	96,6
Б-4			50,7			50,7	0,48		21,48		17,79		39,75	90,45
Б-5			62,7			62,7	0,6		27,63		20,37		48,6	111,3
ОМ-1								4,22		2,58			6,8	6,8

марка элемента	изделия закладные: арматура класса A-I ГОСТ 5786-82 Ø8		прокат марки В. Ст. 3 кп. 2 ГОСТ 8509-86 L50×5	L63×5	L90×7	L125×8	итого	ГОСТ 103-76 δ=8	всего	общий расход
плита	11,0		86,5	25,92	6,53	186,0	93,03	10,5	326,45	1983,45
Б-1	1,8							6,75	8,55	567,7
Б-2										277,53
Б-3										96,6
Б-4										90,45
Б-5										111,3
ОМ-1										6,8

1. Сварку производить электродами типа Э-42 по ГОСТ 9467-75.
2. Данный чертеж рассматривать совместно с листами КЖ-24, КЖ-25, КЖ-26

Привязан:

Инв. №

Инв. № подл. | Подп. и дата | Взам. инв. №

Рук. АБ-1	Мурадов	
Рук. КБ-1	Баркан	
ГАП	Мурадов	
ГИП	Андреева	
Н. контр.	Баркан	
Испол.	Корнев	

264-12-318.92 КЖ

районный дом культуры /зал на 600 мест/

Стадия	Лист	Листов
Р	28	1

Зона 2. Закладные детали. Ведомость расхода стали.

А.О. ЦНИИЭП им. Б.С. Мезенцева

УМ- 5

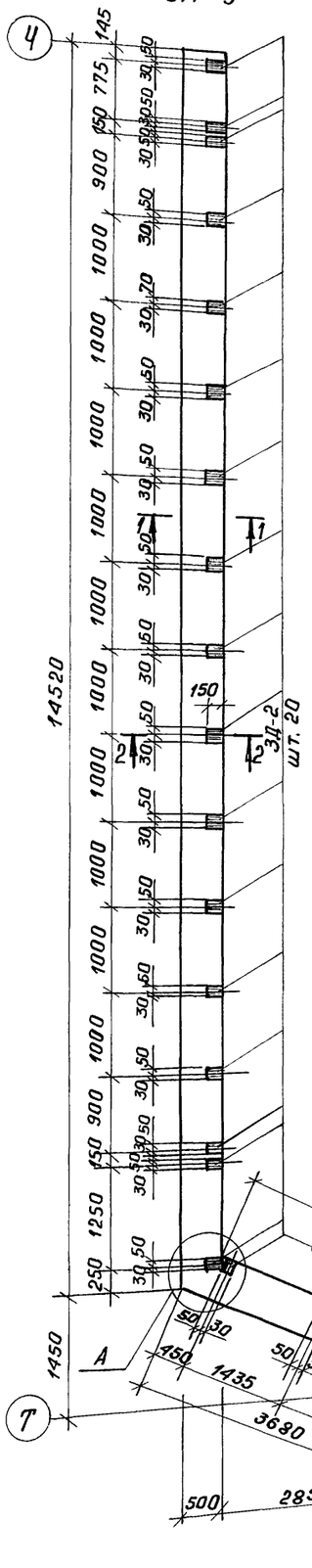

1 – 1

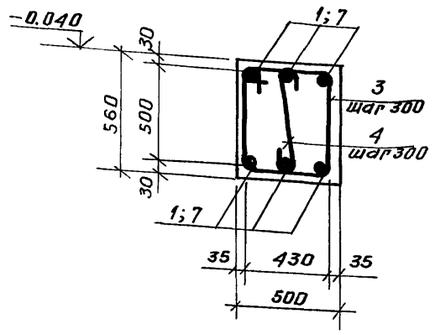

2 – 2

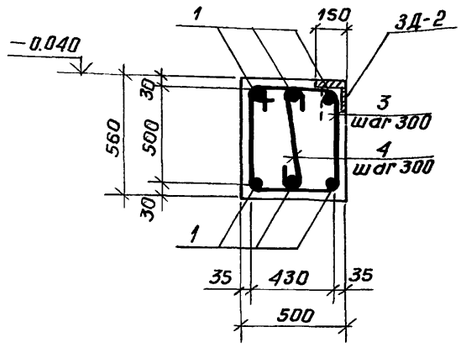

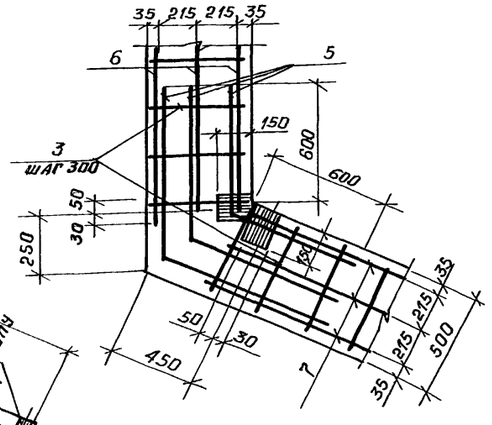

УМ – 6 (6-6)

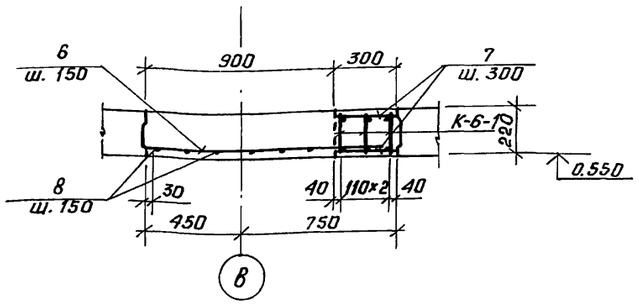

Спецификация расхода материалов на элемент

Формат	Зона	Поз.	Обозначение	Наименование	Кол.	Примечание
				УМ-5	1	155,45кг
				Сборочные единицы		масса ед., кг
			См. л. КЖ-28	ЗД-2	20	0,95
				Детали		
		1	ГОСТ 5781-82	Ø12AIII, ℓ=14450	6	12,86
		2	"	Ø12AIII, ℓср.=3430	6	3,05
		3	"	Ø6AI, ℓ=1960	64	0,44
		4	"	Ø6AI, ℓ=620	64	0,14
		5	"	Ø12AIII, ℓср.=1450	3	1,29
				Материалы		
				Бетон класса В10		5,25м³
			См. л. КЖ-16	УМ-6	1	43,72кг
				Сборочные единицы		
		К-6-1	См. л. КЖ-31	К-6-1	3	7,32
				Детали		
		6	ГОСТ 5781-82	Ø6AI, ℓ=1150	19	0,26
		7	"	Ø8AI, ℓ=280	22	0,11
		8	"	Ø12AIII, ℓ=2700	6	2,4
				Материалы		
				Бетон кл. В22,5		0,84м³

Ведомость расхода стали на элемент, кг

Марка элемента	Изделия закладные							Изделия закладные									Общий расход
	Арматура класса						Всего	Арматура класса			Прокат марки					Всего	
	А-I			А-III				А-I			В Ст3кп2						
	ГОСТ 5781-82							ГОСТ 5781-82			ГОСТ 103-76	ГОСТ 8509-86			ГОСТ 8510-86		
	Ø6	Ø8	Ø10	Ø12	Ø16	итого		Ø6	Ø8	итого	δ=8	L50×5	L63×6	итого	L100×63×7		
УМ-5	37,12			99,33			136,45		4,0		15,0					19,0	155,45
УМ-6	7,34	2,42	5,52	14,4	14,04	28,44	43,72										
МК-1(см.л.КЖ-32)	11,36				119,4		130,76	1,76	12,16	13,92		14,32	27,52	41,84	34,8	90,56	221,32

Данный чертеж рассматривать совместно с листами КЖ-16 и КЖ-32

Рук.АБ-1	Мурадов	
Рук.КБ-1	Баркан	
ГАП	Мурадов	
ГИП	Андреева	
Н.контр.	Баркан	
Исполн.	Корнев	

Привязан

Инв.№

264-12-318.92 КЖ

Районный дом культуры /зал на 600 мест/

Стадия	Лист	Листов
Р	29	1

Зона 2. Монолитные железобетонные участки УМ-5, УМ-6.

АОЦНИИЭП им. Б.С. Мезенцева

Копировал 25447-03 33 Формат А2

Инв.№ подл. | Подп. и дата | Взам. инв.№

УМ – 7 (7–7)

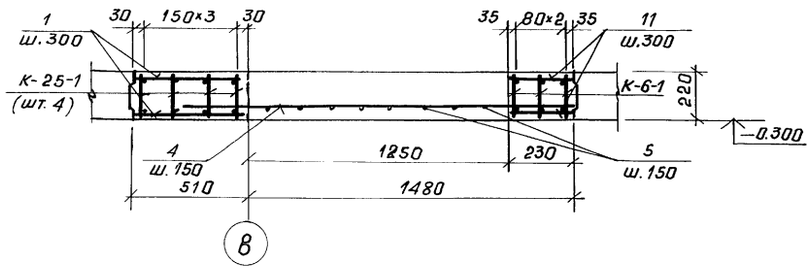

УМ – 9 (9–9)

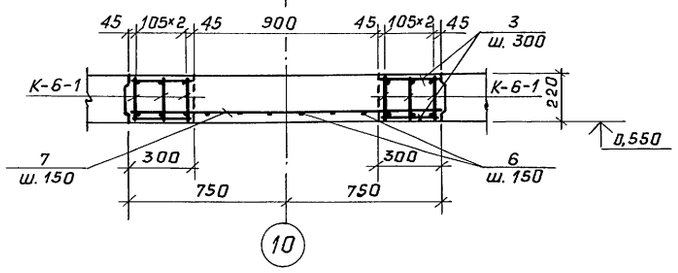

УМ–11 (11–11)

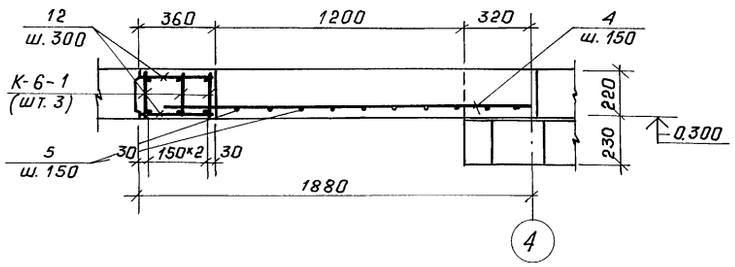

УМ – 8 (8–8)

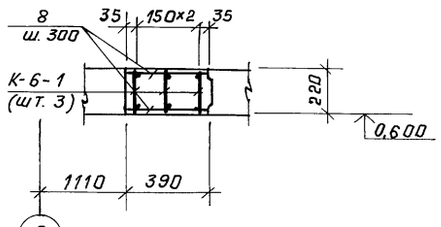

УМ –10 (10–10)

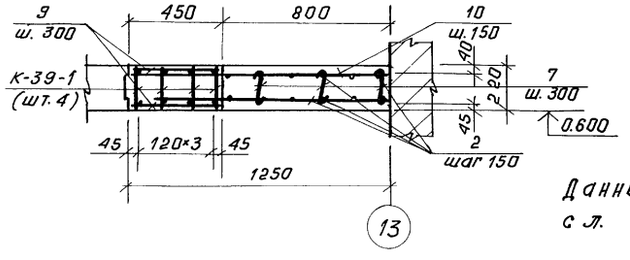

1	2	3	4	5	6	7
				Материалы		
				Бетон кл. В 22,5		0,26 м³
				УМ-10	2	127,08
				Сборочные единицы		
		К-39-1	см. л. КЖ-69	К-39-1	4	20,5
				Детали		
		2	ГОСТ 5781-82	⌀6 AI, Собщ.=22,4 п.м.	–	5,0
		7	"	⌀6 AI, ℓ=300	12	0,07
		9	"	⌀8 AI, ℓ=430	42	0,17
		10	"	⌀12 A III, ℓ=1200	30	1,07
				Материалы		
				Бетон кл. В 22,5		0,8 м³
				УМ-11	1	40,0
				Сборочные единицы		
		К-6-1	см. л. КЖ-31	К-6-1	3	7,32
				Детали		
		4	ГОСТ 5781-82	⌀8 A III, ℓ=1700	15	0,7
		5	"	⌀6 AI, ℓ=2100	10	0,47
		12	"	⌀8 AI, ℓ=340	22	0,13
				Материалы		
				Бетон кл. В 22,5		1,0 м³

Спецификация расхода материалов на элемент

Формат	Зона	поз.	обозначение	наименование	кол.	примечание
				УМ-7	2	60,78
				Сборочные единицы		масса ед., кг
		К-6-1	см. л. КЖ-31	К-6-1	3	7,32
		К-25-1	см. л. КЖ-87	К-25-1	4	4,60
				Детали		
		1	ГОСТ 5781-82	⌀8 AI, ℓ=490	22	0,19
		5	"	⌀6 AI, ℓ=2100	8	0,47
		11	"	⌀8 AI, ℓ=210	22	0,09
		4	"	⌀8 A III, ℓ=1700	15	0,7
				Материалы		
				Бетон кл. В 22,5		1,2 м³
				УМ-9	1	69,16
				Сборочные единицы		
		К-6-1	см. л. КЖ-31	К-6-1	6	7,32
				Детали		
		6	ГОСТ 5781-82	⌀6 AI, ℓ=1400	19	0,31
		3	"	⌀8 AI, ℓ=280	42	0,11
		7	"	⌀12 A III, ℓ=2700	6	0,24
				Материалы		
				Бетон кл. В 22,5		0,99 м³
				УМ-8	1	25,26
				Сборочные единицы		
		К-6-1	см. л. КЖ-31	К-6-1	3	7,32
				Детали		
		8	ГОСТ 5781-82	⌀8 AI, ℓ=370	22	0,15
1	2	3	4	5	6	7

Данный чертеж рассматривать совместно с л. КЖ-16

Привязан:

Инв.№

Взам.инв.№ | Подп. и дата | Инв.№ подл.

Рук.АБ-1	Мурадов	
Рук.КБ-1	Баркан	
ГАП	Мурадов	
ГИП	Андреева	
Н.контр.	Баркан	
Исполн.	Корнев	

264-12-318-92 КЖ

районный дом культуры (зал на 600 мест)

Стадия	Лист	Листов
Р	30	1

Зона 2. Монолитные железобетонные участки УМ-7 ÷ УМ-11.

А.О. ЦНИИЭП им. Б.С. Мезенцева

К-6-1

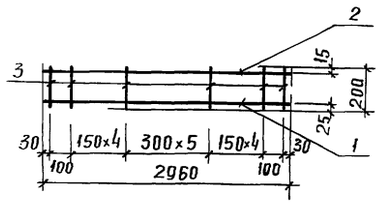

БМ-22, БМ-23

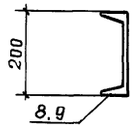

БМ-19

БМ-24

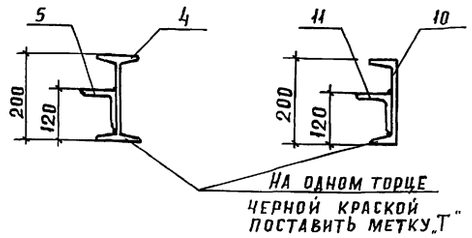

БМ-20, БМ-21

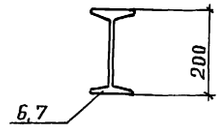

1. Данный чертеж рассматривать совместно с листами КЖ-22 и КЖ-30.
2. Сварку производить электродами Э-42 по ГОСТ 9467-75
3. Балки окрасить масляной краской за 2 раза.

Ведомость расхода стали на элемент, кг

Марка элемента	Изделия арматурные												Всего	Общий расход
	Арматура класса													
	А-I ГОСТ 5781-82					А-III ГОСТ 5781-82								
	ф6	ф8	ф10		Итого	ф6	ф8	ф10	ф12	ф16	ф20	Итого		
УМ-7	9,56	6,16	11,68		27,4		10,5		8,84	14,04		33,38	60,78	60,78
УМ-8	2,4	3,3	5,52		11,22					14,04		14,04	25,26	25,26
УМ-9	10,7	4,84	11,04		26,58				14,4	28,08		42,48	69,16	69,16
УМ-10	5,84	7,14			12,98	8,4		14,8	32,1		58,8	114,1	127,08	127,08
УМ-11	7,1	2,84	5,52		15,46		10,5			14,04		24,54	40,0	40,0

Спецификация стали на элемент

Марка поз.	Обозначение	Наименование	Кол.	Масса ед., кг	Примечание
		Каркас К-6-1		7,32	
		Детали			
1	ГОСТ 5781-82	ф16 AIII, ℓ=2960	1	4,68	
2	"	ф10 AI, ℓ=2960	1	1,84	
3	"	ф6 AI, ℓ= 200	16	0,05	
		Балки			
		БМ-19		159,5	
		Детали			
4	ГОСТ 8239-89	I 20, ℓ=5000	1	105,0	
5	ГОСТ 8509-86	∠ 90×8, ℓ=5000	1	54,5	
		БМ-20		84,0	
		Детали			
6	ГОСТ 8239-89	I 20, ℓ=4000	1	84,0	
		БМ-21		76,6	
		Детали			
7	ГОСТ 8239-89	I 20, ℓ=3650	1	76,6	
		БМ-22		70,0	
		Детали			
8	ГОСТ 8240-89	C 20, ℓ=3800	1	70,0	
		БМ-23		81,0	
		Детали			
9	ГОСТ 8240-89	C 20, ℓ=4400	1	81,0	
		БМ-24		146,5	
		Детали			
10	ГОСТ 8240-89	C 20, ℓ=5000	1	92,0	
11	ГОСТ 8509-86	∠ 90×8, ℓ=5000	1	54,5	

Взам. инв. №
Подпись и дата
Инв. № подл.

Рук. АБ-1	Мурадов	
Рук. КБ-1	Баркан	
ГАП	Мурадов	
ГИП	Андреева	
Н. контр.	Баркан	
Испол.	Корнев	

Привязан:

Инв. №

264-12-318.92 КЖ

Районный дом культуры / зал на 600 мест/

Стадия	Лист	Листов
Р	31	1

Зона 2. УМ-4. Стальные балки с БМ-19 по БМ-24 Ведомость расхода стали на УМ6 ÷ УМ-11

А.О. ЦНИИЭП им. Б.С. Мезенцева

Копировал 25447-03 35 Формат А2

МК – 1

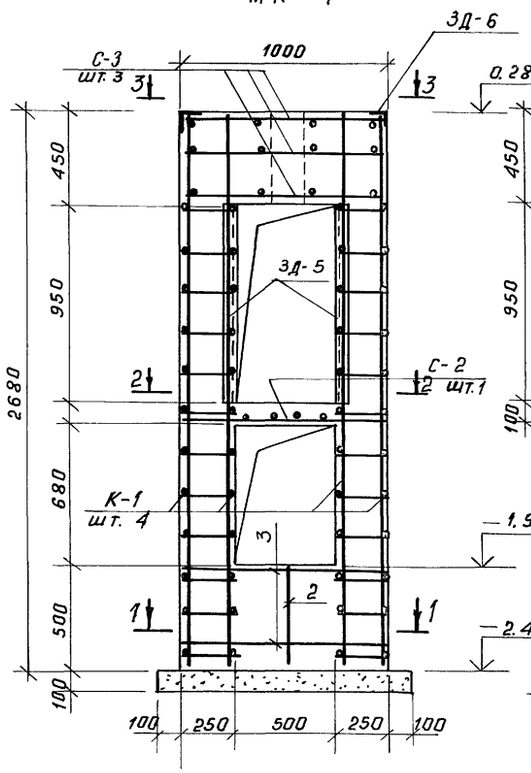

1 – 1

Разбивка закладных деталей

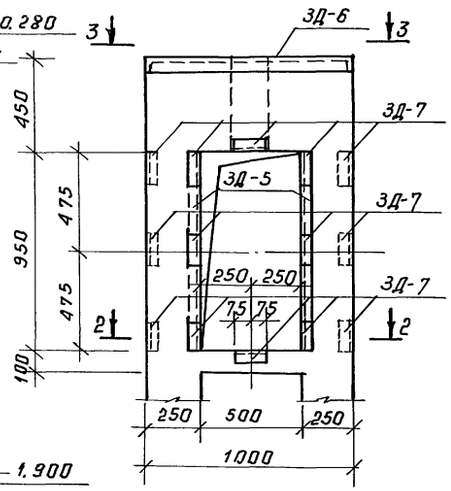

2 – 2

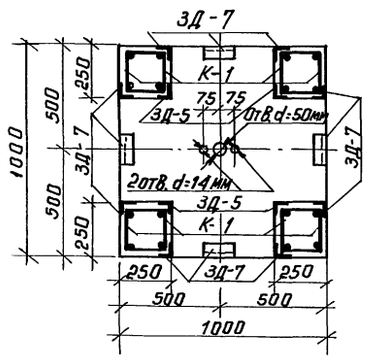

3 – 3

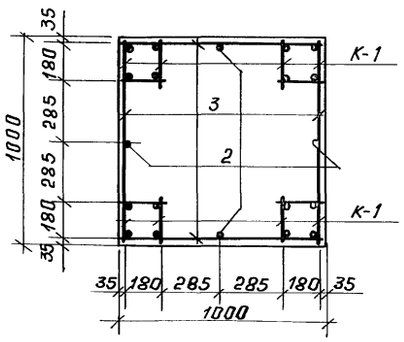

3Д – 8

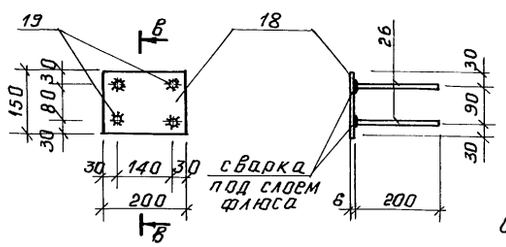

В – В

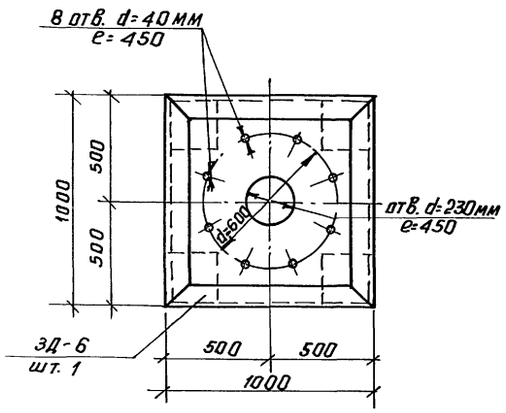

К-1

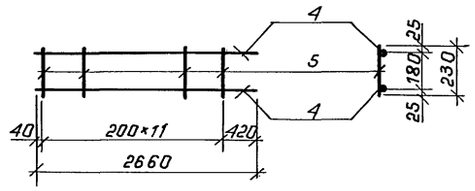

С – 3

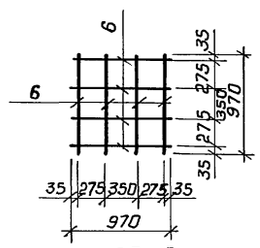

С – 2

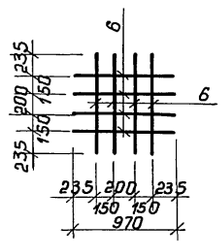

3Д – 5

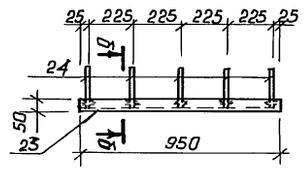

3Д – 6

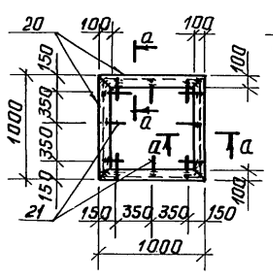

3Д – 7

а – а

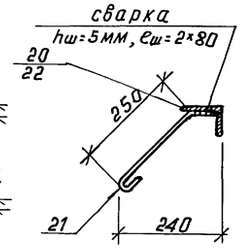

б – б

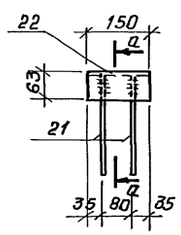

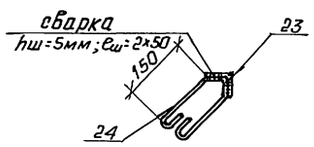

Спецификацию стали на 3Д-5 ÷ 3Д-8 см. л. КЖ-35

Спецификация расхода материалов на элемент

Формат	Зона	Поз.	Обозначение	Наименование	Кол.	Примечание
				Колонна МК-1	1	221,32кг
				Сборочные единицы		масса ед., кг
				Каркас К-1	8	9,0
				Сетка С-3	3	12,26
				" С-2	1	12,26
				Изделия закладные		
			см. л. КЖ-35	3Д-5	4	4,02
			"	3Д-6	1	36,72
			"	3Д-7	32	1,18
				Детали		
		1	ГОСТ 5781-82	Ø6AI, ℓ=230	96	0,05
		2	"	Ø16AIII, ℓ=500	4	0,79
		3	"	Ø6AI, ℓ=970	8	0,22
				Материалы		
				Бетон В15		1,5м³

Спецификация стали на элемент

Марка поз.	Обозначение	Наименование	Кол.	Масса ед., кг	Примечание
		К-1	8	9,0	
4	ГОСТ 5781-82	Ø16AIII, ℓ=2660	2	4,2	
5	"	Ø6AI, ℓ=230	12	0,05	
		С-3	3	12,26	
6	ГОСТ 5781-82	Ø16AIII, ℓ=970	8	1,53	
		С-2	1	12,26	
6	ГОСТ 5781-82	Ø16AIII, ℓ=970	8	1,53	

Рук.АБ-1	Мурадов	
Рук.КБ-1	Баркан	
ГАП	Мурадов	
ГИП	Андреева	
Н.контр.	Баркан	
Исполн.	Корнев	

Привязан:

Инв.№

264-12-318.92 КЖ

районный дом культуры /зал на 600 мест/

Стадия	Лист	Листов
Р	32	1

Зона 2. Трюм сцены. Монолитная железобетонная колонна МК-1. Закладные детали.

А.О.ЦНИИЭП им. Б.С. Мезенцева

Копировал: 25447-03 36 Формат А2

Инв.№ подл. | Подп. и дата | Взам. инв.№

УМ-14

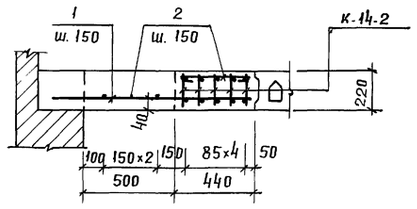

УМ-15

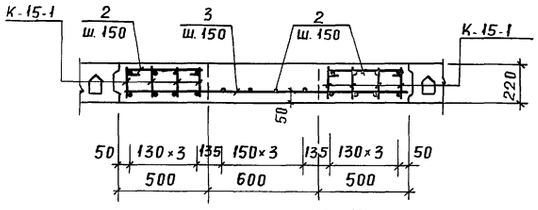

УМ-13

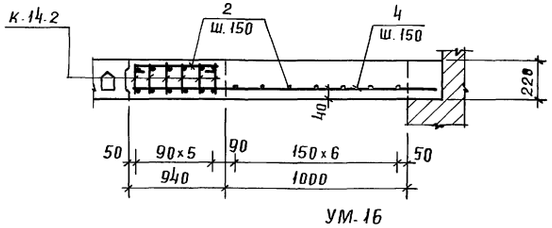

УМ-16

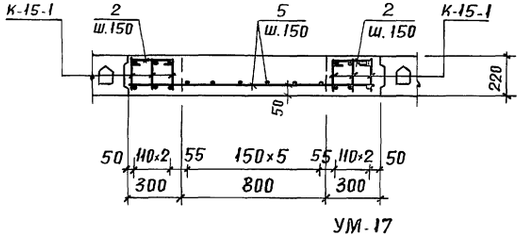

УМ-17

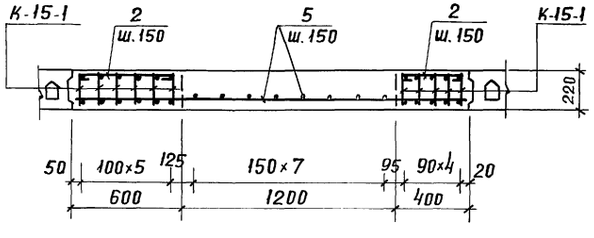

Спецификация материалов на монолитные участки

Формат	Зона	Поз.	Обозначение	Наименование	Кол	Примечание
1	2	3	4	5	6	7
				УМ-14	1	масса ед. кг
				Сборочные единицы		
			см. КЖ-63	Каркас К-14-2	5	2,9
				Детали		
		1	ГОСТ 5781-82	ф6 А-I ℓ=1050	3	0,24
		2	—"—	ф6 АI пог. м.	10.3	2.37
				Материалы		
				Бетон класса В25	—	0,34 м³
				УМ-15		
				Сборочные единицы		
			см. КЖ-63	Каркас К-15-1	8	15.85
				Детали		
		3	ГОСТ 5781-82	ф6 АIII ℓ=1550	22	0.35
		2	—"—	ф6 АI пог. м	49,0	11.07
				Материалы		
				Бетон класса В25	—	1.75 м³
				УМ-13		
				Сборочные единицы		
			см. КЖ-63	Каркас К-14-2	6	2.9
				Детали		
		4	ГОСТ 5781-82	ф6 АIII ℓ=1670	13	0,4
		2	—"—	ф6 АI пог. м.	23,0	5.2
				Материалы		
				Бетон класса В25	—	0,84 м³

УМ-18

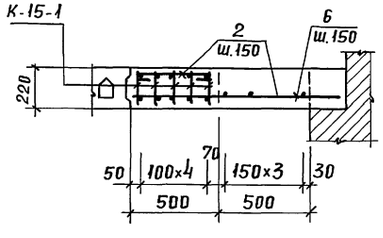

1	2	3	4	5	6	7
				УМ-16		
				Сборочные единицы		
			см. КЖ-63	Каркас К-15-1	6	15.85
				Детали		
		5	ГОСТ 5781-82	ф8 АIII пог. м.	69.0	27.3
		2	—"—	ф6 АI пог. м	26.0	5.9
				Материалы		
				Бетон класса В25	—	1,59 м³
				УМ-17		
				Сборочные единицы		
			см. КЖ-63	Каркас К-15-1	11	15.85
				Детали		
		5	ГОСТ 5781-82	ф8 АIII пог. м.	89.0	35.2
		2	—"—	ф6 АI пог. м.	38.0	8.6
				Материалы		
				Бетон класса В25	—	2,59 м³
				УМ-18		
				Сборочные единицы		
			см. КЖ-63	Каркас К-15-1	5	15.85
				Детали		
		6	ГОСТ 5781-82	ф6 АIII ℓ=1150	14	0,26
		2	—"—	ф6 АI пог. м.	21	4.7
				Материалы		
				Бетон класса В25	—	0,74 м³

Примечание.

1. Ведомость расхода стали см. КЖ-63

Рук. АБ-1	Мурадов		264-12-318.92 КЖ
Рук. КБ-1	Баркан		
ГАП	Мурадов		
ГИП	Андреева		
Н. контр	Баркан		Районный дом культуры (зал на 600 мест) — стадия: Р; лист: 33; листов: 1
Исполн.	Павликов		Монолитные участки перекрытие УМ-13 по УМ-18 — А.О. ЦНИИЭП им. Б.С. Мезенцева

Привязан:

Инв. №

Взам. инв. №

Подп. и дата

Инв. № подл.

Копировал Шу-25447-03 37 Формат А2

План электрощитовой

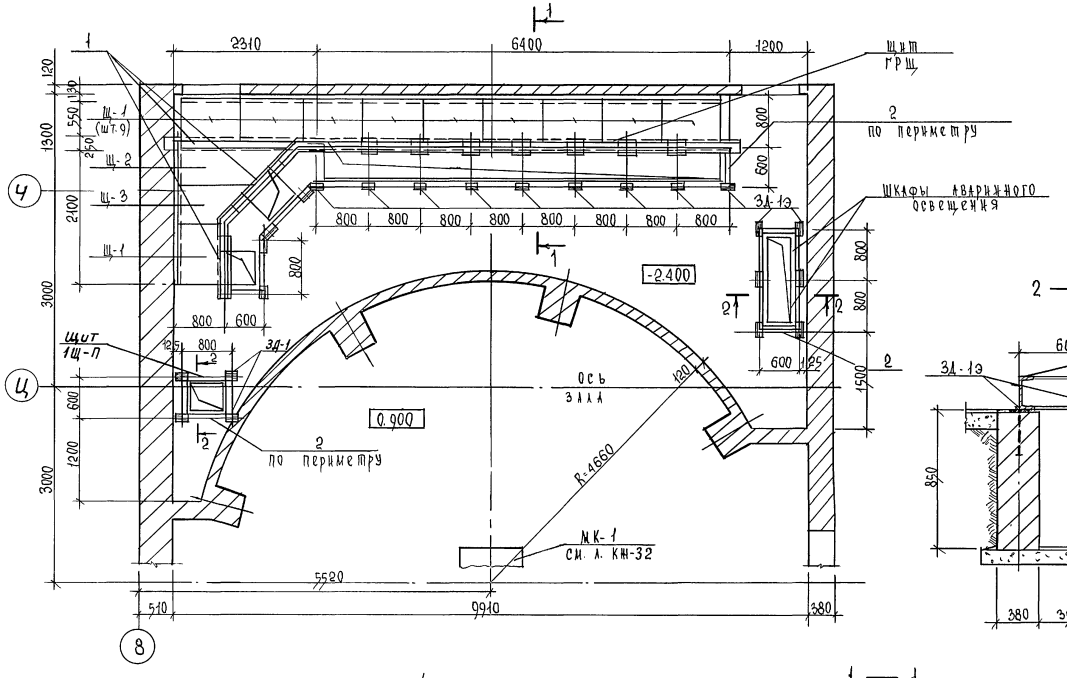

2 — 2

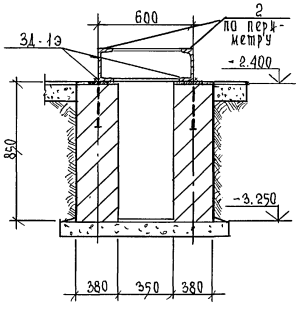

Спецификация расхода материалов на элемент

Формат	Зона	Поз.	Обозначение	Наименование	Кол.	Примеч.
				Электрощитовая		
				сборочные единицы		масса ед., кг
		Щ-1	см. л. КЖ-35	Щ-1	10	24,4
		Щ-2	"	Щ-2	1	26,34
		Щ-3	"	Щ-3	1	42,85
		ЗД-1Э	"	ЗД-1Э	23	1,35
		ЗД-2Э	"	ЗД-2Э	1	36,11
		ЗД-3Э	"	ЗД-3Э	2	13,0
				Детали		
		1	ГОСТ 8240-89	[20, $\ell_{общ.}$ = 11.0 п.м.	–	202,4
		2	"	[20, $\ell_{общ.}$ = 26.5 п.м.	–	487,6

План трюма

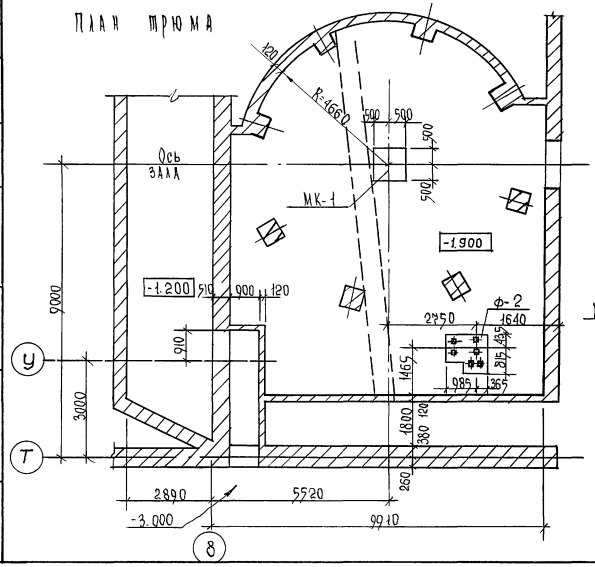

1 — 1

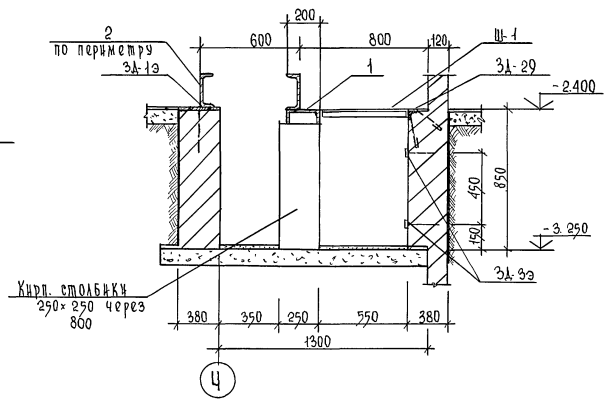

Данный чертеж рассматривать совместно с планом подвала л. АР-

Рук. АБ-1	Мурадов		
Рук. КБ-1	Баркан		
ГАП	Мурадов		
ГИП	Андреева		
Н. контр.	Баркан		
Исполн.	Корнев		

Привязан

Инв. N

264-12-318.92 КЖ

Районный дом культуры /зал на 600 мест/

Зона 2. трюм сцены. электрощитовая.

Стадия	Лист	Листов
Р	34	1

А.О. ЦНИИЭП им. Б.С. Мезенцева

25447-03 38

Согласовано: Отдел N1 Гл. спец. "Э" Дмитриев, Полунцев

Инв. N подл. | Подпись и дата | Взам. инв. N

Щ-1; Щ-4

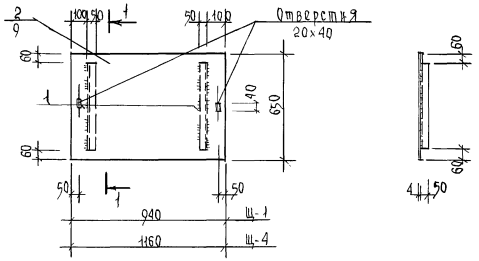

1—1

Щ-2; Щ-3

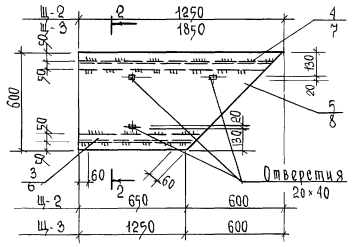

2-2

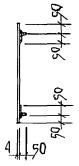

3Д-1Э

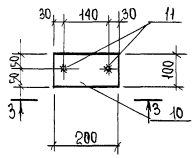

3-3

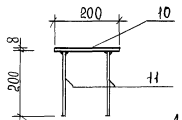

4-4

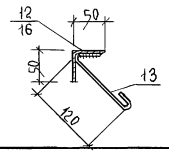

3Д-2Э; 3Д-4Э; 3Д-3Э; 3Д-5Э

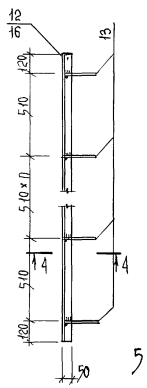

5-5

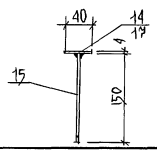

1	2	3	4	5	6
		3Д-3Э	2	13,0	
		Детали			
14	ГОСТ 103-76	-4×40, $\ell_{общ}$=9,35п.м	-	11,78	
15	ГОСТ 5781-82	ФбАI, ℓ=150	34	0,033	
		3Д-4Э	1	44,32	
		Детали			
16	ГОСТ 8509-86	L50×5, $\ell_{общ}$=11,48п.м.	-	43,28	
13	ГОСТ 5781-82	ФбАI, ℓ=200	23	0,045	
		3Д-5Э	2	15,96	
		Детали			
17	ГОСТ 103-76	-4×40, $\ell_{общ}$=11,48п.м	-	14,47	
15	ГОСТ 5781-82	ФбАI, ℓ=150	45	0,033	
		3Д-6	1	36,72	см. л. КЖ-32
		Детали			
20	ГОСТ 8510-72	L100×63×7, ℓ=1000	4	8,7	
21	ГОСТ 5781-82	ФвАI ℓ=400	12	0,16	
		3Д-7	32	1,18	см. л. КЖ-32
		Детали			
22	ГОСТ 8509-86	L63×6, ℓ=150	1	0,86	
21	ГОСТ 5781-82	ФвАI ℓ=400	2	0,16	
		3Д-5	4	1,02	см. л. КЖ-32
		Детали			
23	ГОСТ 8509-86	L50×5, ℓ=950	1	3,58	
24	ГОСТ 5781-82	ФбАI, ℓ=500	4	0,11	
		3Д-8	192	2,13	
		Детали			
18	ГОСТ 103-76	-150×6, ℓ=200	1	1,41	см. л. КЖ-32
19	ГОСТ 5781-82	Ф12АIII ℓ=200	4	0,18	

Данный чертеж рассматривать совместно с листами КЖ-32, КЖ-34, и КЖ-94

Спецификация стали на элемент

Марка поз.	Обозначение	Наименование	Кол	Масса ед. кг	Примечание
		Щ-1		24,4	
		Детали			
1	ГОСТ 8509-86	L50×5, ℓ=530	2	2,0	
2	ГОСТ 8568-77	сталь рифленая -4×650 ℓ=940	1	20,4	
		Щ-2	1	26,34	
		Детали			
3	ГОСТ 8509-86	L50×5, ℓ=1180	1	4,45	
4	"	L50×5, ℓ=740	1	2,79	
5	ГОСТ 8568-77	сталь рифленая -4×600, ℓ=1250	1	19,1	
		Щ-3	1	42,85	
		Детали			
6	ГОСТ 8509-86	L50×5, ℓ=1780	1	6,7	
7	"	L50×5, ℓ=1340	1	5,05	
8	ГОСТ 8568-77	сталь рифленая -4×600, ℓ=1850	1	31,1	
		Щ-4	1	29,2	
		Детали			
1	ГОСТ 8509-86	L50×5, ℓ=530	2	2,0	
9	ГОСТ 8568-77	сталь рифленая -4×650, ℓ=1160	1	25,2	
		3Д-1Э	23	1,35	
		Детали			
10	ГОСТ 103-76	-8×100, ℓ=200	1	1,26	
11	ГОСТ 5781-82	ФбАI, ℓ=200	2	0,045	
		3Д-2Э	1	36,11	
		Детали			
12	ГОСТ 8509-86	L50×5 $\ell_{общ}$=9,35п.м	-	35,25	
13	ГОСТ 5781-82	ФбАI, ℓ=200	19	0,045	
1	2	3	4	5	6

Привязан

Инв. №

Рук. КБ-1	Мурадов	
Рук. КБ-1	Баркан	
ГАП	Мурадов	
ГИП	Андреева	
Т. конт.	Баркан	
Исполн.	Корнев	

264-12-318.92 КЖ

Районный дом культуры /3Дл на 600 мест/

Зона 2. Трюм сцены. Электрощитовая. Щиты Щ-1÷Щ-4. Закладные детали 3Д-1Э÷3Д-5Э

Стадия	Лист	Листов
Р	35	1

ЦНИИЭП им. Б.С. Мезенцева

Инв. № подл. | Подпись и дата | Взам. инв. №

м/о „19-22"

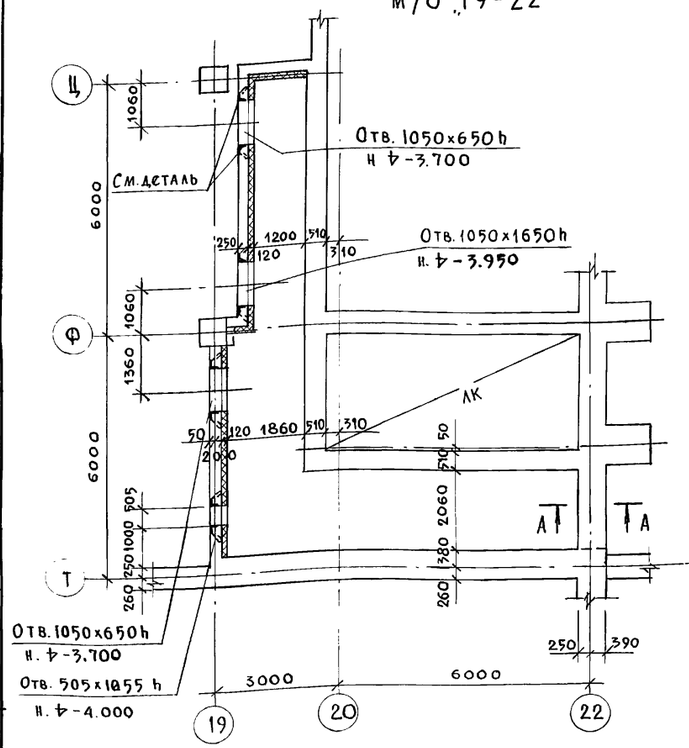

План перекрытия

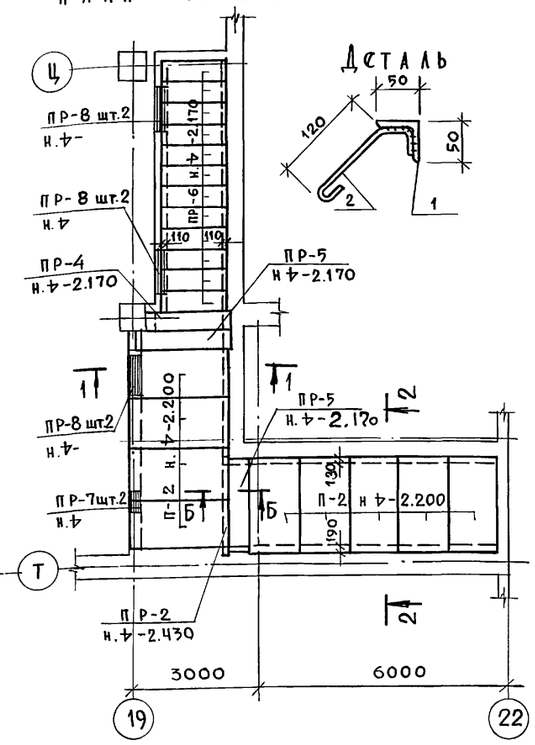

А — А

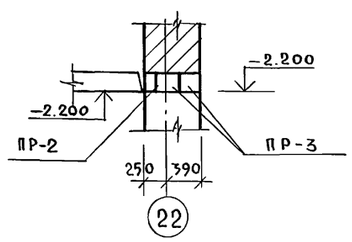

Б — Б

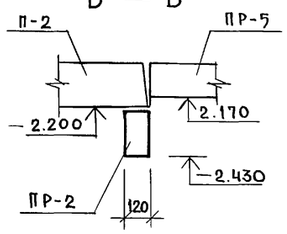

Спецификация материалов на венткамеры

Марка	Обозначения	Наименования	Кол.	Масса ед.кг	Примеч.
		Сборные ж.б. элементы			
		Плиты			
П-1	Сер. 1.141-1	ПК 24.10-8та	2	745	
П-2	"	ПК 24.12-8та	14	905	
		Перемычки			
ПР1	Сер. 1.038.1-1 в1	5ПБ34-20-П	3	463	
ПР2	"	3ПБ25-8-П	2	162	
ПР3	"	5ПБ25-37-П	2	338	
ПР4	" в.5	8ПП21-6	2	374	
ПР5	"	10ПП23-10	2	564	
ПР6	"	9ПП14-5	12	163	
ПР-7	" в.1	2ПБ10-1	8	43	
ПР-8	"	2ПБ13-1	12	54	
ПР-9	"	2ПБ17-2	3	71	
		Детали:			
1	ГОСТ 8509-86	L 50х5 ℓ=п.м	40.0	150.8	
2	ГОСТ 5781-82	⌀6 AI ℓ=310	90	0.07	

м/о „3-4"

План перекрытия

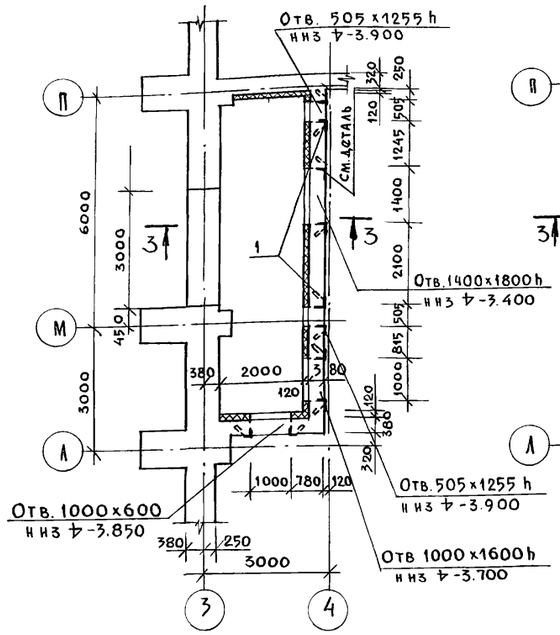

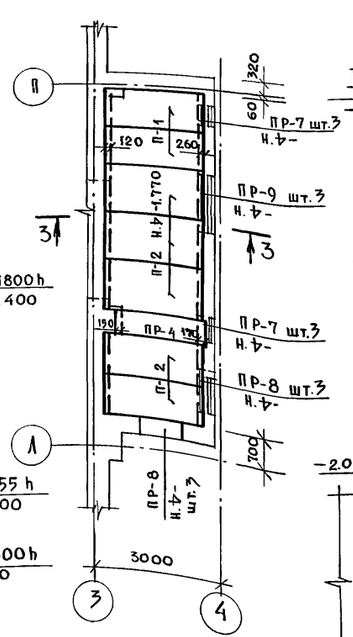

1 — 1

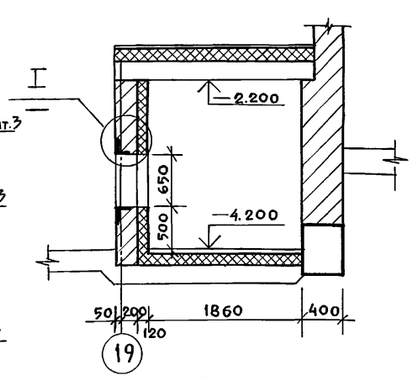

2 — 2

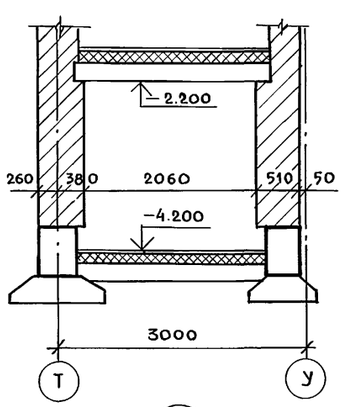

3 — 3

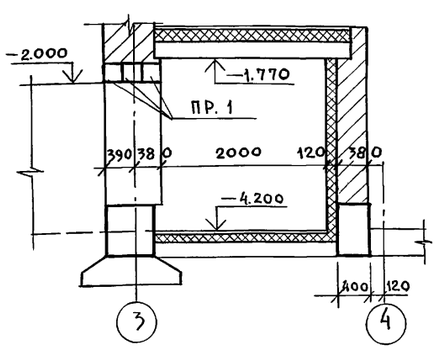

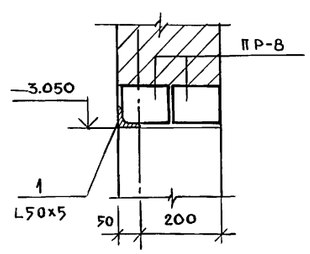

1. Данный чертеж см. совместно с чертежами планов подвала зоны „1"; 3.
2. Кладку камер вести из кирпича КР 75/1650/25 на цементно-песчаном растворе марки 50.

Привязан:

Инв.№

Рук. АБ-1	Мурадов		
Рук. КБ-1	Баркан		
ГАП	Мурадов		
ГИП	Андреева		
Н.контр.	Баркан		
Вед. инж.	Яшина		

264-12-318.92 КЖ

Районный дом культуры /Зал на 600 мест/

Стадия	Лист	Листов
Р	36	1

Воздухозаборные камеры

А.О. ЦНИИЭП им. Б.С. Мезенцева

Согласовано. Гл. спец. „ОВ" Гонцитель. Взам. инв. № Подпись и дата Инв. № подл.

25447-03 40

Камера глушения N1

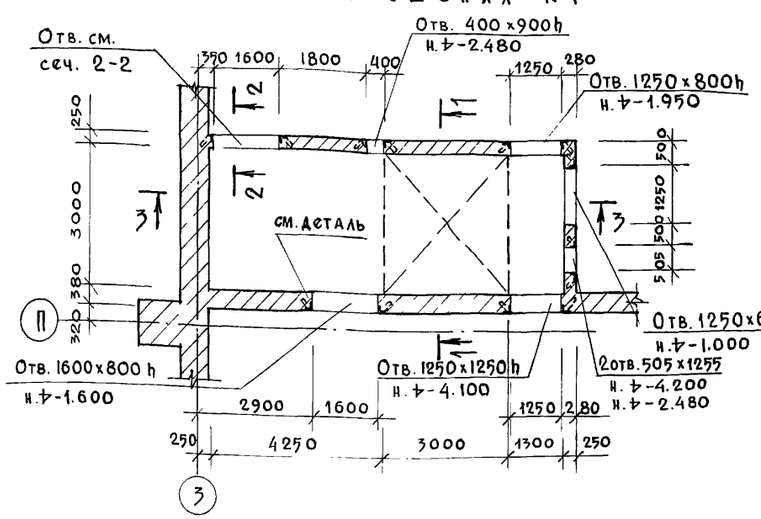

2 — 2

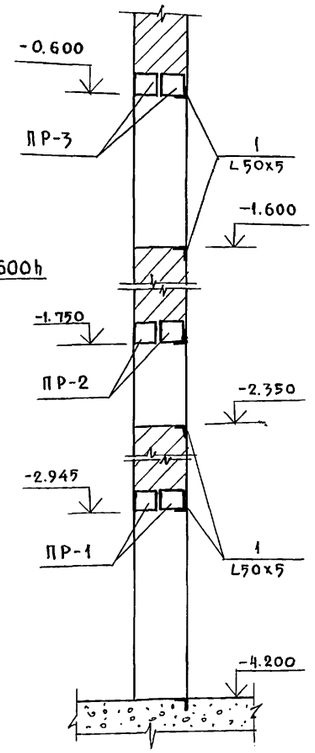

3 — 3

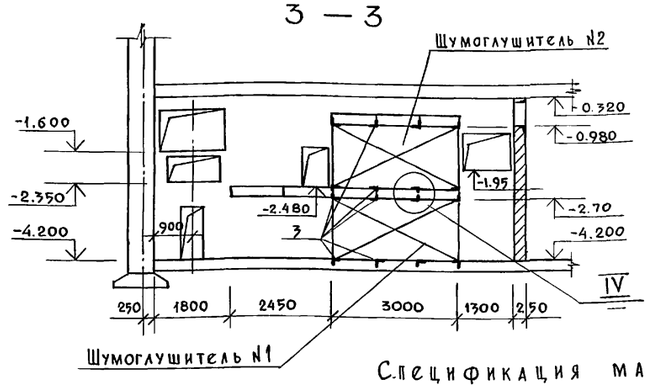

Деталь

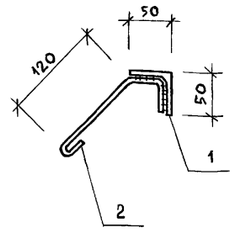

План перекрытия

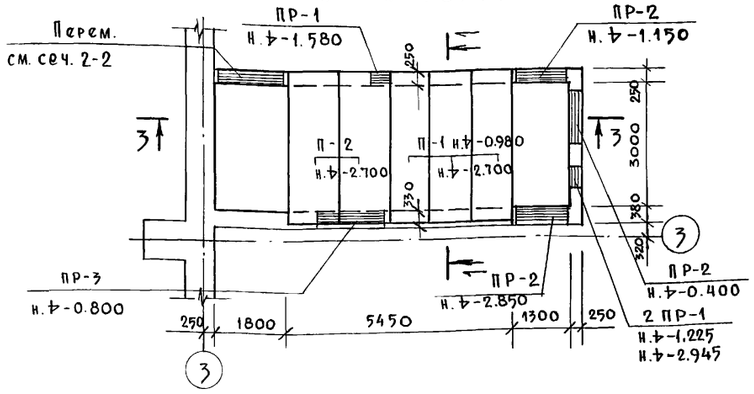

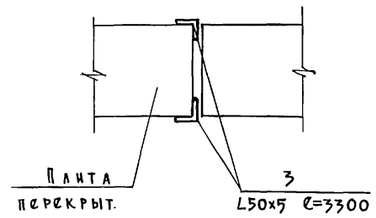

1 — 1

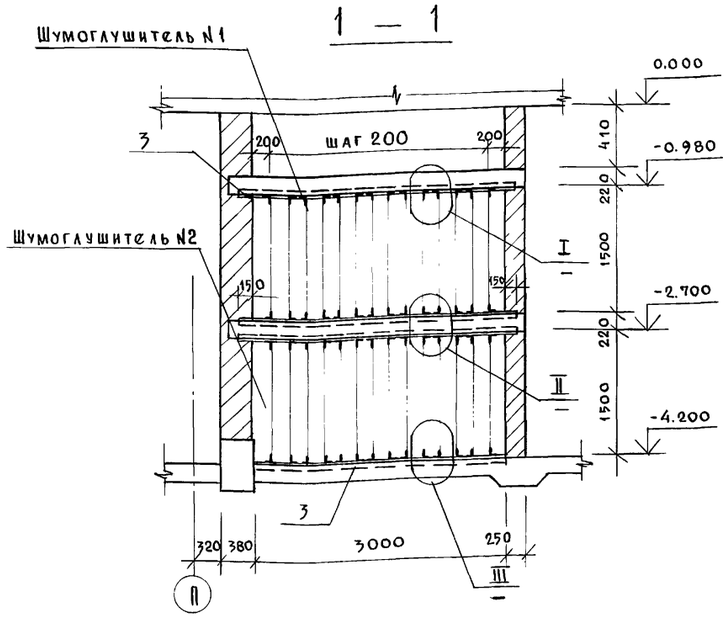

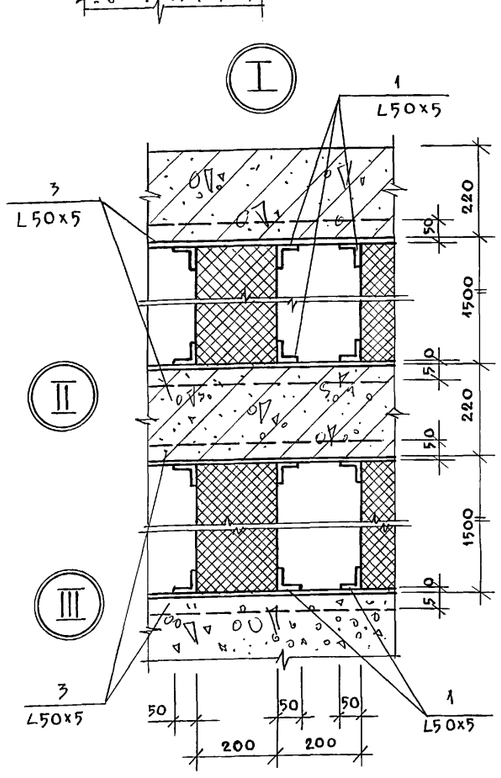

Спецификация материалов на

Марка поз.	Обозначение	Наименование		Кол.	Масса ед.кг	Примеч.
		Сборные ж.б. изделия				
		Плиты				
П 1	Сер. 1.141-1	ПК36.10-8та		6	1085	
П 2	"	ПК36.12-8та		2	1320	
		Перемычки				
ПР 1	Сер.1.038.1-1 в.1	2ПБ10-1		8	43	
ПР 2	"	2ПБ17-2		9	71	
ПР 3	"	2ПБ19-3		5	81	
		Детали:				
1	ГОСТ 8509-86	L50х5	ℓ=п.м.	40.0	150.8	
2	ГОСТ 5781-82	ф6 AI	ℓ=310	80	0.07	
3	ГОСТ 8509-86	L50х5	ℓ=3300	16	12.44	

1. Данный чертеж см. совместно с чертежами марки АР, зоны 1.
2. Кладку камеры вести из кирпича КР 75/1650/15
2. ГОСТ 530-80 на цементно-песчаном растворе М-50.

Гл. спец. „ОВ" Ганитель

Взам. инв. №

Подпись и дата

Инв. № подл.

Привязан:

Инв. №

Рук. АБ-1	Мурадов	
Рук. КБ-1	Баркан	
ГАП	Мурадов	
ГИП	Андреева	
Н.контр.	Баркан	
Вед. инж.	Яшина	

264-12-318.92 КЖ

Районный дом культуры /Зал на 600 мест/

Камера глушения N1 Конструкции

Стадия	Лист	Листов
Р	37	1

А.О.ЦНИИЭП им.Б.С.Мезенцева

План холодильной камеры

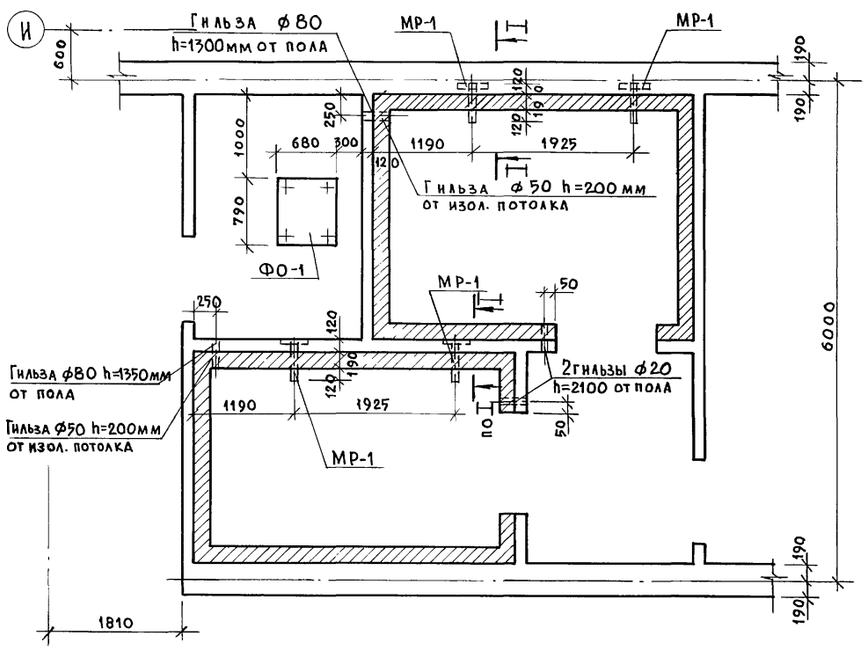

МР-1

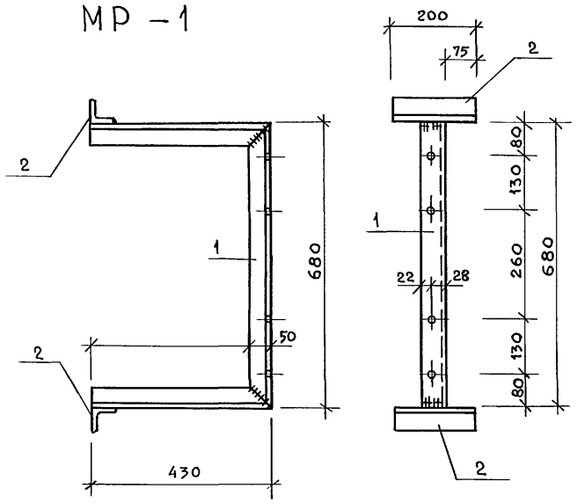

I – I

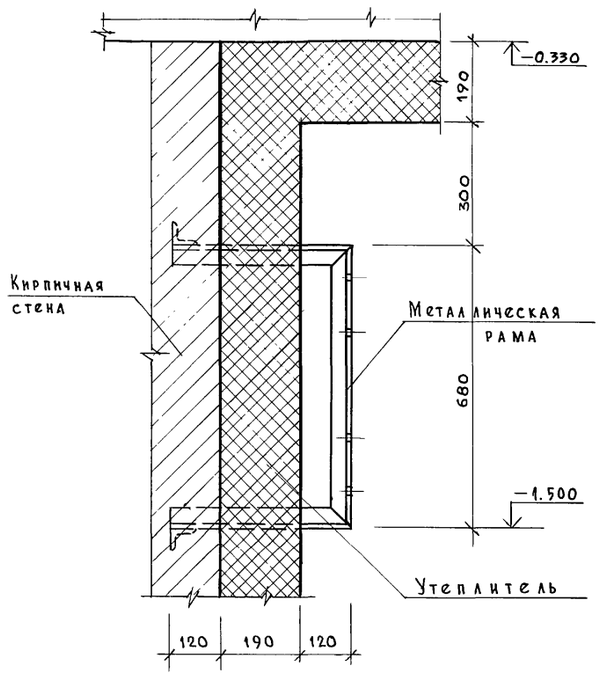

ФО-1

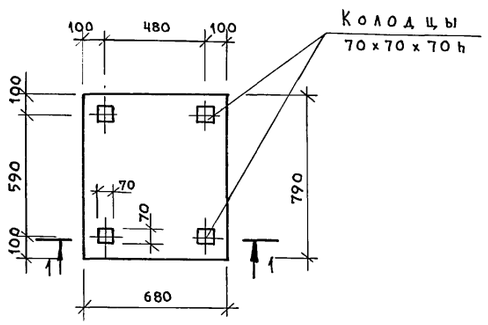

1 – 1

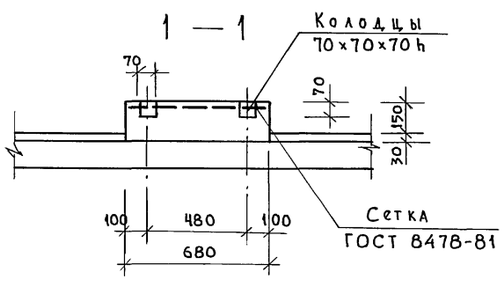

Спецификация стали на один элемент

Марка поз.	Обозначение	Наименование	Кол.	Масса ед. кг	Примеч.
		Металлическая рама			
		МР-1		7.32	
		Детали:			
1	ГОСТ 8509-86	L 50×5 ℓ=1540	1	5.81	
2	ГОСТ 8509-86	L 50×5 ℓ=200	2	0.75	

Спецификация расхода материалов на хол. камеру

Формат	Зона	Поз.	Обозначение	Наименование	Кол.	Примечание
			см. данный черт.	Метал. рама МР-1	4	7.32
			"	Фундамент ФО-1	1	
				Детали:		
			ГОСТ 3262-75	Труба ТО ⌀80 ℓ=310	2	2.27
			"	" ⌀50 ℓ=310	2	1.31
			"	" ⌀20 ℓ=310	2	0.465
				Фундамент под оборудование		
				ФО-1		
				Сборочные ед-цы		
			ГОСТ 8478-81	Сетка С $\frac{⌀5В1-100}{⌀5В1-100}$ м²	0.56	1.9 кг
				Материал:		
				Бетон В15 м³	0.1	

Данный чертеж см. совместно с планом подвала зоны 4.

Рук. АБ-1	Мурадов		
Рук. КБ-1	Баркан		
ГАП	Мурадов		
ГИП	Андреева		
Н.контр.	Баркан		
Вед.инж.	Яшина		

Привязан:

Инв.№

264-12-318.92 КЖ

Районный дом культуры /Зал на 600 мест/

Стадия	Лист	Листов
Р	38	1

Холодильная камера

А.О.ЦНИИЭП им. Б.С. Мезенцева

Гл. спец. „ДВ" Гл. спец. „ХС" Гонитель Лавренов

Взам. инв. № Подпись и дата Инв. № подл.

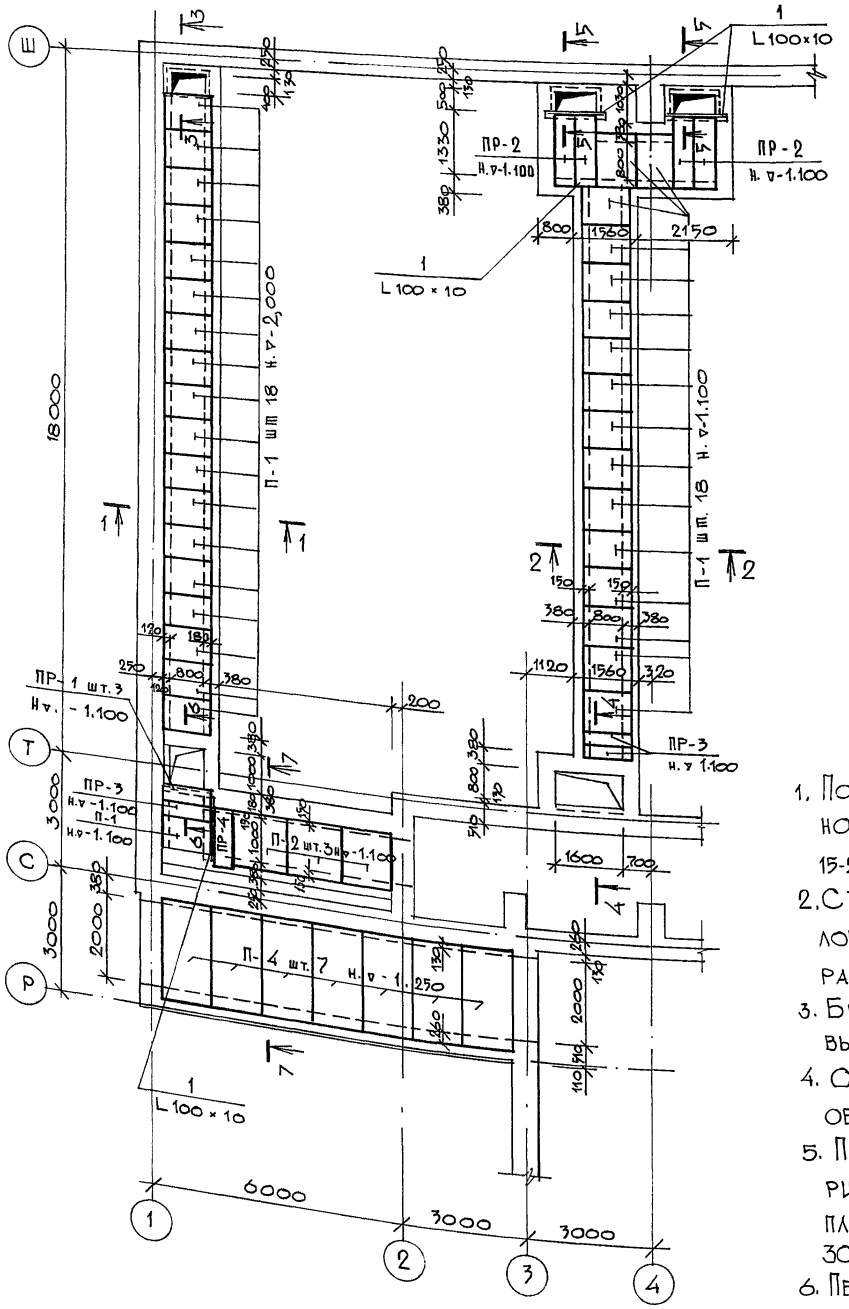

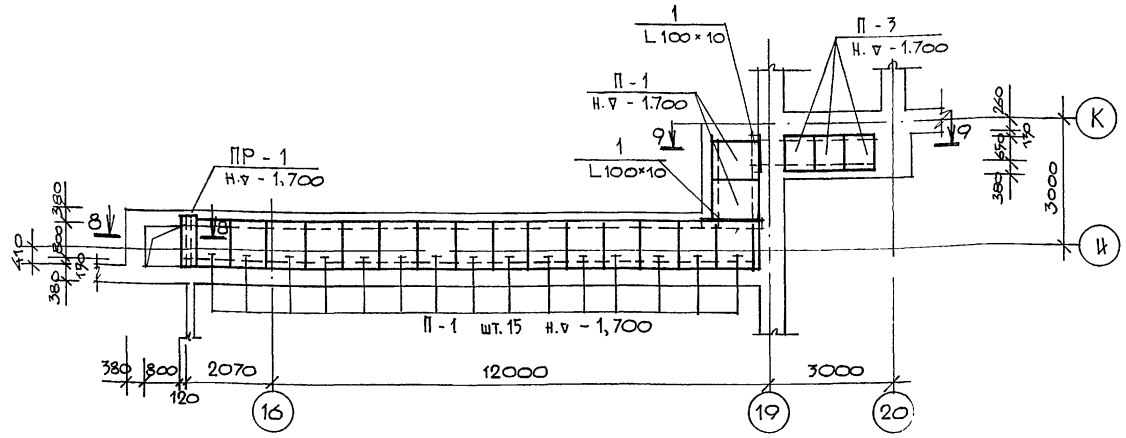

Спецификация материалов на лист

Марка поз.	Обозначение	Наименование	Кол.	Масса ед.,кг.	Прим.
		Сборные ж.б. изделия			
		Плиты			
П-1	Сер. 1.243.1-4	ПТ 12.5-11.9	58	198	
П-2	—— // ——	ПТ 12.5-13.13	3	338	
П-3	—— // ——	ПТ 12.5-8.6	3	96	
П-4	Сер. 1.141.1	ПК.36.12-8та	7	1320	
		Перемычки			
ПР-1	Сер. 1.038.1-1 в.1	3ПБ 13-37п	6	85	
ПР-2	Сер. 1.038.1-1 в.5	8ПП 14-71	5	256	
ПР-3	—— // ——	9ПП 12-4	3	133	
		Детали			
1	ГОСТ 8509-86	L 100×10, ℓ= п.м.	85	108.4	
2	—— // ——	L 50×5, ℓ= п.м.	10	37,7	
3	ГОСТ 5781-82	Ф6 AI, ℓ=310	35	0,07	

1. Под стены каналов, устанавливаемых на насыпном грунте, произвести подсыпку песком слоями 15-20см с проливкой водой и послойным трамбованием.
2. Стенки подпольных каналов выполнять из полнотелого глиняного кирпича М-75 на цементно-песчаном растворе марки 50.
3. Бетонную подготовку в подпольных каналах выполнять из бетона класса В7,5
4. Стенки каналов, соприкасающиеся с грунтом обмазать горячим битумом за 2 раза.
5. Пол и стенки вентиляционного канала оштукатурить цементным раствором с железнением, а сверху плит уложить слой цементного раствора толщиной 30мм с тщательным заполнением всех швов.
6. Перед устройством чистых полов по верху подпольных каналов уложить один слой рубероида насухо
7. Засыпку пазух производить после укладки плит над подпольными каналами.
8. Сечения 1-1 ÷ 9-9 см. лист КЖ-9.
9. Данный лист см. совместно с чертежами АР

Согласовано

Инв. № подл. | Подпись и дата | Взам. инв. №

Привязан

Инв. №

Рук. АБ-1	Мурадов	
Рук. КБ-1	Баркан	
ГАП	Мурадов	
ГИП	Андреева	
Н. контр.	Баркан	
Вед. инж.	Яшина	

264-12-318.92 КЖ

Районный дом культуры /зал 600 мест/

Стадия	Лист	Листов
Р	39	1

Планы подпольных каналов

А/О ЦНИИЭП им. Б.С. Мезенцева

Лестница №9

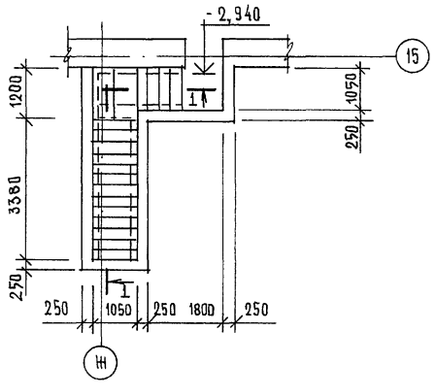

Лестница №11

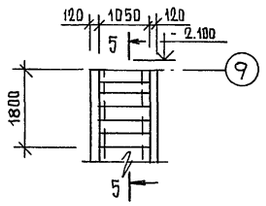

5 - 5

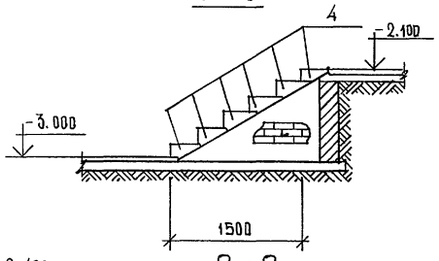

Лестница №12

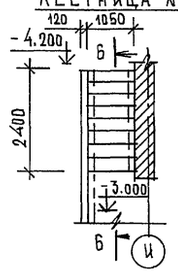

Лестница №13

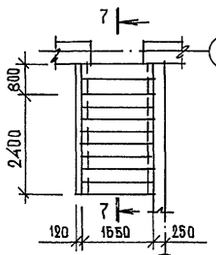

Лестница №21

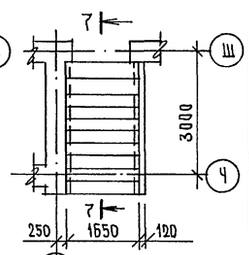

Лестница №14

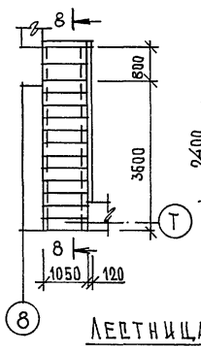

Лестница №15

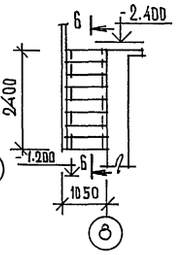

Лестница №20

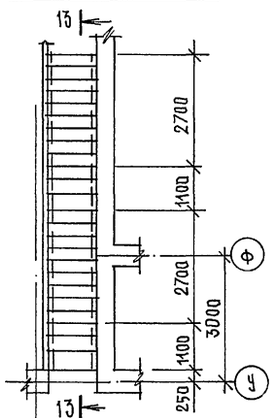

1 - 1

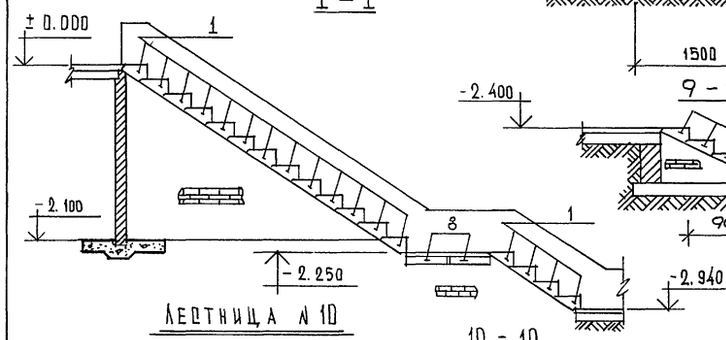

9 - 9

Лестница №10

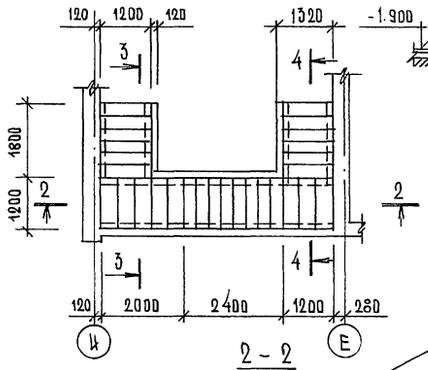

10 - 10

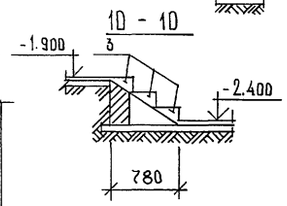

Лестница №16

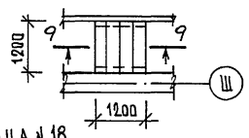

Лестница №17

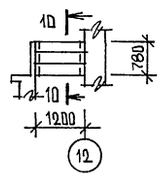

Лестница №18

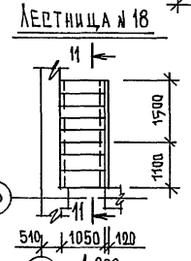

Лестница №19

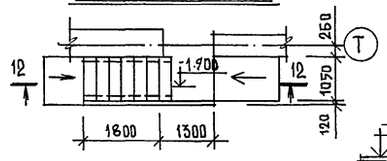

2 - 2

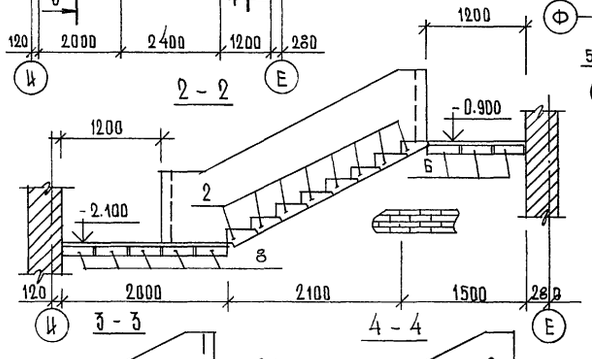

3 - 3

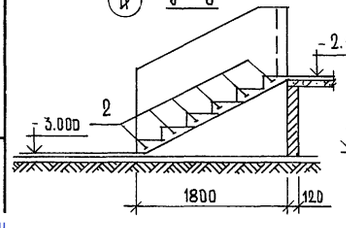

4 - 4

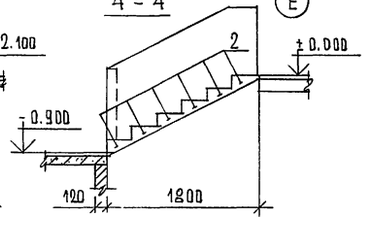

6 - 6

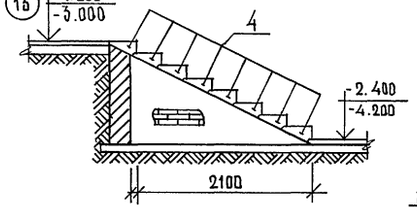

11 - 11

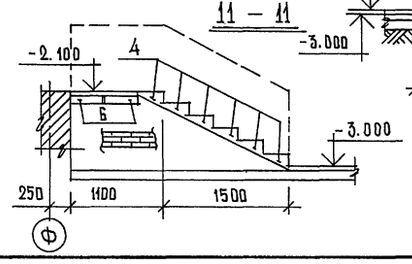

7 - 7

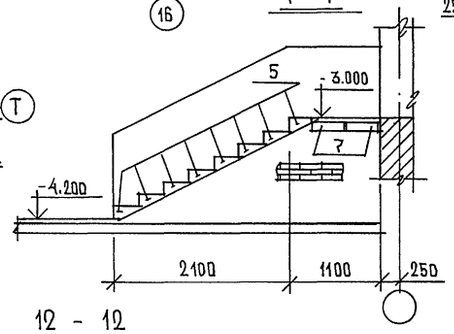

12 - 12

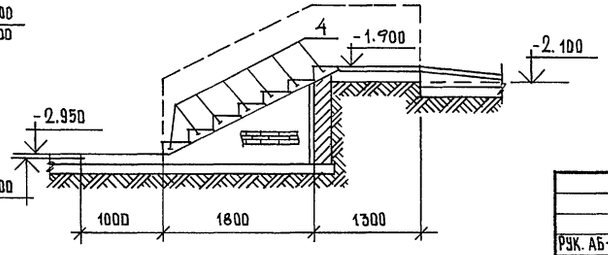

13 - 13

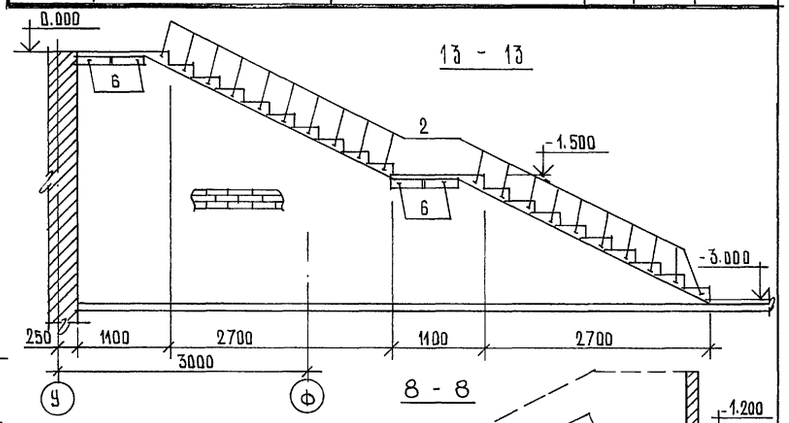

8 - 8

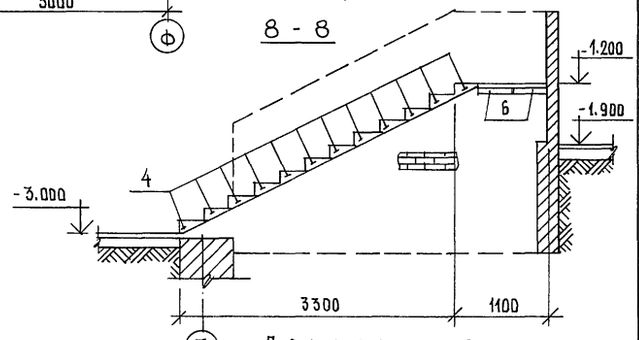

Спецификация материалов на лестницы подвала

Марка поз.	Обозначение	Наименование	Кол. шт.	Масса ед. кг.	Приме-чание
		Ступени			
1	ГОСТ 8717.1-84 8717.0-84	ЛС 11.17	17	110	
2	—"—	ЛС 12	44	133	
3	—"—	ЛС 12.17	3	130	
4	—"—	ЛС 11	35	113	
5	—"—	ЛС 17	16	182	
		Перемычки			
6	Сер. 1.038.1-1 в. 5	7 ПП 12-3	8	99	
7	—"—	8 ПП 17-5	4	303	
8	—"—	9 ПП 12-4	7	133	

Примечания:

1. Данный лист см. с планами подвала
2. Кладку стен выкладывать из кирпича КР 75/1650/45 ГОСТ 530-80 на растворе М-50
3. Ступени укладывать по кирпичным стенам на растворе М 100.

Рук. АБ-1	Мурадов		
Рук. КБ-1	Баркан		
ГИП	Мурадов		
ГИП	Андреева		
Н. контр.	Баркан		
Испол.	Павликов		

Привязан

Ин. №

264-12-318-92 КЖ

Районный дом культуры /зал 600 мест/

Стадия	Лист	Листов
Р	40	1

Лестницы подвала

А/О ЦНИИЭП им. Б.С. Мезенцева

Взам. инв. № | Подпись и дата | Инв. № подл.

gost.e-ecolog.ru