ТИПОВОЙ ПРОЕКТ

264-12-318.92

КУЛЬТУРНО-ДОСУГОВЫЙ ЦЕНТР С ЗАЛОМ НА 600 МЕСТ

АЛЬБОМ 1
ЧАСТЬ 2

АР –	АРХИТЕКТУРНЫЕ РЕШЕНИЯ	СТР 41 ÷ 75
ПЗ –	ПОЯСНИТЕЛЬНАЯ ЗАПИСКА ТЕХНОЛОГИЧЕСКОЙ ЧАСТИ	СТР 76
ТЧ –	ТЕХНОЛОГИЯ ПИЩЕБЛОКА	СТР 77 ÷ 82
ТО –	ТЕХНОЛОГИЧЕСКОЕ ОБОРУДОВАНИЕ	СТР 83 - 84
СТ –	СПОРТИВНАЯ ТЕХНОЛОГИЯ	СТР 85
ТИА–	ТЕХНОЛОГИЯ ИГРОВЫХ АВТОМАТОВ	СТР 86

25447-02

Отпускная цена на момент реализации указана в счет-накладной

gost.e-ecolog.ru

ТИПОВОЙ ПРОЕКТ
264-12-318.92
КУЛЬТУРНО-ДОСУГОВЫЙ ЦЕНТР С ЗАЛОМ НА 600 МЕСТ
АЛЬБОМ 1 ч. 2

Перечень альбомов

АЛЬБОМ 1 ч. 1	ПЗ	ПОЯСНИТЕЛЬНАЯ ЗАПИСКА АРХИТЕКТУРНЫХ РЕШЕНИЙ
	АР	АРХИТЕКТУРНЫЕ РЕШЕНИЯ
АЛЬБОМ 1 ч. 2	ПЗ	ПОЯСНИТЕЛЬНАЯ ЗАПИСКА ТЕХНОЛОГИЧЕСКОЙ ЧАСТИ
	ТЧ	ТЕХНОЛОГИЯ ПИЩЕБЛОКА
	ТО	ТЕХНОЛОГИЧЕСКОЕ ОБОРУДОВАНИЕ
	СТ	СПОРТИВНАЯ ТЕХНОЛОГИЯ
	ТИА	ТЕХНОЛОГИЯ ИГРОВЫХ АВТОМАТОВ
АЛЬБОМ 2 (в 2-х частях)	ПЗ	ПОЯСНИТЕЛЬНАЯ ЗАПИСКА
	КЖ	КОНСТРУКЦИИ ЖЕЛЕЗОБЕТОННЫЕ
АЛЬБОМ 3	ПЗ	ПОЯСНИТЕЛЬНАЯ ЗАПИСКА
	КМ	КОНСТРУКЦИИ МЕТАЛЛИЧЕСКИЕ
АЛЬБОМ 4	ПЗ	ПОЯСНИТЕЛЬНАЯ ЗАПИСКА
	ОВ	ОТОПЛЕНИЕ, ВЕНТИЛЯЦИЯ
	ХС	ХОЛОДОСНАБЖЕНИЕ
АЛЬБОМ 5	ПЗ	ПОЯСНИТЕЛЬНАЯ ЗАПИСКА
	ВК	ВНУТРЕННИЙ ВОДОПРОВОД И КАНАЛИЗАЦИЯ
	ВК/ПА	УСТАНОВКИ ВОДЯНОГО ПОЖАРОТУШЕНИЯ (ТЕХНОЛОГИЯ, ОБОРУДОВАНИЕ)
	ЭС/ПА	УСТАНОВКИ ВОДЯНОГО ПОЖАРОТУШЕНИЯ (СИГНАЛИЗАЦИЯ)
АЛЬБОМ 6	ПЗ	ПОЯСНИТЕЛЬНАЯ ЗАПИСКА
	АУ	АВТОМАТИЗАЦИЯ САНТЕХУСТРОЙСТВ
АЛЬБОМ 7	ПЗ	ПОЯСНИТЕЛЬНАЯ ЗАПИСКА
	ЭМ	СИЛОВОЕ ЭЛЕКТРООБОРУДОВАНИЕ, УСТАНОВКА ЭЛЕКТРООБОРУДОВАНИЯ И ПРОКЛАДКА ТРУБ
АЛЬБОМ 8	ПЗ	ПОЯСНИТЕЛЬНАЯ ЗАПИСКА
	ЭО	ЭЛЕКТРООСВЕЩЕНИЕ ЗДАНИЯ, ПОСТАНОВОЧНОЕ ОСВЕЩЕНИЕ
АЛЬБОМ 9	ПЗ	ПОЯСНИТЕЛЬНАЯ ЗАПИСКА
	КТ	КИНОТЕХНОЛОГИЯ
	СС	СВЯЗЬ И СИГНАЛИЗАЦИЯ
	ПС	ПОЖАРНАЯ СИГНАЛИЗАЦИЯ
АЛЬБОМ 10	ЭМЗ	ЭЛЕКТРООБОРУДОВАНИЕ ЗАДАНИЕ ЗАВОДУ-ИЗГОТОВИТЕЛЮ
АЛЬБОМ 11	ЭЛМ	ЭЛЕКТРОМОНТАЖНЫЕ ИЗДЕЛИЯ
АЛЬБОМ 12	АУ	ЗАДАНИЕ ЗАВОДУ НА ИЗГОТОВЛЕНИЕ ЩИТОВ
АЛЬБОМ 13 (в 2-х частях)	МТУ	ТЕХНИЧЕСКИЕ УСЛОВИЯ МЕХАНООБОРУДОВАНИЯ
	М	МЕХАНООБОРУДОВАНИЕ
АЛЬБОМ 14	СО	СПЕЦИФИКАЦИИ ОБОРУДОВАНИЯ
АЛЬБОМ 15	ВМ	ВЕДОМОСТИ ПОТРЕБНОСТИ В МАТЕРИАЛАХ
АЛЬБОМ 16 (в 3-х частях)		СМЕТЫ

АО ЦНИИЭП имени Б.С.МЕЗЕНЦЕВА
Главный инженер АО М.ГЛИНКИН
Главный архитектор проекта Г.МУРАДОВ

Утвержден Госкомархитектуры письмом от 29.11.91 г. № 2-129 и введен в действие А.О. ЦНИИЭП им. Б.С. Мезенцева приказом от 17.09.92 № 71

Альбом 1 часть 2

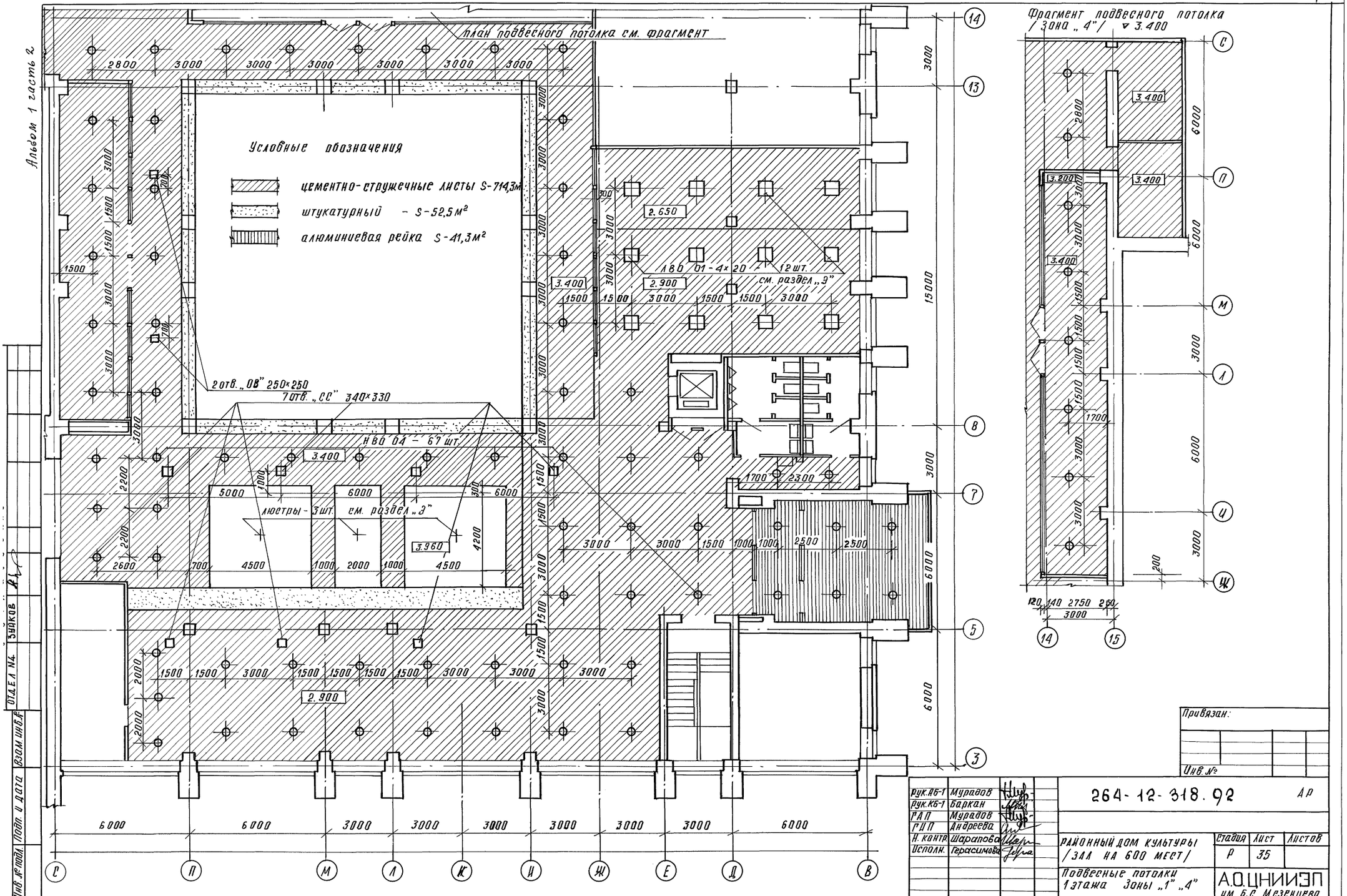

Привязан:

Инв. №

рук.АБ-1	Муратов		
рук.КБ-1	Баркан		
РАП	Муратов		
ГИП	Андреева		
Н. контр	Шарапова		
Исполн.	Герасимова		

264-12-318.92 АР

РАЙОННЫЙ ДОМ КУЛЬТУРЫ /ЗАЛ НА 600 МЕСТ/

Подвесные потолки 1 этажа Зоны „1" „4"

Стадия	Лист	Листов
Р	35	

А.О. ЦНИИЭП им. Б.С. Мезенцева

Копировал 25447-02 3 Формат А2

Отдел №4 Зуйков

Инв. № подл. | Подп. и дата | Взам. инв. №

Альбом 1 часть 2

Подвесной потолок коридора 1го этажа

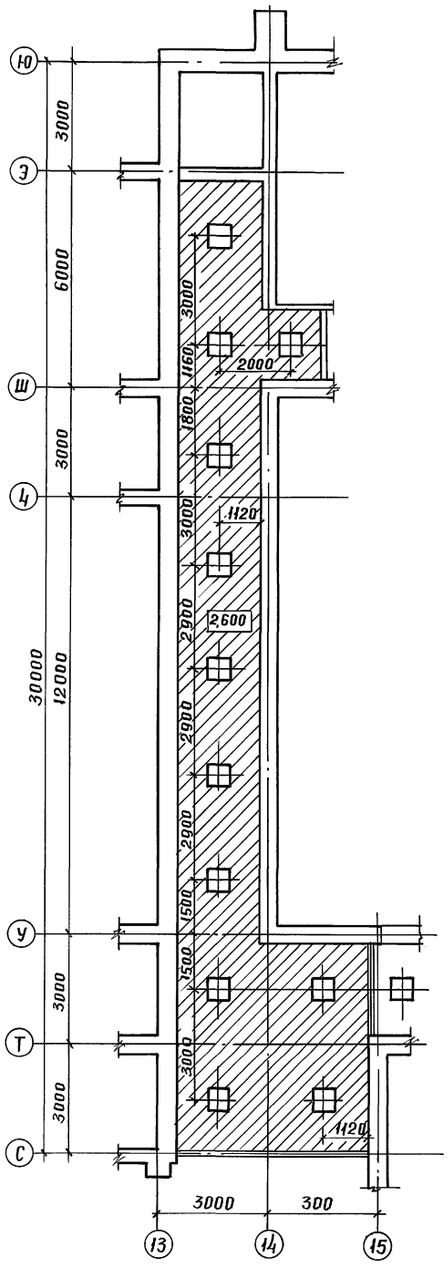

Подвесной потолок киноаппаратного комплекса и осветительских лож 2го этажа.

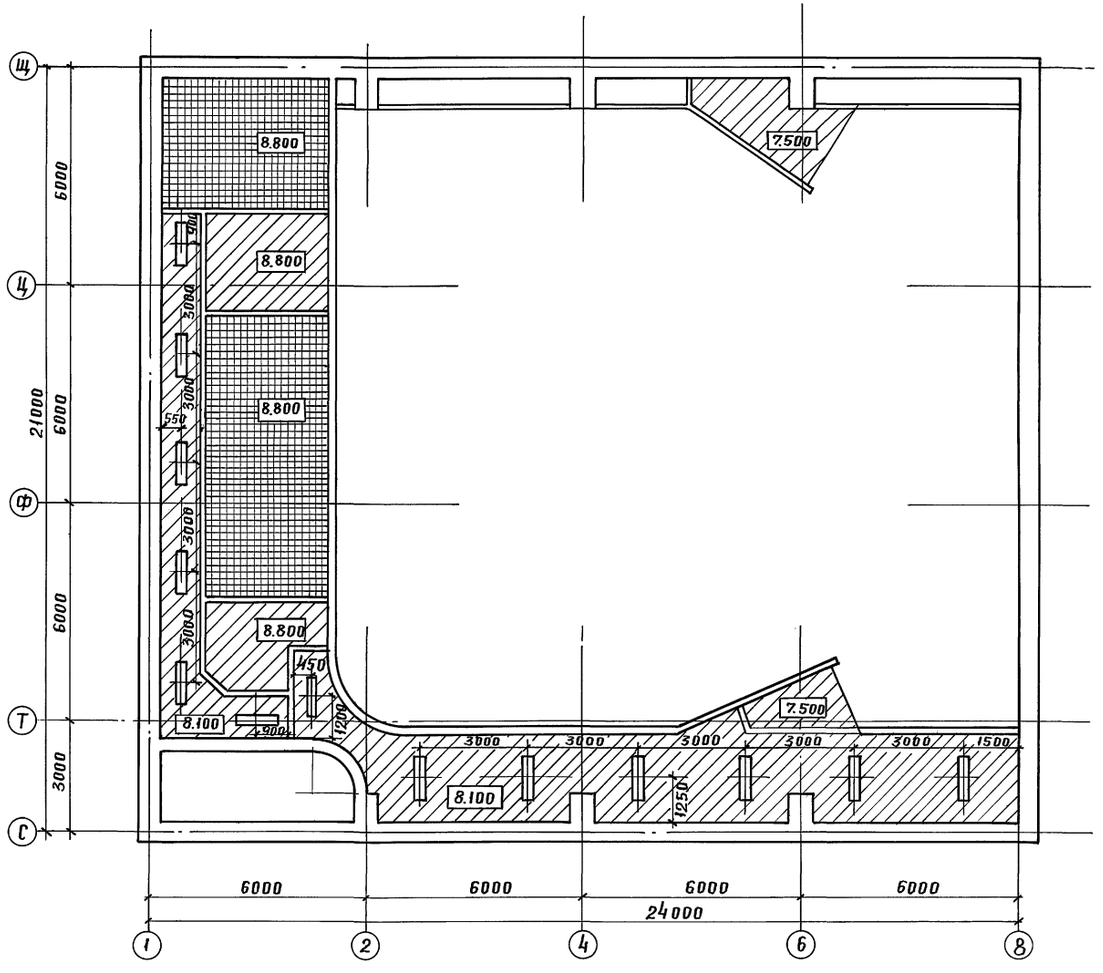
Щ
Ц
Ф
Т
С
6000
6000
6000
21000
6000
6000
3000
8.800
8.800
8.800
8.800
8.100
7.500
7.500
3000
3000
3000

Альбом 1 часть 2

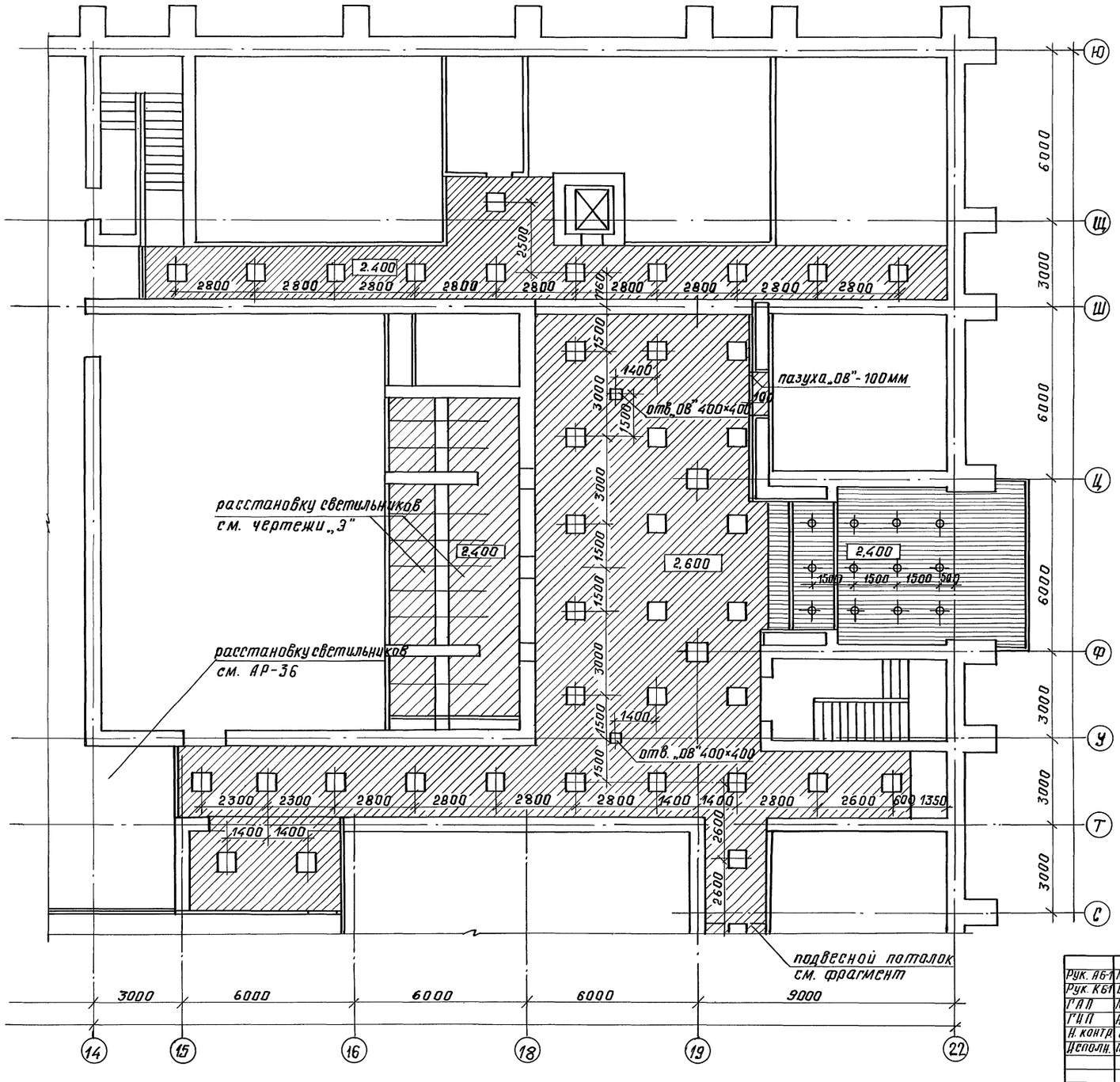

Фрагмент подвесного потолка /зона „4"/ ▽2.600

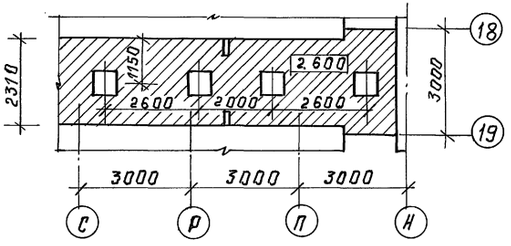

Условные обозначения

— цементно-стружечные листы S = 328.2м²

— алюминиевая рейка S = 49.5м²

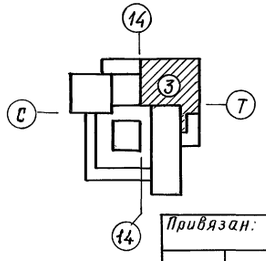

Привязан:

Инв. №

Рук. АБ-1	Мурадов		264-12-318.92 АР
Рук. КБ1	Баркан		
ГИП	Мурадов		
ГИП	Андреева		
Н. контр	Шарапова		
Исполн.	Герасимова		

районный дом культуры /зал на 600 мест/

Стадия	Лист	Листов
Р	37	

Подвесные потолки 1этажа. Зоны „3", „4"

А.О. ЦНИИЭП им. Б.С. Мезенцева

копировал 25447-02 5 Формат А3

Согласовано

Отдел №4 Зуйков

Инв. № подл. | Подп. и дата | Взам. инв. №

Альбом 1 часть 2

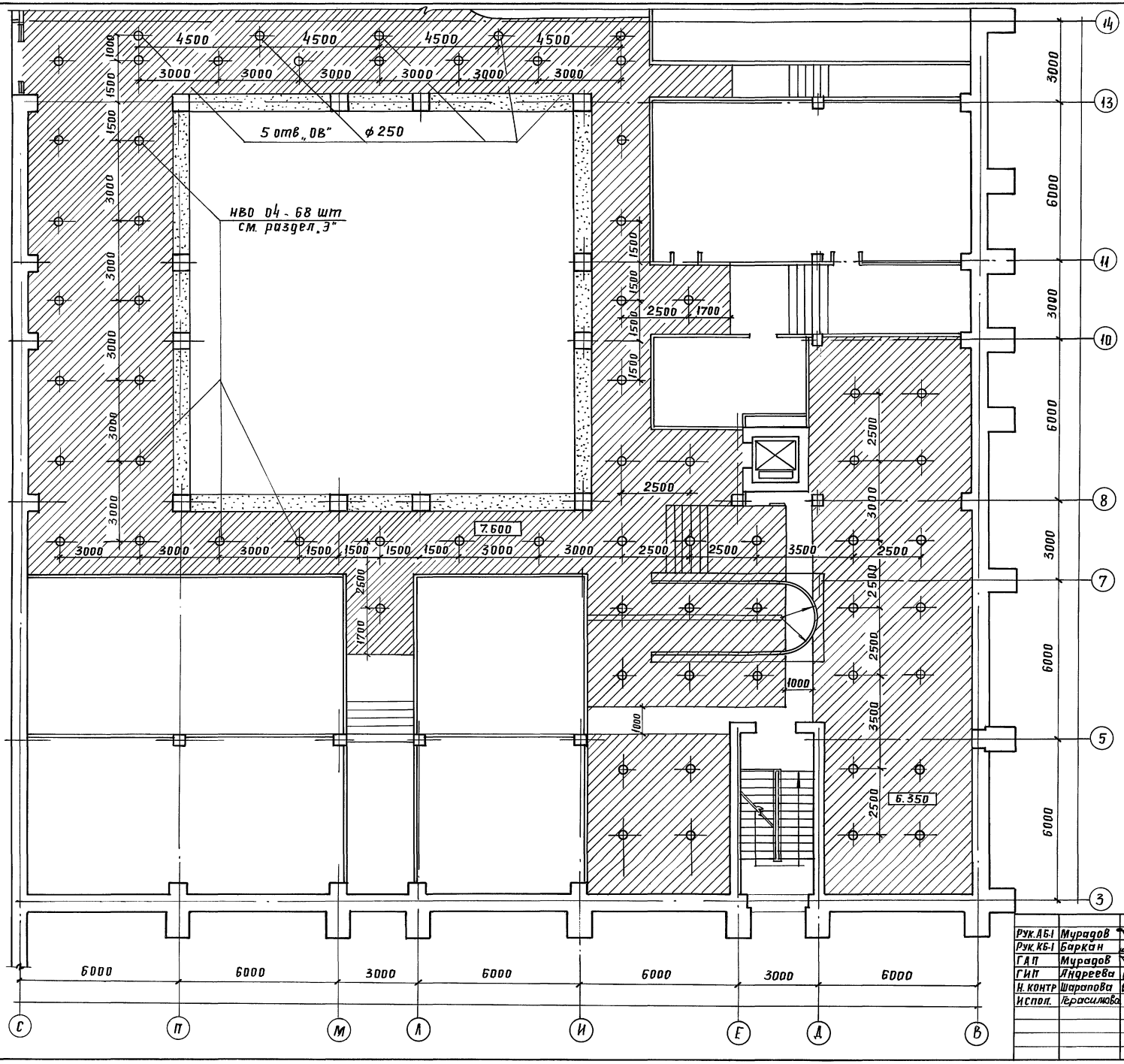

Условные обозначения

— цементно-стружечные листы S-578,9 м²

— штукатурный S-35,2 м²

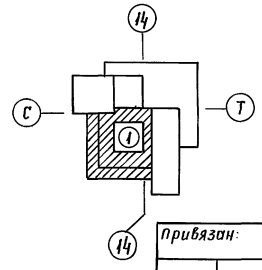

Привязан:

Инв. №

Рук. АБ-1	Мурадов		
Рук. КБ-1	Баркан		
ГАП	Мурадов		
ГИП	Андреева		
Н. контр	Шарапова		
Испол.	Герасимова		

264-12-318.92 АР

Районный дом культуры /зал на 600 мест/

Стадия	Лист	Листов
Р	38	

Подвесные потолки 2 этажа Зона „I"

А.О. ЦНИИЭП им. Б.С. Мезенцева

Копировал 25447-02 6 Формат А2

ОТДЕЛ N4 ЗУЙКОВ

Взам. инв. № | Подпись и дата | Инв. № подл.

Альбом 1 часть 2

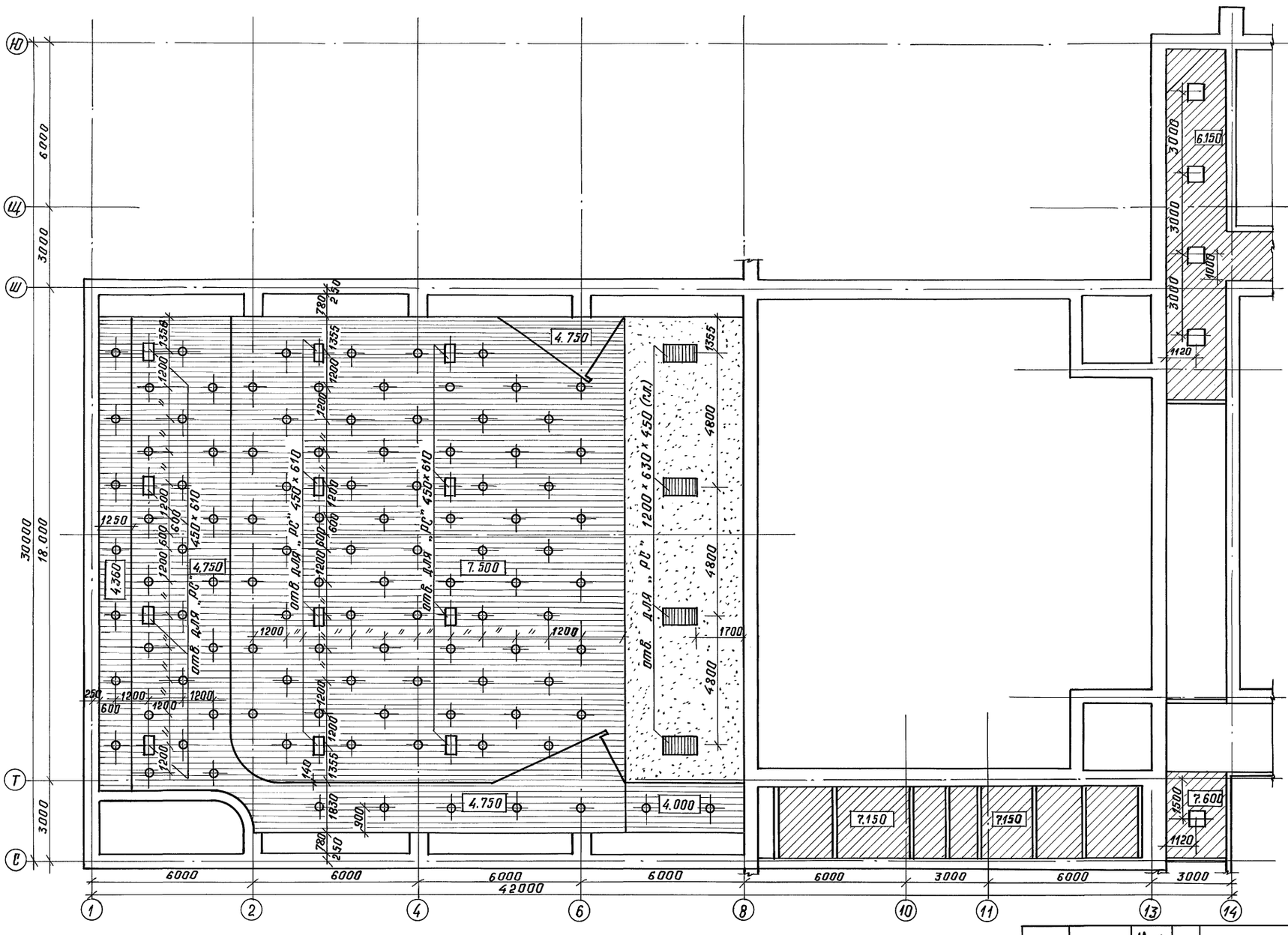

Условные обозначения подвесных потолков

- — цементно-стружечные листы 75,5 м²
- — гипсовые плиты 375,0 м²
- — штукат. по сетке 87,5 м²
- — светильник марки ЛВО 01-4×20
- — светильник марки НВО 04

Рук. АБ1	Мурадов	
Рук. КБ1	Баркан	
ГАП	Мурадов	
ГИП	Андреева	
Н. контр.	Герасимова	
Исполн.	Шарапова	

Привязан:

Инв. №

264-12-318.92 АР

районный дом культуры /зал на 600 мест/

Стадия	Лист	Листов
Р	39	

подвесные потолки зала, коридоров и санузлов 2-го этажа. Зона „2".

АО ЦНИИЭП им. Б.С. Мезенцева

копировал 25447-02 7 формат А2

Инв. № подл. | Подп. и дата | Взам. инв. № | Отд. ГЕЛ. №4 | Зуйков

Альбом 1 часть 2

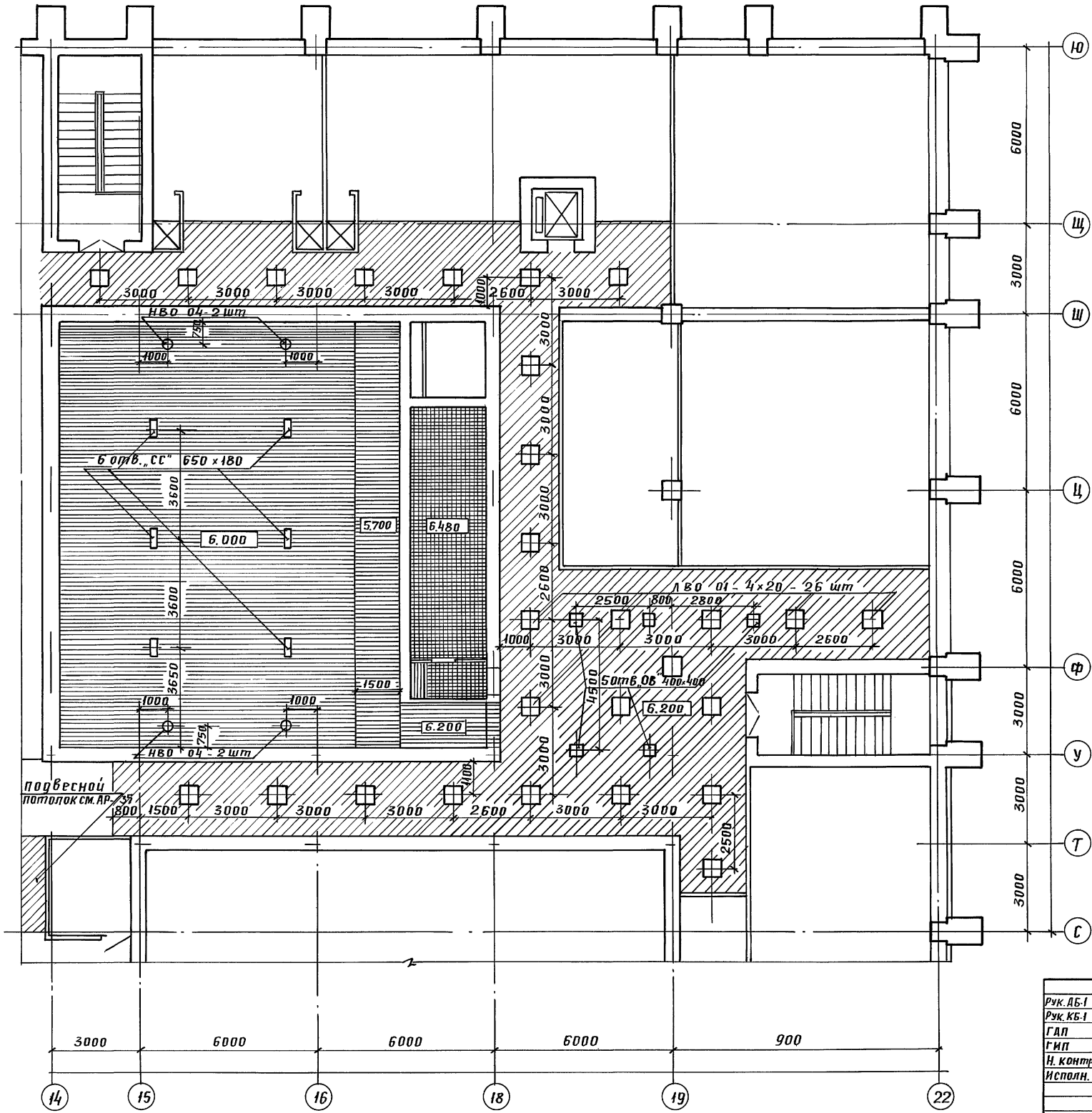
Ю
Щ
Ш
Ц
Ф
У
Т
С
6000
3000
6000
3000
3000
3

Альбом 1 часть 2

ЭКСПЛИКАЦИЯ ПОЛОВ

Наименование или номер помещения	Тип пола	Схема пола или номер узла по серии	Элементы пола и их толщина	Площ. пола, м²
1	2	3	4	5
АР-2 – 1,2,4, 5,7 АР-3 – 1,3,4, 9,11,14 АР-4 – 1,2,3,10 АР-5 – 8,11,12	I		– цементно-песчаная стяжка М-200 с выровненной поверхностью и железнением – 20 – керамзитовый гравий γ = 600 кг/м³ с проливкой цементно-песчаным раствором – 80 – бетонная подготовка „М-100" – 100 – щебень, втрамбованный в грунт на 4 см.	1928,5
АР-4 – 6,7,12	II	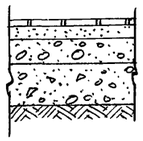	– штучный дубовый паркет /ГОСТ 862.1-85/ на быстротвердеющей мастике на водостойких вяжущих – 17 – цементно-песчаная стяжка „М-150" с выровненной поверхн. – 20 – керамзитовый гравий γ = 600 кг/м³ с проливкой цементно-песчаным раствором – 63 – бетонная подготовка „М-100" – 100 – щебень, втрамбованный в грунт на глубину 4 см.	110
АР-2 – 3,6 АР-3 – 5,10,12 АР-4 – 4,5,8,9, 11,13,14, АР-5 – 1,2,3, 9,10 АР-6 – 3 АР-8 – 19 АР-9 – 2,3,11	III	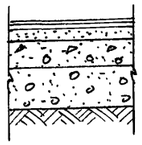	– линолеум поливинилхлоридный на тканевой основе /ГОСТ 7251-77/ на быстротвердеющей мастике – 5 – стяжка полимерцементная „М-150" с выровненной поверхн. – 10 – цем.-песчаная стяжка „М-150" с выровненной поверхн. – 20 – керамзитовый гравий γ = 700 кг/м³ с проливкой цем.-песч. раствором „М-150" – 65 – бетонная подготовка „М-100" – 100 – щебень втрамбованый в грунт на гл. 4 см.	581,5
АР-8 – 5,8,9, 11,12 АР-12 4,10,11,12 АР-13 7 АР-11 10,11 АР-10 1,2,3,4,5,6,7 8,9,11,15,16	IV	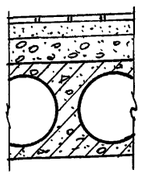	– штучный дубовый паркет на быстротвердеющей мастике /ГОСТ 862.1-85/ – 17 – цементно-песчаная стяжка „М-150" с выровн. поверх. – 23 – керамзитовый гравий с проливкой цем.-песч. раствором γ = 600 кг/м³ – 60 – жел.-бет. плита перекрытия – 220	1234,8
АР-8 – 3,10,13, 14,15,17 АР-9 – 5,6 АР-10 – 10 АР-12 1,2,3,6 АР-13 1,6,8,11 АР-11 4,5,6,7	V (V*)	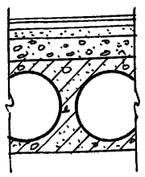	– линолеум на быстротвердеющей мастике /ГОСТ 7251-77/ – 5 – стяжка полимерцементная „М-150" с выровненной поверхностью – 10 – цементно-песчаная стяжка „М-150" с выровненной поверхностью – 20 – керамзитовый гравий γ=600 кг/м³ с проливкой цементно-песчаным раствором „М-150" – 65 – жел.-бет. плита перекрытия – 220 – в случае $\bar{\gamma}$* цем.-песч. стяжка – 25	561,5
АР-11 9	VI	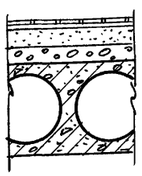	– керамическая плитка /ГОСТ 6787-80*/ на цементно-песчаном растворе „М-150" – 20 – цементно-песчаная стяжка „М150" с выровненной поверхн. – 20 – керамзитовый гравий γ=600 кг/м³ с проливкой цементно-песчаным раствором „М-150" – 60 – жел.-бет. плита перекрытия – 220	24,0

1	2	3	4	5
АР-6 – 10,11,12, 15,16 АР-8 – 16 АР-9 – 4,6*, 7,8,14,15* 14 АР-10 7,13 АР-12 2,9 АР-13 8 АР-11	VII	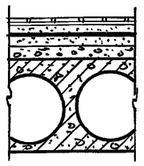	– керамическая плитка /ГОСТ 6787-80*/ на цементно-песчаном растворе „М-150" – 20 – цементно-песчаная стяжка „М-150" с выровнен. поверхностью – 20 – 2 слоя гидроизоляции на горячей битумной мастике – 5 – цементно-песчаная стяжка „М-150" с выровнен. поверхн. – 35 – жел-бет. плита перекрытия – 220	256,5
АР-13 4,10 АР-15 2,3	VIII	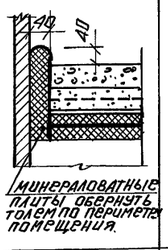 минераловатные плиты обернуть толем по периметру помещения.	– цементно-песчаная стяжка с выровненной поверхностью и железнением – 20 – бетон „М-200" армированный сеткой 200/200/5/5 ГОСТ 8478-81 – 70 – 2 слоя рубероида внахлест – 2 – асбоцементный лист плоский /ГОСТ 18124-75*/ – 8 – 2 слоя по 40мм минераловатных плит акустических на синтетическом связующем ПП $\bar{\gamma}$ = 150 кг/м³ /ГОСТ 9573-82*/ в бежатом состоянии – 40 – жел-бет. плита перекрытия	121,0
АР-8 5	IX	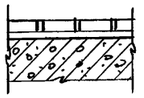	– штучный паркет на быстротвердеющей мастике – 17 – выравнивающий слой – 3 – жел-бет. гребенка лекционного зала	60,0
АР-9 – 10 АР-12 5 АР-13 3	X	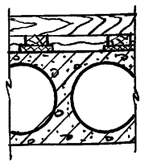	– бруски деревянные сеч. 60×60 – 60 – лаги из антисептированных досок сеч. 100×40(h) через 500 мм – 40 – прокладки из минераловатных плит 150×150×25 мм (шаг вдоль лаги через 500 мм) – 20 – песок – 50 – жел.-бет. плита перекрытия – 220	613,5
АР-9 – 9,10	XI	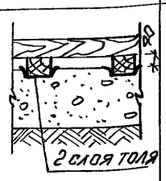	– бруски деревянные сеч. 60×60 – 60 – лаги из антисептированных досок 100×60(h) втопленных в бетон через 500 мм – 60 – бетонная подготовка „М-100" – 150 – щебень, втрамбованный в грунт на глубину 4 см.	292,5
АР-7 2	XII	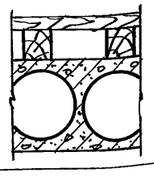	– дощатый настил в шпунт – 60 – лаги из антисептированных брусьев 130×130 – 130 – жел.-бет. плита перекр.	205,0
АР-8 – 6,7 АР-12 8 АР-7 4,5,6	XII*	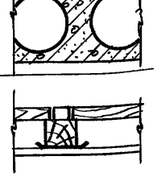	– дощатый настил в шпунт – 37 – лаги антисептированные 100×40, огрунтованные битумом с шагом 100 – 40 – прокладки из минераловатных плит – 23 – жел.-бет. плита перекрытия	190,0
АР-7 3	XIII	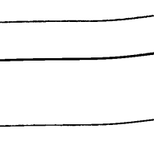	– съемные щиты планшета – 60 – лаги из антисептированных брусьев 130×130 – 130 – металлические балки тюма	34,5

1	2	3	4	5
АР-2 – 3, АР-6 – 2,5,7 АР-9 – 12	XIV	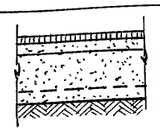	– мозаичный пол из мраморной крошки на цементно-песчаном растворе „М-150" – 20 – стяжка из цементно-песч. раствора „М-150" – 20 – бетон „М-100" армированный – 80 – щебень, втрамбованный в грунт на 4 см.	196,5
АР-6 8	XV	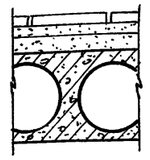	– мрамор – 20 – цементно-песчаный раствор „М-150" – 20 – цементно-песчаная стяжка „М-150" – 60 – железобетонная плита перекрытия	225,0
АР-6 – 1,6,7,9, 18 АР-8 – 2,4 АР-9 – 13 АР-7 7,8,9,11, 10	XVI	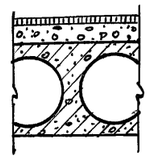	– мозаичный пол из мраморной крошки на цементно-песчаном растворе „М-150" – 20 – керамзитобетон – 80 – железобетонная плита перекрытия	945,5
АР-7 1	XVII	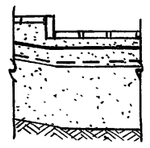	– штучный дубовый паркет на быстротвердеющей мастике /ГОСТ 862.1-85/ – 17 – цементно-песчаная стяжка „М-150" – 20 – гидроизоляция – 3 слоя толя на мастике – 5 – бетон „М-150" армированный арматурной сеткой Ø6AI с шагом 300×300 – 100 – песчаная подсыпка – 150 – грунт	447,8
АР-12 9 АР-11 1,2,3	XVIII		– керамическая плитка /ГОСТ 6787-80*/ на цементно-песчаном растворе „М-150" – 20 – стяжка из цементно-песчаного раствора „М-150" – 20 – 2 слоя рубероида на мастике 2 – асбоцементный лист 8 – полужесткие минераловатные плиты марки „ПП" – 100 – ж.б. плита перекрытия	78,5
АР-10 13	XIX	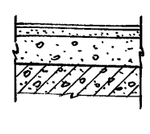	– ворсовый синтетический ковер – 5 – стяжка цементно-песчаная „М-150" – 20 – керамзитобетон М-50 γ = 800 кг/м³ – 40 – конструкция пандуса	20,0

Примечание

1. Данный чертеж см. совместно с АР-45 и планами этажей АР-2 ÷ АР-13.

Привязан:

Инв. №

Рук. АБ	Мурадов		
Рук. КБ-1	Баркан		
ГАП	Мурадов		
РИП	Андреева		
Н. контр.	Шарапова		
Исполн.	Логинова		

264-12-318.92 АР

Районный дом культуры (зал на 600 мест)

Стадия	Лист	Листов
Р	41	

Экспликация полов. (начало)

А.О. ЦНИИЭП им. Б.С. Мезенцева

Копировал 25447-02 9 Формат А2

Инв. № подл. | Подп. и дата | Взам. инв. №

Альбом 1 часть 2

Ведомость отделки помещений

Наименование или номер помещения	Потолок		Стены или перегородки		Низ стен или перегородок (панелей)			Примечания
	площадь	вид отделки	площадь	вид отделки	площадь	вид отделки	высота, мм	
1	2	3	4	5	6	7	8	9
Подвал на отм. -4,200; -3,000; -2,400; -1,900								
Зона 1								
1. Маш. зал	238,8	клеевая побелка	250,5	окраска масл. кр.				
2. Машинное отделение лифта	8,3	—»—	30,8	—»—				
3. Гардероб	67,0	водоэм. побелка	113,1	окраска водоэм. кр.				
4. Техподполье	607,5	клеевая побелка	180,5	окраска масл. кр.				
5. Воздухозаборный канал	23,4	клеевая побелка	63,5	клеевая побелка				
6. Коридор	43,1	клеевая побелка	100,8	клеевая побелка				
7 Камера шумоглушения	25,5	—»—	96,6	—»—				
Зона 2								
1. Трюм сцены	101,0	известк. побелка	68,4	известк. побелка				
2 Электрощитовая	60,0	водоэм. побелка	63,0	окраска масл. кр.				
3. Насосная	74,6	—»—	84,1	окраска водоэм. кр.				
4. Сейф скатанных декораций	30,1	известк. побелка	48,8	известк. побелка				
5. Помещение лебедки дымовых люков	13,3	—»—	30,3	—»—				
6. Аккумуляторная	10,4	водоэм. окраска	40,7	керамич. плитка				
7. Кислотная	6,0	—»—	30,4	—»—				
8. Оркестровая яма	41,9	известк. побелка	70,5	окраска водоэм. кр.				
9. Помещение для противовесов	16,0	клеевая побелка	36,5	клеевая побелка				
10. Хозяйственные помещения	24,5	—»—	43,0	—»—				
11. Техподполье	30,3	известк. побелка	55,1	окраска масл. кр.				
12. Коридор	70,7	—»—	156,8	известк. побелка				
13. Тамбур	2,0	водоэм. побелка	13,0	окраска водоэм. кр.				
14. Техн. помещ.	46,0	известк. побелка	60,0	известков. побелка				
Зона 3								
1. Венткамера	191,6	клеевая побелка	456,0	окраска масл. кр.				
2. Воздухозаборный канал	38,0	клеевая побелка	80,0	клеевая побелка				
3. Машинное отделение лифта	7,9	клеевая побелка	29,5	окраска масл. кр.				
4. Комната оркестрантов	21,8	водоэм. побелка	50,8	окраска водоэм. кр.				
5. Комната рабочих сцены	12,5	—»—	38,2	—»—				
6. Бильярдная	36,2	водоэм. побелка	106,8	окраска водоэм. кр.				
7. Курительная	56,5	—»—	126,5	—»—				
8. Хозкладовая	16,7	клеевая побелка	43,8	окраска масл. кр.				
9. Прокат	51,9	водоэм. побелка	110,0	окраска водоэм. кр.				
10 Техподполье	58,8	клеевая побелка	110,8	окраска масл. кр.				
11. Коридор	59,3	—»—	227,0	клеевая побелка				
12. Холл	17,3	водоэм. побелка	38,9	окраска водоэм. кр.				
Зона 4								
1. Контора	6,4	водоэм. побелка	27,1	окраска водоэм. кр.				
2. Кладовая белья	4,0	клеевая побелка	20,4					
3. Гардероб №1	12,0	водоэм. побелка	36,8	окраска водоэм. кр.				
4. Тамбур	5,2	водоэм. побелка	17,1	окраска водоэм. кр.				
5. Кладовая сухих продуктов	6,4	окраска водоэм. кр.	6,0	окраска водоэм. кр.	21,2	глазурован. плитка	2100	
6. Тарная	6,8	—»—	6,5	—»—	22,3	—»—	—»—	
7. Холодильная камера	16,4	см. черт. АР-5	61,5	см. черт. АР-5				
8. Машинное отделение холод. камер.	5,8	клеевая побелка	25,4	окраска масл. кр.				
9. Коридор	49,7	водоэм. побелка	131,0	окраска водоэм. кр.				
10. Инвентарная	2,1	клеевая побелка	14,6	окраска масл. кр.				
11. Техподполье	409,1	клеевая побелка	267,8	окраска масл. кр.				
12. Воздухозаборный канал	15,6	клеевая побелка	50,0	клеевая побелка				
13. Техн. помещ.	13,1	водоэм. побелка	40,0	окраска водоэм. кр.				
14. Пожарный пост №2	21,5	—»—	49,0	—»—				

Инв. № подл. | Подп. и дата | Взам. инв. №

Привязан

Инв. №

Рук. АБ-1	Мурадов	
Рук. КБ-1	Баркан	
ГАП	Мурадов	
ГИП	Андреева	
Н. контр.	Шарапова	
Испол.	Логинова	

264-12-318.92 АР

Районный дом культуры /зал на 600 мест/

Стадия	Лист	Листов
Р	42	

Ведомость отделки помещений (начало)

А.О. ЦНИИЭП им. Б.С. Мезенцева

Копировал 25447-02 10 Формат А2

Альбом 1 часть 2

Ведомость отделки помещений

Наименование или номер помещения	Потолок		Стены или перегородки		Низ стен или перегородок (панель)			Примечания
	площадь	вид отделки	площадь	вид отделки	площадь	вид отделки	высота мм	
1	2	3	4	5	6	7	8	9
Первый этаж на отм. 0,000								
Зона 1								
1 вестибюль	150	подвесной цем-струж.	108,0	декорат. штукатурка				
2. кассовый вестибюль	10,5	водоэм. побелка	44,2	окраска водоэм. кр.				
3. помещение кассы	9,4	—"—	43,0	—"—				
4. женский с/у	32,0	окраска водоэм. кр.	63,5	окраска водоэм. кр.	82,6	глазурованная плитка	1800	
5. тамбур вх.	10,0	подвесной алюминиевый	50,0	лицевой кирп. с расшивкой				
6. фойе	230	подвесной цем-струж.	107,3	декорат. штукатурка				
7. зал кафе	105,2	подвесной цем-струж.	86,4	декорат. штукатурка				
8. зимний сад	225,0	—		—				
9. зал игровых автоматов	44,7	подвесной цем-струж.	67,0	декоративная штукатурка				
10. моечная буфета	9,4	окраска водоэм. кр.	13,2	окраска водоэм. кр.	17,6	глазурованная плитка	2100	
11. подсобное помещение буфета	13,0	—"—	17,0	—"—	28,5	—"—	—"—	
12. моечная кафе	15,1	—"—	35,0	—"—	33,0	—"—	—"—	
13. горячий цех	30,2	окраска водоэм. кр.	27,6	окраска водоэм. кр.	34,0	глазурованная плитка	2100	
14. бытовые помещения кафе	15,0	водоэм. побелка	40,0	—"—				
15. санузлы	3,2	окраска водоэм. кр.	9,0	окраска водоэм. кр.	12,0	глазуров. плитка	1800	
16. душевая	2,6	—"—	8,0	глазуров. плитка	10,0			
17. тамбур	7,8	подвесной асбестоц.	60,0	окраска водоэм. кр.				
18. коридор	140	подвесной цем.-струж.	25,0	декорат. штукатурка				
Зона 2								
1. зрительный зал с просцениумом	447,7 / 102,0	подвесной гипсовый подвесной штукатурный	521,5	декоративная штукатурка				
2. игровая площадка (сцена)	204,2	известк. побелка	255	известк. побелка				
3. арьерсцена	34,50	—"—	153	—"—				
4. склад объемных декораций	97,40	—"—	345,0	—"—				
5. склад бутафории и мебели	26,7	—"—	84,5	—"—				
6. помещение ожидания артистов	11,0	водоэм. побелка	45,0	окраска водоэм. кр.				
7. холл для артистов	17,50	—"—	72,5	—"—				
8. коридор	60,21	подвесной цем.-струж.	105,8	окраска водоэм. кр.				
9. тамбуры	11,96	подвесной асбест.	50,0	окраска водоэм. кр.				
10. лестница №5								
11. лестницы №6,7								
Зона 3								
1 тамбур	6,6	подвесной алюминиевый	10,0	лицевой кирп. с расшивкой				
2. вестибюль клубного комплекса	120,0	подвесной цем-струж.	84,5	окраска водоэм. кр.				
3. гардероб клубного комплекса	49,5	подвесной цем-струж.	100,0	—"—				
4. коридор, холл	51,8	—"—	65,0	—"—				
5. лекционная аудитория на 200 мест	166,8	подвесной гипсовый	121,0	декоративная штукатурка	111,5	окраска водоэм. кр. с темным пигментом	2100	
6. механическая мастерская	11,6	водоэм. побелка	44,7	окраска водоэм. кр.				
7. столярная мастерская	25,4	—"—	79,5	—"—				
8. комната директора	18,2	—"—	58,1	—"—				
9. бухгалтерия	11,5	—"—	42,4	—"—				
10. помещение персонала	13,6	—"—	45,9	—"—				
11. комната руководителей кружков и студий	27,0	—"—	73,2	—"—				
12. клубный читальный зал на 20 мест	57,7	—"—	85,0	—"—				
13. метод. кабинет	33,0	—"—	72,8	—"—				
14. холл для отдыха спортсменов	14,4	—"—	33,0	—"—				
15. хоз. кладовая	5,2	—"—	28,2	—"—				
16. санузлы	9,0	окраска водоэм. кр.	22,5	окраска водоэм. кр.	33,0	глазурованная плитка	1900	
17. коридор, холл	33,7	подвесной цем.-струж.	65,0	декоративная штукатурка				
18. тамбур	6,75	подвесной асбестоцем.	35,0	окраска водоэм. кр.				
19. пожарный пост	16,0	водоэм. побелка	50,0	окраска водоэм. кр.				

Инв. № подл. | Подп. и дата | Взам. инв. №

Рук. АБ-1	Мурадов		264-12-318.92 АР
Рук. КБ-1	Баркан		
ГАП	Мурадов		
ГИП	Андреева		
Н. контр.	Шарапова		Районный дом культуры (зал на 600 мест) — Стадия: Р; Лист: 43; Листов:
Испол.	Логинова		Ведомость отделки помещений (продолжение) — А.О. ЦНИИЭП им. Б.С. Мезенцева

Привязан:

Инв. №

Копировал 25447-02 11 Формат А2

Альбом 1 часть 2

Ведомость отделки помещений

Наименование или номер помещения	Потолок		Стены или перегородки		Низ стен или перегородок (панель)			Примечания
	площадь	вид отделки	площадь	вид отделки	площадь	вид отделки	высота мм	
1	2	3	4	5	6	7	8	9
Зона 4								
1. Холл для отдыха спортсменов	16,4	водоэм. побелка	55,5	окраска водоэм. красками				
2. Медпункт	23,0	—"—	61,7	—"—				
3. Комната инструкторов	13,8	—"—	47,0	—"—				
4. Санузлы	4,5	клеевая побелка	13,5	окраска водоэм. кр.	16,5	глазурованная плитка	1800	
5. Раздевальная	42,5	водоэм. побелка	87,0	окраска водоэм. кр.				
6. Раздевальная	43,7	—"—	97,0	—"—				
7. Санузлы	34,6	клеевая побелка	60,0	окраска водоэм. кр.	72,0	глазурованная плитка	1800	
8. Санузлы зрелищной группы	42,8	—"—	78,0	—"—	93,6	—"—	—"—	
9. Инвентарная	22,5	водоэм. побелка	76,0	окраска водоэм. кр.				
10. Спортзал	611,8	—"—	800,6	—"—				
11. Коридор	33,0	—"—	500,5	—"—				
12. Тамбур	3,7	подвесной асбестов.	10,0	окраска водоэм. кр.				
13. Зал игровых автоматов	54,0	подвесной цем.-струж.	82,0	декоративн. штукатурка				
14. Моечная тары	5,4	окраска водоэм. кр.	13,0	окраска водоэм. кр.	18,1	глазурованная плитка	2100	
15. Моечная кухонной посуды	7,5	—"—	16,0	—"—	24,0	—"—	—"—	
16. Холодный цех	9,6	—"—	19,0	—"—	27,5	—"—	—"—	
Второй этаж на отм. 3,600 ; 4,500								
Зона 1								
1. Выставочный зал	116,0	подвесной цем.-струж.	175,5	декоративная штукатурка				
2. Клубная гостиная	60,0	—"—	39,0	—"—				
3. Комната тихих игр	32,8	—"—	46,0	—"—				
4. Видеосалон-гостиная	17,6	водоэм. побелка	66,6	окраска водоэм. кр.				
5. Универсальная студия	171,0	—"—	235,0	—"—				
6. Студия по интересам	20,0	водоэм. побелка	50,0	—"—				
7. Хоровой кружок	32,6	водоэм. побелка	70,2	окраска водоэм. кр.				
8. Оркестровый кружок	34,6	—"—	89,3	—"—				
9. Худ. студия	53,9	—"—	114,7	—"—				
10. Подсобн. помещ.	14,9	клеевая побелка	63,0	окраска водоэм. кр.				
11. Коридор	150	подвесной цем.-струж.	74,5	декоративная штукатурка				
	36	подвесной штукатурный						
13. Пандус		—		—				
14. Моечная бара	6,9	окраска водоэм. кр.	25,5	окраска водоэм. кр.	22,0	глазурован. плитка	2100	
15. Коридор	14,3	подвесной цем.-струж.	40,0	—"—				
16. Универсальная студия	36,2	подвесной цем.-струж.	36,0	окраска водоэм. кр.				
Зона 2								
1. Звукоаппаратная	16,2	подвесной акустический	50,4	окраска водоэм. кр.				
2. Свтопроекционная	9,5	подвесной цем.-струж.	37,8	—"—				
3. Киноаппаратная	26,2	подвесной акустический	68,0	—"—				
4. Помещение киномеханика	7,3	подвесной цем.-струж.	39,0	—"—				
5. Коридор	18,9	подвесной цем.-струж.	99	—"—				
6. Осветительская ложа	8,8	—"—	52,8	—"—				
7. Коридор	47,2	—"—	125,5					
8. Санузлы	37,8	подвесной цем.-струж.	54,0	окраска водоэм. кр.	64,8	глазур. плитка	1800	
9. Рирпроекционная	24,0	клеевая побелка	86,0	окраска водоэм. кр.				
10. Холл для артистов	14,5	подвесной цем.-струж.	56,8	—"—				
11. Коридор	26,7	подвесной цем.-струж.	43,0	—"—				
Зона 3								
1. Артистические	43,5	водоэм. побелка	152,0	окраска водоэм. кр.				
2. Гримерно-парикмахерская	14,8	—"—	50,0	—"—				
3. Костюмерная	32,2	—"—	66,5	—"—				
4. Театральный кружок	72,5	—"—	101,0	—"—				
5. Зал хореографии	70,5	—"—	102,5	—"—				
6. Раздевальные	20,8	—"—	76,5	—"—				
7. Душевые	9,2	окраска водоэм. кр.	66,0	глазурованная плитка				

Инв. № подл. | Подп. и дата | Взам. инв. №

Рук. АБ-1	Мурадов	
Рук. КБ-1	Баркан	
ГАП	Мурадов	
ГИП	Андреева	
Ин. контр.	Шарапова	
Исполн.	Логинова	

Привязан:

Инв. №:

264-12-318.92 АР

Районный дом культуры (зал на 600 мест)

Стадия	Лист	Листов
Р	44	

Ведомость отделки помещений (продолжение)

А.О. ЦНИИЭП им. Б.С. Мезенцева

Копировал 25447-02 12 Формат А2

Альбом 1 часть 2

1	2	3	4	5	6	7	8	9
8 технический кружок	17,3	водоэм. побелка	51,0	окраска водоэм. кр.				
9 кинопроекционная	26,	известковая побелка	67,0	окраска водоэм. кр.				
10 кулуар	73,0	подвесной	82,5	—— » ——				
11 холл-студия по интересам	18,0	—— » ——	45,0	—— » ——				
12 коридор	40,0	—— » ——	148,5	—— » ——				
13 санузел	5,0	клеевая побелка	18,0	окраска водоэм. кр.	21,5	глазурев. плитка	1800	
Зона 4								
1. кино-фото кружок	77,5	водоэм. побелка	115,0	окраска водоэм. кр.				
2. фотолаборатория	16,6	—— » ——	60,0	—— » ——				
3. зал аэробики и тренажеров	201,1	—— » ——	206,0	—— » ——				
4. венткамера	6,8	клеевая побелка	32,5	окраска масл. кр.				
6. комната диск-жокея	12,1	водоэм. побелка	38,0	окраска водоэм. кр.				
7. танцзал-дискотека на 10 пар	30,0	подвесной цем.-струж.	57,0	—— » ——				
8. бар на 10 мест	21,6	—— » ——	35,0	—— » ——				
9. подсобная бара	18,4	окраска водоэм. кр.	40,0	окраска водоэм. кр.	42,0	глазурованная плитка	2100	
10. венткамера	30,0	клеевая побелка	66,0	окраска масл. кр.				
11. коридор	23,0	водоэм. побелка	46,5	окраска водоэм. кр.				
План межферменного пространства								
1. межферменное пространство			213,0	известков. побелка				
План 1 рабочей галереи на отм. 8,500								
1. арьерсцена	28,6	известк. побелка	70,2	известк. побелка				
2. венткамера	64,6	—— » ——	90,0	окраска масл. кр.				
3. венткамера	32,9	—— » ——	70,8	—— » ——				
4. 1-я рабочая галерея	46,2	—— » ——	161,7	известк. побелка				
План 2 рабочей галереи на отм. 12,100								
1. тиристорная	28,6	известк. побелка	84,0	известк. побелка				
2. 2-я рабочая галерея	50,8	—— » ——	171,0	—— » ——				

1	2	3	4	5	6	7	8	9
План на отм. 14,900								
3-я рабочая галерея	50,8	известк. побелка	171,0	известк. побелка				
План на отм. 17,700								
колосниковая площадка	190,6	известк. побелка	180,0	известк. побелка				
керамич. панель								11 м²
лестница №1	20,0	известк. побелка	156	окраска водоэм. кр.				
лестница №2	25,0	—— » ——	160	—— » ——				
лестница №3	20,0	—— » ——	156	—— » ——				
лестница №4	20,0	—— » ——	120	—— » ——				
лестница №5	11,0	—— » ——	200	—— » ——				
лестница №6	45,5	—— » ——	210	—— » ——				
лестница №7	45,5	—— » ——	210	—— » ——				

Экспликация полов /окончание/

Наименование или номер помещения	Тип пола	Схема пола или номер узла по серии	Элементы пола и их толщина	Площ. пола, м²
1	2	3	4	5
АР-3 8	XX	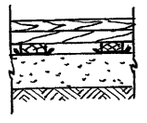	- дощатый настил в шпунт - 37 - лаги из антисептированных досок 100×40 с шагом 500 - 40 - деревянные прокладки через 500 - 25 - 2 слоя толя под прокладки - бетонная подготовка „М-100" - 100 - щебень, втрамбов. в грунт на 4 см.	41,9
АР-3-2,6,7,13 АР-5-5,6 АР-6-4,13	XXI	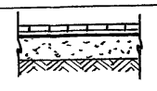	- керамическая плитка /ГОСТ 6787-80/ на цементно-песчаном растворе „М-150" - 20 - гидроизоляция - 2 слоя гидроизола на горячей битумной мастике - 5 - бетонная подготовка „М-100" - 100 - щебень, втрамбованный в грунт	154,0
АР-6-17 АР-8-1	XXII	см. АР-27		10,5
АС-5 7	XXIII	см. АР-5		16,5

Примечания:

1. Окраска всех помещений производится по штукатурке.
2. Маркировка полов дана на планах этажей АР-2 ÷ АР-13.
3. Установку трапов см. чертежи марки КЖ.
4. В помещениях в местах установки раковин стены облицевать глазурованной плиткой на ширину раковин и h = 1800 см. - см. керамич. панель.

Рук. АБ-1	Мурадов	
Рук. КБ-1	Баркан	
ГАП	Мурадов	
ГИП	Андреева	
Н. контр.	Шарапова	
Исполн.	Логинова	

Привязан

Инв. №

264-12-318.92 АР

Районный дом культуры (зал на 600 мест)

Стадия	Лист	Листов
Р	45	

Ведомость отделки помещений (окончание) Экспликация полов (окончание)

А.О. ЦНИИЭП им. Б.С. Мезенцева

Копировал 25447-02 13 Формат А2

Взам. инв. № | Подп. и дата | Инв. № подл.

Альбом 1 часть 2

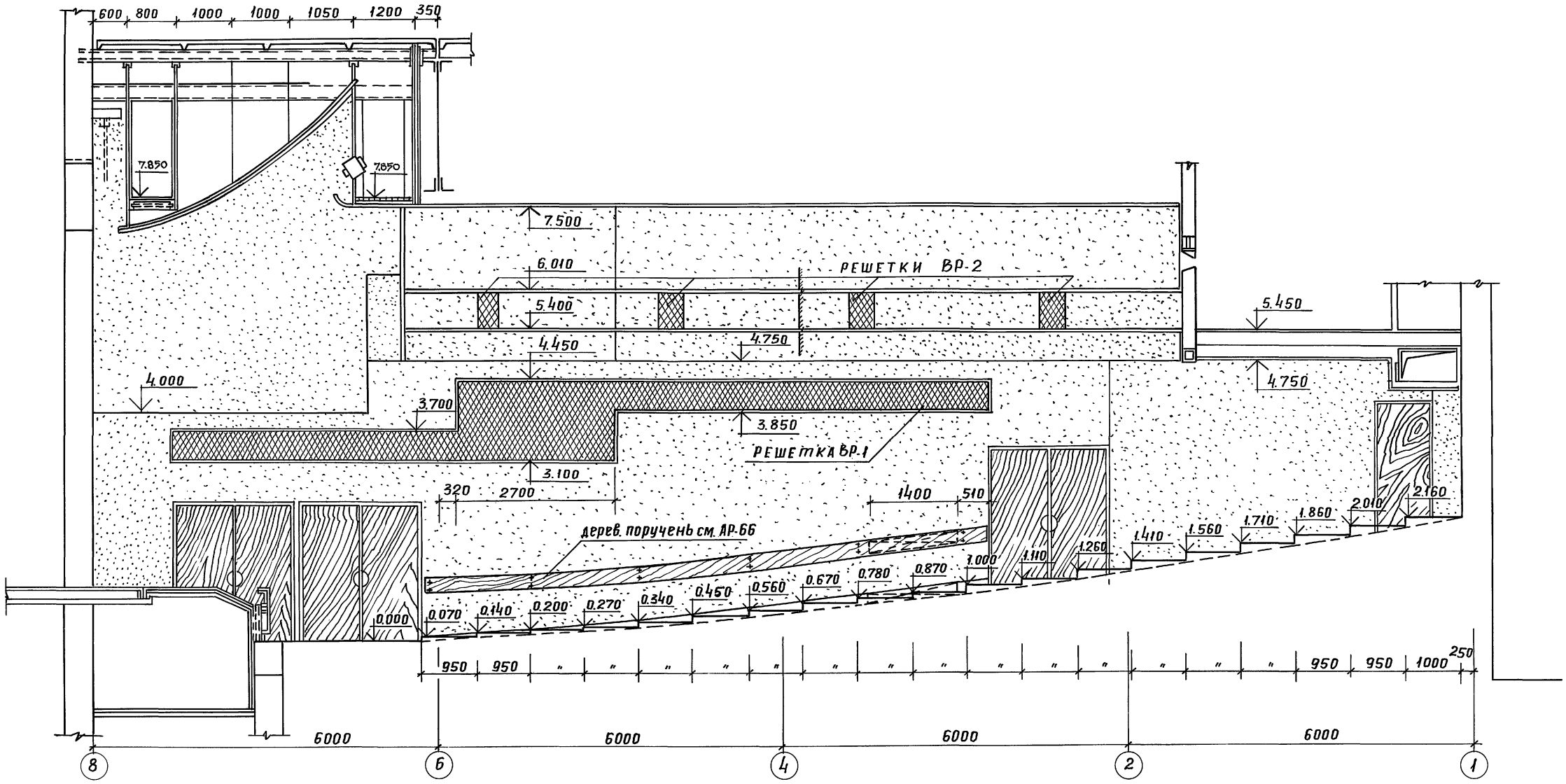

Примечания:

1. Данный лист читать с АР-7 и АР-11; АР-19
2. Решетки см АР-67
3. Отверстия для отопления / по низу стены и за поручнем/ затянуть изнутри мет. сеткой с мелкой ячейкой расход дан на АР-67

Рук. АБ-1	Мурадов		264-12-318.92 АР
Рук. КБ-1	Баркан		
ГАП	Мурадов		
ГИП	Андреева		
Н. контр.	Шарапова		Районный дом культуры /зал на 600 мест/
Исполн.	Шарапова		Развертка стены зрительного зала в осях 8-1 зона 2

стадия	Лист	Листов
Р	46	

Привязан:

Инв. №

АОЦНИИЭП им. Б.С. Мезенцева

Копировал. 25447-02 14 Формат А2

Инв. № подл. | Подпись и дата | Взам. инв. №

Альбом 1 часть 2

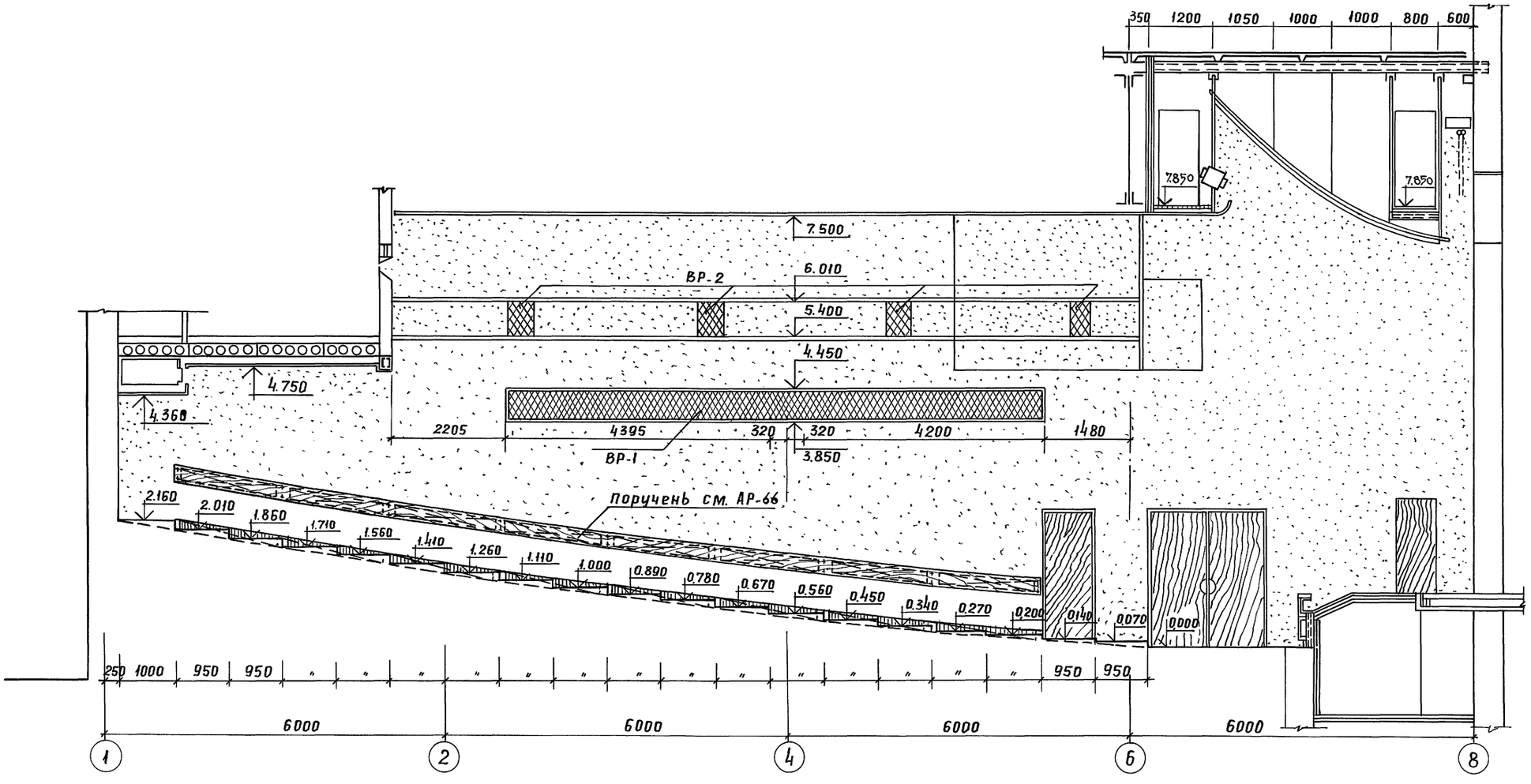

Примечания:

1. Данный лист читать с АР-7 и АР-11; АР-19
2. Вентрешетки см. АР-67
3. Отверстия для отопления / по низу стены и за поручнем/ затянуть изнутри мет. сеткой с мелкой ячейкой расход дан на АР-67.

Рук. АБ-1	Мурадов		264-12-318.92 АР.
Рук. КБ-1	Баркан		
ГАП	Мурадов		
Гип	Андреева		
Н. контр.	Шарапова		Районный дом культуры /зал на 600 мест/
Исполн	Шарапова		Стадия Р; Лист 47; Листов
Привязан			Развертка стен зрительного зала в осях 1-8 зона 2
Инв. №			А.О.ЦНИИЭП им. Б.С. Мезенцева

25447-02 15 Копировал Формат А2

Взам. инв. №
Подпись и дата
Инв. № подл.

Альбом 1 часть 2

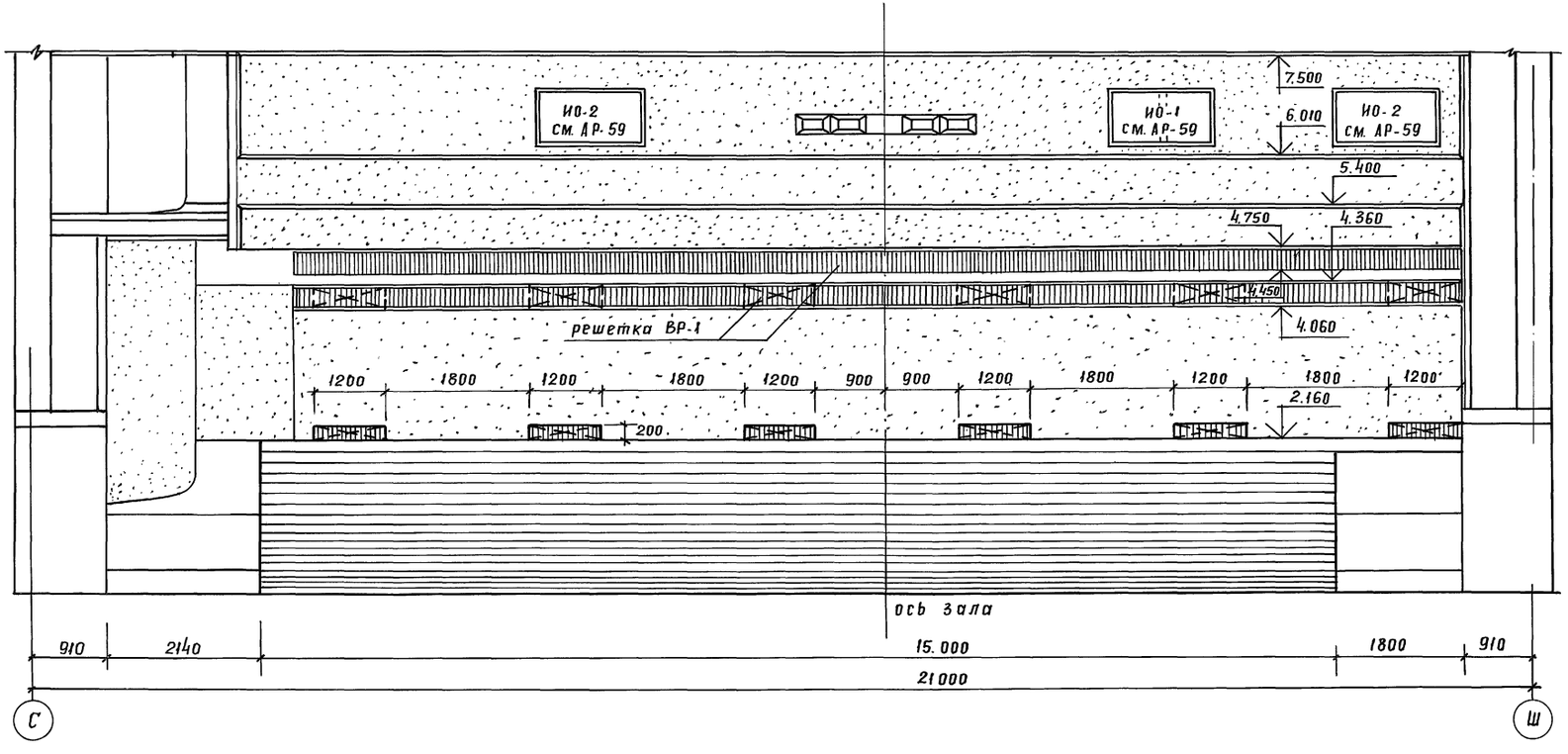

Примечания

1. Данный лист читать с АР-7 и АР-11
2. Вентрешетки см АР-67
3. Индивидуальные окна см. АР-59
4. Отверстия 1000×200 (h) на отм. 2.160 только затянуть изнутри сеткой с мелкой ячейкой /расход дан на АР-67/

Рук. АБ-1	Мурадов		264-12-318.92 АР.
Рук. КБ-1	Баркан		
ГАП	Мурадов		
ГИП	Андреева		
Н. контр.	Шарапова		Районный дом культуры /зал на 600 мест/ — Стадия: Р; Лист: 48; Листов:
Исполн.	Шарапова		Развертка стен зрительного зала в осях С-Ш. Зона 2 — А.О.ЦНИИЭП им. Б.С.Мезенцева

Привязан:

Инв. №

25447-02 16

Инв.№ подл. | Подпись и дата | Взам. инв.№

Альбом 1 часть 2

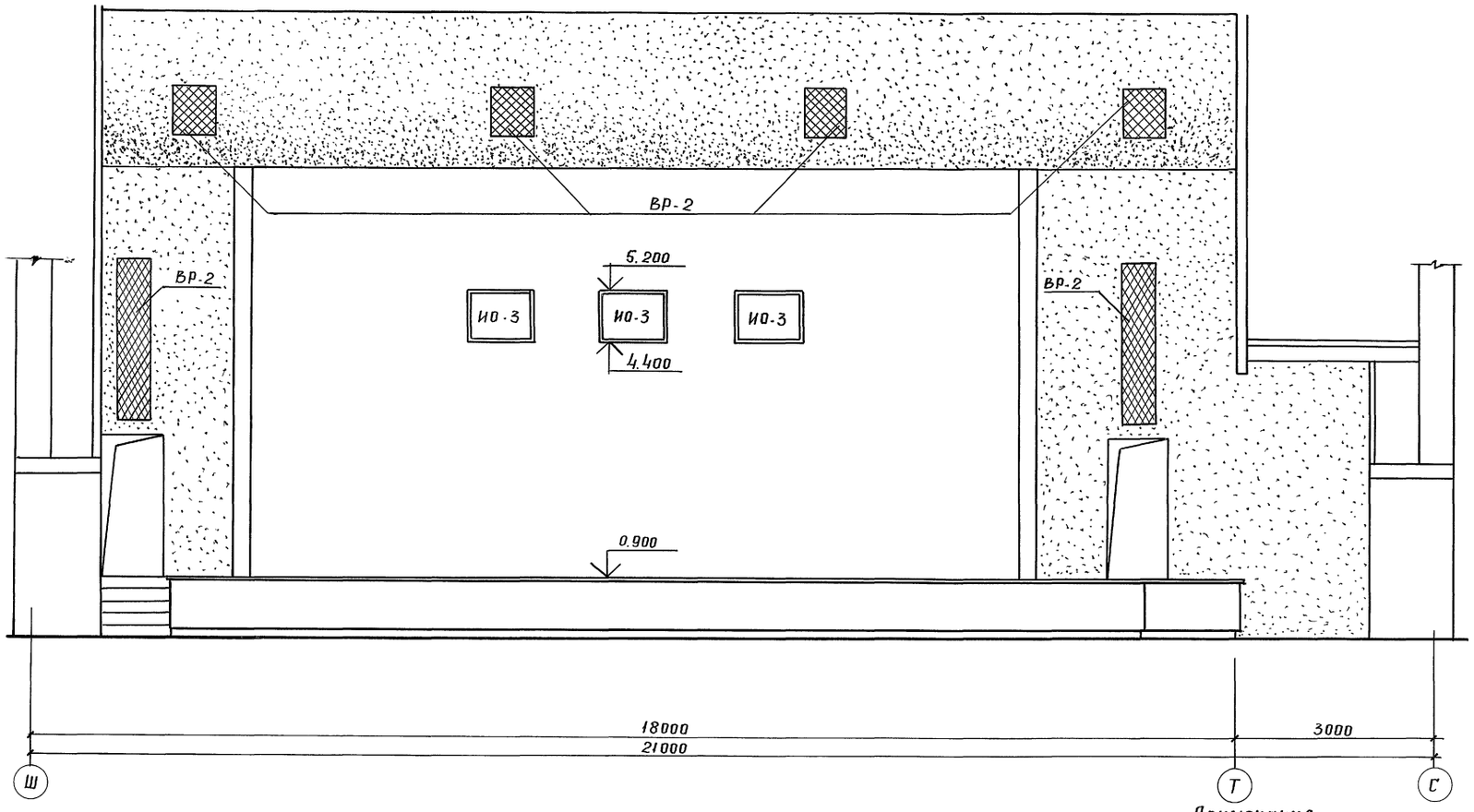

Примечания:

1. Данный лист читать с АР-7 и АР-11, АР-19
2. Вентрешетки см. АР-67
3. Индивидуальн. окна см. АР-59

Рук. АБ-1	Мурадов		264-12-318.92 АР
Рук. КБ-1	Баркан		
ГАП	Мурадов		
ГИП	Андреева		
Н. контр	Шарапова		Районный дом культуры /зал на 600 мест/ — стадия: Р; Лист: 49; Листов:
Исполн.	Шарапова		Развертка стены зрительного зала в осях Ш-С зона 2 — А.О.ЦНИИЭП им. Б.С. Мезенцева

Привязан:

Инв. н

Инв. н подл. | Подпись и дата | Взам. инв. н

Копировал 25447-02 17 Формат А2

Альбом 1 часть 2

3 - 3

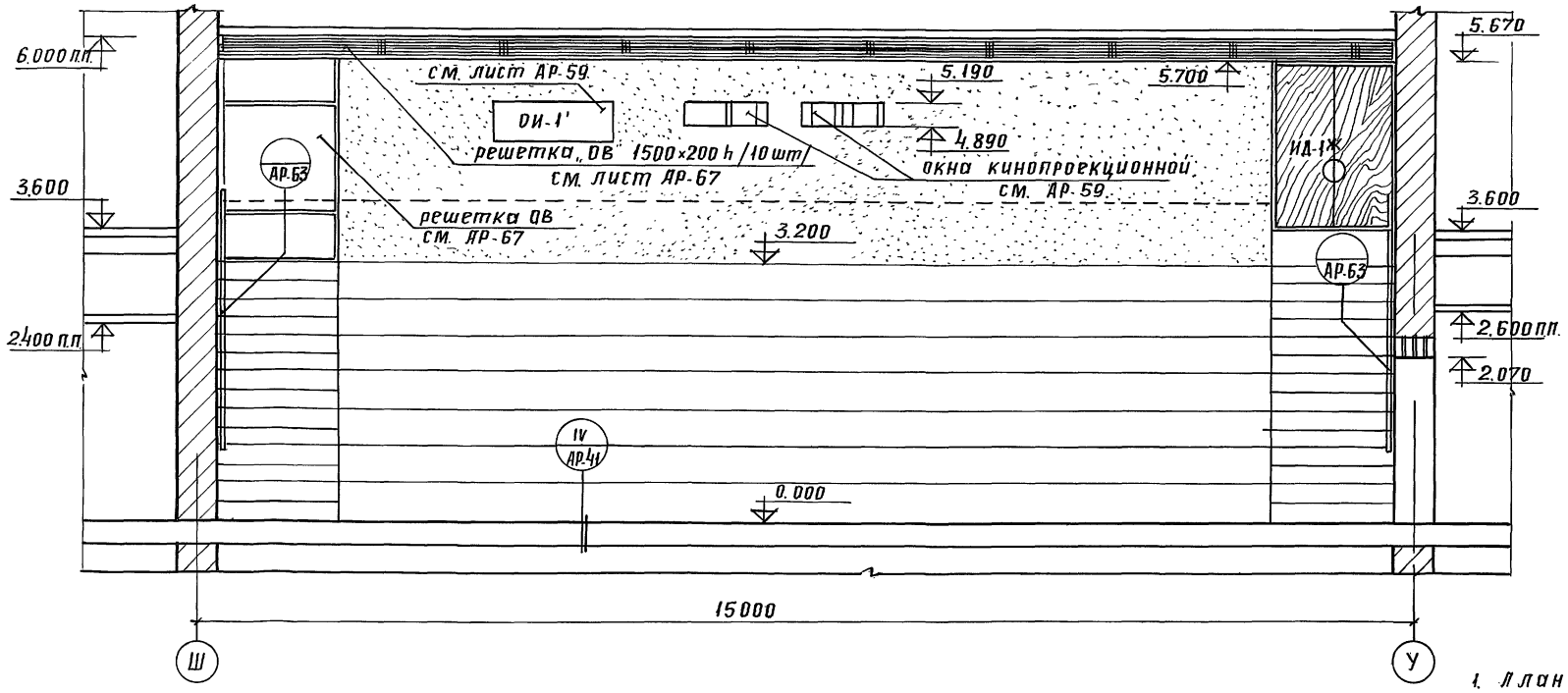

2 - 2

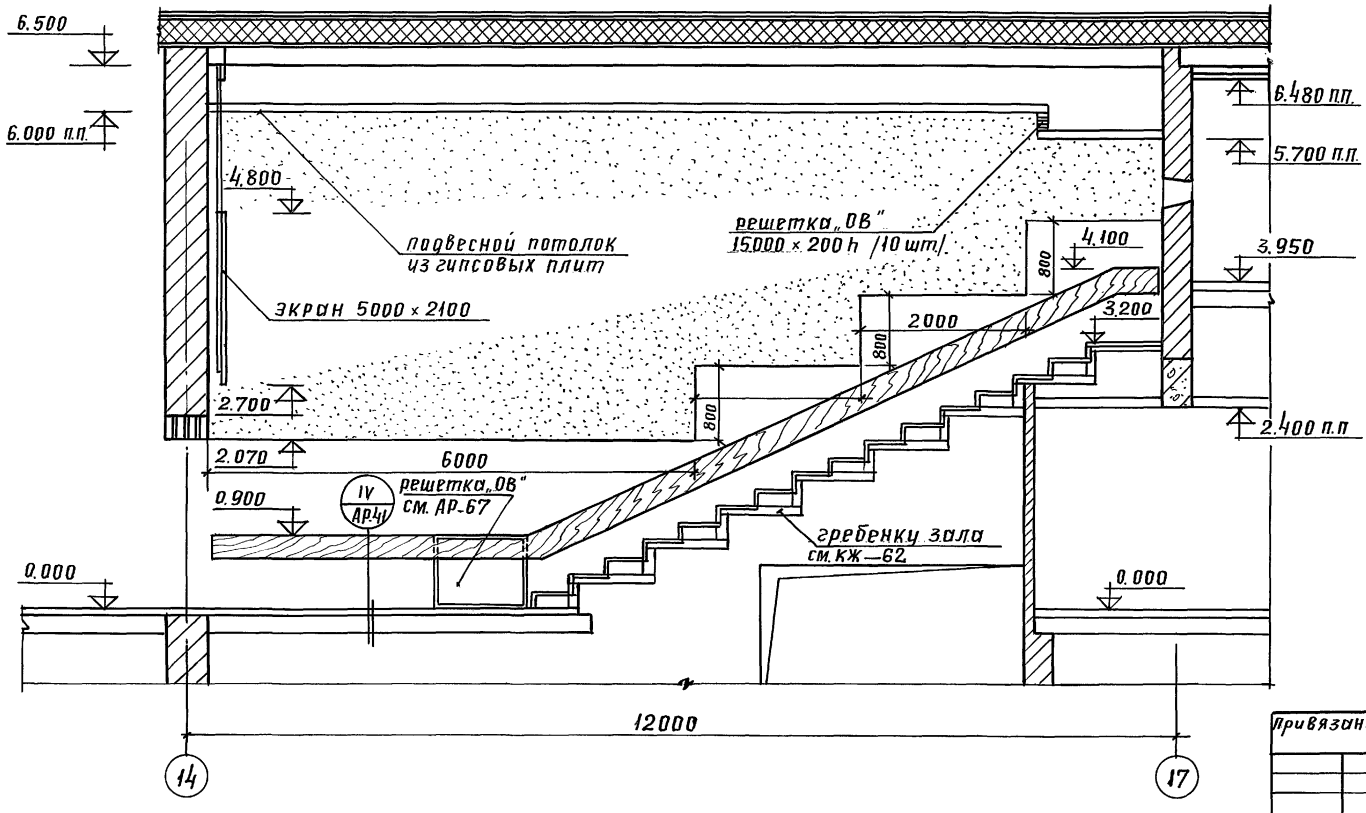

Примечания

1. План лекционной аудитории см. лист АР-12
2. Развертки стен „1-1" и „4-4" см. лист АР-8

Рук. АБ-1	Мурадов		264-12-318.92 АР			
Рук. КБ-1	Баркан					
ГАП	Мурадов					
ГИП	Яндреева					
Н. контр	Шарапова		Районный дом культуры /зал на 600 мест/	Стадия	Лист	Листов
Исполн.	Герасимова			Р	50	
Привязан:			Лекционная аудитория на 200 мест, развертки стен 2-2; 3-3; зона „3"	А.О.ЦНИИЭП им. Б.С. Мезенцева		
Инв. №						

Взам. инв. № | Подпись и дата | Инв. № подл.

Копировал 25447-02 18 Формат А2

Альбом 1 часть 2

1 – 1

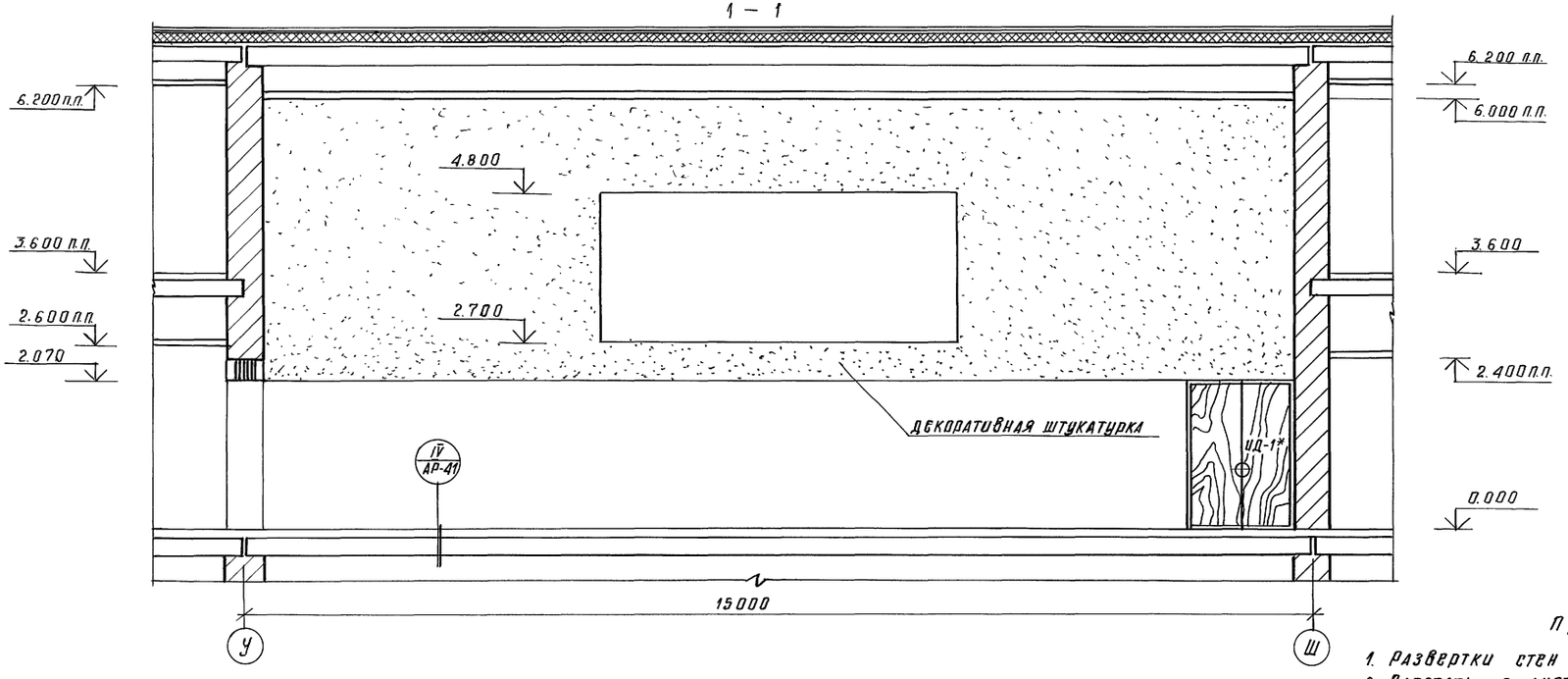

Примечания

1. Развертки стен „2-2"; „3-3" см. лист АР-50
2. Работать с листами АР-8; АР-50.

4 – 4

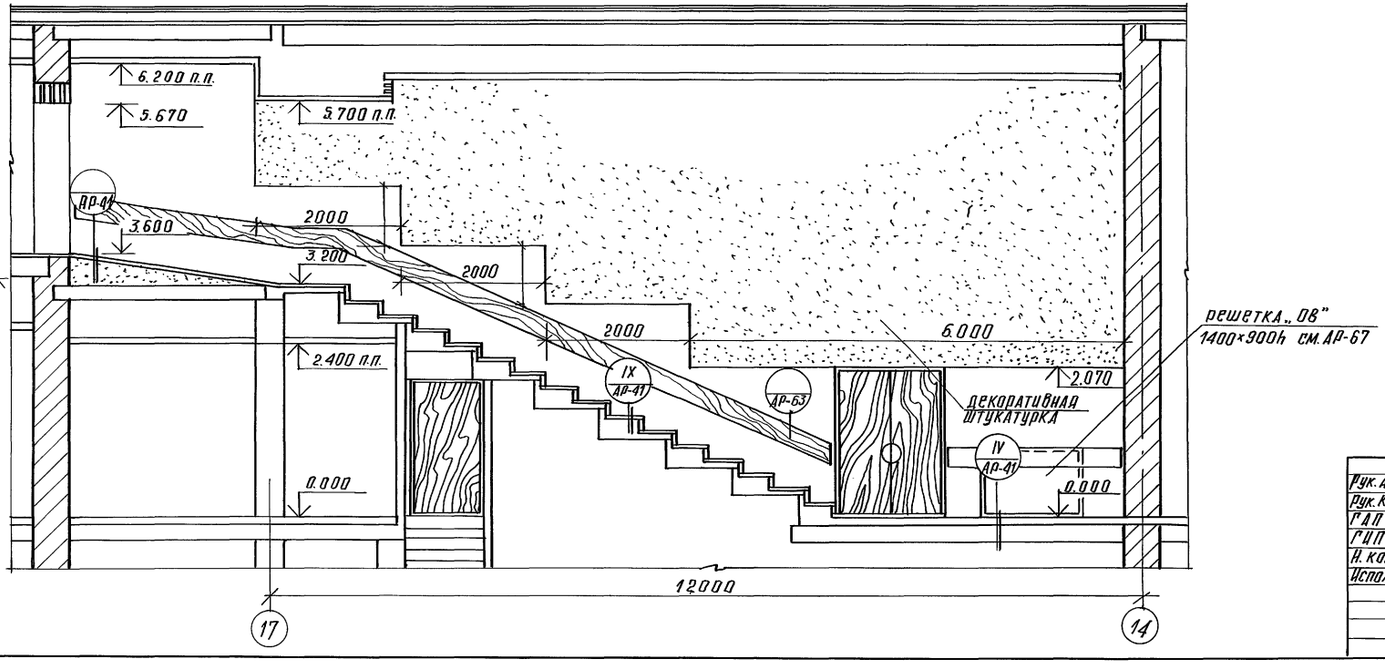

Привязан:

Инв.№

Инв.№ подл. | Подп. и дата | Взам. инв.№

Рук. АБ-1	Мурадов		
Рук. КБ-1	Бадкан		
ГАП	Мурадов		
ГИП	Андреева		
Н. контр.	Шарапова		
Исполн.	Герасимова		

264-12-318.92 АР

Районный дом культуры /зал на 600 мест/

Стадия	Лист	Листов
Р	51	

Лекционная аудитория на 200 мест. Развертки стен 1-1; 4-4. Зона „3".

АО ЦНИИЭП им. Б.С. Мезенцева

Альбом 1 часть 2

ИД-1
(ИД-1*)

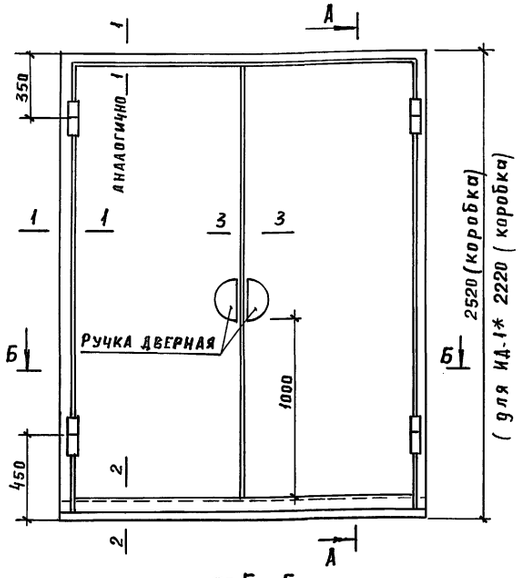

по Б–Б

по А–А

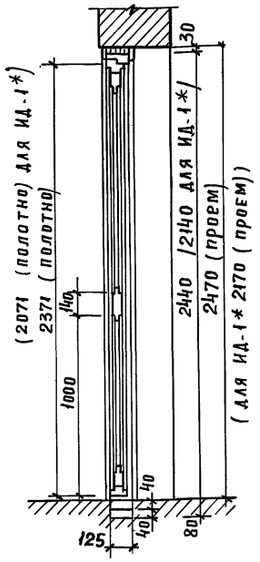

2–2

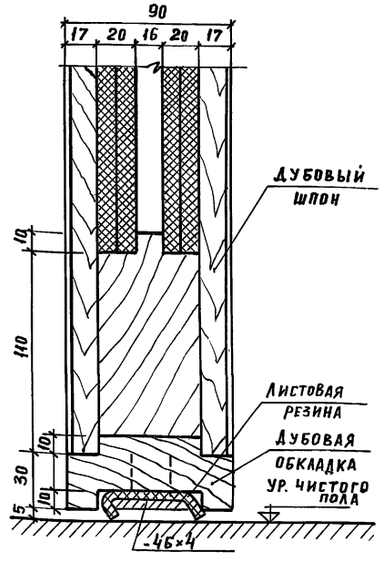

Спецификация на 1 изделие /всего 2ИД-1 и 3ИД-1*/

NN поз.	Обозначение	Наименование	Кол. шт	Масса ед. м3 м2 мп	Примечан
1	ГОСТ 2695-83	Древесина коробки	5	0,14м³	
2	—— " ——	Дубовая обкладка	5	0,05м³	
3	ГОСТ 13715-78	Столярная плита	5	8,64м²	
4	ГОСТ 11519-77	Дубовый шпон	5	8,64м²	
5	ГОСТ 19177-81	Губчатая резина 5=10	5	8,70м²	
6	ГОСТ 10999-76	Листовая резина толь шир. 8	5	2,00мп	
7	ГОСТ 103-76	Полоса ст. – 46×4	5	2,00мп	

Примечания

1. Данный лист читать с АР-7 и АР-8
2. Все деревянные изделия пропитать антипиренами и антисептиками
3. Для ИД-1* - размеры даны в скобках.

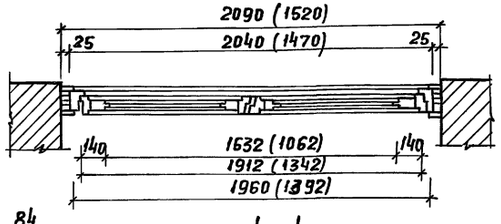

1–1

3–3

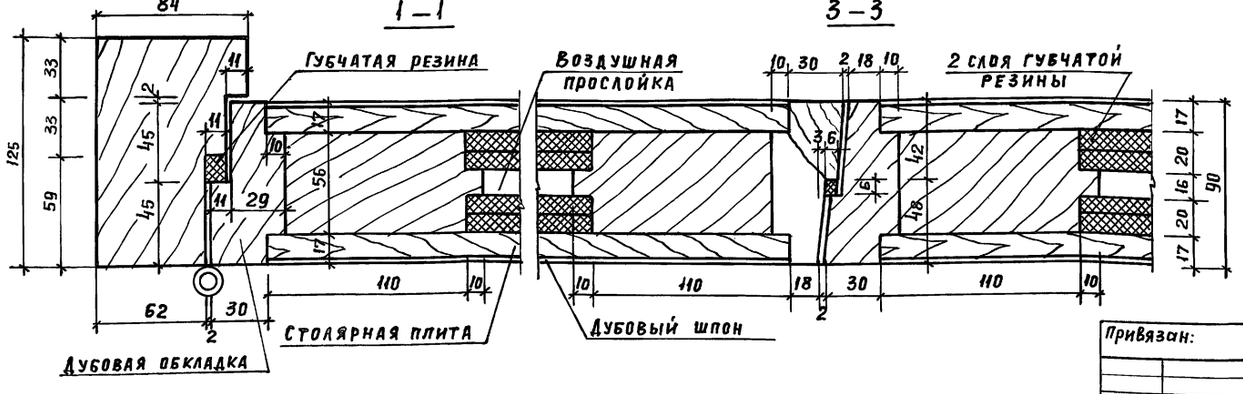

Рук. АБ-1	Мурадов		
Рук. КБ-1	Баркан		
ГАП	Мурадов		
Н. контр	Шарапова		
Исполн.	Шарапова		

Привязан:

Инв. N

264-12-318.92 АР

Районный дом культуры /зал на 600 мест/

Стадия	Лист	Листов
Р	52	

Внутренние двери зала и аудитории ИД-1 и ИД-1* Спецификация.

А.О. ЦНИИЭП им. Б.С. Мезенцева

Копировал 25447-02 20 Формат А2

Инв. N подл. | Подпись и дата | Взам. инв. N

Альбом 1 часть 2

ИД-2

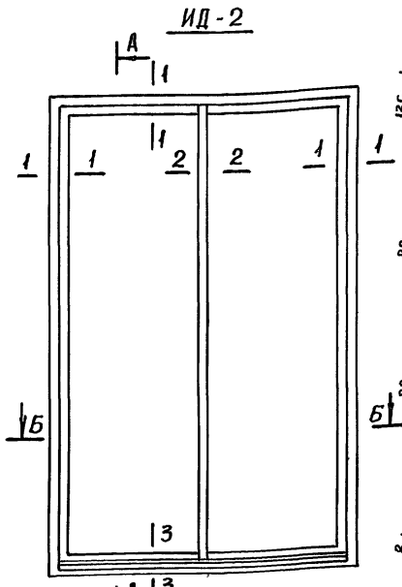

по А-А

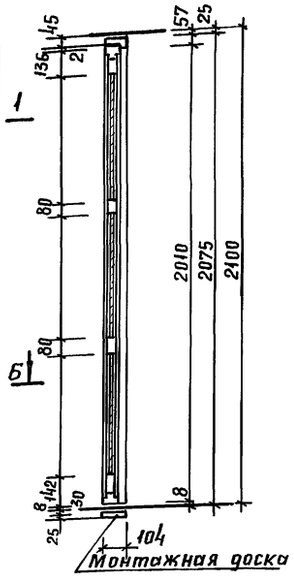

по Б-Б

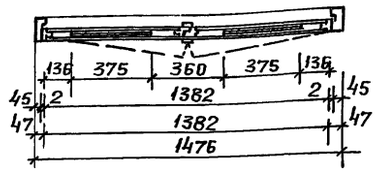

ИД-3

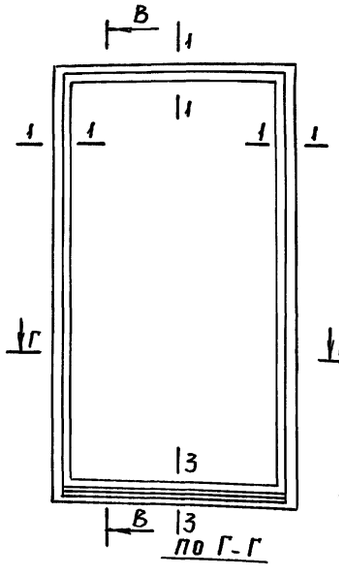

по В-В

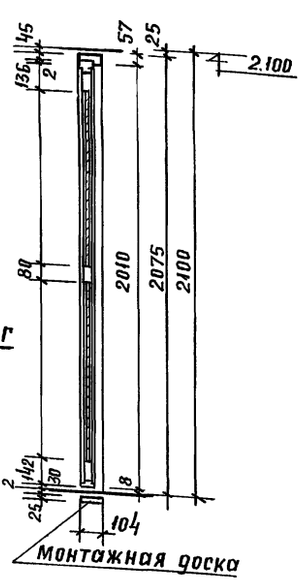

по Г-Г

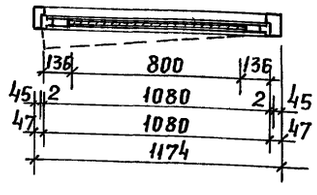

Примечания:

1. Данный лист читать с АР-10 и АР-12
2. Все деревянные изделия пропитать антипиренами и антисептиками.

1-1

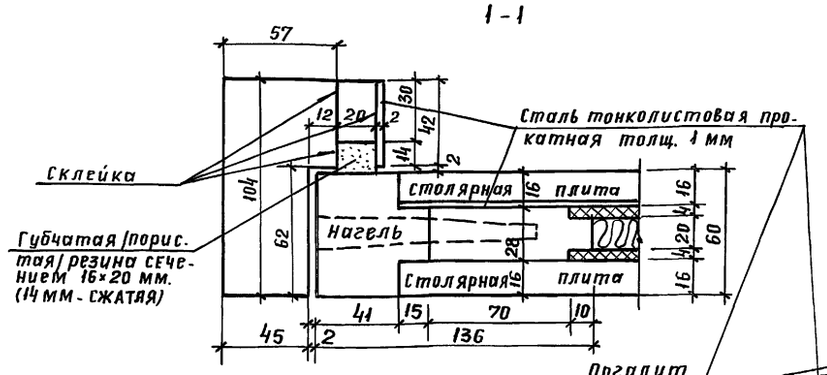

3-3

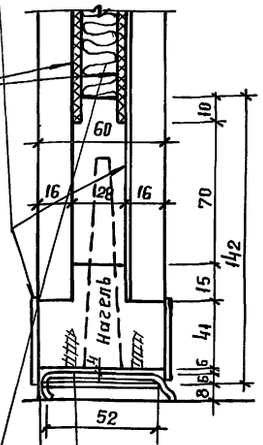

Сталь тонколистовая прокатная толщ. 1 мм

2-2

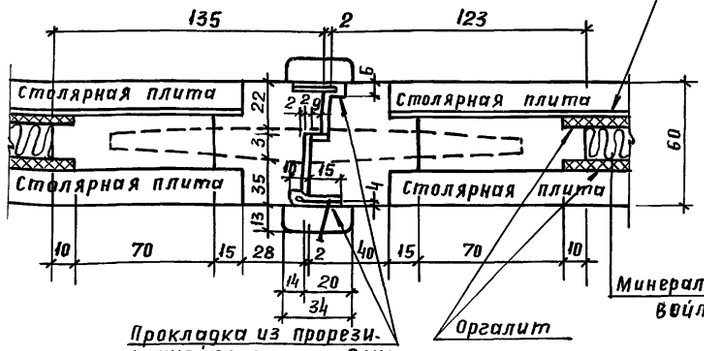

Спецификация на 1 изделие / ИД-2 - 1 шт ИД-3 - 2 шт /

N N п. п.	Обозначение	Наименование	Кол. во	Масса ед кг, м², м³ на ИД-2	на ИД-3	Примечан.
1	ГОСТ 8486-86Е	Древесина коробки		0,049м³	0,042м³	
2	— " —	Древесина полотна		0,087м³	0,043м³	
3	ГОСТ 13715-68	Столярная плита		4,2 м²	3,8м²	
4	ГОСТ 8904-76	Оргалит		3,06м²	2,9м²	
5	ГОСТ 9573-72	Минераловатн. войлок		4,5м²	3,5м²	
6	ГОСТ 10999-76	Прокладка из прорезин. ткани толщиной 2 мм		0,28пм	0,20пм	
7	ГОСТ 19177-81	Губчатая резина		7,0пм	6,0пм	
8	ГОСТ 14918-80	Сталь тонколистов. толщ. 1мм		2,64м²	1,63м²	
9	— " —	— " — 2мм		0,40м²	0,30м²	

Рук АБ-1	Мурадов	
Рук КБ-1	Баркан	
ГАП	Мурадов	
Гип	Андреева	
Н. контр	Шарапова	
Исполн.	Шарапова	

264-12-318.92 АР

Привязан:

Инв. №

Районный дом культуры /зал на 600 мест/

Стадия	Лист	Листов
Р	53	

Акустические двери ИД-2 и ИД-3. Спецификация.

А.О.ЦНИИЭП им. Б.С. Мезенцева

Взам. инв. №

Подпись и дата

Инв. № подл.

Копировал. 25447-02 21 Формат А2

Альбом 1 часть 2

ИДН -1

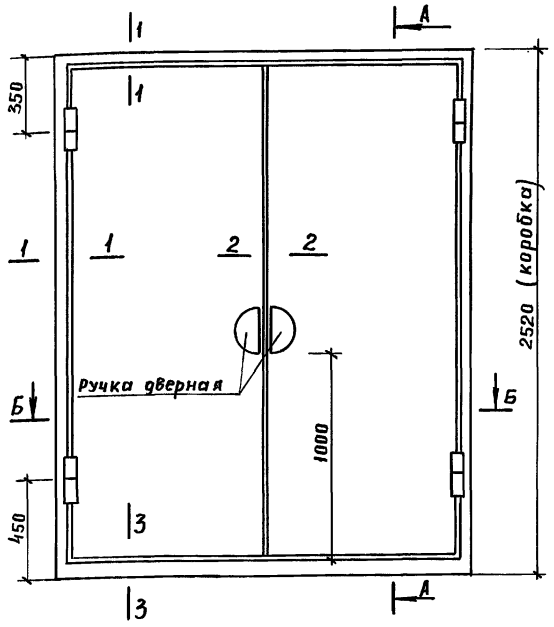

по А-А

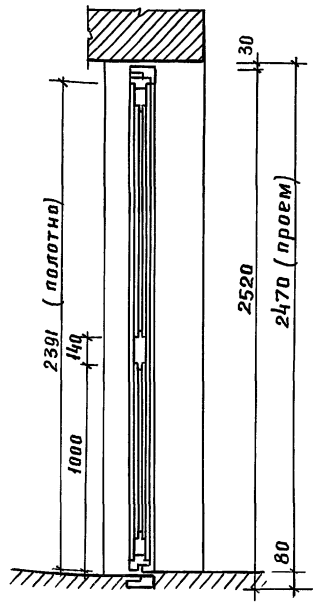

3-3

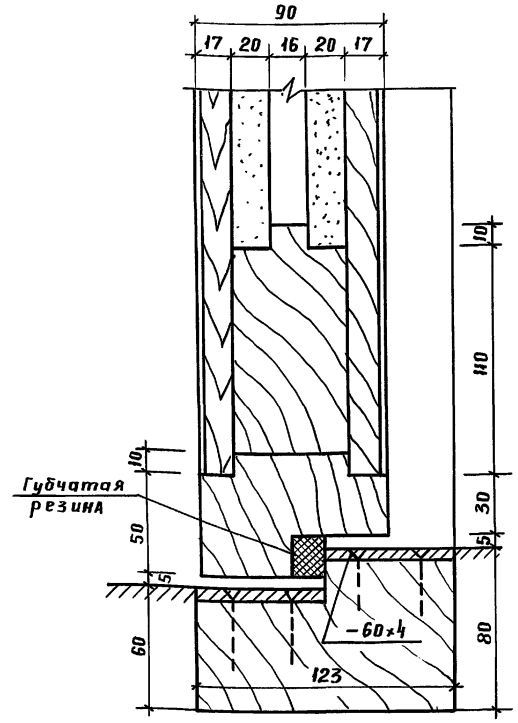

по Б-Б

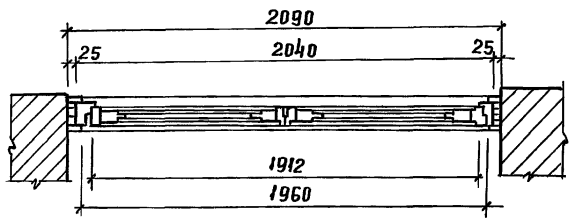

Спецификация на 1 изделие /всего 4 шт./

NN пп	Обозначение	Наименование	Кол-во	Масса ед. м. пог. м. куб	Примеч.
1	ГОСТ 8486-86Е	Древесина коробки		0,14	
2	ГОСТ 2695-83	Дубовая обкладка		0,05 м³	
3	ГОСТ 13715-68	Столярная плита		8,64 м²	
4	ГОСТ 11519-77	Дубовый шпон		8,64 м²	
5	ГОСТ 4598-86	Древ. волокнист. плита		4,90 м²	
6	ГОСТ 19177-81	Губчатая резина		8,70 пм	
7	ГОСТ 103-76	Полоса ст. - 60×4		3,90 пм	

Примечания

1. Данный лист читать с АР-7
2. Все деревянные изделия пропитать антипиренами и антисептиками

1-1

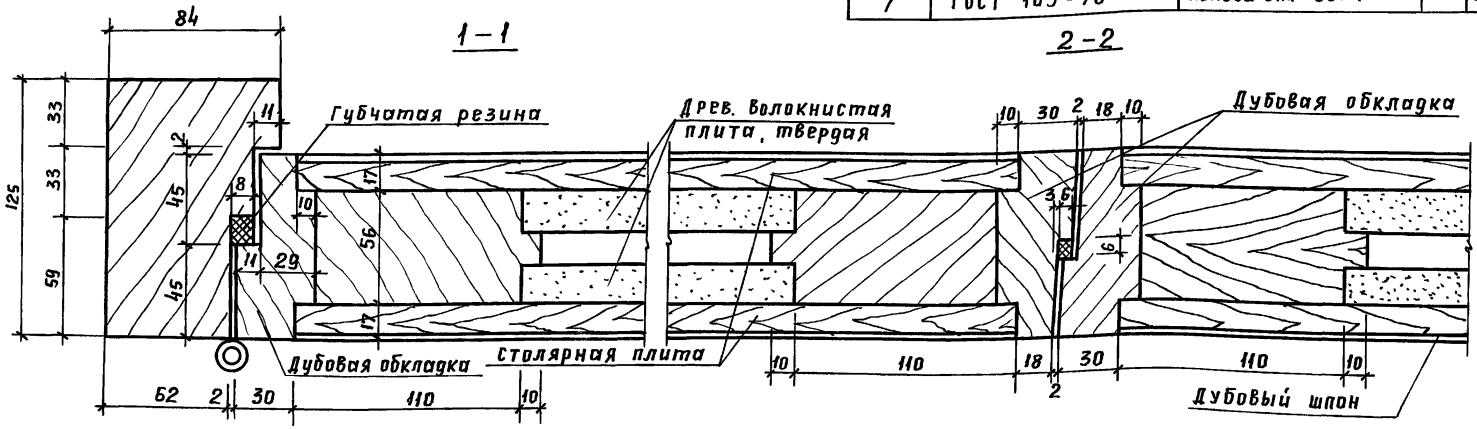

2-2

Рук АБ-1	Мурадов		264-12-318.92 ДР			
Рук КБ-1	Баркан					
ГАП	Мурадов					
ГИП	Андреева					
Н. контр.	Шарапова		Районный дом культуры /зал на 600 мест/	стадия	Лист	Листов
Исполн.	Шарапова			Р	54	
			Наружная дверь зала ИДН-1 Спецификация	АО ЦНИИЭП им. Б.С. Мезенцева		

Копировал 25447-02 22 Формат А2

Инв. N подл. | Подп. и дата | Взам. инв. N

Альбом 1 часть 2

ИДН-2

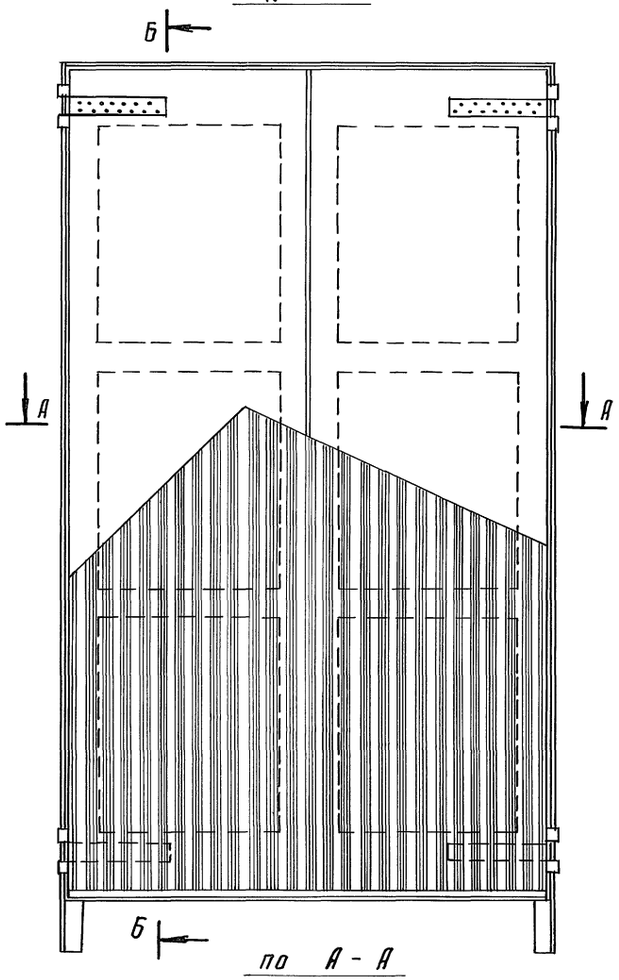

по А-А

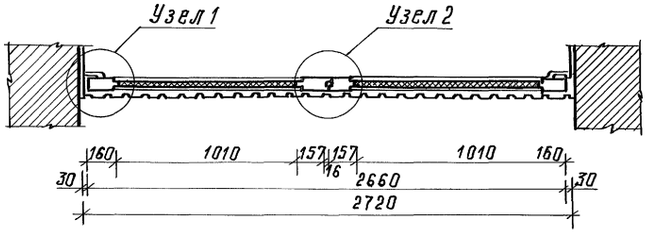

по Б-Б

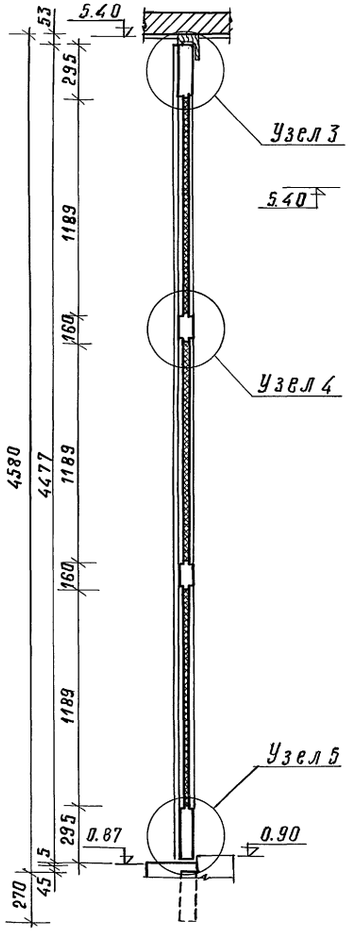

Шаблон рейки

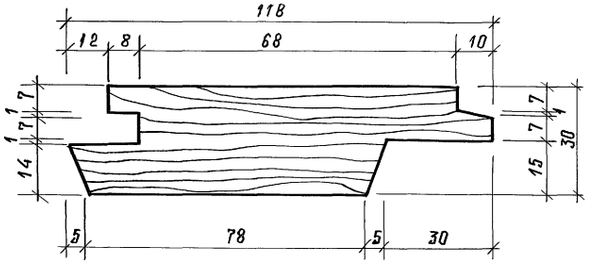

Шаблон наличника

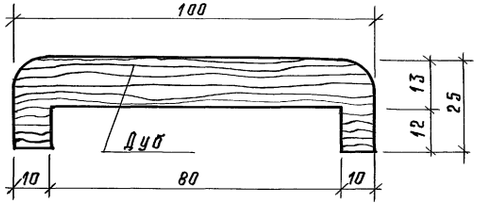

Примечания:

1. Данный лист читать с АР-56; 57; 58.
2. Все деревянные изделия пропитать антипиренами и антисептиками.
3. Детали и спецификацию см. АР-58.
4. Металлич. коробку см. АР-56.

Рук. АБ-1	Мурадов		
Рук. КБ-1	Баркан		
ГАП	Мурадов		
ГИП	Андреева		
Н. контр.	Герасимова		
Исполн	Шарапова		

Привязан:

Инв. №

264-12-318.92 АР

районный дом культуры /зал на 600 мест/

Наружная дверь склада декорации ИДН-2

Стадия	Лист	Листов
Р	55	

А.О. ЦНИИЭП им. Б.С. Мезенцева

Копировал 25447-02 23 Формат А2

Инв. № подл. | Подп. и дата | Взам. инв. №

Альбом 1 часть 2

Узел 1

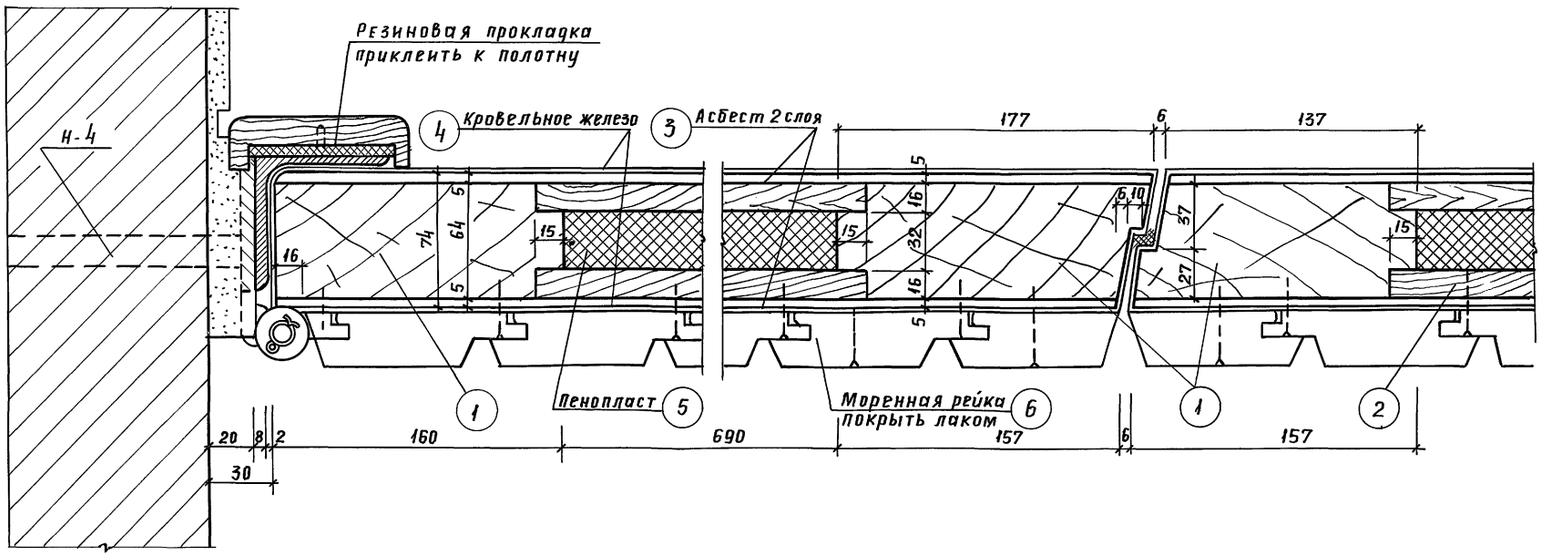

Узел 2

Узел 3

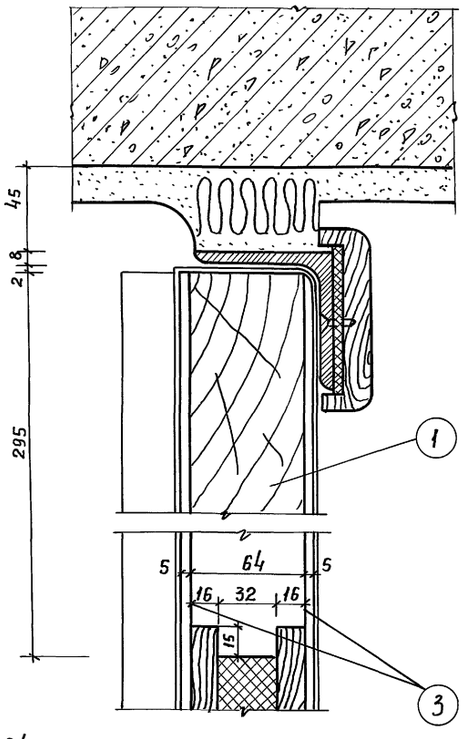

Узел 4

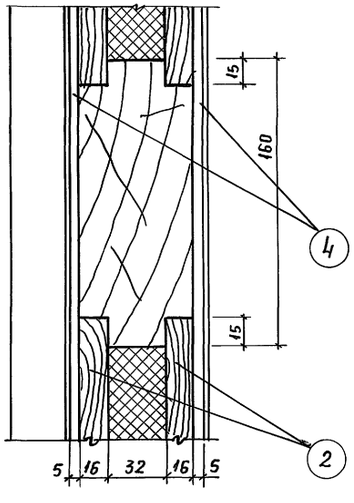

Узел 5

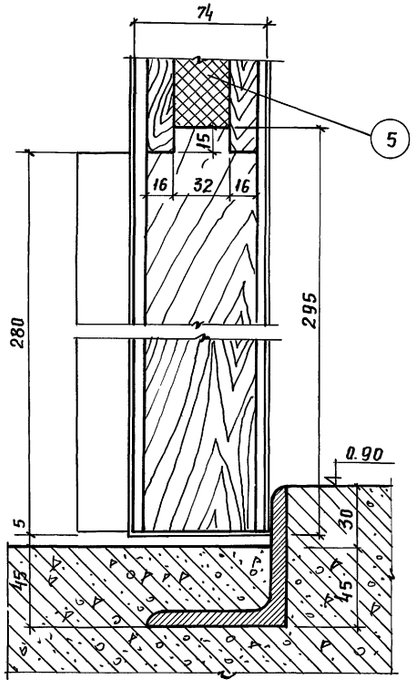

Спецификация на 1 изделие /ИДН-2/

NN пп	Обозначение	Наименование	Кол-во	Кол-во м³ м²	Примечан.
1	ГОСТ 8486 - 86Е	Сосновая обкладка		0,069м³	
2	ГОСТ 13715 - 78	Столярная плита		0,23м³	
3	ГОСТ 18124 - 75	Асбест		24,46м²	
4	ГОСТ 14918 - 80	Кровельное железо		24,46м²	
5	ГОСТ 22546 - 77	Пенопласт		7,21м²	
6	ГОСТ 8486 - 86Е	Мореная рейка		0,36м³	

Примечания:
1. Общие примечан. см на АР-55
2. Рейки проморить до получения темного тона

Рук. АБ-1	Мурадов	
Рук. КБ-1	Баркан	
ГАП	Мурадов	
ГИП	Андреева	
Н. контр.	Шарапова	
Исполн.	Шарапова	

Привязан:

Инв. №

Инв. № подл. | Подпись и дата | Взам. инв. №

264-12-318.92 АР

Районный дом культуры / зал на 600 мест /

стадия	Лист	Листов
Р	56	

Дверь ИДН-2. Узлы
Спецификация

АО ЦНИИЭП им. Б.С. Мезенцева

Копировал 25447-02 24 Формат А2

Альбом 1 часть 2

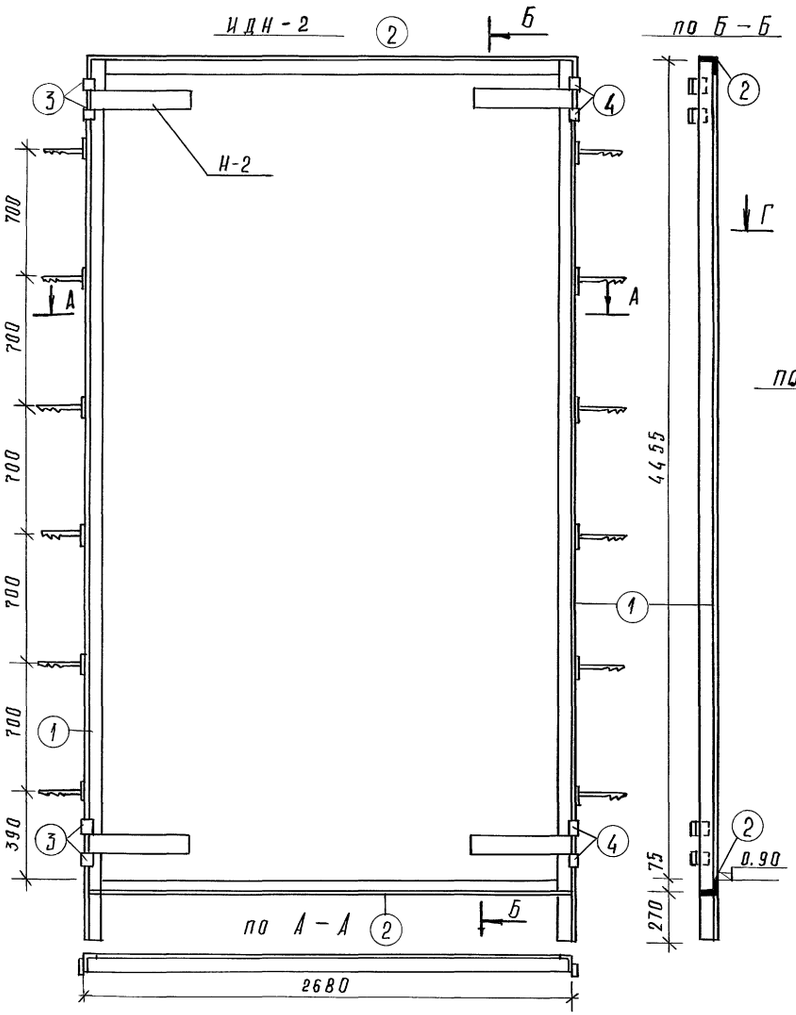

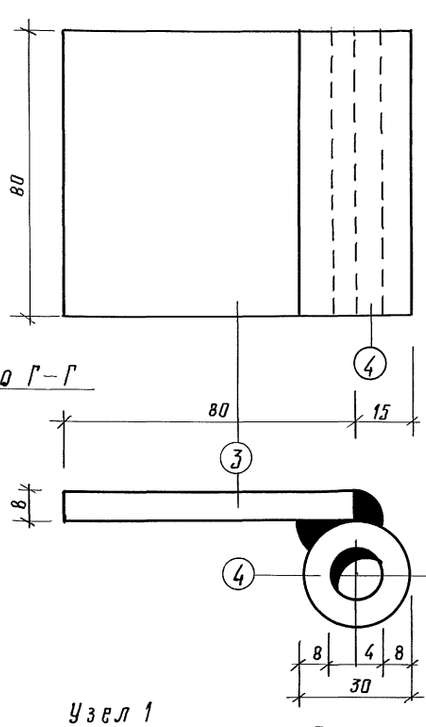

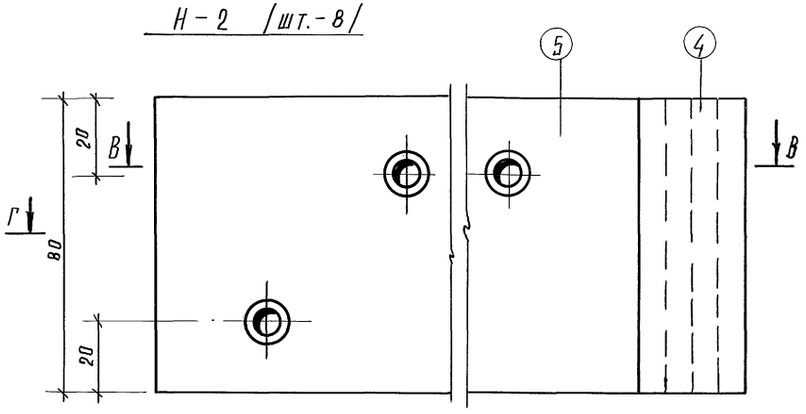

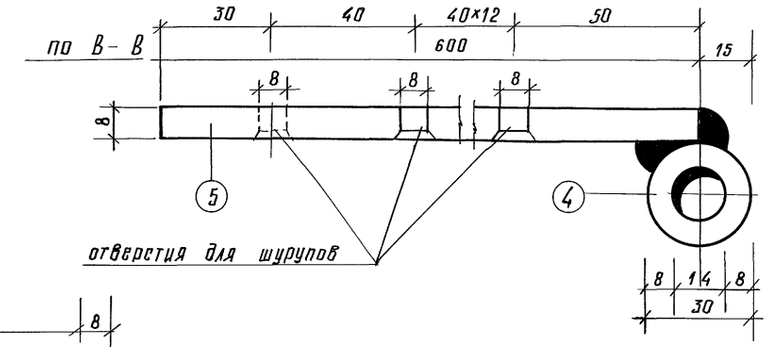

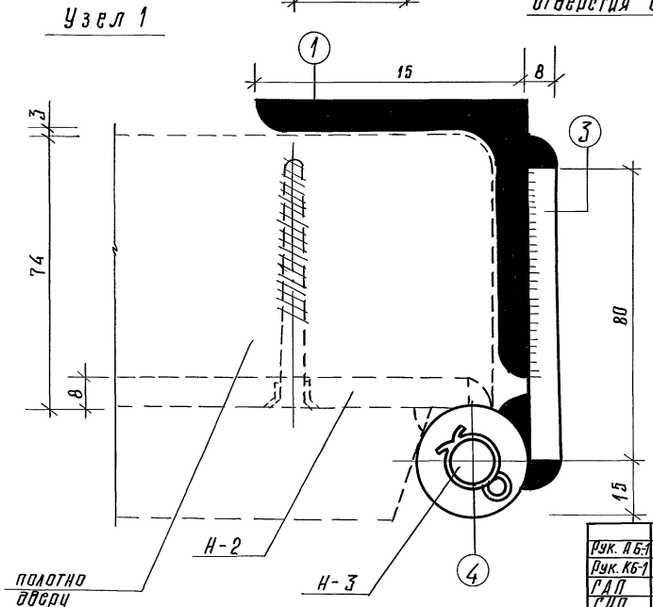

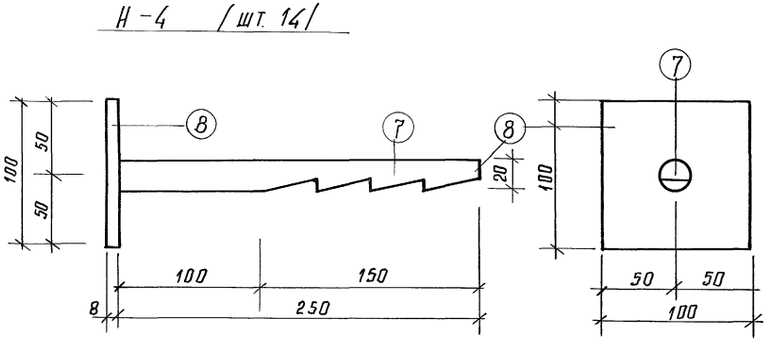

Рук. АБ-1	Мурадов		
Рук. КБ-1	Баркан		
ГАП	Мурадов		
ГИП	Андреева		
Н. контр.	Герасимова		
Исполн.	Шарапова		

Привязан:

Инв. №

Инв. № подл. | Подп. и дата | Взам. инв. №

264-12-318.92 АР

районный дом культуры /зал на 600 мест/

Стадия	Лист	Листов
Р	57	

Дверь ИДН-2. металлич. коробка. Узел. Детали.

А.О. ЦНИИЭП им. Б.С. Мезенцева

Копировал 25447-02 25 Формат А2

Альбом 1 лист 2

Н-2 /Разбивка отверстий для шурупов/

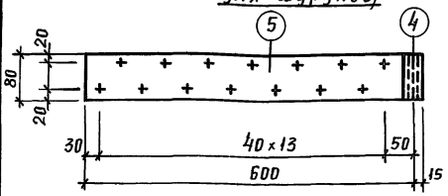

Затвор дверной Н-5 /шт.1/

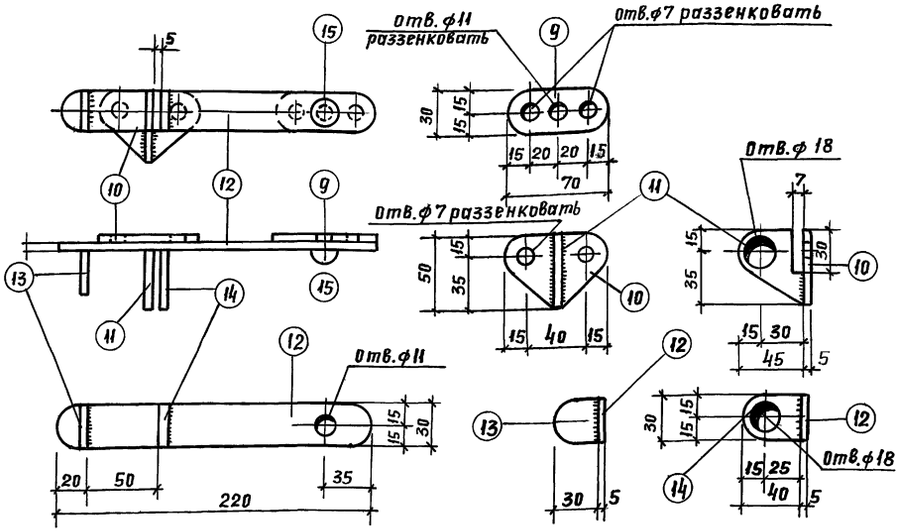

Н-3 /шт.6/

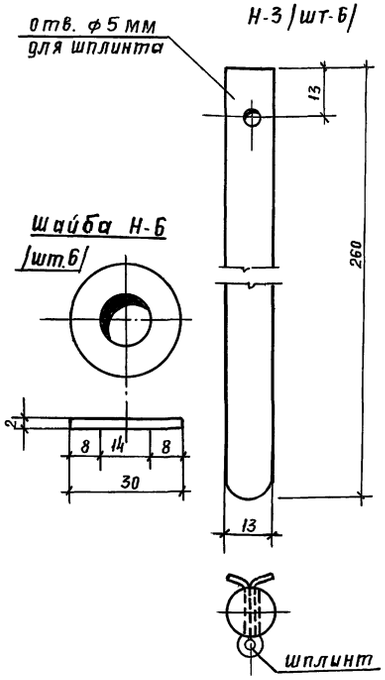

Шайба Н-6 /шт.6/

Н-8 шпингалет нижний

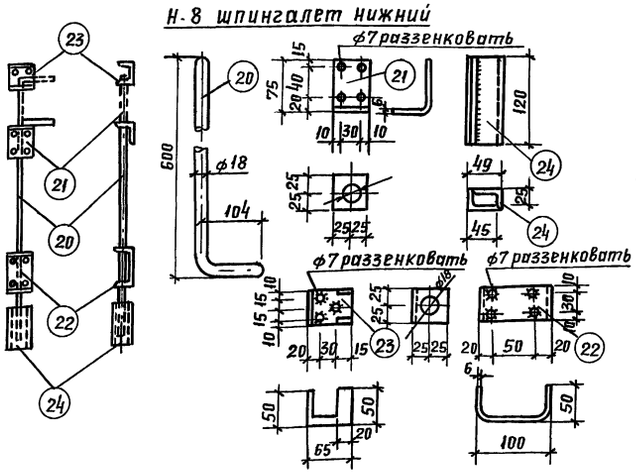

Скоба воротная Н-7

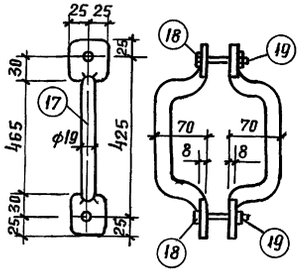

Шпилька остановочная Н-9

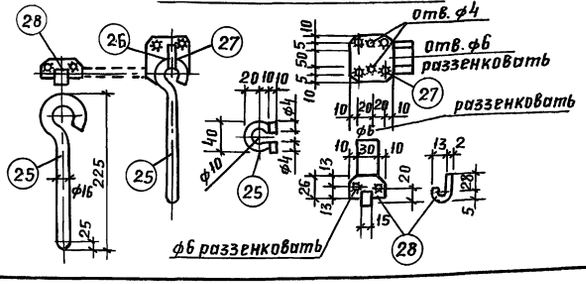

Спецификация материалов

NN поз.	Марка	Длина мм	Масса 1 мм	Кол-во шт	Общий вес	Примечан.
		Н-1 1 шт				
1	L 75×8	4800	4,33	2	26,6	
2	L 75×8	2680	24,17	2	48,34	
3	- 80×8	80	0,4	8	3,2	
4	ф 30	80	0,45	8	2,8	высверлить отв.д.14 мм
		Н-2 4 шт				
4	ф 30	80	0,45	1	0,45	
5	- 80×8	600	3,2	1	3,2	
		Н-3 4 шт				
6	ф 13	260	0,26	1	0,26	
		Н-4 8 шт				
7	ф-20	250	0,62	1	0,62	завершить
8	- 100×8	100	0,63		0,63	"
		Н-5 1 шт				
9	- 30×5	70	0,09	1	0,09	
10	- 50×5	70	0,14	1	0,14	
11	- 45×5	50	0,09	1	0,09	
12	- 30×5	220	0,26	1	0,26	
13	- 30×5	30	0,04	1	0,04	
14	- 30×5	40	0,05	1	0,05	
15	ф8	20		1		заклепка ГОСТ 10299-68*
		Н-6 4 шт				
16	dн =30 dв =14	h=2		1		шайба
		Н-7 1 шт				
17	ф 20	400	0,99	2	1,98	согнуть обработать
18	Болт М10×90×10	-	0,13	2	0,26	ГОСТ 7798-70*
19	Гайка М10	-	0,01	4	0,04	
		Н-8 1 шт				
20-23		-				
24	L 45×30×4	120	0,27	2	0,54	
		Н-9 2 шт				
25	ф 16	300	0,47	1	0,47	согнуть обработать
26	ф 10	95	0,06	1	0,06	
27	- 60×5	60	0,14	1	0,14	
28	- 50×2	70	0,06	1	0,06	согнуть

Рук.АБ-1	Мурадов		264-12-318.92 АР
Рук.КБ-1	Баркан		
ГАП	Мурадов		
ГИП	Андреева		Районный дом культуры /зал на 600 мест — Стадия: Р; Лист: 58; Листов:
Н.контр.	Герасимова		
Исполн.	Шарапова		Дверь ИД Н-2 Детали, спецификация — А.О.ЦНИИЭП им. Б.С. Мезенцева

Привязан:

Инв.№

25447-02 26

Инв.№ подл. | Подпись и дата | Взам. инв.№

Альбом 1 часть 2

ИО – 1

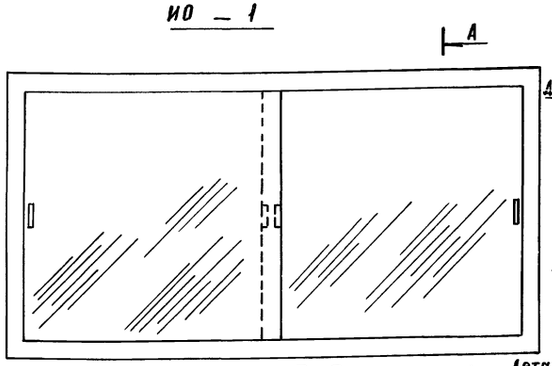

по А – А

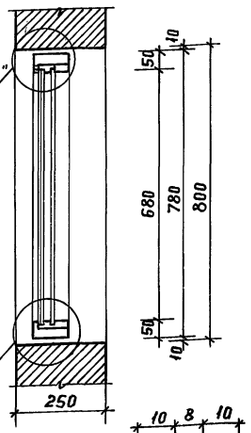

по Б - Б

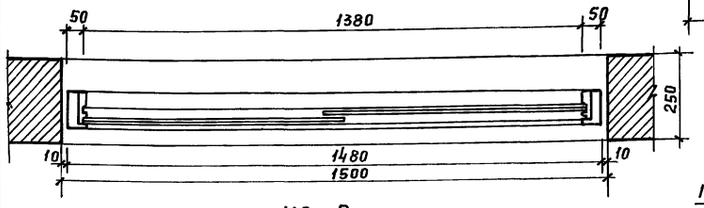

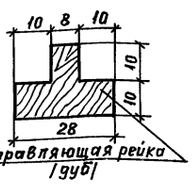

ИО - 2

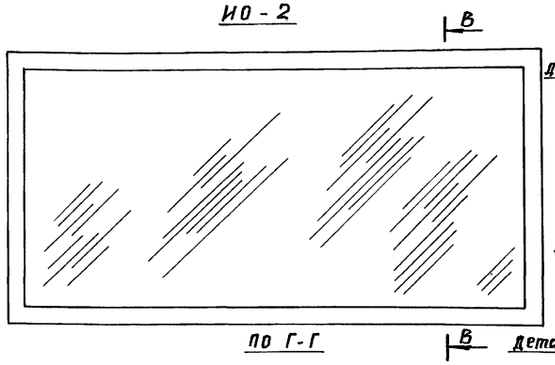

по В - В

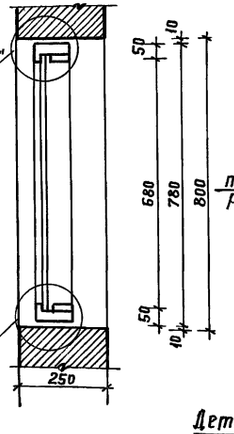

по Г - Г

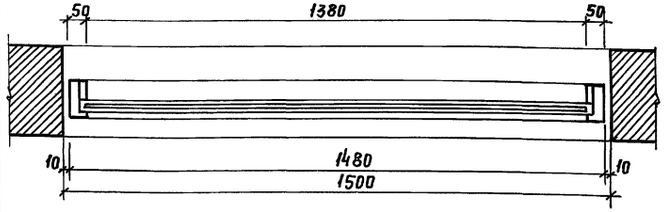

Примечания:

1. Данный лист читать с АР-11 и АР-12; АР-19
2. Все деревянные изделия пропитать антипиренами и антисептиками.

Деталь „А"

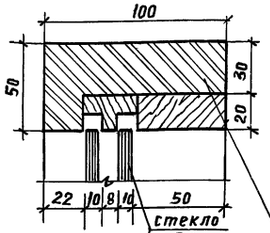

Деталь „Б"

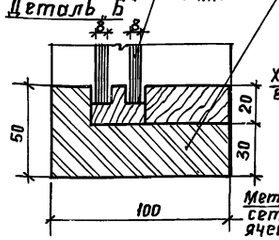

Деталь окна кинопроекционной большого зала

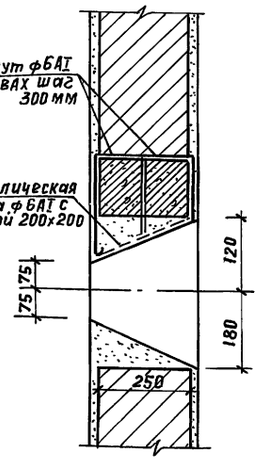

Деталь окна кинопроекционной лекционной аудитории

по М - М

М - 1:10

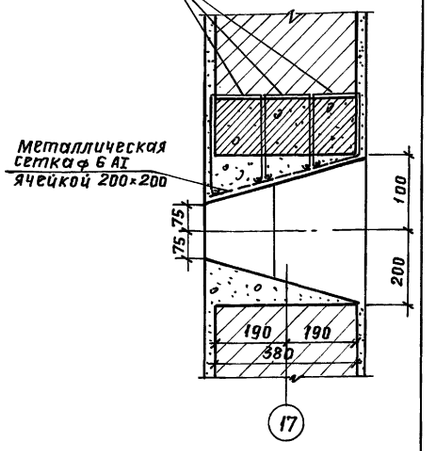

17

Деталь „В"

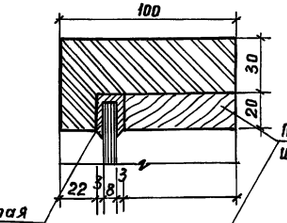

Деталь „Г"

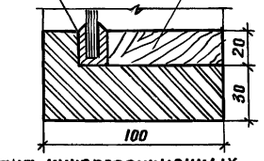

Деталь плана кинопроекционных окон лекционной аудитории

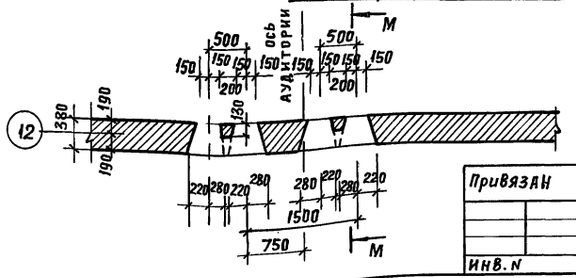

Спецификация на 1 изделие / ИО-1-1 шт; ИО-2-3 шт; ИО-3-3 шт./

№ п.п.	Обозначение	Наименование	Кол-во	Масса ед. кг м³ на ИО-1	на ИО-2	Примеч.
1	ГОСТ 8486-86 Е	Древесина коробки		0,022 м²	0,022 м³	
2	——— " ———	Древесина полотна		0,0022 м³	—	
3	ГОСТ 19177-81	Прокладка		—	4,2 пм	
4	ГОСТ 111-78	Стекло оконное		725×599 2 шт	1400×700	
5	ГОСТ 8486-86 Е	Древесина штапиков		0,005 м³	0,006 м³	

ИО-3 выполняется неразвижным по типу ИО-1 в размерах проема 1000×800 (h) – 3 шт

ИО-2* выполняется по типу ИО-2 в проеме 1000 × 500 (h) – 1 шт.

Рук. АБ-1	Мурадов	
Рук. КБ-1	Баркан	
ГАП	Мурадов	
ГИП	Андреева	
Н. контр	Шарапова	
Исполн	Шарапова	

264-12-318.92 АР

Районный дом культуры /зал на 600 мест/

Стадия	Лист	Листов
Р	59	

Индивидуальные окна ИО-1; ИО-2; ИО-3; ИО-2* Спецификация

АО ЦНИИЭП им. Б.С. Мезенцева

Привязан

Инв. N

Инв. N подл. | Подпись и дата | Взам. инв. N

Копировал 25447-02 27 Формат А2

Альбом 1 часть 2

Спецификация столярных изделий

Марка поз. проекта	Обозначение	Наименование	Количество, шт: подвал	1эт.	2эт.	межферм. прост.	отм. 8.50	от. 12.10	отм. 4.90	отм. 17.70	всего	Масса ед., кг	Примечания
		Двери внутренние по ГОСТу 6629-88											
1	1.136-10	ДГ 21-9 2100×910	9л/15п	17л/18пр	16л/16п	–	2л/2пр	2л/2пр	1л/3пр	2л/2пр	49л/58п		* - масса-38 ** - обить кров жестью 10шт
2	1.136-10	ДГ 21-10 2100×1010	–/2п	4л/15п	3л/6п	—	—	—	—	—	7л/24п		
3	1.136-10	ДО 24-15 2400×1510	—	6	4	—	—	—	—	—	10		
4	1.136-10	ДГ 24-15 2400×1510	2	3	4	—	—	—	—	—	9		офанеров
5	1.136-10	ДГ 21-8 2100×810	4п/3л	9л/8п	5л/6п	—	—	—	—	—	15л/17п		маслен.-24 * офанер.-8
6	1.136-10	ДГ 21-7 2100×710	—	13л/10п	2л/2пр	3л/3п	—	—	—	—	8л/15п		маслен.-32 *офанер.-1
7	1.136-10	ДГ 21-12 2100×1210	4л/2п	2л/1п	—/2п	—	—	—	—	—	6л/5п		
		h											
8	РС 8202-76	ДХ-12100×1260	1л/1п	—	—	—	—	—	—	—	1л/1п		
		Двери противопожарные по ТУ 475-78*											
10	1.236-5 вып. 2	ДП2.07 2070×1010	5л/7п	1л/—	3л/1пр	—	—/2пр.	1л/1пр.	—	—	10л/11п		
11	1.236-5 вып. 2	ДП 2.20 2070×1410	3	—	—	—	—	—	—	—	3		
12	1.236-5 вып. 2	ДП 2.16 2070×1210	1	—	—	—	—	—	—	—	1		
10*	1.236-5 вып. 1	ДП 1.07 2070×1010	—	1л/1п	1п	—	—	—	—	—	1л/2п		
		Двери наружные по ГОСТу 24584-81											
21	1.236.4-7/84 вып. 2	ДАЧ 24-19п	—	5	—	—	—	—	—	—	5		
22	1.236.4-7/84 вып. 2	ДАЧ 21-10п	2л/—	1л/1пр	—	—	—	—	—	—	3л/1п		
23	1.236.4-7/84 вып. 2	ДАЧ 21-15п	—	8	—	—	—	—	—	—	8		
24	——— " ———	ДАЧ 24-15п	—	2	—	—	—	—	—	—	2		
25	1.236.5-19 вып.1	ДН 21-9щп.	—	—	—	—	—/2пр	1л/1пр	1л/1пр	—	2л/4п		
		Оконные блоки											
ОД-1	1.136.9-22 вып. 1	ОСА 21-12В	—	21	1	—	—	—	—	—	22		
ОД-2	1.136.9-22 вып. 1	ОСА 18-24г	—	—	22	—	—	—	—	—	22		
ОД-3	1.136.9-22 вып. 1	ОСА 21-9В	—	2	—	—	—	—	—	—	2		
ОД-4	1.136.9-22 вып. 1	ОСА 18-12В	1	—	2	—	—	—	—	—	3		
ОД-5	1.136.9-22 вып. 1	ОСА 18-9В	—	—	2	—	—	—	—	—	2		
ОД-6	1.136.9-22 вып. 1	ОСА 21-12г		—	3	—	—	—	—	—	3		
ОД-7	1.136.9-22 вып. 1	ОСА 21-9г	—	—	3	—	—	—	—	—	3		
ОД-8	1.136.9-22 вып. 1	ОСА 12-12В	1	—	40	—	—	—	—	—	41		
ОД-9	1.136.9-22 вып.4	ОСПА 21-12А	—	—	4	—	—	—	—	—	4		с одинарн. остеклен.
		h											
		Подоконные деревянные доски по ГОСТам 17280-79											
	1.136.5-24 вып. 1	ПД 13-35-1									72		
	1.136.5-24 вып. 1	ПД 25-35-1									38		

1	2	3	4	5	6	7	8	9	10	11	12	13	14
		Индивидуальные и погонажные изделия											
30		ИД-1 2090×2400(h)	—	4	1	—	—	—	—	—	5		* h=2100 пр=1510
31		ИД-2 1510×2100(h)	—	—	1	—	—	—	—	—	1		
33		ИД-3 1210×2100(h)	—	—	3	—	—	—	—	—	3		
34		ИДН-1 2090×2400(h)	—	4	—	—	—	—	—	—	4		
35		ИДН-2 2720×4500(h)	—	1	—	—	—	—	—	—	1		
36		ИО-1 1500×800(h)	—	—	1	—	—	—	—	—	1		
37		ИО-2 1500×800(h)	—	—	3	—	—	—	—	—	3		* - h=500
38		ИО-3 1000×800(h)	—	—	3	—	—	—	—	—	3		

Примечания:

1. Все столярные изделия поставляются заводом-изготовителем со скобяными изделиями и окончательной отделкой.
2. Внутренние двери - офанерованные двери с индексом * окрасить масляной краской за 2 раза по подготовленной поверхности.
3. Внутренние двери марки 3* выполняются с армированным остеклением и уплотнением.

Рук. АБ1	Мурадов	
Рук. КБ1	Баркан	
ГАП	МУРАДОВ	
ГИП	АНДРЕЕВА	
Н.КОНТР	ШАРАПОВА	
ИСПОЛН	ШАРАПОВА	
Исполн.	Логинова	

264-12-318.92 АР

Привязан

ИНВ №

Районный дом культуры (на 600 мест)

Стадия	Лист	Листов
Р	60	

Сводная Спецификация столярных изделий

А.О.ЦНИИЭП им. Б.С. Мезенцева

25447-02 28 ФА2

Инв. № подл. | Подпись и дата | Взам. инв. №

Альбом 1 часть 2

Фасад кабин санузлов

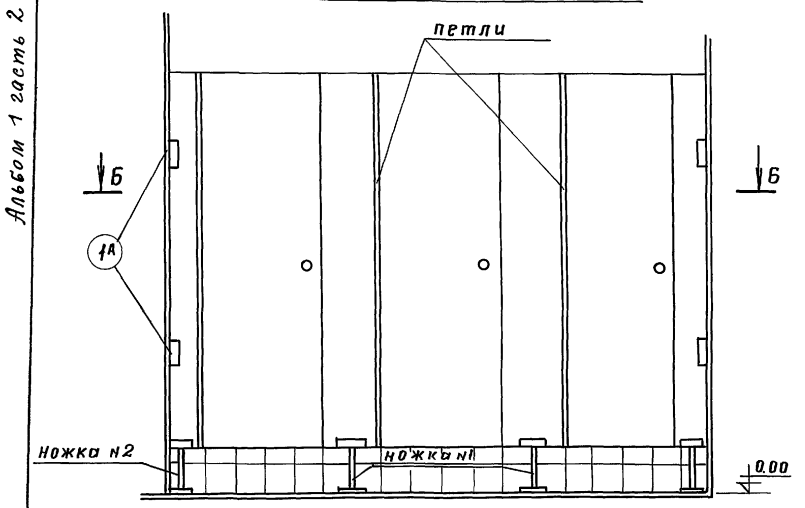

Щит Т1 Щит Т5 Щит Т2 Щит Т5 Щит Т2 Щит Т5. Щит Т3

Сечение А-А

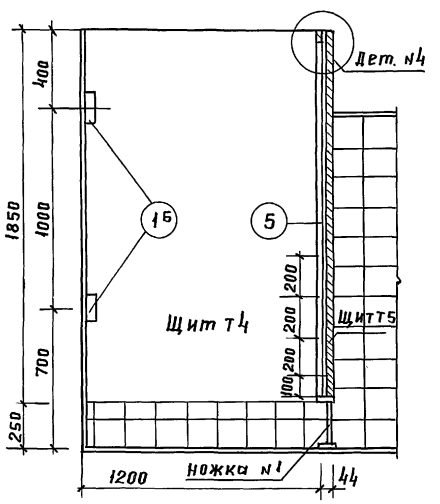

Деревянные щиты

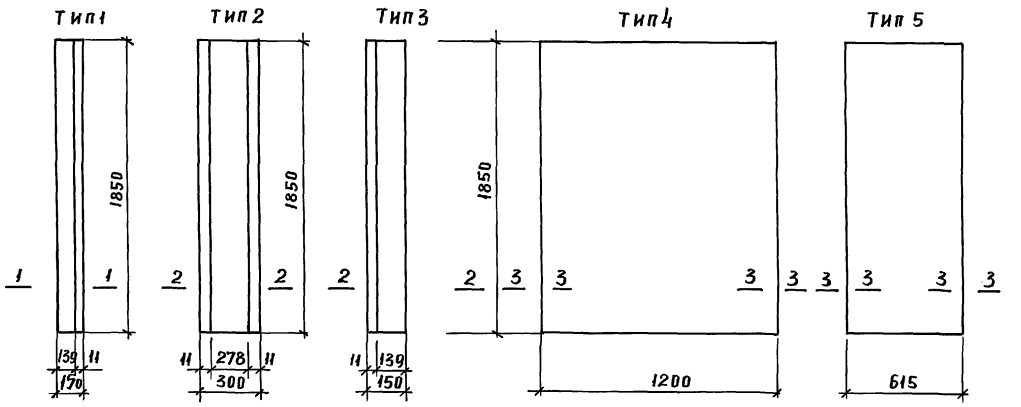

Деталь №1

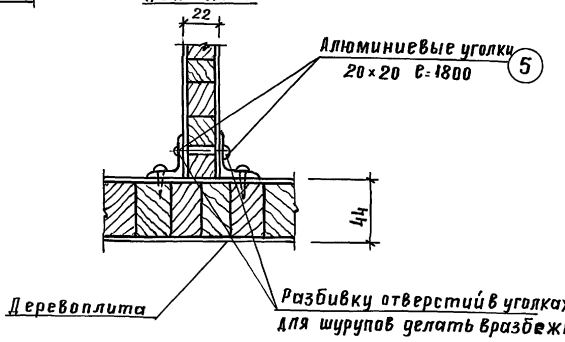

Деталь №2

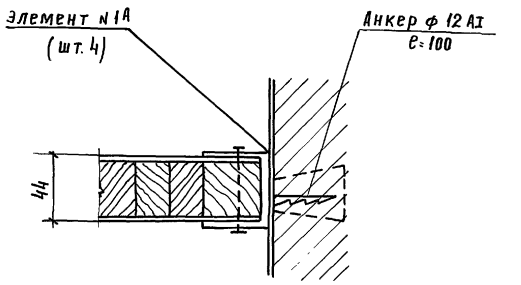

План кабин санузлов

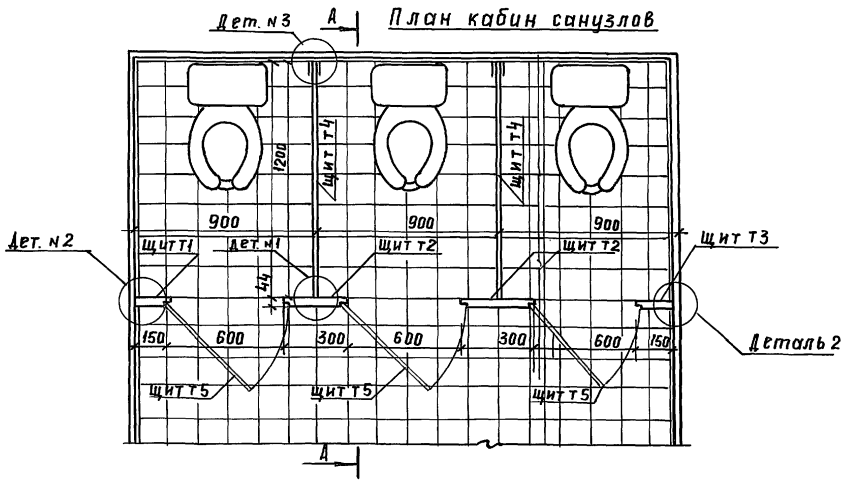

Деталь №3

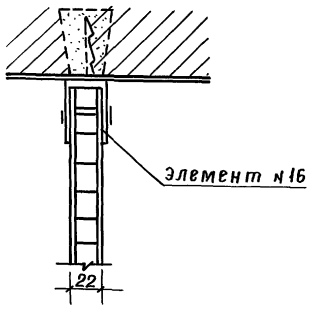

Деталь №4

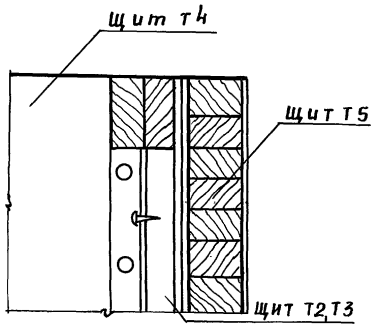

Примечания

1. Данный лист читать с АР-11
2. Все деревянные изделия пропитать антипиренами и антисептиками.
3. Спецификацию см. на АР-62

Рук АБ-1	Мурадов		264-12-318.92 АР		
Рук. КБ-1	Баркан				
ГАП	Мурадов				
ГИП	Андреева				
Н. контр	Шарапова		Районный дом культуры /зал на 600 мест/	Стадия: Р	Лист: 61	Листов:
Исполн.	Шарапова				
Привязан:			Кабины санузлов. Щиты, детали	АОЦНИИЭП им. Б.С. Мезенцева	
Инв. №					

Инв. № подл. | Подпись и дата | Взам. инв. №

Копировал 25447-02 29 Формат А2

Альбом 1 часть 2

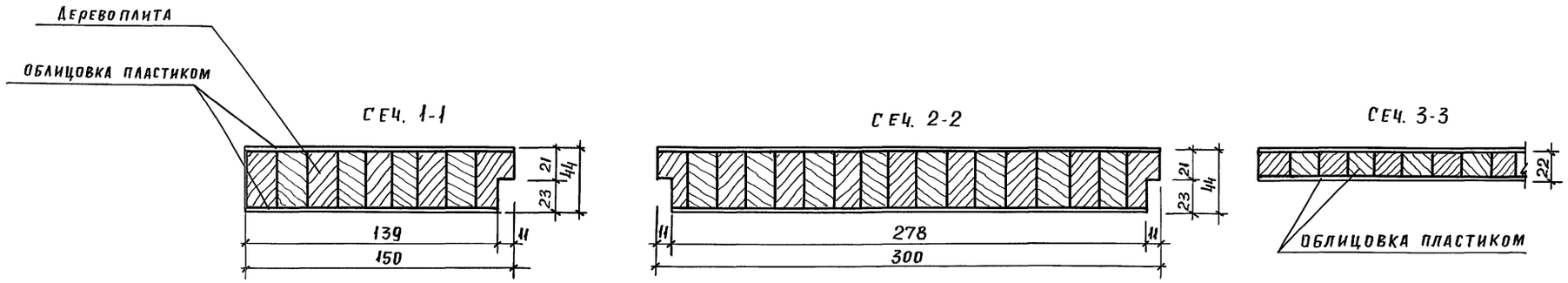

Ножка N1

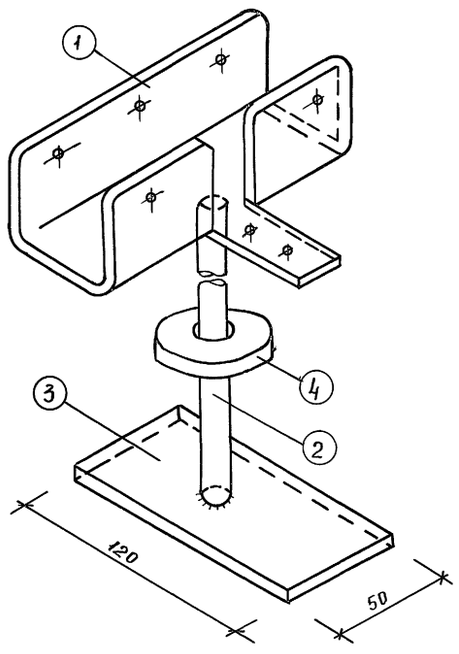

Ножка N2

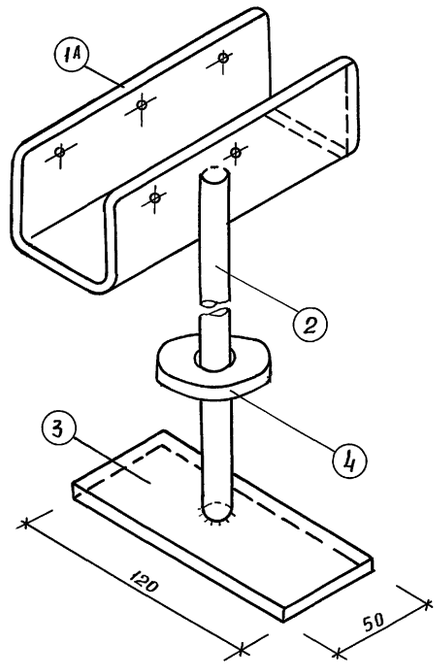

Элемент N1
/к ножкам N1/

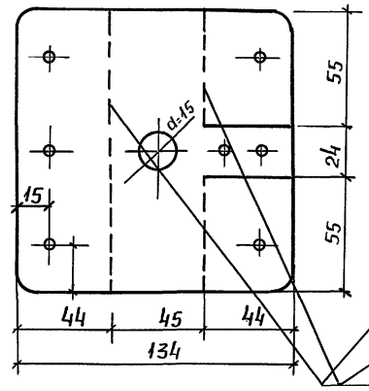

Элемент N1А и 1Б
/к ножке N2 к детали N3/

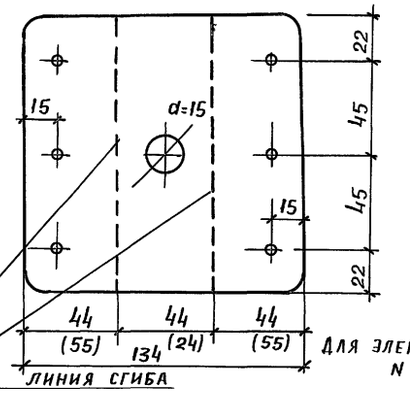

Для элемента N1Б

Спецификация на 1 изделие /ножка, щиты/

NN п.п.	Обозначение	Наименование	Кол. во	Масса ед. кг	Примеч.
1	ГОСТ 14637-79	Котельное железо δ=3 134 х 134	9	0,14кг	
1А	—— " ——	—— " ——	9	0,14кг	
1Б	—— " ——	—— " ——	9	0,14кг	
2		Газовая труба ф15, 250мм	9	0,29кг	
3	ГОСТ 103-76	– 50 х 10 ℓ=120	9	0,47кг	
4		Муфта ф=60 δ=10	9	–	
5	ГОСТ 8509-86	L 20х20 ℓ=1800	14	1,20кг	Алюмин.
6	ГОСТ 13715-78	Дерево плита	6	3,8м²	
7	ГОСТ 13913-78	Пластик /облицовка/	6	7,6м²	

Примечания:

1. Данный лист читать с АР-11; АР-61
2. Соединение металлических элементов- -на сварке
3. Металлические элементы хромировать.
4. Планировка санузлов дана на плане 2го этажа, зона 2. АР-11.

Рук АБ-1	Мурадов	
Рук КБ-1	Баркан	
ГАП	Мурадов	
ГИП	Андреева	
Н.контр.	Шарапова	
Исполн.	Шарапова	

264-12-318.92 АР

Привязан:

Инв. №

Районный дом культуры /зал на 600 мест/

Стадия	Лист	Листов
Р	62	

Кабины санузлов Сечения. спецификация

А.О.ЦНИИЭП им. Б.С. Мезенцева

Инв. № подл. | Подпись и дата | Взам. инв. №

Альбом 1 часть 2

Вид по 1-1

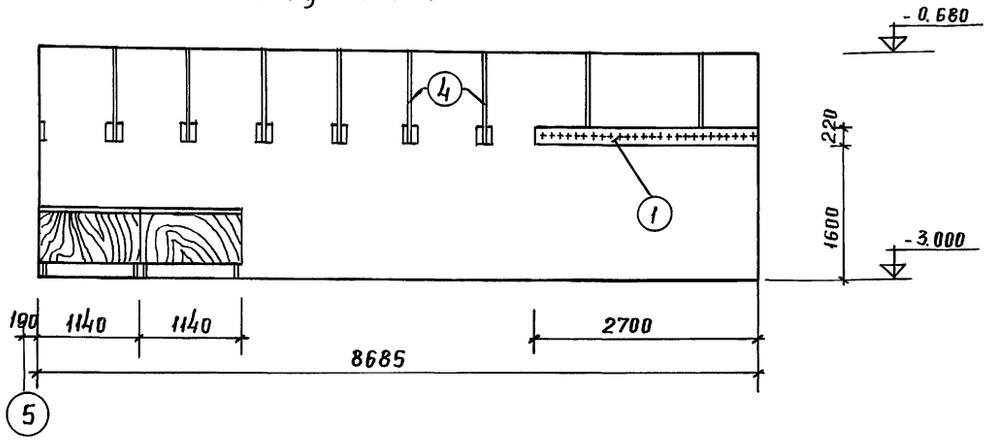

Вид по 2-2

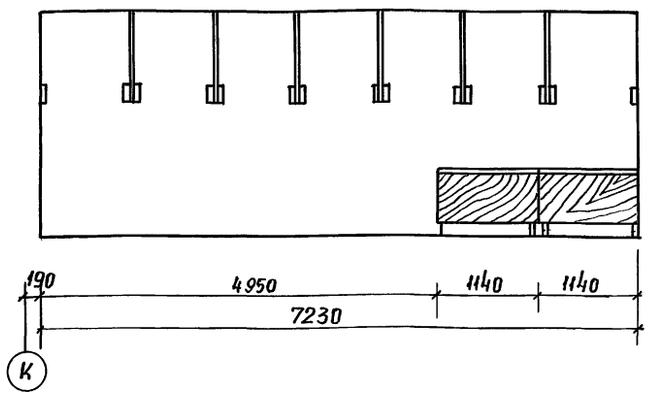

План гардероба N1

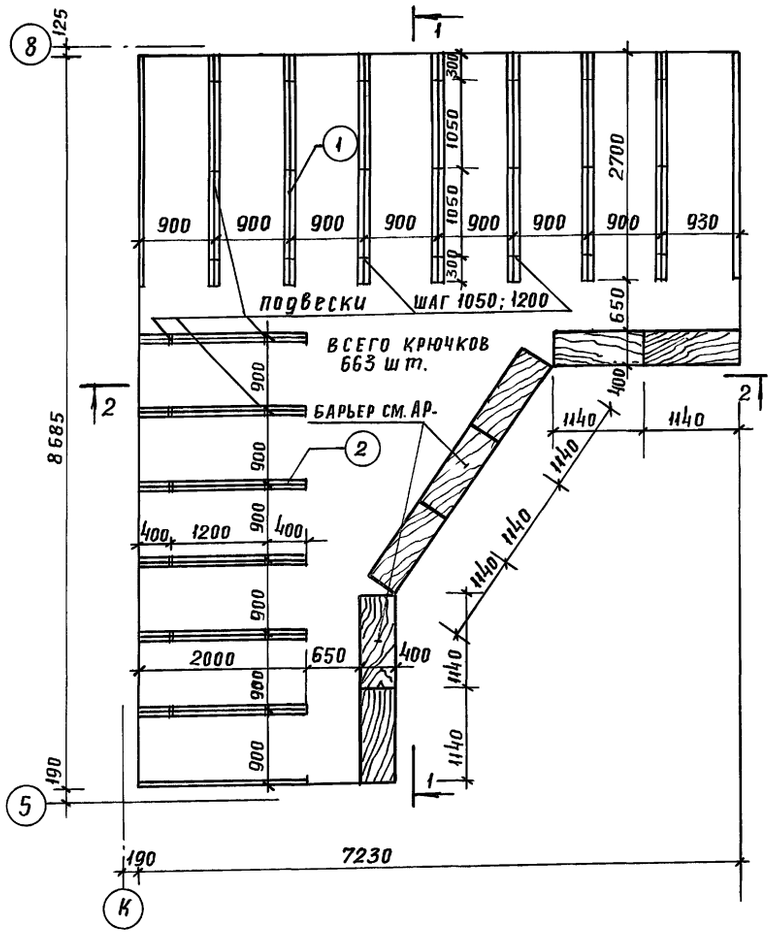

Спецификация материалов на вешалки и на секцию барьера гардеробов N1; N2

Поз. NN	Обозначение	Наименование	Кол. шт	Масса ед	Примечание
		Вешалка гардероба			
1	ГОСТ 8486-86Е	Щиток вешалки Р-385	22шт		Офанеровать с лицевой стороны торцов
	—"—	—"— Р-27	16шт		
	—"—	—"— Р-20	13шт		
2	—"—	—"— Р-20	1468		
3	ГОСТ 103-76	Крючок	1468		Окрасить нитро эмалью в черный цвет
4	ГОСТ 2590-71	Подвеска ф10 Р-07	23,1пм		
	—"—	—"— Р-20	64 пм		
5	ГОСТ 103-76	Накладка верхн.	65шт		
6	—"—	—"—	65шт		
7		Наконечник, пластмасса	1468		
8	ГОСТ 1145-80	Шуруп ф4	720шт		
		Секция барьера /13 шт/			
1	ГОСТ 8486-86Е	Панель 1140х400х40	1		Офанеровать шпоном S=2 м²
2	—"—	Панель 1140х560х22	1		
3	—"—	Панель 560х358х22	2		
4	—"—	Полка 1095х348х22	2		Облицевать строганой фанерой по черновой рубашке
5	—"—	Полка 1095х358х22	1		
6	—"—	Перегородка 343х174х10	8		
		Ножка-труба 25х3-10	4		
		Болт М8 ф10 Р-24	16		АР— дет I
		Наконечник из полиэтила	4		

Примечания

1. Работать с планами этажей „1" и „3" зон
2. Секции барьера щитовой конструкции с подсадными металлическими ножками собираются на шкантах с клеем и шурупах.
3. Верхние и наружные боковые поверхности секции барьера облицованы шпоном, остальные - фанерой; отделка - покрытие матирующим лаком.
4. Секции собираются между собой винтами и специальными гайками М-8
5. Конструкцию вешалок см. АР-64
   Крепление подвесок к перекрытию см. КЖ-64;15

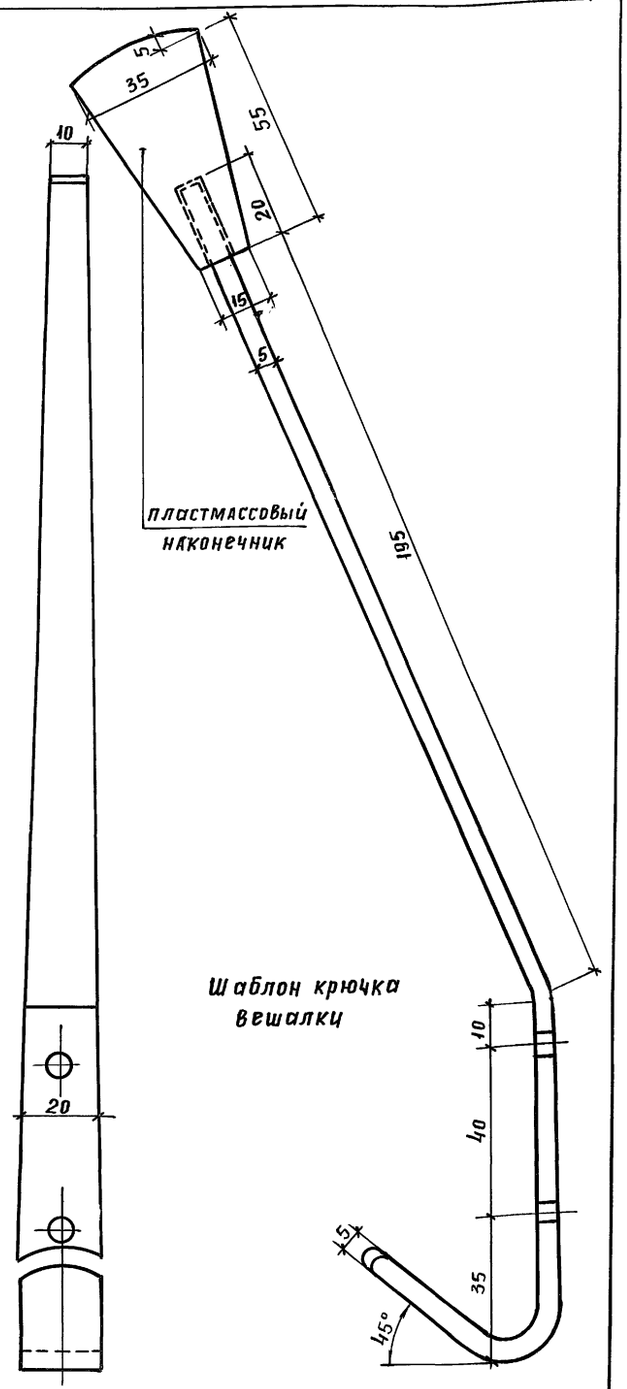

Шаблон крючка вешалки

Рук.АБ-1	Мурадов	
Рук. КБ-1	Баркан	
ГАП	Мурадов	
Гип	Андреева	
Н.контр	Шарапова	
Исполн.	Герасимова	

264-12-318.92 АР

Районный дом культуры /зал на 600 мест/

стадия	лист	листов
Р	63	

Гардероб N1. Спецификация материалов на вешалки и барьер; зоны „1"; „3"

А.О. ЦНИИЭП им. Б.С. Мезенцева

Привязан:

Инв. №

Инв. N подл. | Подпись и дата | Взам. инв. N

Копировал 25447-02 31 Формат А2

Альбом 1 часть 2

общий вид гардероба №2

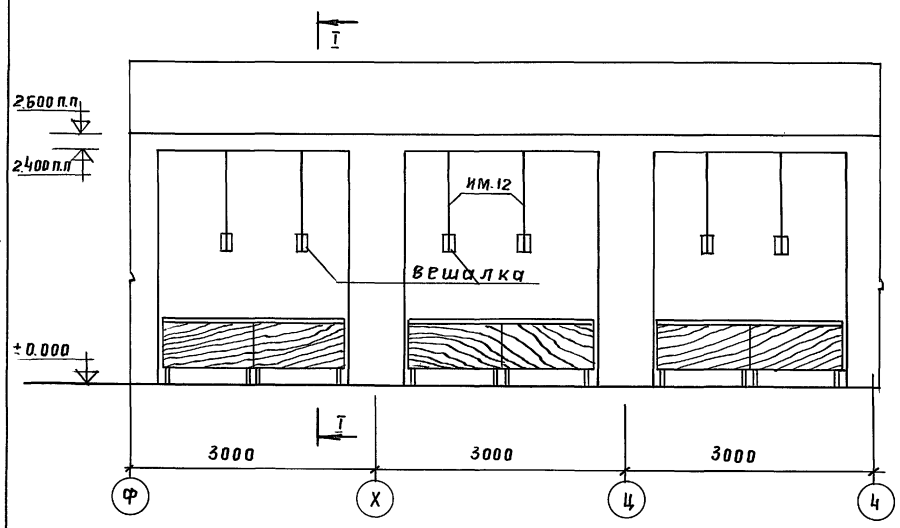

Вид по I-I
м 1:50

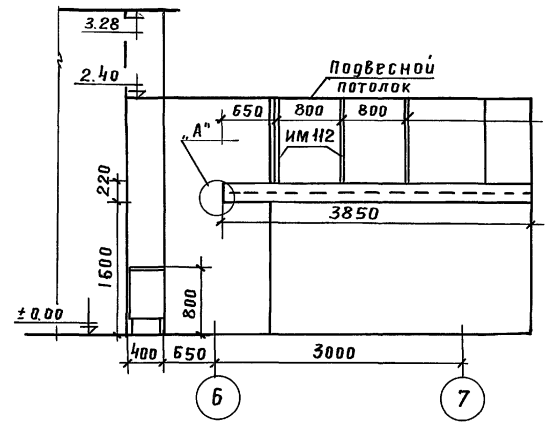

Вид по 3-3
м 1:50

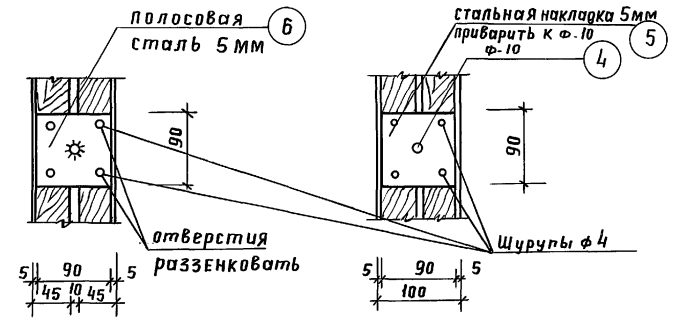

План гардероба №2
м 1:50

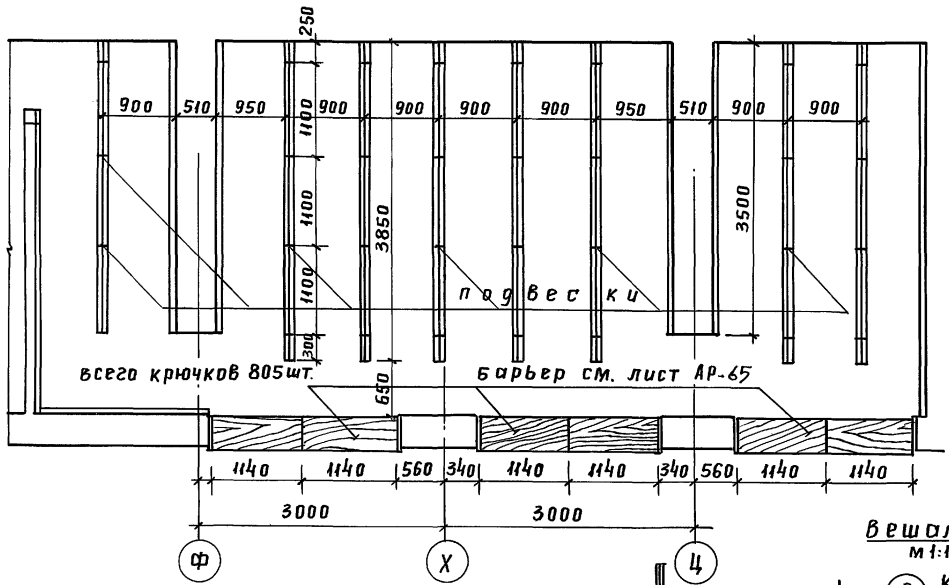

Вид по 5-5

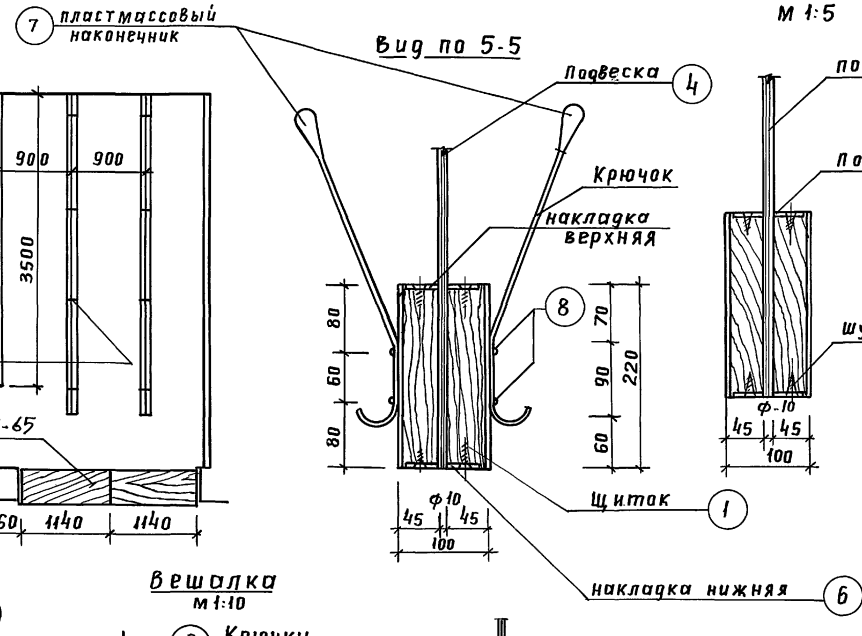

Вид по 2-2
м 1:5

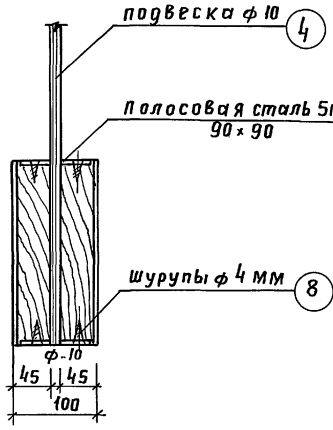

Вид по 4-4

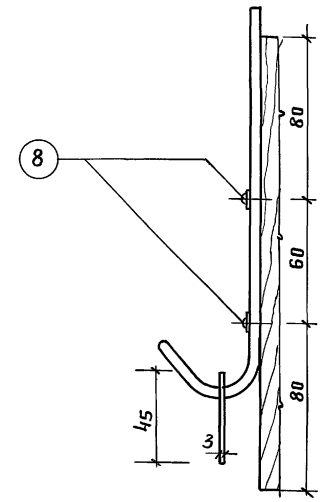

вешалка
м 1:10

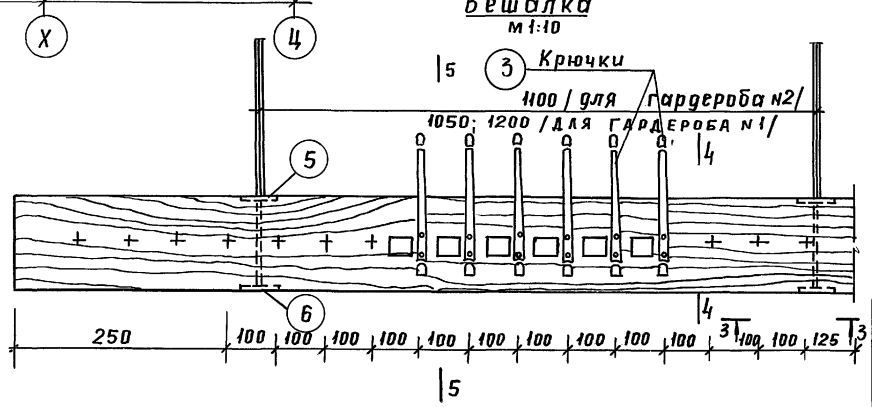

Рук.АБ-1	Мурадов		264-12-318.92 АР
Рук.КБ-1	Баркан		
ГАП	Мурадов		
ГИП	Андреева		
Н.контр.	Шарапова		Районный дом культуры /зал на 600 мест/ — стадия Р, Лист 64, Листов
Испол.	Герасимова		Гардероб №2 Гардеробная вешалка — А.О.ЦНИИЭП им. Б.С. Мезенцева

Привязан:

Инв. N

Инв. N подл. | Подпись и дата | Взам. инв. N

Копировал 25447-02 32 Формат А2

Альбом 1 часть 2

СЕКЦИЯ БАРЬЕРА ГАРДЕРОБА м 1:10

13 штук

ФАСАД

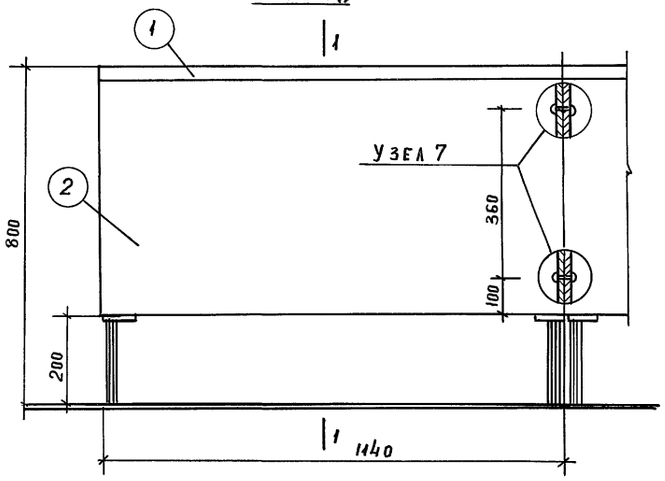

Боковой вид

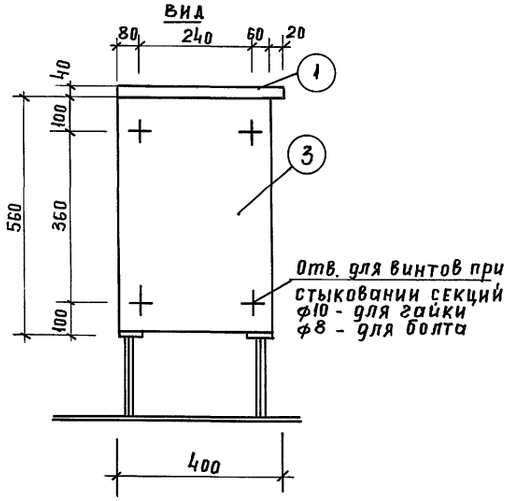

Вид со стороны вешалок

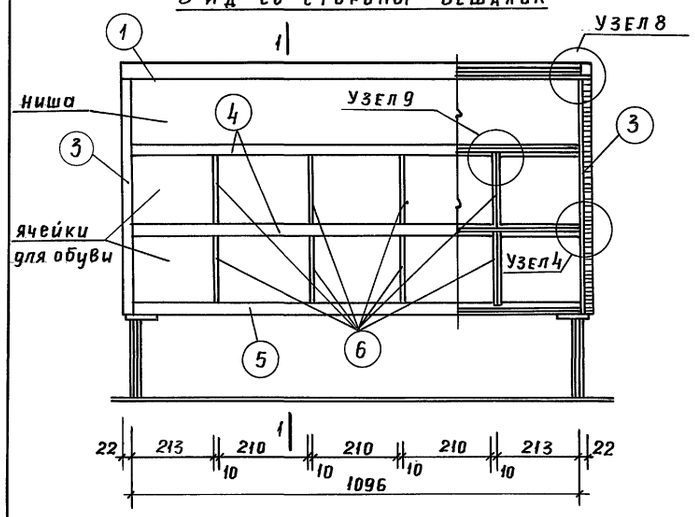

1–1

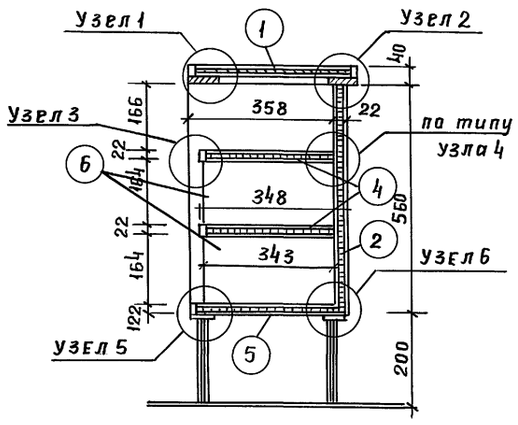

Узел 1

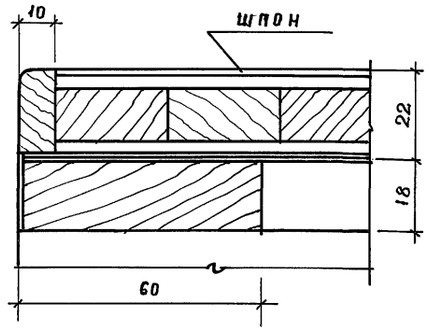

Узел 2

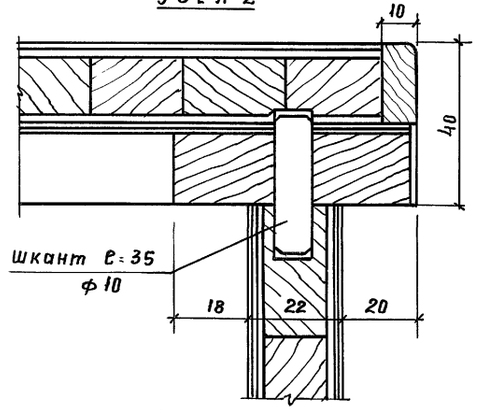

Узел 3

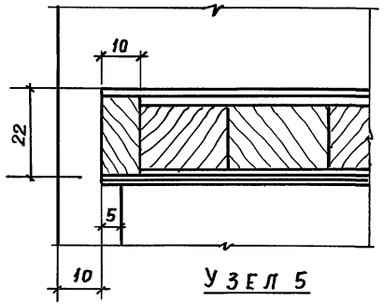

Узел 4

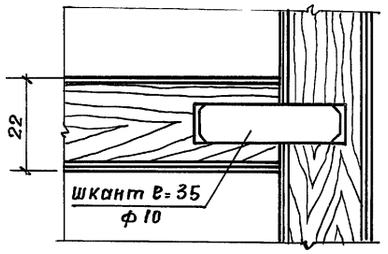

Узел 5

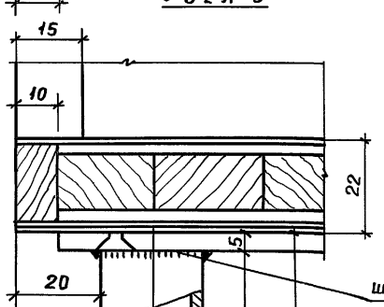

Узел 6

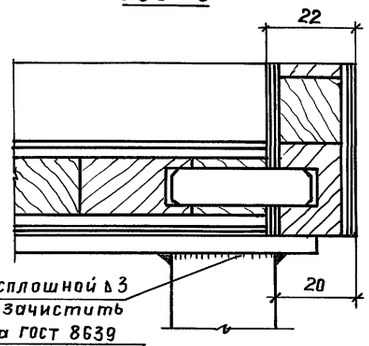

Узел 7

М - Н.В

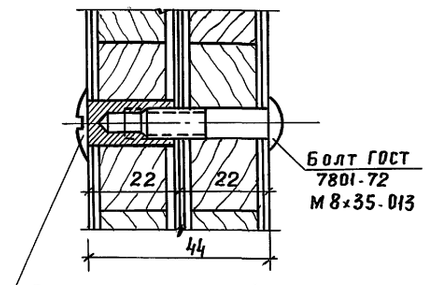

Узел 8

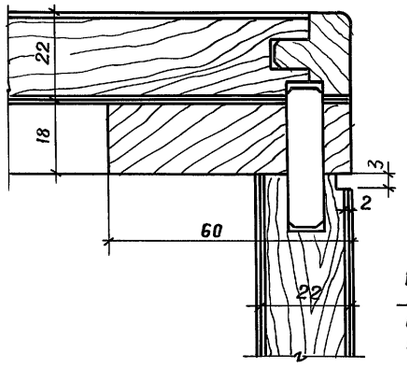

Деталь I

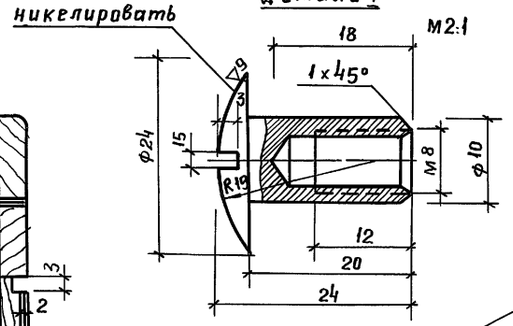

Наконечник из полиэтилена (ВТУ, МхП 33-55)
ставится на клей №88
белый цвет. 4 шт.

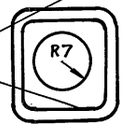

Рук. АБ-1	Мурадов	
Рук. КБ-1	Баркан	
ГАП	Мурадов	
ГИП	Яндреева	
Н. контр	Шарапова	
Исполн.	Герасимова	

Привязан:

Инв. N

264-12-318.92 АР

Районный дом культуры (зал на 600 мест)

стадия	лист	листов
Р	65	

СЕКЦИЯ БАРЬЕРА ГАРДЕРОБОВ N1; N2; УЗЛЫ; ДЕТАЛИ ЗОНЫ „1" „3"

А.О. ЦНИИЭП им. Б.С. Мезенцева

Инв. N подл. | Подп. и дата | Взам. инв. N

Копировал 25447-02 33 Формат А2

Альбом 1 часть 2

Поручень лестницы N 10 и аудитории на 200 мест

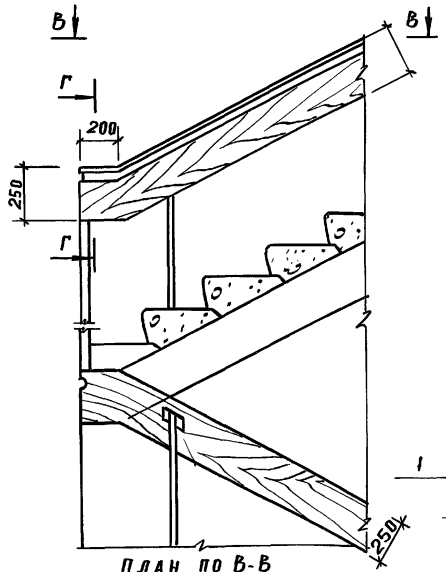

План по В-В

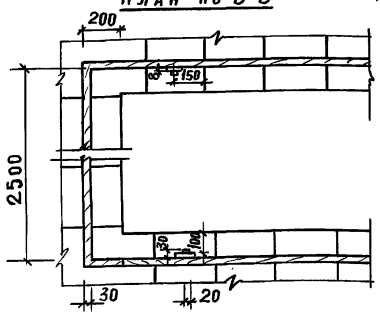

Г – Г (М1:5)

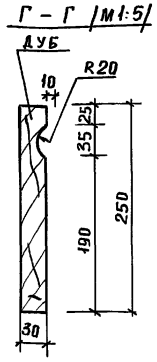

Сечение поручня аудитории на 200 мест

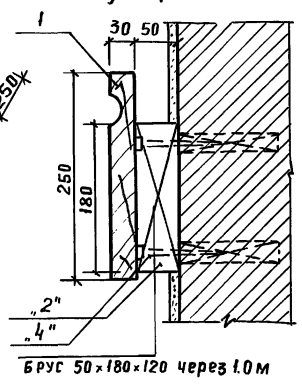

Деталь крепления поручня в залах аэробики и хореографии

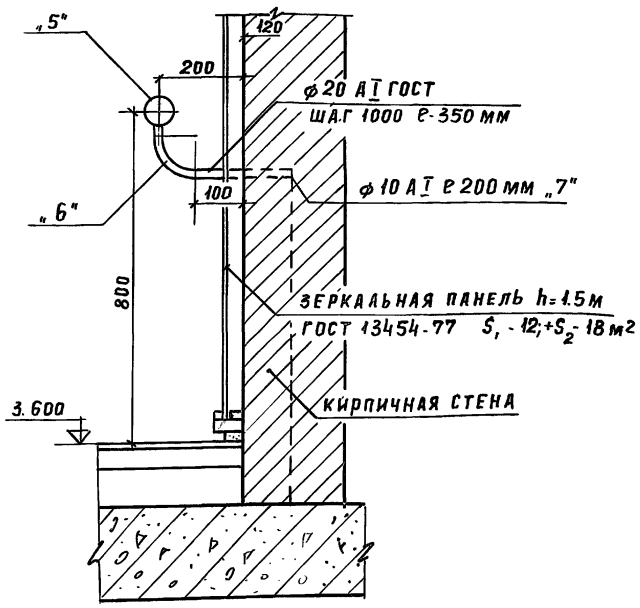

Деталь крепления зеркала в залах аэробики и хореографии

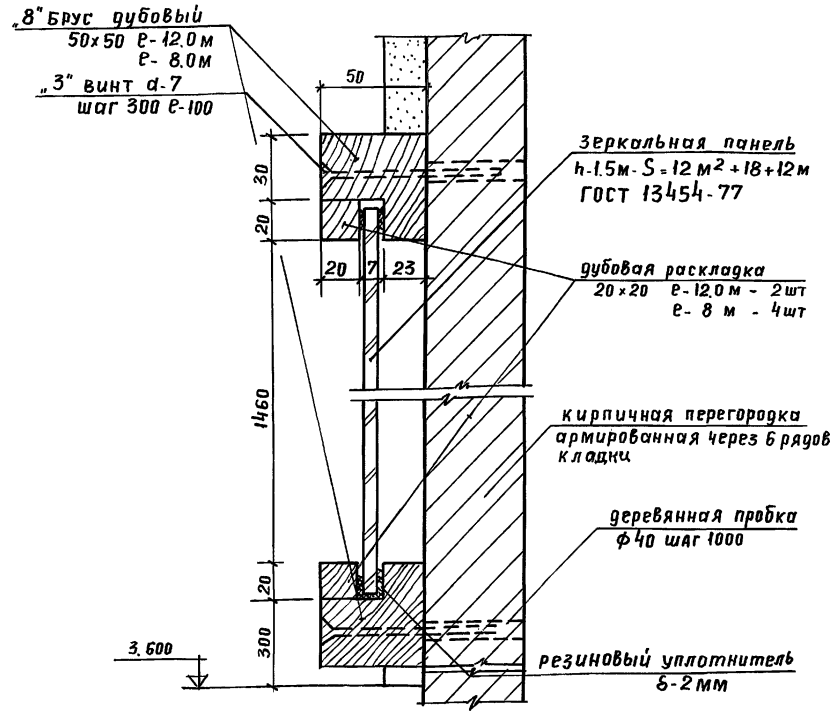

Фрагмент раскладки зеркал в зале аэробики и зале хореографии

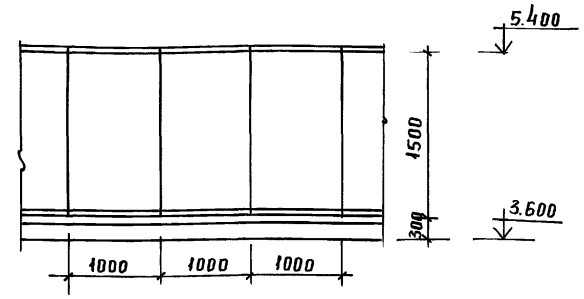

Примечания

1. Работать с планами этажей АР-2 ÷ АР-13
2. Все деревянные изделия подвергнуть глубокой пропитке антипиренами и антисептиками

Спецификация материалов на лист

поз.	обозначен	наименование	кол. шт	масса ед. кг	размеры в мм д	ш	т	примечание
1	ГОСТ 2695-83	поручень дубовый	56 м.п			250	30	
2	ГОСТ 8486-86Б	брус сосновый	100 мп		150	180	50	
3	ГОСТ 10621-80*	винт d-7 е-100	340		20	ф	5	
4	ГОСТ 1145-80	шуруп с пот. головкой	60		40	ф	3,5	
5	ГОСТ 10704-63*	ФDн 60 S-2	28 мп			—	—	покрыть эмалью черного цвета за 2 раза
6	ГОСТ 5781-82	ф20 А I е=0,5 м	12,5 мп		—	—	—	
7	ГОСТ 581-82	ф10 А I е=02 м	5 пм		—	—	—	
8		брус дубовый	56 м.п	—	—	50	50	

Привязан

Инв. N

Инв. N подл. | Подпись и дата | Взам. инв. N

Рук. АБ-I	Мурадов		
Рук. КБ-I	Баркан		
ГАП	Мурадов		
ГИП	Андреева		
Н. контр.	Шарапова		
Исполн.	Герасимова		

264-12-318.92 АР

Районный дом культуры /зал на 600 мест

стадия	лист	листов
Р	66	

Детали крепления поручня. Зеркал; спецификация материалов. Зоны 1, 2, 3

А.О. ЦНИИЭП им. Б.С. Мезенцева

Копировал 25447-02 34 Формат А2

Альбом 1 часть 2

Схема секции горизонтальной решетки ВР-1

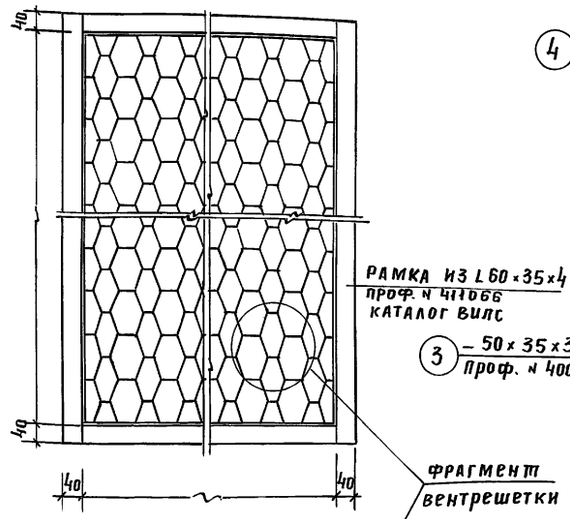

Фрагмент решетки

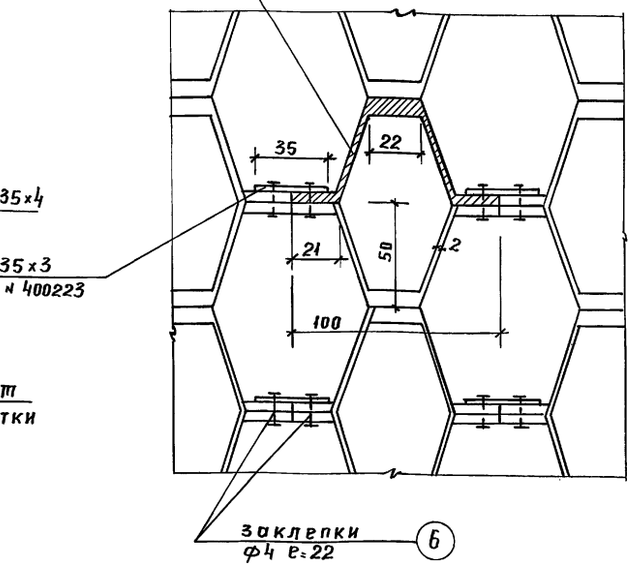

Деталь крепления горизонтальных элементов к вертик. обвязке решетки

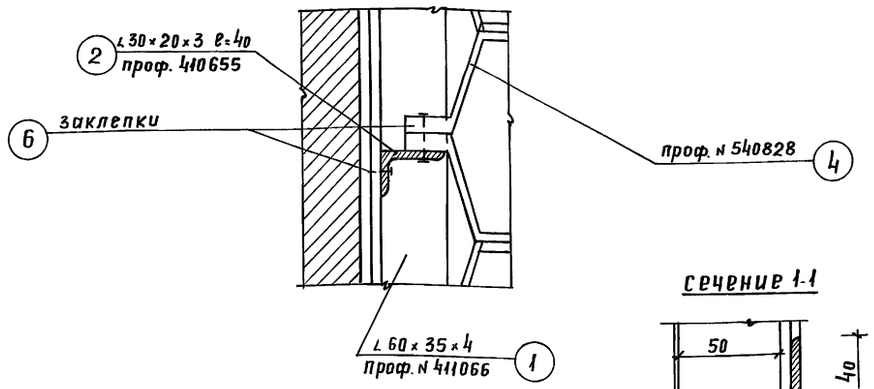

Сечение 1-1

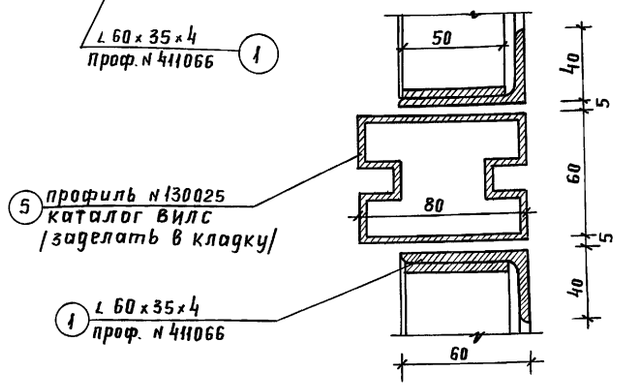

Схема секций вертикальной решетки ВР-2

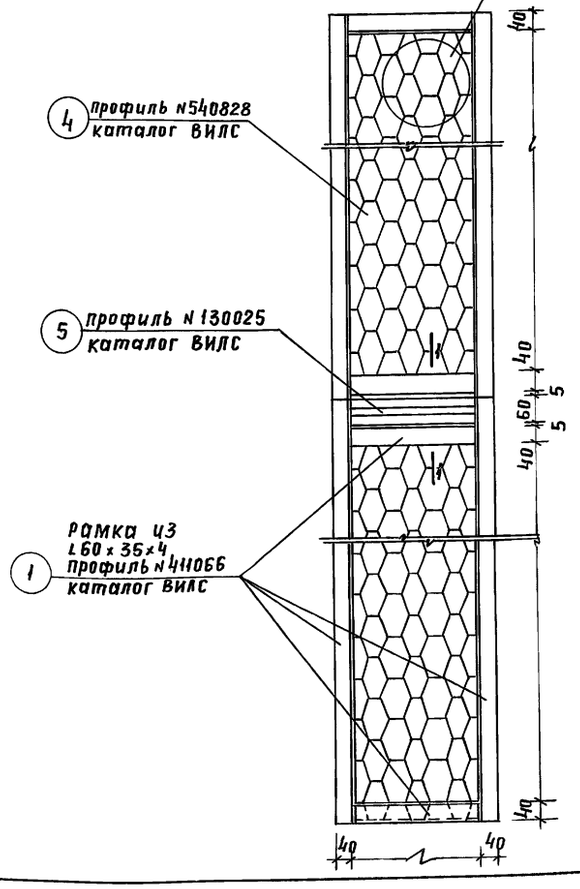

Спецификация материалов на 1 м² решетки ВР-1 и ВР-2

N поз.	обозначение	Наименование	кол-во пог. м./шт/	масса кг	Примечан.
1	Профиль N411066 каталог ВИЛС	L 60×35×4	4.0 пм	4.0 кг	анодиров. под стар. бронзу
2	Профиль N410655 каталог ВИЛС	L 30×20×3	1.1 пм	0,418 кг	— " —
3	Профиль N400223 каталог ВИЛС	– 50×35×3	4.4	1.3 кг	— " —
4	Профиль N540828 каталог ВИЛС	сборные элементы решетки e=50	200,0 шт	314.0 кг	— " —
5	Профиль N130025 каталог ВИЛС	Профиль, разделяющий блоки решеток	2.0 пм	4.6 кг	только для ВР-2 подсчт полностью
6	———	Заклепки ф4 e=22			

общий расход Решетки – 55.0 м²
——"—— мет. сетки – 88.0 м²

Деталь крепления ВР-1 и ВР-2

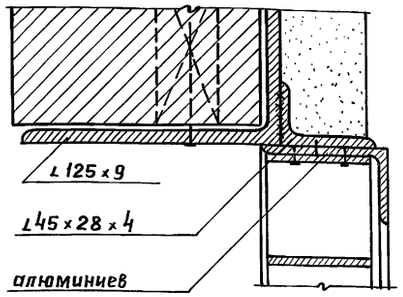

Примечания

1. Данный лист читать с АР.46 и с АР.47 ÷ АР-49
2. Все алюминиевые элементы анодировать „под старую бронзу"
4. Верх и низ проема обрамить L 125×9. или заложить коротыши e=100 с шагом 500 по всей длине решетки /сверху и снизу/
5. L 45×28×4 приварить по всей длине решетки сверху и снизу к L 125×9
6. Решетку крепить к L 45×28×4 через прокладки.
7. Все отверстия для решеток затянуть изнутри мет. сеткой с мелкой ячейкой.
8. Все сечения разработаны применительно к каталогу завода ВИЛС

Рук. АБ-1	Мурадов		264-12-318.92 АР.
Рук. КБ-1	Баркан		
ГАП	Мурадов		
ГИП	Андреева		
Н. контр.	Шарапова		Районный дом культуры /зал на 600 мест/ — стадия Р, лист 67, листов
Исполн	Шарапова		Решетки ВР-1; ВР-2; ВР-3 Спецификация — А.О. ЦНИИЭП им. Б.С. Мезенцева

Привязан:

Инв. N

Инв. N подл. | Подпись и дата | Взам. инв. N

Копировал 25447-02 35 Формат А2

Воздухозаборные шахты для зон Т и П

1-1

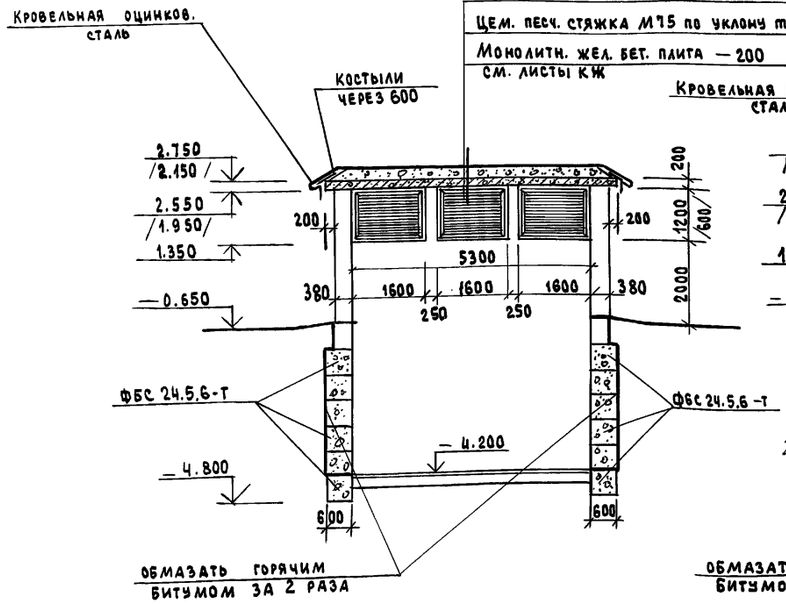

2-2

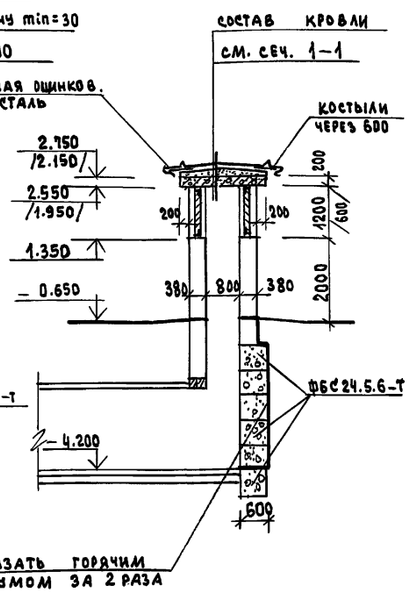

План

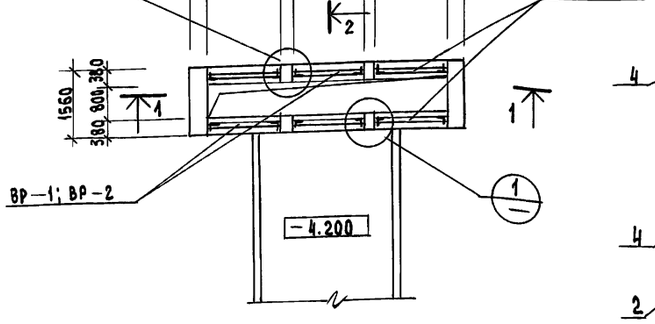

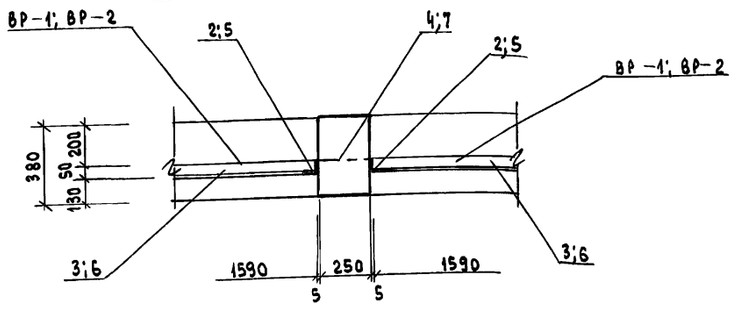

Вентиляционные решетки ВР-3/шт.6/ и ВР-4/шт.6/

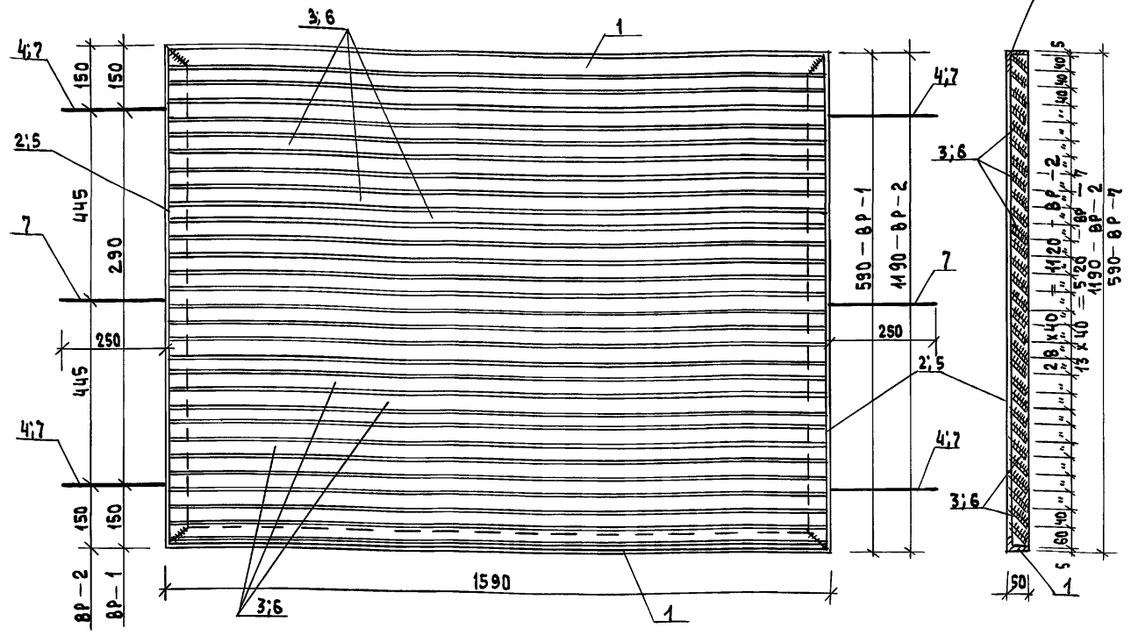

Вентиляционная решетка ВР-5/шт.1/

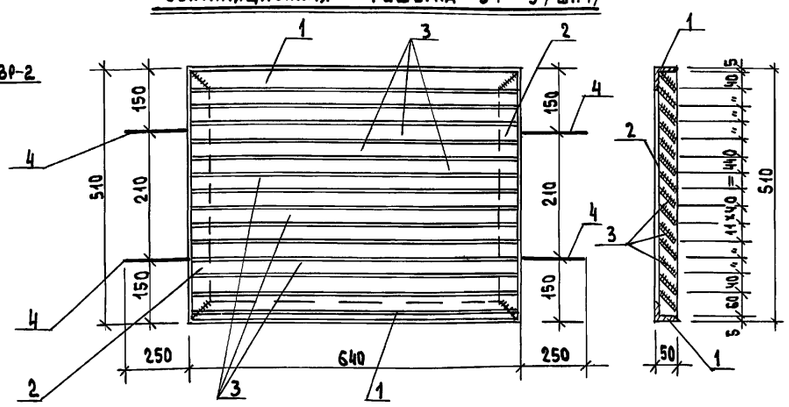

1. Размеры в скобках даны для ВР-1.
2. Решетки грунтовать ГФ-021 слоем 150 мкм, окрасить эмалью ХСЭ-26 ГОСТ 7313-55 серого цвета за 2 раза.

Марка поз.	Обозначение	Наименование	Кол.	Масса ед., кг	Примеч.
		ВР-3 (шт.6)			
1	ГОСТ 8509-76	L 50х5 ℓ= 1590	2шт.	12.0	
2	——— " ———	L 50х5 ℓ= 590	2шт.	4.5	
3	ГОСТ 103-76	— 60х4 ℓ= 1580	14шт.	42.0	
4	ГОСТ 5781-82	ф 8 А I ℓ= 300	4шт.	0.5	
		ФБС 24.5.6-Т	30шт.		
		ВР-4 /шт.6/			
1	ГОСТ 8509-76	L 50х5 ℓ= 1590	2шт.	12.0	
5	——— " ———	L 50х5 ℓ= 1190	2шт.	9.0	
6	ГОСТ 103-76	— 60х4 ℓ= 1580	29шт.	87.0	
7	ГОСТ 5781-82	ф 8 А I ℓ= 300	6шт.	0.7	
		ФБС 24.5.6-Т	30шт.		
		ВР-5/шт.1/			
1	ГОСТ 8509-76	L 50х5 ℓ= 790	2шт.	6.0	
2	——— " ———	L 50х5 ℓ= 590	2шт.	4.5	
3	ГОСТ 103-76	— 60х4 ℓ= 780	14шт.	20.7	
4	ГОСТ 5781-82	ф 8 А I ℓ= 300	4шт	0.5	

Рук. АБ-1	Мурадов	
Рук. КБ-1	Баркан	
ГАП	Мурадов	
ГИП	Андреева	
Н. контр.	Шарапова	
Исполн.	Савоськин	

264-12-318.92 АР

Районный дом культуры /зал на 600 мест/

Стадия	Лист	Листов
Р	68	

Воздухозаборные шахты вентиляционные решетки ВР-3÷ВР-5 Спецификация.

А.О. ЦНИИЭП им. Б.С. Мезенцева

Привязан

Инв. № подл.

Подпись и дата

Взам. инв. №

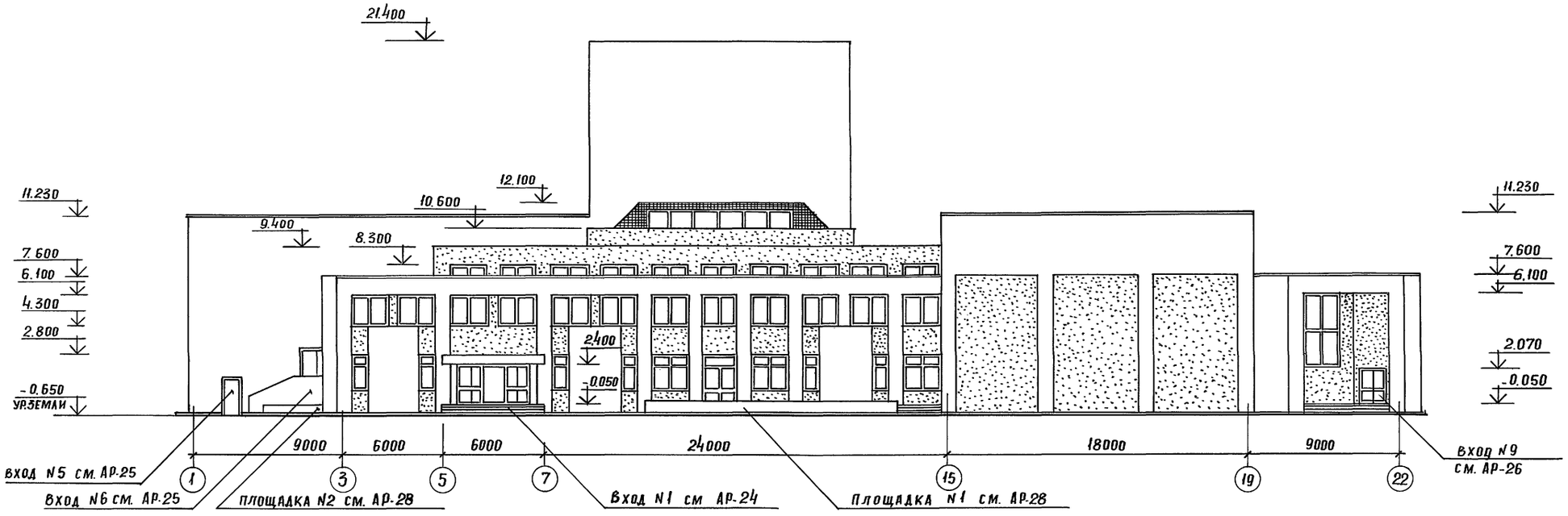

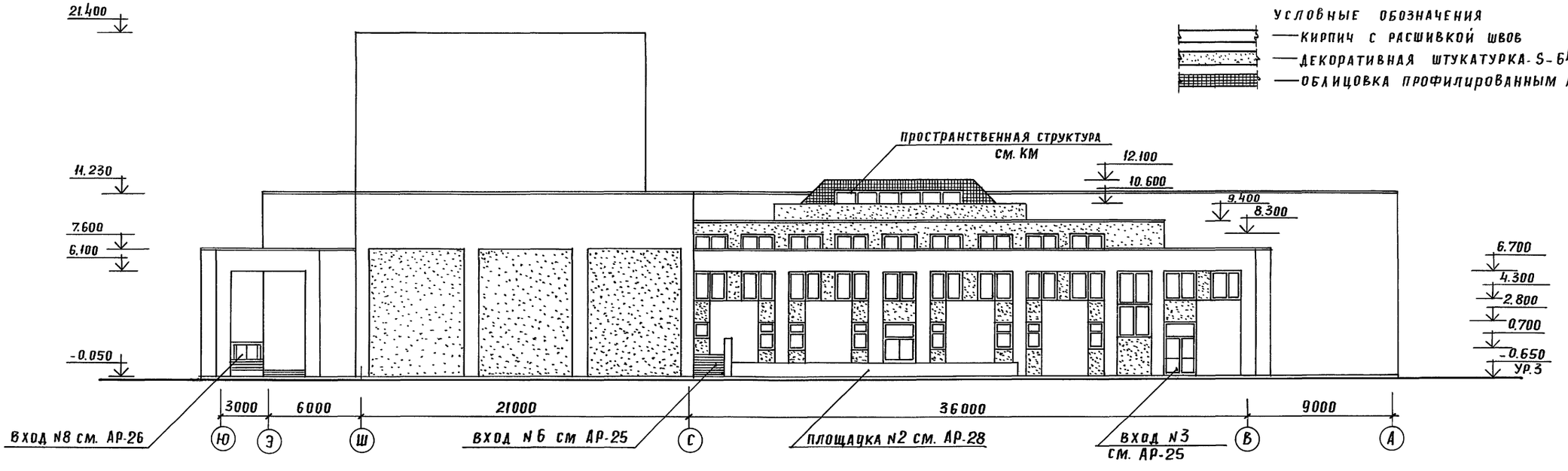

УСЛОВНЫЕ ОБОЗНАЧЕНИЯ

— КИРПИЧ С РАСШИВКОЙ ШВОВ

— ДЕКОРАТИВНАЯ ШТУКАТУРКА- S-643 м²

— ОБЛИЦОВКА ПРОФИЛИРОВАННЫМ АЛЮМИНИЕМ.

Рук. АБ-1	Мурадов	
Рук. КБ-1	Баркан	
ГАП	Мурадов	
ГИП	Андреева	
Н. контр	Шарапова	
Исполн.	Иликчян	

Привязан:

Инв. №

Инв. N подл. | Подпись и дата | Взам. инв. N

264-12-318.92 АР

Районный дом культуры /зал на 600 мест/

стадия	лист	листов
Р	69	

Фасады в осях „1-22"; „Ю-А"/вариант/

А.О.ЦНИИЭП им. Б.С.Мезенцева

25447-02 37

Рабочие чертежи проекта пищеблока выполнены на основании:

1. утвержденного задания;
2. архитектурных чертежей

В типовом проекте районного дома культуры запроектированы: кафе на 50 мест, буфет для зрителей зала на 600 мест и бар на 25 мест в досуговой зоне.

Состав и площади помещений приняты с учётом норм по проектированию культурно-зрелищных учреждений и предприятий питания.

Кафе запроектировано работающим на полуфабрикатах. В сутки изготавливается и реализуется 1200 блюд.

Кафе размещено в двух уровнях.

На 1-ом этаже расположен обеденный зал на 50 мест, работающий по принципу самообслуживания, и обслуживающие его производственные помещения: горячий и холодный цеха, моечные столовой и кухонной посуды.

В подвальном этаже запроектированы складская и административно-бытовая группы.

Вертикальная связь осуществляется подъёмником Q = 100 кг и лестницей.

Обслуживающий персонал попадает в здание через служебный вход.

На 1-ом же этаже при фойе зала на 600 мест запроектирован буфет для зрителей. В ассортименте его бутерброды разные, чай, кофе, соки, фрукты, мороженое, кондитерские и хлебо-булочные изделия.

На 2-ом этаже в досуговой зоне расположен бар на 25 мест с необходимыми помещениями. Ассортимент его аналогичен вышеперечисленному.

Планировка и взаимосвязь производственных помещений обеспечивают наилучшую организацию обслуживания посетителей и технологического процесса обработки продуктов и приготовления пищи.

Производственные цеха оснащены современным тепловым, холодильным и механическим оборудованием отечественного производства с учетом действующих норм.

Все размеры даны в мм, отметки в метрах.

Привязка оборудования дана от чистой поверхности стен и уровня чистого пола.

В типовом проекте запроектированы: читальный зал, медпункт, мастерские, артистические, костюмерная, кинофотокружок, гримерно-парикмахерская с расстановкой технологического оборудования.

В зоне I и IV в игровых залах устанавливается набор цветных телевизионных игровых автоматов („Тертинал", „Диск" и т.д.) и электромеханических („Торпедная атака", „Футбол", „Хоккей" и т.д.).

В случае изменения направленности игрового зала в коммерческий необходимо сделать набор игровых коммерческих автоматов („Рулетка", „Кости", „Аристократ" и и т.д.) с новой расстановкой игровых автоматов.

Спортивный зал размером 36×18 м предназначен для проведения секционных занятий и соревнований по игровым видам спорта: баскетбол, бадминтон, волейбол, теннис и занятий групп ОФП.

Инв. № подл. | Подпись и дата | Взам. инв. №

Инв. №

Гл. спец.	Толкушкина		
Гл. спец.	Козлова		
Гл. спец.	Плотникова		
Н. гр. ин.	Кувкин		

Привязан:

264-12-318.92 ПЗ

Пояснительная записка (технологической части)

Стадия	Лист	Листов
Р	1	1

АО. ЦНИИЭП им. Б.С. Мезенцева

Альбом 1 часть 2

Ведомость рабочих чертежей основного комплекта

Лист поз.	Наименование	Примеч.
1	Общие данные	
	Технологическая часть ТЧ	
2	Технологическая часть проекта кафе	
3	Монтажный план кафе	
4	Технологическая часть проекта	
	буфета для зрителей	
5	Технологическая часть проекта бара	
6	Перечень технологического	
	оборудования	
	Общая технология ТО	
1	Фрагменты планов этажей с расстановкой технологического оборудования и мебели	
2	Перечень оборудования и мебели	
	Спортивная технология СТ	
1	Зал 36×18 Разметка, растановка оборудования	
	Зал игровых автоматов ТИА	
1	Зона I, IV Расстановка игровых автоматов	

Проект выполнен в соответствии с действующими нормами и правилами и предусматривает мероприятия, обеспечивающей взрывную, взрывопожарную и пожарную безопасность при эксплуатации здания.

Нач. отдела Дмитриев Д.В

Ведомость ссылочных и прилагаемых документов

Обозначение	Наименование	Примеч.
СНиП 2.08.02-89	Общественные здания и	
	сооружения. Строительные	
	нормы и правила	
27-0-3.86	Типовые материалы для	
	проектирования. Торговое	
	механическое, холодильное	
	и подъёмно-транспортное	
	оборудование предприятий	
	торговли и общественного	
	питания	
ТЧ.СО Листы 1...9	Спецификация оборудования	
ТО.СО Листы 1...5	Спецификация оборудования	
СТ.СО Листы 1...2	Спецификация оборудования	
ТИА СО Лист 1...2	Спецификация оборудования.	

Привязан

Инв. №

264-12-318.92 ТЧ

Гл. спец.	Толкушина		Районный дом культуры / на 600 мест /	Стадия	Лист	Листов
Гл. спец.	Козюля			Р	1	6
Гл. спец.	Плотников					
Н. гр. инж.	Кубкин		Общие данные	АО.ЦНИИЭП им. Б.С. Мезенцева		

25447-02 39 Ф.А2

Инв. № подл. | Подпись и дата | Взам. инв. №

Альбом 1 часть 2

Фрагмент плана 1-го этажа кафе на 50 мест

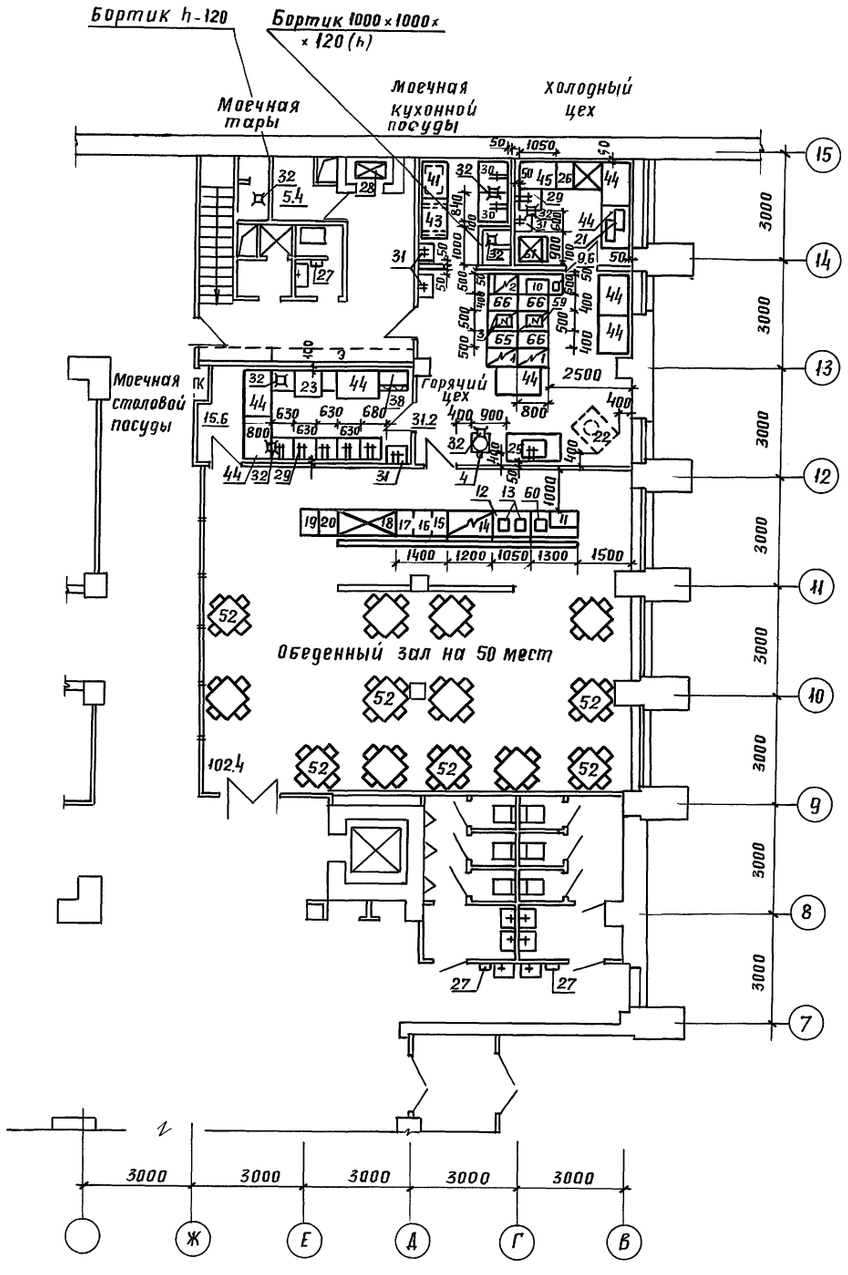

Фрагмент плана подвала складская группа

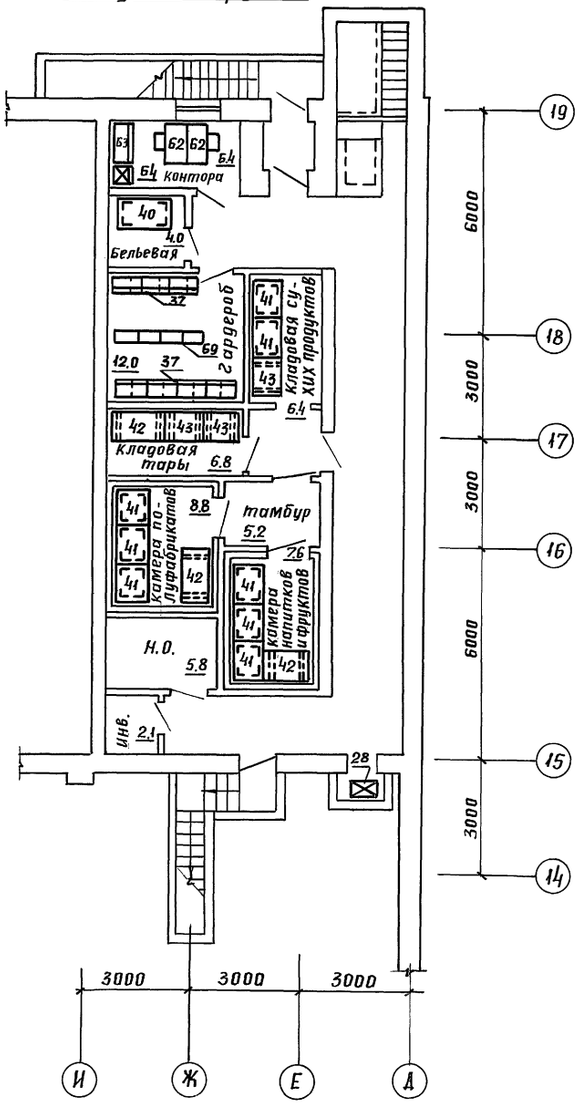

Инв. № подл.	Подпись и дата	Взам. инв. №	
АБ-1 ГАП	Муродов		
ГИП			
Н. контр.			
Гл. спец.	Ганитова	"ОВ"	
Конструктивная часть	Кондиев	"ВК"	
	Костинцева	"Э"	

		264-12-318.92		Т4
Привязан:	Гл. спец. Толкушкина; Инж. Серегина	Районный дом культуры /зал на 600 мест/	Стадия	Лист	Листов
			Р	2	6
Инв. №		Технологическая часть проекта кафе зона „1", „4"	А.О. ЦНИИЭП им. Б.С. Мезенцева		

25447-02 40 Копировал: Формат А2

Альбом 1 часть 2

Фрагмент плана 1-го этажа
Монтажный план кафе на 50 мест

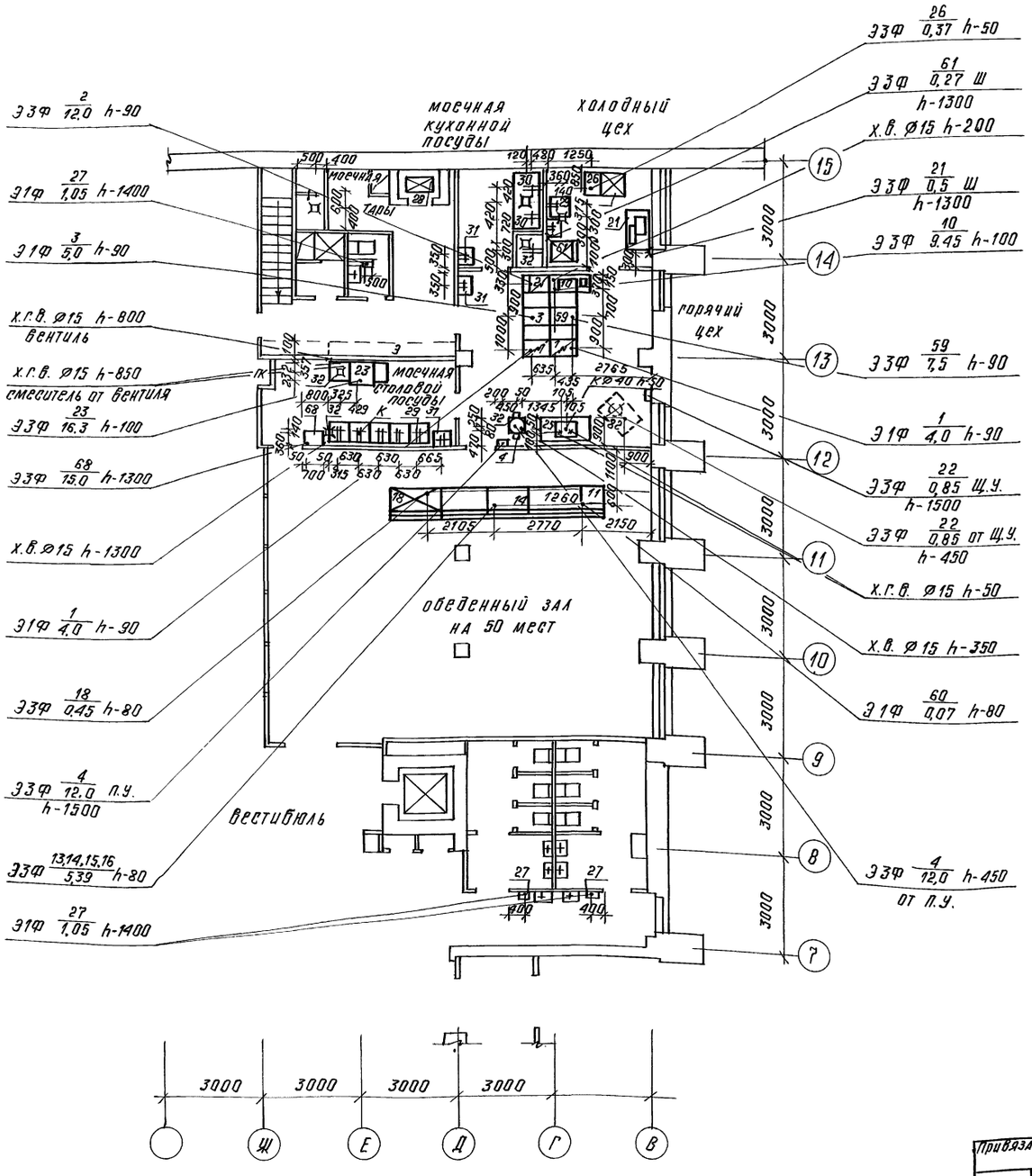

Схема размещения вентотсосов

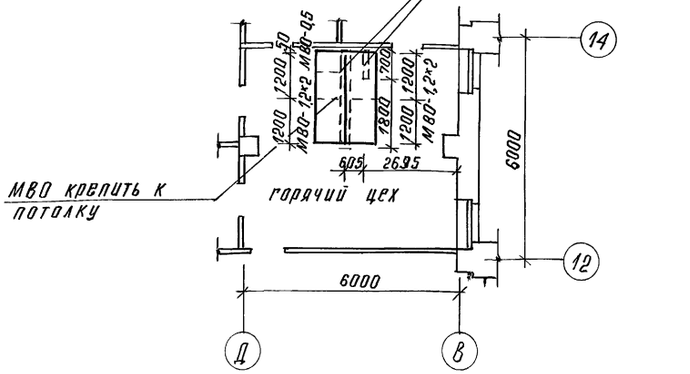

Схема крепления вентотсосов

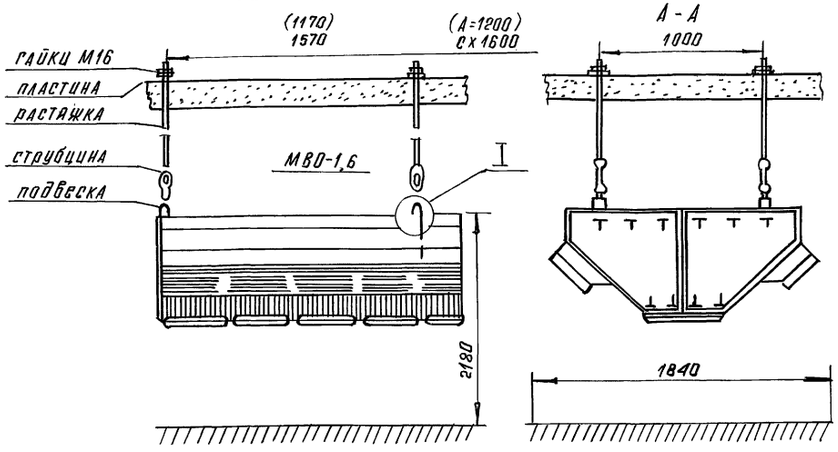

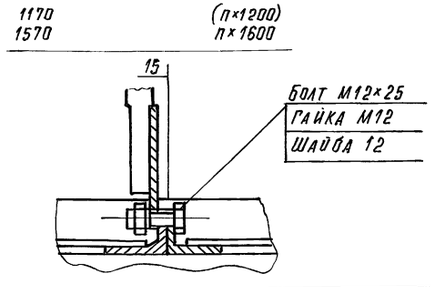

Альбом "ОВ" "ВК" "Э" ТП индивидуального 1Б-1

Инв. № подл.	Подп. и дата	Взам. инв. №	

Гл. инженер проекта	Гостинская	
Нач. отд.	Коханов	
Гл. специалист	Мезенцев	

Привязан:			264-12-318.92 ТЧ
Инв. №	Нач. спец.	Толкушкина	Районный дом культуры (зал на 600 мест)
	Инж. т. к.	Серегина	Монтажный план кафе. Зона „1".

Стадия	Лист	Листов
Р	3	6

АО ЦНИИЭП им. Б.С. Мезенцева

Копировал 25447-02 41 Формат А2

Альбом 1 часть 2

Фрагмент плана 1го этажа
Буфет для зрителей

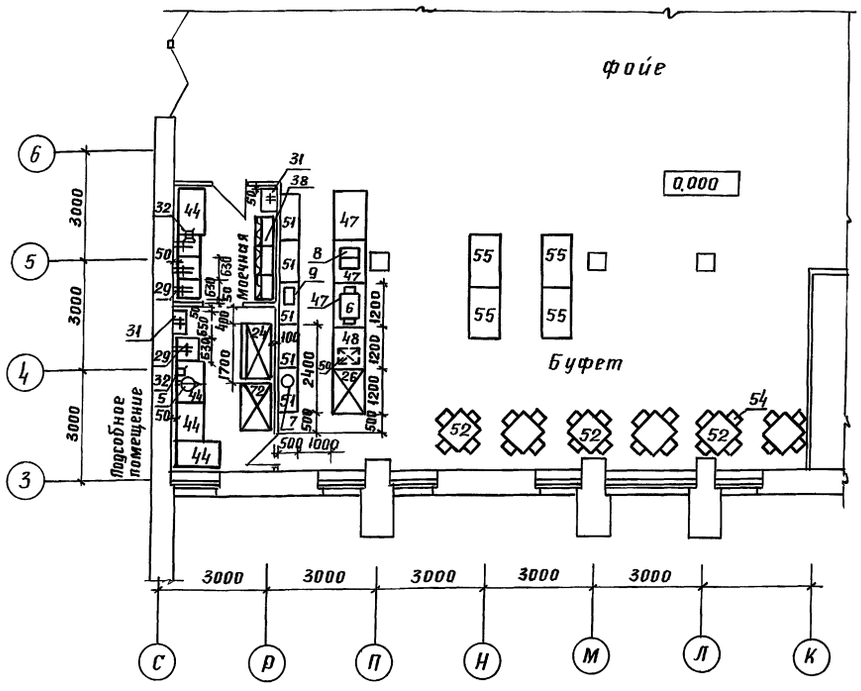

Фрагмент плана 1го этажа
Монтажный план буфета

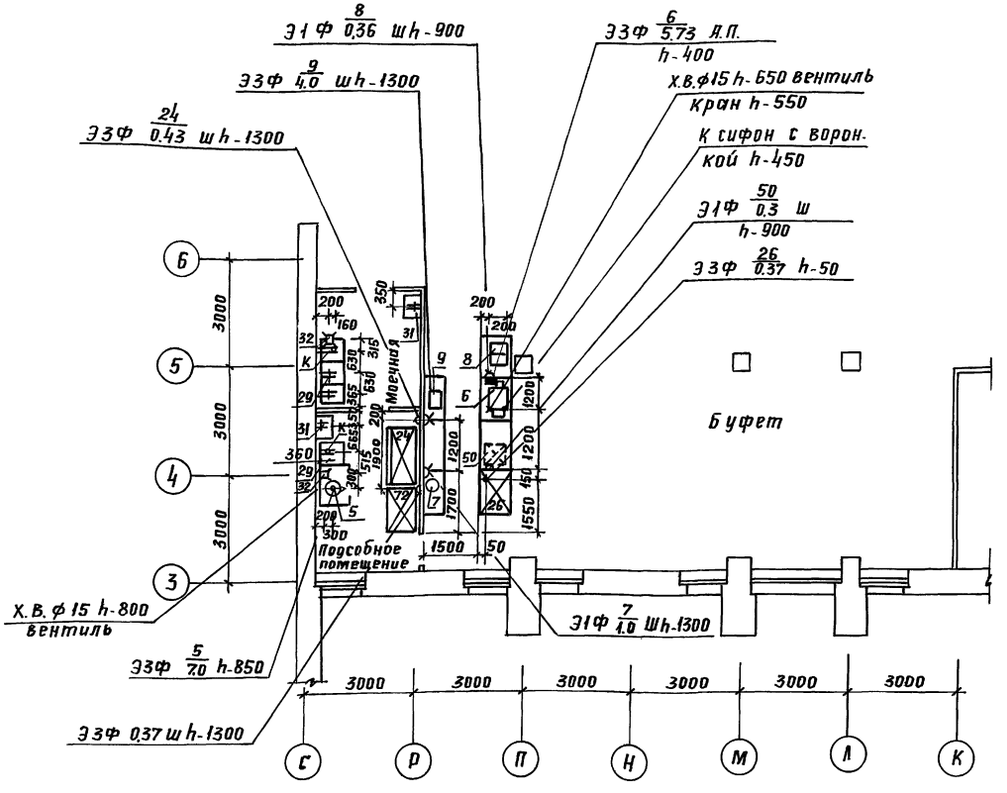

Условные обозначения

- Э – Подвод электроэнергии
- Ф – Фазность тока
- h – Высота подводок от чистого пола
- Ш – Штепсельная розетка
- № – Номер позиции
- W – Мощность тока, квт
- Трап
- d – Диаметр трубопровода, мм
- Х.В. – Подвод холодной воды
- К – Отвод в канализацию с разрывом струи.
- – Подвод холодной и горячей воды к раковине d-15 мм; h-1100. Смеситель
- – Подвод холодной и горячей воды к моечной ванне d-20 мм
- ПУ – Пульт управления

Привязан:	Гл. спец.	Толкушкина		264-12-318.92 ТЧ		
	Инж. I кат.	Сережина		Районный дом культуры зал на 600 мест	Стадия Р	Лист 4	Листов 6
Инв. N				Технологическая часть проекта буфета для зрителей зона „1"	А.О.ЦНИИЭП им. Б.С. Мезенцева	

25447-02 42 Копировал Формат А2

Инв. N подл.	Подпись и дата	Взам. инв. N	АБ-1 ГАП	Мурадов	„ОВ"	Гонитель
					„ВК"	Коданев
					„Э"	Гостинцев

Альбом 1 часть 2

Фрагмент плана 2го этажа
Бар на 25 мест

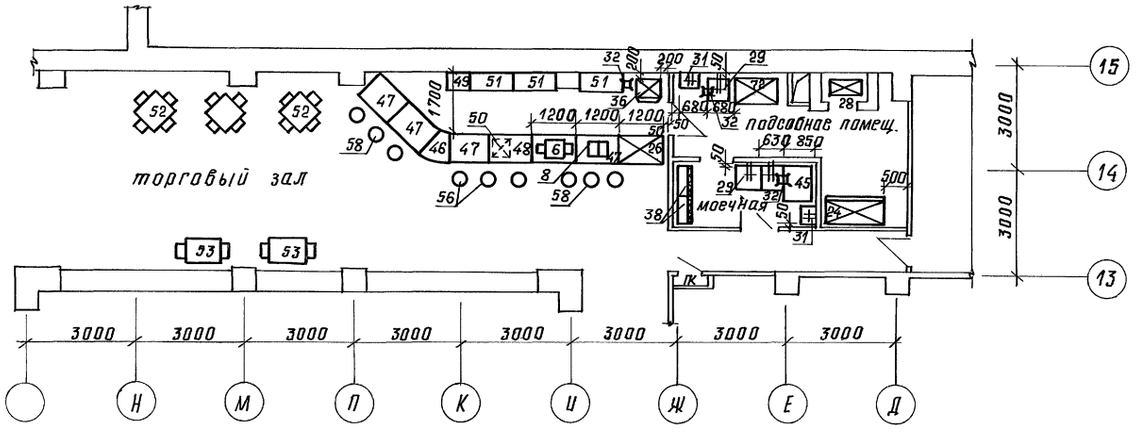

Фрагмент плана 2го этажа
Монтажный план бара

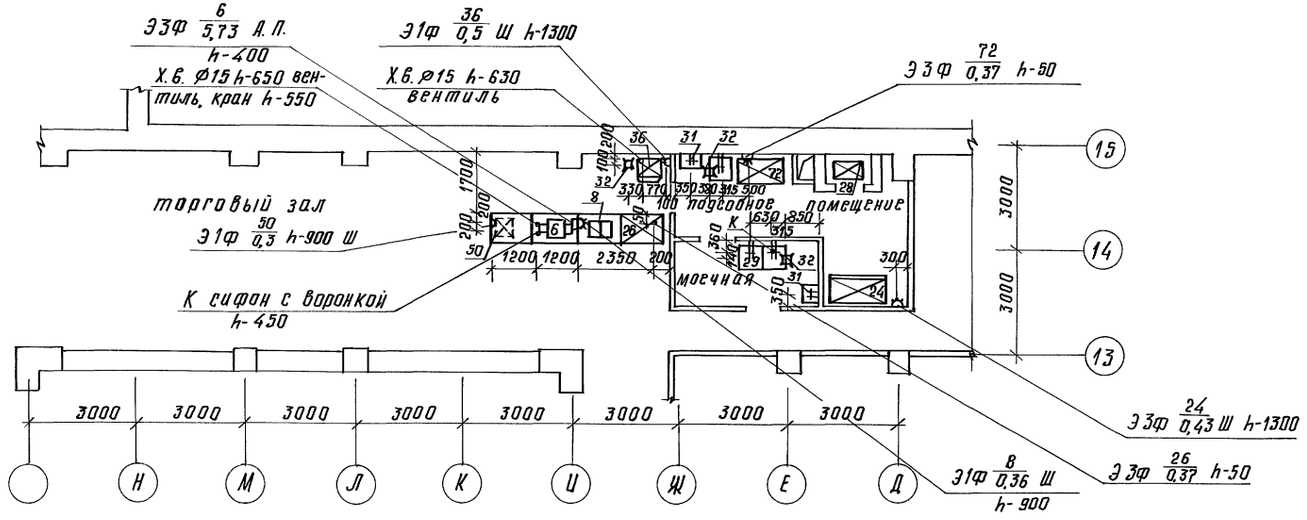

Примечания

1. Все размеры даны в мм, отметки в м.
2. Полы должны быть сделаны с уклоном к трапу.
3. Привязки подводок электроэнергии, воды, к оборудованию и трапа даются от чистой отделки стен или перегородок /штукатурки или плитки/.
4. Все аппараты должны быть заземлены или зануленны в соответствии с действующими электротехническими требованиями.
5. Перечень технологического оборудования см. лист ТЧ-6.
6. Условные обозначения см. лист ТЧ-4.

Инв. № подл.	Подп. и дата	Взам. инв. №	А6-1 ГАП	Мурадов	„08"	Гонитель	Кодаев
					„ВК"	Гостинцева	
					„Э"		

Привязан:	Гл. спец.	Толкушкина		264-12-318.92 ТЧ		
	Инж. I кат.	Серёжина		районный дом культуры /зал на 600 мест/	Стадия	Лист	Листов
					Р	5	6
Инв. №				Технологическая часть проекта бара Зона „4"	А.О.ЦНИИЭП им. Б.С. Мезенцева		

копировал 25447-02 43 формат А2

Перечень оборудования

Марка поз.	Наименование	Кол. шт.	Масса ед.кг	Приме-чания
1	2	3	4	5
* 1	Электроплита ПЭ-0,17-01	2		N=4,0
* 2	Шкаф жарочный ШЖЭ-0,85-01	1		N=12,0
* 3	Электросковорода СЭ-0,22-01	1		N=5,0
4	Электрокипятильник КНЭ-100 мм	1	35	В,-0,2л/с N=12,0
5	Электрокипятильник КНЭ-50 М1	1		В,-0,2л/с N=6,0
6	Электрокофеварка ОМНИЯ-Рекорд	2		В,-0,2л/с N=5,73
7	Электросамовар V=10л	1		N=1,0
8	Охладитель напитков ОН-30-2	2		N=0,36
9	Электрососисковарка FE-11	1		N=4,0
* 10	Устройство электр варочное УЭВ-60	1		В,-0,2л/с N=9,45
11	Прилавок-касса ЛС-1М	1		
12	Прилавок д/горячих напитков ЛС-3М	1		
13	Электротермостат ТЭ-25М	2		N=0,5
14	Мармит стационарн. электр. МСЭ-84М	1		N=2,5
15	Шкаф тепловой передв. ШТПЭ-1М	1		N=1,26
16	Мармит передвижн. МП-28М	1		N=0,63
17	Котел передвижн. КП-60М	1		
18	Прилавок-витрина холод. ЛС-2М	1		N=0,45
19	Тележка для подносов ТВП-120М	1		
20	Тележка для столовых приборов ТСП-900М	1		
21	Хлеборезка МХР-200М	1		N=0,5
22	Привод универс. п-ll /4-й комплект/	1		N=0,85
* 23	Машина посудомоечн. МПУ-700	1		В, Т3 0,3л/с N=16,3
24	Шкаф холодильный ШХ-1,12	2		N=0,43
25	Стол с моечной ванной СПМ-1500	1		В, Т3 0,3л/с
26	Прилавок низкотемп. ПХН-1-0,28	4		N=0,37
27	Электрополотенце ЭРА	3		N=1,05

ЛС-ГМ/правое исполнение

1	2	3	4	5
28	Подъемник грузовой Q=100 кг	1		N=1,0
29	Ванна моечная ВМСМ-1	13		В1 Т3 0,3л/с
30	Ванна моечная ВМСМ-5	2		В1 Т3 0,3л/с
31	Раковина 600×400	8		В1 Т3 0,2л/с
32	Трап 270×270	12		
33	Шкаф тепловой передв. ШТПЭ-1М	1		N=1,26
34	Мармит передв. МП-28М	1		N=0,63
35	Котел передв. КП-60М	1		
36	Льдогенератор ЛТ-50	1		В,-0,2л/с N=0,5
37	Шкаф для одежды ШСО	10		
38	Шкаф для посуды ШХП	8		
39	Шкаф универс. шуп	1		
40	Стеллаж произв. СПС-1	3		
41	Стеллаж произв. СПС-2	10		
42	Подтоварник ПТ-1	5		
43	Подтоварник ПТ-2	5		
44	Стол производств. СП-1200	15		
45	Стол производств. СПСМ	3		
46	Стойка барная Р-16000 „Викеро"	1		
47	Стойка барная Р-11000 „Викеро"	8		
48	Стойка барная Р-12000 „Викеро"	2		
49	Шкаф пристенный Р-24 „Викеро"	1		
50	Шкаф холодильн. „Снайге"	2		N=0,3
51	Шкаф пристенный Р-21000 „Викеро"	8		
52	Стол обеденный 4-х местн. 900×900×780	22		
53	Стол обеденный 2-х местн.	2		
54	Стул	95		
55	Стол обеденный высокий 1600×800×1100	4		
56	Полка для посуды 800×400×600	8		

1	2	3	4	5
57	Тележка грузовая ТГ-50М	2		
58	Стул высокий для бара Р-46	2		
* 59	Электрофритюрница ФЭ-20	1		N=7,5
60	Кассовый аппарат Ока	1		N=0,07
61	Шкаф холодильный ШХ-0,71	1		N=0,27
62	Стол письменный 1100×600×780	2		
63	Шкаф книжный 1100×450×7420	1		
64	Шкаф-сейф 500×500×400	1		
65	Вставка В-500	1		
66	Вставка В-400	3		
67	Стеллаж передвижн. СП-125	4		
68	Водонагреватель ВЭ-210	1		В, Т3 0,3л/с N=15,0
69	Скамья 600×300×400	5		
70	Местный вентотсос МВО-1,2	4		
71	Местный вентотсос МВО-0,5-01	1		
72	Прилавок низкотемперат. ПХН-1-028Л	1		

Оборудование, отмеченное знаком *, требует местного отсоса воздуха

Инв. N подл. | Подпись и дата | Взам. инв. N

АБ-1 ГАЛ | МУРАДОВ | Гончарев | Кодинев | Гостинцев

„ОВ" „ВК" „Э"

Привязан:

Инв. N

Гл.спец.	Толкушкина	
Инж.кат.	Сережина	

264-12-318.92 Т4

Районный дом культуры /зал на 600 мест/

Стадия	Лист	Листов
Р	6	6

Перечень оборудования

А.О ЦНИИЭП им. Б.С. Мезенцева

Копировал № 25447-02 44 Формат А2

Альбом 1 часть 2

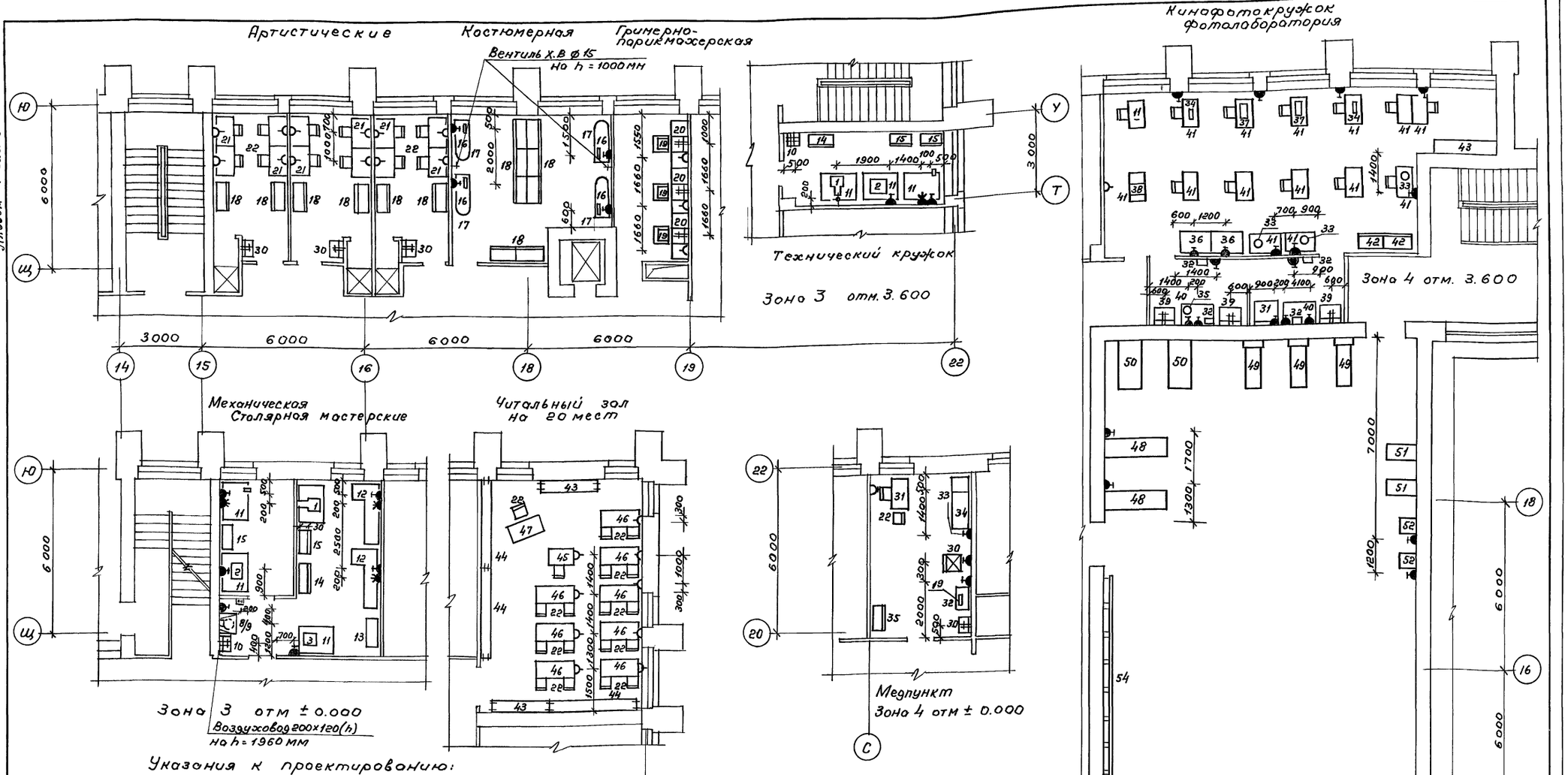

Указания к проектированию:

1. Все размеры даны в мм, отметки в метрах.
2. Номера позиций оборудования отмеченное звездочками (*) на плане не показано.
3. В гримерно-парикмахерской перед розетками у столов-туалетов установить разделительные трансформаторы.
4. Условные обозначения:
   - Автоматический выключатель, на h = 1500мм от У.Ч.П.
   - Розетка штепсельная 3х полюсная нормальная с 4м заземляющим контактом, на h = 1000 мм от У.Ч.П.
   - Розетка штепсельная 2х полюсная нормальная с 3м заземляющим контактом на h = 1000 мм от У.Ч.П.
   - Кнопка дистанционного управления вытяжной вентиляцией с сигнальной лампой на h = 1250 мм от У.Ч.П.
   - Розетка штепсельная 2х полюсная / осветительная / на h = 1000мм от У.Ч.П.

7. Перечень оборудования см. лист ТО-2
6. Общие данные смотри лист ТЧ-1

Инв.N подл. | Подпись и дата | Взам. инв.N

Привязан:

Инв.N

Н.гр.ин.	Кубкин		264-12-318-92 ТО		
Районный дом культуры (зал на 600 мест)			стадия	лист	листов
			Р	1	2
Фрагменты планов этажей с расстановкой технологического оборудов. и мебели			АО ЦНИИЭП им. Б.С. Мезенцева		

25447-02 45 ф. А2

	Марка поз.	Наименование	Кол. шт.	Масса ед. кг	Примеч.
	1	2	3	4	5
	Мастерские, кружок техниц. творчества				
	1	Станок вертикально-сверлильный наст 2М112 370×770×820	2	120.0	уст: 0,6 кВт 3808 ЗФ
	2	Станок токарный наст. 16К02А 580×410×310	2	30.0	0.12 280×1
	3	Станок заточной ИЭ-9701 330×230×285	1		0.18 220×1
*	4	Эл.сверлилка ИЭ-1023А 360×470×165	2		0.8 220×1
*	5	Эл. долбежник ИЭ-5607 306×340×510	2		1.05 220×1
*	6	Эл. пила ИЭ-5107А 336×280×300	2		0.6 220×1
*	7	Эл. рубанок ИЭ-5709 520×218×150	2		0,6 220×1
	8	клееварка УВК ф 290×300	1		
	9	Стол-зонт 710×630×1950	1	32,0	L=350 м³/час
	10	Раковина стальная РСТО-2 500×420×540	2	40,0	хол.гор.вода канализ.
	11	Верстак слесарный ВРГ-5365 1360×950×1125	7	210.0	
	12	Верстак столярный Р-529 2165×910×805	2	92.0	
	13	Шкаф для столярных инструментов 1000×400×1700	1		
	14	Шкаф для халатов 1000×400×2000	2		
	15	Тумбачка инструментальная оз 000 800×400×1300	4		
	Костюмерная				
	16	Утюг	4		1,0 220×1
	17	Доска гладильная 1500×400×825	4		
	18	Шкаф для одежды 1000×500×2000	14		
	Артистические, примерно-парикмахерская				
	19	Кресла парикмахерское КПМ 500×450×900	3		
	20	Стол-туалет. с умывальником 1860×640×1800	3		0,5×220×1 х.г.в., канал.
	21	Стол-туалет. 1000×650×750	12		
	22	Стул 430×470×740			
	Медпункт				
	23	Стерилизатор ВП-10 400×425×500	1	25,0	1,0 220×1
	24	Шкаф холодильный „Зил" КШ-260 590×680×1110	1	95,0	0,15 220×1
	25	Стол врача 1100×630×750	1		
	26	Столик инструментальный СИ-5 790×430×750	1		
	27	Ширма 3-х створчатая 2195×1730	1		
	28	Кушетка смотровая 1850×600×500	1		
	29	Шкаф медиц. 2-х створчат. 810×450×1610	1		
	30	Умывальник прямоугольный 550×420×150	4		

1	2	3	4	5
кинофотокружок, фотолаборатория				
31	Фотоувеличитель Нева-3 900×700×2500	1	120.0	2.0 220×1
32	Неактиничный фонарь ФН-2 350×200×340	4	4.0	0.025 220×1
33	Устройство для сушки пленок 2УС ф510×730	2	16.0	0.625 220×1
34	Фотоглянцеватель ЭФГ-9 341×245×85	2	2.2	0,15 220×1
35	Устройство для обработки пленки ЛУП	1	12.6	
35а	Перетоточное устройство 640×400×250	1	8,5	
35б	Проявочное устройство ф500×200	1	4.1	
36	Фильмопроверочный стол СФ-7 1150×720×1420	2	80.0	
37	Фоторезак ФР 480×340×100	2	5.6	
38	Кинопроектор „Украина"	1		1.0 220×1
39	Мойка на 2 отделения 800×600×450	3		
40	Стол для обработки фотобумаги 1200×650×900	2		
41	Стол рабочий 1000×600×750	15		
42	Шкаф для хранения пленок 1000×450×1480	2		
Читальный зал на 20 мест				
43	Стеллаж библиотечный 2-х секц. СБСП 2130×400×2050	3	100.0	
44	Стеллаж библиотечный 3-х секц. СБСП 3195×400×2050	3	150.0	
45	Стол читательский однотестн. С41-02 1000×600×720	1	20.0	
46	Стол читательский двухместн. С42-02 1500×600×720	8	25.0	
47	Кафедра выдачи книг К-01 1200×620×940	1		
Зал аэробики и тренажеров				
48	Велоэргометр ВЭ-02 2320×600×1400	2		0.003 220×1
49	Тренажер „Стенка-здоровье-1" 670×1700×2244	3	45.0	
50	Гребной тренажер Универсал-2 1700×800×665	2	18.0	
51	Тренажер „Беговая дорожка" 1100×500×1000	2	35,0	
52	Автомассажер „Тонус" 500×600×1100	2	14.0	0.06 220×1
53	Зеркало 1250×30×3000	9		
54	Стенка гимнастическая 1000×250×2800	8		
55	Скатейка гимнастическая 4000×240×350	2		

Оборудование отмеченное звездочками (*) на чертеже не показано

Привязан

Инв.№

Инв.№ подл. | Подпись и дата | Взам. инв.№

				264-12-318.92 ТО	
Н.гр.инж.	Кубкин			Районный дом культуры /зал на 600 мест/	Стадия: Р; Лист: 2; Листов: 2
				Перечень оборудования и мебели	АО. ЦНИИЭП им. Б.С. Мезенцева

Альбом 1 часть 2

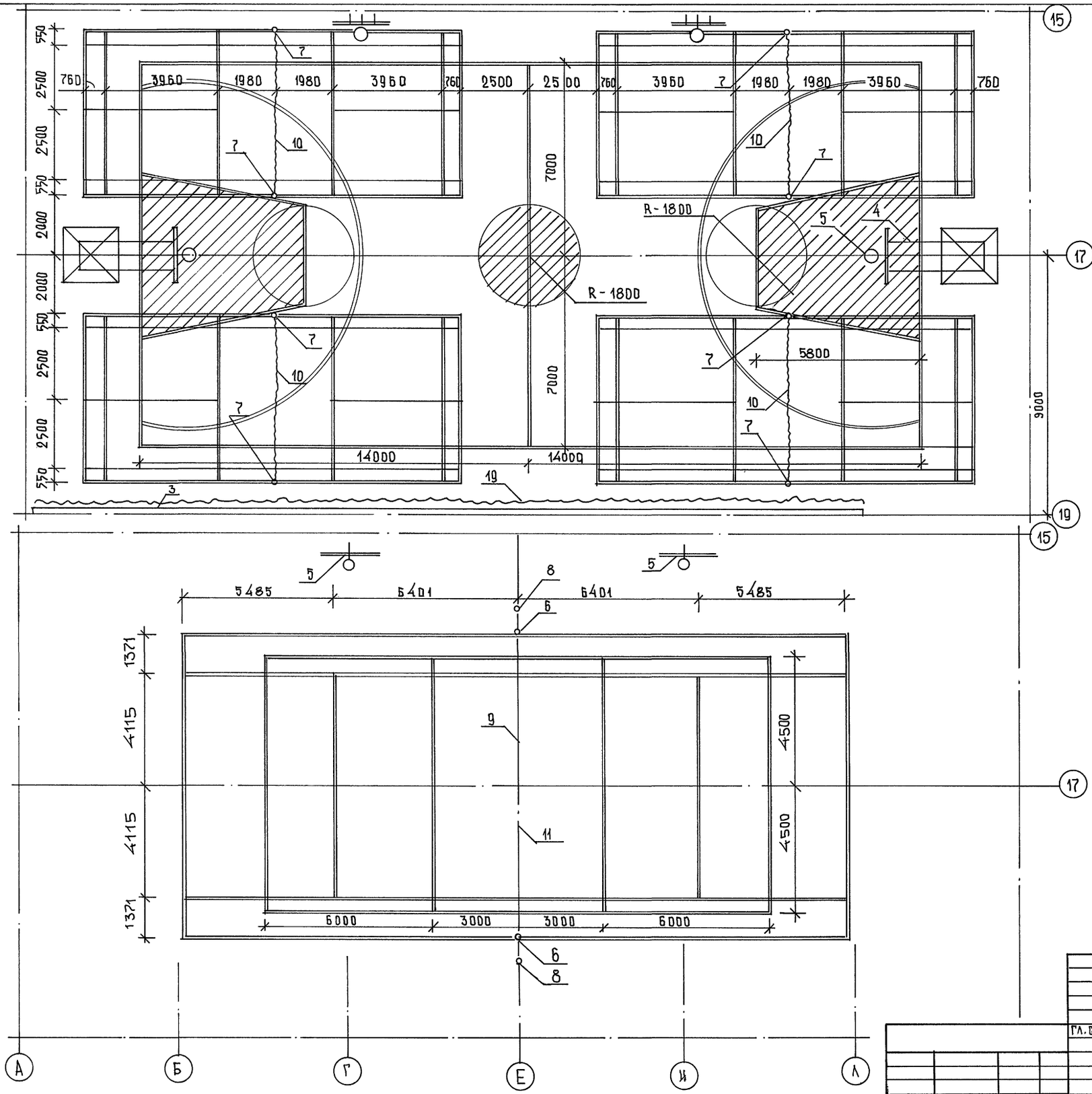

ПЕРЕЧЕНЬ ОБОРУДОВАНИЯ

МАРКА ПОЗ.	НАИМЕНОВАНИЕ	ТУ, МРТУ	К-ВО
3	СТЕНКА ГИМНАСТИЧЕСКАЯ	ОСТ 6253-74	30
4	СТОЙКА БАСКЕТБ. СКЛАДНАЯ	ТУ ЗАВОДА	2
5	ЩИТ БАСКЕТБ. УМЕНЬШ. РАЗМЕРА	ТУ 625537-81	2
6	СТОЙКИ ВОЛЕЙБОЛЬНЫЕ	ТУ 6201008784	2
7	СТОЙКИ ДЛЯ БАДМИНТОНА	ТУ 6201007310	8
8	СТОЙКИ ТЕННИСНЫЕ	ТУ 620304	2
9	СЕТКА ДЛЯ ВОЛЕЙБОЛА	ОСТ 623278	1
10	СЕТКА ДЛЯ БАДМИНТОНА	ТУ 625166 75	4
11	СЕТКА ТЕННИСНАЯ	ОСТ 6234 77	1
19	СЕТКА ЗАГРАДИТЕЛЬНАЯ 40×40	ТУ 627215 78	300

			264-12-318.92 СТ			
ГЛ. СПЕЦ.	КОЗЮЛЯ	Козюл	РАЙОННЫЙ ДОМ КУЛЬТУРЫ /ЗАЛ НА 600 МЕСТ/	СТАДИЯ	ЛИСТ	ЛИСТОВ
				Р	1	
			ЗАЛ 36×18 РАЗМЕТКА РАССТАНОВКА ОБОРУДОВАНИЯ. ЗОНА 4	А/О ЦНИИЭП ИМ. Б.С. МЕЗЕНЦЕВА		

Инв. № подл. | Подпись и дат. | Взам. инв. №

25447-02 47

Альбом 1 часть 2

Зона I

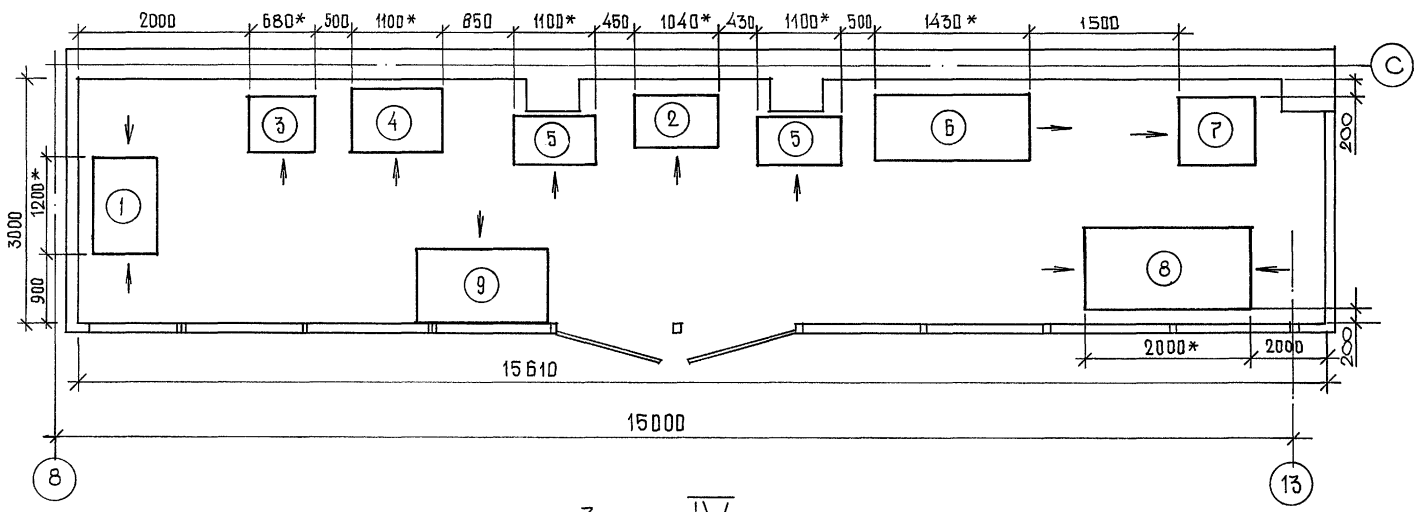

Зона IV

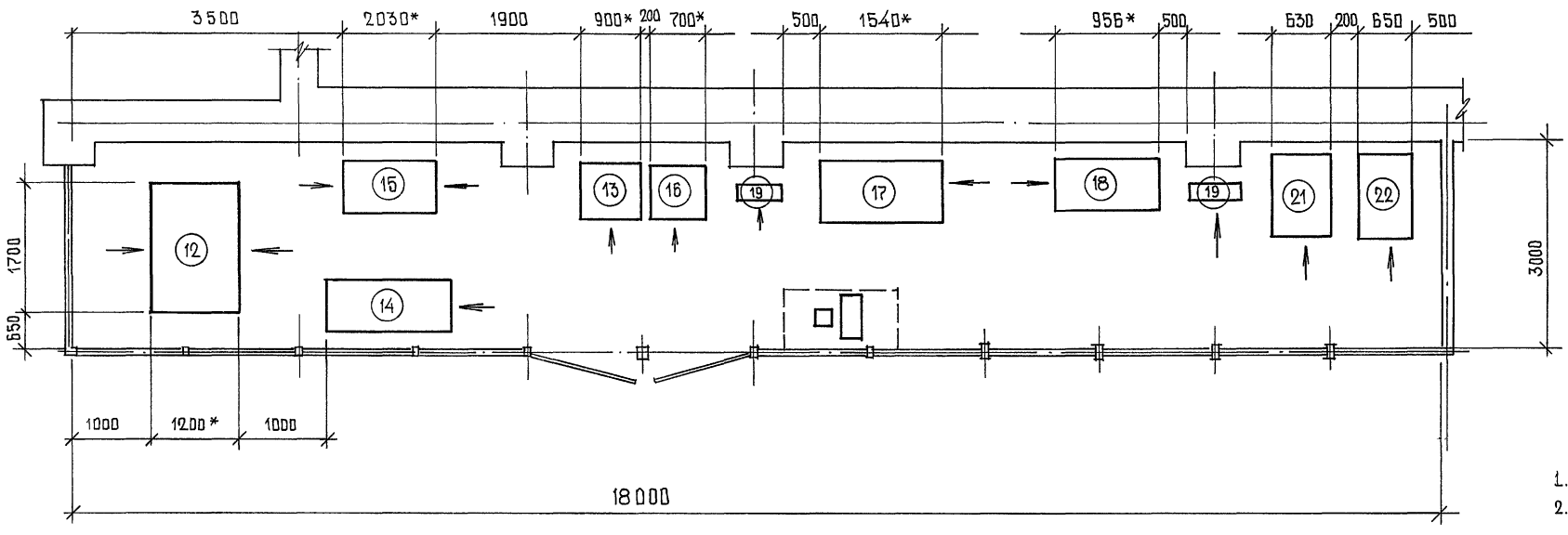

№ п п	Наименование игровых аппаратов	Кол.	Примечан.
	Зона I		
1	Форвард	1	
2	Диск	1	
3	Лоцман	1	
4	Воздушный бой	1	
5	Торпедная атака	1	
6	Танкодром	1	
7	Астропилот	1	
8	Тайфун	1	
9	Место размена монет	1	
	Зона IV		
12	Футбол	1	
13	Хоккей	1	
14	Удар, ещё удар	1	
15	Городки	1	
16	Истребитель	1	
17	Вираж	1	
18	Перехватчик	1	
19	Пенальти	1	
21	Терминал	1	
22	Магистраль	1	

1. Общие данные см. лист ТЧ - 1.
2. Монтаж производится монтажной организацией НПО „Союзпромкультура" (109028 г. Москва Яузская ул. 1/15, строение 1).
3. * размер для справок.

Привязан	Разраб. Плотников	264-12-318.92 ТИА		
	Провер. Дмитриев	Районный дом культуры /зал 600 мест/	Стадия	Лист	Листов
	Соглас. Шарапова		Р	1	1
Инв. N	Утверд. Дмитриев	Зона „I", „IV" зал игровых автоматов	А/О ЦНИИЭП им. Б.С. Мезенцева		

25447-02 (48)

Конкурс

№ подл.	Подпись и дата	Взам. инв. №

gost.e-ecolog.ru