ТИПОВОЙ ПРОЕКТ

264-12-318.92

КУЛЬТУРНО-ДОСУГОВЫЙ ЦЕНТР С ЗАЛОМ НА 600 МЕСТ

АЛЬБОМ 1

ЧАСТЬ 1

ПЗ – ПОЯСНИТЕЛЬНАЯ ЗАПИСКА АРХИТЕКТУРНЫХ РЕШЕНИЙ СТР 4,5

АР – АРХИТЕКТУРНЫЕ РЕШЕНИЯ СТР 6÷39

25447-01

Отпускная цена на момент реализации указана в счет-накладной

gost.e-ecolog.ru

ТИПОВОЙ ПРОЕКТ
264-12-318.92
КУЛЬТУРНО-ДОСУГОВЫЙ ЦЕНТР С ЗАЛОМ НА 600 МЕСТ
АЛЬБОМ 1 ч.1

перечень альбомов

АЛЬБОМ 1 ч. 1	ПЗ	ПОЯСНИТЕЛЬНАЯ ЗАПИСКА АРХИТЕКТУРНЫХ РЕШЕНИЙ
	АР	АРХИТЕКТУРНЫЕ РЕШЕНИЯ
АЛЬБОМ 1 ч. 2	ПЗ	ПОЯСНИТЕЛЬНАЯ ЗАПИСКА ТЕХНОЛОГИЧЕСКОЙ ЧАСТИ
	ТЧ	ТЕХНОЛОГИЯ ПИЩЕБЛОКА
	ТО	ТЕХНОЛОГИЧЕСКОЕ ОБОРУДОВАНИЕ
	СТ	СПОРТИВНАЯ ТЕХНОЛОГИЯ
	ТИА	ТЕХНОЛОГИЯ ИГРОВЫХ АВТОМАТОВ
АЛЬБОМ 2 (в 2-х частях)	ПЗ	ПОЯСНИТЕЛЬНАЯ ЗАПИСКА
	КЖ	КОНСТРУКЦИИ ЖЕЛЕЗОБЕТОННЫЕ
АЛЬБОМ 3	ПЗ	ПОЯСНИТЕЛЬНАЯ ЗАПИСКА
	КМ	КОНСТРУКЦИИ МЕТАЛЛИЧЕСКИЕ
АЛЬБОМ 4	ПЗ	ПОЯСНИТЕЛЬНАЯ ЗАПИСКА
	ОВ	ОТОПЛЕНИЕ, ВЕНТИЛЯЦИЯ
	ХС	ХОЛОДОСНАБЖЕНИЕ
АЛЬБОМ 5	ПЗ	ПОЯСНИТЕЛЬНАЯ ЗАПИСКА
	ВК	ВНУТРЕННИЙ ВОДОПРОВОД И КАНАЛИЗАЦИЯ
	ВК/ПА	УСТАНОВКИ ВОДЯНОГО ПОЖАРОТУШЕНИЯ (ТЕХНОЛОГИЯ, ОБОРУДОВАНИЕ)
	ЭС/ПА	УСТАНОВКИ ВОДЯНОГО ПОЖАРОТУШЕНИЯ (СИГНАЛИЗАЦИЯ)
АЛЬБОМ 6	ПЗ	ПОЯСНИТЕЛЬНАЯ ЗАПИСКА
	АУ	АВТОМАТИЗАЦИЯ САНТЕХУСТРОЙСТВ
АЛЬБОМ 7	ПЗ	ПОЯСНИТЕЛЬНАЯ ЗАПИСКА
	ЭМ	СИЛОВОЕ ЭЛЕКТРООБОРУДОВАНИЕ, УСТАНОВКА ЭЛЕКТРООБОРУДОВАНИЯ И ПРОКЛАДКА ТРУБ
АЛЬБОМ 8	ПЗ	ПОЯСНИТЕЛЬНАЯ ЗАПИСКА
	ЭО	ЭЛЕКТРООСВЕЩЕНИЕ ЗДАНИЯ, ПОСТАНОВОЧНОЕ ОСВЕЩЕНИЕ
АЛЬБОМ 9	ПЗ	ПОЯСНИТЕЛЬНАЯ ЗАПИСКА
	КТ	КИНОТЕХНОЛОГИЯ
	СС	СВЯЗЬ И СИГНАЛИЗАЦИЯ
	ПС	ПОЖАРНАЯ СИГНАЛИЗАЦИЯ
АЛЬБОМ 10	ЭМЗ	ЭЛЕКТРООБОРУДОВАНИЕ ЗАДАНИЕ ЗАВОДУ-ИЗГОТОВИТЕЛЮ
АЛЬБОМ 11	ЭЛМ	ЭЛЕКТРОМОНТАЖНЫЕ ИЗДЕЛИЯ
АЛЬБОМ 12	АУ	ЗАДАНИЕ ЗАВОДУ НА ИЗГОТОВЛЕНИЕ ЩИТОВ
АЛЬБОМ 13 (в 2-х частях)	МТУ	ТЕХНИЧЕСКИЕ УСЛОВИЯ МЕХАНООБОРУДОВАНИЯ
	М	МЕХАНООБОРУДОВАНИЕ
АЛЬБОМ 14	СО	СПЕЦИФИКАЦИИ ОБОРУДОВАНИЯ
АЛЬБОМ 15	ВМ	ВЕДОМОСТИ ПОТРЕБНОСТИ В МАТЕРИАЛАХ
АЛЬБОМ 16 (в 3-х частях)		СМЕТЫ

АО ЦНИИЭП имени Б.С.МЕЗЕНЦЕВА
Главный инженер АО М.ГЛИНКИН
Главный архитектор проекта Г.МУРАДОВ

Утвержден Госкомархитектуры письмом от 29.11.91г. № 2-129 и введен в действие А.О. ЦНИИЭП им. Б.С. Мезенцева приказом от 17.09.92 № 71

Альбом 1 часть 1

СОДЕРЖАНИЕ АЛЬБОМА N 1 (ЧАСТЬ 1 И 2)

ЛИСТ	НАИМЕНОВАНИЕ	СТР.
1	ПОЯСНИТЕЛЬНАЯ ЗАПИСКА „ПЗ"/АРХИТЕКТУРНЫХ РЕШЕНИЙ/	4
2	ПОЯСНИТЕЛЬНАЯ ЗАПИСКА	5
	ВЕДОМОСТЬ РАБОЧИХ ЧЕРТЕЖЕЙ МАРКИ „АР"	
	ЧАСТЬ 1	
1	ОБЩИЕ ДАННЫЕ	6
2	ПЛАН ПОДВАЛА. ЗОНА 1	7
3	ПЛАН ПОДВАЛА. ЗОНА 2	8
4	ПЛАН ПОДВАЛА. ЗОНА 3	9
5	ПЛАН ПОДВАЛА ЗОНА 4	10
6	ПЛАН НА ОТМ. 0.000. ЗОНА 1	11
7	ПЛАН ПЕРВОГО ЭТАЖА. ЗОНА 2	12
8	ПЛАН 1-ГО ЭТАЖА. ЗОНА 3	13
9	ПЛАН 1-ГО ЭТАЖА. ЗОНА 4	14
10	ПЛАН НА ОТМ. 3.60 И 4.50. ЗОНА 1	15
11	ПЛАН ВТОРОГО ЭТАЖА. ЗОНА 2	16
12	ПЛАН 2-ГО ЭТАЖА. ЗОНА 3	17
13	ПЛАН 2-ГО ЭТАЖА. ЗОНА 4	18
14	ПЛАН МЕЖФЕРМЕННОГО ПРОСТРАНСТВА. ХОДОВЫЕ МОСТИКИ. ЗОНА 2	19
15	ПЛАН РАБОЧИХ ГАЛЕРЕЙ НА ОТМ. 8.500 И 12.100. ЗОНА 2	20
16	ПЛАН ГАЛЕРЕЙ НА ОТМ. 14.000. ПЛАН КОЛОСНИКОВОЙ ПЛОЩАДКИ НА ОТМ. 17.700. ЗОНА 2	21
17	ПЛАН КРОВЛИ. ЗОНЫ 1 И 4	22
18	ПЛАН КРОВЛИ. ЗОНЫ 2 И 3	23
19	РАЗРЕЗЫ I-I И II-II	24
20	ФАСАДЫ В ОСЯХ А-Ю; 22-1	25
21	ФАСАДЫ В ОСЯХ 1-22, Ю-А	26
22	ТАБЛИЦЫ ОТВЕРСТИЙ И ПРОЕМОВ	27
23	СЕЧЕНИЯ 1-1 ÷ 3-3 И ПОРЯДОВКА НАРУЖНЫХ СТЕН	28
24	ВХОДЫ N1 И 2. СЕЧЕНИЯ 1-1, 2-2. ЗОНЫ 1 И 2	29
25	ВХОДЫ N3-N7. СЕЧЕНИЯ 1-1, 2-2. ЗОНЫ 1 И 2	30
26	ВХОДЫ N8-N10. СЕЧЕНИЕ 1-1. ЗОНЫ 2,3,4	31
27	ДЕТАЛИ 1,2,5. СПЕЦИФИКАЦИЯ	32
28	ПЛОЩАДКИ N1 И N2. СЕЧЕНИЯ 1-1 ÷ 3-3. ДЕТАЛЬ 7	33
29	ДЕТАЛИ 3,4,6,8. СПЕЦИФИКАЦИЯ	34
30	ВХОД В ПОДСОБНЫЕ ПОМЕЩЕНИЯ КАФЕ. ЗАГРУЗОЧНЫЙ ЛЮК УЗЛЫ 1,2	35
31	СЕЧЕНИЯ 2-2 ÷ 5-5	36
32	ДВЕРИ ДМ, ДМа И ЛЮК ЛМ. УЗЛЫ 3 ÷ 5. СПЕЦИФИКАЦИЯ	37
33	ОГРАЖДЕНИЕ. УЗЛЫ 6 ÷ 8. СПЕЦИФИКАЦИЯ	38
34	ЗИМНИЙ САД. СЕЧЕНИЯ. СПЕЦИФИКАЦИЯ. ЗОНА 1	39

ЛИСТ	НАИМЕНОВАНИЕ	СТР
	ЧАСТЬ 2	
35	ПОДВЕСНЫЕ ПОТОЛКИ 1-ГО ЭТАЖА. ЗОНЫ 1 И 4	41
36	ПОДВЕСНЫЕ ПОТОЛКИ КИНОПРОЕКЦИОННОГО КОМПЛЕКСА И КОРИДОРА 1-ГО ЭТАЖА. ЗОНА 2	42
37	ПОДВЕСНЫЕ ПОТОЛКИ 1-ГО ЭТАЖА. ЗОНЫ 3,4	43
38	ПОДВЕСНЫЕ ПОТОЛКИ 2-ГО ЭТАЖА. ЗОНА 1	44
39	ПОДВЕСНЫЕ ПОТОЛКИ ЗАЛА, КОРИДОРОВ И С/У 2-ГО ЭТ. ЗОНА 2	45
40	ПОДВЕСНЫЕ ПОТОЛКИ 2-ГО ЭТ. ЗОНЫ 3 И 4	46
41	ЭКСПЛИКАЦИЯ ПОЛОВ /НАЧАЛО/	47
42	ВЕДОМОСТЬ ОТДЕЛКИ ПОМЕЩЕНИЙ /НАЧАЛО/.	48
43	ВЕДОМОСТЬ ОТДЕЛКИ ПОМЕЩЕНИЙ /ПРОДОЛЖЕНИЕ/	49
44	ВЕДОМОСТЬ ОТДЕЛКИ ПОМЕЩЕНИЙ /ПРОДОЛЖЕНИЕ/	50
45	ВЕДОМОСТЬ ОТДЕЛКИ ПОМЕЩЕНИЙ /ОКОНЧАНИЕ/, ЭКСПЛИКАЦИЯ ПОЛОВ /ОКОНЧАНИЕ/	51
46	РАЗВЕРТКА СТЕНЫ ЗРИТЕЛЬНОГО ЗАЛА В ОСЯХ 8-1. ЗОНА 2	52
47	РАЗВЕРТКА СТЕНЫ ЗРИТЕЛЬНОГО ЗАЛА В ОСЯХ С-Ш. ЗОНА 2	53
48	РАЗВЕРТКА СТЕНЫ ЗРИТЕЛЬНОГО ЗАЛА В ОСЯХ С-Ш. ЗОНА 2	54
49	РАЗВЕРТКА СТЕНЫ ЗРИТЕЛЬНОГО ЗАЛА В ОСЯХ Ш-С. ЗОНА 2	55
50	ЛЕКЦИОННАЯ АУДИТОРИЯ НА 200 МЕСТ. РАЗВЕРТКИ СТЕН 3-3 И 2-2. ЗОНА 3	56
51	ЛЕКЦИОННАЯ АУДИТОРИЯ НА 200 МЕСТ. РАЗВЕРТКИ СТЕН 1-1 И 4-4. ЗОНА 3	57
52	ВНУТРЕННИЕ ДВЕРИ ЗАЛА И АУДИТОРИИ ИД-1, ИД-1* СПЕЦИФИКАЦ	58
53	АКУСТИЧЕСКИЕ ДВЕРИ ИД-2, ИД-3. СПЕЦИФИКАЦИЯ	59
54	НАРУЖНАЯ ДВЕРЬ ЗАЛА ИДИ-1. СПЕЦИФИКАЦИЯ	60
55	НАРУЖНАЯ ДВЕРЬ СКЛАДА ДЕКОРАЦИИ ИДН-2	61
56	ДВЕРЬ ИДН-2. УЗЛЫ. СПЕЦИФИКАЦИЯ	62
57	ДВЕРЬ ИДН-2. МЕТАЛЛИЧЕСКАЯ КОРОБКА. УЗЛЫ. ДЕТАЛИ.	63
58	ДВЕРЬ ИДН-2. ДЕТАЛИ. СПЕЦИФИКАЦИЯ	64
59	ИНДИВИДУАЛЬНЫЕ ОКНА ИО-1, ИО-2, ИО-3, ИО-2* СПЕЦИФИК.	65
60	СВОДНАЯ СПЕЦИФИКАЦИЯ СТОЛЯРНЫХ ИЗДЕЛИЙ	66
61	КАБИНЫ САНУЗЛОВ. ЩИТЫ. ДЕТАЛИ	67
62	КАБИНЫ САНУЗЛОВ. СЕЧЕНИЯ. СПЕЦИФИКАЦИЯ	68
63	ГАРДЕРОБ N1. СПЕЦИФИКАЦИЯ МАТЕРИАЛОВ НА ВЕШАЛКИ И БАРЬЕР. ЗОНЫ 1 И 3	69
64	ГАРДЕРОБ N2. ГАРДЕРОБНАЯ ВЕШАЛКА	70
65	СЕКЦИЯ БАРЬЕРА ГАРДЕРОБОВ N1 И N2. УЗЛЫ. ДЕТАЛИ. ЗОНЫ 1 И 3	71
66	ДЕТАЛИ КРЕПЛЕНИЯ ПОРУЧНЯ. ЗЕРКАЛА. СПЕЦИФИКАЦИЯ МАТЕРИАЛОВ. ЗОНЫ 1,2,3.	72
67	РЕШЕТКИ ВР-1, ВР-2, ВР-3. СПЕЦИФИКАЦИЯ	73
68	ВОЗДУХОЗАБОРН. ШАХТЫ, ВЕНТ. РЕШЕТКИ ВР-3, ВР-5. СПЕЦИФИК.	74
69	ФАСАДЫ Ю-А; 1-22 /ВАРИАНТ/	75

ЛИСТ	НАИМЕНОВАНИЕ	СТР.
1	ПОЯСНИТЕЛЬНАЯ ЗАПИСКА „ПЗ" /ТЕХНОЛОГИЧЕСКОЙ ЧАСТИ/	76
1	ОБЩИЕ ДАННЫЕ	77
	ТЕХНОЛОГИЧЕСКАЯ ЧАСТЬ ТЧ	
2	ТЕХНОЛОГИЧЕСКАЯ ЧАСТЬ ПРОЕКТА КАФЕ. ЗОНЫ 1,4	78
3	МОНТАЖНЫЙ ПЛАН КАФЕ. ЗОНА 1	79
4	ТЕХНОЛОГИЧЕСКАЯ ЧАСТЬ ПРОЕКТА БУФЕТА ДЛЯ ЗРИТЕЛЕЙ ЗОНА 1	80
5	ТЕХНОЛОГИЧЕСКАЯ ЧАСТЬ ПРОЕКТА БАРА. ЗОНА 4	81
6	ПЕРЕЧЕНЬ ТЕХНОЛОГИЧЕСКОГО ОБОРУДОВАНИЯ	82
	ОБЩАЯ ТЕХНОЛОГИЯ ТО	
1	ФРАГМЕНТЫ ПЛАНОВ ЭТАЖЕЙ С РАССТАНОВКОЙ ТЕХНОЛОГИЧЕСКОГО ОБОРУДОВАНИЯ И МЕБЕЛИ	83
2	ПЕРЕЧЕНЬ ОБОРУДОВАНИЯ И МЕБЕЛИ	84
	СПОРТИВНАЯ ТЕХНОЛОГИЯ СТ	
1	ЗАЛ 36×18. РАЗМЕТКА. РАССТАНОВКА ОБОРУДОВАНИЯ, ЗОНА 4	85
	ЗАЛ ИГРОВЫХ АВТОМАТОВ ТНА	
1	ЗОНЫ I И IV. ЗАЛ ИГРОВЫХ АВТОМАТОВ	86

Инв. N подл. | Подпись и дата | Взам. инв. N

Общие указания.

Типовой проект районного дома культуры /зал на 600 мест/ со стенами из кирпича разработан согласно задания на проектирование и утвержден Госкомархитектурой.

Здание предназначается для строительства в городах на 100-200 тыс. жителей в I подрайоне, II и III климатических районах с обычными геологическими условиями. Расчетная температура наружного воздуха -30°С. Степень огнестойкости - II; класс ответственности - I.

Архитектурно-планировочное решение.

Здание располагается на участке с горизонтальным рельефом принятым условно 1,7 га. Объемное решение позволяет располагать его как на угловых, так и на фронтальных участках в парковых зонах и на площадях. На участке предусматриваются: зона отдыха, спортивная и детская зоны, хозяйственный двор. Территория благоустраивается и озеленяется.

Здание дома культуры — двухэтажное с подвалом. Планировочное решение позволяет как автономную, так и совместную работу зрелищной и клубной частей здания.

За отметку 0,000 принят условно уровень чистого пола I этажа (фойе). Планировочная отметка здания -0,65.

На первом этаже здания располагаются зрительный комплекс с залом на 600 мест (сцена типа „Б" с колосниками отметка планшета 9,90), кафе на 50 мест, зимний сад, который является композиционным центром, группа помещений информации и отдыха со своим вестибюлем, лекционной аудитории на 200 мест и административно - хозяйственные помещения, а также игровой спортзал размером 18×36м универсального назначения: для занятий волейболом, баскетболом, бадминтоном, теннисом и групп ОФП. Для посетителей спортивной группы предусмотрен отдельный вход, а из спортзала - выход на открытые площадки.

На втором этаже вокруг зимнего сада, перекрытого „фонарем", а потому обеспечивающего попадание дневного света, группируются: выставка, бар-дискотека, кружковые помещения, клубная гостиная. Последние расположены на более низкой отметке -3,60, что обеспечивает хорошее зонирование и освещение этих помещений верхним боковым светом. В клубной части на втором этаже находятся кружковые, кулуар и вход в лекционную аудиторию, зал аэробики со своим изолированным входом.

В подвале расположены бильярдная, машзал и другие технические помещения, так же загрузка кафе и складская группа.

Пропускная способность дома культуры 1500 чел., дом с наружными и внутренними стенами из кирпича (см. альбом II). Стены фасадов отделываются керамическим кирпичом с расшивкой швов и декоративной штукатуркой. Пространственная структура облицована профилированным алюминием. Над входами №1 и №2 предусматриваются световые рекламы. Цоколь отделан керамической плиткой типа „кабанчик".

Проект разработан для строительства в летних условиях. В случае производства работ в зимних условиях сделать соответствующую корректировку.

Привязки кирпичных стен и перегородок даны без учета облицовки и штукатурки. Высоты дверных проемов даны от отметок чистых полов.

Перегородки толщиной 65 мм (кирпич на ребро) выполнять на высоту 2,1 м с армированием 2Ø4 Вр1 через 3 ряда кладки.

Кирпичные ограждения вентшахт толщиной 120 мм выкладывать после монтажа коробов.

Здание оснащено: горячим и холодным водоснабжением, электроэнергией от внешних сетей, канализацией и ливнестоками, отоплением, автоматическим водяным пожаротушением, устройствами связи, пожарной сигнализацией, автоматизацией сантехустройств, нестандартизированным оборудованием, механизацией сцены, силовым электрооборудованием, электроосвещением, постановочным освещением в зрительном зале, электроприводами сценических механизмов, технологией буфета на электрическом оборудовании, киносветотехнологическим оборудованием.

Указания по привязке проекта.

Графическая часть проекта разработана для расчетной зимней температуры $t_н$ = -30°С.

При привязке проекта чертежи нулевого цикла корректируются или заменяются с учетом местным геологических, гидрогеологических условий, снеговой и ветровой нагрузок, рельефа участка.

Проектом привязки разрабатывается художественное оформление здания и реклама в пределах соответствующего раздела сметы.

Листы генерального плана участка, вертикальной планировки и благоустройства выпускаются при привязке.

Привязочный проект должен иметь удостоверяющую подпись главного архитектора (инженера) проекта —, проект привязки выполнен в соответствии с действующими нормами и правилами и предусматривает мероприятия, обеспечивающие взрывную, взрывопожарную и пожарную безопасность при эксплуатации здания."

Технико-экономические показатели

наименование	ед. измер.	по проекту	по привязке
площадь застройки	м²	4495,0	
строительный объем	м³	50550	
в т.ч. подземной части	м³	8400	
общая площадь	м²	10100	
полезная площадь	м²	7340	
нормируемая площадь	м²	5400	
сметная стоимость			
строительства	тыс. руб.	3203.40	
в т.ч. С.М.Р.	тыс. руб.	2743.13	

Инв. № подл.	Подп. и дата	Взам. инв. №	

Рук. АБ	Мурадов		
Рук. КБ 1	Баркан		
ГАП	Мурадов		
ГИП	Андреева		
Н. контр.	Шарапова		
Исполн.	Герасимова		

264-12-318.92 ПЗ

Пояснительная записка (архитектурных решений)

Стадия	Лист	Листов
Р	1	2

А.О. ЦНИИЭП им. Б.С. Мезенцева

Копировал 25447-01 4 Формат А2

Альбом 1 г.1

ГЕНПЛАН. М 1:400

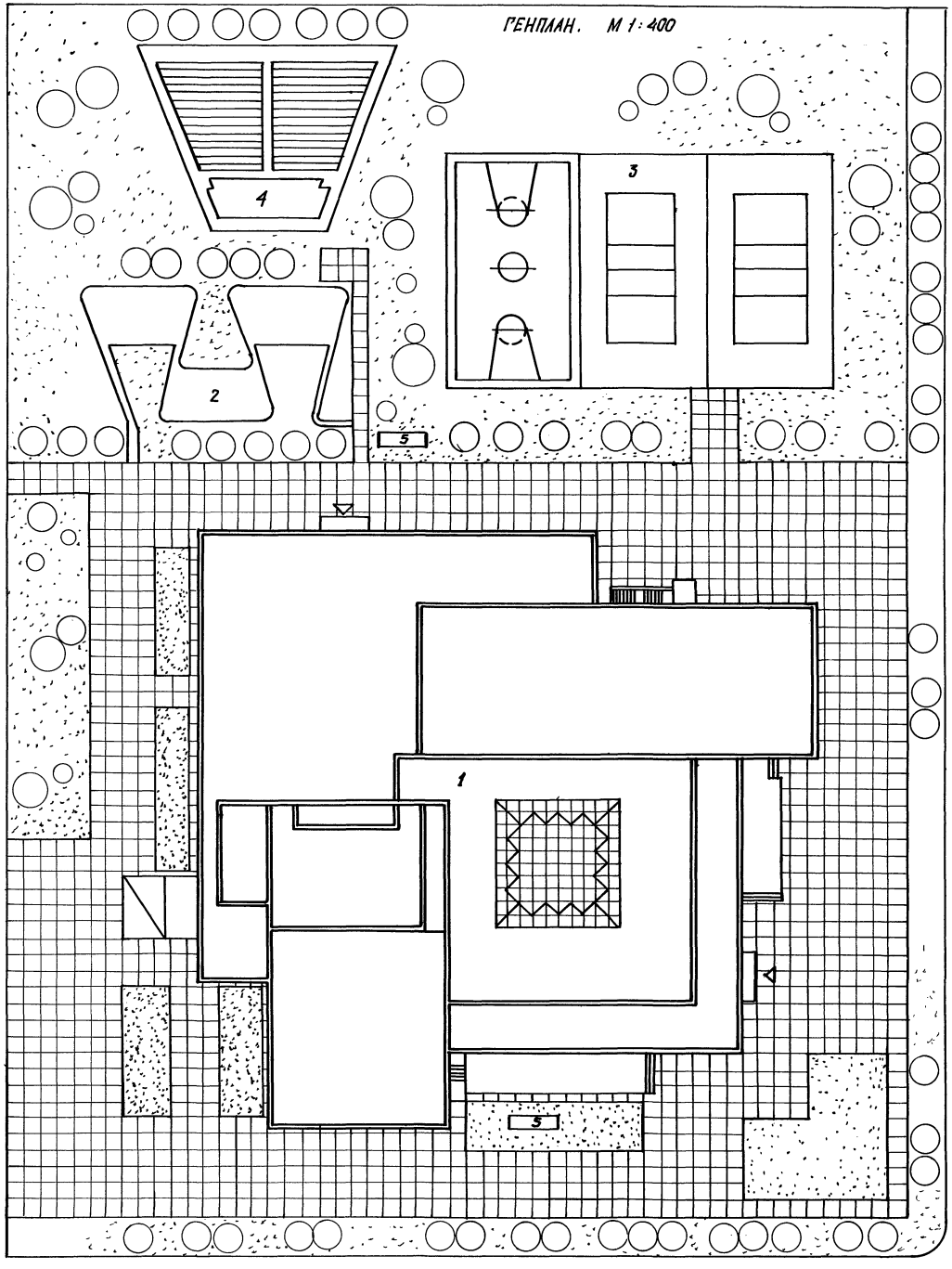

ПЛАН ОСЕЙ. М 1:400

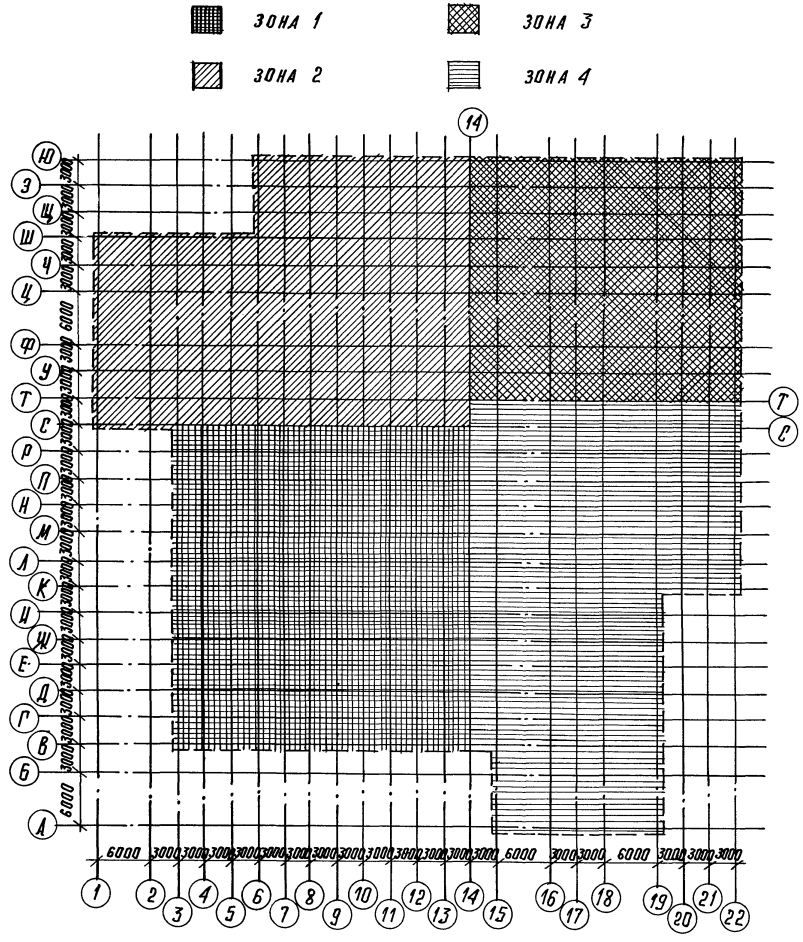

ЭКСПЛИКАЦИЯ

1. Районный дом культуры на 600 мест.
2. Детская площадка.
3. Спортивные площадки.
4. Эстрада с местами на 500 мест.
5. Воздухозаборная шахта.

Инв. № подл. | Подп. и дата | Взам. инв. №

Альбом 1 часть 1

Типовой проект районного дома культуры с залом на 600 мест /стены кирпичные/ разработан АО ЦНИИЭП им. Б.С. Мезенцева

Авторский коллектив:

архитекторы: Мурадов Г.А.; Герасимова Т.С.; Иликчян А.А.; Логинова К.Г.; Шарапова М.Е.

инженеры: Баркан М.В.; Андреева Т.К.; Горлина Л.А.; Корнев А.М.; Кузьмина Н.М.; Павликов Б.А.; Яшина Т.И.

Специальные разделы проекта разработали:

1. Отопление, вентиляция, теплоснабжение: Гонитель А.Ц.; Зотова А.В.;
2. Водоснабжение, канализация, ливнестоки, пожарное водоснабжение: Коданев И.А.; Портная А.Ф.
3. Автоматизация сантехустройств: Комарова Т.Ц.; Черкасова З.С.
4. Электротехника: Ползунцев В.Г.; Алионкене А.В. Плотникова М.В.; Зеленяк-Куприйко А.М.; Мельникова Р.В.
5. Связь, сигнализация, пожарная сигнализация: Бахолдина А.В.; Вакличенко А.И.
6. Общая технология: Кубкин П.И.
7. Пищевая технология: Толкушкина Р.К.; Серешина В.Н.
8. Кинотехнология: Беляева С.П.
9. Механическое оборудование сцены: Дмитриев Д.В.
10. Вертикальный транспорт: Плотников Ю.П.
11. Спортивная технология: Козюля В.И.

Настоящий проект разработан в соответствии с действующими нормами и правилами и предусматривает мероприятия, обеспечивающие взрывную, взрывопожарную и пожарную безопасность при эксплуатации здания.

Главный архитектор проекта /Мурадов Г.А./

Ведомость основных комплектов рабочих чертежей

обозначение	наименование	примечания
ПЗ	Пояснительная записка	
АР	Архитектурные решения	
КЖ	Конструкции железобетонные	
КМ	Конструкции металлические	
ТО	Технологическое оборудование	
ТИА	Технология игровых автоматов	
ТЧ	Технология пищеблока	
СТ	Спортивная технология	
ОВ	Отопление и вентиляция	
ВК	Внутренний водопровод и	
	канализация, ливнестоки	
АУ	Автоматизация сантехустройств	
ЭО	Электротехнические чертежи	
СС	Связь и сигнализация	
ПС	Пожарная сигнализация	
КТ	Кинотехнология	
ХС	Холодоснабжение	
МО	Механооборудование	
ЭМ	Силовое электрооборудование,	
	прокладка труб	

Ведомость ссылочных документов

обозначение	наименование	примечания
1.045.9-1 вып. 1-0	Цементно-стружечные плиты	
1.045.9-1 вып. 2-0	Гипсовые плиты декоративные	
— " —	Плиты минераловатные самонесущие	
1.045.9-1 вып. 3-0	Решетка алюминевая	
1.136.5-24 вып. 1	Подоконные доски деревянные	
1.136.9-22 вып. 1	Деревоалюминевые окна и балконные	
	двери	
1.236.5-19 вып. 1	Двери наружные	
1.236.5 вып. 2	Двери противопожарные	
1.136-10	Двери внутренние	
РС 8202-76	Дверь холодильная	
1.236.4-7/64 вып. 2	Двери наружные	

Ведомость прилагаемых документов

обозначение	наименование	примечания
СО	Спецификация оборудования	
ВМ	Ведомость потребности в	
	материалах	
ЭЛМ	Электромонтажные изделия	
АУ	Задание заводу на изготовление	
	щитов	

Ведомость спецификаций

лист	наименование	примечан.
18	Спецификация материалов на решетки вентшахт	
27	Спецификация материалов на входы 1,2.	
29	Спецификация материалов на козырьки и площадки 1,2	
32	Спецификация изделий на двери ДМ, ДМа и люк ЛМ.	
33	Спецификация материалов ограждения загрузочной	
34	Спецификация материалов отделки зимнего сада	
52	Спецификация изделий на ИД-1; ИД-1*	
53	Спецификация изделий на ИД-2; ИД-3	
54	Спецификация изделий на ИДН-1	
56	Спецификация изделий на ИДН-2	
58	— " —	
59	Спецификация изделий на ИО-1, ИО-3	
60	Спецификация столярных изделий	
62	Спецификация изделий на ножки и	
	щиты санкабин	

Рук.АБ-1	Мурадов	
Рук.КБ-1	Баркан	
ГАП	Мурадов	
ГИП	Андреева	
Н.контр.	Герасимова	
Исполн.	Иликчян	

264-12-318.92 АР

Общие данные

Стадия	Лист	Листов
Р	1	69/34

А.О. ЦНИИЭП им. Б.С. Мезенцева

25447-01 6 Формат А2

Инв.№ подл. | Подп. и дата | Взам. инв.№

Альбом 1 часть 1

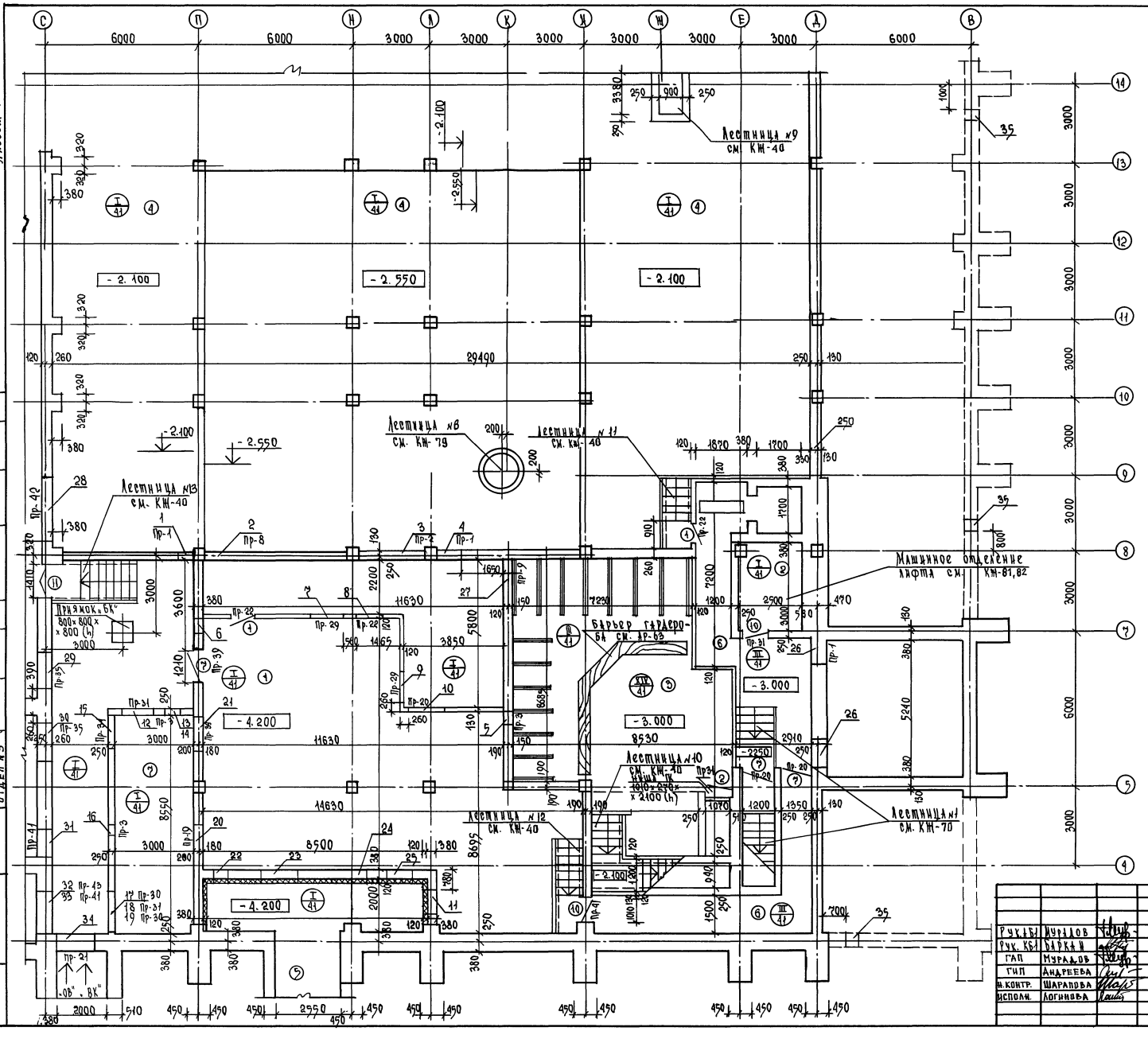

Экспликация помещений

NN пом.	Наименование помещений	Прим.
1	Машзал	238.8
2	Машинное отделение лифта	8.3
3	Гардероб №1	67.0
4	Техподполье	607.5
5	Воздухозаборный канал	23.4
6	Коридор	43.1
7	Камера шумоглушения	25.5

Примечания

Данный чертеж см. совместно с чертежами АР-3,4,5 и чертежами марки КЖ

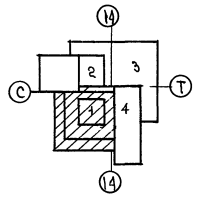

Привязан

Инв. №

Рук. КБ1	Мурадов	
Рук. КБ1	Баркан	
ГАП	Мурадов	
ГИП	Андреева	
Н. контр.	Шарапова	
Исполн.	Логинова	

264-12-318. 92 АР

Районный дом культуры /зал на 600 мест/

Стадия	Лист	Листов
Р	2	

План подвала зона 1

ЦНИИЭП им. Б.С. Мезенцева

25447-01 7

ф. А2

Инв. № под. | Подпись и дата | Взам. инв. № | Отдел №1 | Отдел №2 | Отдел №3 | Отдел №4 | Дмитриев | Солдатов | Зуйков

Согласовано

Альбом 1 часть 1

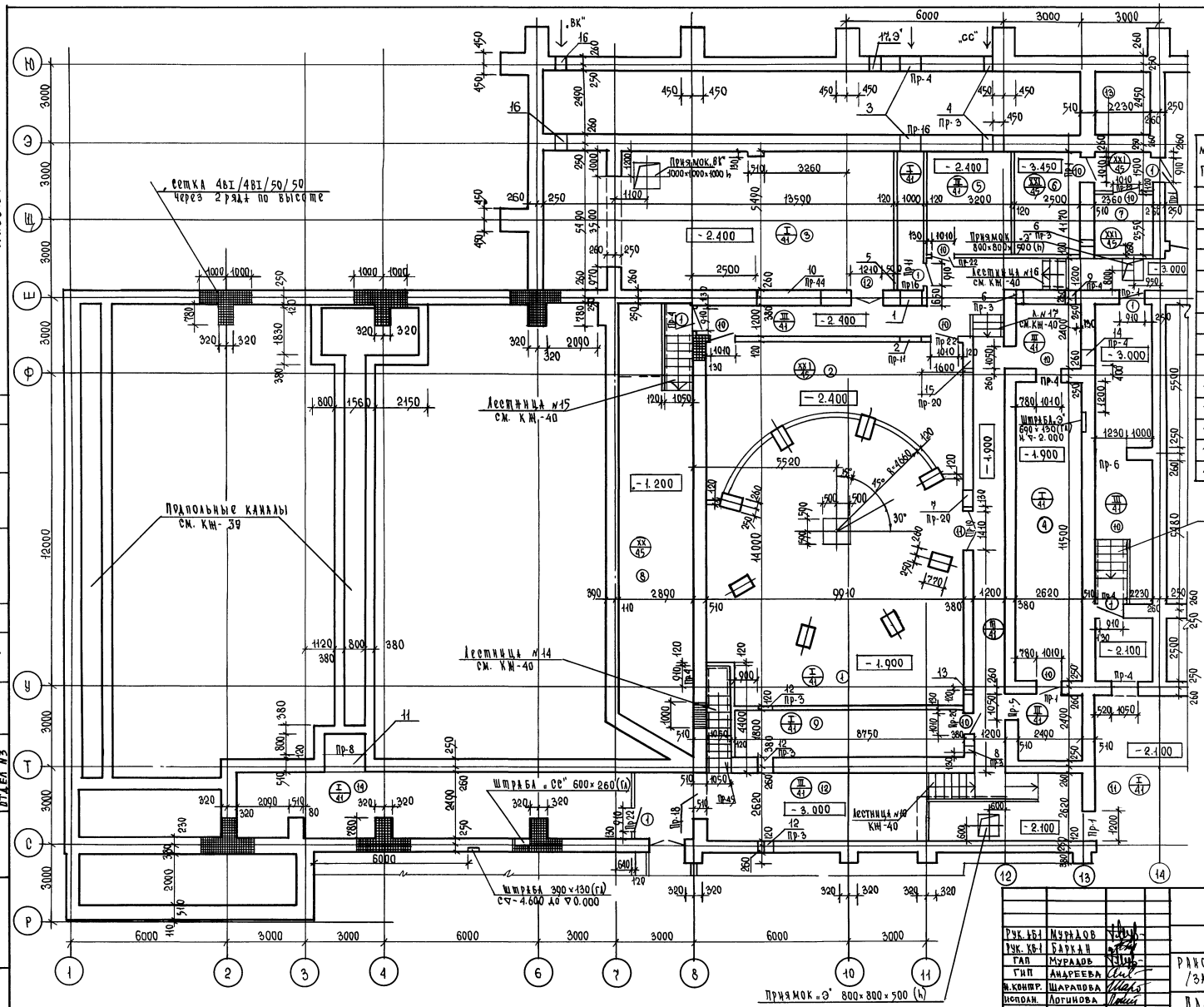

Экспликация помещений

№№ пом.	Наименование помещений	Площадь в м²
1	Трюм сцены	101.0
2	Электрощитовая	60.0
3	Насосная	74.6
4	Сейф скатанных декораций	30.1
5	Помещение лебедки дымовых люков	13.3
6	Аккумуляторная	10.4
7	Кислотная	6.0
8	Оркестровая яма	41.9
9	Помещение для противовесов	16.0
10	Хозяйственные помещения	24.5
11	Техподполье	30.3
12	Коридор	70.7
13	Тамбур	2.0
14	Техническое помещение	46.0

Примечания

1. Данный чертеж см. совместно с АР-2,4,5 и чертежами марки КЖ

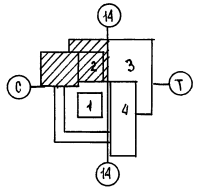

Привязан

Инв. №

Рук. АБ-1	Мурадов	
Рук. КБ-1	Баркан	
ГАП	Мурадов	
ГИП	Андреева	
Н. контр.	Шарапова	
Исполн.	Логинова	

264-12-318.92 АР

Районный дом культуры /зал на 600 мест/

Стадия	Лист	Листов
Р	3	

План подвала зона 2

А.О. ЦНИИЭП им. Б.С. Мезенцева

25447-01 8

Ф.А2

Согласовано

Отдел №1	Дмитриев	
Отдел №2	Солдатов	
Отдел №3		
Отдел №4	Зуйков	

Инв. № подл. | Подпись и дата | Инв. № подл.

Альбом 1 часть 1

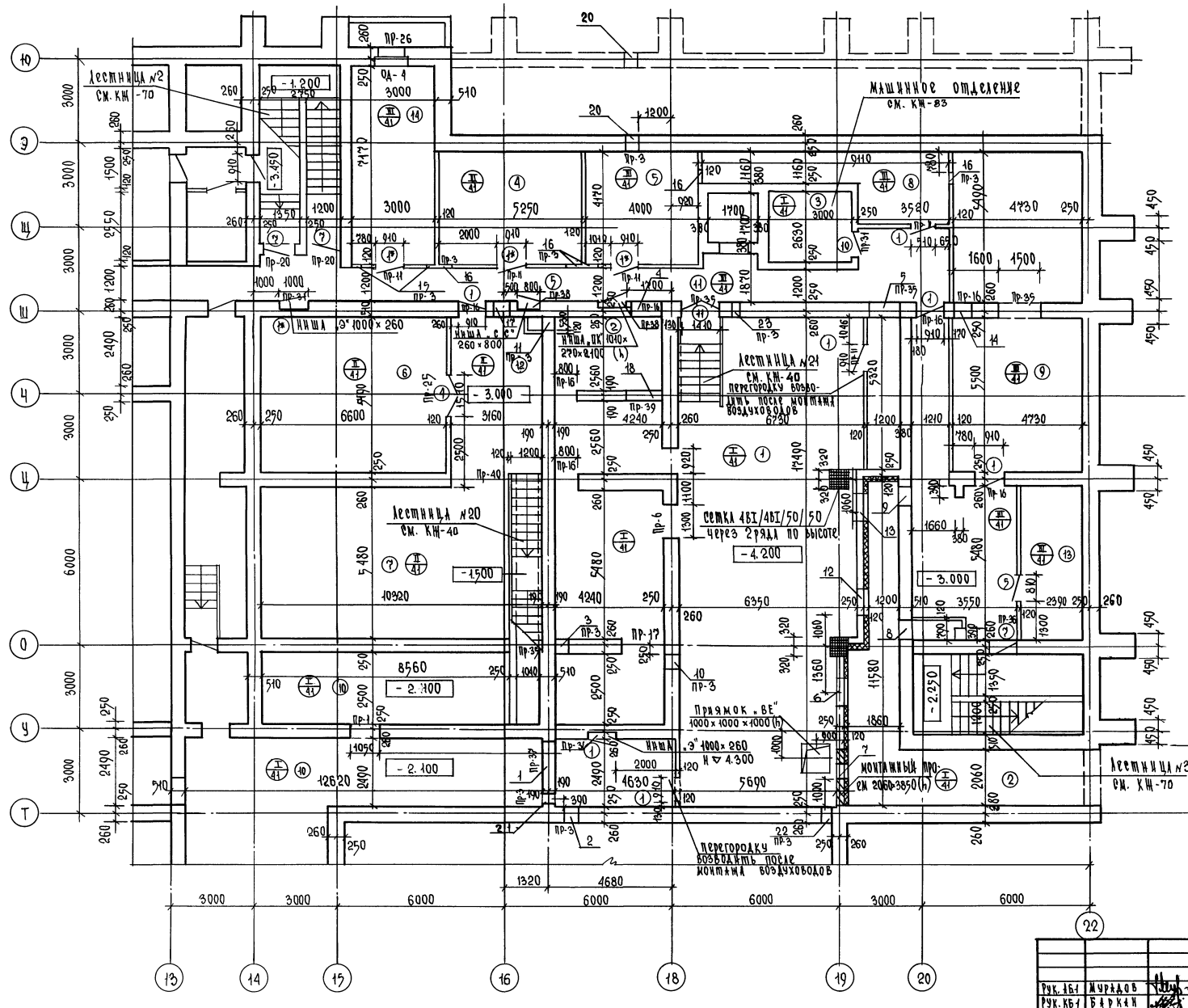

Экспликация помещений

NN пом.	Наименование помещений	Площадь в м²
1	Венткамера	191.6
2	Воздухозаборный канал	38.0
3	Машинное отделение лифта	7,9
4	Комната оркестрантов	21.8
5	Комната рабочих сцены	16.7
6	Бильярдная	36.2
7	Курительная	56.5
8	Хозкладовая	16.7
9	Прокат	25.9+26.0
10	Техподполье	58.8
11	Коридор	59.3
12	Холл	17.3
13	Техническое помещение	13.1
14	Пожарный пост №2	21.5

Примечания

1. Данный чертеж см. совместно с АР-2,3,5 и чертежами марки КЖ

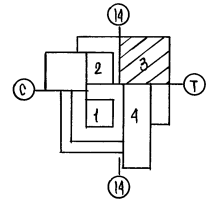

Согласовано

Отдел №1	Дмитриев	
Отдел №2	Солдатов	
Отдел №3		
Отдел №4	Зуйков	

Инв. № подл.	Подпись и дата	Взам. инв. №

Привязан

Инв. №

Рук. КБ-1	Мурадов	
Рук. КБ-1	Бадкин	
ГАП	Мурадов	
ГИП	Андреева	
Н. контр.	Шарапова	
Исполн.	Логинова	

264-12-318.92 АР

Районный дом культуры /зал на 600 мест/

План подвала зона 3

Стадия	Лист	Листов
Р	4	

А.О. ЦНИИЭП Б.С. Мезенцева

25447-01 9

Альбом 1 часть 1

ЭКСПЛИКАЦИЯ ПОМЕЩЕНИЙ

№№ п.	Наименование помещений	Площадь в м²	№	Наименование помещений	Площадь в м²
1	Контора	7.9	6	Тарная	6.8
2	Кладовая белья	4.0	7	Холодильная камера	8.8+7.6
3	Гардероб	12.0	8	Машинное отделение	5.8
4	Тамбур	5.2	9	Коридор	49.7
5	Кладовая сухих продуктов	6.4	10	Инвентарная	2.1
			11	Техподполье	199.6+209.5
			12	Воздухозаборный канал	15.6
			13	Тамбур	1.6

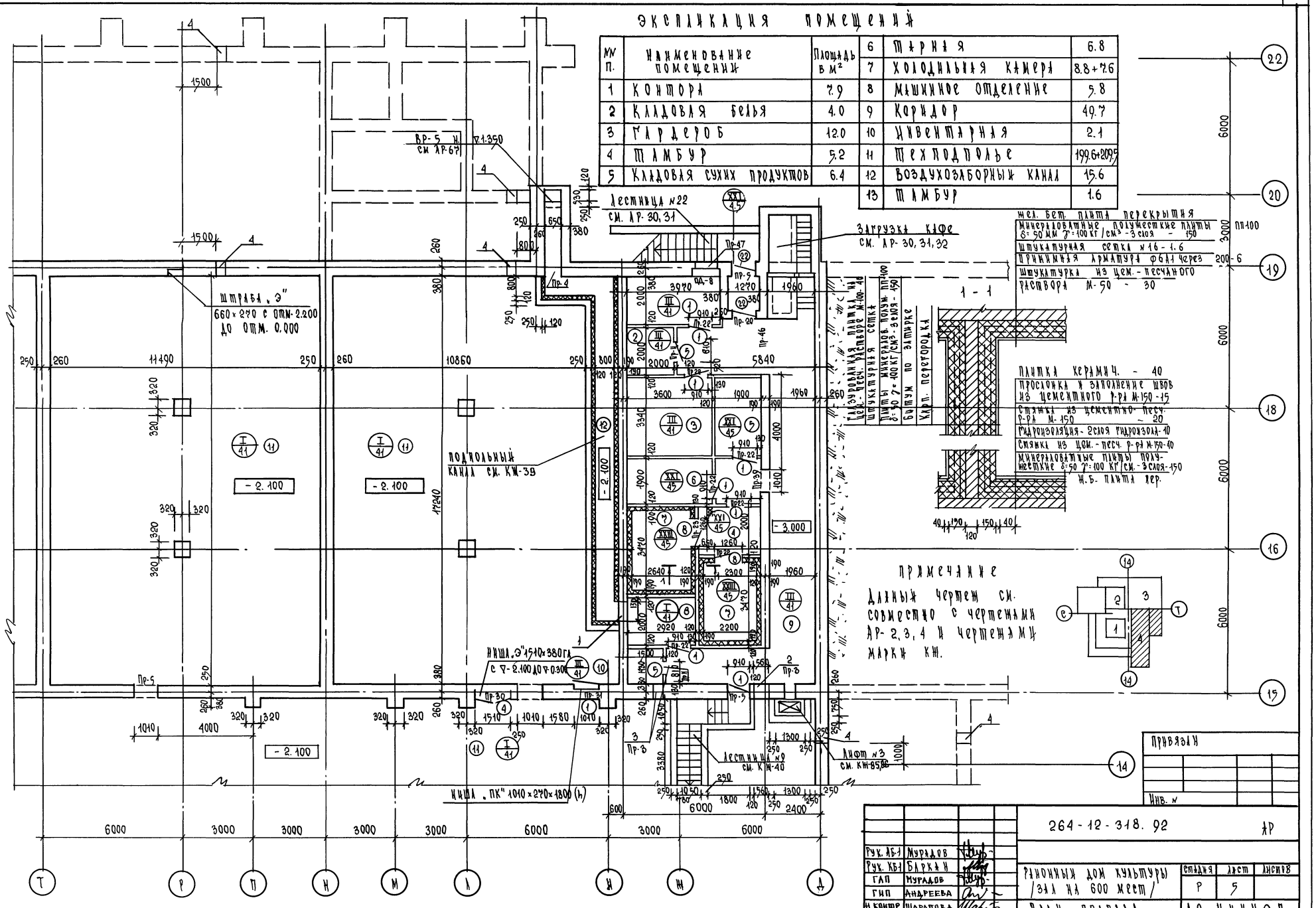

Рук. АБ-1	Мурадов		
Рук. КБ-1	Баркан		
ГАП	Мурадов		
ГИП	Андреева		
Н. контр.	Шарапова		
Исполн.	Логинова		

264-12-318.92 АР

Районный дом культуры /зал на 600 мест/

Стадия	Лист	Листов
Р	5	

План подвала зона 4

А.О. ЦНИИЭП им. Б.С. Мезенцева

Инв. № | Подпись и дата | Взам. инв. №

Согласовано: Отдел №1 Дмитриев; Отдел №2 Солдатов; Отдел №3; Отдел №4 Зуйков

25447-01 10

Ф.А2

Альбом 1 часть 1

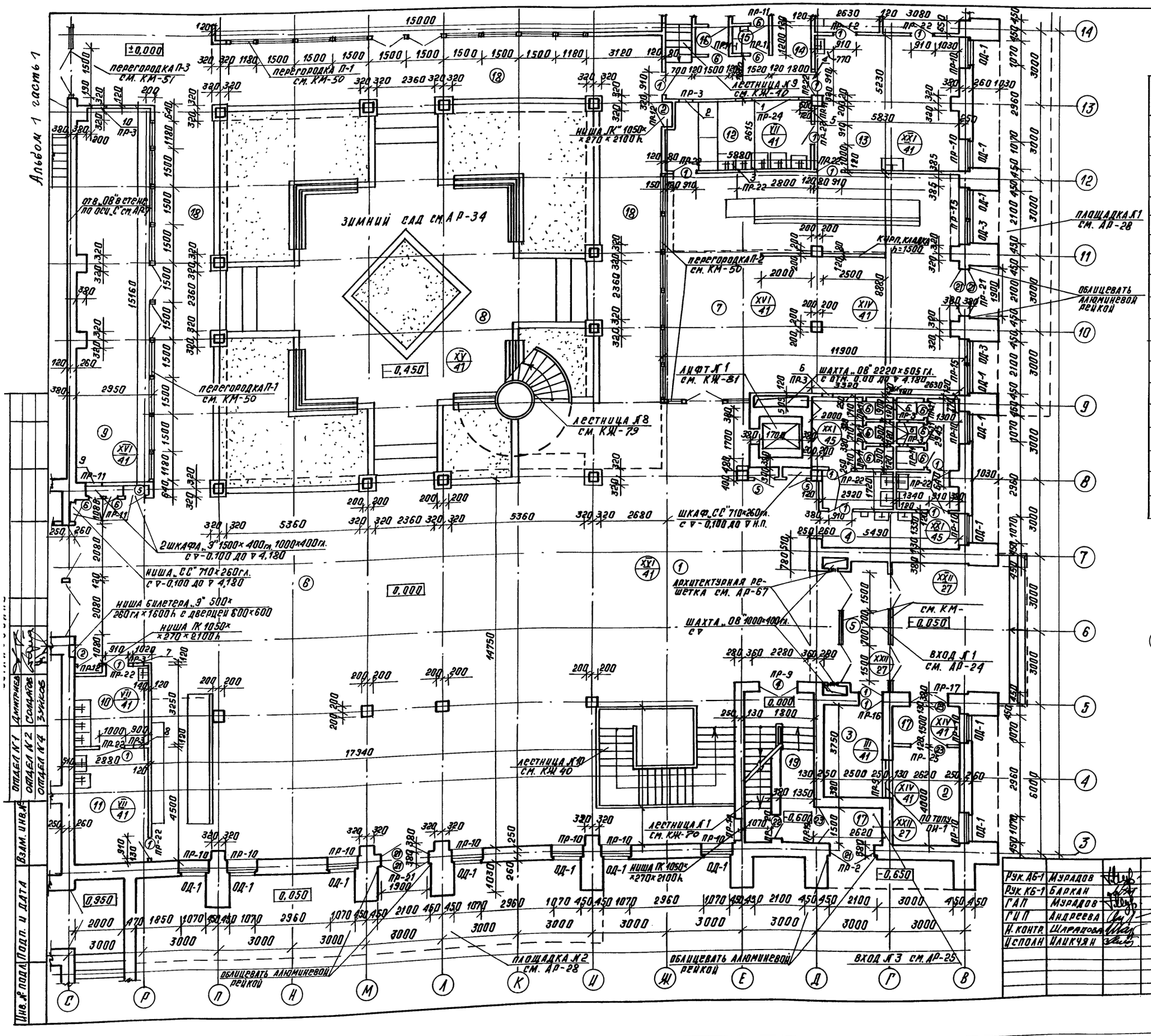

ЭКСПЛИКАЦИЯ ПОМЕЩЕНИЙ

№№ ПОМ	НАИМЕНОВАНИЕ	ПЛОЩАДЬ м²
1	ВЕСТИБЮЛЬ	150
2	КАССОВЫЙ ВЕСТИБЮЛЬ	10.5
3	ПОМЕЩЕНИЕ КАССЫ	9.4
4	САНУЗЛЫ	32,0
5	ВХОДНОЙ ТАМБУР	10,0
6	ФОЙЕ	230
7	ЗАЛ КАФЕ С ЗОНОЙ РАЗДАЧИ	105,2
8	ЗИМНИЙ САД	225,0
9	ЗАЛ ИГРОВЫХ АВТОМАТОВ	44,7
10	МОЕЧНАЯ	9,4
11	ПОДСОБНОЕ ПОМЕЩЕНИЕ БУФЕТА	13,0
12	МОЕЧНАЯ КАФЕ	15,1
13	ГОРЯЧИЙ ЦЕХ	30,2
14	БЫТОВЫЕ ПОМЕЩЕНИЯ КАФЕ	15,0
15	С/У	3,2
16	ДУШЕВАЯ	2,6
17	ТАМБУРЫ	4,2+3,6
18	КОРИДОР	140
19	ЛЕСТНИЦА №1	

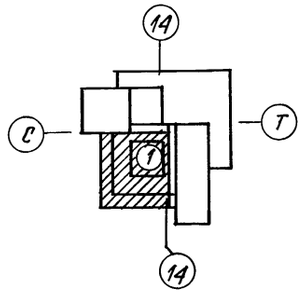

Привязан:

Инв. №

Рук. АБ-1	Мурадов	
Рук. КБ-1	Баркан	
ГАП	Мурадов	
ГИП	Андреева	
Н. контр.	Шарапова	
Исполн	Иликчян	

264-12-318.92 АР

РАЙОННЫЙ ДОМ КУЛЬТУРЫ /ЗАЛ НА 600 МЕСТ/

Стадия	Лист	Листов
Р	6	

ПЛАН НА ОТМ. 0,00 ЗОНА „1"

А.О.ЦНИИЭП им. Б.С. Мезенцева

КОПИРОВАЛ 25447-01 11 ФОРМАТ А2

Альбом 1 г. 1

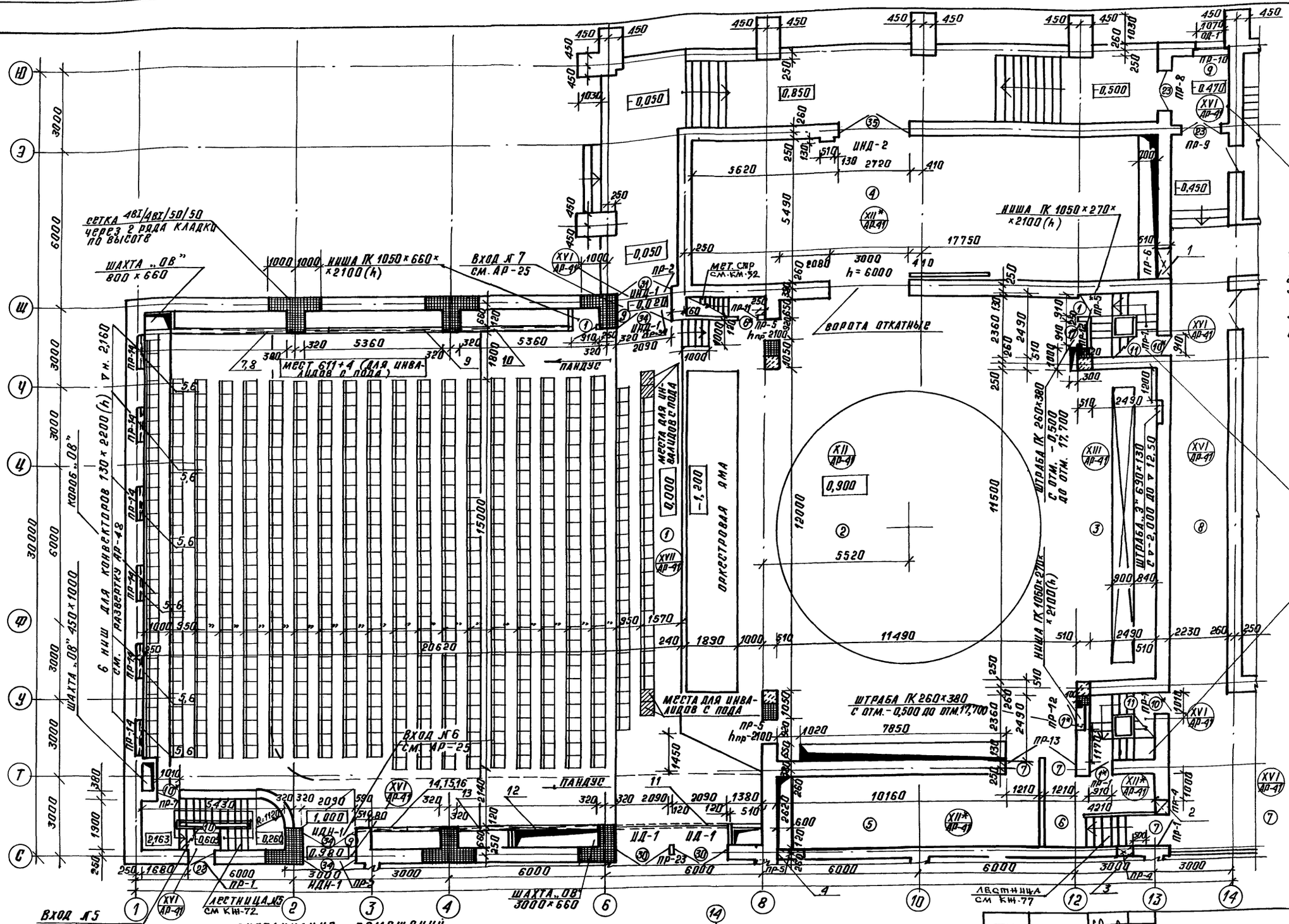

Примечания:

1. Данный лист читать с АР-11; АР-14; АР-15; АР-16; АР-19
2. Отверстия см. АР-22.
3. Спецификацию проемов см. АР-60
5. Перемычки см КЖ-97
6. Развертки стен зала см. АР-46 ÷ АР-49.

Экспликация помещений

№№ пом.	Наименование помещений	Площадь м²
1	Зрительный зал с просцениумом	447,74
2	Игровая площадка /сцена/	204,20
3	Арьерсцена	34,50
4	Склад объемных декораций	97,40
5	Склад бутафории и мебели	26,70
6	Помещен. ожидания артистов	11,03
7	Холл для артистов	17,50
8	Коридор	60,21
9	Тамбуры 2,97×2=5,94+6,02=	11,96
10	Лестница №5	10,32
11	Лестницы №6 и №7 6,2×2=	12,4

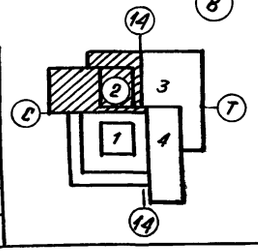

Привязан:

Инв. №

Рук. АБ1	Мурадов	
Рук. КБ-1	Баркан	
ГАП	Мурадов	
ГИП	Андреева	
Н.контр.	Герасимова	
Исполн.	Шарапова	

264-12-318.92 АР

Районный дом культуры /зал на 600 мест/

Зона „2"

План 1го этажа.

Стадия	Лист	Листов
Р	7	

А.О.ЦНИИЭП им. Б.С. Мезенцева

Копировал 25447-01 12 Формат А2

Отдел №1 Дмитриев
Отдел №2 Солдатов
Отдел №4 Зуйков
Взам. инв. №
Подп. и дата
Инв. № подл.

Альбом 1 часть 1

ЭКСПЛИКАЦИЯ ПОМЕЩЕНИЙ

№№ пом.	НАИМЕНОВАНИЕ	ПЛОЩАДЬ м²
1	Тамбур входа №2	6,6
2	Вестибюль клубного комплекса	120,0
3	Гардероб клубного комплекса	49,5
4	Коридор ; холл	51,8
5	Лекционная аудитория на 200 мест	166,8
6	Механическая мастерская	11,6
7	Столярная мастерская	25,4
8	Комната директора	18,2
9	Бухгалтерия	11,5
10	Помещение персонала	13,6
11	Комната рук. кружков и студий	27,0
12	Клубный читальный зал на 20 мест	57,7
13	Методический кабинет	33,0
14	Холл для отдыха спортсменов	14,4
15	Хоз. кладовая	5,2
16	Санузлы	4,5×2
17	Коридор ; холл	33,7
18	Тамбур	6,75
19	Пожарный пост	16,0
20	Лестница №3	—

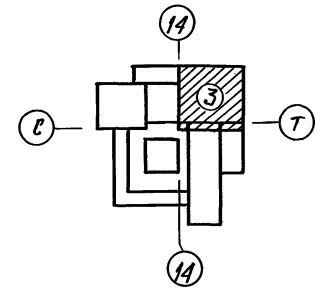

ОТДЕЛ №1 Д.НИТОНЕВ
ОТДЕЛ №2 Г.ОЛЬ.АТОВ
ОТДЕЛ №4 З.УНКОВ

Инв.№подл. | Подп. и дата | Взам.инв.№

привязан

Инв.№

Рук. АБ1	Мурадов	
Рук. КБ1	Баркан	
ГАП	Мурадов	
ГИП	Андреева	
Н. контр	Шарапова	
Исполн.	Герасимова	

264-12-318.92 АР

РАЙОННЫЙ ДОМ КУЛЬТУРЫ /ЗАЛ НА 600 МЕСТ/

Стадия	Лист	Листов
Р	8	

ПЛАН 1 ЭТАЖА ЗОНА „3"

А.О ЦНИИЭП им. Б.С. Мезенцева

Копировал 25447-01 13 Формат А2

Альбом 1 часть 1

ЭКСПЛИКАЦИЯ ПОМЕЩЕНИЙ

№ пом.	Наименование	Площадь м²	№ пом.	Наименование	Площадь м²
1.	Пожарный пост	—	7	Санузлы с душевыми	17,3×2
2.	Медпункт	23,0	8	Санузлы зрелищной группы	21,4×2
3.	Комната инструкторов	13,8	9	Инвентарная	22,5
4.	Душевая, санузел	4,5	10	Игровой спортзал	611,8
5.	Раздевальная	42,5	11	Коридор	33,0
6.	Раздевальная	43,7	12	Тамбур	3,7
6	Холодный цех	9,6	13	Зал игровых автоматов	54,0
			14	Моечная тары	3,4
			15	Моечная кухонной посуды	7,5

Вход К10 см. АР-26

Лестница Л4 см. КЖ-72

Загрузка буфетов см. фрагмент АС-30÷32

Лестница Л9 см. КЖ-46

Лифт Л3 см. КЖ-86

Шахта „ОВ" 900×1200

Граница типа пола

Перегородка П-1 см. КМ-50

Перегородка П-3 см. КМ-51

Рук. АБ-1	Мурадов	
Рук. КБ-1	Баркан	
ГАП	Мурадов	
ГИП	Андреева	
Н. контр.	Шарапова	
Исполн.	Герасимова	

Привязан:

Инв. №

264-12-318.92 АР

Районный дом культуры /зал на 600 мест/

Стадия	Лист	Листов
Р	9	

План 1 этажа Зона „4"

А.О. ЦНИИЭП им. Б.С. Мезенцева

Копировал 25447-01 14 Формат А2

Отдел №1 Дмитриев
Отдел №2 Солдатов
Отдел №4 Зуйков
Взам. инв. №
Подп. и дата
Инв. № подл.

Альбом 1 г. 1

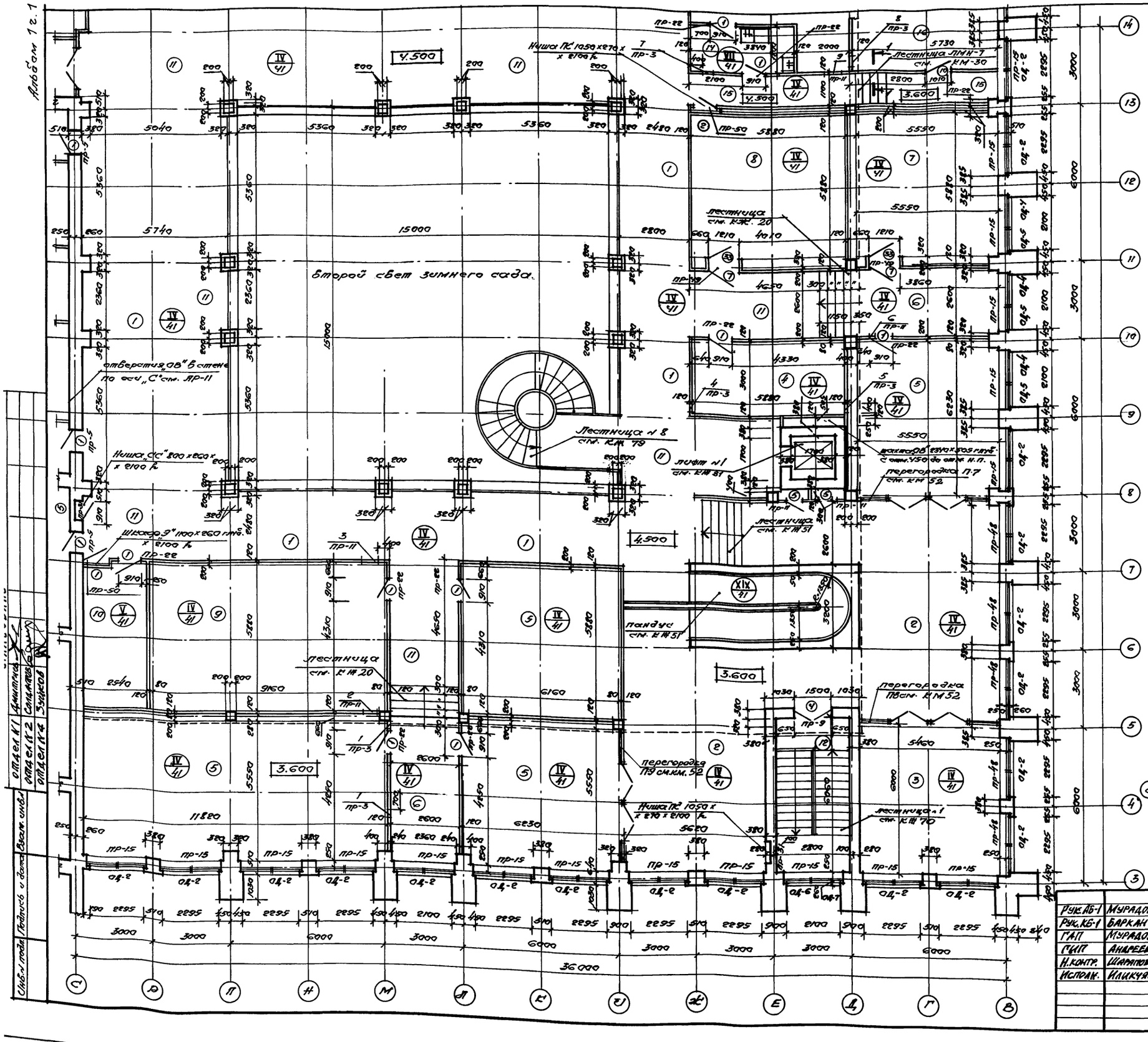

№№ пом.	Наименование	Площадь м²
1.	Выставочный зал*	116.0
2.	Клубная гостиная*	60.0
3.	Комната тихих игр	32.8
4.	Видеосалон-гостиная	17.6
5.	Универсальные студии	171,0
6.	Студии по интересам*	19.9
7.	Хоровой кружок	32.6
8.	Оркестровый кружок	34.6
9.	Художественная студия	53.9
10	Подсобное помещение	14.9
11	Коридоры*	150
12	Лестница № 1	
13	Пандус	20.0
14	Моечная бара	6,9
15	Коридор	14,3
16	Венткамера №6	22,5

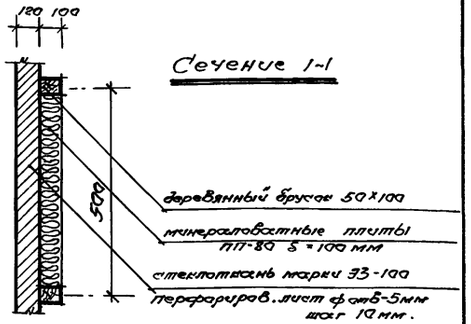

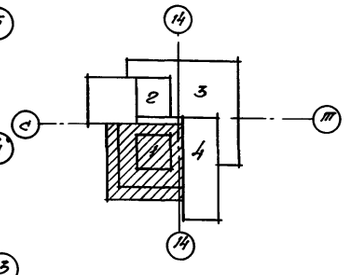

Привязан:

Инв. №:

Рук. АБ-1	Мурадов	
Рук. КБ-1	Баркан	
ГАП	Мурадов	
ГИП	Андреева	
Н. контр.	Шарапова	
Исполн.	Иликчян	

264-12-318.92 АР

Районный Дом культуры /зал на 600 мест/.

Стадия	Лист	Листов
Р	10	

План на отм. 3.60 и 4.50 зона 1.

ЦНИИЭП им. В.С. Мезенцева

Копировал 25447-01 15 Формат А2

Альбом 14.1

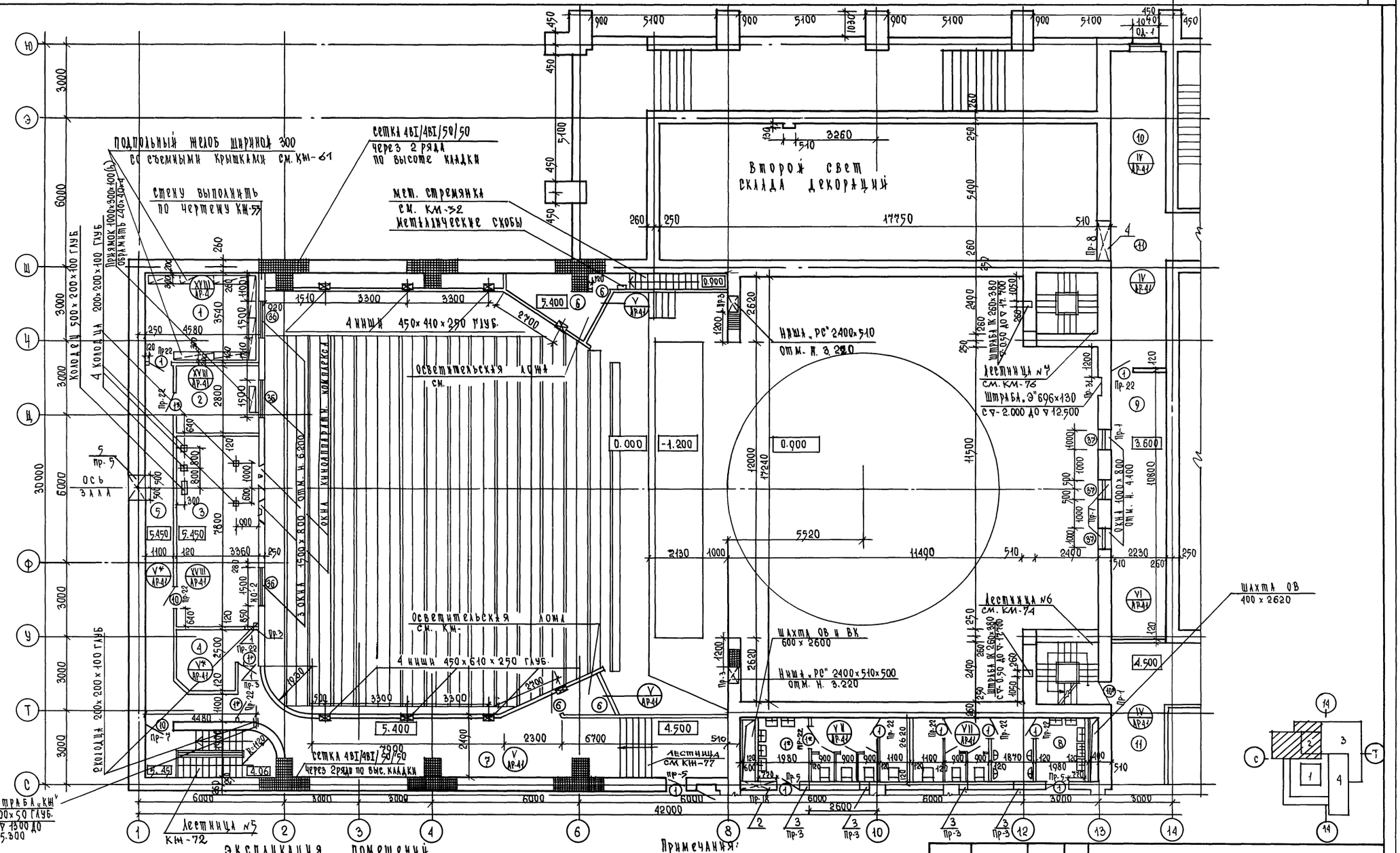

Экспликация помещений

№№ пом.	Наименование помещений	Площадь м²
1	Звукоаппаратная	16.21
2	Светопроекционная	9.50
3	Киноаппаратная	26.20
4	Помещение киномеханика	7.30
5	Коридор	18.90
6	Осветительские ложи 6.5+2.3	8.80
7	Коридор	47.20
8	Санузлы	37.80
9	Рирпроекционная	24.00
10	Холл для артистов	14.50
11	Коридор 13.8+12.9	26.7

Примечания:

1. Данный лист читать с АР-7; АР-14
2. Отверстия см. АР-22
3. Спецификацию проемов см. АР-22

Привязан

Инв. №

Рук. КБ-1	Мурадов	
Рук. КБ-1	Баркан	
ГАП	Мурадов	
ГИП	Андреева	
Н. Контр.	Герасимова	
Исполн.	Шарапова	

264-12-318.92 АР

Районный дом культуры /9кл на 600 мест/

План 2го этажа Зона „2"

Стадия	Лист	Листов
Р	11	

А.О. ЦНИИЭП им. Б.С. Мезенцева

Копировал 25447-01 16 Ф. А2

Отдел №1 Дмитриев
Отдел №2 Солдатов
Отдел №4 Зуйков
Инв. № подл. | Подпись и дата | Взам. инв. №

Альбом 1 часть 1

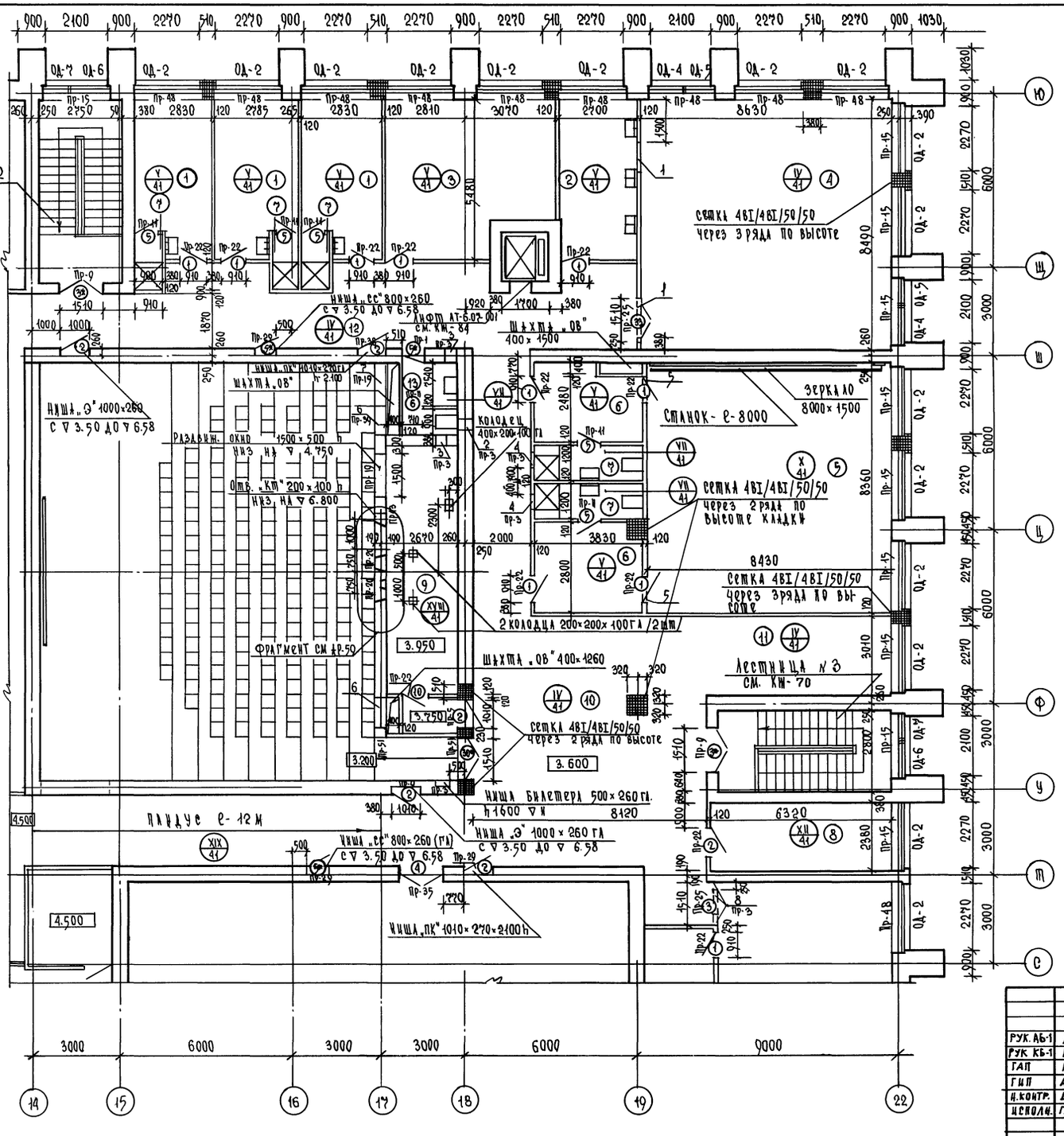

Экспликация помещений

№№ пом.	Наименование	Площадь м²
1	Артистические	14.5×3
2	Гримерно-парикмахерская	14.8
3	Костюмерная	32.2
4	Театральный кружок	72.5
5	Зал хореографии	70.5
6	Раздевальные	10.7+10.1
7	Душевые	1.9×3+ +4.6×2
8	Технический кружок	17.3
9	Кинопроекционная	2.62
10	Кулуар	73.0
11	Холл-студия по интересам	18.0
12	Коридор	40.0
13	Санузел	5.0

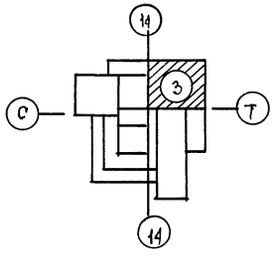

Привязан

Инв. №

РУК. АБ-1	МУРАДОВ	
РУК КБ-1	БАРКАН	
ГАП	МУРАДОВ	
ГИП	АНДРЕЕВА	
Н.КОНТР.	ШАРАПОВА	
ИСПОЛН.	ГЕРАСИМОВА	

264-12-318. 92 АР

РАНОННЫЙ ДОМ КУЛЬТУРЫ /ЗАЛ НА 600 МЕСТ/

Стадия	Лист	Листов
Р	12	

ПЛАН 2 ЭТАЖА ЗОНА 3

А.О. ЦНИИЭП ИМ. Б.С. МЕЗЕНЦЕВА

25447-01 17

Инв. № подл. | Подпись и дата | Взам. инв. № | Отдел №1 Дмитриев | Отдел №2 Солдатов | Отдел №2 Солдатов | Отдел №4 Зуйков

Согласовано

Альбом 1 часть 1

ЭКСПЛИКАЦИЯ ПОМЕЩЕНИЙ

№№ пом	Наименование	площадь м²	№№ пом	Наименование	площадь м²
1	Кинофотокружок	77.5	6	Комната диск-жокея	10.1
2	Фотолаборатория	16.6	7	Танцзал-дискотека на 10пар	30.0
3	Зал аэробики и тренажн.	201.1	8	Бар на 10 мест	21.6
4	Венткамера	6.8	9	Подсобная бара	18.4
5	Спортзал /второй свет/		10	Венткамера	25.5
			11	Коридор	23.0

Сетка 4ВI/4ВI/50/50 через 3 ряда по высоте

Граница нависающего парапета лестницы №4 см. КМ-71

Ниша „ПК" 1010×270×2100 h

Шкаф „Э" 260 Гл

3.600

Сетка 4ВI/4ВI/50/50 через 3 ряда по высоте

Окна одинарные h-2100 низ на ▽ 4.20

Сетка 4ВI/4ВI/50/50 через 2 ряда по высоте кладки

Ниша „Э" 1000×260 Гл с ▽ 0.10 до ▽ 9.80

Зеркало h-1.5 м с-12 м ▽ н. 3.900

Станок с-12.0 м см. чертеж с.т.

Сетка 4ВI/4ВI/50/50 через 3 ряда по высоте

Ниша „ПК" 1010×270×2100 h

Ниша „Э" 1510×380 Гл с ▽ 4.50 до ▽ 6.60

Грузовой подъемник Q=100 кг см. лист марки КМ-86

Оконные блоки ОД-2 6 шт. ▽ н. 3.500

4.500

3.600

3000 3000 6000 3000 3000 3000

Т С Р Н М Л К

Н 14 М

Привязан

Инв. №

Рук. КБ1	Муратов	
Рук. КБ1	Баркан	
ГАП	Муратов	
ГИП	Андреева	
Н.контр	Шарапова	
Исполн.	Герасимова	

264-12-318.92 АР

Районный дом культуры /зал на 600 мест/

План 2 этажа Зона „1"

Стадия	Лист	Листов
Р	13	

А.О. ЦНИИЭП им. Б.С. Мезенцева

25447-01 18

Ф-А2

Согласовано

Инв.№ подл.	Подпись и дата	Взам. инв.№

Альбом 1 часть 1

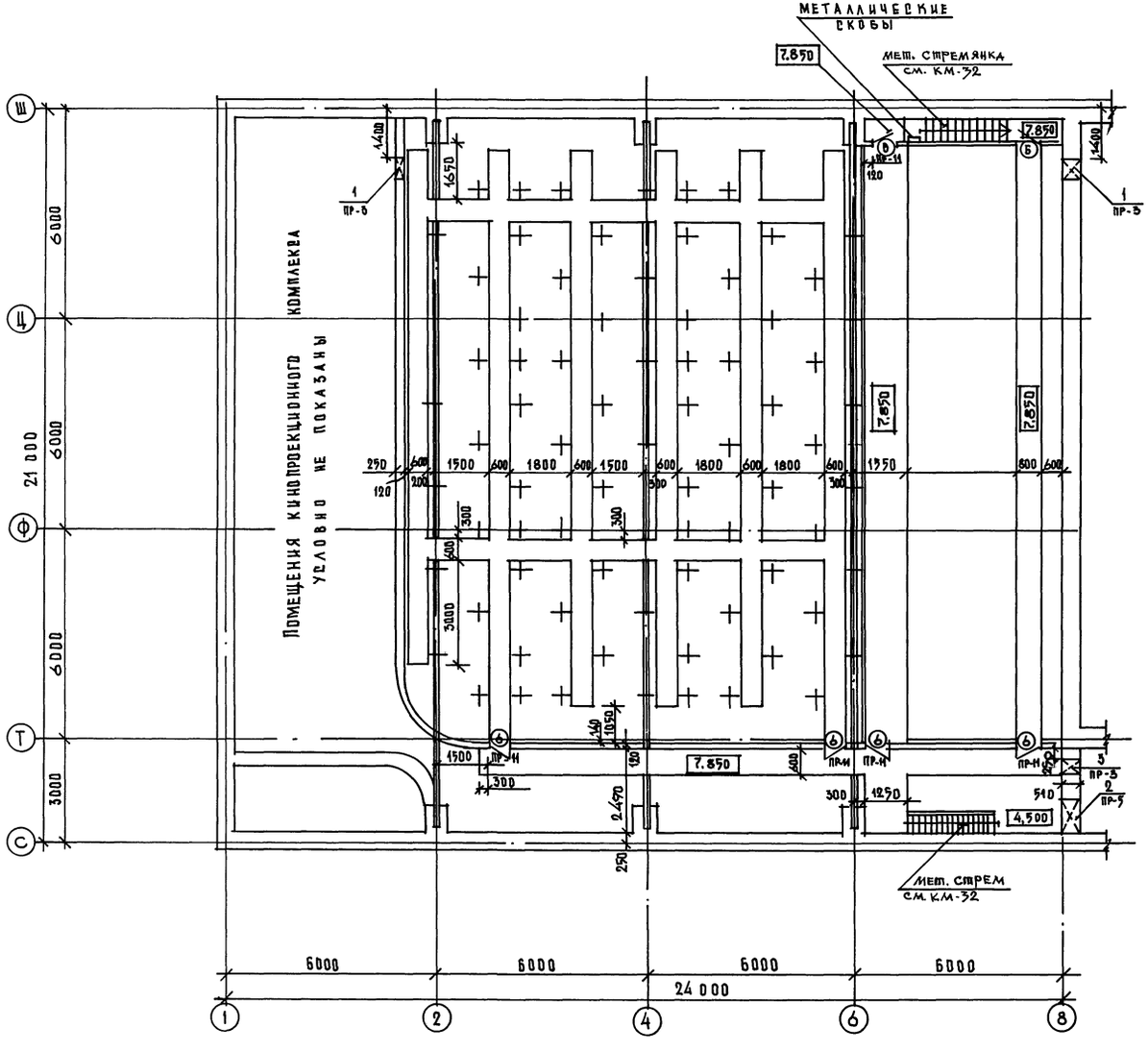

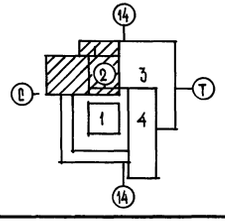

Примечания:

1. Данный лист читать с АР-7; АР-11; АР-15; АР-16; АР-19.
2. Отверстия см. АР-22
3. Спецификацию проемов см. АР-22

Рук. АБ-1	Мурадов		
Рук. КБ-1	Баркан		
ГАП	Мурадов		
ГИП	Андреева		
Н. Контр.	Баркан		
Исполнил	Шарапова		

Привязан.

Инв. №

264-12-318.92 АР

Районный дом культуры /зал 600 мест/

Стадия	Лист	Листов
Р	14	

Зона 2. План межферменного пространства. Ходовые мостки.

А/О ЦНИИЭП им. Б.С. Мезенцева

Копировал 25447-01 19 Формат А2

Отдел № 1	Дмитриев	
Отдел № 2	Соломатов	
Отдел № 4	Зуйков	

Инв. № подл. | Подп. и дата | Взам. инв. №

Альбом 1 часть 1

План 1ой рабочей галереи на отм. 8.50

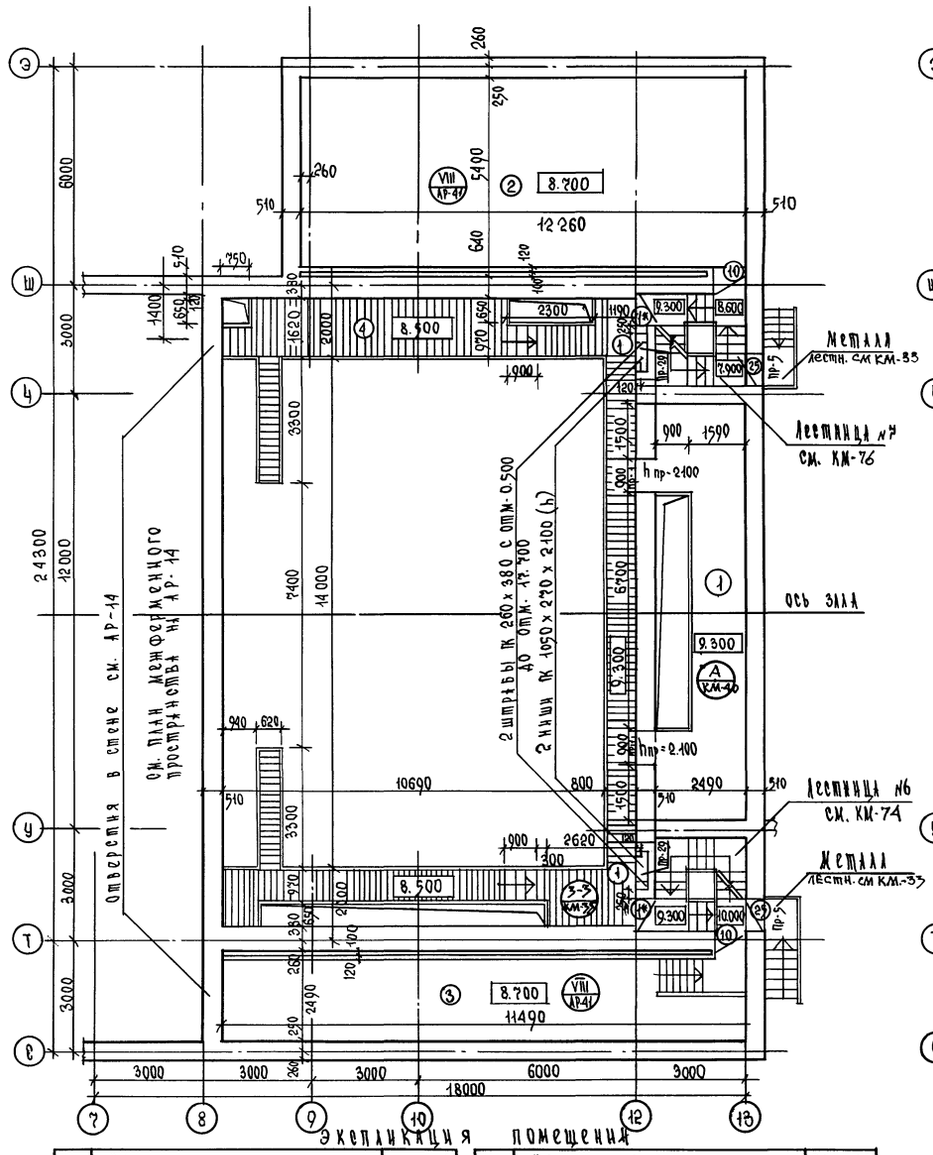

План 2ой рабочей галереи на отм. 12.100

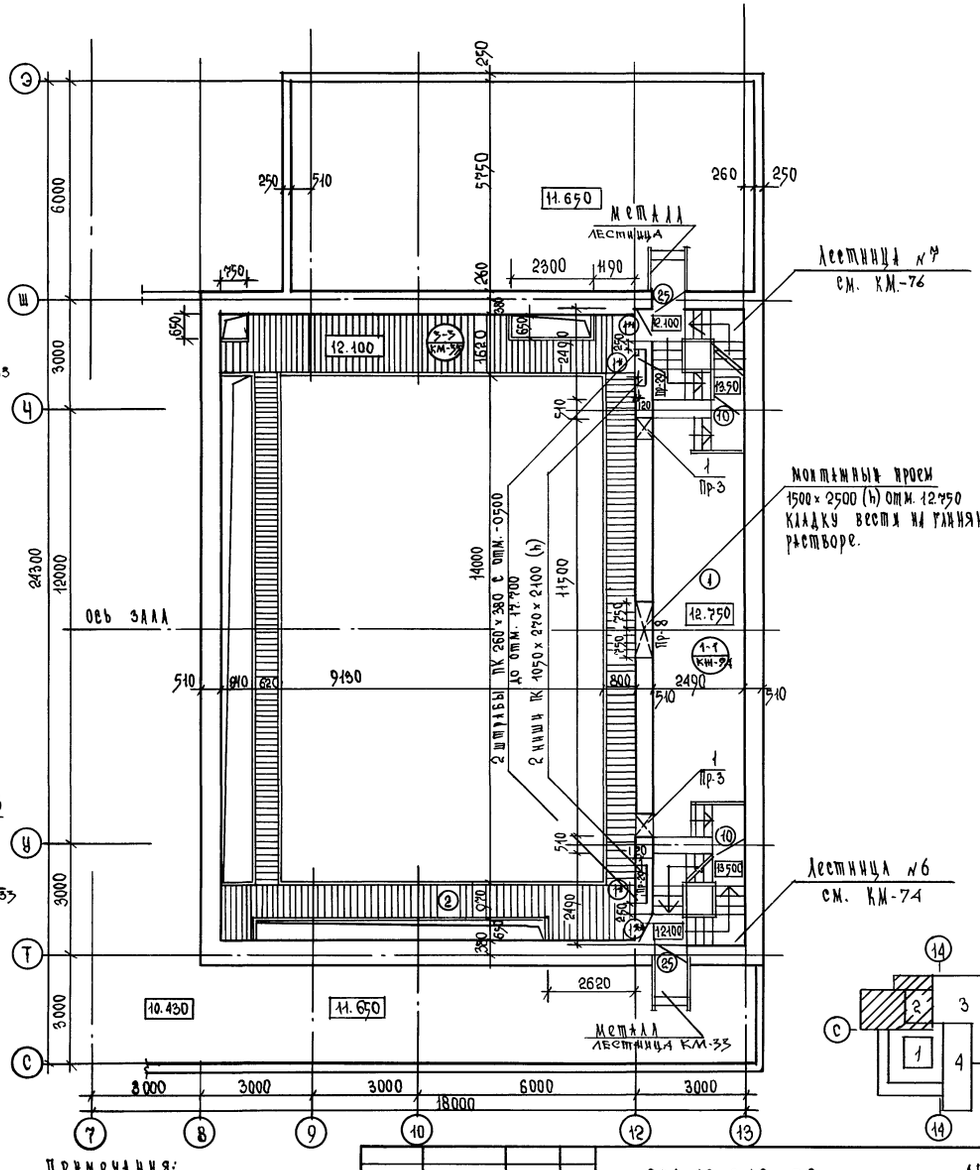

Экспликация помещений

NN пом	Наименование помещений 1ой рабочей галереи	Площадь м²
1	Арьерсцена	28.6
2	Венткамера	64.6
3	Венткамера	32.9
4	1ая рабочая галерея	46.2

NN пом.	Наименование помещений 2ой рабочей галереи	Площадь м²
1	Тиристорная	28.6
2	2ая рабочая галерея	50.8

Примечания:
1 Данный лист читать АР-7; АР-11; АР-14; АР-16; АР-19
2 Отверстия см. АР-22
3 Спецификацию проемов см. АР-22

Привязан

Инв. №

Рук. АБ-1	Мурадов	
Рук. КБ-1	Баркан	
ГАП	Мурадов	
ГИП	Андреева	
Н. Контр	Герасимова	
Исполн.	Шарапова	

264-12-318.92 АР

Районный дом культуры /зал на 600 мест/

Стадия	Лист	Листов
Р	15	

Планы рабочих галерей на отм. 8.50 и 12.10 зона „2"

А.О. Цниэп им. Б.С. Мезенцева

Согласовано

Отдел N2 Солдатов
Отдел N4 Зуйков

Инв. № подл. | Подпись и дата | Взам. инв. №

Копировал 25447-01 20

ф. А 2

Альбом 1 часть 1

План 3ей рабочей галереи на отм. 14.900 /50.8 м²/

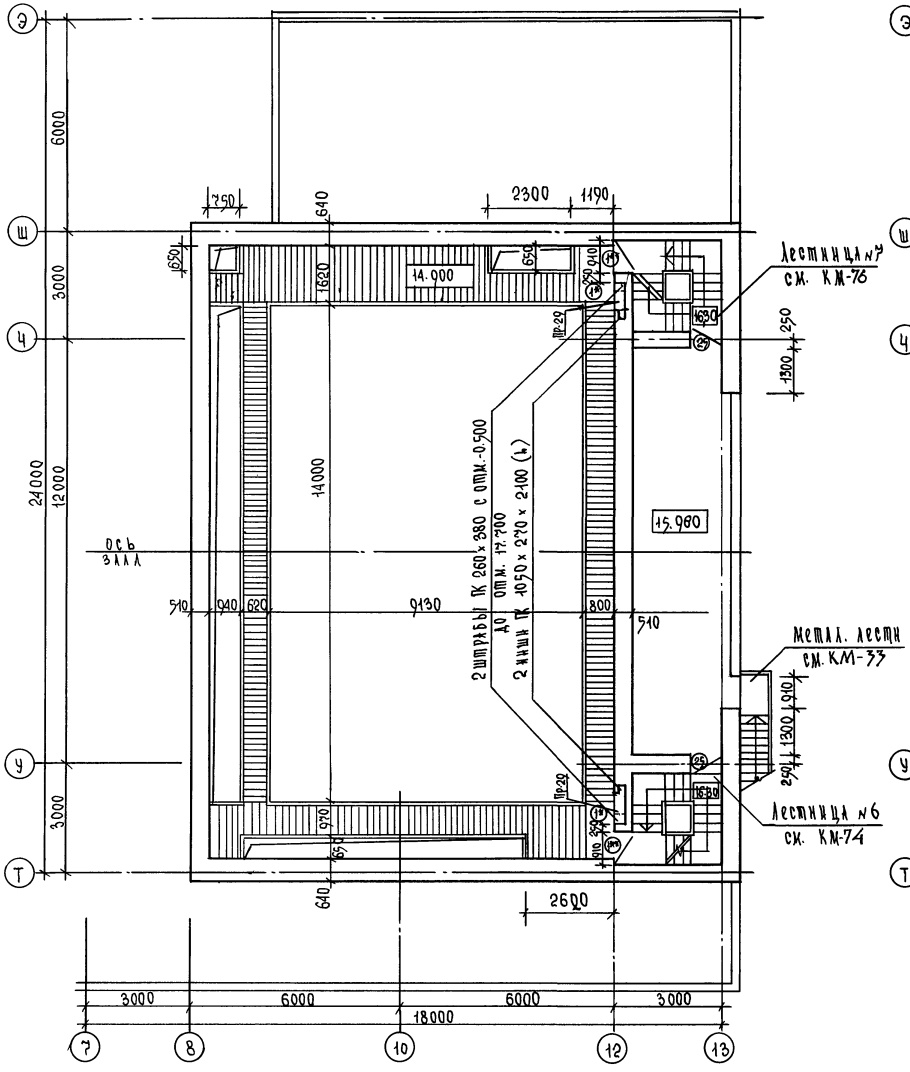

План колосниковой площадки на отм. 17.700 /190.6 м²/

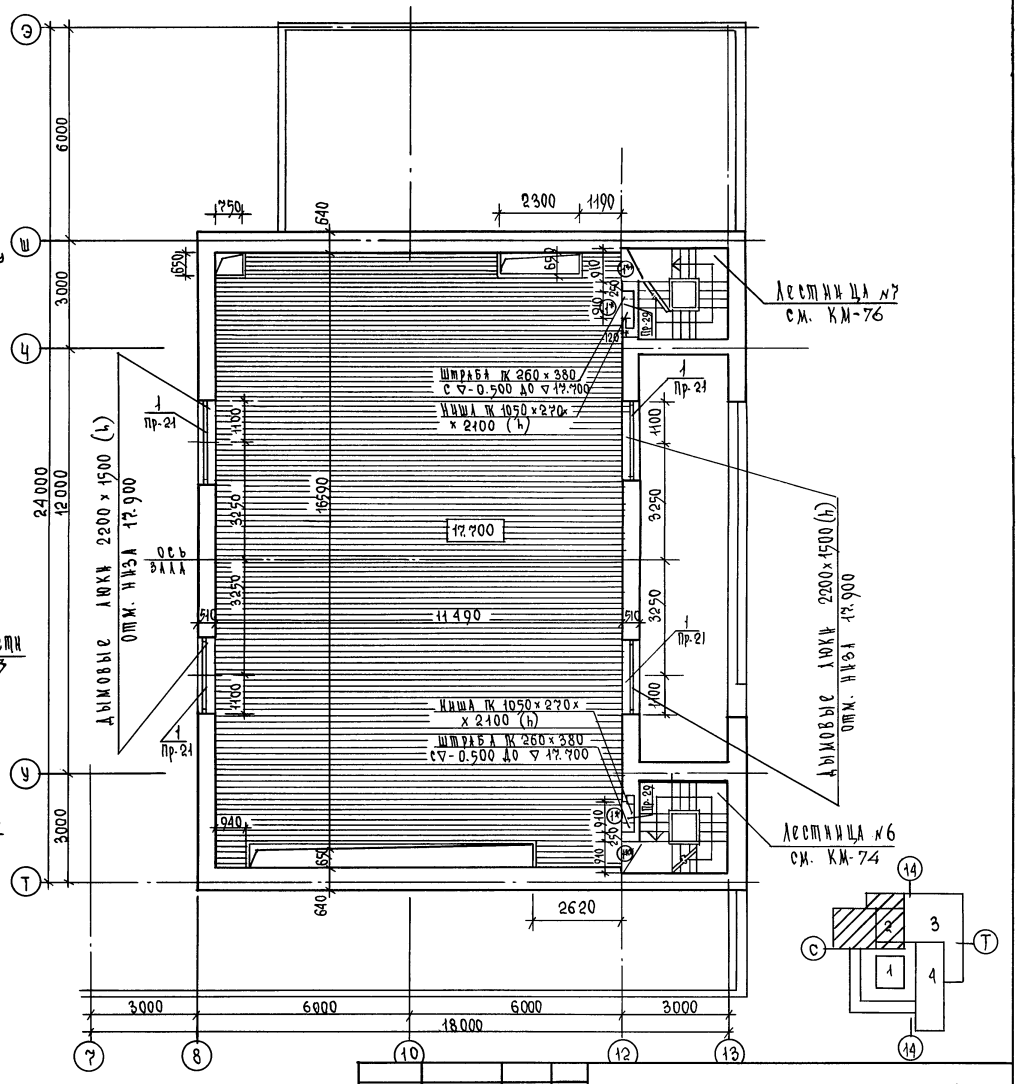

Примечания

1 Данный лист читать с АР-7; АР-11; АР-14; АР-15; АР-19.
2 Отверстия см. АР-22
3 Спецификацию проемов см. АР-22

Рук. АБ-1	Мурадов	
Рук. КБ-1	Баркан	
ГАП	Мурадов	
ГИП	Андреева	
Н. контр	Герасимов	
Исполн.	Шарапова	

Привязан

Инв. №

264-12-318.92 АР

Районный дом культуры /зал на 600 мест/

Стадия	Лист	Листов
Р	16	

План галереи на отм. 14.900
План колосниковой площадки на отм. 17.700. Зона 2

А.О. ЦНИИЭП им. Б.С. Мезенцева

Согласовано

Инв. № под	Подпись и дата	Взам. инв. №
Отдел №1	Дмитриев	
Отдел №2	Солдатов	
Отдел №4	Зуйков	

Копировал 25447-01 21 формат А2

Альбом 1 часть 1

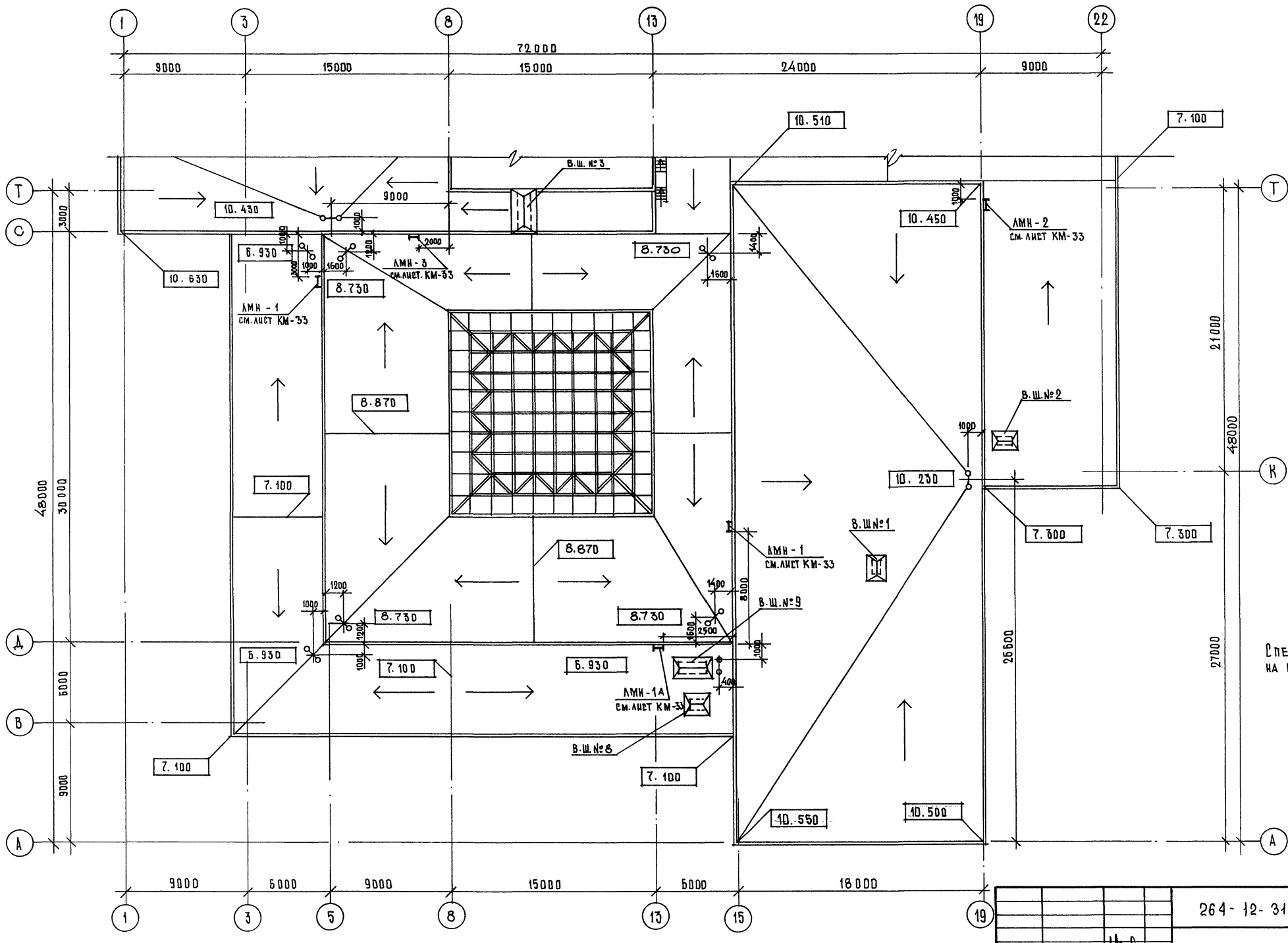

Примечание

Спецификацию материалов на вентиляц. шахты см. лист АР-18

Рук. АБ-1	Мурадов		
Рук. КБ-1	Баркан		
ГАП	Мурадов		
ГИП	Андреева		
Н. контр.	Шарапова		
Исполн.	Логинова		

Привязан

Инв. N

264-12-318.92 АР

Районный дом культуры (зал 600 мест)

Стадия	Лист	Листов
Р	17	

Зоны 1,4
План кровли

А/О ЦНИИЭП им. Б.С. Мезенцева

СОГЛАСОВАНО

Отдел N1	Д. Митриев	
Отдел N2	Солдатов	
Отдел N3		
Отдел N4	Зуйков	

Инв. № подл. | Подпись и дата | Взам. инв. №

Альбом 1 часть 1

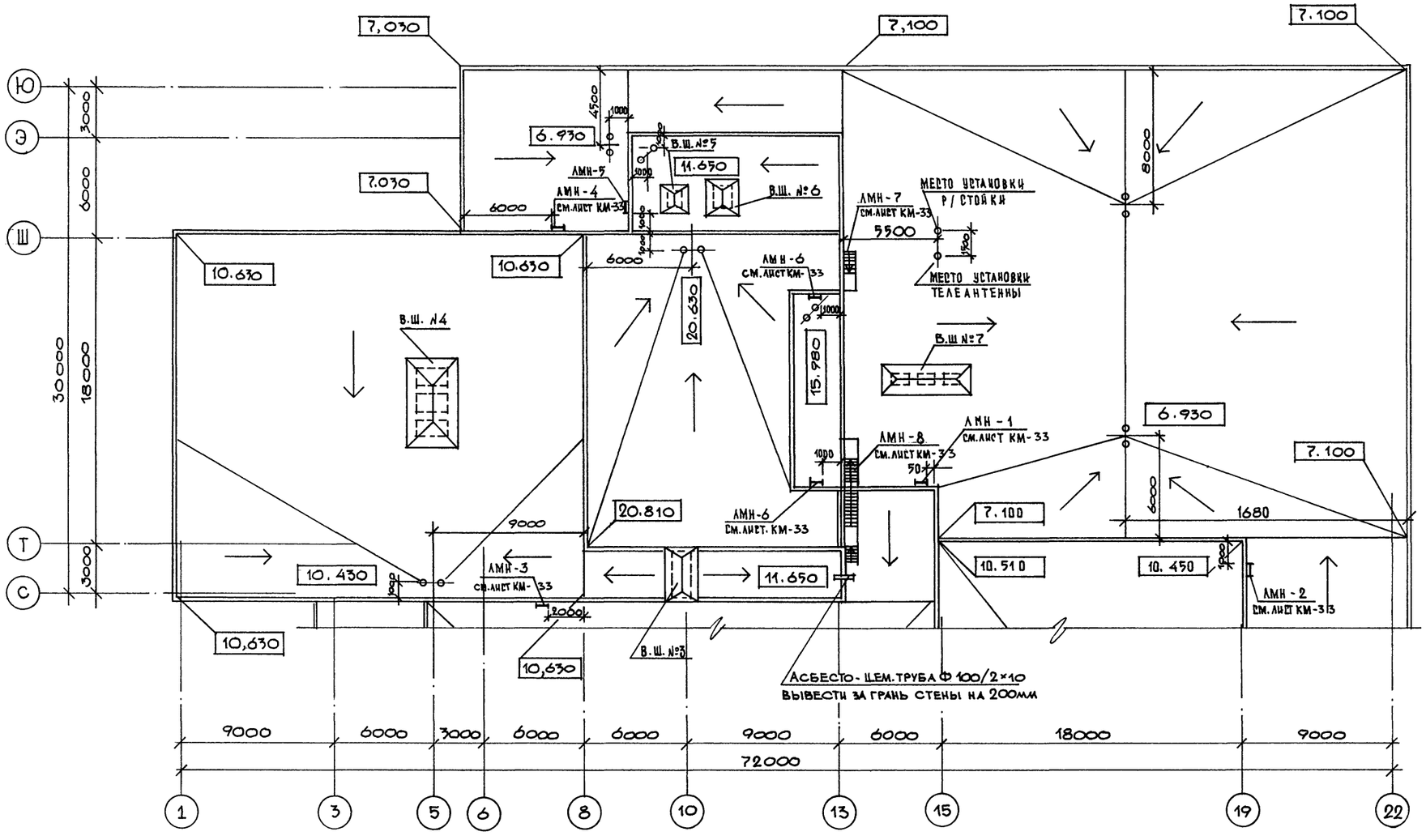

План вентиляционной шахты

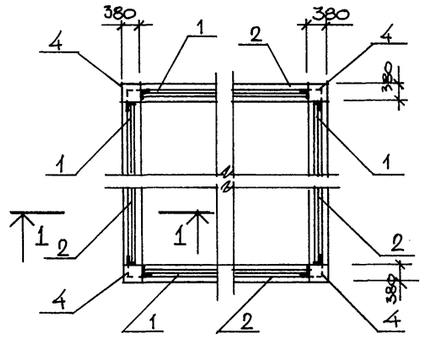

Затянуть сеткой РN10-1,4
натянутой на L50×5
по всему периметру

1–1

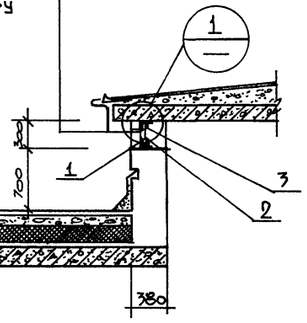

Состав кровли
см. лист АР-19

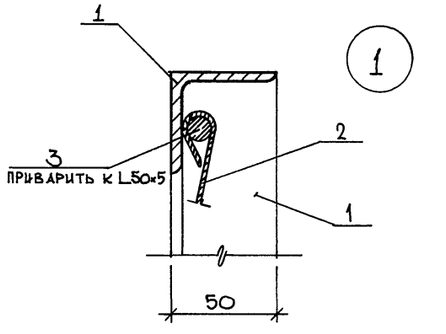

Марка поз.	Обозначение	Наименование	Кол.	Масса ед.кг.	Примечан
1	ГОСТ 8509-76	L 50 × 5	124.0пм	467.5	
2	ГОСТ 5781-82	Ф 10 AI	107,0пм	63.5	
3	ГОСТ 5336-80	СЕТКА РN10-1,4	15,5м²	31.0	
4	ГОСТ 5781-82	Ф 8 AI ℓ=300	72шт	8,5	

Согласовано

Отдел №1	Дмитриев	
Отдел №2	Солдатов	
Отдел №3		
Отдел №4	Зуйков	

Инв. № подл. | Подпись и дата | Взам. инв. №

Привязан

Инв. №

Рук. АБ-1	Мурадов	
Рук. КБ-1	Баркан	
ГАП	Мурадов	
ГИП	Андреева	
Н. контр.	Шарапова	
Исполн.	Логинова	

264-12-318.92 АР

Районный дом культуры /зал 600 мест/

Стадия	Лист	Листов
Р	18	

Зона „2", „3" План кровли

А/о ЦНИИЭП им. Б.С. Мезенцева

Альбом 1 часть 1

Разрез I-I М 1:200

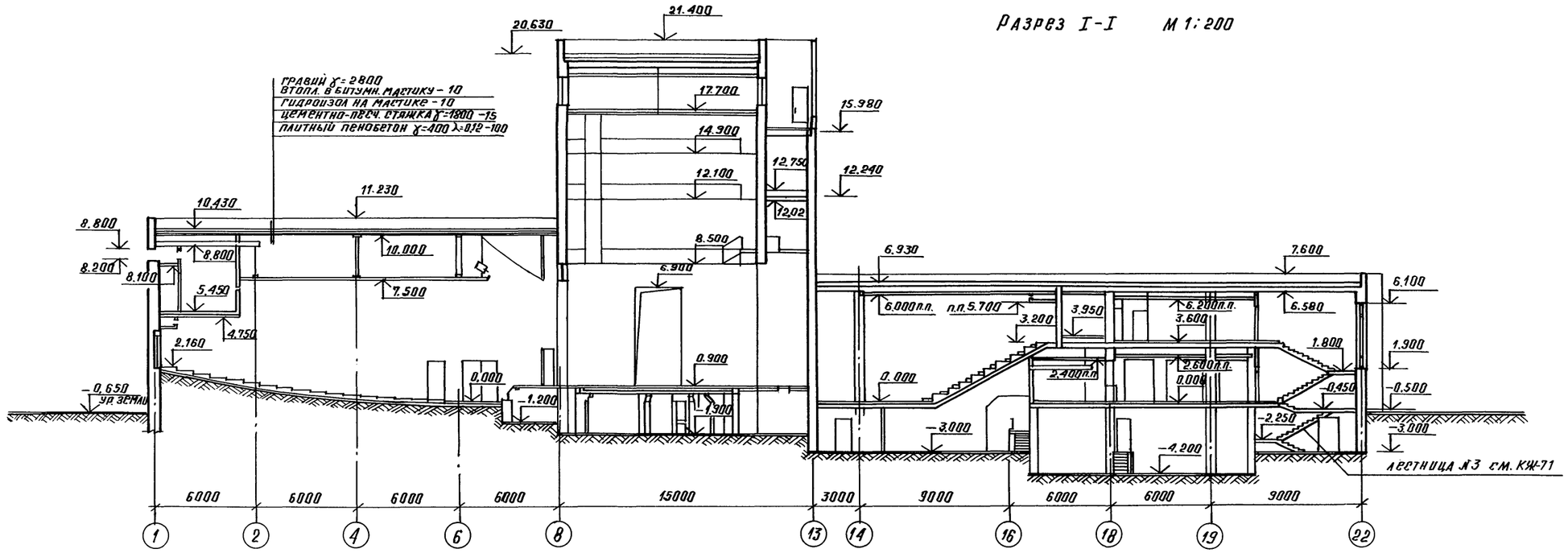

Разрез II-II М 1:200

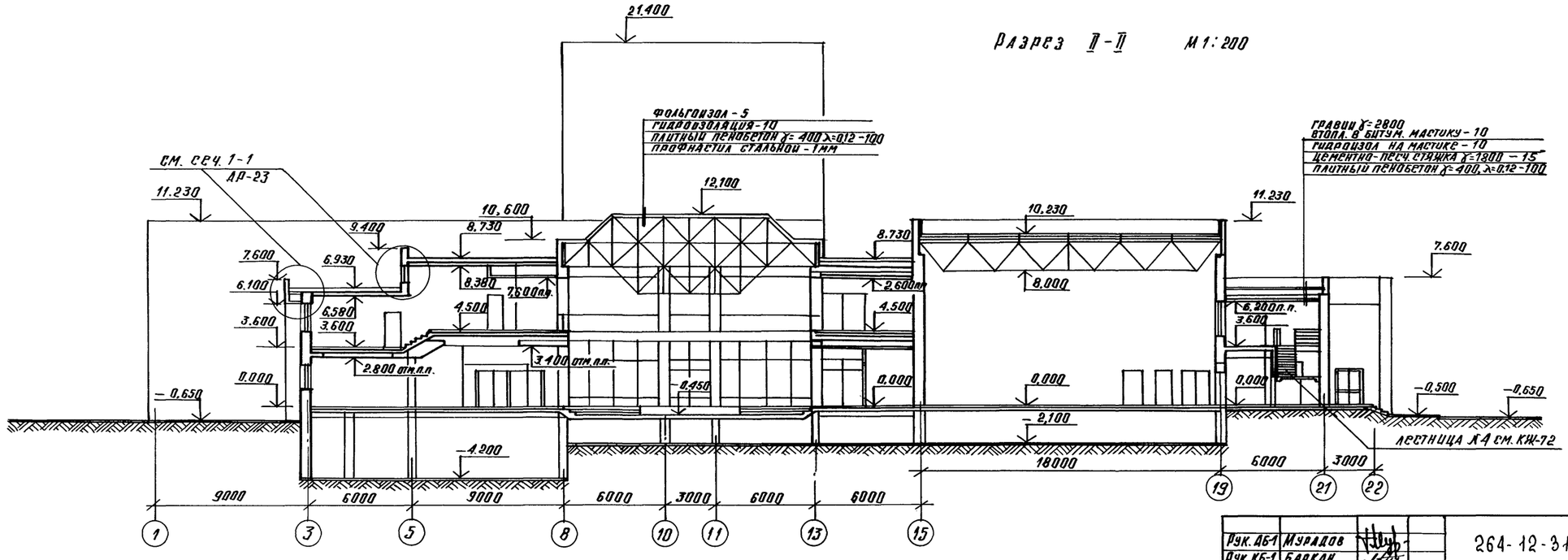

Рук. АБ-1	Мурадов		
Рук. КБ-1	Баркан		
ГАП	Мурадов		
ГИП	Андреева		
Н. контр.	Шарапова		
Исполн.	Иликян		

264-12-318.92 АР

Привязан:

Инв. №

РАЙОННЫЙ ДОМ КУЛЬТУРЫ /ЗАЛ НА 600 МЕСТ/

Стадия	Лист	Листов
Р	19	

Разрезы I-I ; II-II

А.О. ЦНИИЭП им. Б.С. Мезенцева

Копировал 25447-01 24 Формат А2

Отдел №1 Аминтаев
Отдел №2 Солдатов
Отдел №4 Зуйков

Инв. № подл. | Подп. и дата | Взам. инв. №

Альбом 1 часть 1

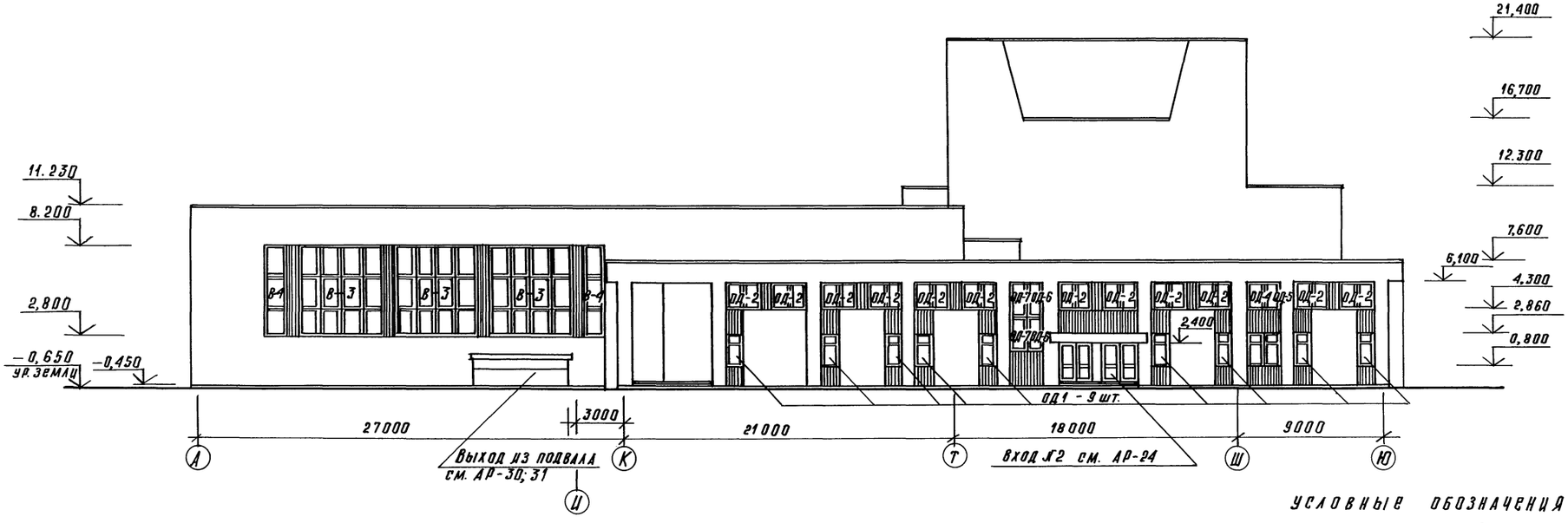

УСЛОВНЫЕ ОБОЗНАЧЕНИЯ

— КИРПИЧ С РАСШИВКОЙ ШВОВ

— ДЕКОРАТИВНАЯ ЦВЕТНАЯ ШТУКАТУРКА

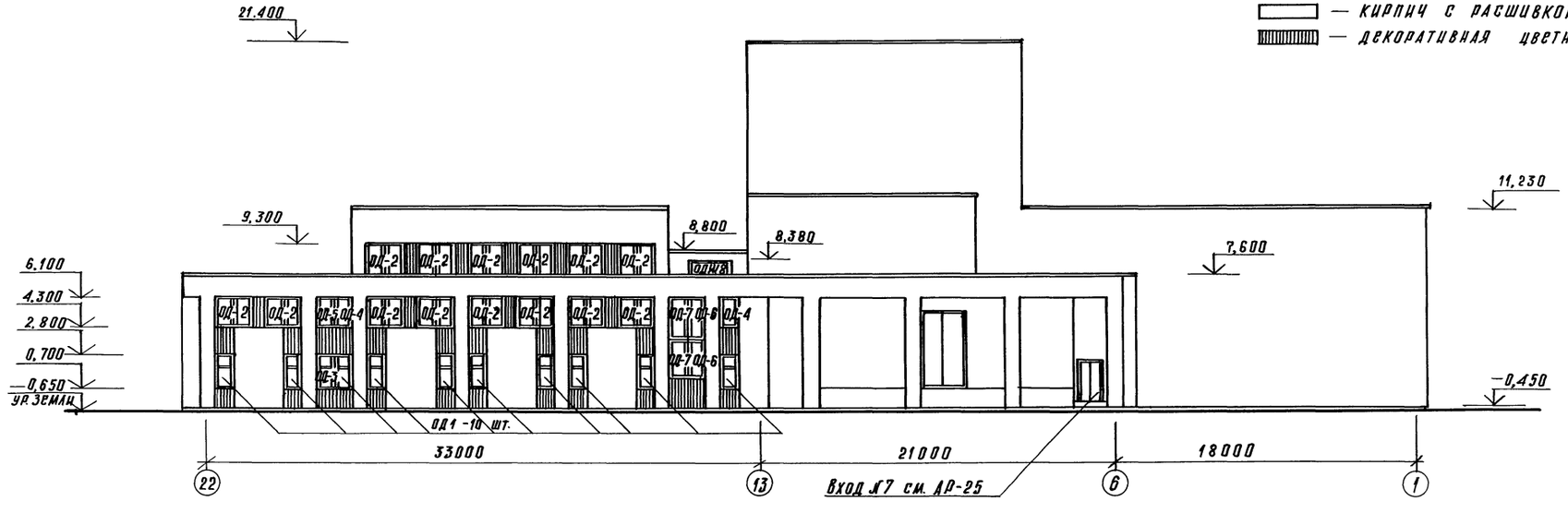

Рук. АБ-1	Мурадов		264-12-318. 92 АР
Рук. КБ-1	Баркан		
ГАП	Мурадов		
ГИП	Андреева		
Н. контр.	Шарапова		РАЙОННЫЙ ДОМ КУЛЬТУРЫ /ЗАЛ НА 600 МЕСТ/
Исполн.	Иликчян		

Стадия	Лист	Листов
Р	20	

Привязан:

Инв. №

ФАСАДЫ В ОСЯХ „А-Ю"; „22-1".

А.О.ЦНИИЭП им. Б.С. Мезенцева

Копировал 25447-01 25 Формат А2

Инв. № подл. | Подп. и дата | Взам. инв. №

Согласовано: отдел №1 Дмитриев; отдел №2 Солдатов; отдел №4 Зуйков

Альбом 1 часть 1

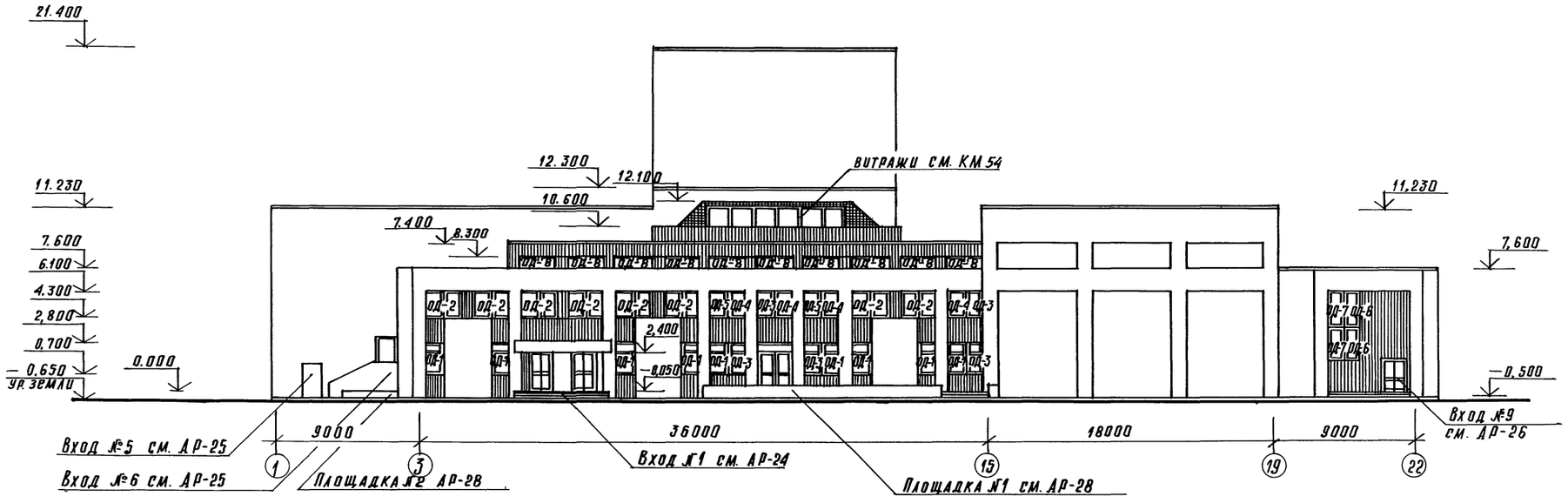

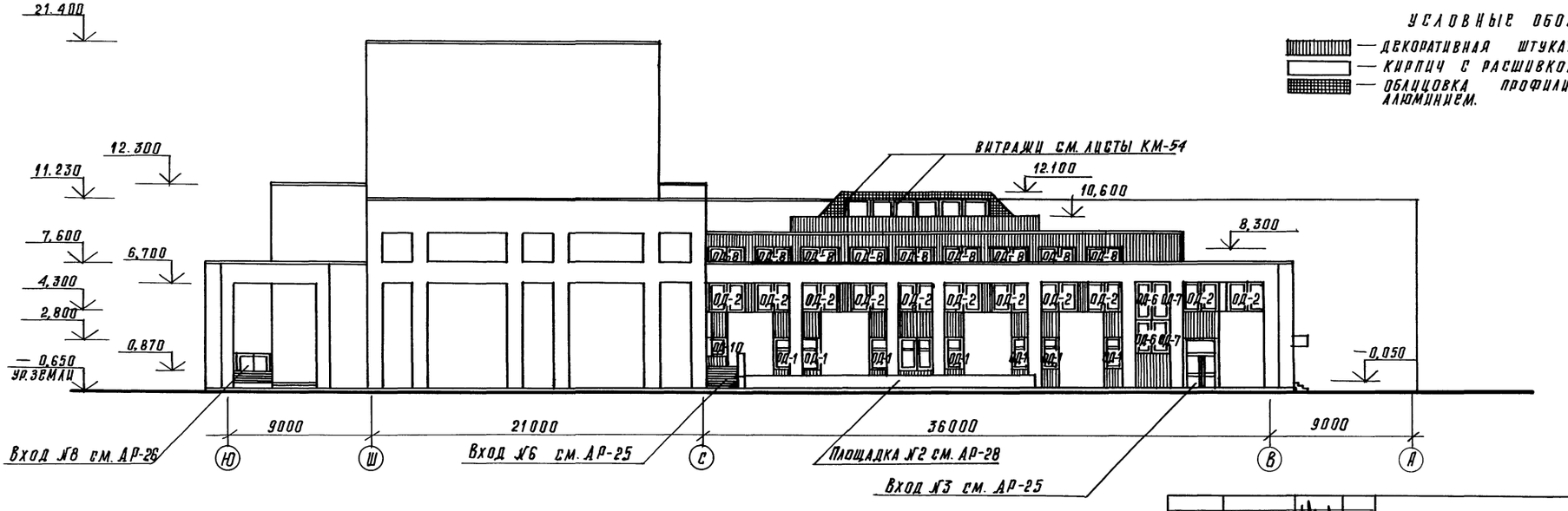

УСЛОВНЫЕ ОБОЗНАЧЕНИЯ

— ДЕКОРАТИВНАЯ ШТУКАТУРКА – S=370м²
— КИРПИЧ С РАСШИВКОЙ ШВОВ
— ОБЛИЦОВКА ПРОФИЛИРОВАННЫМ АЛЮМИНИЕМ.

Рук.АБ-1	Мурадов	
Рук.КБ-1	Баркан	
ГАП	Мурадов	
ГИП	Андреева	
Н.контр	Шарапова	
Исполн.	Цанкчян	

Привязан:

Инв.№

264-12-318.92 АР

РАЙОННЫЙ ДОМ КУЛЬТУРЫ / ЗАЛ НА 600 МЕСТ /

Стадия	Лист	Листов
Р	21	

ФАСАДЫ В ОСЯХ „1-22"; „Ю-А"

А.О.ЦНИИЭП им. Б.С. Мезенцева

Копировал 25447-01 26 Формат А2

Отдел VI Армичев
Отдел N2 Сомкотов
Отдел N4 Зуйков

Инв.№ подл. | Подп. и дата | Взам. инв.№

Альбом 1 часть 1

Тип отв.	Размеры в мм В	Размеры в мм Н	Отметка низа	Назначение отверстий
1	2	3	4	5
подвал на отм. -4.200; -3.000; -2.400; -1.900				
зона 1				
1	660	610	-1.600	ОВ
2	1450	1060	-2.000	ОВ
3	1310	835	-1.700	ОВ
4	790	1060	-2.000	ОВ
5	530	460	-1.900	ОВ
6	790	760	-1.700	ОВ
7	1310	1060	-1.800	ОВ
8	1050	835	-1.800	ОВ
9	1310	835	-2.500	ОВ
10	1440	835	-1.800	ОВ
11	1050	610	-3.850	ОВ
12	1250	610	-1.000	ОВ
13	530	1275	-4.200	ОВ
14	530	1275	-2.480	ОВ
15	1250	800	-1.950	ОВ
16	400	900	-2.480	ОВ
17	1600	1000	-1.600	ОВ
18	1250	610	-2.350	ОВ
19	530	1275	-4.200	ОВ
20	1600	800	-1.600	ОВ
21	1250	1250	-4.100	ОВ
22	530	1250	-3.900	ОВ
23	1400	1800	-3.400	ОВ
24	530	1250	-3.900	ОВ
25	1050	1600	-3.700	ОВ
26	1050	460	-0.900	ОВ
27	1400	835	-1.500	ОВ
28	2500	610	-1.200	ОВ
29	1450	835	-1.850	ОВ
30	1450	1060	-2.050	ОВ
31	1100	610	-1.200	ОВ
32	1650	1060	-1.450	ОВ
33	1000	610	-2.350	ОВ
34	1600	600	-2.100	ОВ, ВК
35	400	600	-2.100	ВК
зона 2				
1	790	310	-2.700	Э
2	790	310	-2.700	Э
3	790	610	-1.350	Э
4	400	310	-1.450	СС
5	400	310	-0.100	ОВ
6	270	310	-0.100	ОВ
7	660	460	-0.400	ОВ
8	270	310	-0.300	ОВ
9	790	460	-0.400	ОВ
10	2500	460	-0.400	ВК/ПД
11	1600	1000	-1.450	ОВ
12	530	100	-2.200	Э
13	140	100	-2.200	Э
14	660	100	-2.200	Э
15	920	100	-2.200	Э
16	400	400	-3.500	ВК
17	400	600	-2.500	ВК
зона 3				
1	2480	610	-1.400	ОВ
2	530	385	-0.900	ОВ
3	530	535	-3.500	ОВ
4	1180	835	-1.000	ОВ
5	1180	610	-1.160	ОВ
6	1050	650	-3.700	ОВ
7	505	1255	-4.000	ОВ
8	790	535	-1.000	ОВ
9	790	535	-0.900	ОВ
10	530	535	-1.500	ОВ
11	530	1060	-1.700	ОВ
12	1050	1650	-3.950	ОВ
13	1050	650	-3.700	ОВ
14	660	385	-1.000	ОВ
15	270	235	-0.900	ОВ
16	530	385	-1.000	ОВ
17	660	400	-1.000	ОВ
18	1300	1100	-1.100	ОВ
19	660	610	-2.350	ВК
20	400	600	-3.600	ВК
21	400	100	-2.200	Э
22	130	100	-2.200	Э
23	130	100	-3.100	Э
зона 4				
1	1050	610		ОВ
2	500	460	-0.600	ОВ
3	400	460	-0.600	ОВ
4	400	610	-2.350	ВК

I этаж. зона „1"				
1	2500	500	2.550	ОВ
2	600	600	3.200	ОВ
3	1000	500	3.300	ОВ
4	800	500	3.300	ОВ
5	800	500	2.550	ОВ
6	350	350	2.700	ОВ
7	400	350	3500	ОВ
8	400	350	2700	ОВ
9	700	500	3500	ОВ
10	500	500	3500	ОВ
I этаж. зона „2"				
1	1200	350	2.900	ОВ
2	500	300	2.950	ОВ
3	600	400	3.750	ОВ
4	1000	500	3.650	ОВ
5	1200	235	2.160	ОВ
6	1200	350	4.010	ОВ
7	15150	150	перемен. вдоль пандуса	ОВ
8	15150	250	низ на h=650 вдоль пандуса	ОВ
9	4395	600	3.850	ОВ
10	4200	600	3.850	ОВ
11	4300	600	3.100	ОВ
12	2700	1350	3.100	ОВ
13	2660	600	3.850	ОВ
14	2770	600	3.850	ОВ
15	1400	150	перемен вдоль пандус	ОВ
16	1400	250	низ на h=650 вдоль пандуса	ОВ
I этаж ▽ 0.000 зона. 3"				
1	300	300	2.500	ОВ
2	600	300	2.500	ОВ
3	800	300	2.500	ОВ
4	800	400	2.500	ОВ
5	1500	—	2.500	ОВ
6	400	300	2.700	ОВ
7				

I этаж ▽ 0.000 Зона „4"				
1	300	300	2.700	ОВ
2	600	300	2.700	—"—
3	600	300	3.500	—"—
4	800	400	2.700	—"—
5	800	400	3.500	—"—
6	1000	500	3.500	—"—
7	1200	300	3600	—"—
8	500	500	3500	—"—
9	250	100	-0.100	„Э"
II этаж. Зона „1"				
1	400	350	6.000	ОВ
2	800	350	6.000	ОВ
3	800	350	7.800	ОВ
4	350	350	7.800	ОВ
5	770	350	6.000	ОВ
6	800	250	6.100	ОВ
7	400	350	7.800	ОВ
8	600	600	5.750	ОВ
9	800	600	7.500	ОВ
II этаж. Зона „2"				
1	500	300	9.900	ОВ
2	1600	500	7.800	ОВ
3	400	400	7.250	ОВ
4	1800	350	6.230	ОВ и Э
5	1000	600	8.200	ОВ
Межферменн простр. Зона „2"				
1	600	200	9.500	Э
2	1000	400	9.400	ОВ
3	300	200	9.500	Э
2ая рабочая галерея				
1	600	200	12.300	Э
Колосниковая площадка. Зона „2"				
1	2.200	1500	17.900	механ.

II этаж ▽ 3.600 Зона „3"				
1	1000	300	6.300	ОВ
2	300	300	6.300	ОВ
3	400	400	6.300	ОВ
4	500	300	6.300	ОВ
5	900	300	6.300	ОВ
6	1000	600	5.800	ОВ
7	1500	1000	3.800	ОВ
8	600	300	6.300	ОВ
II этаж ▽ 3.600 Зона „4"				
1	600	300	6.300	ОВ
2	600	500	6.300	ОВ
3	1500	400	6.300	ОВ
4	400	300	6.300	ОВ
5	2400	250	7.700	ОВ
6	1200	500	6.700	ОВ

Инв.№ подл. | Подпись и дат. | Взам. инв.№

Привязан

Инв.№

Рук. КБ-1	Мурадов		
Рук. КБ-1	Баркан		
ГАП	Мурадов		
ГИП	Андреева		
Н. контр.	Шарапова		
Исполн.	Герасимова		
Исполн.	Илкчян		
Исполн.	Логинова		

264-12-318.92 АР

Стадия	Лист	Листов
Р	22	

Таблицы отверстий и проёмов

А.О. ЦНИИЭП им. Б.С. Мезенцева

Альбом 1 г.1

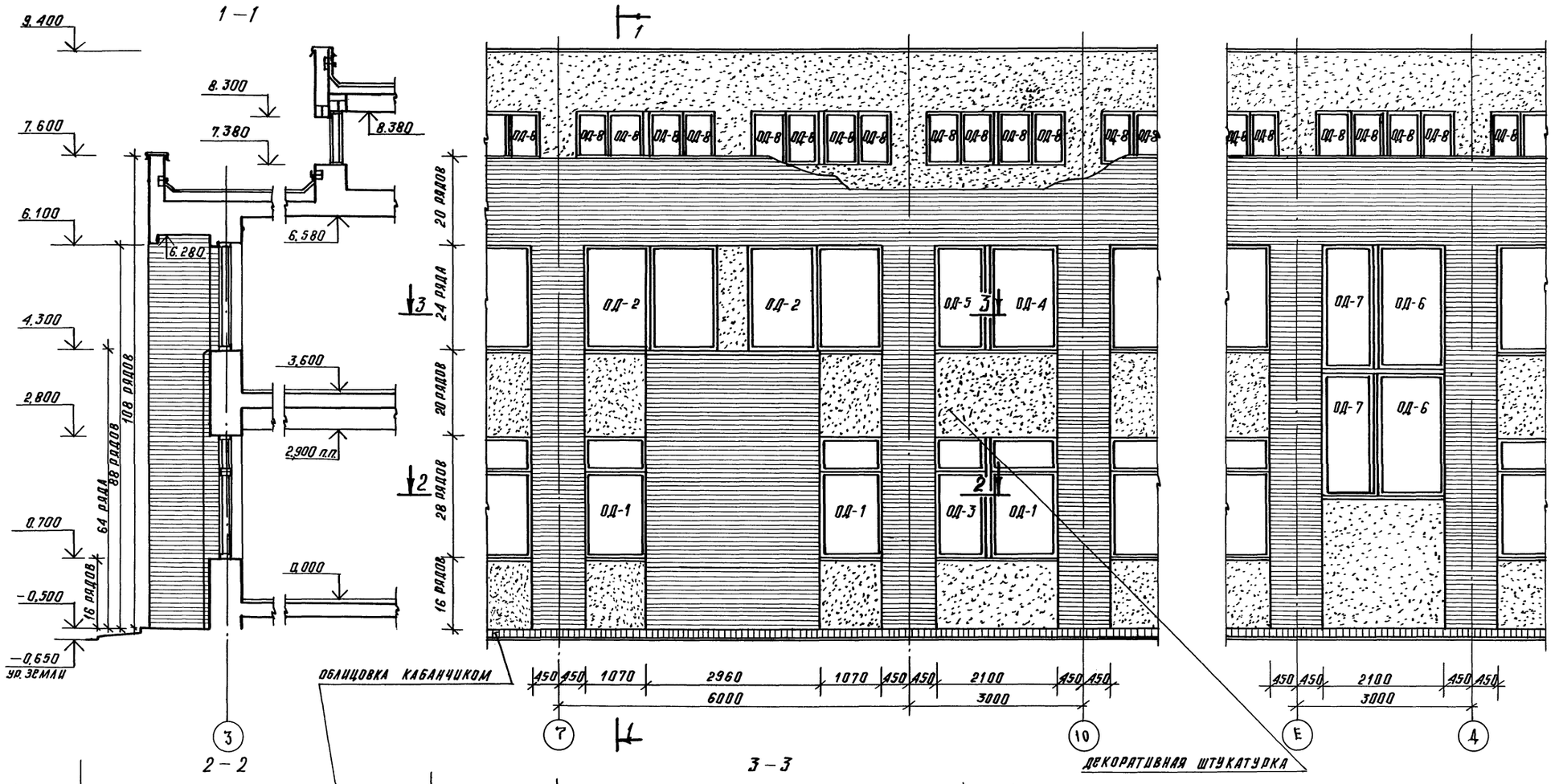

Привязан:

Инв.№

Рук.АБ-1	Мурадов		
Рук.КБ-1	Баркан		
ГАП	Мурадов		
ГИП	Андреева		
Н.контр.	Шаталова		
Исполн.	Ширчян		

264-12-318-92 АР

районный дом культуры (зал на 600 мест)

Стадия	Лист	Листов
Р	23	

Сечения 1-1 ÷ 3-3 и порядовка наружных стен.

А.О.ЦНИИЭП им. Б.С. Мезенцева

Копировал 25447-01 28 Формат А2

Инв.№ подл. | Подп. и дата | Взам. инв.№

Альбом 1 часть 1

Вход №1

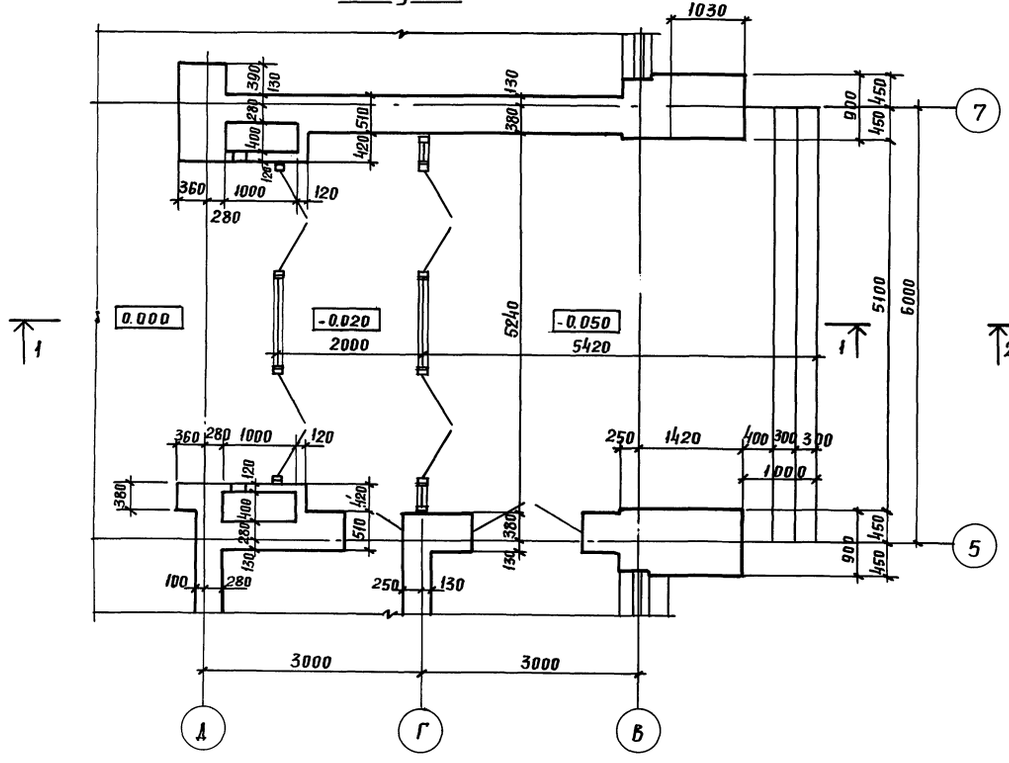

Вход №2

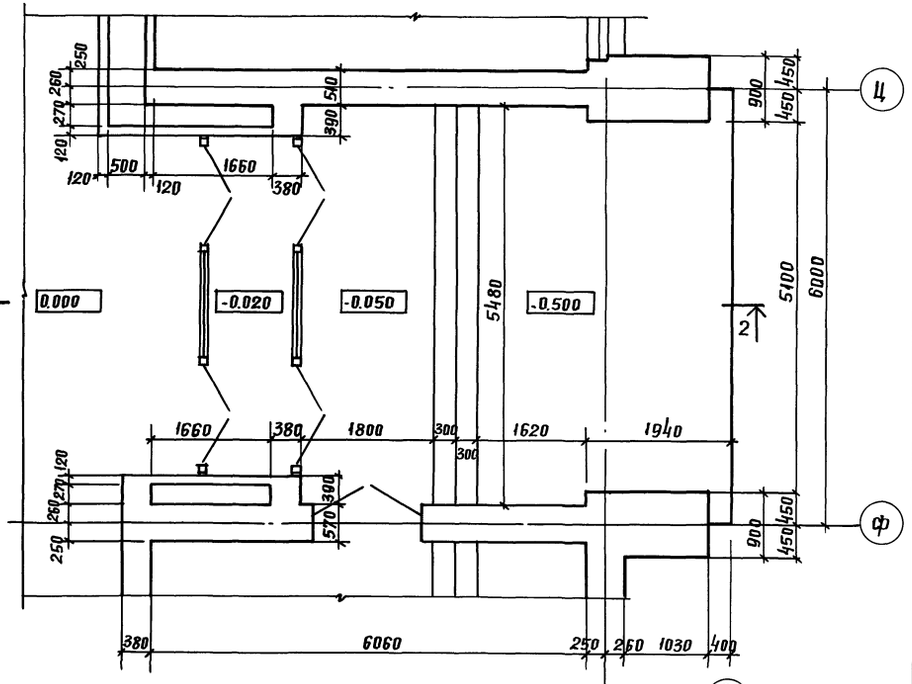

1 – 1

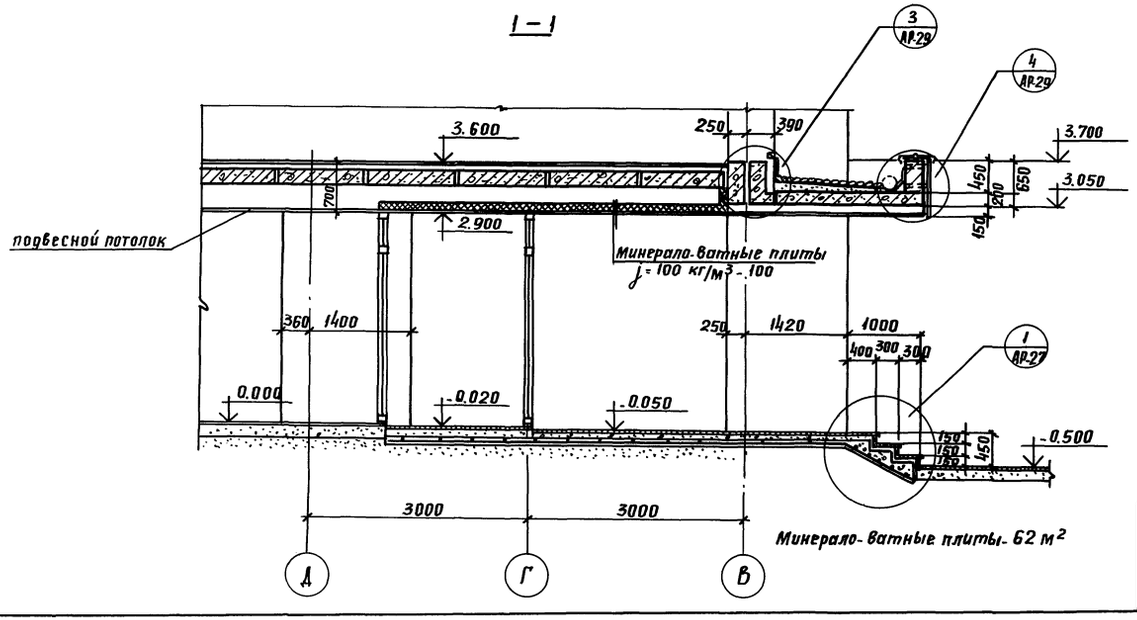

2 – 2

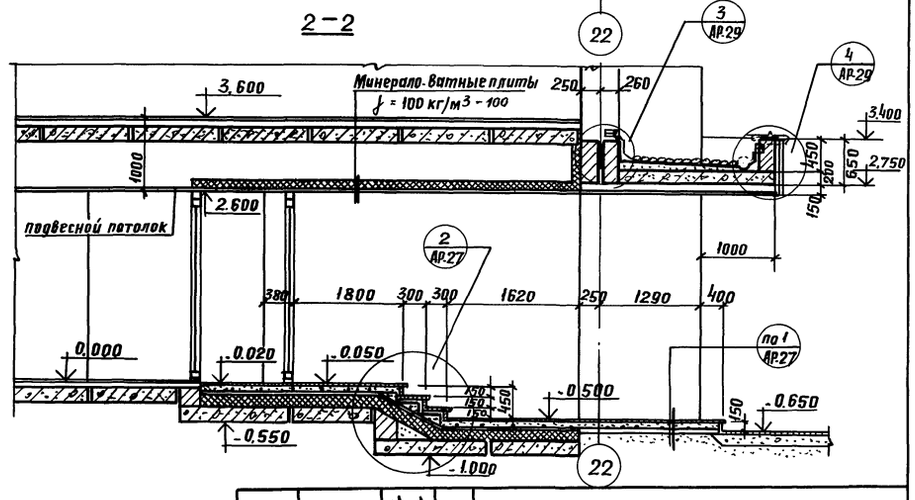

Рук. АБ-1	Мурадов		264-12-318.92 АР
Рук. КБ-1	Баркан		
ГАП	Мурадов		
ГИП	Андреева		
Н. контр.	Шарапова		Районный дом культуры /зал на 600 мест/ — Стадия: Р; Лист: 24; Листов:
Исполн.	Савоськин		Входы №1 и 2 Сечения 1-1 и 2-2 — А.О. ЦНИИЭП им. Б.С. Мезенцева

Привязан:

Инв. №

Взам. инв. № | Подпись и дата | Инв. № подл.

25447-01 29 Копировал Формат А2

Альбом 1 часть 1

Входы № 3 и № 4

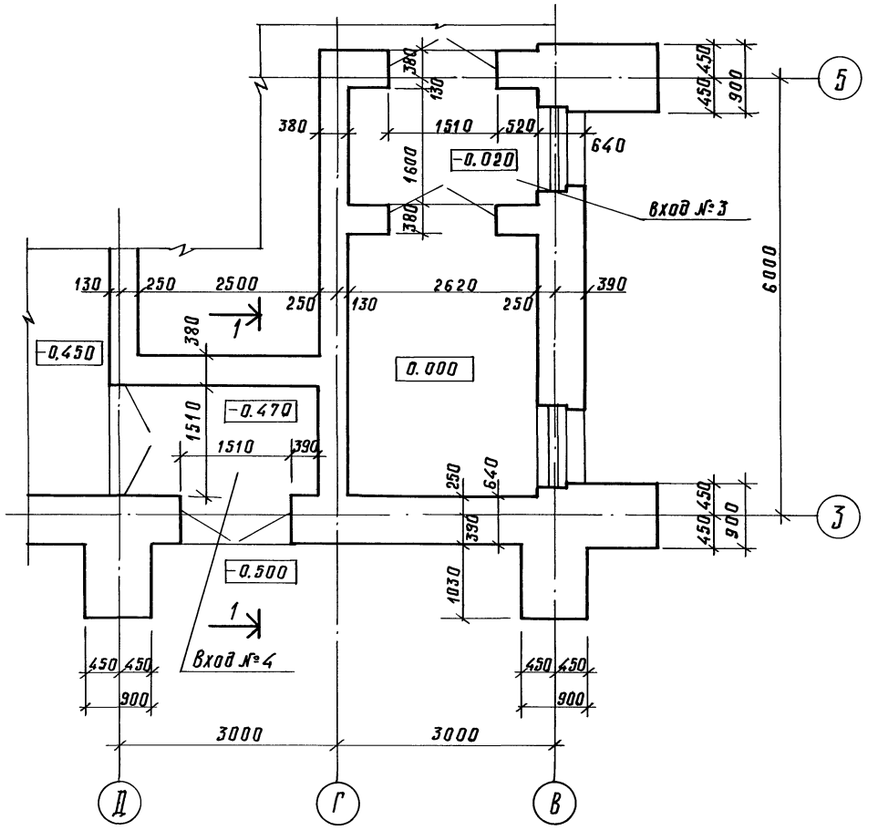

Входы № 5 и № 6

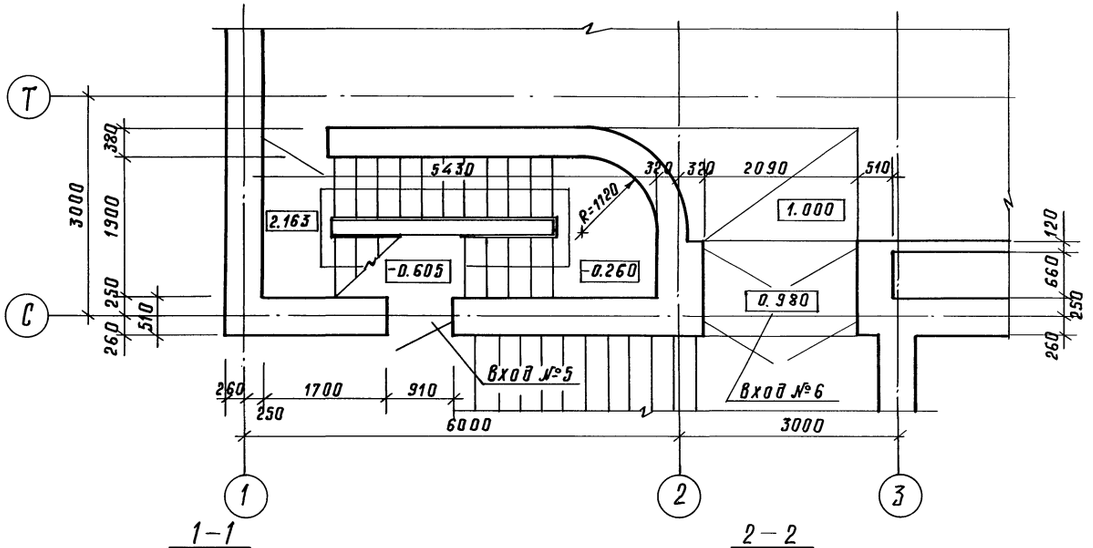

1-1

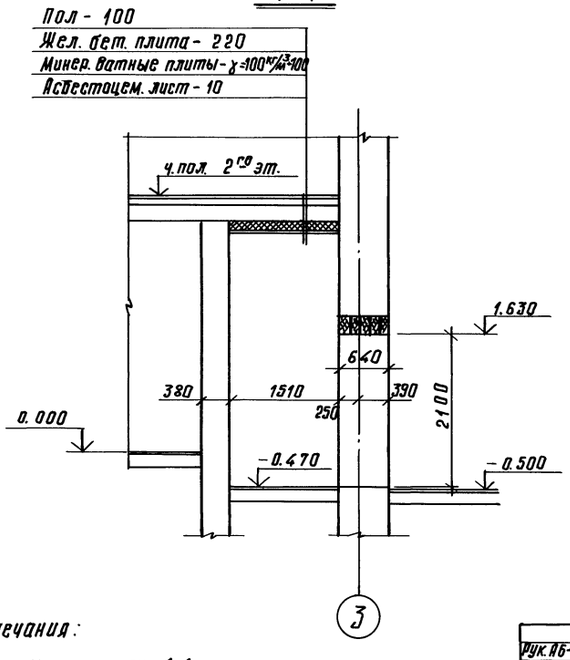

2-2

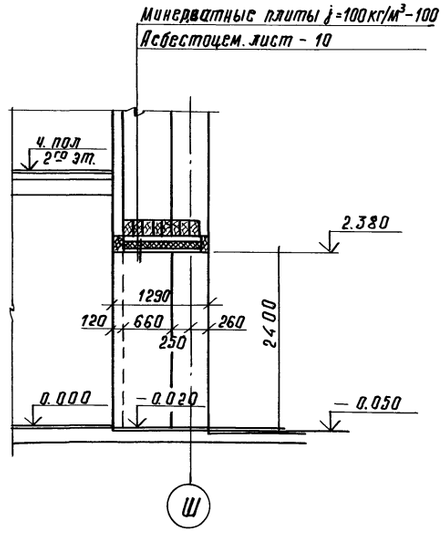

Вход № 7

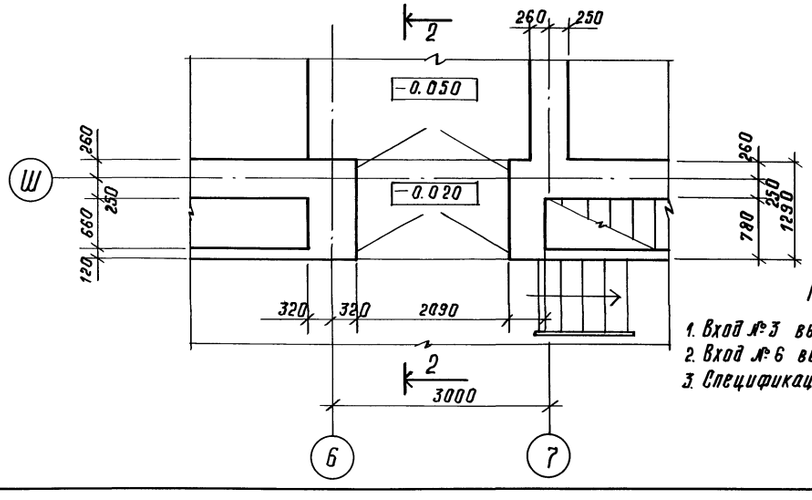

Примечания:

1. Вход № 3 выполнить по типу сеч. 1-1.
2. Вход № 6 выполнить по типу сеч. 2-2.
3. Спецификацию материалов см. лист АР-26.

Рук. АБ-1	Мурадов		264-12-318.92 АР
Рук. КБ-1	Баркан		
ГАП	Мурадов		
ГИП	Андреева		
Н. контр.	Шарапова		Районный дом культуры /зал на 600 мест/ — Стадия: Р; Лист: 25; Листов:
Исполн.	Савоськин		Входы № 3÷7. Сечения 1-1 и 2-2

Привязан:

Инв. №

Зоны 1 и 2

АО ЦНИИЭП им. Б.С. Мезенцева

Копировал 25447-01 30 Формат А2

Инв. № подл. | Подп. и дата | Взам. инв. №

Альбом 1 часть 1

Вход №8

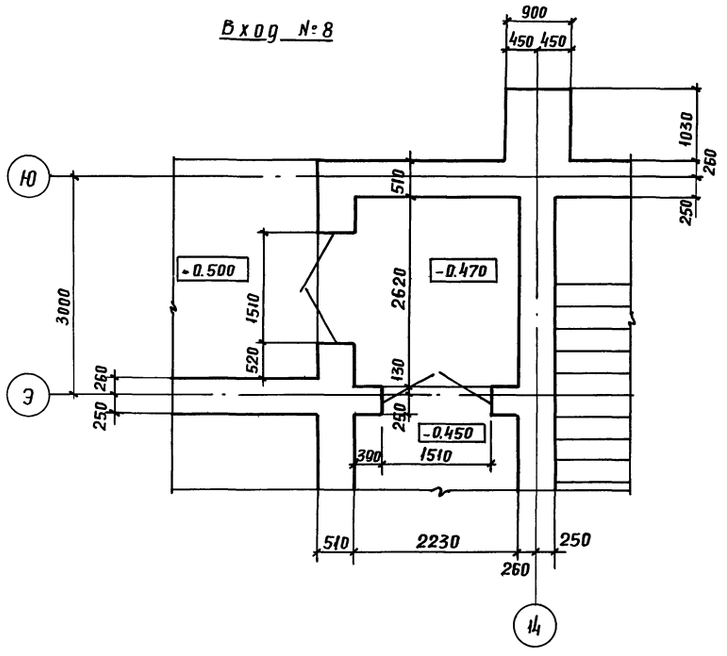

Вход №9

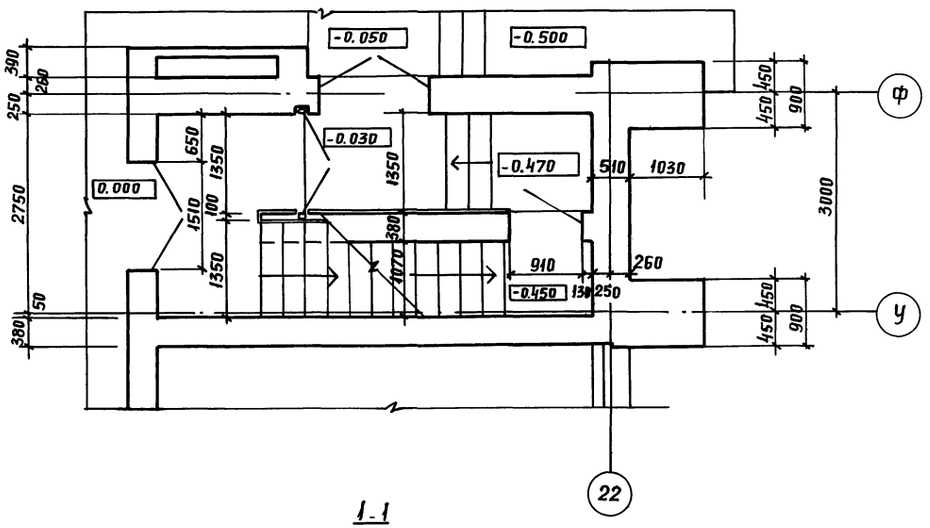

1-1

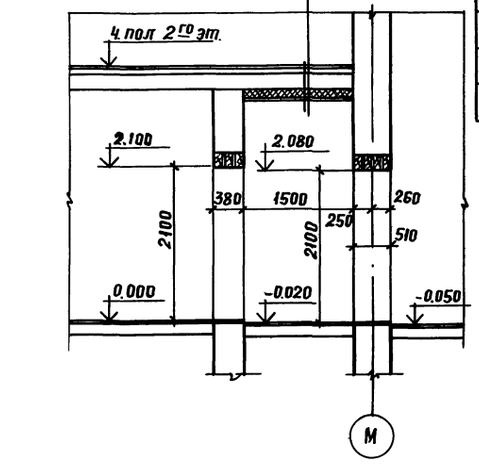

Вход №10

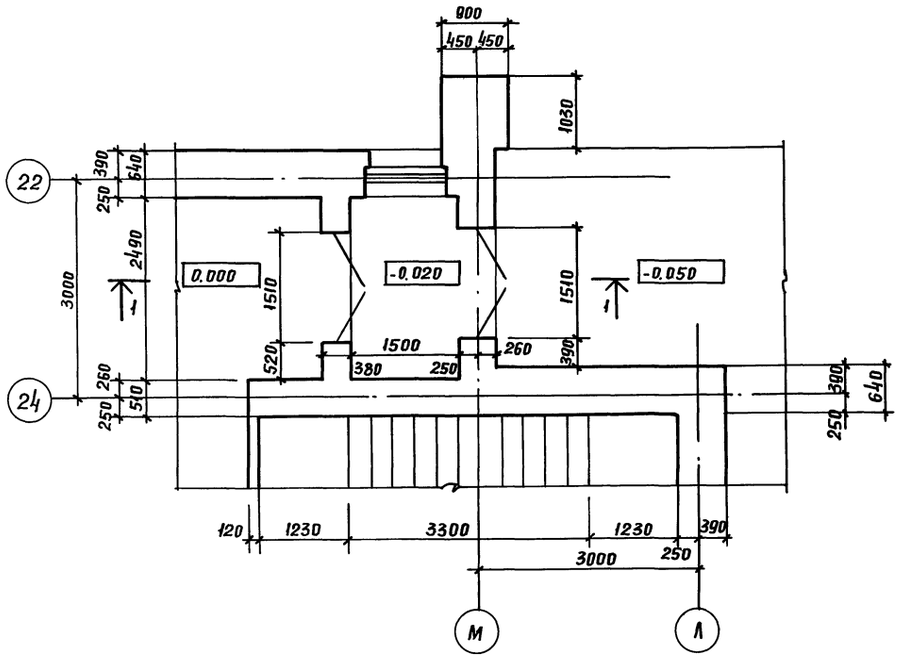

Спецификация материалов

N поз.	Обозначение	Наименование	кол. м²	об'ем м³	масса кг	Примеч.
	ГОСТ 9573-82	Минераловатные плиты ρ=100 δ=100	31.0	—	—	
	ГОСТ 18124-75	Асбестоцем. лист δ=10	31.0	—	—	

Примечание

1. Входы №8 и №9 выполнить по типу сеч. 1-1

Рук АБ-1	Мурадов		264-12-318.92 АР
Рук КБ-1	Баркан		
ГАП	Мурадов		
ГИП	Андреева		
Н.контр.	Шарапова		Районный дом культуры /зал на 600 мест/ — Стадия Р, Лист 26, Листов
Испол.	Савоськин		Входы №8÷10 Сечение 1-1 зоны 2;3;4. — А.О.ЦНИИЭП им. Б.С. Мезенцева

Привязан:

Инв. N

Инв. N подл. | Подпись и дата | Взам. инв. N

Альбом 1 часть 1

Гранит кованный 400×400 - 40
Цементно-песчаный раствор М200 - 20
Бетон М150 армирован. сеткой -100
сетка 5ВрI - 150 / 5ВрI - 150
Песчаное основание - 300

1

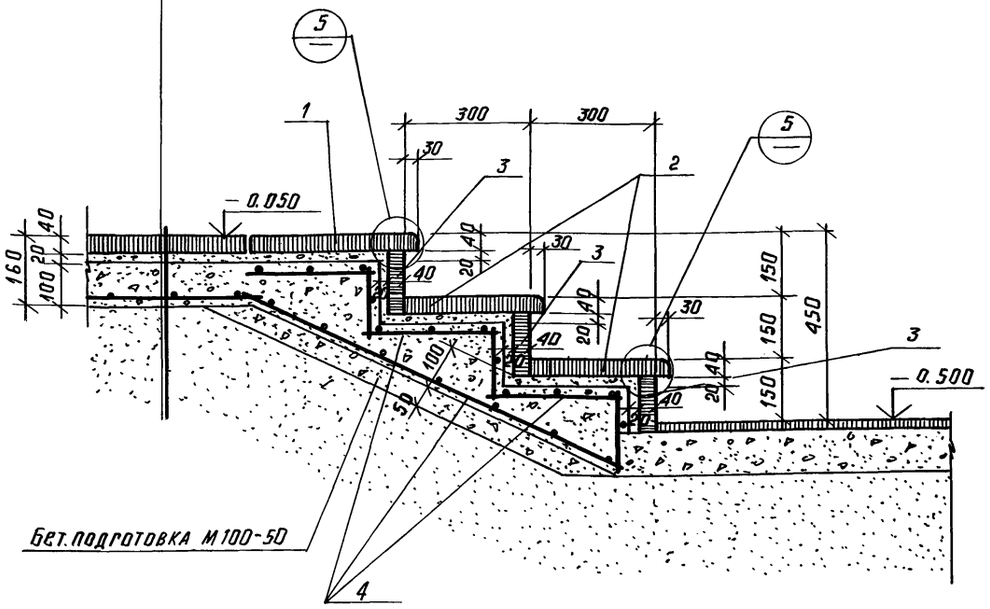

Гранит кованный 400×400 - 40
Цементно-песчаный раствор М200 - 20
Цементно-песчаная стяжка армир. сеткой - 40
сетка 5ВрI - 150 / 5ВрI - 150
Гидроизоляция - 1 слой рубероида
Цементно-песчаная стяжка - 20
Утеплитель - пенобетон γ=400 кг/м³ - 150
Жел. бет. плита

2

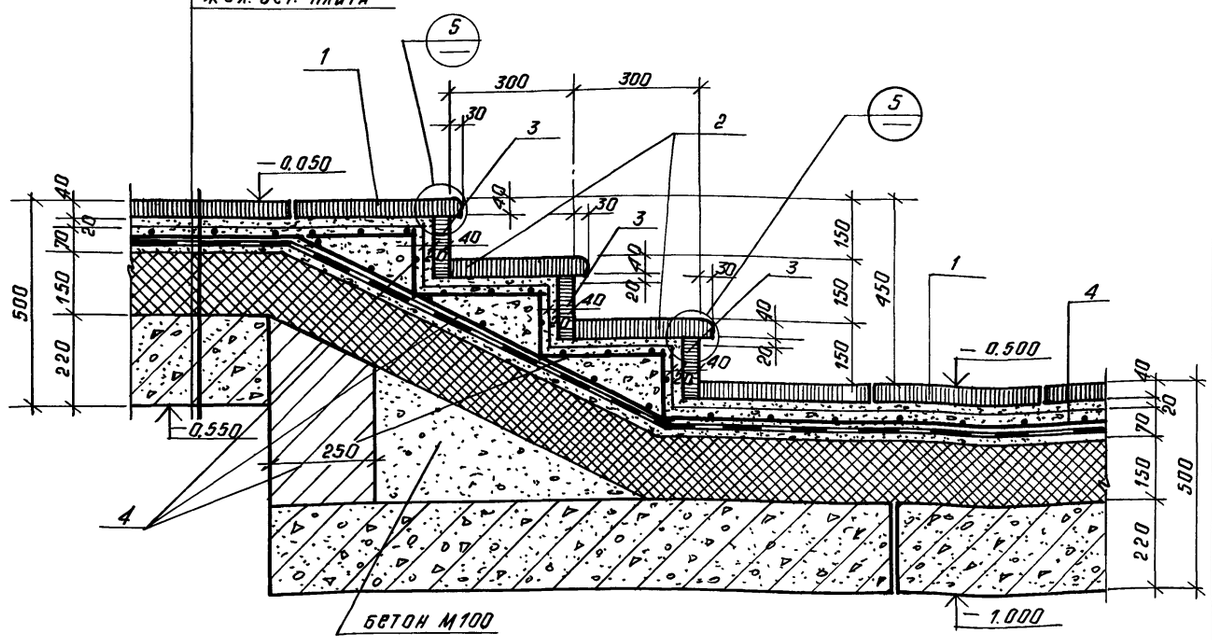

Марка поз.	Обозначение	Наименование	Кол.	Масса ед. кг.	Примечан
		Вход № 1 /дет. 1"/			
1	——	гранит кованный 400×400×40	36м²		
2	——	гранит кованный 330×40 ℓ=12,0 п.м.	4м²		
3	——	гранит кованный 150×40 ℓ=18,0 п.м	2,7м²		
4	ГОСТ 5781-82	сетка 5ВрI - 150 / 5ВрI - 150	50м²		108 кг
		Вход № 2 /дет. „2"/			
1	——	гранит кованный 400×400×40	37,3м²		
2	——	гранит кованный 330×40 ℓ=11,0 п.м.	3,6м²		
3	——	гранит кованный 150×40 ℓ=22,5 п.м.	3,4м²		
4	ГОСТ 5781-82	сетка 5ВрI - 150 / 5ВрI - 150	53м²		114,5 кг

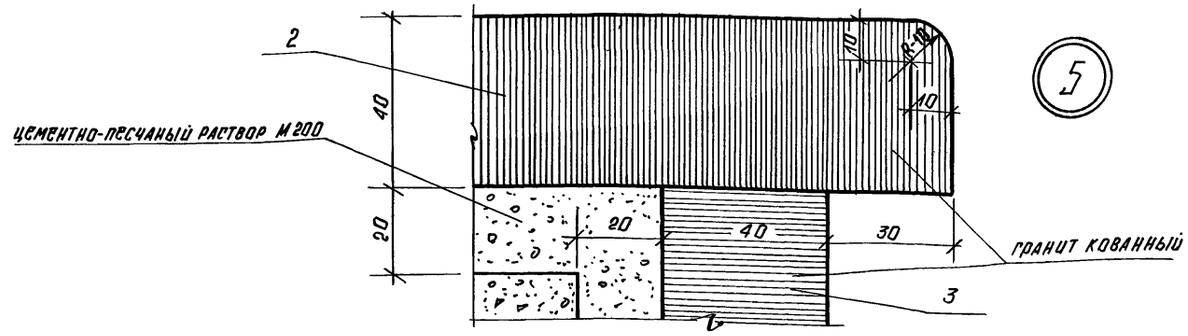

5

Инв.№ подл. | Подп. и дата | Взам. инв.№

Рук. АБ-1	Мурадов		264-12-318.92 АР
Рук. КБ-1	Баркан		
ГАП	Мурадов		
ГИП	Андреева		
Н. контр.	Шарапова		Районный дом культуры /зал на 600 мест/ — Стадия: Р; Лист: 27; Листов:
Исполн.	Савоськин		Детали „1"; „2"; „5". Спецификация. — АО ЦНИИЭП

Привязан

Инв. №

Копировал 25447-01 32 Формат А2

Альбом 1 часть 1

Площадка №1

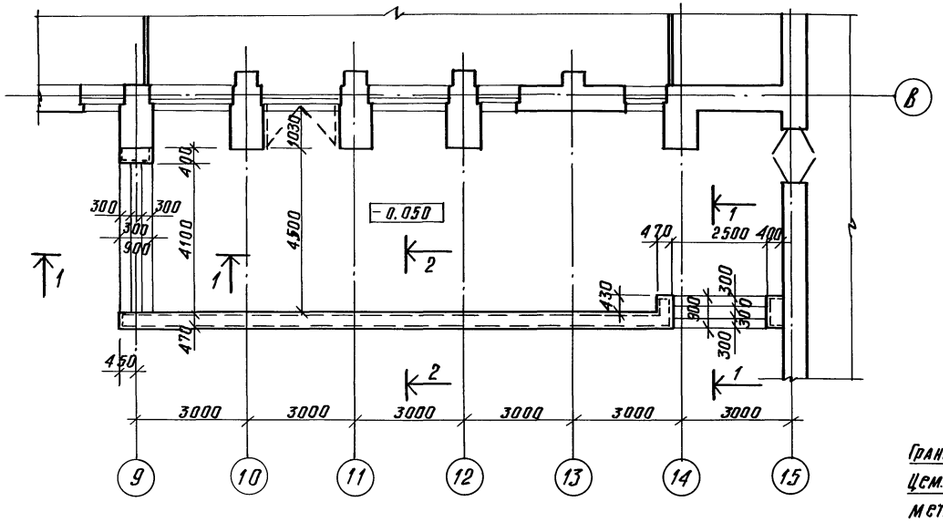

3 — 3

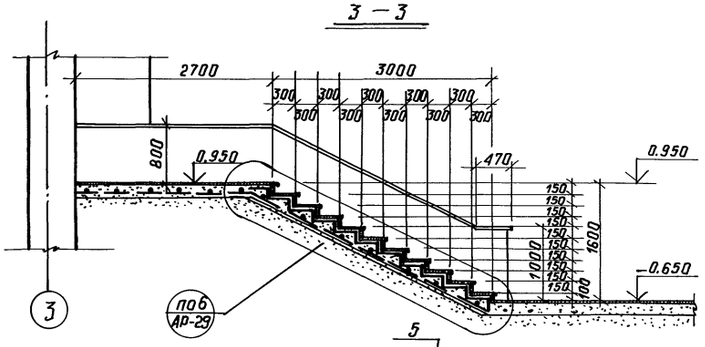

Гранит кованный 400×400×40
Цем.-песчаный раствор М200 - 20
Бетон М150 армиров. сеткой - 100
сетка 5 Вр I - 150 / 5 Вр I - 150
Песчаное основание - 300

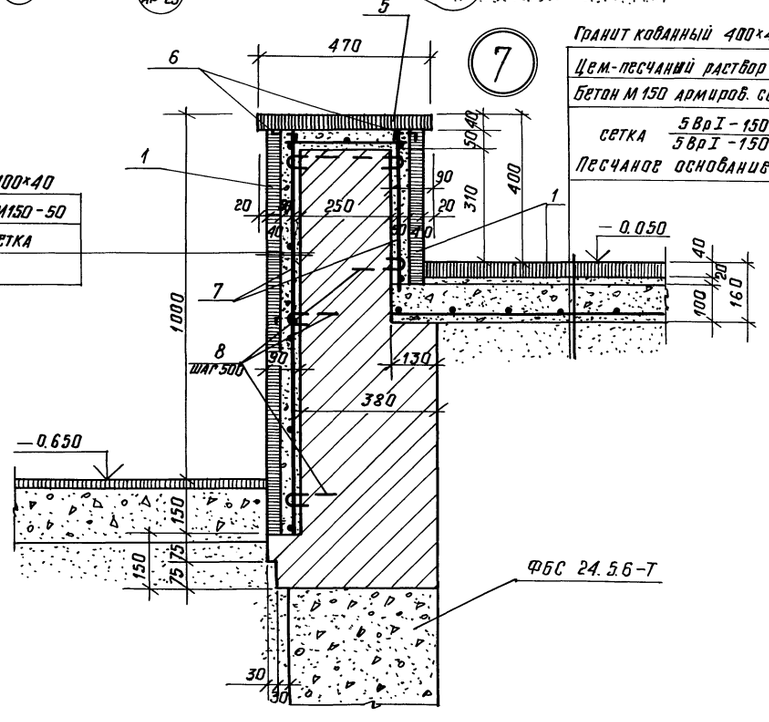

Гранит кованный 400×400×40
Цем.-песчаный раствор М150 - 50
Металлич. штукатурн. сетка
Кирпичная кладка

Площадка №2

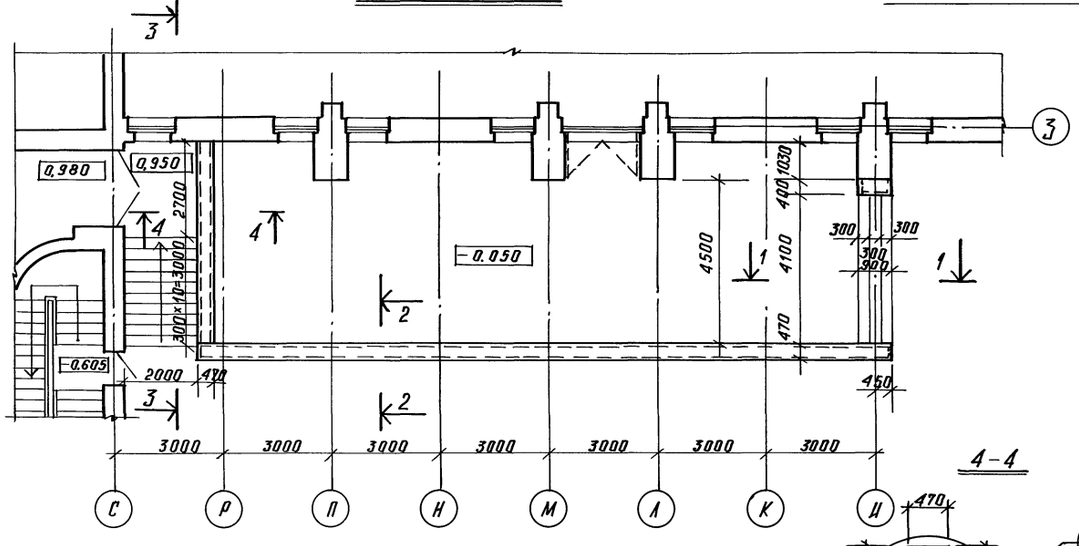

4 — 4

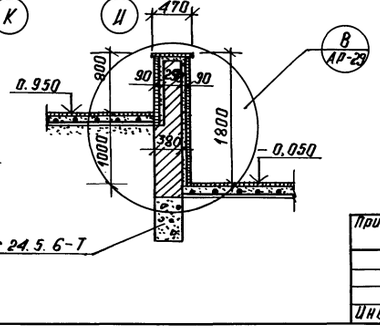

1 — 1

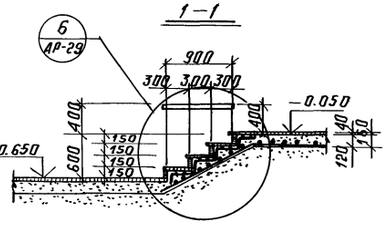

2 — 2

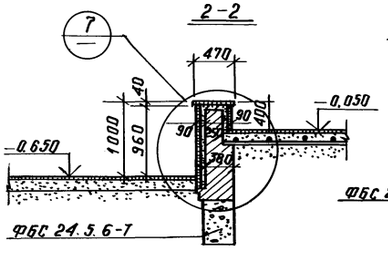

Примечания

1. Спецификацию материалов см. лист АР-29.
2. Работать с планами.

Рук. АБ-1	Мурадов		264-12-318.92	АР
Рук. КБ-1	Баркан			
ГАП	Мурадов			
ГИП	Андреева			
Н. контр.	Шарапова		Районный дом культуры /зал на 600 мест/	Стадия: Р; Лист: 28; Листов:
Исполн.	Савоськин		Площадки №1 и 2. Сечения 1-1 ÷ 3-3. Деталь „7"	А.О. ЦНИИЭП им. Б.С. Мезенцева

Привязан:

Инв. №

Инв. № подл. | Подп. и дата | Взам. инв. №

Альбом 1 часть 1

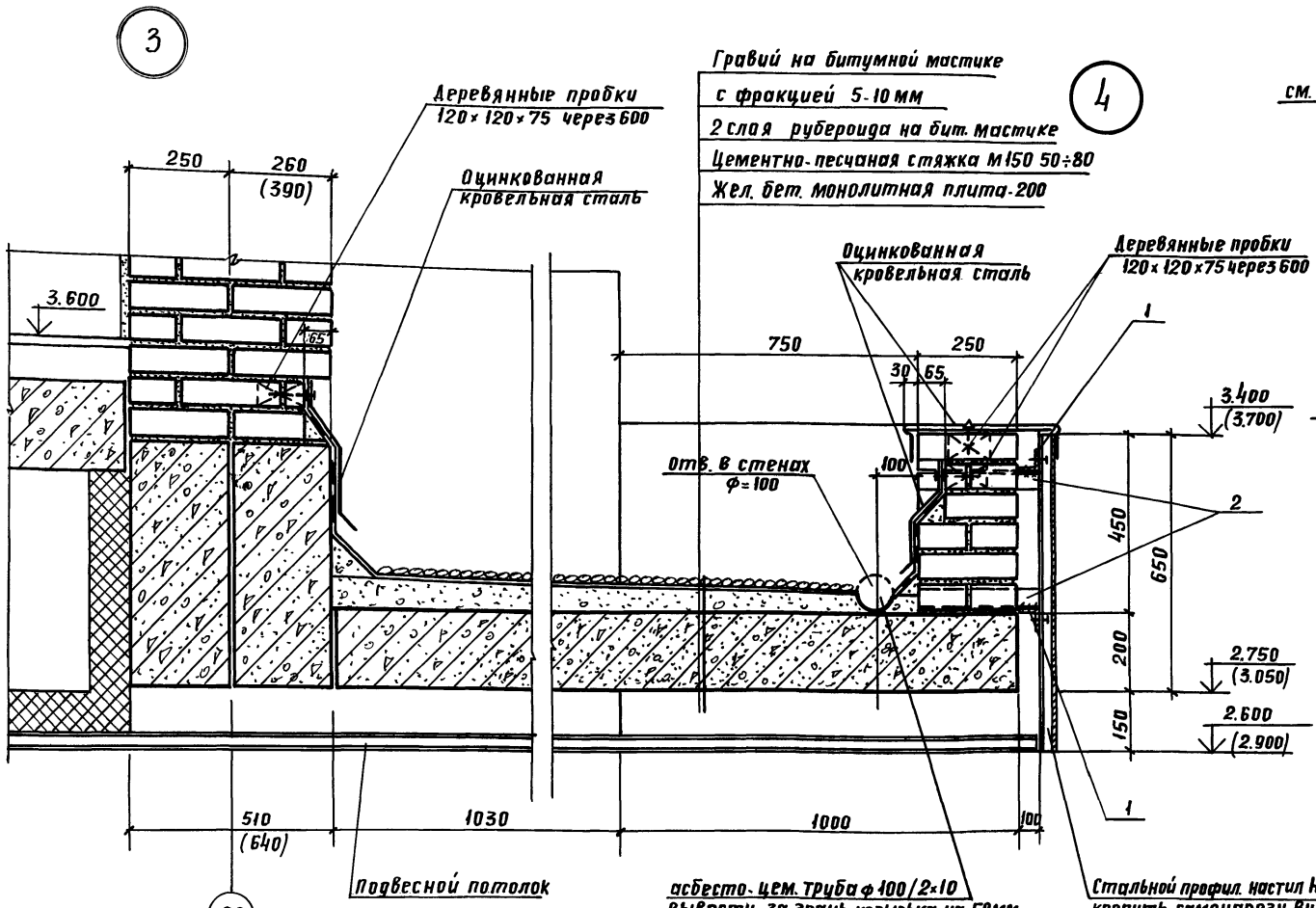

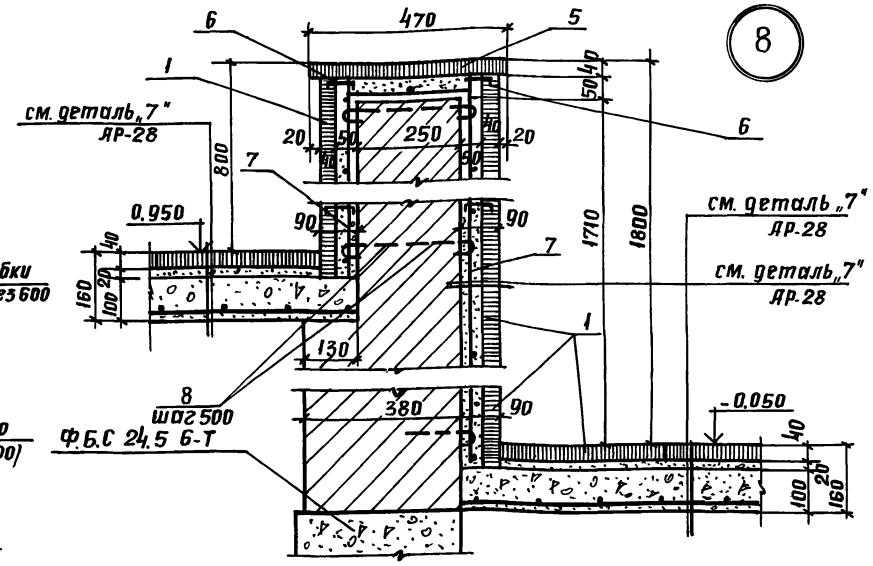

Марка поз.	Обозначение	Наименование	Кол	Масса ед. кг	Примеч.
		Козырек (2 шт.)			
1	ГОСТ 8509-72	L 50×5 ℓ=17 п.м		6.44	
2	—"—	L 50×5 ℓ=350	32шт	42.2	
3	ГОСТ 24045-86	Стальной профил. настил Н60-845-07	672м²	591.4	
4	ГОСТ 1839-80	Асбесто-цем. труба ф100/2×10 ℓ=3050	1шт		
		Площадка №1 (дет. „6", „7")			
1	—"—	Гранит, кованный 400×400×40	118,5м²		
2	—"—	Гранит кованный 330×40 ℓ=19.2 мм	6,5м²		
3	—"—	Гранит кованный, 150×40 ℓ=26.4 п.м.	4м²		
4	ГОСТ 5781-82	сетка 5ВРI-150 / 5ВРI-150	109м²	235,4	
5	—"—	Гранит кованный 470×40 ℓ=17.7 п.м.	83м²		
6	—"—	пирон нерж. сталь ф5 ℓ=150	115шт	2,6	
7	ГОСТ 5336-80	Металлич. штукат. сетка	35м²		
8	ГОСТ 5781-82	ф8 АI ℓ=170	150шт	10,0	
	ГОСТ 13579-78*	ФБС 24.5.6-Т	7шт	1630	
		Площадка №2 (дет. „6", „7", „8")			
1	—"—	Гранит, кованный 400×400×40	142,3м²		
2	—"—	Гранит кованный 330×40 ℓ=32.3 п.м	10,6м²		
3	—"—	Гранит кованный 150×40 ℓ=36.4 п.м	6м²		
4	ГОСТ 5781-82	сетка 5ВРI-150 / 5ВРI-150	126,7м²	273.7	
5	—"—	Гранит кованный 470×40 ℓ=25.6 п.м.	12,3м²		
6	—"—	пирон нерж. сталь ф5 ℓ=150	185шт		
7	ГОСТ 5336-80	Металлич. штукат. сетка	52,6м²		
8	ГОСТ 5781-82	ф8 АI ℓ=170	210шт	14.0	
	ГОСТ 13579-78*	ФБС 24.5.6-Т	11шт	1630	

Примечания
1. Размеры в скобах даны для площадки №1
2. Сварные швы для дет. „4" приняты высотой-4мм

Рук АБ-1	Мурадов	
Рук КБ-1	Баркан	
ГАП	Мурадов	
ГИП	Андреева	
Н. контр.	Шарапова	
Испол.	Савоськин	

264-12-318.92 АР

Привязан:

Инв. N

Районный дом культуры /зал на 600 мест

Стадия: Р | Лист: 29 | Листов:

Детали „3", „4", „6", „8". Спецификация.

А.О. ЦНИИЭП им. Б.С. Мезенцева

Инв. N подл. | Подпись и дата | Взам. инв. N

Альбом 1 часть 1

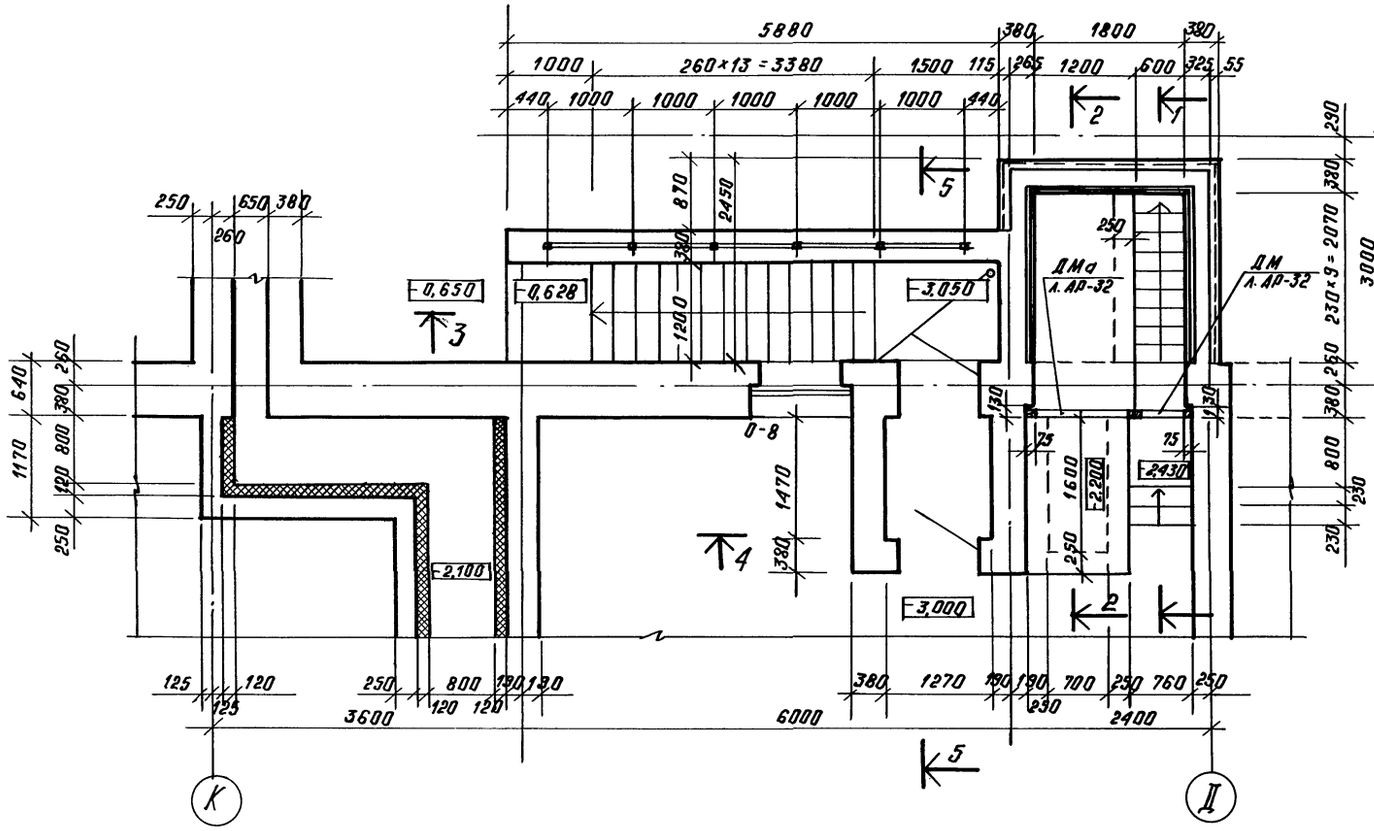

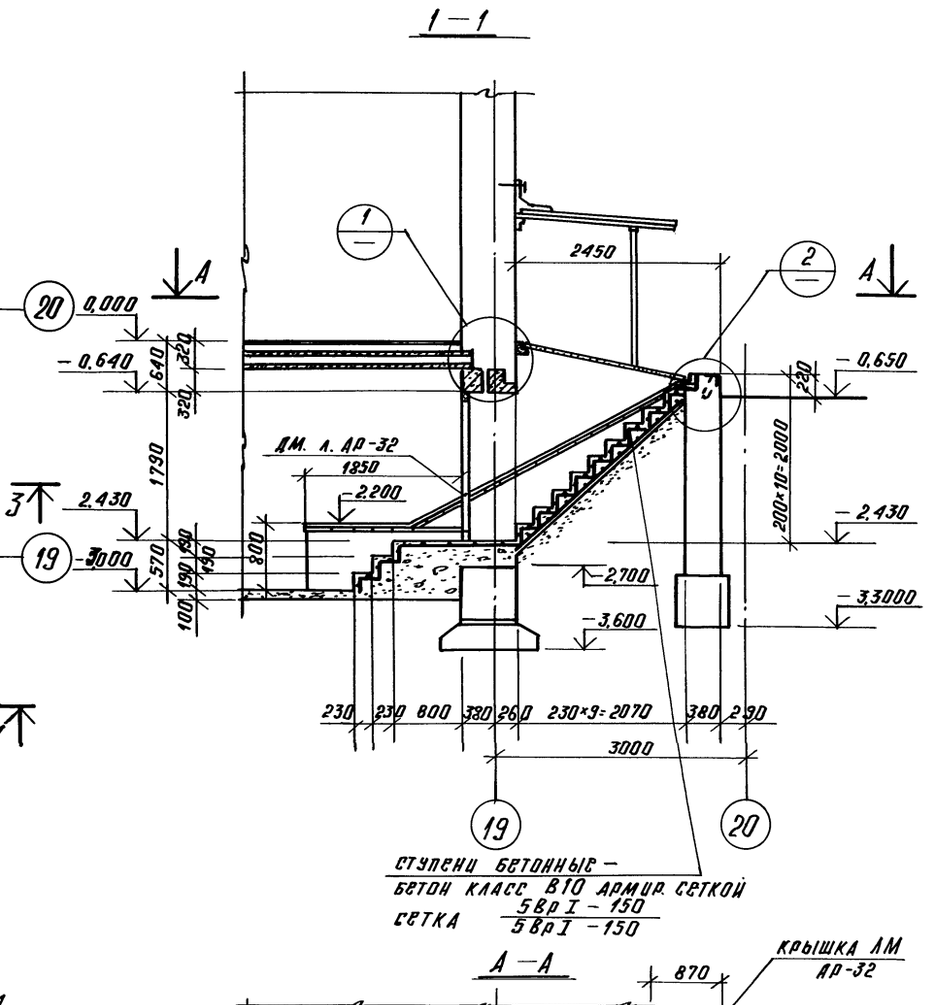

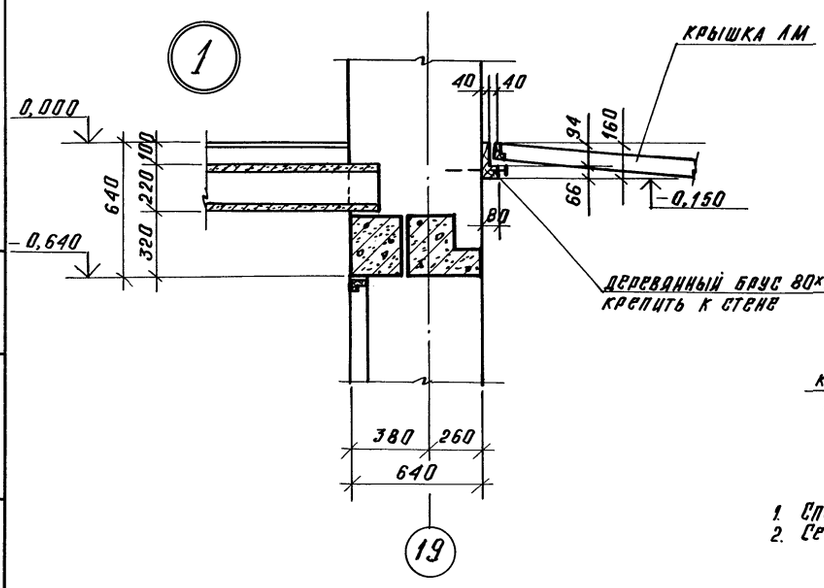

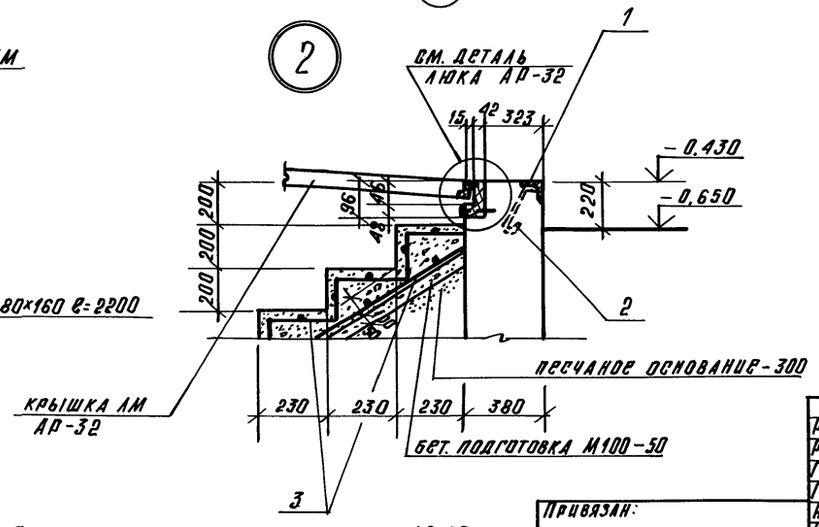

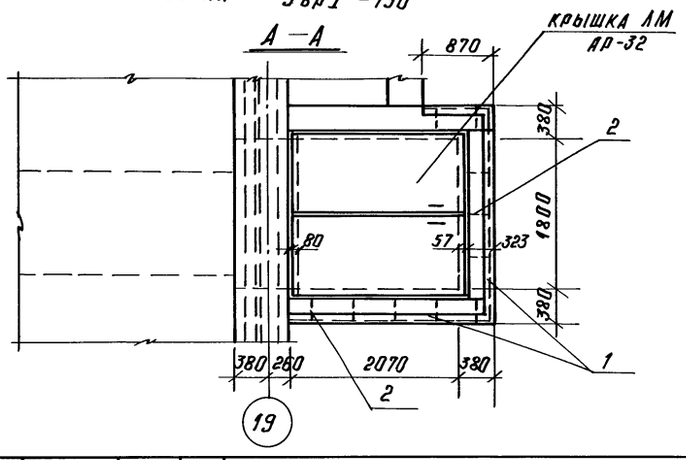

1. Спецификацию материалов см. лист АР-33.
2. Сечения 2-2 ÷ 5-5 см. лист АР-31.

Инв.№ подл. | Подп. и дата | Взам. инв.№

Рук.АБ-1	Мурадов		
Рук.КБ-1	Баркан		
ГАП	Мурадов		
ГИП	Андреева		
Н.контр.	Шарапова		
Исполн.	Савоськин		

Привязан:

Инв.№

264-12-318.92 АР

Районный дом культуры (зал на 600 мест)

Стадия	Лист	Листов
Р	30	

Вход в подсобные помещения кафе. Загрузочный люк. Узлы 1, 2.

А.ОЦНИИЭП им. Б.С. Мезенцева

25447-01 35 Формат А2

Альбом 1 часть 1

2–2

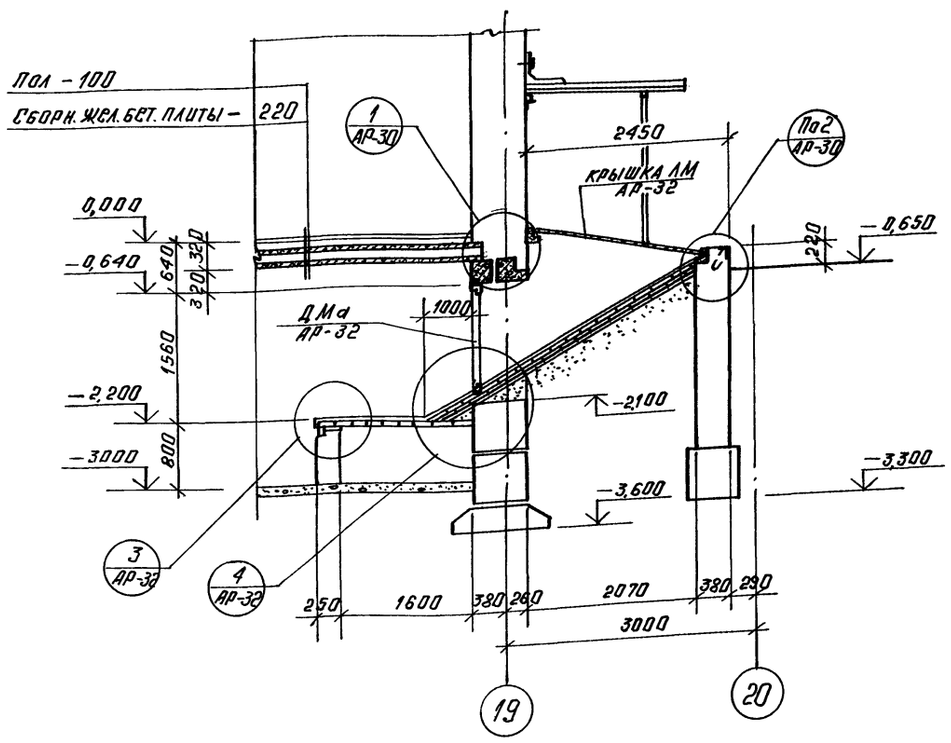

3–3

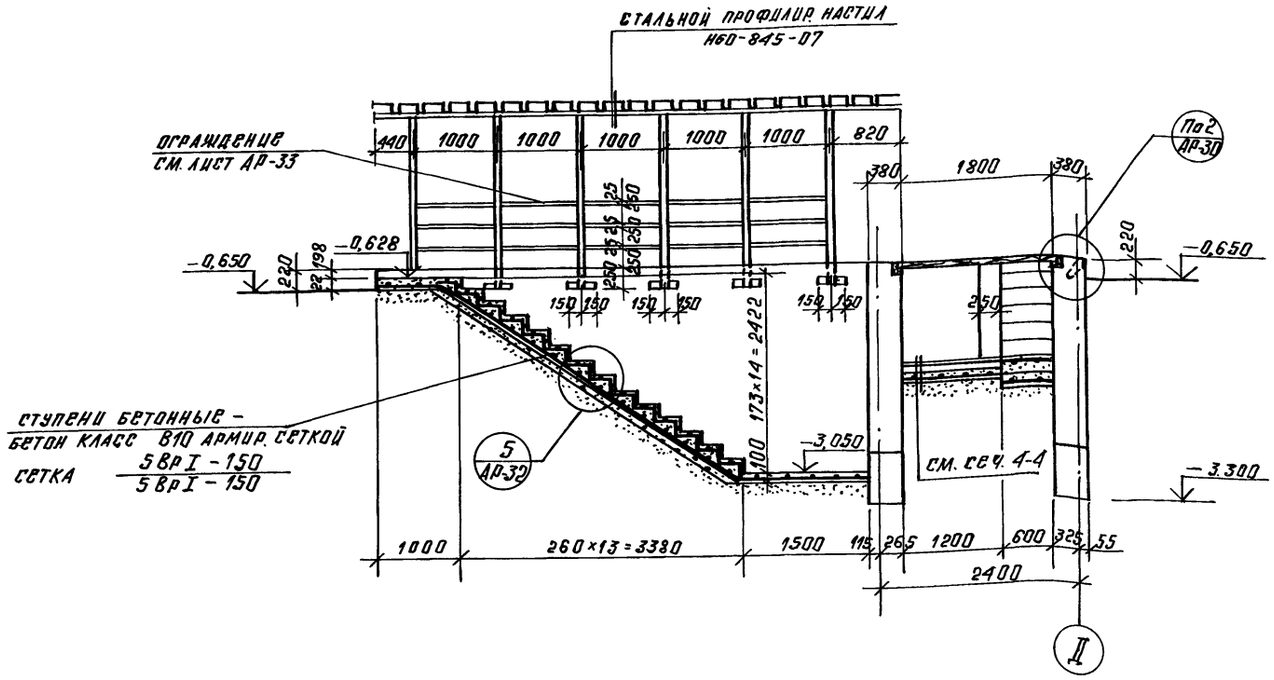

4–4

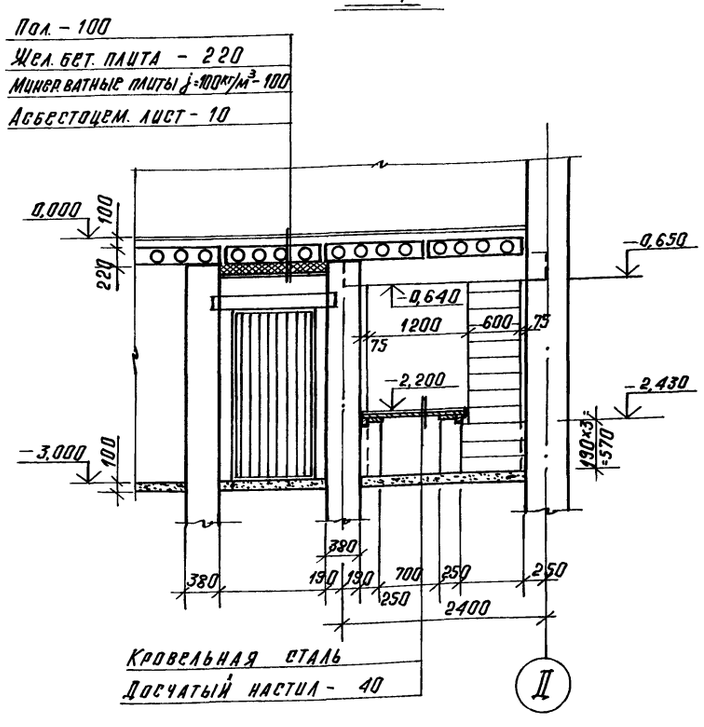

5–5

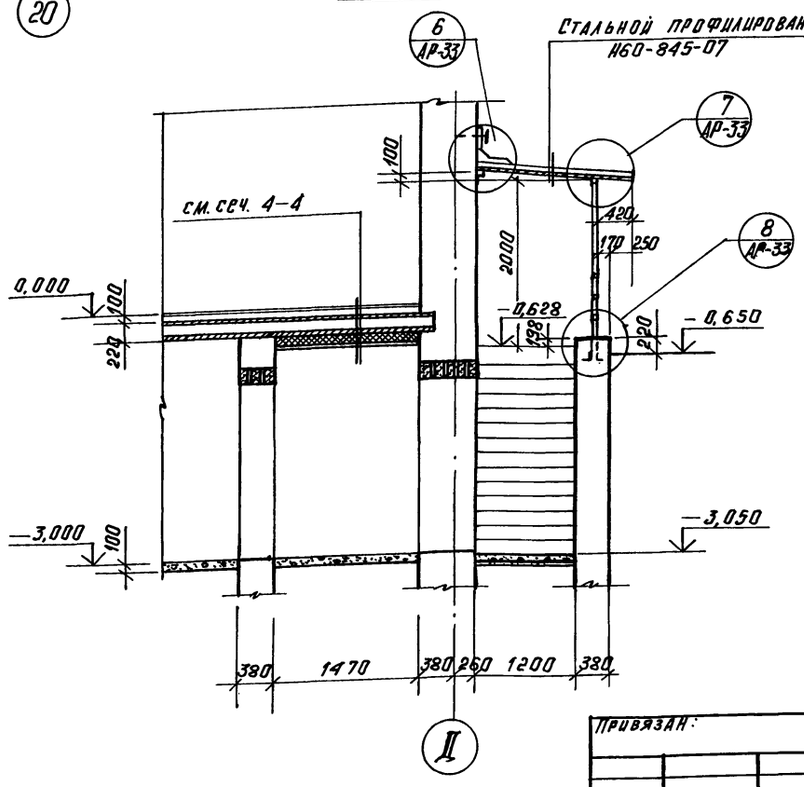

1. Данный лист смотри с листами АР-30, 32, 33.

Рук. АБ-1	Мурадов		264-12-318.92 АР
Рук. КБ-1	Баркан		
ГАП	Мурадов		
ГИП	Андреева		
Н. контр.	Герасимова		Районный дом культуры /зал на 600 мест/
Исполн.	Савоськин		Сечения 2-2 ÷ 5-5

Стадия	Лист	Листов
Р	31	

А.О. ЦНИИЭП им. Б.С. Мезенцева

Привязан:

Инв. №

Инв. № подл. | Подп. и дата | Взам. инв. №

Копировал 25447-01 36 Формат А2

Альбом 1 часть 1

Дверь ДМ /М1:20/

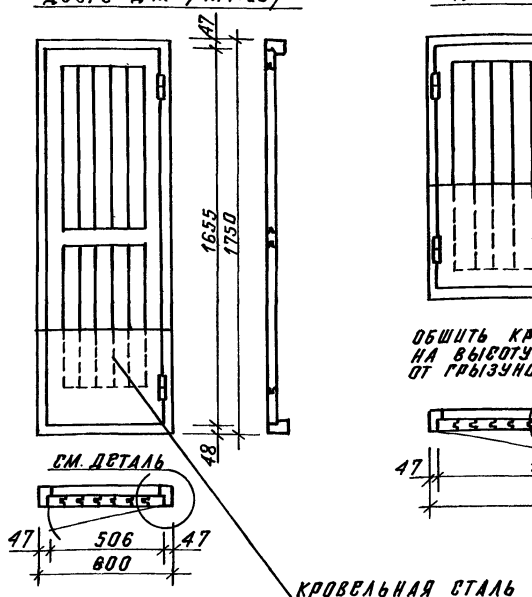

Дверь ДМа

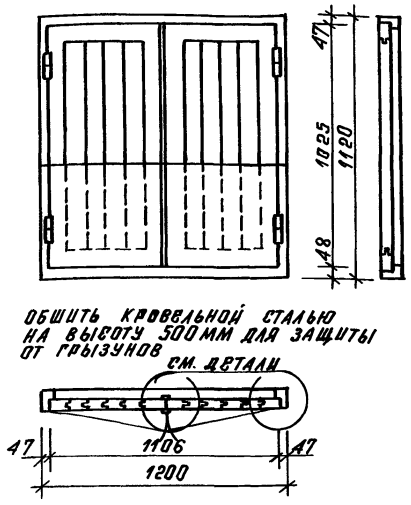

Люк ЛМ

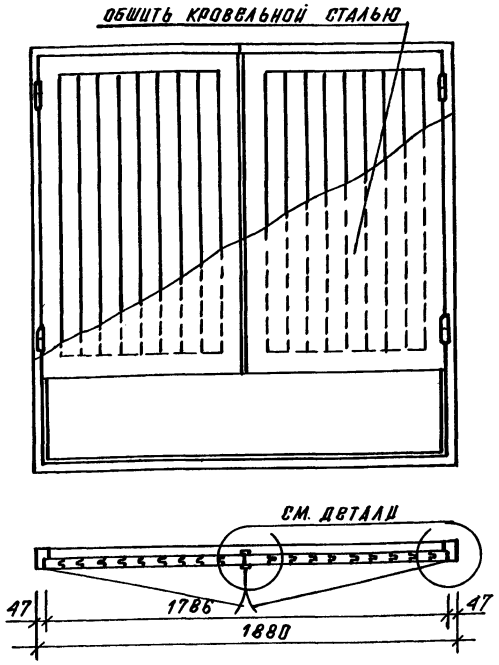

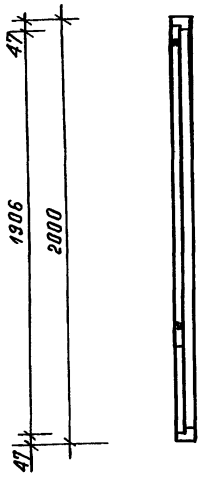

Детали люка ЛМ, дверей ДМ, ДМа /М1:2/

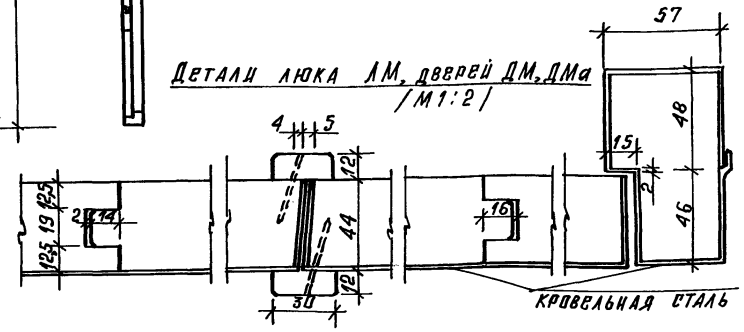

Марка, поз.	Обозначение	Наименование	Количество ДМ	ДМа	ЛМ	всего	Масса ед., кг	Примечание
1		Древесина коробки	0,028	0,027	0,041	0,10	0,042	м³
2		Древесина полотна	0,036	0,049	0,15	0,24	0,043	м³
3		Петли дверные	2п	2л/2п	2л/2п	4л/6п		шт.
4		Ручки-скобы дверные	1	2	2	5		шт.
5		Замки дверные	1	1	1	3		шт.

Кровельная сталь
Антисептированные доски
в шпунт δ= 40 мм
Лаги d=160 /2 шаг 600
Бетон класс В10 армиров. сеткой – 100
сетка 5 Вр I – 150 / 5 Вр I – 150
Бет. подготовка М100 – 50

4

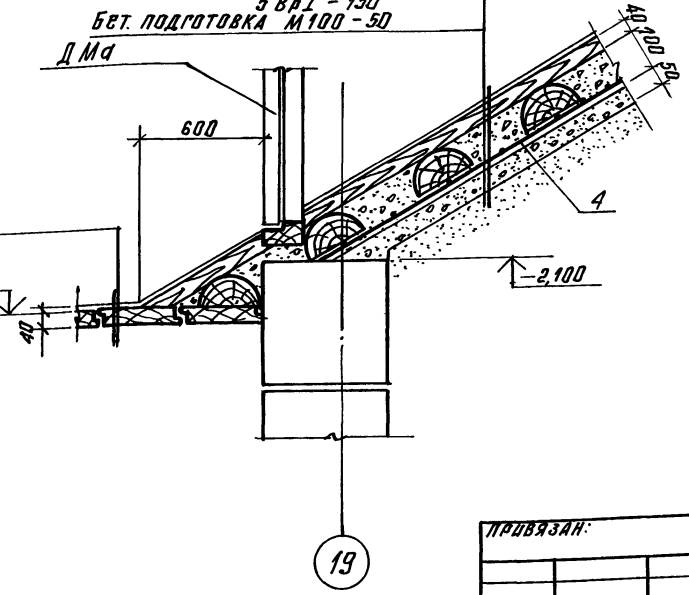

5

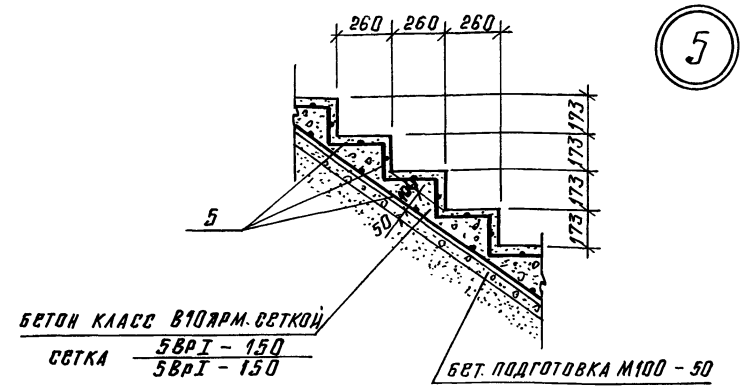

3

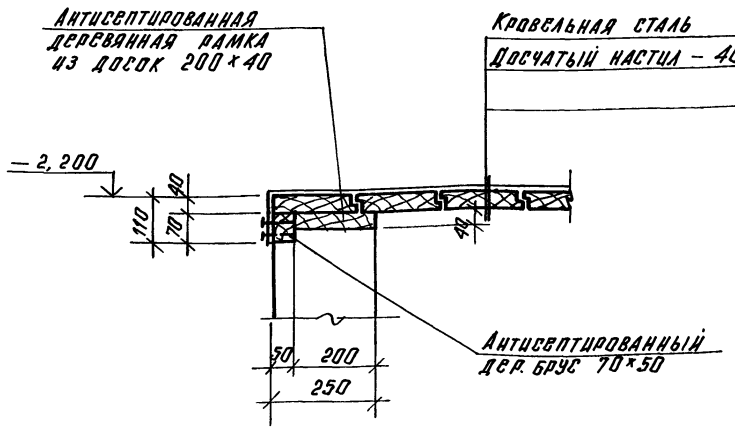

1. Установку и крепление дверей ДМ, ДМа и люка ЛМ смотри лист АР-30.
3. Все деревянные элементы покрыть огнезащитным составом.
4. Лицевые поверхности деревянных изделий покрыть нитролаком.
5. Спецификацию по дет. „4"; „5" см. лист АР-33.

Рук. АБ	Мурадов		
Рук. КБ-1	Баркан		
ГАП	Мурадов		
ГИП	Андреева		
Н. контр.	Герасимова		
Исполн.	Савоськин		

Привязан:

Инв. №

264-12-318.92 АР

Районный дом культуры /зал на 600 мест/

Двери ДМ; ДМа и люк ЛМ. Узлы „3" ÷ „5". Спецификация.

Стадия	Лист	Листов
Р	32	

А.О. ЦНИИЭП им. Б.С. Мезенцева

Копировал 25447-01 37 Формат А2

Инв. № подл. | Подп. и дата | Взам. инв. №

19

Альбом 1 часть 1

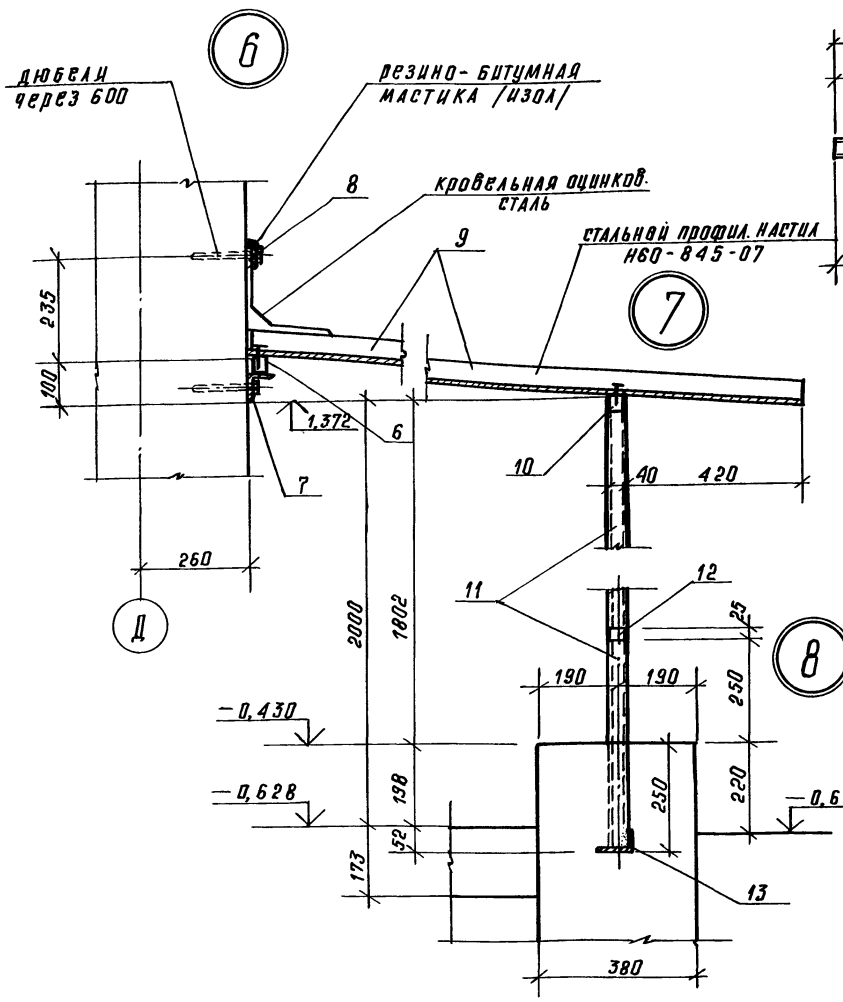

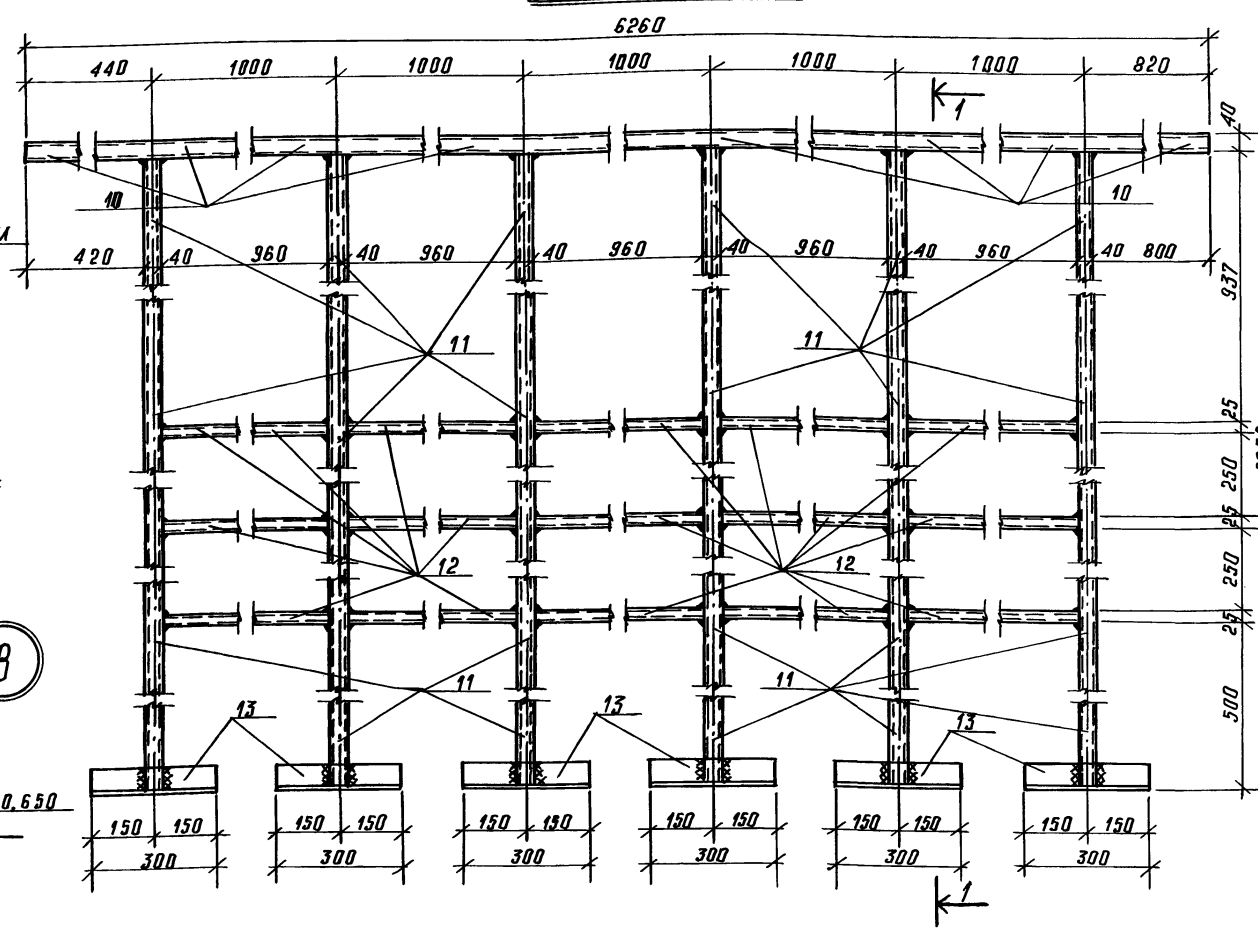

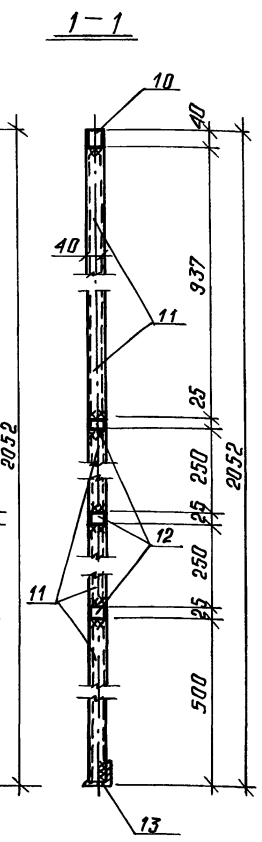

Марка поз.	Обозначение	Наименование	Кол.	Масса ед. кг	Примеч.
1	2	3	4	5	6
		Узел „2"			
1	ГОСТ 8509-76	∟100×7	60п.м	64,8	
2	ГОСТ 5781-82	⌀6 А I с=200	12шт.	0,53	
3	—— ——	сетка 5ВрI-150 / 5ВрI-150	3,7м²	8,0	
		Узел „4"			
4	ГОСТ 5781-82	сетка 5ВрI-150 / 5ВрI-150	4,2м²	9,1	
		Узел „5"			
5	ГОСТ 5781-82	сетка 5ВрI-150 / 5ВрI-150	15,4м²	35,3	

1	2	3	4	5	6
		Узел „6"			
6	ГОСТ 8639-68	□ 40×40×4	6,26п.м	27,4	
7	ГОСТ 8509-76	∟63×6	6,26п.м	35,8	
8	ГОСТ 103-76	— 40×3	6,26п.м	6,26	
9	ГОСТ 24045-86	стальной профил. настил Н60-845-07	11,5м²	101,2	
		Ограждение			
10	ГОСТ 8639-68	□ 40×40×4	6,26п.м	27,4	
11	—— " ——	□ 40×40×4 ℓ=2012	6шт.	52,8	
12	ГОСТ 8645-68	□ 40×25×4 ℓ=960	15шт.	49,4	
13	ГОСТ 8509-76	∟63×6 ℓ=300	6шт.	10,3	

1. Данный лист смотри с листом АР-31.
2. Все металлические изделия окрасить „Кузбасс" лаком за 2 раза.
3. Высота сварных швов h=6мм.

Инв.№ подл. | Подп. и дата | Взам. инв.№

Привязан

Инв.№

Рук. АБ-1	Мурадов		264-12-318.92 АР
Рук. КБ-1	Баркан		
ГАП	Мурадов		
ГИП	Андреева		
Н. контр.	Шарапова		Районный дом культуры /зал на 600 мест/ — Стадия: Р; Лист: 33; Листов:
Исполн.	Сысоськин		Ограждение. Узлы „6" ÷ „8". Спецификация. — А.О. ЦНИИЭП им. Б.С. Мезенцева

Копировал 25447-01 38 Формат А2

Разрез I-I

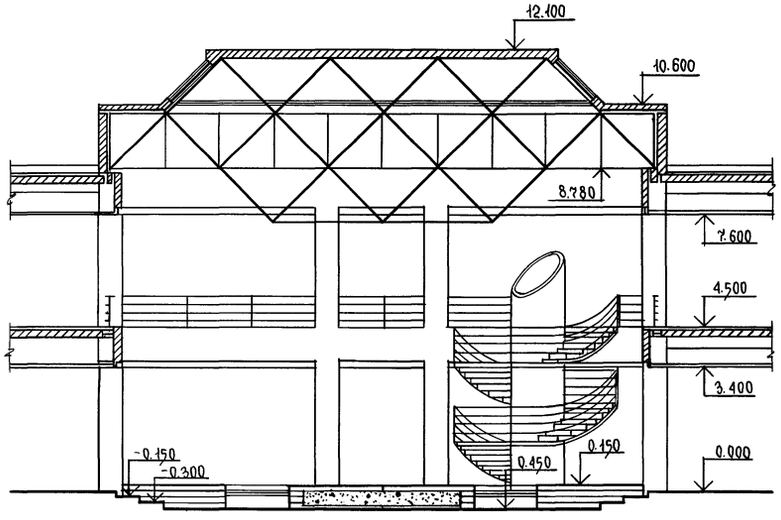

Сечение 1-1

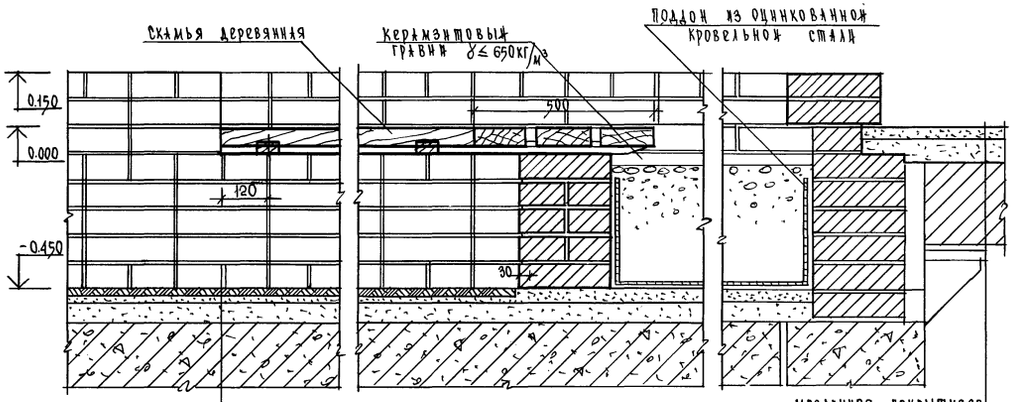

План М. 1:100

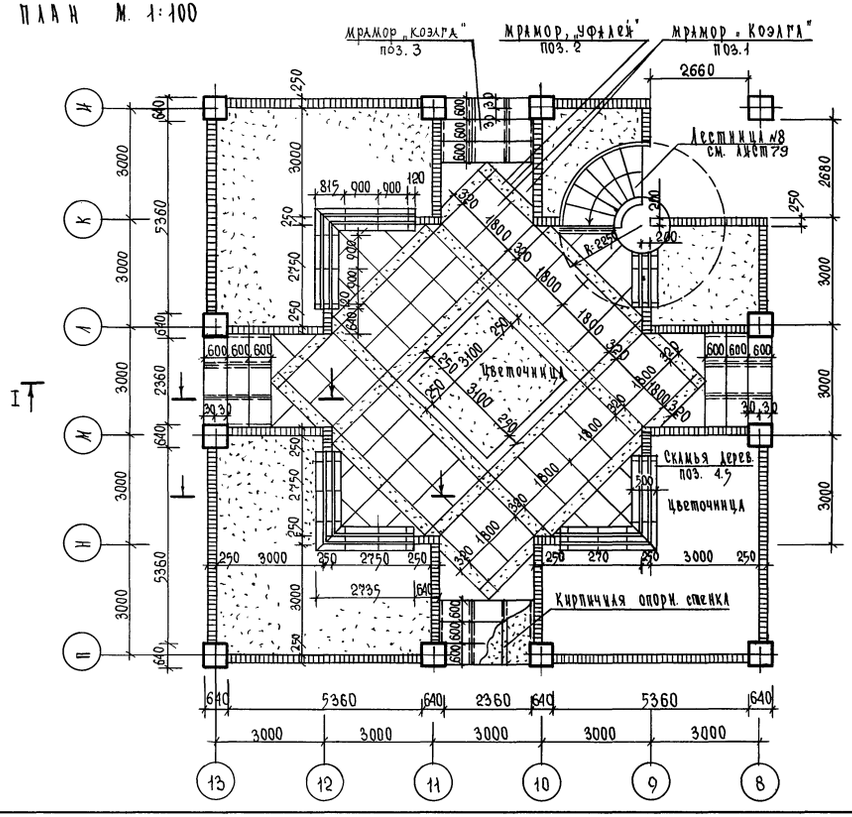

Сечение 2-2

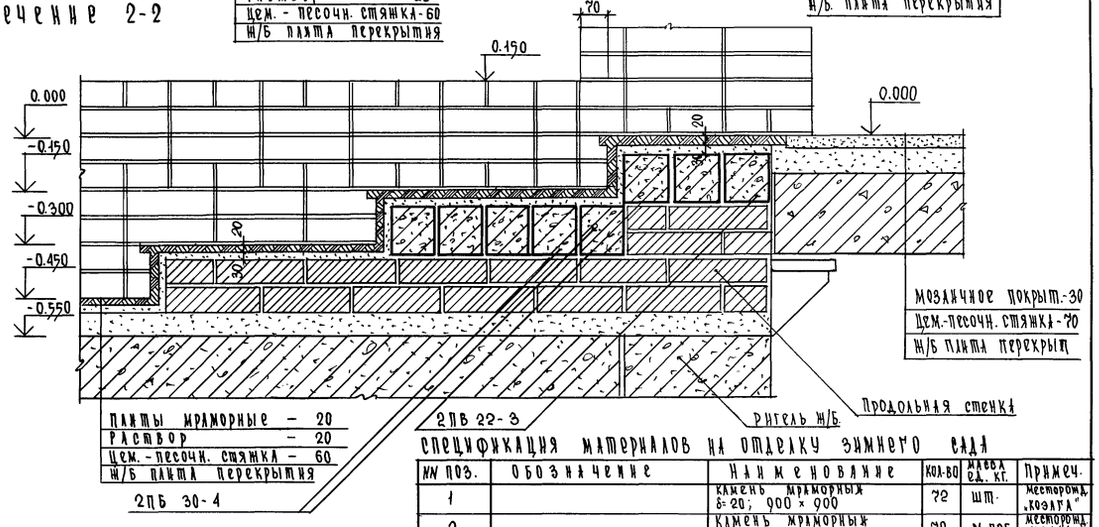

Примечание:

1 Деревянные изделия пропитать антипиренами и антисептиком.

2 Бруски скамьи покрыть матирующим лаком.

Спецификация материалов на отделку зимнего сада

№№ поз.	Обозначение	Наименование	Кол-во	Масса ед. кг.	Примеч.
1		Камень мраморный δ=20; 900×900	72	шт.	месторожд. „Коэлга"
2		Камень мраморный δ=20; 320≤ℓ≤600	70	м.пог.	месторожд. „Уфалей"
3		Камень мраморный δ=20; 640×500	160	шт.	месторожд. „Коэлга"
4	Гост 8486-86Е	Брус деревянный 50×150×ℓ≥2800	24	шт.	хвойн. пор.
5	"	Доска деревянная 35×70×500	24	шт.	"
6		Перемычки 2ПБ 30-4	20	шт.	
7	Серия 1.038.1-1 вып. I	Перемычки 2ПБ 22-30	16	шт.	

Рук. АБ-1	Мурадов	
Рук. КБ-1	Баркан	
ГАП	Мурадов	
ГИП	Андреева	
Н. контр.	Шарапова	
Исполн.	Иванчук	

264-12-318.92 АР

Районный дом культуры /зал на 600 мест/

Стадия	Лист	Листов
Р	34	

Зимний сад. Зона I. Сечения. Спецификация

А.О. ЦНИИЭП им. Б.С. Мезенцева

Привязан

Инв. №

Подл. | Подпись и дата | Взам. инв. №

gost.e-ecolog.ru

Копировал Формат А2