ТИПОВЫЕ МАТЕРИАЛЫ ДЛЯ ПРОЕКТИРОВАНИЯ

27-0-3.86

ТОРГОВОЕ МЕХАНИЧЕСКОЕ, ХОЛОДИЛЬНОЕ И ПОДЪЕМНО-ТРАНСПОРТНОЕ ОБОРУДОВАНИЕ ПРЕДПРИЯТИЙ ТОРГОВЛИ И ОБЩЕСТВЕННОГО ПИТАНИЯ

АЛЬБОМ IV

ГРУЗОПОДЪЕМНОЕ ОБОРУДОВАНИЕ И ОБОРУДОВАНИЕ ДЛЯ ПЕРЕМЕЩЕНИЯ ГРУЗОВ.

gost.e-ecolog.ru

Ал IV

ТИПОВЫЕ МАТЕРИАЛЫ ДЛЯ ПРОЕКТИРОВАНИЯ

27-0-3.86

ТОРГОВОЕ МЕХАНИЧЕСКОЕ, ХОЛОДИЛЬНОЕ И ПОДЪЕМНО-ТРАНСПОРТНОЕ ОБОРУДОВАНИЕ ПРЕДПРИЯТИЙ ТОРГОВЛИ И ОБЩЕСТВЕННОГО ПИТАНИЯ

АЛЬБОМ IV

СОСТАВ ТИПОВЫХ МАТЕРИАЛОВ ДЛЯ ПРОЕКТИРОВАНИЯ

АЛЬБОМ I	МЕХАНИЧЕСКОЕ, ТЕПЛОВОЕ И РАЗДАТОЧНОЕ ОБОРУДОВАНИЕ, НОВОЕ ОБОРУДОВАНИЕ ДЛЯ ДОГОТОВОЧНЫХ ПРЕДПРИЯТИЙ ОБЩЕСТВЕННОГО ПИТАНИЯ
АЛЬБОМ II	ХОЛОДИЛЬНОЕ ОБОРУДОВАНИЕ, ТОРГОВЫЕ АВТОМАТЫ, КОНТРОЛЬНО-КАССОВЫЕ МАШИНЫ, ВЕСОИЗМЕРИТЕЛЬНЫЕ ПРИБОРЫ, УПАКОВОЧНОЕ ОБОРУДОВАНИЕ, ЛИНИЯ ОЧИСТКИ И СУЛЬФИТАЦИИ КАРТОФЕЛЯ
АЛЬБОМ III	ЭЛЕКТРИЧЕСКАЯ ЧАСТЬ И СХЕМЫ ВКЛЮЧЕНИЯ ОБОРУДОВАНИЯ
АЛЬБОМ IV	ГРУЗОПОДЪЕМНОЕ ОБОРУДОВАНИЕ И ОБОРУДОВАНИЕ ДЛЯ ПЕРЕМЕЩЕНИЯ ГРУЗОВ

РАЗРАБОТАН
ЦНИИЭП
ТОРГОВО-БЫТОВЫХ
ЗДАНИЙ И ТУРИСТСКИХ
КОМПЛЕКСОВ

21185-04

ГА. ИНЖЕНЕР ИНСТИТУТА В.И. Носков
ГА. ИНЖЕНЕР ПРОЕКТА Г.В. Игольникова

УТВЕРЖДЕН ГОСГРАЖДАНСТРОЕМ ГОССТРОЯ СССР
И
ВВЕДЕН В ДЕЙСТВИЕ ПРИКАЗОМ
N 130 ОТ 14 АПРЕЛЯ 1986г

Ал. IV

т. м. 27-0-3.86

N п/п	Наименование и техническая характеристика оборудования. Завод-изготовитель	Тип, марка оборудования	Код оборудования	Масса единицы оборудования, кг	Стр.	Примечание
1	2	3	4	5	6	7
	Краны и краны-штабелеры					
1	Кран мостовой ручной однобалочный подвесной г/п 0.5тс	ГОСТ 7413-80	3159111100	см.стр 7	7	
	Красногвардейский крановый завод					
2.	Кран мостовой ручной однобалочный подвесной г/п 1.0тс	ГОСТ 7413-80	3159112100	см.стр. 8	8	
	Красногвардейский крановый завод					
3.	Кран подвесной электрический однобалочный	ГОСТ 7890-84Е	3157231000	см.стр. 9	9	
	однопролетный г/п 1.0т.с.					
	Забайкальский завод подъемно-транспортного оборудования					
4.	Кран подвесной электрический однобалочный	ГОСТ 7890-84Е	3157 231124	см.стр.10	10	
	двухпролетный г/п 1.0т.с					
	Забайкальский завод подъемно-транспортного оборудования					
5	Кран-штабелер подвесной г/п 0.5 т.с.	ТУ24-9-374-75	3176113100		11	
	Красногвардейский крановый завод					
6	Кран-штабелер опорный г/п 0.5т.с	ТУ24-9-374-75	3176113200		12	
	Красногвардейский крановый завод.					
7.	Кран-штабелер	ОП - 0.25	3176112236 02	см.стр.13	13	
	Московское производственно-техническое предприятие, Проммеханизация					
8.	Кран-штабелер опорный (управление с пола)	4618	3176113232	стр. 14	14	
	Стахановский машиностроительный завод					
9.	Кран-штабелер стеллажный г/п 0.5т.с	716003	3176123001	см.стр.15	15	
	Стахановский машиностроительный завод					

Нач.техн.	Свердлов		
Н.контр	Польская		
Гл.спец	Игольникова		9.2.86
Рук.гр	Горбатова		
Ст.инж	Сидорова		

27-0-3. 86-4-Д1

Спецификация оборудования входящего в альбом

Стадия	Лист	Листов
Р	1	5

ЦНИИЭП торгово-бытовых зданий и туристских комплексов

21185-04

т. м. 27-0-3.86

Инв. № подл. | Подп. и дата | Взам. инв. №

1	2	3	4	5	6	7
	ТАЛИ, ЭЛЕКТРОТЯГАЧИ					
10	ТАЛЬ ЭЛЕКТРИЧЕСКАЯ	ТЭ025-311	3174211031	75;70	16	
	ПОЛЕВСКИЙ МАШИНОСТРОИТЕЛЬНЫЙ ЗАВОД					
11	ТАЛЬ ЭЛЕКТРИЧЕСКАЯ	ТЭ050-711	317421203110	80	17	
	МОСКОВСКИЙ ЗАВОД „КРАСНЫЙ МЕТАЛЛИСТ"					
12	ТАЛЬ ЭЛЕКТРИЧЕСКАЯ	ТЭ050-111	317411103189	75	17	
	МОСКОВСКИЙ ЗАВОД „КРАСНЫЙ МЕТАЛЛИСТ"					
13	ТАЛЬ РУЧНАЯ ПЕРЕДВИЖНАЯ ЧЕРВЯЧНАЯ	ГОСТ 1106-74	3173222021	СМ.СТР.18	18	
	КРАСНОГВАРДЕЙСКИЙ КРАНОВЫЙ ЗАВОД					
14	ТАЛЬ РУЧНАЯ ЧЕРВЯЧНАЯ	ГОСТ 1107-62	3173221021	СМ.СТР.18	19	
	КРАСНОГВАРДЕЙСКИЙ КРАНОВЫЙ ЗАВОД					
15	КОШКА С РУЧНЫМ ПРИВОДОМ 1А	ГОСТ 47-63	3167110001	11	20	
	КРАСНОГВАРДЕЙСКИЙ КРАНОВЫЙ ЗАВОД					
16	ТАЛЬ РУЧНАЯ ПЕРЕДВИЖНАЯ ШЕСТЕРЕННАЯ Г/П 2Т.С	ТУ24.09.519-80	3173212031	65;75	21.	
	КРАСНОГВАРДЕЙСКИЙ КРАНОВЫЙ ЗАВОД					
17	ЭЛЕКТРОГРУЗОВОЗ ПОДВЕСНОЙ С АВТОМАТИЧЕСКИМ	582-583	317216100104	105	23,22	
	АДРЕСОВАНИЕМ ГРУЗОВ И С ПРИЦЕПНОЙ ТЕЛЕЖКОЙ 583					
	МОСКОВСКИЙ ЗАВОД „КРАСНЫЙ МЕТАЛЛИСТ"					
18	ЭЛЕКТРОГРУЗОВОЗ ПОДВЕСНОЙ С АВТОМАТИЧЕСКИМ	582-5608	317216100203	130	24,25	
	АДРЕСОВАНИЕМ ГРУЗОВ И С ПРИЦЕПНОЙ ТЕЛЕЖКОЙ 5608					
	МОСКОВСКИЙ ЗАВОД „КРАСНЫЙ МЕТАЛЛИСТ"					
	ЛИФТЫ И ПОДЪЕМНИКИ					
19	ЛИФТ ГРУЗОВОЙ МАЛЫЙ ОБЩЕГО НАЗНАЧЕНИЯ Г/П 100КГ	ПГ-239	4836211213	1000-2850	26	
	СТ. ПЛАТОНОВКА ТАМБОВСКАЯ ОБЛ. П/Я ЯТ-30/3					

т.м. 27-0-3.86

ИНВ.№ ПОДЛ | ПОДП. И ДАТА | ВЗАМ. ИНВ.№

21185-04

1	2	3	4	5	6	7
20	Лифт грузовой малый (в металлической шахте) г/п 100кг	ПГ-241	4836211213	1500÷1600	27	
	ст. ПЛАТОНОВКА ТАМБОВСКАЯ ВБА. П/Я ЯТ-30/3					
21	Лифт грузовой тротуарный г/п 500кг		4836124312	3050÷3200	28	
	ст. ПЛАТОНОВКА ТАМБОВСКАЯ ВБА. П/Я ЯТ-30/3					
22	Лифт грузовой выжимной г/п 500кг	ПГ-294, ПГ-295	4836320000		29	
	Московский опытно-экспериментальный лифто-строительный					
23	Лифт грузовой общего назначения г/п 500кг	ПГ-018, ПГ-019	4836000000		30	
	Московский опытно-экспериментальный лифто-строительный з-д					
24	Лифт грузовой общего назначения г/п 1000кг	ПГ-287	4836030000		31	
	Свердловский завод „Строммашин"					
25	Стол подъемный N=2,5 кВт	ПС-500	5151562016	965	32	
	Объединение „Киевторгмаш"					
	Конвейеры и транспортеры					
26.	Конвейер ленточный стационарный с прорезиненной	КЛЯ-50	3161111102109	450	33	
	лентой 520×683×16000					
	Полевской машиностроительный завод					
27	Транспортер ленточный стационарный				34,35	
	Ахтырский союзный завод „Промсвязь"					
28	Транспортер ленточный стационарный	ТАСНР	см. стр. 34	см. стр35	36	
	Ахтырский союзный завод „Промсвязь"					
29	Транспортер ленточный стационарный	ТАСНГМБ	см. стр. 34	см. стр.35	37	
	Ахтырский союзный завод „Промсвязь"					
30	Транспортер ленточный стационарный напольный наклонный	ТАСНН	см. стр. 34	см. стр.35	38	
	Ахтырский союзный завод „Промсвязь"					

Ал.Ш

1	2	3	4	5	6	7
31	Транспортер ленточный стационарный двухярусный	ТАСИГД	См. [illegible] стр.34	См. стр.35	39	
	Ахтырский союзный завод „Промсвязь"					
32	Транспортер ленточный стационарный с	ТАСИГОЛ	См. [illegible] стр.34	См. стр.35	40	
	использованием обратной ленты					
	Ахтырский союзный завод „Промсвязь"					
33	Дорожка роликовая 2530×390	РД-50	5151 0000	36	41	
	Свердловская обл. п/я УЩ-349/13					
	Электропогрузчики, электроштабелеры					
34	Электропогрузчик г/п 1,0 тс	ЭП-103	7509517	См. стр.42	42	
	Свердловский машиностроительный завод им. Калинина					
35	Электропогрузчик г/п 1.0 тс	ЭП-103К ЭП-103К И	7509519	См. стр.43	43	
	Свердловский машиностроительный завод им. Калинина					
36	Электропогрузчик г/п 1.25 тс	ЭПВ-1.25	3453113 911	См. стр.44	44	
	Калининградский вагоностроительный завод					
37	Электропогрузчик г/п 1.6 т.с	ЭП-1631	3453114 109	См. стр.45	45	
	Калининградский вагоностроительный завод					
38	Электропогрузчик г/п 0.8 т.с	ЭП-0806	0-3453112310	1750	46	
	Бельцкий электротехнический завод					
39	Электроштабелер г/п 8.5 т.с.	ЭШ-188М	345312 1004	2250	47	
	Тбилисский электровозостроительный завод им. В.И. Ленина					
	Тележки аккумуляторные, грузовые					
40	Электротележка г/п 1.0 т.с	ЭТМ	3453133 001	950	48	
	Батумский электромеханический завод					

Тм 27-0-3.86

Инв.№ подл. | Подпись и дата | Взам. инв.№

Ал. IУ

1	2	3	4	5	6	7
41	Электротележка г/п 1.0т.с	ЭТМ-2	3453133001	1000	49	
	Батумский электромеханический завод					
42	Тележка грузовая с подъемной платформой г/п 0,25т.с.	ТРП-21	3171120070001	50	50	
	Кзыл-Орда 3.к. 169/2					
43	Тележка грузовая с подъемной платформой г/п 1.0т.с.	ТРП-25	3171120070109	112	51	
	Кзыл-Орда 3.к. 169/2					
44	Тележка ручная с гидравлическим подъемом вил г/п 0,5т.с	ТГВ-500М	5151561070	73	52	
	Волжский завод „Торгхолодмаш"					
45	Тележка грузовая с гидравлическим подъемом вил г/п 1,25т.с	ТГВ-1250	5151561074	82	53	
	Волжский завод „Торгхолодмаш"					
46	Тележки грузовые 630×400×125 п/я 05-21/5 г. Брянск	ТГ-500М	5151561043	9	54,55	
47	Тележки грузовые 1010×636×900 п/я 05-21/5 г. Брянск	ТПГ-125	5151561182	34	54,55	
48	Тележки грузовые 1425×806×900 п/я 05-21/5 г. Брянск	ТПГ-250	5151561185	52	54,55	
49	Тележки грузовые 1425×806×950 п/я 05-21/5 г. Брянск	ТПГ-500-01	5151561189	81	54,55	
50	Тележки грузовые 1425×806×900 п/я 05-21/5 г. Брянск	ТПГ-500	5151561188	67	54,55	
51	Тележки грузовые 1644×1000×1000 п/я 05-21/5 г. Брянск	ТГ-1000М	5151561058	108	54,55	
52	Тележки грузовые 442×540×1200 п/я 05-21/5 г. Брянск	ТГМ-125	5151564120	12	54,55	
53	Тележки грузовые 1325×585×680 п/я 05-21/5 г. Брянск	ТГШ-250		25	54,55	
	Прочее оборудование					
54	Площадка уравнительная стационарная г/п 3т.с	ПУС-3000	5151561080	480	56	
	Свердловский завод торгового машиностроения					

т.п. 27-0-3.86

Инв.№ подл. | Подп. и дата | Взам.инв.№

Общий вид

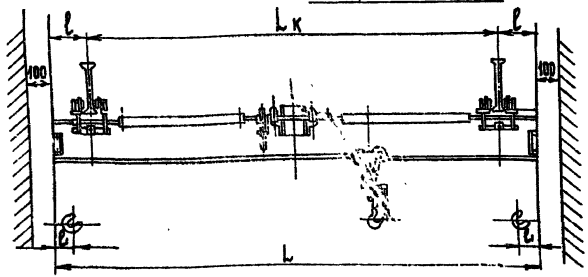

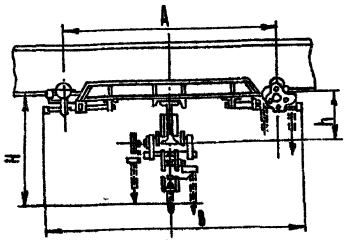

Грузоподъемность	Длина крана L	Пролет крана Lк	Длина консоли l	База крана A	Ширина крана B	№№ прокатной несущей балки	H	h	l1	Максимальная нагрузка на одну жилетку	Масса крана не более
тс	м	м	м	мм	мм		мм	мм	мм	Н	кг
0.5	5.6	3.0	0.3	1000	1300	18	590	220	150	3384	270
	6.2		0.6							3679	284
	5.1	4.5	0.3							3433	300
	5.7		0.6							3630	312
	6.6	6.0	0.3	1500	1800					3561	366
	7.2		0.6							3728	377
	8.1	7.5	0.3							3630	397
	8.7		0.6							3825	408
	9.3		0.9							3900	419
	10.2	9.0	0.6	1800	2100	24	650	280		4017	552
	10.8		0.9							4218	568
	11.4		1.2							4365	584

Механизм подъема	Грузоподъемность тс	Высота подъема м	Скорости, м/мин: Подъема груза	Передв. тали	Передв. крана	Тяговое усилие, Н: Подъема груза	Передв. тали	Передв. крана	Подкрановый путь
Таль ручная передвижная червячная	1.0	3-12	0.41	9.2	2.9	500	100	60	по ГОСТ 16-27 №№ 18М; 24М; 30М по ГОСТ 4945-74

Кран предназначен для подъема и перемещения различных штучных грузов в таре в производственных или складских помещениях.

Код ОКП 31 5911 1100

Изготовитель: Красногвардейский крановый завод.

Нач.тех.отд.	Свердлов		
Н. контр.	Разводовская		
Гл. спец.	Игольникова		22.86
Рук. гр.	Горбатова		
Ст. инж.	Сидорова		

27-0-3.86-4-1

Кран мостовой ручной однобалочный подвесной г/п 0.5 тс

Стадия	Лист	Листов
Р	1	1

ЦНИИЭП Перевозочных зданий механических мастерских

Инв. № подл. | Подпись и дата | Взам. инв. №

Общий вид

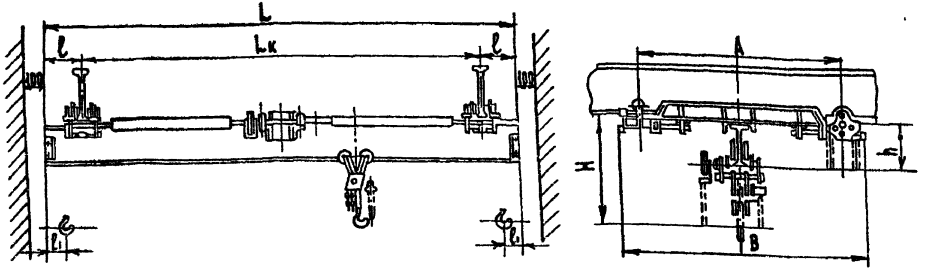

Грузоподъемность	Длина крана L	Пролет крана Lк	Длина консоли ℓ	База крана A	Ширина крана B	Профиль несущей балки	H	h	ℓ1	Максимальная нагрузка на одну каретку	Масса крана не более
тс	м	м	м	мм	мм		мм	мм	мм	Н	кг
1,0	3,6	3,0	0,3	1000	1300	18	590	220	150	5975	270
	4,2		0,6							6507	281
	5,1	4,5	0,3							5963	300
	5,7		0,6							5340	312
	6,6	6,0	0,3	1500	1800	24	650	280		6082	366
	7,2		0,6							6827	441
	18,1	7,5	0,3							6309	469
	8,7		0,6							6561	485
	9,3		0,9							6804	502
	10,2	9,0	0,6	1800	2100					6685	552
	10,8		0,9							7140	568
	11,4		1,2							7368	584

Механизм подъема	Грузоподъемность тс	Высота подъема м	Скорости, м/мин. Подъема груза	Передв. тали	Передв. крана	Тяговое усилие Н Подъема груза	Передв. тали	Передв. крана	Под крановый путь
Таль ручная передвижная червячная	1	3-12	0,41	9,2	2,9	300	100	90	по ГОСТ 4121-76 Р18 М; 24М; 30М по ГОСТ 6368-74

Код ОКП 31 5911 2100

Изготовитель: Красногвардейский крановый завод

Нач.тех.отд.	Сверлов		
Н. контр.	Разводовская		
Глав.спец.	Ирольникова		12.86
Рук. гр.	Горбатова		
Ст. инж.	Сидорова		

27-0-3.86-4-2

Кран мостовой ручной однобалочный подвесной г/п 1тс

Стадия	Лист	Листов
Р	1	1

ЦНИИЭП Сборных конструкций зданий и сооружений

Инв. № подл. | Подп. и дата | Взам. инв. №

Ал. IV

т.м 27-0-3.86

Инв. № подл. | Подпись и дата | Взам. инв. №

Общий вид

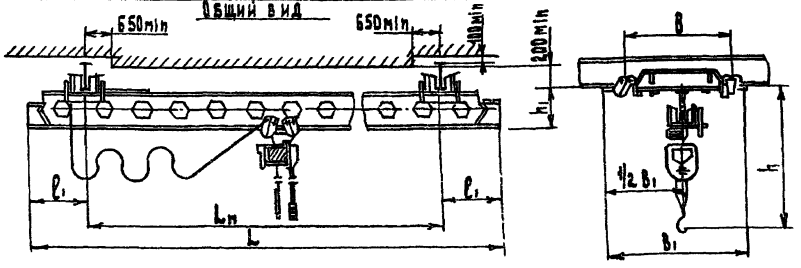

Длина крана на L	Пролет крана на Lп	Длина консоли l₁	Высота подъема	Скорость подъема	Скорость передв. тележки	Скорость передв. крана	База S	Ширина B₁	h	h₁	Подкрановый путь	Масса крана	Потребл. мощность
м	м	м	м	м/мин			мм	мм	мм	мм		кгс	кВт
5.6	3.0	0.3	6	8	20	32	1000	1350	1120	260	18 м; 24 м; 30 м; 36 м: ГОСТ 19425-74	590	2.24
4.2	3.0	0.6										610	
5.1	4.5	0.3										595	
5.1	4.5	0.6										720	
6.6	6.0	0.3					1500	1860	1125	265		800	
7.2	6.0	0.6										830	
7.8	6.0	0.9										860	
8.4	6.0	1.2										890	
10.2	9.0	0.6	12									1025	
10.8	9.0	0.9										1045	
11.4	9.0	1.2					1800	2150				1070	
12.0	9.0	1.5	18									1100	
15.2	12.0	0.6										1330	
13.8	12.0	0.9					2100	2450	1185	325		1365	
14.4	12.0	1.2										1405	
15.0	12.0	1.5										1440	
16.2	15.0	0.6										1715	
16.8	15.0	0.9					2400	2750	1245	385		1750	
17.4	15.0	1.2										1790	
18.0	15.0	1.5										1830	

Кран предназначен для подъема и перемещения различных штучных грузов в таре в производственных или складских помещениях.

Код ОКП 31 57 23 10 00

Изготовитель: Забайкальский завод подъемно-транспортного оборудования.

Нач. отд.	Свердлов		
Н. контр.	Сидорова		
Гл. спец.	Игольникова		9.2.86
Рук. гр.	Горбатова		
Ст. инж.	Разводовский		

27-0-3.86-4-3

Кран подвесной электрический однобалочный однопролетный п/п 1.0 т.с.

Стадия	Лист	Листов
Р	1	1

ЦНИИЭП торгового оборудования и комплексов

Ал. IV

т.ж. 27-0-3.86

Общий вид

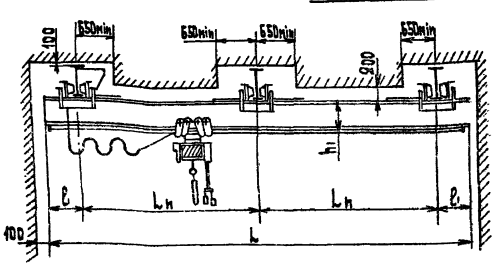

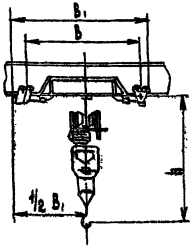

Длина крана L	Пролет крана Lн+Lн	Длина консоли l1	Высота подъема	Скорость: подъема	Скорость: передвижения тали	Скорость: передвижения крана	База B	Ширина B1	h	h1	Подкрановый путь	Вес с талью	Потребляемая мощность
м	м	м	м	м/мин			мм	мм	мм	мм		кг	квт
16.2	7.5+7.5	0.6									18м; 24м; 30м; 36м; ГОСТ 19425-74	1245	
16.8	7.5+7.5	0.9										1270	
17.4	7.5+7.5	1.2					1500	1910	1125	269		1290	
19.2	9+9	0.6	6									1525	
19.8	9+9	0.8										1670	
20.4	9+9	1.2	12	8	20	32						1700	3.74
21.0	9+9	1.5										1730	
22.2	10.5+10.5	0.6	18				1800	2210	1165	325		1790	
22.8	10.5+10.5	0.9										1820	
23.4	10.5+10.5	1.2										1850	
24.0	10.5+10.5	1.5										1880	

Кран предназначен для подъема и перемещения различных штучных грузов в таре в производственненных или складских помещениях

Код ОКП 3157231124

Изготовитель: Забайкальский завод подъемно-транспортного оборудования

Нач.техотд.	Свердлов		
Н.контр.	Сидорова		
Гл.спец.	Ирольникова		92.86
Рук.гр.	Горбатова		
Ст.инж.	Разводовская		

27-0-3.86-4-4

Кран подвесной электрический однобалочный двухпролетный г/п 1.0 т.с.

Стадия	Лист	Листов
Р	1	1

ЦНИИЭП Торгово-бытовых зданий и туристских комплексов

ИНВ.№ ПОДЛ. | ПОДПИСЬ И ДАТА | ВЗАМ.ИНВ.№

21185-04

Ал. IV

т.м. 27-0-3.86

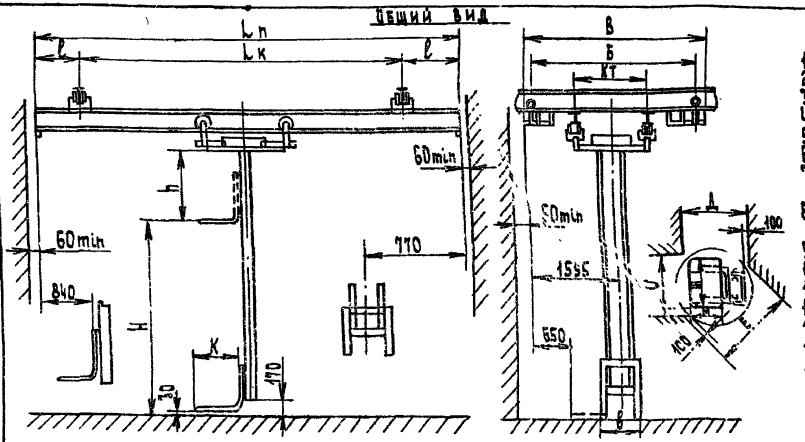

Кран-штабелер предназначен для механизации подъемно-транспортных работ на складах и в овощехранилищах для транспортирования грузов в ящиках, мешках, коробах, на поддонах и овощей в малогабаритных контейнерах. Кран-штабелер выпускается двух модификаций: подвесной и опорный. Кран-штабелер состоит из моста, тележки и вертикальной грузоподъемной рамы с кареткой, оборудованной вилочным захватом. Мост крана передвигается вдоль стеллажей по рельсам, укладываемым непосредственно на стеллажи или на подкрановые балки. Каждое из двух приводных колес моста имеет свой привод. Вертикальная грузоподъемная рама с вилочным захватом может поворачиваться на 360° вокруг своей оси. Управляет кран-штабелером оператор с помощью кнопочной станции, смонтированной на грузоподъемной раме.

Техническая характеристика.

1. Грузоподъемность, тс — 0.5
2. Длина моста „Ln", м — 5 8 11
3. Пролет „Lк", м — зависит от длины консолей
4. Длина консолей „l", м — 0.3.... 0.75
5. Высота подъема „H" м — 3.2; 4
6. Мощность эл. двигателя подъема, квт — 0.85
7. Мощность эл. двигателя передвижения моста, квт — 0.18×2 и 0.09×2
8. Мощность эл. двигателя передвижения тележки, квт — 0.09×2
9. Мощность двигателя поворота колонны, квт — 0.09
10. Напряжение, вольт — 380
11. Скорость подъема, м/мин — 8
12. Скорость передвижения моста, м/мин — 36/10
13. Скорость передвижения тележки, м/мин — 12
14. Скорость поворота колонны, об/мин — 4.0
15. Размер от уровня пола до нижней полки подвесного пути, м — 4.610 5.410
16. Подвесной путь — Двутавр N24...27 ГОСТ 8239-72
17. Ширина „B", м — 2.83
18. База „Б", м — 2.54
19. Вылет вил „K", мм — 800
20. Ширина вилочного захвата „в", мм — 400-800
21. Ширина прохода без разворота груза „U" мм — 1400
„Д", мм — 1250
22. Ширина прохода с разворотом груза „E" мм — 1730
23. Габарит груза „M"×„Ш", мм — 800×1200
24. Наибольшая высота груза „h", мм — 740
25. Колея тележки Кт, мм — 1050
26. Наибольшее давление, кгр — 1362

КОД ОКП — 31 7611 3100

Изготовитель: Красногвардейский крановый завод

Нач.тех.отд.	Свердлов		
Н.контр.	Разводовская		
Гл.спец.	Игольникова		9.2.86
Рук.гр.	Горбатова		
Ст.инж.	Сидорова		

27-0-3.86-4-5

Кран-штабелер подвесной г/п 0.5 тс

Стадия	Лист	Листов
Р	1	4

ЦНИИЭП торгово-бытовых зданий и туристских комплексов

Инв. № подл. | Подп. и дата | Взамен инв. №

Ал. IV

т.м. 27-0-3.86

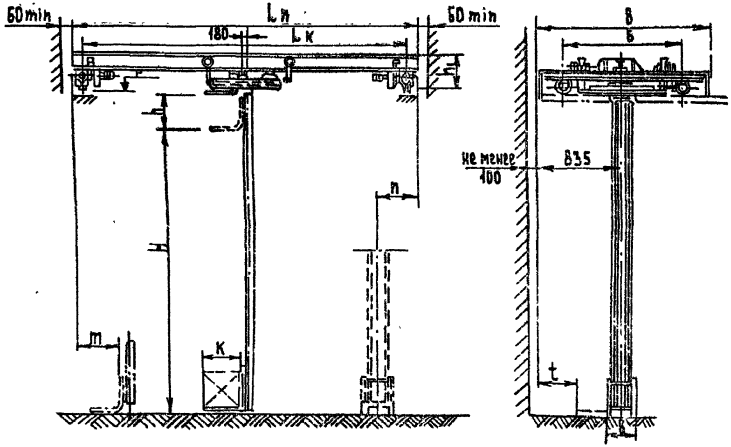

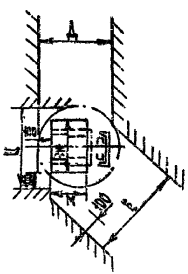

Описание см.

„Кран-штабелер подвесной р/п 0.5тс.

Техническая характеристика

1.	Грузоподъемность, тс	0.5
2.	Длина моста „Lн" м	5.254 8.254 11.254
3	Пролет „L к, м	5 8 11
4.	Высота подъема „Н" м	3.2; 4
5.	Мощность эл. двигателя подъема, квт	0.85
6.	Мощность эл. двигателя передвижения моста, квт	0.18×2 и 0.09×2
7.	Мощность эл. двигателя передвижения тележки, квт	0.09 кр×2
8.	Мощность эл. двигателя поворота колонны, квт	0.009
9.	Напряжение, в	380
10	Скорость подъема, м/мин	8
11.	Скорость передвижения моста, м/мин	36/10
12.	Скорость передвижения тележки, м/мин	12
13.	Скорость поворота колонны, об/мин	1.0
14.	Ширина „В" м	2.05
15	База „Б" м	1.61
16.	Вылет вил „К" мм	630
17.	Ширина вильчого захвата „в" м	400÷800
18.	Подход поперек пролета „m" мм	800
	„ „ „

Ал. IV

т.м. 27-0-3.86

Общий вид

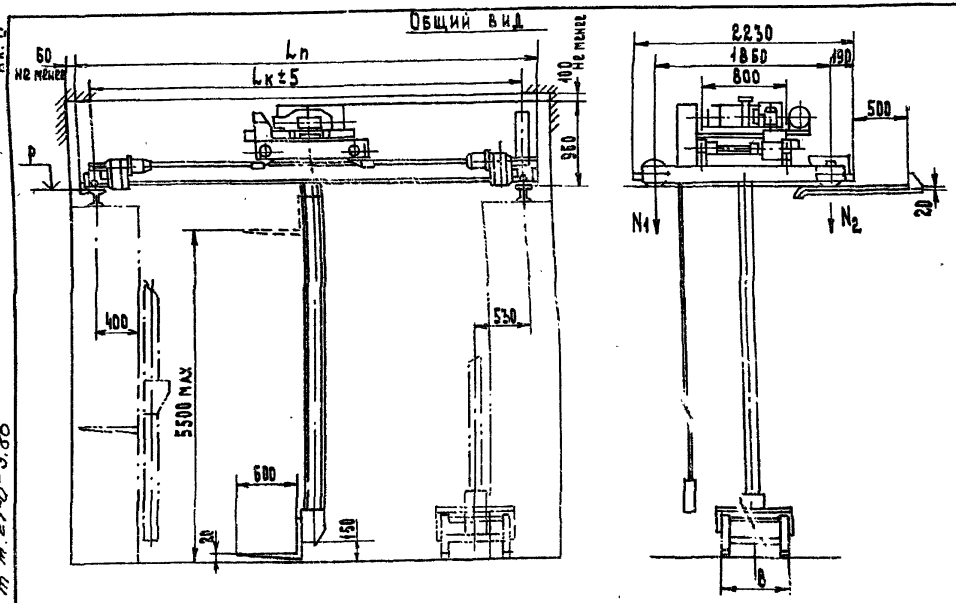

Техническая характеристика

1. Грузоподъемность, тс 0.250
2. Длина моста Ln, м 5.34 8.34 11.34
3. Длина пролета Lк, м 5.1 8.1 11.1
4. Наибольшее расстояние от пола до кранового пути P, м 6.12
5. Наибольшая высота подъема ВИА, м 5.5
6. Скорости механизмов
   - передвижения моста, м/мин 50/12.5
   - подъема груза, м/мин 12.5/6
   - передвижения тележки, м/мин 20/10
   - поворота колонны, об/мин 4.0
7. Суммарная мощность, квт 2.54
8. Напряжение, в 380
9. Ширина вилочного захвата в, мм 700÷280
10. Подкрановый путь двутавр 12 гост 8239-72
11. Наибольшее давление колес на подкрановый путь, кгс №1 780 918 1017
    №2 462 588 681
12. Масса, кг 1230 1495 1900

КОД ОКП 3176112236 02

Завод-изготовитель: московское производственно-техническое предприятие „Проммеханизация"

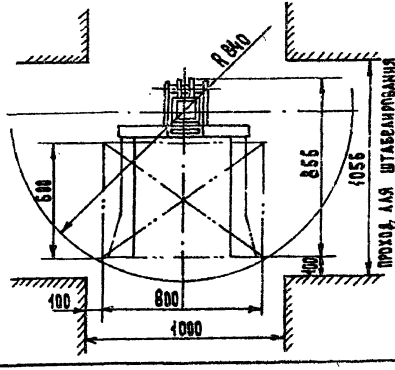

Примечание

Кран-штабелер ОП-0.25 изготавливается для зданий высотой: 7.2; 6.6; 6.0; 5.4; 4.8 с максимальным подъемом вил: 5.5; 4.9; 4.3; 3.9; 3.1 метра

Описание см. лист „Кран-штабелер подвесной г/п 0.5т" Красногвардейского кранового завода

Нач. техн.	Свердлов			27-0-3.86-4-7
Н. контр.	Сидорова			Кран-штабелер ОП-0.25
Гл. спец.	Ирольникова		32.86	
Рук. гр.	Горбатова			
Ст. инж.	Разводовская			

Стадия	Лист	Листов
Р	1	1

ЦНИИЭП торгово-бытовых зданий и туристских комплексов

Инв. № подл. | Подпись и дата | Взам. инв. №

21185-04

Ал. IV

т.м 27-0-3.86

Общий вид

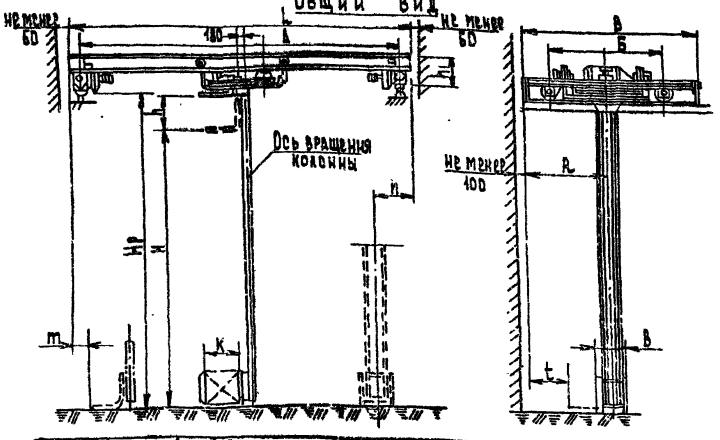

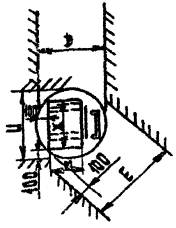

Примечания

1. Краны-штабелеры предназначены для работы в закрытых помещениях свободных от взрывоопасной и пожароопасной сред и газов.
2. Допускается эксплуатация кранов-штабелеров на открытом воздухе с температурой окружающей среды 20°С до +35°С при условии устройства навеса или крыши над крановой эстакадой.
3. При длине перемещения крана штабелера до 35м питание крана-штабелера может быть кабельным, свыше 35м троллейным-шинопровод ШТМ-10. В комплекте с краном шинопроводы кабель не поставляются.

Грузоподъемность R	Пролет крана A	Длина моста L	Высота подъема H	Скорости: подъема	Скорости: передвижения моста	Скорости: передвижения тележки	Скорости: поворота колонны	Ширина B	База Б	Вылет ВИЛ K	Подход поперек пролета m	Подход поперек пролета h	Проход вдоль пролета R	Проход вдоль пролета t	Ширина прохода без разворота груза U	Ширина прохода без разворота груза D	Ширина вилочного захвата B	Ширина прохода с разворотом груза E	Рабарит груза M×W	Наибольшая высота груза h	Подкрановый путь	Размер от уровня пола до головки рельса Hp	Наибольшее давление на подкрановый путь Q	Масса крана	Высота моста h₁	Установленная мощность двигателей крана
тс	м	м	м	м/мин	м/мин	м/мин	об/мин	м	м	мм	мм	мм	мм	мм	мм	мм	мм	мм	мм	мм		м	кг	кг	мм	квт
0.5	5.1	5.254	3.2; 4.0;	8	40/10	16	4.5	2.44	2.0	800	75	85.5	1220	455	1400	1250	300÷800	2150	800×1200	740	Рельс Р-11 ГОСТ 6368-52	4.075	1275	1483	569	1.36
	8.1	8.254																				4.875	1435	1845	629	
	11.1	11.254																					1580	2261	637	
1.0	5.1	5.254									60			445		1280		2165		750		4.110	1722	1795	649	2.56
	8.1	8.254																				4.910	1939	2038	649	
	11.1	11.254																					2174	2721	717	

Описание смотри лист „Кран-штабелер подвесной" Красногвардейского кранового завода

Код ОКП

грузоподъемность 0.5 тс 31 7611 3232

грузоподъемность 1.0 тс 31 7611 4232

Изготовитель: Стахановский машиностроительный завод

Нач. тех. отд.	Свердлов		
Н. контр.	Разводовская		
Гл. спец.	Игольникова		92.86
Рук. гр.	Горватова		
Ст. инж.	Сидорова		

27-0-3.86-4-8

Кран-штабелер опорный (управление с пола) г/п 0.5 и 1.0 тс

Стадия	Лист	Листов
Р	1	1

ЦНИИЭП Торгово-бытовых зданий и туристских комплексов

Инв. № подл. | Подпись и дата | Взам. инв. №

21185-04

Ал. IV

т. м. 27-0-3.86

Общий вид

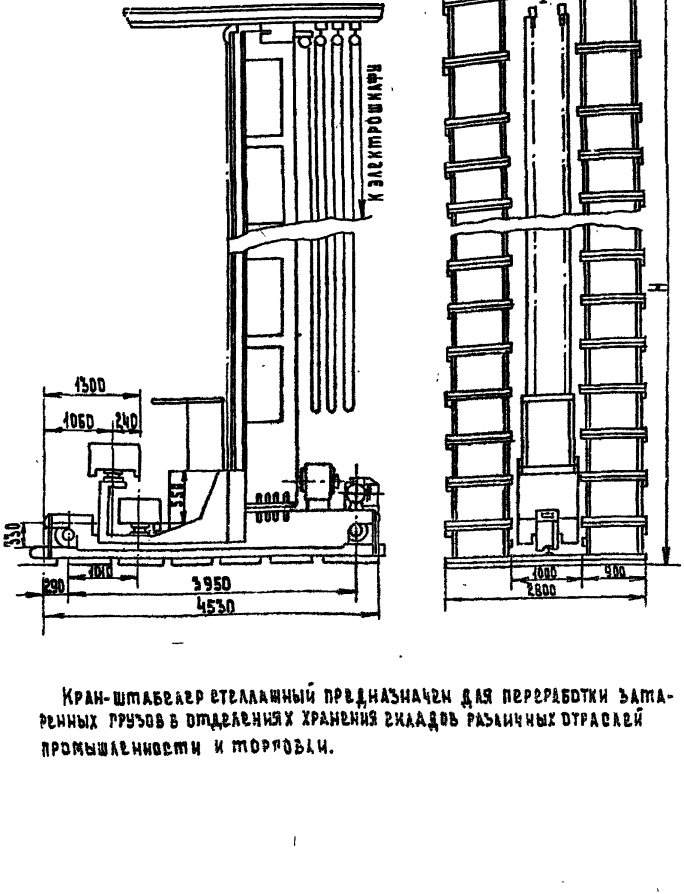

Кран-штабелер стеллажный предназначен для переработки затаренных грузов в отделениях хранения складов различных отраслей промышленности и торговли.

Техническая характеристика

1. Грузоподъемность (общая), тс	0.5 (2 ящика по 250 кг)
2. Режим работы	средний крановый
3. Тип захвата	телескопический
4. Количество захватов	2
5. Скорость передвижения, м/мин	80
6. Скорость подъема, м/мин	12.5 / 4.17
7. Тип подкранового пути	Рельс кр. 70 ГОСТ 4121-75
8. Установленная мощность эл. двигателя, квт	5.88
9. Напряжение, В	380
10. Высота складан, м	12.6 10.8 9.6 8.4 7.2 6.0
11. Количество ячеек по высоте	25 21 18 15 13 10
12. Габариты перерабатываемых грузов:	
длина	0.6
ширина	0.8
высота	0.35
13. Ширина крана по кабине, м	0.9
14. Расстояние от пола до нижней ячейки стеллажа, м	0.45
15. Масса, кг	1850 4650 4500 4320 4180 3950
код ОКП	3176123001

Изготовитель: Стахановский машиностроительный завод

Примечания:

1. Кран-штабелер предназначен для работы в закрытых отапливаемых помещениях с температурой от 5°С до 30°С, свободных от взрывоопасной и пожароопасной среды.
2. Комплектно с электроштабелером поставляется подвеска, электрооборудование и тележки для подвески кабеля.

Нач. тех. эт.	Свердлов			27-0-3.86-4-9
Н. контр.	Разводовская			Кран-штабелер стеллажный г/п 0.5 т.с.
Гл. спец.	Ирольникова		92.86	
Рук. гр.	Миролюбова			
Ст. инж.	Сидорова			

Стадия	Лист	Листов
Р	1	1

ЦНИИЭП по гражданским зданиям и туристским комплексам

Инв. № подл. | Подп. и дата | Взам. инв. №

21185-04

Ал.IV

т.м. 27-0-3.86

Общий вид

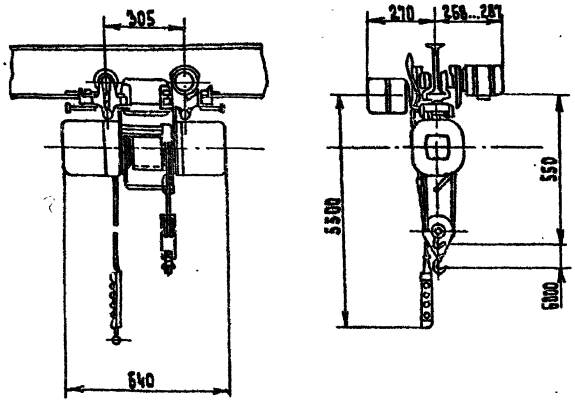

Таль электрическая предназначена для подъема и опускания груза и его горизонтального перемещения по монорельсовому подвесному пути.

Таль состоит из механизма подъема и механизма передвижения. Механизм подъема состоит из щита и фланца, скрепленных между собой распорками и гайками и закрытых с торцов крышками.

Внутри щита расположено электрооборудование, внутри фланца - тормоз. Между фланцем и щитом установлен барабан, на котором намотан грузовой канат и смонтирован канатоукладчик, внутри - блок привода. Внизу под барабаном на грузовом канате смонтирована крюковая подвеска. Снизу к щиту подвешен кнопочный пост управления. Электрический механизм передвижения состоит из приводной и холостой тележек, связанных траверсой.

Между тележками на кронштейнах установлен шкаф с магнитным пускателем механизма передвижения.

Техническая характеристика

	с электрическим механизмом передвижения	с ручным механизмом передвижения
1. Грузоподъемность, т с	0.25	
2. Высота подъема, м	6	
3. Скорость, м/мин		
подъема	9.6	
передвижения	20	—
4. Электродвигатель механизма подъема		
тип	встроенный - 4А71А4	
мощность, квт	0.55	
5. Электродвигатель механизма движения		
тип	4АА 50 А4	
мощность, квт	0.05	
6. Род тока	трехфазный переменный	
7. Напряжение, в	220 или 380	
8. Пост управления кнопочный	ПКТ-40 ПКТ-20	
9. Канат	3.9-Г-1-Н-1 ВО ГОСТ 3074-74	
10. Строительная высота, мм	550	
11. Крюк. Тип	Однорогий 2А-2/1 ГОСТ 6627-74	
12. Монорельсовый путь	двутавр N 18м; 24м по ГОСТ 19425-74 N 14, 16, 18, 18А, 20, 20А, 24 по ГОСТ 8239-72	
13. Масса, кг	75	70
Код ОКП	31 7421 1031	

Изготовитель: Полевский машиностроительный завод.

Примечания:

1. Таль может эксплуатироваться в помещениях или под навесом при температуре окружающей среды от -40 до +40°С.
2. Таль не должна эксплуатироваться в помещениях с большой влажностью во взрывоопасной и пожарной средах.

Нач.техн.	Свердлов			
Н.контр.	Разводовская			
Гл.спец.	Ипольникова		9.2.86	
Рук.гр.	Горбатова			
Ст.инж.	Сидорова			

27-0-3.86-4-10

Таль электрическая ТЭ 025-311

Стадия	Лист	Листов
Р	1	1

ЦНИИЭП торгово-бытовых зданий и туристских комплексов

21185-04

ИНВ.№ ПОДЛ. | ПОДП. И ДАТА | ВЗАМ. ИНВ.№

Ал.IV

т.м. 27-0-3.86

Таль электрическая передвижная ТЭ050-711

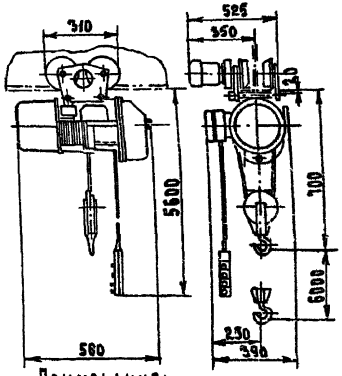

Таль электрическая стационарная подвесная ТЭ050-111

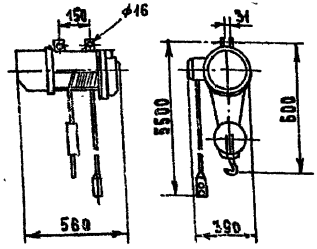

Примечания:

1. При заказе тали необходимо указать: Тип электротали; напряжение питания 220 или 380в; питание от кабеля или через троллеи.
2. Таль может эксплуатироваться в помещениях или под навесом при температуре не выше +40°С
3. Таль не должна эксплуатироваться в помещениях с большой влажностью, во взрывоопасной и пожароопасной средах.

Передвижные тали электрические представляют собой подъемно-транспортный механизм, предназначенный для вертикального подъема, опускания, а также для горизонтального перемещения подвешенного на крюк груза.

Горизонтальные перемещения груза производятся только вдоль подвесного однорельсового пути, по которому движется электроталь.

Передвижные электротали состоят из двух основных частей: грузоподъемного механизма, служащего для подъема и опускания груза и ходовой тележки, к которой подвешивается грузо-подъемный механизм.

Грузо-подъемный механизм состоит из корпуса с барабаном и встроенным в барабан электродвигателем редуктора подъемного механизма, электромагнитного тормоза и подвески (крюка с блоком).

Ходовая тележка тали - четырехколесная, приспособлена для передвижения по нижним полкам двутавровой балки. Тележка состоит из двух вертикальных щек, скрепленных между собой стяжками.

Таль электрическая стационарная предназначена только для подъема и опускания груза.

Техническая характеристика

1. Грузоподъемность, кг	500
2. Высота подъема, м	6
3. Скорость подъема, м/мин	8
4. Скорость передвижения, м/мин	20
5. Режим работы	средний
продолжительность включений, %	25
число включений в час	не более 120
6. Питание	ток трехфазный переменный
напряжение, в	220 или 380
частота, гц	50
7. Управление	кнопочное с пола
8. Электродвигатель подъема - барабан - электродвигатель БЭС-32-6	
мощность, квт	0.75
число оборотов в мин.	900
Электродвигатель передвижения ЧАА 50В4У3 ГОСТ 19523-81	
мощность, квт	0.09
число оборотов в мин	1380
9. Двутавровые балки для монорельсового пути	№№ 16, 22, 24 ГОСТ 8239-72 №№ 18м, 24м ГОСТ 19425-74
10. Наименьший радиус поворота пути, м	1.0
11. Строительная высота, мм	780

	ТЭ050-711	ТЭ050-111
12. Масса, кг	80	75
Код ОКП	317421203110	317411103109

Изготовитель: Московский завод „Красный металлист".

Нач.техн.отд.	Свердлов		
Н.контр.	Сидорова		
Гл.спец.	Игольникова		9.02.86
Рук.гр.	Горбатова		
Ст.инж.	Разводовская		

27-0-3.86-4-11

Таль электрическая ТЭ 050-711; ТЭ 050-111

Стадия	Лист	Листов
Р	1	1

ЦНИИЭП Торгово-бытовых зданий и туристских комплексов

21185-04

Инв.№ подл.	Подпись и дата	Взам.инв.№

Общий вид

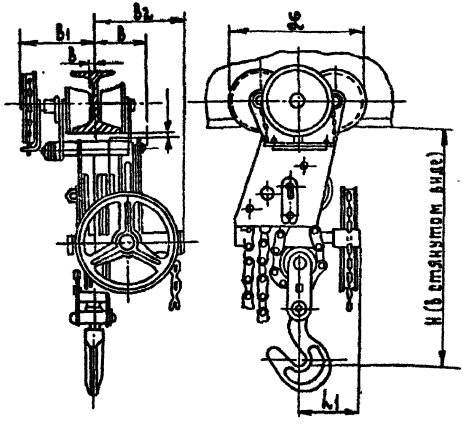

Техническая характеристика

1. Грузоподъемность, т	1	3,2	5	8
2. № двухтавровых балок ГОСТ 8239-72	16-33	22-45	30-55	40-60
ГОСТ 19425-74	18М-36М	24М-45М	30М-46М	45М
3. Радиус закругления пути не менее, м	1,2	2	2,5	3,0
* 4. Высота подъема, м	3	3	3	3
5. Тяговое усилие цепи механизма, кгс				
подъема	35	65	75	75
передвижения	10	18	20	25
6. Размеры талей, мм				
B	130	170	170	205
B1	190	220	240	280
B2	190	240	280	335
b (не менее)	10	12	16	19
L	220	285	355	460
L1	100	120	150	200
H	335	585	750	980
h (не менее)	10	12	16	16
7. Масса, кг	39	85	139	280
Код ОКП	3473222061	3473220161	3473220261	3473220361

Изготовитель: Красногвардейский крановый завод.

Примечания

* По требованию заказчика тали могут быть изготовлены с высотой подъема 6,9 и 12 метров.

Таль ручная передвижная червячная предназначена для подъема грузов и перемещения их по подвесному монорельсовому пути двутаврового сечения, а также применяется в качестве механизма подъема и механизма передвижения для ручного однобалочного крана. Таль состоит из собственно тали, грузовой пластинчатой цепи, подвески и двух тяговых цепей (для привода механизма подъема и для привода механизма передвижения). Привод механизма передвижения, помещенный на одной из щек тали, состоит из зубчатой цилиндрической передачи, тягового колеса и сварной тяговой цепи. Подъемный механизм тали состоит из 2-х узлов подвесной обоймы, содержащей передаточное тормозное и приводное устройство и подвесной блочной обоймы. Узлы связаны между собой грузовой пластинчатой цепью.

Нач. тех. отд.	Свердлов		
Н. контр.	Разводовская		
Гл. спец.	Ярольникова		9.2.86
Рук. гр.	Горбатова		
Ст. инж.	Сидорова		

27-0-3.86-4-12

Таль ручная передвижная червячная ГОСТ 1106-74.

Стадия	Лист	Листов
Р	1	1

ЦНИИЭП Сборочные единицы для строительных и погрузочных комплексов

Инв. № подл. | Подп. и дата | Взам. инв. №

Общий вид

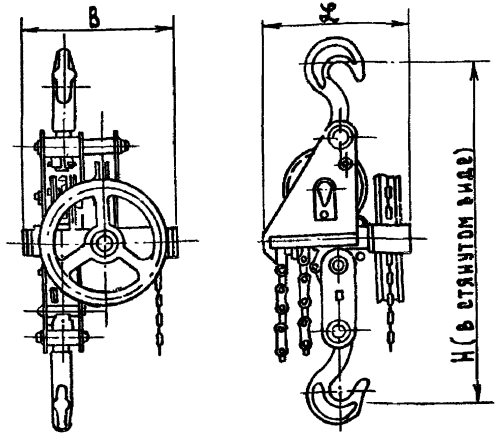

Таль предназначена для подъема грузов при производстве различных ремонтных, монтажных и других работ.

Она может быть подвешена стационарно или на передвижную кошку, когда есть необходимость в горизонтальном перемещении поднимаемых грузов. Таль состоит из собственно тали, грузовой пластинчатой цепи, подвески и тяговой цепи. Собственно таль состоит из двух основных узлов: верхней подвесной обоймы, содержащей тормозной и приводной механизмы и подвижной блочной обоймы. Узлы связаны между собой грузовой пластинчатой цепью. Тормозной механизм обеспечивает плавное опускание и автоматическую остановку груза.

Подъем груза производится путем вращения тягового колеса посредством тяговой цепи по часовой стрелке, а опускание груза - вращением тягового колеса против часовой стрелки.

Техническая характеристика

1.	Грузоподъемность, т	1	5	8
* 2.	Высота подъема груза, м	3	3	3
3.	Тяговое усилие цепи механизма подъема кгс	30	75	75
4.	Габаритные размеры, мм			
	B	180	360	460
	L	205	350	440
	H	430	850	1200
5.	Масса, кг	23	110	220
	КОД ОКП	3417321021	3417321051	3417321061

Изготовитель: Красногвардейский крановый завод

Примечания:

1. Таль может эксплуатироваться как в закрытых помещениях, так и на открытом воздухе при температуре окружающей среды от +40°С до -40°С.
2. Таль не должна эксплуатироваться во взрывоопасной среде.
* 3. По требованию заказчика таль может быть изготовлена с высотой подъема до 12 м.

Нач. треста	Свердлов		
Н. контр.	Разводовская		9.2.86
Гл. спец.	Ирольникова		
Рук. гр.	Горбатова		
Ст. инж.	Сидорова		

27-0-3.86-4-13

Таль ручная червячная

ГОСТ 1107-52

Стадия	Лист	Листов
Р	1	1

ЦНИИЭП торгово-бытовых зданий и туристских комплексов

21185-04

Инв. № подл. | Подп. и дата | Взам. инв. №

Альбом IV

Тип 27-0-3.86

Ал. IV

т.п. 27-0-3.86

Общий вид

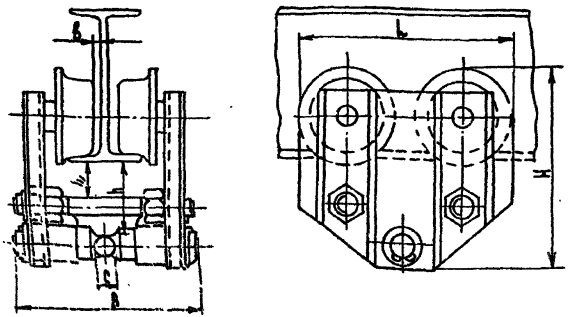

Техническая характеристика

1. Грузоподъемность, тс	1,0
2. №№ двутавровых балок	
по ГОСТ 8239-72	16;18;20
по ГОСТ 19425-74	18 м
3. Радиус закругления пути не менее, м	1,0
4. Габаритные размеры, мм	
L	220
B	200
H	195
h	62
c	28
h_1	28
в	18
5. Масса, кг	11
код ОКП	3167110001

Изготовитель: Красногвардейский Крановый завод

Примечания:

1. Кошка может эксплуатироваться как в закрытых помещениях, так и на открытом воздухе при температуре окружающей среды не ниже 20° С.
2. Кошка не предназначена для эксплуатации во взрывоопасной среде.

Кошка с ручным приводом предназначена для перемещения подвешенного к ней груза по подвесному монорельсовому пути двутаврового профиля.

Для подъема перемещаемого груза на траверсу кошки может быть подвешена таль ручная.

Кошка представляет собой тележку, опирающуюся на 4 ходовых ролика, которые перекатываются по нижней полке двутавровой балки.

Груз присоединяется к грузовой траверсе и рабочий толкая груз, заставляет вращаться ходовые ролики, что приводит к перемещению кошки по балке, а вместе с ней и перемещению груза.

Нач. отд.	Свердлов			27-0-3.86-4-14	
Н. контр.	Разводовский			Кошка с ручным приводом 1А ГОСТ 47-63	Стадия: Р; Лист: 1; Листов: 1
Гл. спец.	Игольникова		9286		
Рук. гр.	Горбатова				
Ст. инж.	Сидорова				

21185-04

Инв. № подл. | Подп. и дата | Взам. инв. №

Ал. IV

т.м. 27-0-3.86

Общий вид

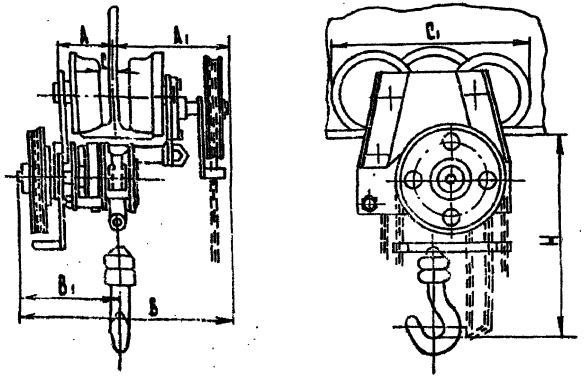

Таль предназначена для подъема и перемещения различных грузов по подвесному однорельсовому пути двутаврового сечения. Применяется в помещениях, когда требуется подъем крюка возможно ближе к подвесной балке.

Таль представляет собой устройство, состоящее из подъемного механизма с зубчатой передачей и механизма передвижения с 4 ходовыми колесами, из которых два снабжены зубчатыми венцами. Оба механизма смонтированы на 5 щеках из листовой стали, связанных между собой распорками.

Основные узлы подъемного механизма: две пары зубчатых шестерен, ручной приводной механизм с тяговым колесом и тяговой цепью и тормоз.

Подъем груза осуществляется сварной калиброванной или пластинчатой цепью.

Грузовой крюк нижней подвески может свободно поворачиваться вокруг своей оси.

* По требованию заказчика таль может быть изготовлена с высотой подъема до 12 м.

Техническая характеристика

1 Грузоподъемность, т с	2
* 2 Высота подъема, м	3
3 №№ двутавровых балок однорельсового пути по ГОСТ 8239-72.	22-27
4 Радиус закругления однорельсового пути не менее, м	2.0
5 Тяговое усилие, Н	
подъема груза	588
передвижения	98
6 Скорость подъема груза, м/мин	0.63
7 Скорость передвижения тали, м/мин	7.0
8 Габаритные размеры, мм	
A	125
A_1	195
B	390
B_1	195
C не менее	15
C_1	340
H	350
9 Масса с цепями, кг	
сварными калибр.	65
пластинчатыми	75

Код ОКП 3173212031

Изготовитель: Красногвардейский крановый завод

Нач.тех.отд.	Сверялов		
Н.контр.	Сидорова		
Гл.спец.	Игольникова		9.2.86
Рук.гр.	Горбатова		
Ст.инж.	Разводовский		

27-0-3.86-4-15

Таль ручная передвижная шестеренная г/п 2 т.с.

Стадия	Лист	Листов
Р	1	1

ЦНИИЭП торгово-бытовых зданий и туристских комплексов

21185-04

Инв. № подл. | Подп. и дата | Взам. инв. №

Общий вид

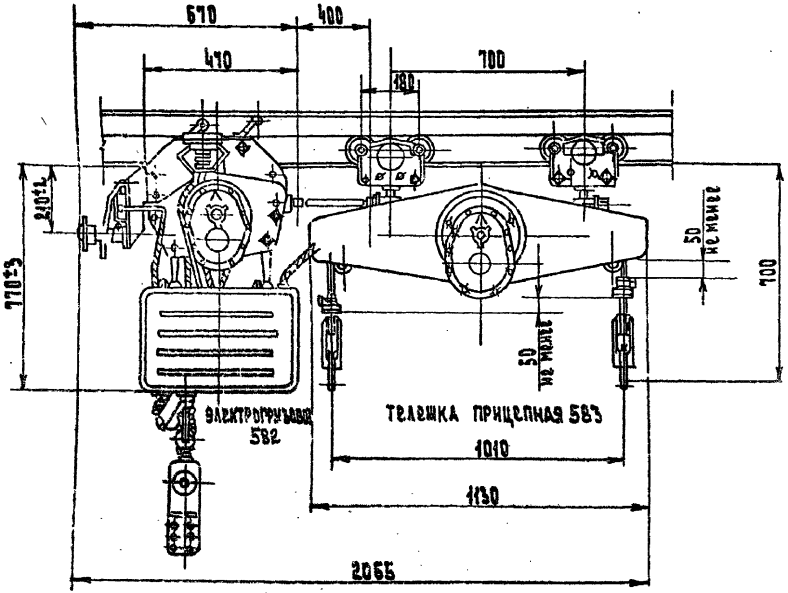

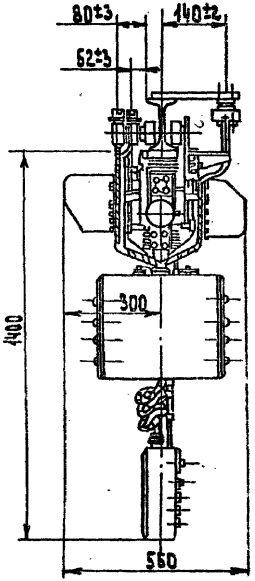

				27-0-3.86-4-16
Нач.тех.отд.	Свердлов			Электрогрузовоз подвесной с автоматическим адресованием грузов и с прицепной тележкой 583
Н.контр.	Разводовская			
Гл.спец.	Игольникова		12.86	
Рук.гр.	Горбатова			
Ст.инж.	Сидорова			

Стадия	Лист	Листов
Р	1	1

ЦНИИЭП торгово-бытовых зданий и туристских комплексов

21185-04

Инв.№ подл. | Подп. и дата | Взам.инв.№

Назначение и область применения:

Электрогрузовозы с автоматическим адресованием предназначены для механизации транспортных и погрузочно-разгрузочных работ на предприятиях различных отраслей народного хозяйства и обеспечивают транспортирование грузов по заданному адресу без сопровождающего.

Электрогрузовоз состоит из электротягача по проекту №582, несущего электрошкаф с адресующим устройством и являющегося тяговым органом прицепной тележки по проекту №583 или №608.

Кроме того, в качестве прицепной тележки может быть использована серийная электротталь, высотой подъема до 6 м на ходовой тележке.

Электрогрузовозы приспособлены для движения по подвесному монорельсовому пути из двутавровой балки.

Электрогрузовозы могут работать на трассах, имеющих наклонные участки с углом наклона до 15°.

Грузоподъемность электрогрузовоза в зависимости от угла наклона подвесного пути дана в прилагаемой таблице.

№№ п/п	Угол наклона подвесного пути, град.	Номинальный режим			Кратковременная перегрузка		
		Номинальное тяговое усилие на приводном катке, кгс	Усилие на тяге, кгс	Наибольшая грузоподъемность включая вес прицепной тележки, кгс	Номинальное тяговое усилие на приводном катке, кг.	Усилие на тяге, кгс	Наибольшая грузоподъемность включая вес прицепной тележки, кгс
1	0	125	100	2000	150	125	—
2	5		90	900		115	1000
3	10		75	400		100	500
4	15		65	250		90	350

Электрогрузовозы предназначены для работы как внутри помещений, так и на открытом воздухе при условии устройства защитного козырька над монорельсом и троллеями.

Запрещается применение электрогрузовозов во взрывоопасных и пожароопасных помещениях, а также для перевозки людей, взрывчатых, ядовитых, агрессивных и других опасных грузов расплавленного и разогретого металла.

Электрогрузовозы могут применяться в пожароопасных помещениях класса П-IIа при условии, что подвесные пути не будут расположены над скоплениями воспламеняющихся материалов.

Принципиальные электрические схемы предусматривают работу электротягача с подвижным составом в следующих 2 исполнениях:

I исполнение — работа на кольцевой трассе со стрелочными переводами. Количество рабочих мест адресования — 25. Количество стрелочных переводов (входных) — 25. Движение электротягача — односторонее.

На трассе могут работать одновременно несколько электрогрузовозов.

II исполнение — работа на незамкнутой трассе без стрелочных переводов. Количество рабочих мест — 25. Движение электротягача в обе стороны „вперед" и „назад".

На трассе работает один электрогрузовоз.

Инв.№ подл. | Подп. и дата | Взам. инв.№

				27-0-3.86-4-17	
Нач.тех.отд.	Свердлов			Электрогрузовоз подвесной с автоматическим адресованием грузов	Стадия: Р; Лист: 1; Листов: 1
Н.контр.	Сидорова				ЦНИИЭП торгово-бытовых зданий и туристских комплексов
Гл.спец.	Игольникова		12.86		
Рук.гр.	Горбатова				
Ст.инж.	Разводовская				

Электротягач 582

Техническая характеристика

1. Тяговое усилие, кгс:	
а) номинальное	125
б) наибольшее	150
2. Скорость передвижения, м/мин.	30
3. Двутавровые балки подвесных путей №16, №24 ГОСТ 8239-72; №18м, №24м ГОСТ №425-74	
4. Радиусы поворота минимальные, м	
а) в горизонтальной плоскости	1.25
б) в вертикальной плоскости	3.0
5. Наибольший угол подъема трассы, град	15
6. Мощность, квт	
а) передвижения при ПВ-25%	0.9
б) подъема подвесного пульта	0.08
7. Габаритные размеры, мм	
длина	670
ширина	560
высота до нижней полки двутавра от шкафа с электроаппаратурой	770
от подвесного пути	1400
8. Масса, кг	
а) без электрооборудования	100
б) с электрооборудованием	160

Код ОКП

Электрогрузовоз с тележкой 583 — 3179216100104

Электрогрузовоз с тележкой 5608 — 3179216100203

Изготовитель: Московский завод „Красный металлист".

Тележка прицепная 583

Техническая характеристика

1. Грузоподъемность, кгс	500
2. Высота подъема груза, м	7
3. Скорость подъема груза, м/мин	8
4. Расстояние между крюками, мм	1810
5. Мощность, квт	0.85
6. Габаритные размеры, мм	
длина	1130
ширина	560
высота до нижней полки двутавра от верхнего положения крюков	700
7. Масса, кг	105

Тележка прицепная 5608

Техническая характеристика

1. Грузоподъемность, кгс	500×2
2. Высота подъема груза, м	6
3. Скорость подъема груза, м/мин	8
4. Расстояние между крюками, мм	750
5. Мощность, квт	0.85×2
6. Габаритные размеры, мм	
длина	1300
ширина	360
высота до нижней полки двутавра от верхнего положения крюков	750
7. Масса, кг	130

27-0-3.86-4-16

Нач. техот	Кварталов		Электрогрузовоз подвесной с автоматическим адресованием грузов и с прицепными тележками 583 и 5608
Н. контр.	Разумовская		
Гл. спец.	Шлейникова	02.86	
Рук. гр.	Ерёмичева		
Ст. инж.	Ефимова		

Стадия: Р; Лист: 1; Листов: 1

ЦНИИЭП торгово-бытовых зданий и туристских комплексов

Копировал

Формат А3

Инв. № подл. | Подп. и дата | Взам. инв. №

т.п. 27-0-3.86

Общий вид

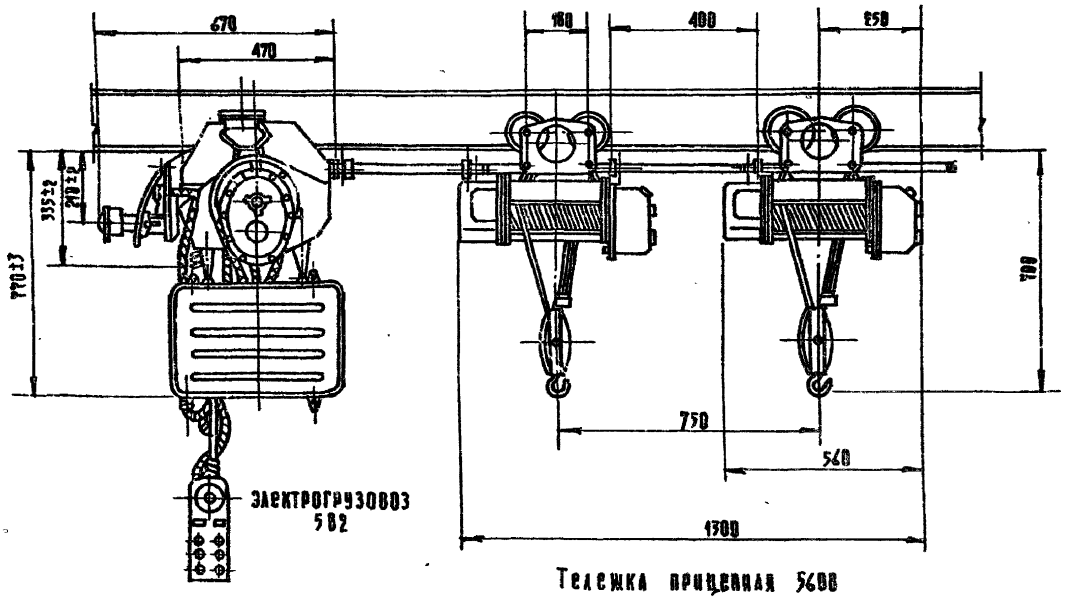

Тележка прицепная 5608

				27-0-3.86-4-19			
Начтехн.	Свердлов			Электрогрузовоз подвесной с автоматическим адресованием грузов и с прицепной тележкой 5608	Стадия	Лист	Листов
Н.контр.	Разводовская				Р	1	1
Гл.спец.	Игольчикова		9.86		ЦНИИЭП торгово-бытовых зданий и туристских комплексов		
Рук.гр.	Горбатова						
Ст.инж.	Сидорова						

Общий вид

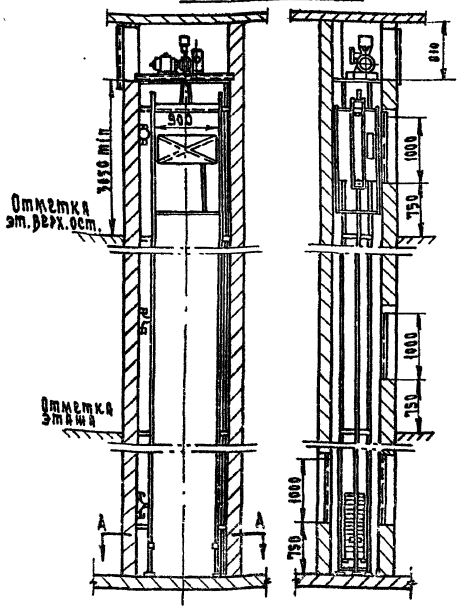

А - А

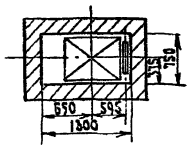

Техническая характеристика

1. Грузоподъемность, кгс — 100
2. Количество остановок — 14
3. Скорость движения кабины, м/с — 0.5
4. Мощность, квт — 1.0
5. Род тока — трехфазный переменный
6. Напряжение, в — 380/220
7. Высота подъема, мм — до 45000
8. Габаритные размеры кабины, мм:
   - ширина — 900
   - глубина — 650
   - высота — 1000
9. Внутренние размеры шахты, мм
   - ширина — 1300
   - глубина — 750
10. Размеры машинного отделения, мм
    - ширина — 1300
    - глубина — 750
    - высота — 800
11. Масса, кг — 1000 ÷ 2850
    Марка — ПГ-239
    Код окп — 48362 11213

Изготовитель: ст. Платоновка
Тамбовская область п/я ЯТ-30/3

1. Длина несущих канатов и подвесного кабеля определяется в соответствии с заказом.
2. Пол приямка заливается цементным раствором на высоту 50 мм после установки направляющих и упора под противовес.
3. Блок управления устанавливается вблизи лифта на нижней или верхней остановке.

Лифт малый грузовой предназначен для под'ема и опускания грузов, упакованных в ящики, мешки, короба с одного этажа на другой в магазинах и на предприятиях общественного питания.

Задание на проектирование строительной части лифтовых установок см. альбом АТ-5.00-003 ЦПКБ. „Союзлифтмаш"

Нач.тех.отд.	Свердлов		
Н.контр.	Сидорова		
Гл.спец.	Игольникова		9286
Рук.гр.	Горбатова		
Ст.инж.	Разводовская		

27-0-3.86-4-20

Лифт грузовой малый (общего назначения) Q - 100 кг

Стадия	Лист	Листов
Р	1	1

ЦНИИЭП торгово-бытовых зданий и туристских комплексов

Копиров. Вид.

Формат А3

21185-04

т.м. 27-0-3.86

Инв. № подл. | Подп. и дата | Взам. инв. №

Ал. IV

т.м. 27-0-3.86

Общий вид

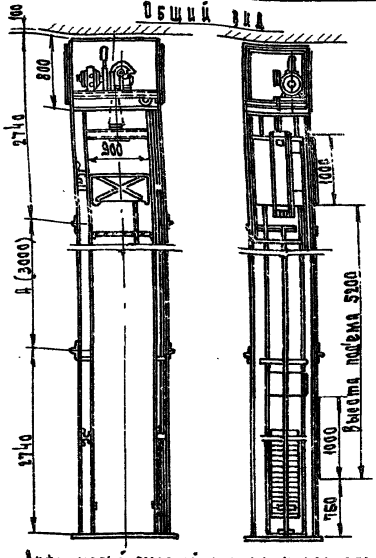

План шахты

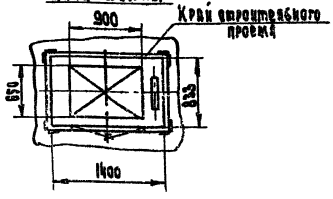

План гнезд под анкерные болты для крепления шахты

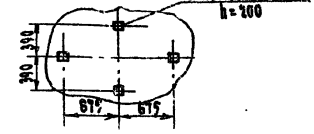

Техническая характеристика

1.	Грузопод'емность, кгс	100
2.	Количество остановок	2
3.	Скорость движения кабины, м/с	0,5
4.	Мощность электродвигателя, квт	1,0
5.	Род тока трехфазный переменный	
6.	Напряжение, в	220/380
7.	Высота под'ема, мм	5200
8.	Габаритные размеры кабины, мм:	
	ширина	900
	глубина	850
	высота	1000
9.	Внутренние размеры шахты, мм:	
	ширина	1300
	глубина	750
10.	Размеры машинного отделения, мм:	
	ширина	1300
	глубина	750
	высота	800
11.	Масса, кг	1500-1600
	Марка	ПГ-241
	Код ОКП	483621 12 13
	Изготовитель:	ст. Платоновка Тамбовская обл. п/я ЯТ 30/3

Лифт малый грузовой предназначен для под'ема и опускания грузов, упакованных в ящики, мешки, корова с одного этажа на другой в магазинах и на предприятиях общественного питания.

Задания на проектирование строительной части лифтовых установок смотри альбом АТ-6.00.003 ЦПКБ „Союзлифтмаш"

1. Длина несущих канатов и подвесного кабеля определяются при заказе.
2. Высота секции „А" определяется в соответствии с заказом.
3. Количество шахтных дверей, их расположение определяется при заказе.
4. Блок управления устанавливается вблизи лифта на нижней или верхней остановке.
5. Допускается уменьшение высоты расположения дверей от 750 до 50 мм с соответствующим уменьшением высоты верхнего этажа до 2400 мм и углублением приямка под шахту лифта.

Нач.техо	Свердлов			27-0-3.86-4-21
Н.контр	Сидорова			Лифт грузовой малый в металлической шахте Q=100 кг
Гл.спец.	Игольникова		9.286	
Рук.гр.	Горбатова			
Ст.инж.	Разводовская			

Стадия	Лист	Листов
Р	1	1

ЦНИИЭП торгово-бытовых зданий и туристских комплексов

Инв. № подл. | Подп. и дата | Взам. инв. №

Копиров. Формат А3

21185-04

Ал. IV

т. м. 27-0-3.86

Общий вид

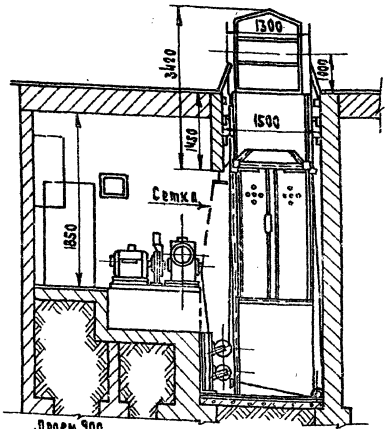

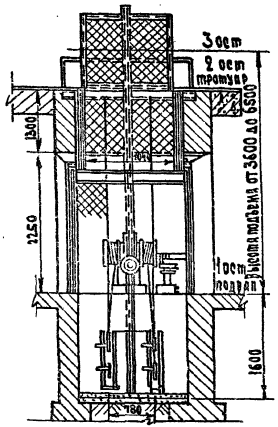

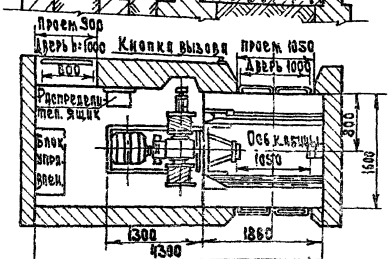

Техническая характеристика

1. Грузоподъемность, кгс — 500
2. Количество остановок — 3
3. Скорость движения кабины, м/с — 0.18
4. Мощность, квт — 8.0
5. Род тока — трехфазный переменный
6. Напряжение, в — 220 / 380
7. Максимальная высота подъема, м — 6,5
8. Габаритные размеры платформы, мм:
   - ширина — 1000
   - глубина — 1500
9. Внутренние размеры шахты, мм
   - ширина — 1500
   - глубина — 1600
10. Система управления - кнопочное наружное с отметки расположения люка
11. Масса, кг — 3050÷3200
    Код ОКП — 4836124312

Изготовитель: ст. Платоновка
Тамбовская область
п/я ЯТ-30/3

Лифт вышимной предназначен для работы в торговых и складских подвальных помещениях. Он служит для подъема и спуска упакованных грузов.

Лифт состоит из электропривода с двухбарабанной лебедкой, грузовой платформы, шахтных дверей, двухстворчатого автоматически закрывающегося и запирающегося люка и электрооборудования.

Электролебедка устанавливается на уровне подвала, кабина представляет собой платформу с двумя боковыми сетчатыми стенками и дугой для автоматического открывания крышки люка.

Лифт выпускается на три остановки: первая остановка на уровне пола подвала, вторая остановка на уровне поверхности земли, третья остановка на высоте 1 метра от уровня земли.

Задание на проектирование строительной части лифтовых установок см. альбом АТ-6.00-003 ЦПКБ „Союзлифтмаш"

Нач. техн.	Евграфов		
Н. контр.	Сидорова		
Гл. спец.	Игольникова		9.2.86
Рук. гр.	Горбатова		
Ст. инж.	Разводовская		

27-0-3.86-4-22

Лифт грузовой тротуарный Q = 500 кг

Стадия	Лист	Листов
Р	1	1

ЦНИИЭП торгово-бытовых зданий и туристских комплексов

Копиров. [signature]

Формат А3

21185-04

Инв. № подл.	Подп. и дата	Взам. инв. №

Варианты расположения машинного отделения

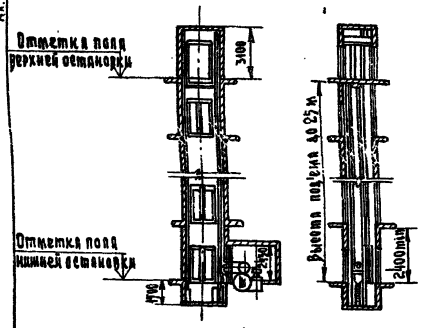

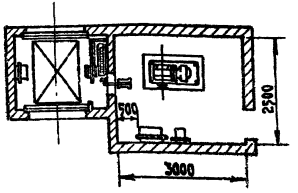

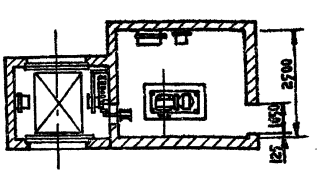

Код ОКП 48693200000

Изготовитель: Московский опытно-экспериментальный лифто-строительный завод

Марка	Грузоподъемность	Количество остановок	Скорость	Максимальная высота подъема	Размеры кабины ширина глубина высота наружные	Размеры шахты ширина глубина внутрен. габ.	Строительный проем двери шахты ширина высота	Проем в свету двери кабины и шахты ширина высота	Высота верхнего этажа	Глубина приямка	Машинное отделение расположение	Машинное отделение ширина глубина	Напряжение, мощность двигателя	Напряжение	Сигнализация	Система управления
	кгс		м/с	м	мм	мм	мм	мм	мм	мм		мм	кВт	В		
ЛГ-294	500	4 0 8	0,5	27	1000×1500×2000	1700×1700	1060×2150	850×2000	3100	1500	Нижнее сбоку	3000×2500×2450	7,0	380 ИЛИ 220	Световая	1. Кнопочное внутреннее с проводами с сигнальным выводом кабины с каждой остановки. 2. Кнопочное наружное с сигнальным выводом кабины с каждой остановки.
ЛГ-295					1500×2000×2030	2200×2200	1450×2000	1250×2000	3100	1500						

Задания на проектирование строительной части лифтовых установок см. альбом АТ-Б.00-003 ЦПКБ „Союзлифтмаш".

Гл.инж.пр.	Гершгольц	
Гл.констр.	Сидорова	
Гл.спец.	Гульбинкова	12.86
Рук.гр.	Горбатова	
Ст.инж.	Резвовецкий	

27-0-3.86-4-23

Лифт грузовой вышечной Q = 500 кг

Стадия	Лист	Листов
Р	1	1

ЦНИИЭП торгово-бытовых зданий и комплексного обслуживания населения

Копировал

Формат А3

Ал. 9

т.п. 27-0-3.86

Инв.№ подл. | Подп. и дата | Взам.инв.№

Альб. 6

Общий вид

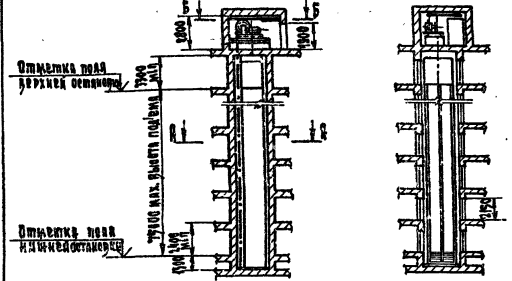

А - А

План шахты

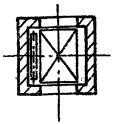

Б - Б

План машинного отделения

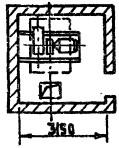

Марка	Грузоподъемность кг	Количество остановок	Скорость м/с	Максимальная высота подъема м	Размер кабины ширина х глубина х высота (внутренние) мм	Размер шахты ширина х глубина (внутренние) мм	Строительный проем двери шахты ширина х высота мм	Проем в свету двери шахты и кабины ширина х высота мм	Диаметр шкива по оси каната мм	Глубина приямка мм	Машинное отделение Расположение	Машинное отделение Ширина х высота х глубина мм	Потребляемая мощность кВт	Напряжение В	Сигнализация	Система управления
ЛГ-016	500	до 20	0,5	75	1600×1500×2000	1800×1700	1050×2150	850×2000	3300	1300	Верхнее	3150×2700×2800	7,0	380 или 220	Светозвуковая	1. Кнопочное внутреннее с сигнальным рызорным устройством (с проводником) 2. Кнопочное наружное с 1-ой и 2-ой остановки с сигнальным рызором на этажи
ЛГ-019					1500×2000×2000	2100×2200	1450×2150	1750×2000	3300	1300		3150×3300×2800				

Код ОКП 4875 00 00 00

Изготовитель: Московский опытно-экспериментальный лифто-строительный завод

Задание на проектирование строительной части лифтовых установок см. альбом „АТ-6.00-003 ЦПКБ „Рензлифтмаш".

Гл.инженер	Кирсанов		27-0-3.86-4-24
Гл.констр.	Шагурин		
Гл.спец.	Остальский	12.86	Лифт грузовой общего назначения Q=500 кг
Рук.гр.	Куприянов		Стадия Раб. Р / Листов 1
Ст.инж.	Разработчик		ЦНИИЭП торгово-бытовых зданий и комплексов

Копировал Формат А3

21185-04

Инв.№ подл. | Подп. и дата | Взам. инв.№

27-0-3.86

Ал.У

т.м. 27-0-3.86

Общий вид

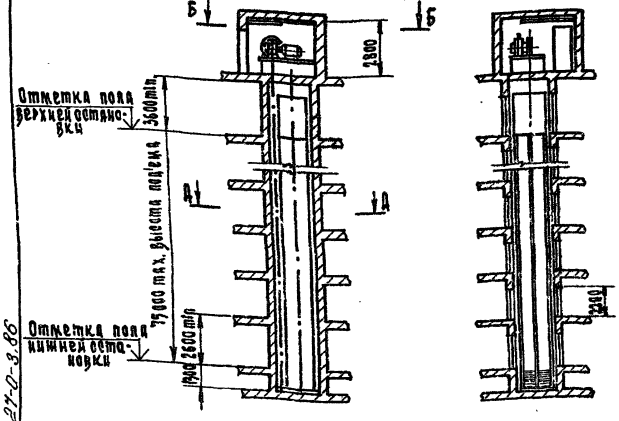

А - А
План шахты

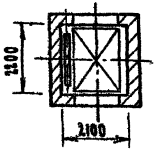

Б - Б
План машинного отделения

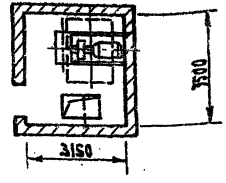

КОД ОКП 483603 0000
Изготовитель: Сердобский завод „Строммашин"

Марка	Грузоподъемность	Количество остановок	Скорость	Минимальная высота подъема	Размер кабины ширина х глубина х высота дверные	Размер шахты ширина х глубина фактические	Строительный проем шахты ширина х высота	Проём в стене двери шахты ширина х высота	Высота верхнего этажа	Глубина приямка	Машинное отделение: Расположение	Ширина х глубина х высота	Мощность машины двигателя	Напряжение	Сигнализация	Система управления
пг.	кг		м/с	м	мм	мм	мм	мм	мм	мм		мм	кВт	В		
28Т	1000	10 20	0,7	75	1500х2000х2200	2400х2200	1010х2450	1750х2200		1300	верхнее	3150х3500х2800	11,0	380	Световая	1. Переговорная связь, интерфон 2. Без переговорной связи кнопочная

Задание на проектирование строительной части лифтовых установок см. альбом 27-6.00-003 ЦПКБ „Союзлифтмаш"

Нач.тех.отд.	Сердалов		
Н.контр.	Сидорова		
Гл.спец.	Гроздников		9.86
Рук.гр.	Ерёмина		
Исп.инж.	Разводовский		

27-0-3.86-4-25

Лифт грузовой общего назначения Q= 1000 кг

Стадия	Лист	Листов
Р	1	1

ЦНИИЭП торгово-бытовых зданий и туристских комплексов

Копиров. Вид.

Формат А3

21185-04

Общий вид

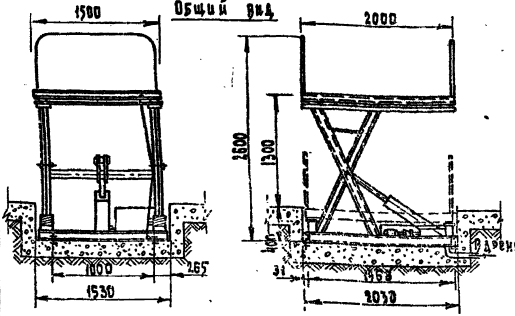

Схема приямка для установки стола

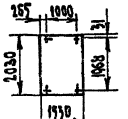

Глубина приямка 400мм

Техническая характеристика

1.	Грузоподъемность, кг	500
2.	Высота подъема платформы, мм	1200
3.	Скорость движения платформы, м/с	
	при подъеме	0.085
	при спуске	0.13
4.	Рабочее давление в гидросистеме, кг/см²	50
5.	Емкость гидросистемы, л	24
6.	Номинальная мощность, квт	2,5
7.	Род тока-переменный трехфазный	
	частота, гц	50
8.	Габаритные размеры, мм	
	длина	2000
	ширина	1500
	высота:	
	с опущенной платформой	400
	с поднятой платформой / без ограждения /	1300
9.	Масса, кг	765
	Код ОКП	5151562016

Изготовитель: Объединение „Квартстмаш"

Подъемная платформа представляет собой сварную раму, покрытую рифленым листом, на которой смонтированы ограждения, предохранительная планка, верхние опоры рычагов и конечные выключатели предохранительного устройства.

Требования к монтажу и установке.

Стол устанавливается в приямке. Приямок бетонируется и обеспечивается отводом грунтовых вод и атмосферных осадков.

Основание приямка оборудуется анкерными болтами ф12 по ГОСТ 24379.1-80.

Пусковая электроаппаратура размещается в специальной коробке, которая смонтирована вне стола и устанавливается в помещении, защищенном от атмосферных воздействий.

Стол подъемный предназначен для механизированной погрузки и выгрузки грузов из автомашин и железнодорожных вагонов на предприятиях торговли, где отсутствует погрузочно-разгрузочная площадка.

Стол состоит из неподвижного основания и подъемной платформы, соединенных рычагами. Подъемное устройство стола содержит гидроцилиндр плунжерного типа с гидроприводом.

Основание стола представляет собой раму сварной конструкции, на которой закреплены нижние опоры рычагов силовой гидроцилиндр, все элементы гидросистемы и конечные выключатели, контролирующие пределы подъема и спускания платформы.

Начальник отд.	Суворова		
Гл. констр.	Сидорова		
Гл. спец.	Агеенкова		12.86
Рук. гр.	Гарантова		
Ст. инж.	Разгонобская		

27-0-3.86-4-25

Стол подъемный ПС-900

Стадия	Лист	Листов
Р		

ЦНИИЭП торгово-бытовых зданий

Копировал

Формат А3

21185-04

Инв. № подл. | Подп. и дата | Взам. инв. №

Альб. V

т.м. 27-0-3.86

Ал. IV

т.м. 27-0-3.86

Общий вид

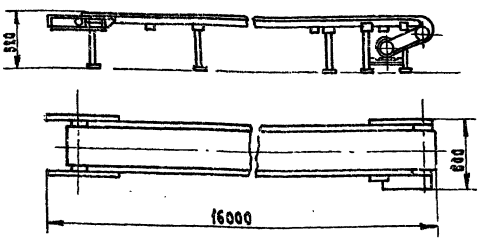

Конвейер ленточный стационарный с прорезиненной лентой шириной 500 мм предназначен для транспортирования штучных грузов, либо грузов в таре, массой до 100 кг в горизонтальном и наклонном (до 15°) направлениях в продовольственных складах и других помещениях промышленного назначения.

Конвейер ленточный - транспортирующее устройство непрерывного действия, несущим и тяговым органом которого является движущаяся бесконечная лента.

Техническая характеристика

1. Расчетная производительность, т/ч — 90
2. Скорость движения ленты, м/с — 0.6
3. Характер груза — Штучный
4. Масса груза максимальная, кг — 100
5. Габарит груза в плане по максимальному размеру, мм — 400
6. Диаметр приводного барабана, мм — 168
7. Диаметр неприводного барабана, мм — 105
8. Диаметр ролика, мм — 57
9. Тип ленты — БКНА
10. Тип мотор-редуктора — МП32
11. Габаритные размеры:
    - высота, мм — 520
    - ширина средней части, мм — 600
    - длина наибольшая, м — 16
12. Масса при наибольшей длине, кг — 450

Код ОКП 3161111021 07

Изготовитель: Полевской машиностроительный завод

Начтехл.	Свердлов		
Н.контр.	Горбатова		
Гл.спец.	Игольникова		9.2.86
Рук.гр.	Миролюбова		
Ст.инж.	Сидорова		-

27-0-3.86-4-27

Конвейер ленточный стационарный с прорезиненной лентой КЛП-50

Стадия	Лист	Листов
Р	1	1

ЦНИИЭП

Копиров. Формат А3

Инв. № подл. | Подп. и дата | Взам. инв. №

Ал. IV

т.п. 27-0-3.86

Транспортер ленточный стационарный предназначен для перемещения штучных грузов в горизонтальном или наклонном направлении на расстояние до 50 м.

Транспортеры выпускаются с шириной ленты: 400; 650; 800 и 1000 мм. Транспортеры с шириной ленты 400 мм применяются при транспортировании мелких грузов, размер которых по диагонали не превышает 400 мм, а при ширине ленты 650, 800 и 1000 – для транспортирования посылок, мешков с корреспонденцией и других грузов.

Транспортеры могут быть подвесными или напольными, горизонтальными или наклонными.

Транспортеры набираются из типовых узлов: станции приводной, станции натяжной, секций промежуточных, электрооборудования.

Станция приводная предназначена для установки привода, приводного барабана или мотор-барабана и других узлов. Промежуточная часть транспортера набирается из типовых секций. Основной промежуточной секцией является секция длиной 2 м. При необходимости вводятся секции длиной 1 м и 1,5 м. Станции натяжные изготавливаются двух типов: однобарабанные и трехбарабанные. Электрооборудование транспортера состоит из пульта управления и шкафа управления. Пульт управления имеет два исполнения: напольное и навесное (на стене, на колонне).

Транспортер имеет бортовое ограждение: высокое – 200 мм или низкое – 40 мм.

Требования к установке.

1. Кнопки „стоп аварийный" устанавливаются по длине транспортера через каждые 10 м в месте, удобном для обслуживания (на обшивке транспортера или на стене).
2. Аппаратура управления (пульт и шкаф управления) устанавливается в месте, удобном для обслуживания.
3. Приводные станции изготавливаются только с правым расположением привода.

При монтаже возможна перестановка привода.

Типы транспортеров

Группа	Наименование	Шифр	Ширина ленты мм	Тип ограждения	Скорость транспортер. ленты м/сек
Горизонтальные и наклонные	Транспортеры ленточные стационарные с мотор-барабаном, напольные	ТЛСНГМБ-1000	1000	Высокое или низкое	0,3
		ТЛСНГМБ-800	800		0,4
		ТЛСНГМБ-650	650		
	Транспортеры ленточные стационарные со встроенным приводом напольные	ТЛСНГ-1000	1000		0,6
		ТЛСНГ-800	800		
		ТЛСНГ-650	650		
		ТЛСНГ-400	400		
	Транспортеры ленточные стационарные наклонные	ТЛСНН-1000	1000		0,8
		ТЛСНН-800	800		
		ТЛСНН-650	650		
		ТЛСНН-400	400		
	Транспортеры ленточные стационарные двухярусные	ТЛСНГД-1000	1000		1,0
		ТЛСНГД-800	800		
		ТЛСНГД-650	650		
		ТЛСНГД-400	400		
	Транспортеры ленточные стационарные с использованием обратной ленты	ТЛСНГОЛ-1000	1000		1,3
		ТЛСНГОЛ-800	800		
		ТЛСНГОЛ-650	650		
		ТЛСНГОЛ-400	400		

КОДЫ ОКП	ширина ленты транспортера, мм			
	400	650	800	1000
	52 9713 6403	52 9713 6431	52 9713 6451	52 9713 6471

Изготовитель: Ахтырский союзный завод „Промсвязь"

Нач.техн.	Свердлов		
Н.контр.	Сидорова		
Гл.спец.	Ильинкова		9.2.86
Рук.гр.	Горбатова		
Ст.инж.	Разволдова		

27-0-3.86-4-28

Транспортер ленточный стационарный

Стадия	Лист	Листов
Р	1	1

ЦНИИЭП торгово-бытовых зданий и туристских комплексов

Инв. № подл. | Подп. и дата | Взам. инв. №

Копиров. [signature] Формат А3

21185-04

Масса типовых узлов транспортеров ленточных стационарных, кг

Наименование узлов			Ширина ленты В, мм			
	α°	К кат	1000	800	650	400
	горизонтальные	3.0	294	279	263	238
		2.2	289	274	258	233
		1.5	277	262	246	221
		1.1	244	229	213	188
		0.8	241	226	209	185
		0.4	233	218	202	177
	8°	3.0	296	281	265	240
		2.2	291	276	260	235
		1.5	279	264	248	223
		1.1	246	231	215	190
		0.8	243	228	211	187
		0.4	235	220	204	179
	16°	3.0	299	284	268	243
		2.2	294	279	263	238
		1.5	282	267	251	226
		1.1	249	234	218	193
		0.8	246	231	214	190
		0.4	238	223	207	181
	20°	3.0	315	300	284	259
		2.2	310	295	279	254
		1.5	298	283	267	242
		1.1	265	250	234	209
		0.8	263	247	231	206
		0.4	255	239	223	198
	27°	3.0	325	308	292	267
		2.2	318	303	287	262
		1.5	306	291	272	250
		1.1	273	258	239	217
		0.8	271	255	236	214
		0.4	263	247	228	206
	К мотор-барабан.	—	251	231	218	—

Наименование узлов		Ширина ленты В, мм			
		1000	800	650	400
Рамы натяжные	Трехбарабанные	365	340	235	190
	Трехбарабанные низкие	260	240	225	175
	Однобарабанные	187	175	131	102
Секции проектно-натяжные	L = 2,0 м	97	90	80	67
	L = 1,5 м	72	68	62	52
	L = 1,0 м	51	45	38	31
Секции со сдвижной приводной станцией	Левые	—	—	134	120
	Правые	—	—	134	120
	Двухсторонние	—	—	153	137
Секции натяжные	α = 4°	78	67	60	54
	α = 8°	78	67	60	54
	α = 12°	78	67	60	54
	α = 16°	78	67	60	54

Инженер	Гнеральов		
Н. контр.	Сидорова		
Гл. спец.	Пробенкова		12.86
Рук. гр.	Горбатова		
Ст. инж.	Розовская		

27-0-3.86-4-29

Транспортер ленточный стационарный

Стадия Р | Лист 1 | Листов 1

ЦНИИЭП торгового назначения и бытового обслуживания

Копировал

Формат А3

В1185-04

Инв. № подл. | Подп. и дата | Взам. инв. №

Тип. 27-0-3.86

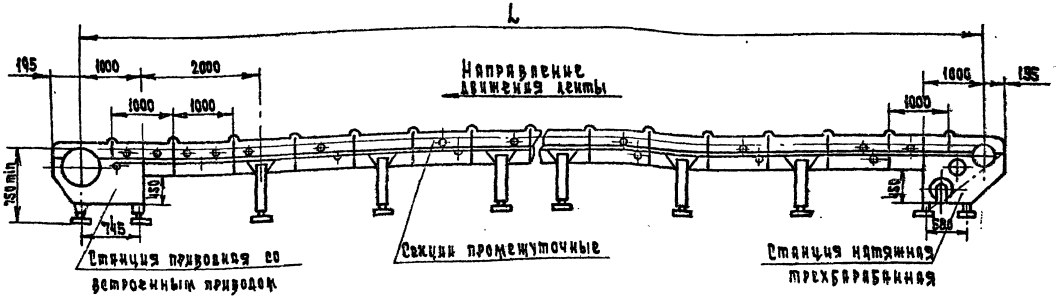

Виды бортовых ограждений

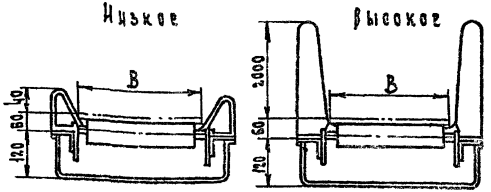

Мощность привода для горизонтальных транспортеров

Ширина ленты В	Мощность привода в квт при длине транспортера:					
мм	5 м	10 м	15 м	20 м	30 м	50 м
400	0.4	0.4	0.8	1.1	1.5	2.2
650	0.4	0.8	1.1	1.5	2.2	3.0
800	0.8	1.1	1.5	2.2	3.0	—
1000	1.1	1.5	2.2	3.0	—	—

Нач. техн.	Свердлов			27-0-3.86-4-30
Н. контр.	Сидорова			Транспортер ленточный стационарный ТЛСНГ
Гл. спец.	Игольникова		9.2.86	
Рук. гр.	Горбатова			
Ст. инж.	Разволоцкая			

Стадия	Лист	Листов
Р	1	1

ЦНИИЭП торгово-бытовых зданий и туристских комплексов

Копировал В.

Формат А3

Инв. № подл. | Подп. и дата | Взам. инв. №

т.м. 27-0-3.86

Ал. 0

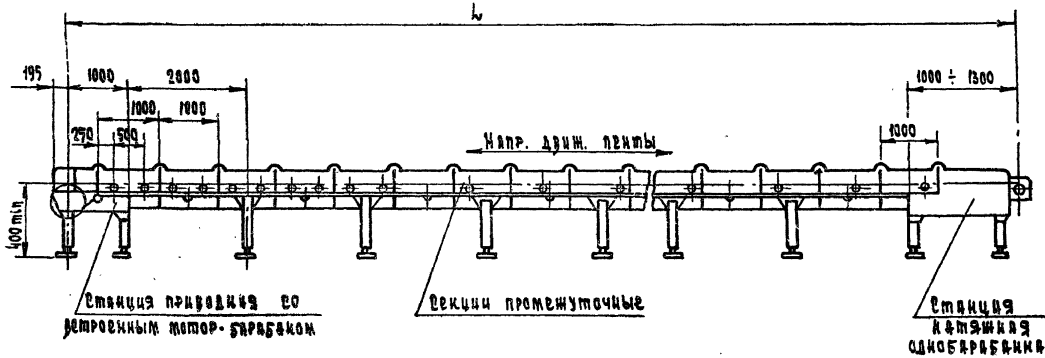

Виды бортовых ограждений

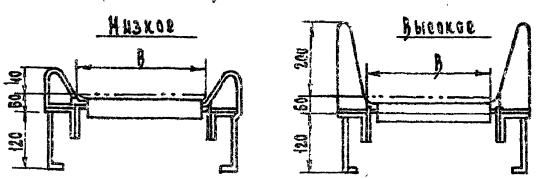

Нач.тех.отд.	Свердлов			27-0-3.86-4-31
Н.контр.	Сидорова			Транспортер ленточный стационарный ТАСНГМБ
Гл.спец.	Игольникова		9.2.86	
Рук.гр.	Горбатова			
Ст.инж.	Резвоновская			

Стадия	Лист	Листов
Р	1	1

ЦНИИЭП торгово-бытовых зданий и туристских комплексов

Копиров. [signature] формат А3

Инв. № подл. | Подп. и дата | Взам. инв. №

т.м. 27-0-3.86

Ал. IV

Ал.IV

т.м.27-0-3.86

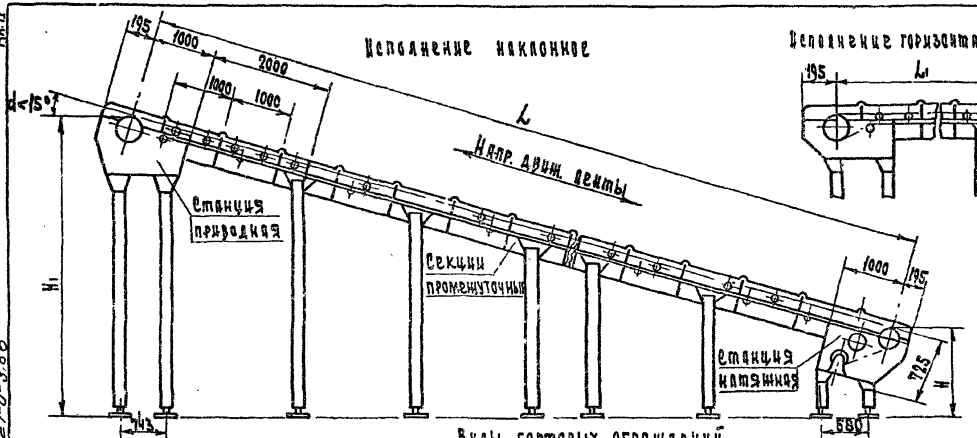

Мощность привода для наклонных транспортеров

Угол подъема	Ширина ленты B, мм	Мощность привода, квт, при длине 5м	10м	15м	25м
до 16°	400	0.8	1.1	1.5	2.2
	650	0.8	1.5	2.2	3.0
	800	1.1	2.2	3.0	—
	1000	1.5	2.2	3.0	—
от 16° до 30°	400	1.1	1.5	2.2	3.0
	650	1.5	2.2	3.0	—
	800	2.2	3.0	—	—
	1000	2.2	3.0	—	—

Виды бортовых ограждений

Высокое при H=1200 мм

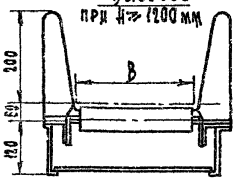

Низкое

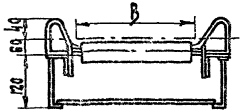

Инв.№ подл.	Подп. и дата	Взам.инв.№	

Нач.вск.о	Сверлов		27-0-3.86-4-32
Н.контр.	Сборейко		Трансп. ленточный стационарный передвижной наклонный тип Н
Гл.архит.	Польников	3.2.86	
Рук.гр.	Горбатов		
Ст.инж.	Разводовский		

Стадия	Лист	Листов
Р	1	1

ЦНИИЭП торгово-бытовых зданий и предприятий общественного питания

Копировал

Формат А3

24185-04

Ал. IV

т.м. 27-0-3.86

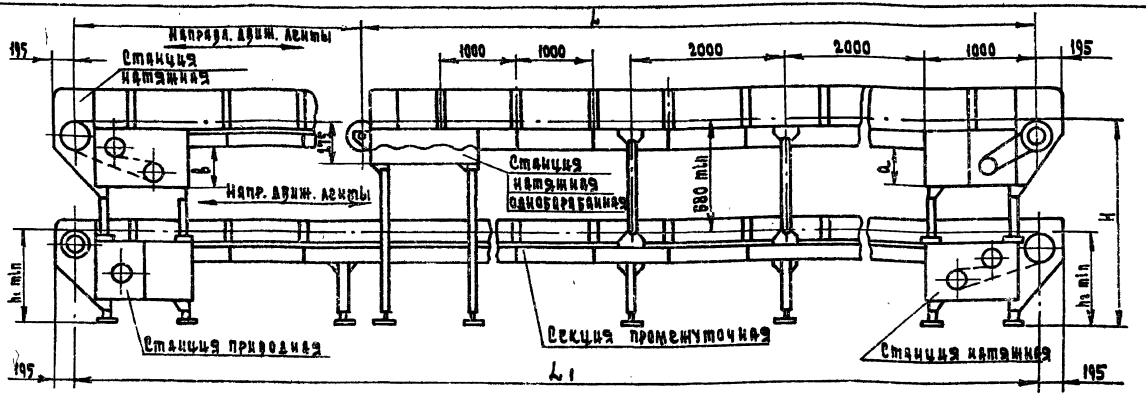

а = 450 для станции с приводом
а = 180 для станции с мотор-барабаном
в = 450 для станции 3х барабанной
в = 245 для станции 3х барабанной низкой
h_1 = 400 мм при станции с мотор-барабаном
h_1 = 750 мм при станции с приводом
h_2 = 400 мм при станции однобарабанной
h_2 = 450 мм при станции 3х барабанной низкой
h_2 = 750 мм при станции 3х барабанной

Виды бортовых ограждений

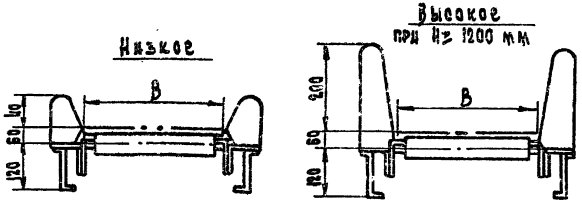

Инв. № подл.	Подп. и дата	Взам. инв. №		

Нач. техн.	Свердлов		27-0-3. 86-4-33	
Н. контр.	Сидорова		Транспортер ленточный стационарный двухъярусный ТЛСНГД	Стадия / Лист / Листов: Р / 1 / 1
Гл. спец.	Игольникова	3.2.86		ЦНИИЭП торгово-бытовых зданий и туристских комплексов
Рук. гр.	Горбатова			
Ст. инж.	Разводовская			

Копиров. Формат А3

Ал. IV

т.м. 27-0-3.86

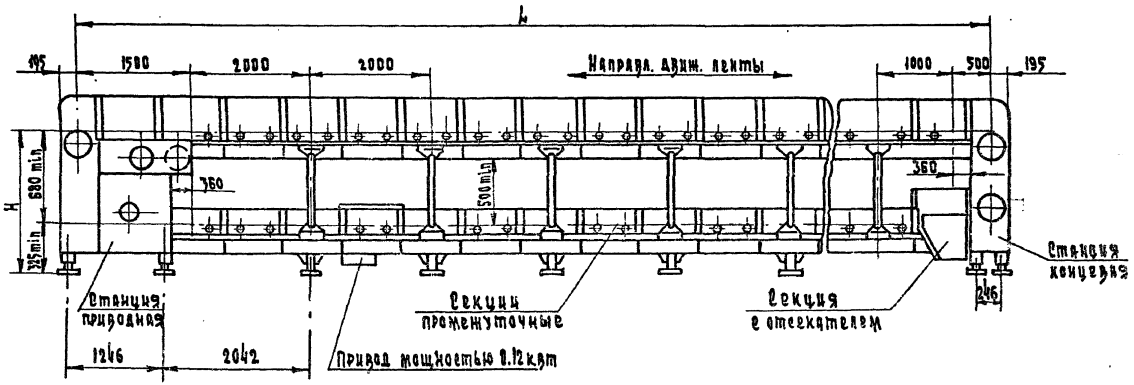

Виды бортовых ограждений

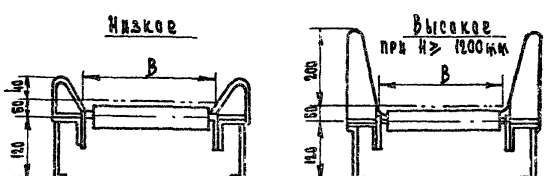

				27-0-3.86-4-34
Нач.тех.от.	Свердлов			Транспортер ленточный стационарный с использованием обратной ленты ТЛСНГОЛ
Н. контр.	Сидорова			
Гл.спец.	Игольникова		9.2.86	
Рук.гр.	Горбатова			
Ст.инж.	Разведовская			

Стадия	Лист	Листов
Р	1	1

ЦНИИЭП торгово-бытовых зданий и туристских комплексов

Инв.№ подл. | Подп. и дата | Взам. инв.№

Копиров. [signature]

Формат А3

Ал. IV

т.м. 27-0-3.86

Общий вид

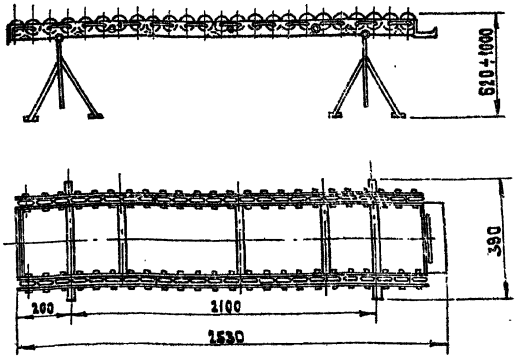

Техническая характеристика

1. Несущая способность, кг — 50
2. Диаметр роликов, мм — 63
3. Число роликов — 72
4. Шаг роликов, мм — 70
5. Наибольший угол наклона дорожки при работе, град. — 6
6. Минимальные габаритные размеры тары, мм — 300×300
7. Габаритные размеры, мм
   - длина — 2530
   - ширина — 390
   - высота дорожки с подставкой — 620÷1000
8. Масса, кг — 36

Код ОКП 51510000

Изготовитель: Свердловская обл. п/я УЩ-349/13

Роликовая дорожка предназначена для перемещения штучных грузов под действием собственного веса.

Основными узлами дорожки являются: секция с роликами, подставка с выдвижной стойкой, винт стопорный. Секция представляет собой сварную раму из четырех параллельных полос с отверстиями, в которые устанавливаются оси с роликами. Подставка состоит из четырех уголков, приваренных под углом к стойкам, в которые вставляются выдвижные трубки. С помощью этих трубок секция может быть установлена на любую высоту от 620 до 1000 мм.

Для перемещения груза на расстояние больше чем 2,5 м в ряд соединяют две, три и т.д. дорожки.

Секции дорожек могут быть установлены горизонтально и под углом 6° по отношению к опорной поверхности.

				27-0-3. 86-4-35			
Нач.тех.а	Свердлов			Дорожка роликовая РД-50	Стадия	Лист	Листов
Н.конт.	Разводовская				Р	1	1
Гл.спец.	Игольникова		92 ж		ЦНИИЭП	Торгово-бытовых зданий и туристских комплексов	
Рук.гр.	Горбатова						
Ст.инж.	Сидорова						

Инв.№ подл. | Подп. и дата | Взам. инв.

Копиров. 21185-04 Формат А3

Ал. IV

т.м. 27-0-3.86

Общий вид

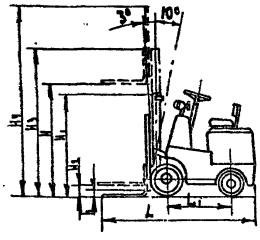

Схема проездов

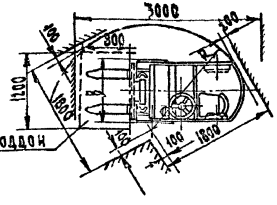

Электропогрузчик является самоходной подъемно-транспортной машиной, обладающей хорошей маневренностью и удобством в управлении.

Применяется для различных погрузочно-разгрузочных и транспортных работ на складах, в цехах фабрик, а также на открытых площадках с твердым и ровным покрытием.

Электропогрузчик выпускается с грузоподъемником для подъема груза на высоту 2.0м или 2.8м и представляет собой электротележку на четырех колесах. Передние колеса-ведущие, задние-управляемые.

Грузопод'емный механизм приводится в действие гидравлической системой и управляется с помощью распределителя.

Электропогрузчик оборудован гидравлическим ножным тормозом, действующим на ведущие колеса, и механическим ручным тормозом, действующим на вал электродвигателя движения.

Источником энергии электропогрузчика является аккумуляторная батарея емкостью 300 ампер-часов.

Техническая характеристика

1.	Номинальная грузоподъемность, кгс	1000	1000
2.	Высота под'ема груза H, м	2.0	2.8
3.	Высота под'ема груза без увеличения габаритной высоты электропогрузчика H_2, мм	200	200
4.	База L_1, мм	1000	1000
5.	Колея, мм		
	передних колес	770	770
	задних колес	790	790
6.	Дорожный просвет h, мм	90	90
7.	Минимальный внешний радиус поворота R, мм	1600	1600
8.	Преодолеваемый угол наклона на отрезке пути 12м, %	12	12
9.	Скорость передвижения, км/ч с грузом	12	12
10.	Рабочая длина вил, мм	800	800
11.	Аккумуляторная батарея, тип	3ЧТНЖ-300	ВМ-У2
	Емкость, а/ч	300	
	Напряжение, в	40	40
12.	Габаритные размеры, мм:		
	Высота при опущенных вилах H_1	1700	2000
	Высота при максимально поднятых вилах H_2	2600	3400
	Высота по предохранительной рамке при максимально поднятых вилах, H_4	3300	4100
	Длина с вилами, L	2600	2600
	Ширина по ведущему мосту, в	930	930
13.	Масса, кг	2350	2400
	Код ОКП	7509517	

Изготовитель: Свердловский машиностроительный завод им. Калинина.

				27-0-3.86-4-36			
Нач.тех.от	Свердлов			Электропогрузчик ЭП-103	Стадия	Лист	Листов
Н.контр.	Разводовская				Р	1	1
Гл.спец.	Игольникова		9.2.86		ЦНИИЭП		Торгово-бытовых зданий и туристских комплексов
Рук.гр.	Горбатова						
Ст.инж.	Сидорова						

Копиров. Формат А3

Инв.№ подл.	Подп. и дата	Взам. инв.№

Ал. IV

т.м. 27-0-3.86

Общий вид

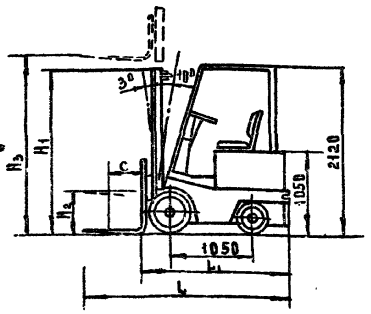

Схема проездов

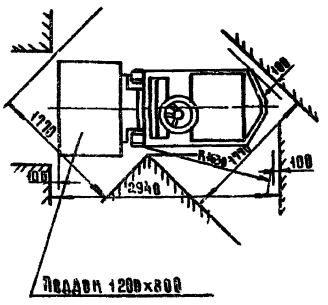

Электропогрузчики ЭП-103К и ЭП-103КИ являются самоходной подъемно-транспортной машиной, обладающей хорошей маневренностью и удобством в управлении.

Они применяются для погрузочно-разгрузочных и транспортных работ на складах, в цехах, в вагонах, трюмах кораблей и других местах.

Электропогрузчик комплектуется грузоподъемником с высотой подъема 2,0; 2,8; 3,3 или 4,5м. Грузоподъемный механизм приводится в действие гидравлической системой с помощью распределителя.

В зависимости от модели электропогрузчики выпускаются с контакторно-реостатной (ЭП-103К) или тиристо-импульсной (ЭП-103КИ) электрическими схемами управления. Применение таких схем обеспечивает плавность трогания с места и точность остановки возле груза.

Машины снабжены двумя тормозами: ножным – с гидравлическим приводом и ручным (стояночным) – с механическим.

Источником питания служит шелочная никель-железная или никель кадмиевая аккумуляторная батарея.

Техническая характеристика

1. Высота подъема груза H_3, мм	2000	2800	3300	4500	
2. Грузоподъемность, кгс	1000				
4. Скорость					
передвижения с грузом, км/ч	12		11		
подъема вил с грузом м/с	0.2				
опускания вил с грузом м/с	0.45				
4. Свободная высота подъема вил, H_2 мм	200				
5. Дорожный просвет, мм	90				
6. Аккумуляторная батарея, тип	34ТНЖ-300ВМ-У2				
емкость, а/ч	300				
напряжение, в	40				
7. Габаритные размеры, мм					
длина L_1	1860		1885		
длина с вилами L	2660		2685		
ширина	950				
строительная высота	1445	1855	2105	2185	
8 Наименьший внешний радиус поворота, мм	1630				
9. Преодолеваемый подъем на длине 12м, %	12				
10 Масса, кг	2450	2500	2530	2700	
код ОКП	7509517				

Изготовитель: Свердловский машиностроительный завод им. М.И. Калинина.

Нач.техн.	Свердлов			27-0-3.86-4-37
Н.контр.	Сидорова			Электропогрузчик ЭП 103К, ЭП 103КИ
Гл.спец.	Игольникова		9.02.86	
Рук.гр.	Горбатова			
Ст.инж.	Разводовская			

Стадия	Лист	Листов
2	1	1

ЦНИИЭП Торгово-бытовых зданий и туристских комплексов

Инв.№ подл.	Подпись и дата	Взам. инв.№

21185-01

Ал. IV

т.м. 27-0-3.86

Общий вид

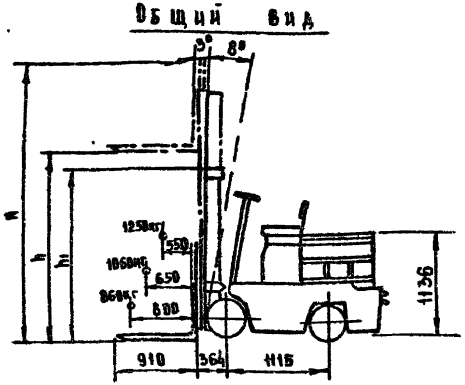

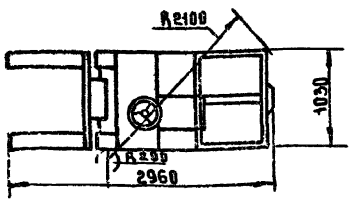

Электропогрузчик во взрывозащищенном исполнении ВЗГ предназначен для подъемно-транспортных работ на твердом и ровном дорожном покрытии во взрывоопасных помещениях, в которых может оказаться взрывоопасная концентрация газов и паров с воздухом, относящихся к 1, 2, 3 категориям и группам воспламеняемости А, Б и Г и при относительной влажности не выше 80% и температуре от -20°С до +40°С.

Электропогрузчик представляет собой четырех колесную самоходную машину, состоящую из корпуса, на котором для подъема и опускания груза установлен: механизм подъема, снабженный для захвата грузов вилами; передний мост, механизм которого приводится в движение от аккумуляторной батареи; тормоз для замедления движения и удержания электропогрузчика в неподвижном состоянии, действующий на колеса переднего моста: задний мост, управляемый рулевым управлением; гидравлическая система.

При штабелировании грузов на высоту до 2,75м применяется электропогрузчик серии 612, до 1,5м – серии 614.

* На электропогрузчик может быть установлена аккумуляторная батарея 40ТНЖ-400, 40ТНЖ-550У2, 34ТНЖ-525, 34ТНЖ-600.

Техническая характеристика

	серия 612	614
1. Грузоподъемность, кгс	1250	
2. Высота подъема груза h, мм	2750	1500
3. Колея колес, мм:		
передних	825	
задних	820	
4. Дорожный просвет, мм	84	
5. Нагрузка на передний мост с номинальным грузом, кгс	3552	3286
6. Нагрузка на задний мост с номинальным грузом, кгс	748	820
7. Скорость передвижения с номинальным грузом, км/ч	7.0	
8. Преодолеваемый уклон с номинальным грузом на длине 12м, град	6	
9. Аккумуляторная батарея:		
* тип	40ТНЖ-400	
напряжение, в	30	
10. Габаритные размеры, мм:		
длина	2960	
ширина	1030	
высота при максимально поднятых вилах	4000	2760
высота при опущенных вилах	2100	1480
11. Масса, кг	2850	2800
Код ОКП	3453113911	

Изготовитель: Калининградский вагоностроительный завод.

Нач.тех.отд.	Свердлов		
Н.контр.	Разводовская		
Гл.спец.	Игольникова		9.2.86
Рук.гр.	Миролюбова		
Ст.инж.	Сидорова		

27-0-3.86-4-38

Электропогрузчик ЭПВ-1.25

Стадия	Лист	Листов
Р	1	1

ЦНИИЭП торгово-бытовых зданий и туристских комплексов

Инв.№ подл.	Подп. и дата	Взам.инв.№

24185-04

Ал. IV

т. м. 27-0-3.86

Общий вид

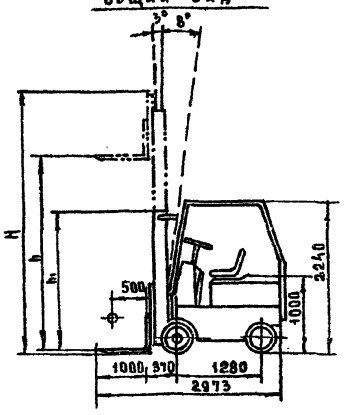

Схема проездов

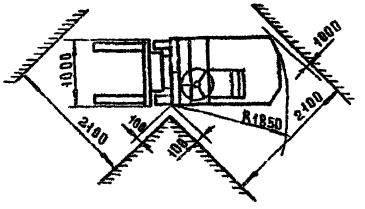

Техническая характеристика

1. Грузоподъемность, тс	1.6	
2. Высота подъема вил h, мм	2000	2000
3. Высота при максимальном подъеме вил H мм	4000	3200
4. Высота при опущенных вилах h_1, мм	2050	1650
5. Высота подъема вил без увеличения высоты электропогрузчика, мм	200	
6. Скорость передвижения, км/ч с номинальным грузом	12,0	
без груза	12,5	
7. Дорожный просвет, мм	100	
8. Колея колес, мм		
передних	850	
задних	820	
9. Нагрузка на передний мост с номинальным грузом, кг	4200	4170
10. Нагрузка на задний мост без груза, кг	1450	1430
11. Ширина раздвижения вил, мм		
наибольшая	950	
наименьшая	240	
12. Преодолеваемый уклон с номинальным грузом на длине 12м, %	12	
13. Аккумуляторная батарея, тип	40 ТНЖ-400	
14. Энергия, квт ч, не менее	18	
15. Масса в рабочем состоянии, кг	2970	2920
Код ОКП	34531141 09	

Электропогрузчик предназначен для погрузки, разгрузки, транспортирования и штабелирования штучных грузов по твердому и ровному дорожному покрытию (асфальт, бетон)

Электропогрузчик представляет собой четырех колесную самоходную машину. Он выпускается с грузоподъемником для подъема груза на высоту 2.0м или 2.8м. Грузоподъемный механизм приводится в действие гидравлической системой и управляется с помощью гидравлического распределителя

Передние колеса электропогрузчика-ведущие. Источник энергии-аккумуляторная батарея.

Изготовитель: Калининградский вагоностроительный завод

НАЧТЕХ ОТД	СВЕРДЛОВ		
М.КОНТР	СИДОРОВА		
ГЛ.СПЕЦ	ИГОЛЬНИКОВА		9.286
РУК.ГР	ГОРБАТОВА		
СТ.ИНЖ	РАЗВЕДОВСКАЯ		

27-0-3. 86-4-39

Электропогрузчик ЭП-1631

СТАДИЯ	ЛИСТ	ЛИСТОВ
Р	1	1

ЦНИИЭП торгово-бытовых зданий и туристских комплексов

ИНВ.№ ПОДЛ.	ПОДПИСЬ И ДАТА	ВЗАМ.ИНВ.№

21185-04

Ал. IV

т. м. 27-0-3.86

Общий вид

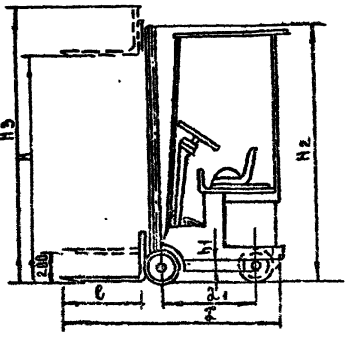

Схема проездов

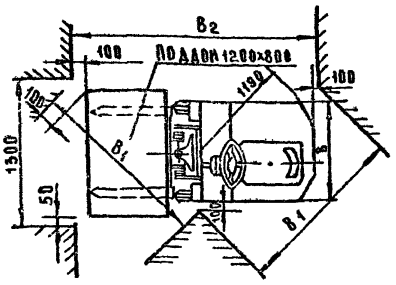

Техническая характеристика

1. Грузоподъемность, кгс	800
2. Высота подъема груза-H, м	3,0
3. База колесная-l_1, мм	970
4. Колея передняя, мм	825
5 Дорожный просвет-h_1, мм	100
6. Нагрузка на переднюю ось, кгс:	
с номинальным грузом	2300
без груза	800
7. Нагрузка на заднюю ось, кгс:	
с номинальным грузом	250
без груза	950
8. Скорость передвижения, км/ч	
с грузом	11
без груза	11,5
9. Преодолеваемый уклон с номинальным грузом на длине 12м, град	7
10. Аккумуляторная батарея, тип	27ТНЖ-320-У2
емкость, А	320
напряжение, в	33
11. Электродвигатель передвижения: тип	3ДТ.31
мощность, квт	2×1,3
12. Электродвигатель насоса: тип	3 ДН.51
мощность, квт	2,2
13. Длина вил-l, мм	800
14. Наименьшая ширина проездов пересекающихся под углом 90°-b_1, мм	1650
15 Наименьшее расстояние между штабелями-B_2, мм	2410
16. Габаритные размеры, мм:	
длина-l	2207
ширина-B	985±10
высота с опущенными вилами-H_2	1980
высота с поднятыми вилами по предохранительной рамке-H_3	3456
17. Масса, кг	1750
Код ОКП	0-34 5311 2310

Изготовитель: Бельцкий электротехнический завод

Электропогрузчик универсальный предназначен для погрузочно-разгрузочных складских работ на твердом и ровном покрытии. Погрузчик представляет собой самоходную трехопорную тележку, на которой смонтированы грузопод'емник, приводные механизмы, управляющие устройства и установлен источник питания-аккумуляторная батарея.

Погрузчик выполнен с раздельным приводом передних колес.

На погрузчике могут устанавливаться грузоподъемник и двухрамной конструкции высотой подъема 2 и 3 м. Последние могут изготавливаться в двух исполнениях: с высотой подъема вил без увеличения габаритной высоты погрузчика на 200 и 1300 мм.

Основные узлы грузоподъемника-телескопическая рама, каретка, цилиндры подъема и наклона на каретку грузоподъемника могут навешиваться сменные грузозахватывающие устройства.

Приборы управления собраны на панели, расположенной под рулевым колесом.

Начтехпр	Свердлов		
Н. контр	Разводовская		
Гл. спец	Игольникова		9.2.86
Рук. гр	Горбатова		
Ст. инж	Сидорова		

27-0-3.86-4-40

Электропогрузчик ЭП-0806

Стадия	Лист	Листов
Р	1	1

ЦНИИЭП торгово-бытовых зданий и туристских комплексов

Инв. № подл.	Подп. и дата	Взам. инв. №

Ал. IV

т.п. 27-0-3.86

Общий вид

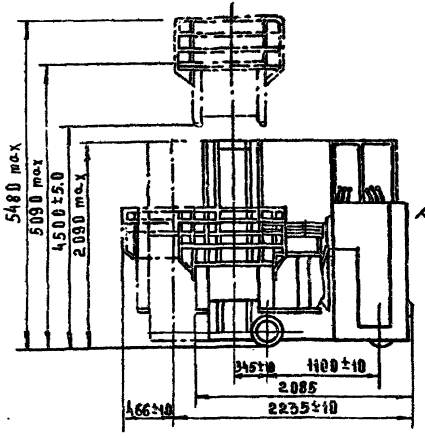

Схема проездов

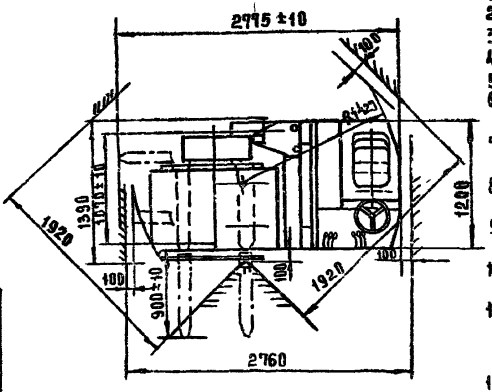

Техническая характеристика

1. Грузоподъемность, кгс	500
2. Высота подъема груза, мм	4500
3. База, мм	1100
4. Колея передних колес, мм	288±10
5. Колея задних колес, мм	1070±10
6. Скорость передвижения, км/ч с грузом.	7
7. Преодолеваемый уклон с номинальным грузом на длине 12м, град	8,5
8. Наименьшая ширина рабочего проезда для укладки груза в стеллаж без разворота, мм	1400
9. Наименьшая ширина скрещивающихся проходов не более, мм	1920
10. Наименьшая ширина между торцами стеллажей для разворота на 180° с поддоном, мм	2760
11. Аккумуляторная батарея:	
тип	12ЭН-400-У2
напряжение, в	24
энергия, квт. ч	9,6
12. Электродвигатель передвижения:	
тип	3ДТ.52
мощность, квт	2,3
13. Электродвигатель подъема:	
тип	3ДН51
мощность, квт	2.2
14. Габаритные размеры, мм:	
длина при вдвинутом грузоподъемнике при поперечном положении вил	2235±10
ширина по боковым роликам	1390
высота при опущенных вилах	2090
высота при максимально поднятых вилах	5480
15. Масса, кг	2250
код ОКП	345312:004

Изготовитель: Тбилисский электровозостроительный завод им. В.И. Ленина

Электроштабелер предназначен для погрузочно-разгрузочных и складских работ на складах с узкими проходами между стеллажами. Для этого электроштабелер оборудован специальной кареткой поперечного смещения и механизмом поворота грузоподъемника, которые позволяют производить захват груза с фронта и с обеих сторон по ходу машины.

Конструкция электроштабелера позволяет осуществлять транспортирование и штабелирование тарно-штучных грузов, уложенных на поддоны 800×1200, как в закрытых помещениях, так и на открытых площадках.

Электроштабелер представляет собой самоходную тележку на четырех колесах, на которой смонтированы каретка с грузоподъемником, приводные механизмы, управляющие устройства и аккумуляторная батарея.

Основными составными частями электроштабелера являются: шасси, грузоподъемный механизм, гидропривод, каретка, электрооборудование.

Нач. тех. отд.	Свердлов		
Н. контр.	Разводовская		
Гл. спец.	Прольникова		3.28
Рук. гр.	Горбатова		
Ст. инж.	Сидорова		

27-0-3.86-4-41

Электроштабелер ЭШ-188 м

Стадия	Лист	Листов
Р	1	1

ЦНИИЭП торгово-бытовых зданий и туристских комплексов

Инв. № подл.	Подп. и дата	Взам. инв. №

21185-04

Ал. IV

т.м. 27-0-3.86

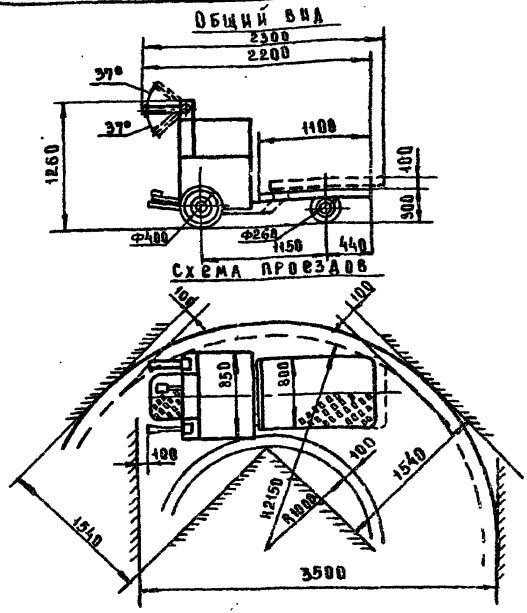

Техническая характеристика

1.	Грузоподъемность, кг	1000
2.	Скорость передвижения с грузом, км/ч	7-8
3.	Дорожный просвет, мм	75
4.	Наименьший радиус поворота по наружному габариту, мм	2150
5	Максимально преодолеваемый уклон с номинальн. грузом при длине уклона до 12 м, град	8,7
6.	Аккумуляторная батарея:	
	тип	22ТНЖ-250-У2
	напряжение, в	24
7.	Габаритные размеры, мм	
	длина	2300
	ширина	850
	высота	1260
	Высота подъема платформы	100
8.	Масса, кг	950
	Код ОКП	3453133001

Изготовитель: Батумский электромеханический завод

Электротележка предназначена для перевозки различных грузов до 1000 кг. Наличие подъемной платформы облегчает производство погрузочно-разгрузочных работ.

Электротележка состоит из следующих узлов: рамы с платформой, ведущего и ведомого мостов, стойки управления, системы рулевого управления, гидросистемы с механизмом подъема платформы и электрооборудования. Источник питания-аккумуляторная батарея.

Нач.техн.	Свердлов		
Н.контр.	Сидорова		
Гл.спец.	Игольникова		12.86
Рук.гр.	Горбатова		
Ст.инж.	Разволовская		

27-0-3.86-4-42

Электротележка ЭТМ

Стадия	Лист	Листов
Р	1	1

ЦНИИЭП торгово-бытовых зданий и туристских комплексов

Инв. № подл. | Подпись и дата | Взам. инв. №

21185-04

Ал. IV

Общий вид

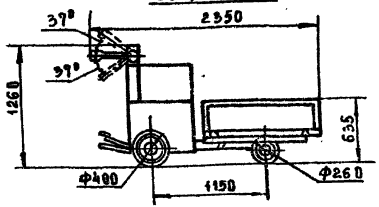

Схема проездов

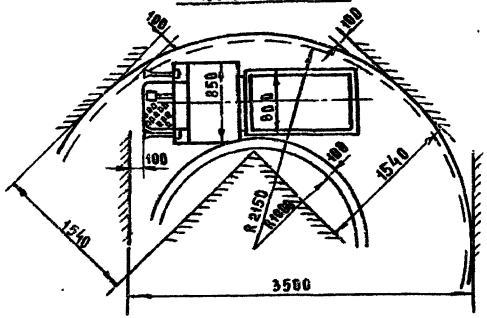

Электротележка предназначена для перевозки различных грузов до 1000кг
Наличие опрокидывающегося кузова позволяет разгружать тележку без применения ручного труда
Электротележка состоит из следующих основных узлов рамы, ведущего и ведомого мостов, стойки управления, системы рулевого управления, гидросистемы с механизмом опрокидывания кузова и электрооборудования.
Источник питания тележки – аккумуляторная батарея.

Техническая характеристика

1.	Грузоподъемность, кг	1000
2.	Скорость передвижения с грузом, км/ч	7–8
3.	Дорожный просвет, мм	15
4.	Наименьший радиус поворота по наружному габариту, мм	2250
5.	Максимально преодолеваемый уклон с номинальным грузом при длине уклона 10 12 м, град	8.7
6.	Объем кузова, м³	0.25
7.	Аккумуляторная батарея	
	тип	2ZTНЖ-250-32
	напряжение, в	24
8.	Габаритные размеры, мм	
	длина	2400
	ширина	850
	высота	1260
9.	Масса, кг	1000
	Код ОКП	34 5313 3001

Изготовитель: Батумский электромеханический завод

Начтехн	Свердлов		
Н. контр	Сидорова		
Гл. спец.	Вольникова		12.86
Рук. гр	Мирзаянова		
Ст. инж	Разводовская		

27-0-3.86-4-43

Электротележка ЭТМ-С

Стадия Р | Лист 1 | Листов 1

ЦНИИЭП торгового оборудования зданий туристских комплексов

Инв.№ подл. | Подпись и дата | Взам. инв.№

т.м. 27-0-3.86

Ал. IV

Общий вид

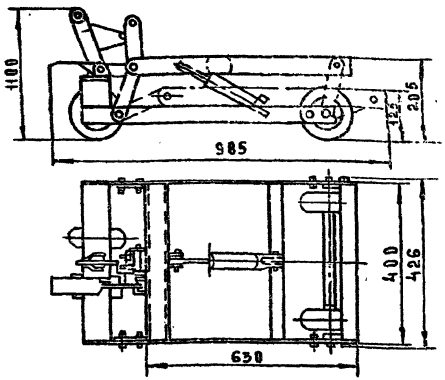

Схема проездов

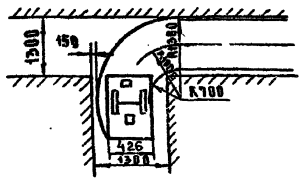

Техническая характеристика

1. Грузоподъемность, кг 250
2. Габаритные размеры тележки, мм
   - длина 985
   - ширина 426
   - высота 1100
3. Высота поверхности платформы от пола, мм 125
4. Высота подъема груза, мм 80
5. Ширина проезда, мм 1300
6. Вес тележки, кг 50

Код ОКП 3171120010011

Изготовитель: Кзыл-Орда
З.К. 169/2

Тележка ручная с подъемной платформой предназначена для перевозки штучных и тарных грузов на открытых площадках производственных и складских помещений. Тележка эксплуатируется с грузовыми столами (поддонами), на которые укладывается груз.

Тележка состоит из двух жестких рам: верхней и нижней, соединенных шарнирно; подъемного устройства, удерживающего крюка, четырех обрезиненных колес. Большие колеса смонтированы на одной оси на радиальных шарикоподшипниках, малые колеса, передние и задние - поворотные

НАЧ.ТЕХ.ОТ.	СВЕРДЛОВ		
Н.КОНТР.	РАЗВОДОВСКАЯ		
ГЛ.СПЕЦ.	ИГОЛЬНИКОВА		9.2.86
РУК.ГР.	ГОРБАТОВА		
СТ.ИНЖ.	СИДОРОВА		

27-0-3.86-4-44

Тележка грузовая с подъемной платформой ТРП-21

СТАДИЯ	ЛИСТ	ЛИСТОВ
Р	1	1

ЦНИИЭП торгово-бытовых зданий и туристских комплексов

т.м. 27-0-3.86

Инв. № подл. | Подпись и дата | Взам. инв. №

Общий вид

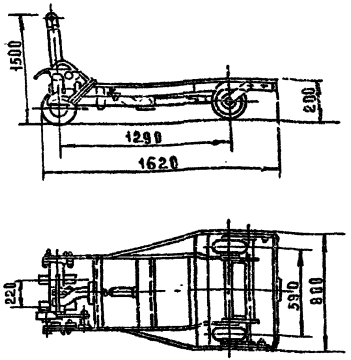

Схема проездов

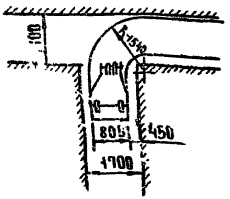

Техническая характеристика

1. Грузоподъемность, кг	1000
2. Высота поверхности платформы от пола, мм	220
3. Высота подъема груза, мм	89
4. Габаритные размеры платформы, мм	
длина	1250
ширина	800
5. Ширина проезда, мм	1700
6. Габаритные размеры тележки, мм:	
длина	1620
ширина	800
высота	1500
7. Масса, кг	112

Код ОКП 317112 0012 09

Изготовитель: Кзыл-Орда ЗЖ.169/2

Тележка ручная с подъемной платформой предназначена для перевозки штучных и тарных грузов на открытых площадках производственных и складских помещений.

Тележка эксплуатируется с грузовыми столами/поддонами/, на которые укладывается груз.

Тележка состоит из двух жестких рам: верхней и нижней, соединенных шарнирно; подъемного устройства, удерживающего крюка, четырех обрезиненных колес. Колеса смонтированы на двух осях на радиальных однорядных шарикоподшипниках. Одна передняя ось поворотная.

Тележка снабжена амортизатором, предназначенным для плавного опускания платформы с грузом.

Инв.№подл.	Подп. и дата	Взам.инв.№	

Нач.техн.	Сверлов	
Н.контр.	Разводовская	
Гл.спец.	Игольникова	9.86
Рук. гр.	Горбатова	
Ст. инж.	Сидорова	

27-0-3.86-4-45

Тележка грузовая с подъемной платформой ТРП-25

Стадия	Лист	Листов
Р	1	1

ЦНИИОМТП Государственного комитета СССР по делам строительства

Ал. IV

т.м. 27-0-3.86

Общий вид

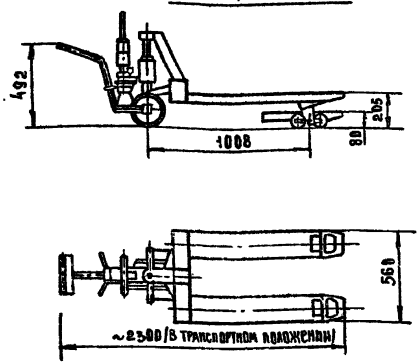

Тележка предназначена для погрузки, выгрузки и транспортирования внутри складских помещений и магазинов грузов, уложенных на стандартные поддоны/размером в плане 800×1200мм по ГОСТ 9078-73/

Тележка состоит из двух подъемных вил с установленной на них поворотной опорой, на которой закреплены ручной плунжерный гидравлический насос и буксирное устройство

Подъем вил на заданную высоту осуществляется с помощью системы тяг и рычагов, находящихся внутри вил.

Техническая характеристика

1. Грузоподъемность, кг	500
2. Высота подъема груза от уровня пола, мм	125
3. Усилие на ручке насоса при подъеме груза, кгс	16
4. Наименьший радиус поворота, мм	1150
5. Габаритные размеры, мм	
длина в транспортном положении	2300
ширина	560
высота: при поднятой ручке	1365
при опущенной ручке	660
6. Масса, кг	73

Код ОКП 515156 1070

Изготовитель: Волжский завод „Торгхолодмаш"

НАЧТЕХОТД	СВЕРДЛОВ		
Н.КОНТР	СИДОРОВА		
ГЛ.СПЕЦ	ИГОЛЬНИКОВА		9.2.86
РУК.ГР	ГОРБАТОВА		
СТ.ИНЖ	РАЗВОДОВСКАЯ		

27-0-3.86-4-46

Тележка ручная с гидравлическим подъемом вил ТГВ-500М

СТАДИЯ	ЛИСТ	ЛИСТОВ
Р	1	1

ЦНИИЭП торгово-бытовых зданий и туристских комплексов

ИНВ № ПОДЛ	ПОДПИСЬ И ДАТА	ВЗАМ. ИНВ.

21185-04

Ал. IV

т.м. 27-0-3.86

Общий вид

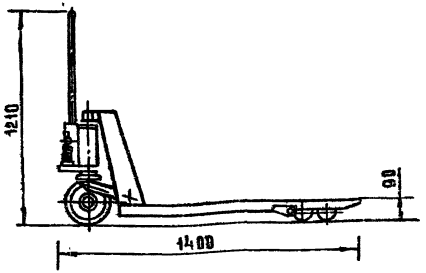

Тележка предназначена для перемещения штучных грузов на предприятиях розничной и оптовой торговли. Грузы должны быть уложены на поддоны или в производственную тару, размеры которой не превышают в плане 1000×1200.

Тележка состоит из рамы и поворотной опоры. На раме размещены элементы, обеспечивающие перемещение рамы при подъеме поддона с грузом и тележки в горизонтальной плоскости. На поворотной опоре размещены гидропривод, блок больших колес и ручка. С помощью гидропривода приводится в движение система рычагов, поднимающих и опускающих раму.

Техническая характеристика

1. Грузоподъемность, кг	1250
2. Усилие на ручке насоса при подъеме груза, кгс	38
3. Высота подъема вил, мм	100
4. Размеры вил, мм	
длина	1000
ширина	540
5. Габаритные размеры, мм	
длина при поднятой ручке	1400
ширина	540
высота при поднятой ручке	1210
6. Масса, кг	82
Код ОКП	515156 1074

Изготовитель: Волжский завод „Торгхолодмаш"

				27-0-3.86-4-47
Нач. техн.	Свердлов			Тележка грузовая с гидравлическим подъемом вил ТГВ-1250
Н. контр.	Сидорова			
Гл. спец.	Игольникова		3286	
Рук. гр.	Горбатова			
Ст. инж.	Разводовская			

Стадия	Лист	Листов
Р	1	1

ЦНИИЭП торгово-бытовых зданий и туристских комплексов

Инв. № подл. | Подпись и дата | Взам. инв. №

21185-04

Ал. IV

т.м. 27-0-3.86

Наименование	ТГ-50М1	ТПГ-125	ТГМ-125	ТПГ-250	ТГШ-250	ТПГ-500-01	ТПГ500	ТГ-1000М1
Грузоподъемность, Н	500	1250	1250	2500	2500	5000	5000	10000
Габаритные размеры платформы, мм								
Длина	630	800	–	1250	586	1250	1250	1600
Ширина	400	630	–	800	500	800	800	1000
Высота грузовой площадки от уровня пола, мм	125	245	–	252	274	300	300	333
Усилие перемещения, Н	60	150	130	300	160	600	600	1300
Габаритные размеры, мм:								
Длина	630	1010	442	1425	1325	1425	1425	1644
Ширина	400	636	540	806	585	806	806	1000
Высота	125	900	1200	900	680	950	900	1000
Масса, кг	9	34	12	52	25	81	63	108
Код ОКП	5151561043	5151561182	5151561120	5151561185		5151561183	5151561188	5151561058
Изготовитель	п/я ОБ-21/5 г. Брянск							

Нач.техотд.	Свердлов			27-0-3.86-4-48
Н.контр.	Разводовская			Тележки грузовые
Гл.спец.	Игольникова		9286	
Рук.гр.	Горбатова			
Ст.инж.	Сидорова			

Стадия	Лист	Листов
Р	1	1

ЦНИИЭП торгово-бытовых зданий и туристских комплексов

Инв.№ подл. | Подп. и дата | Взам. инв.№

ТГ-50М1

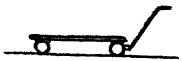

ТГМ-125

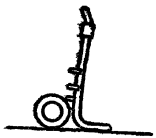

ТГШ-250

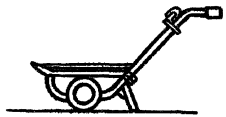

ТПГ-500-01

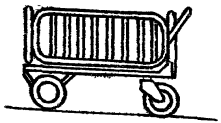

ТПГ-125; ТПГ-250
ТПГ-500

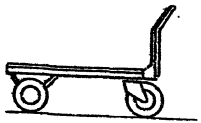

ТГ-1000М1

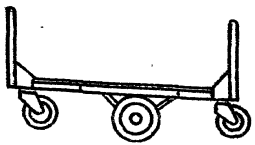

Тележки грузовые предназначены для ручной перевозки груза, затаренного в ящики, бочки, мешки, кули, пакеты и т.п. на предприятиях торговли и общественного питания.
Тележки изготовлены в климатическом исполнении „У" для категории размещения I по ГОСТ 15150-69.

				27-0-3.86-4-49
Нач.техотд.	Свердлов			Тележки грузовые
Н.контр.	Разводовская			
Гл.спец.	Ипольникова		30.86	
Рук.гр.	Горбатова			
Ст.инж.	Сидорова			

Стадия	Лист	Листов
Р	1	1

ЦНИИЭП торгово-бытовых зданий и туристских комплексов

Инв. № подл. | Подпись и дата | Взам. инв. №

т.м. 27-0-3.86

Ал.IV

Общий вид

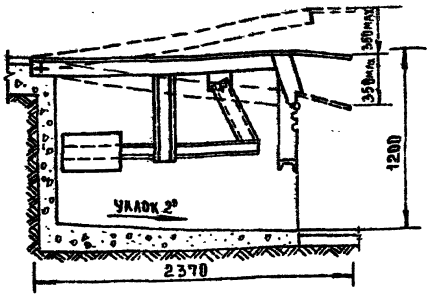

Схема установки площадки

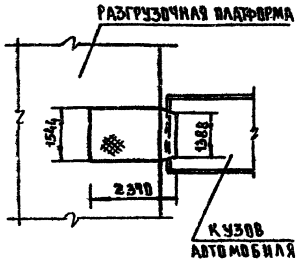

Техническая характеристика

1. Грузоподъемность, кг	3000
2. Перекрываемая разность уровней, мм	±350
3. Ширина козырька платформы, мм	1388
4. Максимальная высота платформы, мм	1400
5. Габаритные размеры в плане, мм	2370×1544
6. Масса (без противовеса) кг, не более	480

Код ОКП 515156 1880

Изготовитель: Свердловский завод торгового машиностроения

Приямок для установки площадки ПУС-3000

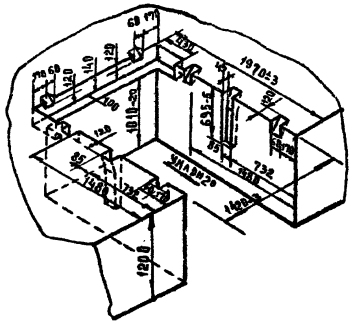

Площадка уравнительная стационарная предназначена для образования промежуточного настила между разгрузочной платформой магазинов и кузовом автомобиля при погрузочно-разгрузочных работах.

Площадка состоит из металлической рамы, подвижной платформы, соединенной с рамой осью на подшипниках качения, противовеса, шарнирно соединенного с платформой шатуном и рычагом. Пол платформы, изготовленный из рифленой стали, имеет с внешней стороны козырек. После установки автомобиля платформу устанавливают таким образом, чтобы ее козырек касался кузова автомобиля

вания к установке

Приямок для установки площадки бетонируется. Скобы после установки площадки, а также зазоры между площадкой и приямком заделываются цементным раствором.

Начальник	Свердлов		
Н. контр.	Сидорова		
Гл. спец.	Гольянкова		1988
Рук. гр.	Горбатова		
Ст. инж.	Разводовская		

27-0-3.86-4-50

Площадка уравнительная стационарная ПУС-3000

Стадия	Лист	Листов
Р	1	1

ЦНИИЭП торгово-бытовых зданий и торговых предприятий

Инв. № подл. | Подпись и дата | Взам. инв. №

т.м. 27-0-3.86

Альб.

gost.e-ecolog.ru