КОМПЛЕКСНАЯ СЕРИЯ ТИПОВЫХ ПРОЕКТОВ 467А КРУПНОПАНЕЛЬНЫХ ЖИЛЫХ И ОБЩЕСТВЕННЫХ ЗДАНИЙ, ИЗГОТОВЛЯЕМЫХ НА СУЩЕСТВУЮЩИХ ЗАВОДАХ С ПОТОЧНО-АГРЕГАТНЫМ, КОНВЕЙЕРНЫМ И АВТОКЛАВНЫМ ПРОИЗВОДСТВАМИ

ТИПОВОЙ ПРОЕКТ
1-467А-17

ПЯТИЭТАЖНЫЙ ЖИЛОЙ ДОМ НА 90 КВАРТИР

АЛЬБОМ 0

ЧАСТЬ 4

АРХИТЕКТУРНО-СТРОИТЕЛЬНЫЕ ЧЕРТЕЖИ НИЖЕ ОТМЕТКИ ±0,00 /ВАРИАНТ С ПОДВАЛОМ/

9151-04
ЦЕНА 1-22

gost.e-ecolog.ru

№ п. п.	Наименование листа	№ листа	№ стр.
1	Содержание альбома	С-1	2
2	План фундаментов; фундаментных и цокольных панелей	АС-1	3
3	Сечения фундаментов и стен подвала	АС-2	4
4	План подвала	АС-3	5
5	Разрезы I–I ÷ V–V	АС-4	6
6	Детали опирания лестничной площадки ЛП1А на отм. +0.02. Узлы А, Б, В. Конструкции полов.	АС-5	7
7	Узлы с 1 по 13.	АС-6	8
8	План перекрытия над подвалом при ширине панели 2390мм. План раскладки наружных стеновых панелей в уровне поясов.	АС-7	9
9	План перекрытия над подвалом при ширине панели 1190мм План раскладки наружных стеновых панелей в уровне поясов.	АС-8	10
10	План перекрытия над подвалом при ширине панели 1590мм. План раскладки наружных стеновых панелей в уровне поясов.	АС-9	11
11	Спецификация изделий ниже ± 0.00	АС-10	12
12	План фундаментов, фундаментных и цокольных панелей при толщине наружных стен толщиной 400мм	АС-11	13
13	Сечения фундаментов и стен подвала при толщине наружных стен толщиной 400мм	АС-12	14
14	Спецификация изделий ниже отметки ± 0.00 и ——"—— при толщине наружных стен толщиной 400 мм	АС-13	15

ГИПРОСТРОЙ РЕФЕР по железобетону

ГИП Инж. КВ. Якушев
ГА. КОН. КБ. Ф. Филлахин
НАЧ. ОТД. Н. Неверкин
ГА. ОУХ. ПР. Г. Лифенцев
ГА. КОН. ПОД. В. Гуцков

ВЕД. КОНСТ. А. Самарова
ВЕД. ТЕХНИК Н. Сабина

ЖИЛИЩА

РУК. ОТД. Ю. Жагар
ГА. ИНЖ. ОТД. И. Полозов
СА. АРХ. КОЛ. Ф. Синкевич

5этажный жилой дом на 90 квартир	Содержание альбома	типовой проект 1-467А-17	альбом 8 часть 4	Лист С-1	1966

3151-04 2

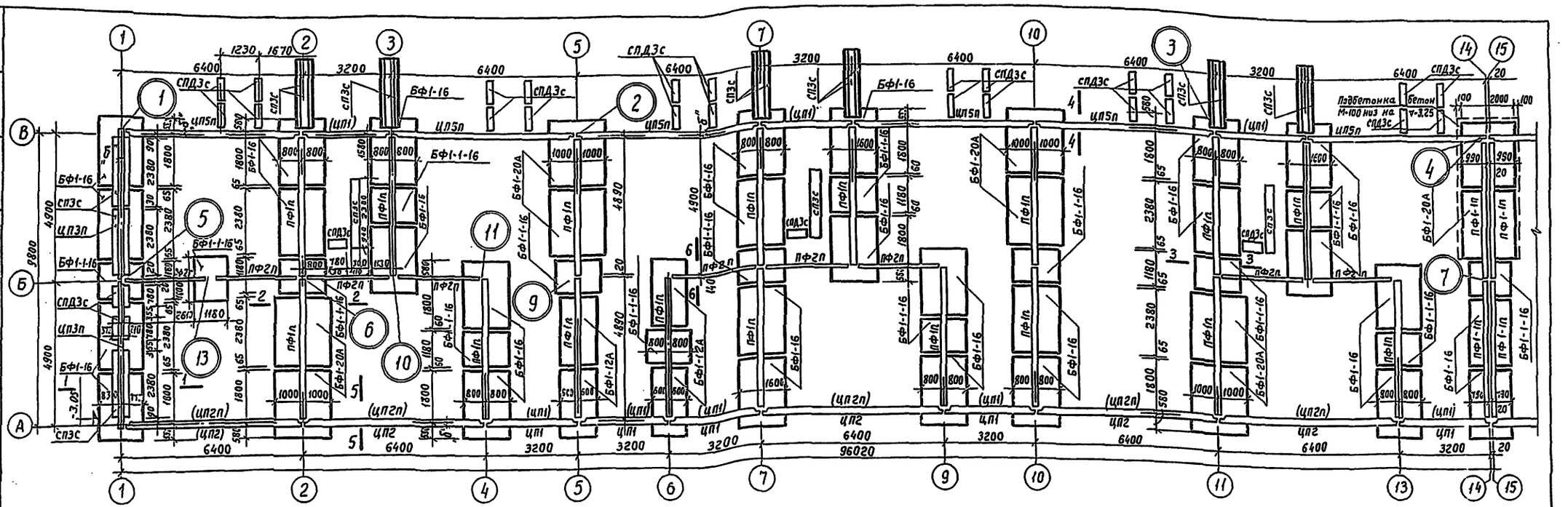

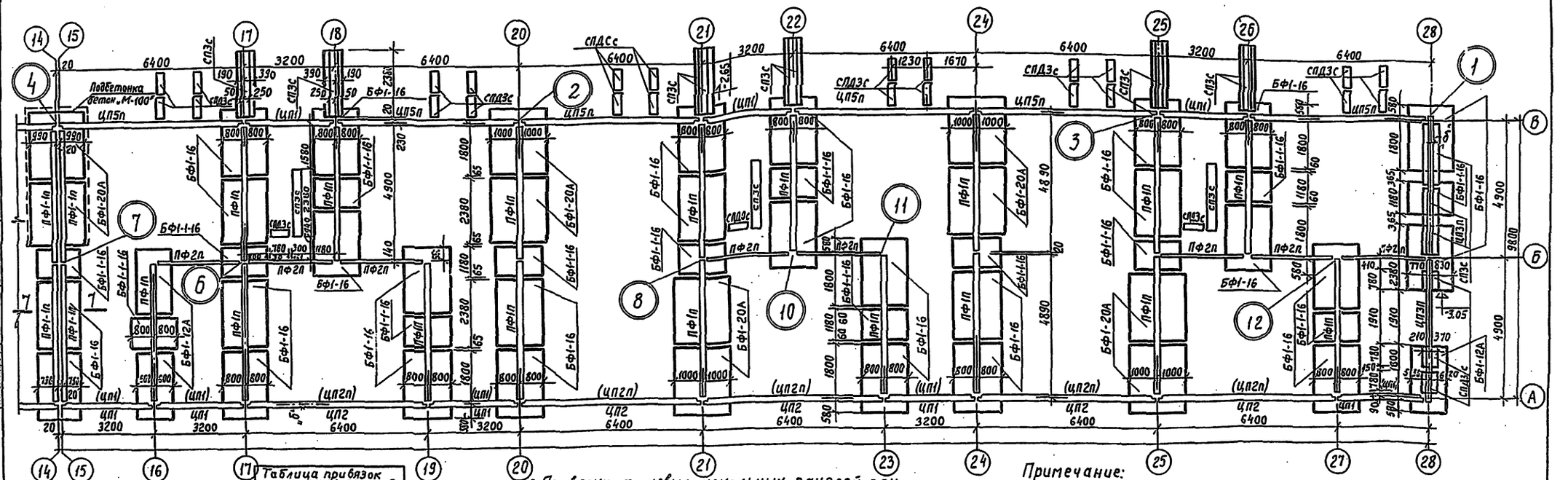

Таблица привязок цокольных панелей		
Привязка	Толщина наружных стен мм	
	250	300,350
Б	230	290

2. Привязки торцевых цокольных панелей при толщине наружных стеновых панелей 400мм см. листы АС-11, АС-12.

Примечание:

1. Примечания см. лист АС-2... , узлы - лист АС-6, сечения лист АС-2.

5-ти этажный жилой дом на 90 квартир	План фундаментов, фундаментных и цокольных панелей в осях 1-28.	Типовой проект 1-467А-17	Альбом 0 часть-4	Лист АС-1	1966

9151-04 3

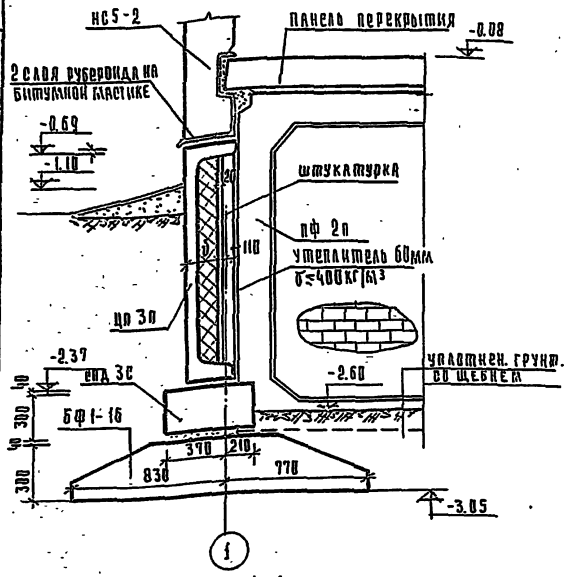

ПО 1-1

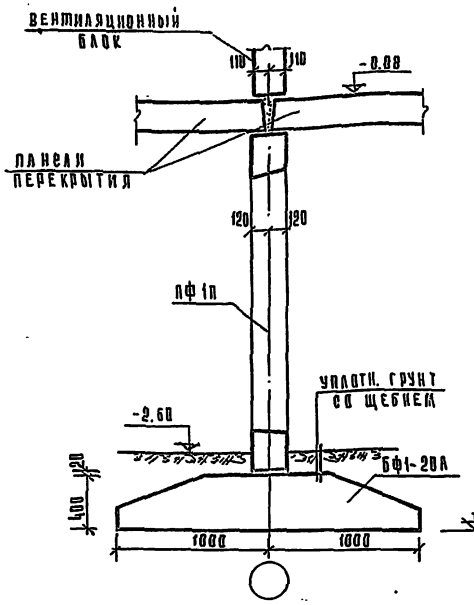

ПО 2-2

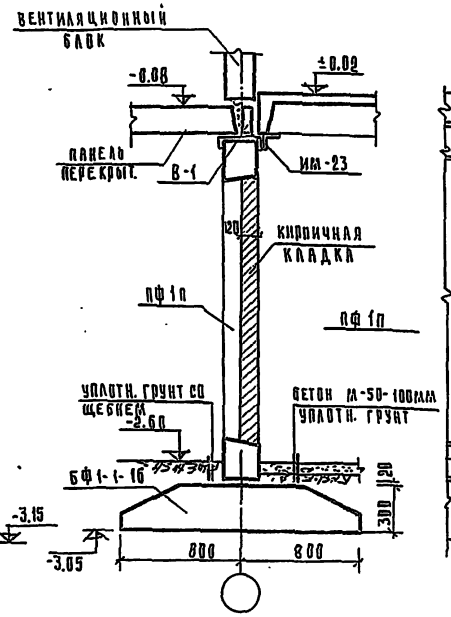

ПО 3-3

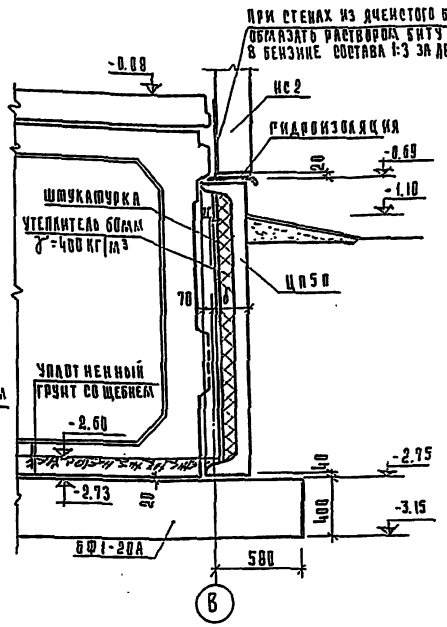

ПО 4-4

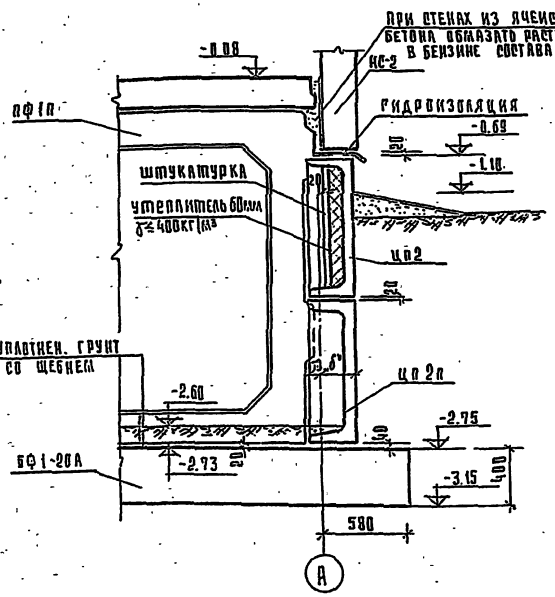

ПО 5-5

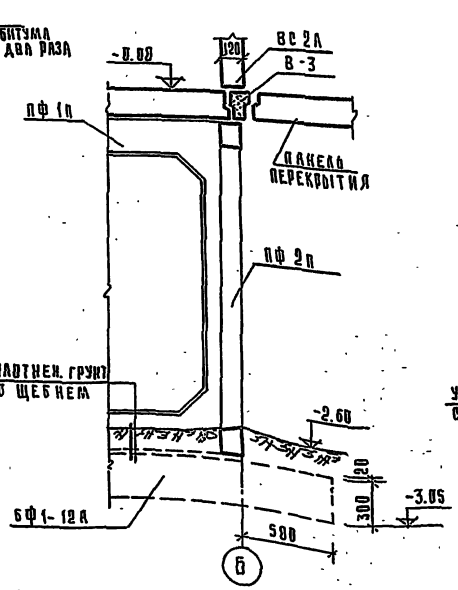

ПО 6-6

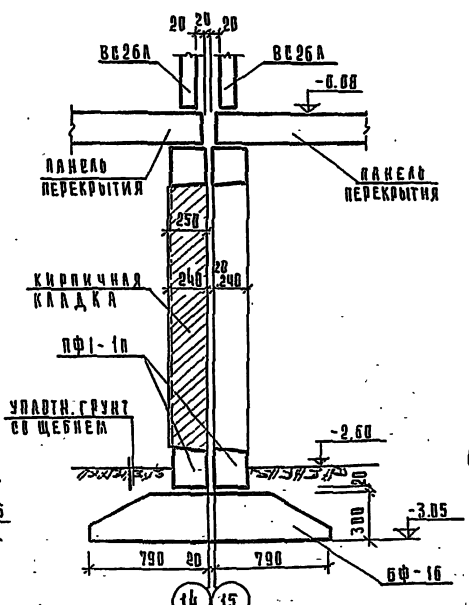

ПО 7-7

Примечания:

1. Раскладка фундаментов дана из условия расчетного сопротивления основания 2.0кг/см².
2. Фундаментные подушки укладываются на выравненное песчаное основание (при песчаных грунтах) или песчаную подушку толщиной 5см.
3. Поверхности цокольных и фундаментных панелей, соприкасающиеся с землей, покрыть горячим битумом за два раза.
4. Горизонтальная гидроизоляция по фундаментным панелям состоит из слоя цементного раствора 1:2; гидроизоляция по цокольным панелям из 2х слоев рубероида на битумной мастике.
5. Заделку пазух производить после выполнения вводов в здание всех сантехустройств.
6. Таблица привязок цокольных панелей дана на листе АС-1.
7. Расположение сечений на плане дано на листе АС-1.
8. Марки в скобках на плане даны для цокольных панелей 1-го ряда.
9. Зазоры между блоками СП по торцовым осям заделать бетоном М 100.

5-ти этажный жилой дом на 90 квартир	Сечения фундаментов и стен подвала	Типовой проект 1-467А-17	Альбом 0 часть 4	Лист АС-2	1966

9151-04 4

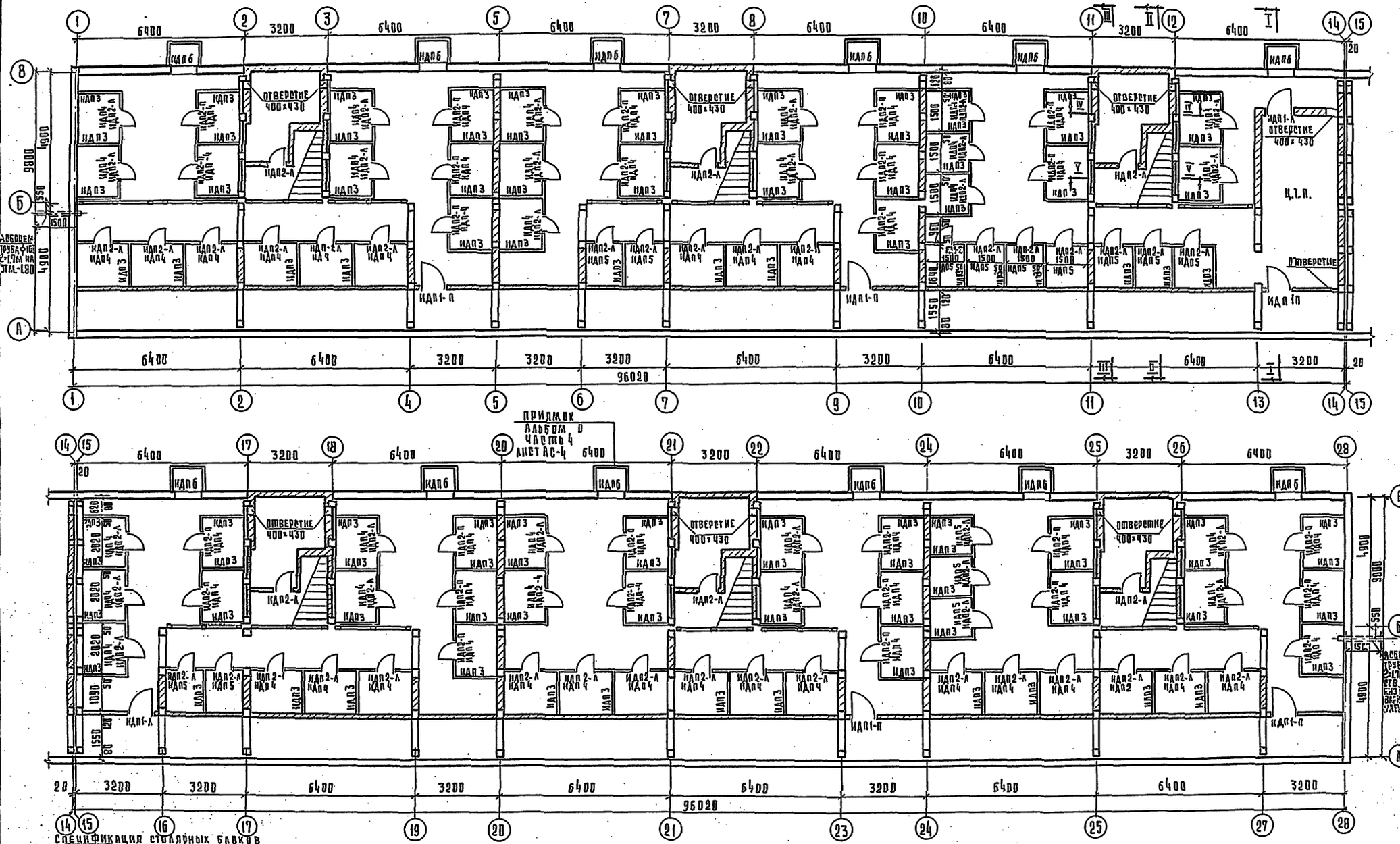

Спецификация столярных блоков

№ поз.	Марка	Наименование	Ед. изм.	Кол-во	Расх. дерев	Альбом ч.4-1
1	ИДП1	Дверной блок	шт.	5 / 2-А	0.798	39
2	ИДП2	Дверной блок	шт.	23 / 2-А	4.186	40
3	ИДП3	Щит	шт.	182	7.650	40
4	ИДП4	Щит	шт.	76	4.712	40
5	ИДП5	Щит	шт.	15	0.630	40
6.	ИДП6	Оконный блок	шт.	12	0.938	41

5этажный жилой дом на 90 квартир	План подвала	Типовой проект 1-467А-17	Альбом 6 часть 4	Лист АС-3	1966

9151-04 5

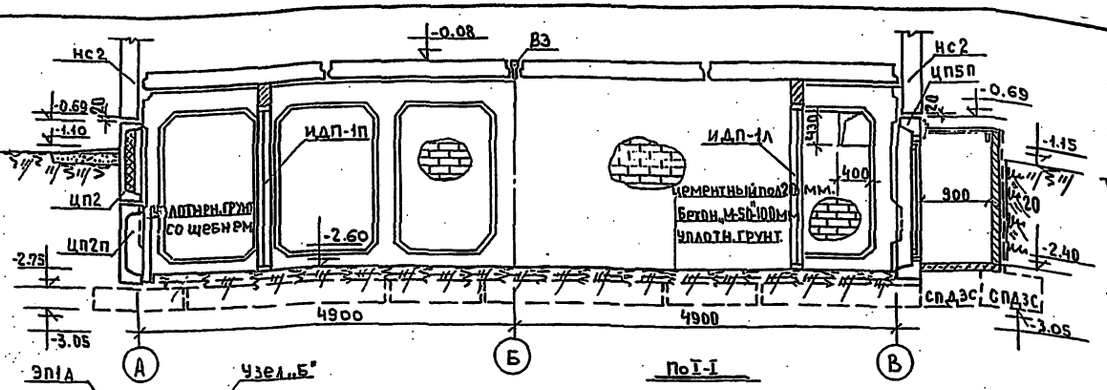

По I-I

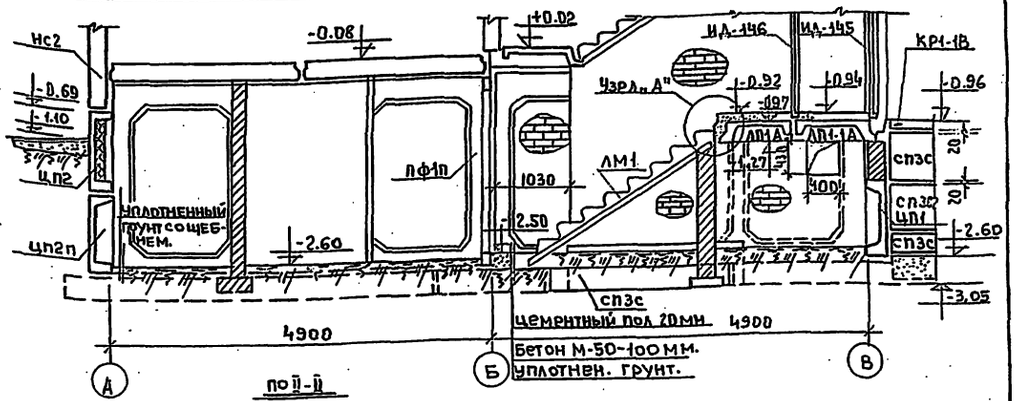

По II-II

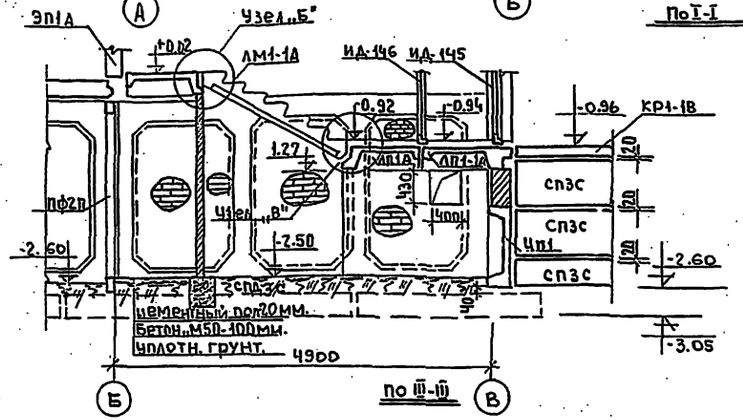

По III-III

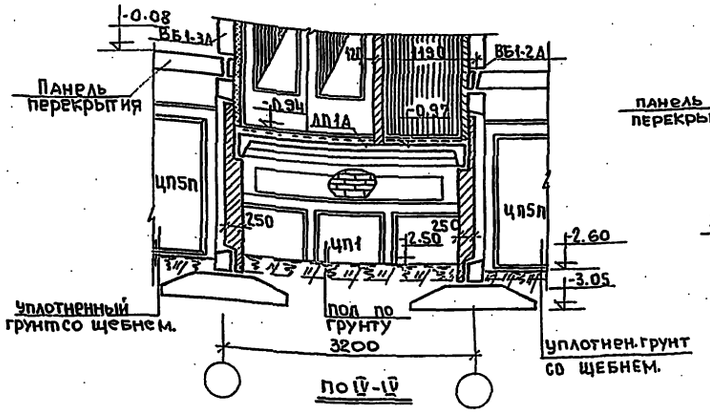

По IV-IV

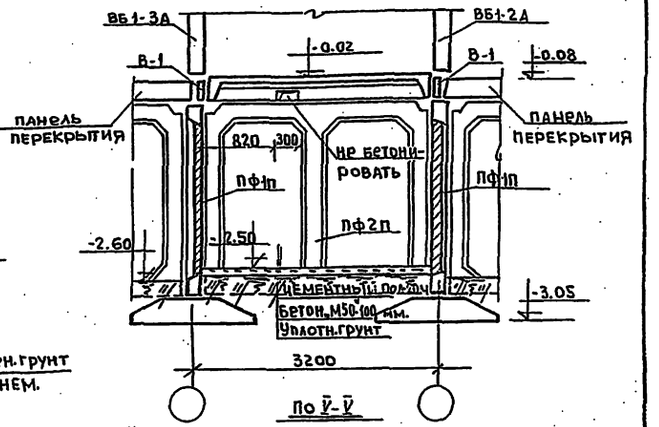

По V-V

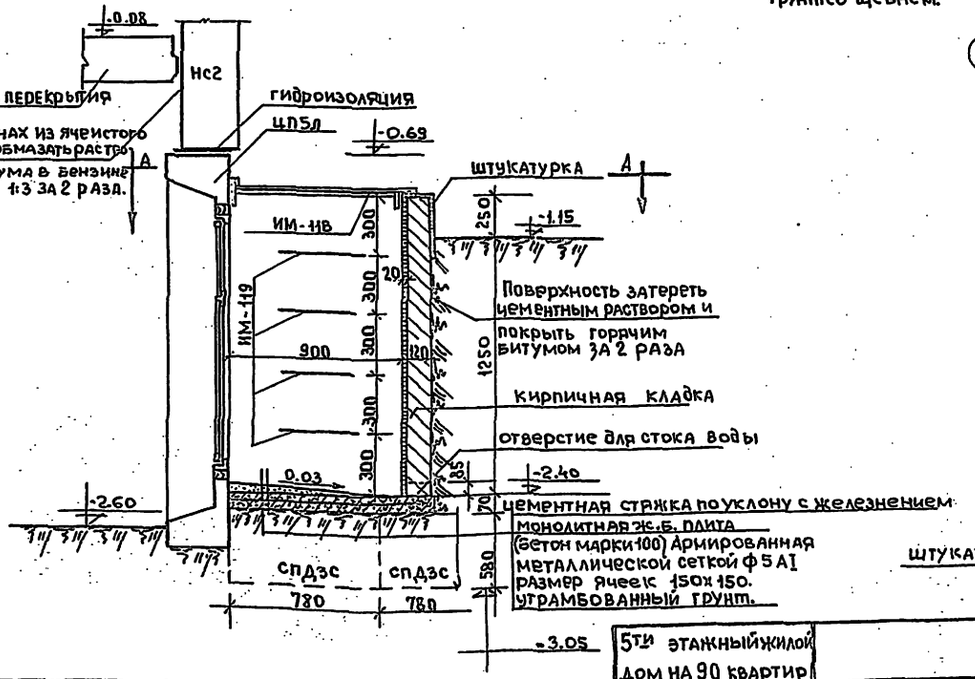

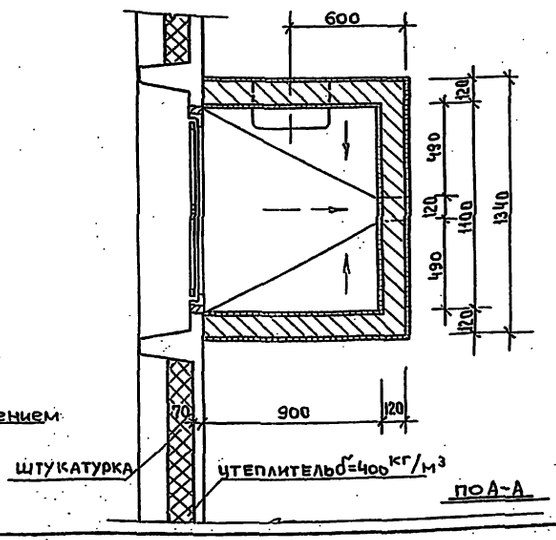

По А-А

Примечания:

1. Участки кирпичной кладки в пределах подвала выполнять из глиняного кирпича марки „75" на растворе марки „25".
2. Вентиляция подвала осуществляется: приток - через отверстия в цокольных панелях, вытяжка при варианте вентблоков марки ВБ через свободный канал в вентблоке, при вентблоках марки ВБР - через асбестоцементные трубы d=150мм.
3. Положение разрезов см. на плане подвала лист АС-3.

Согласовано: В.Кучерова, Г.Каронченко, Нач.сект., Нач.сект., А.Смирнов, Н.Медведева, Г.Рудакова, Л.Адамчик

Рук.отдела О.Жаров, Гл.инж.орг И.Полозов, Гл.арх.пр. Ф.Шапорина, Рук.гр.арх. М.Купленко

Жилмца

ЦНИИЭП по жилищу Госстроя РСФСР

Гл.инж.кб А.Якушев, Гл.конс.кб А.Фельдман, Нач.отдела И.Перевин, Гл.арх.пр. Г.Пачеинер, Гл.конс.пр. В.Гущин

Вед.констр. Проверил

Ст.инж. Ст.инж.

5-ти этажный жилой дом на 90 квартир

Разрезы I-I ÷ V-V.

Типовой проект 1-467А-17	Альбом о частьч	Лист АС-4	1966

9151-04 6

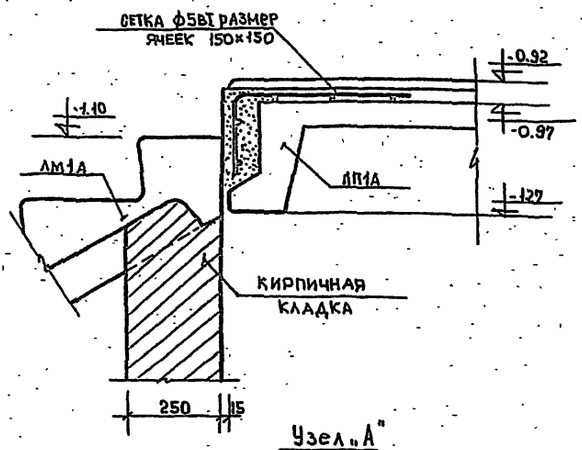

Узел „А"

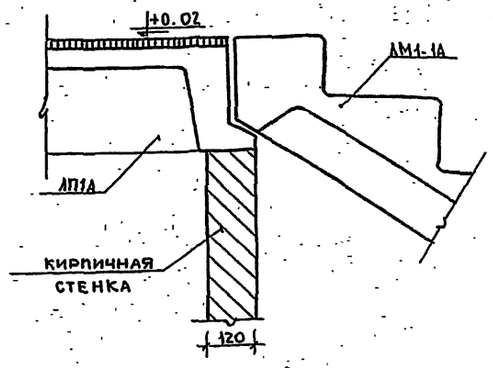

Узел „Б"

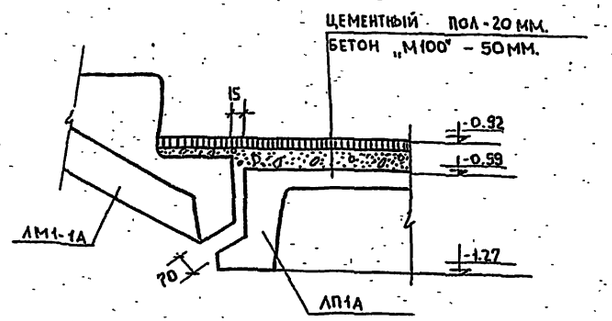

Узел „В"

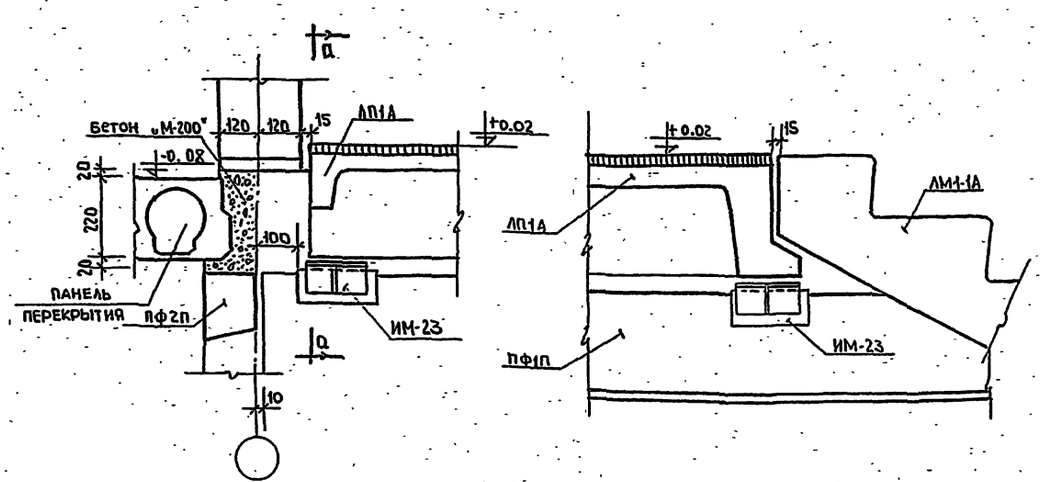

Детали опирания лестничной площадки ЛП1А на отм. +0.02.

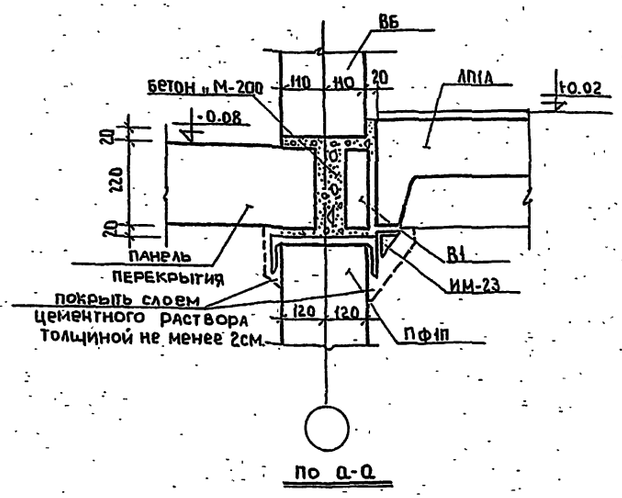

По а-а

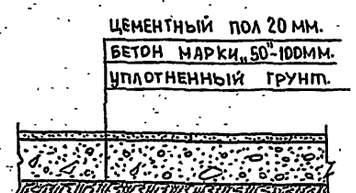

Полы в тепловом узле и лестничных клетках.

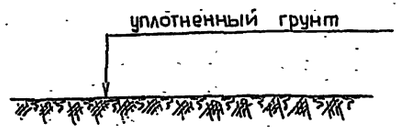

Полы в подвале

Примечания:

1. Расположение узлов дано на листе АС-4

5-ти этажный жилой дом на 90 квартир	Детали опирания лестничной площадки ЛП1А на отм. +0.02 Узлы „А", „Б", „В". Конструкции полов.	Типовой проект 1-467 А-17	Альбом 0 Часть-4	Лист АС-5	1966

9151-04 7

Гл. инж. кв. Гл. конструктор нач. отдела Гл. арх. пр. Гл. конструк. — Госстрой РСФСР. ГПИ по железобетону — Рук. отдела Гл. инж. кв. Гл. арх. пр. Рук. гр. арх. — Жилище — Согласовано: Проверил. Гл. конструк.

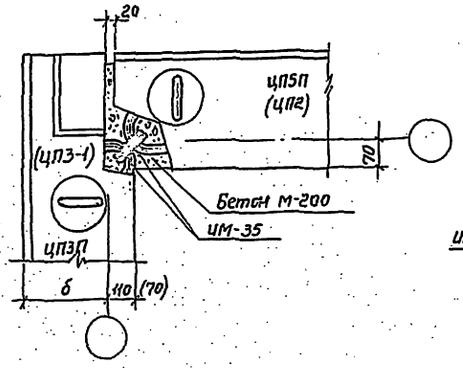

Узел 1

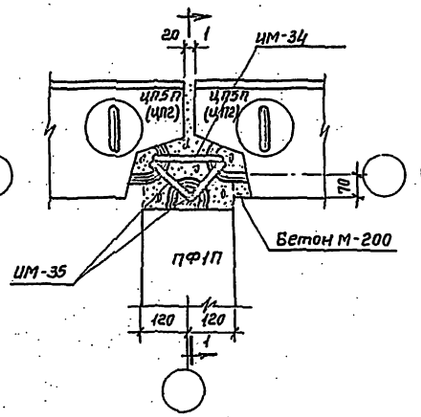

Узел 2

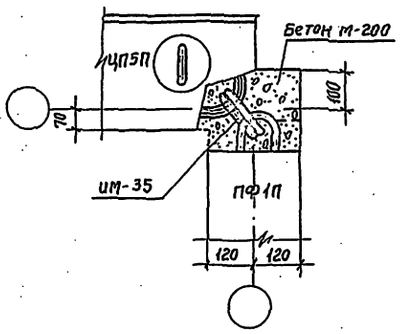

Узел 3

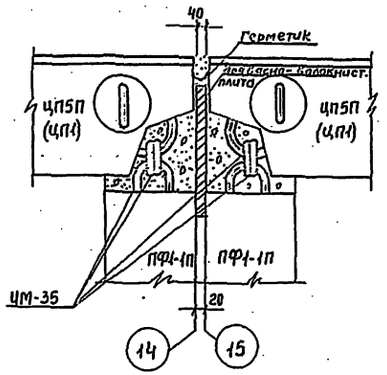

Узел 4

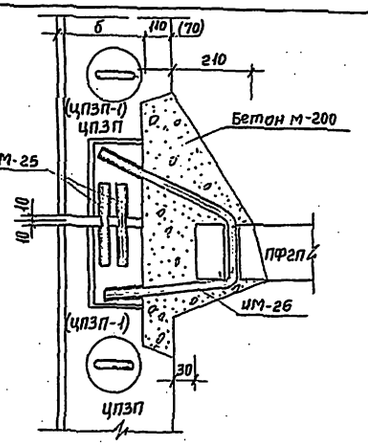

Узел 5

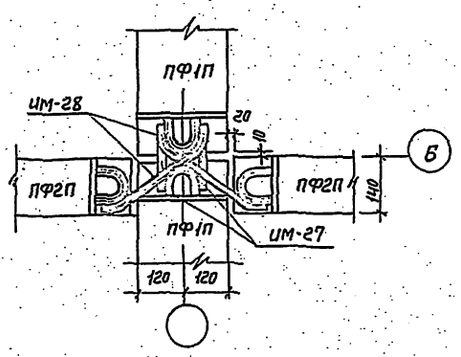

Узел Б

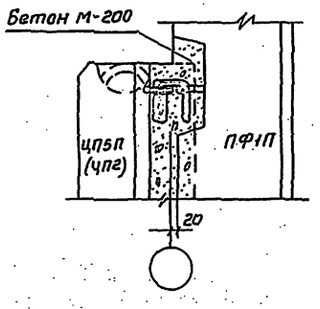

По 1-1

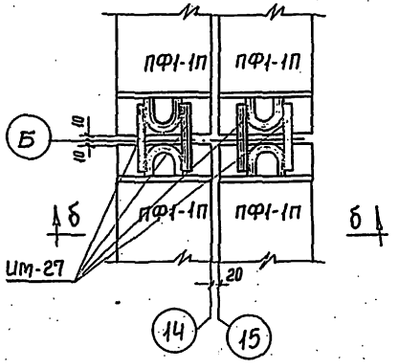

Узел 7

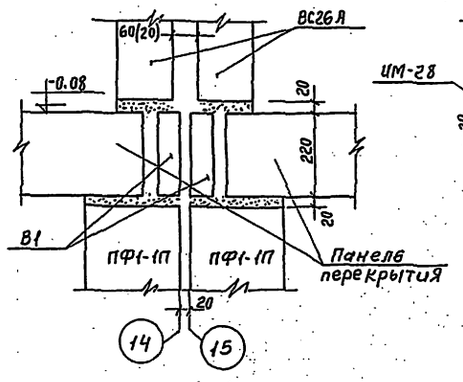

по б-б

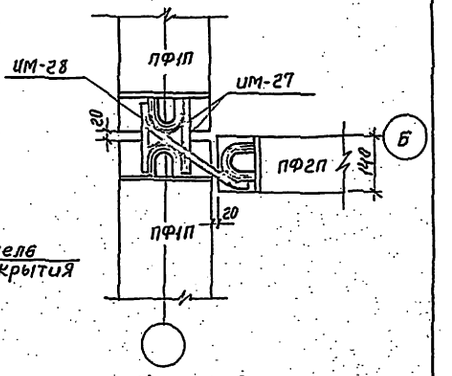

Узел 8

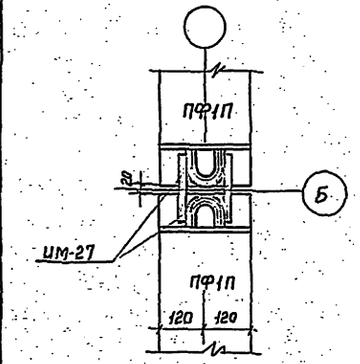

Узел 9

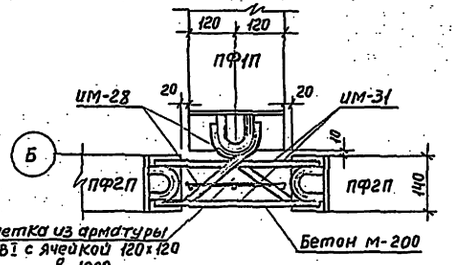

Узел 10

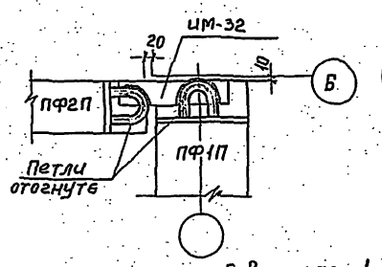

Узел 11

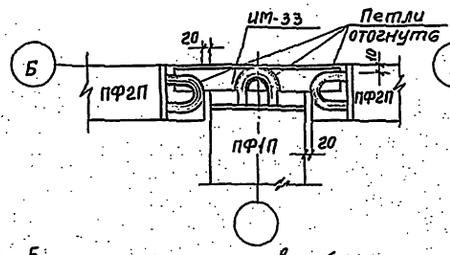

Узел 12

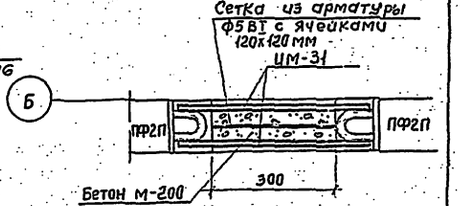

Узел 13

5. В узлах 1 и 5 марки и размеры в скобках даны для наружных стеновых панелей толщиной 400 мм.

Примечания:

1. Сварку производите электродами Э-42.
2. Длина шва не менее 60 мм, высота шва 6 мм.
3. Антикоррозийную защиту связей выполнять в соответствии с СН 206-62.
4. Расположение узлов дано на листе АС-1.

5-ти этажный жилой дом на 90 квартир	Узлы с 1 по 13	Типовой проект 1-467А-17	Альбом 0 часть 4	Лист АС-6	1966

9151-04 8

Госстрой РСФСР по железобетону

Согласовано: Смирнова, Кликовская, Рудакова, Лукьянова

Якушев, Фельгенгауэр, Невежин, Печенкина, Гуков

Гл. инж. КБ, Гл. конструктор, Нач. отдела, Гл. арх. пр., Гл. констр.

Рук. отд., Гл. инж. отд., Гл. арх. пр., Рук. гр. арх.

Жданов, Толазов, Шапошников, Котенко

Типовые жилища

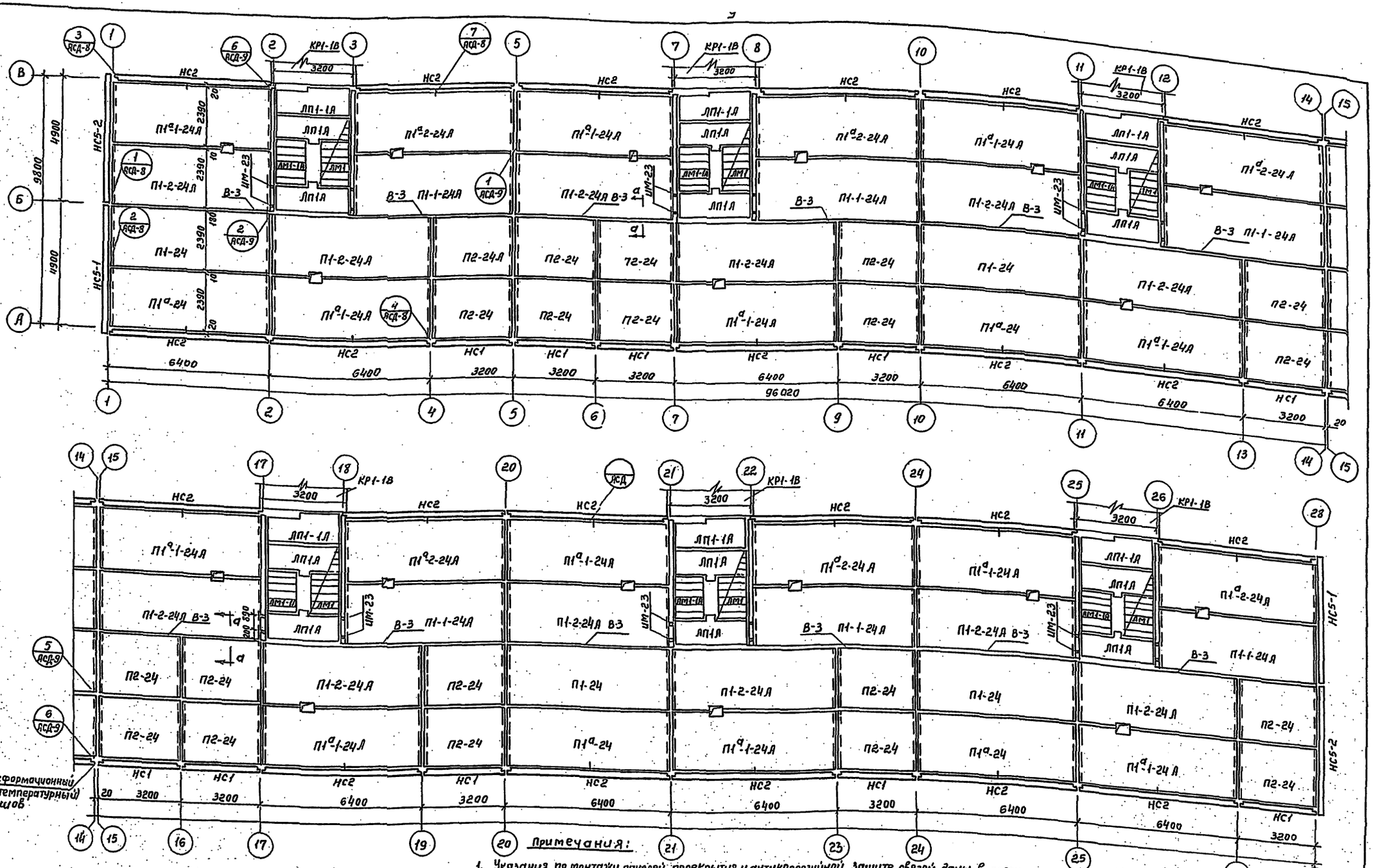

Примечания:

1. Указания по монтажу панелей перекрытия и антикоррозийной защите связей даны в пояснительной записке и листах АСД-7 АСД-8 Альбом II.
2. Зазоры между панелями перекрытий очистить от строительного мусора и заделать бетоном м100.
3. Наружные стеновые панели первого ряда (низ на отм -0.67) учтены в спецификации наружных стеновых панелей выше отм ±0.00
4. Перед монтажом панелей перекрытий уложить ИМ-23 (см. лист АС-5)

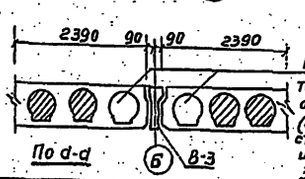

При заделке швов между торцами панелей перекрытий отверстие оставить свободным (для прокладки магистралей электроосвещения по всей длине здания).

По d-d

5этажный жилой дом на 90 квартир	План перекрытия над подвалом при ширине панелей 2390 мм План раскладки панелей наружных стен в уровне пояса	Типовой проект 1-467Л-17	Альбом 0 часть 4	Лист АС-7	1966

9151-04 9

КБ по железобетону Госстроя РСФСР

ШЕЛИЦА

Согласовано: Смирнова, Красновидов, Рудакова, Дзанасасв, Карпинский, Кучеровский

Якушов, Фельман, Небежин, Паченцева, Гуцков

Гл. инж. КБ, Гл. конс. КБ, Нач. отд., Гл. арх. пр., Гл. конс. пр.

Вед. конст., Ст. инж., Ст. инж., Проверил

Рук. отд., Гл. инж. отд., Рук. гр. арх.

Жагар, Полозов, Циперович, Крупенко

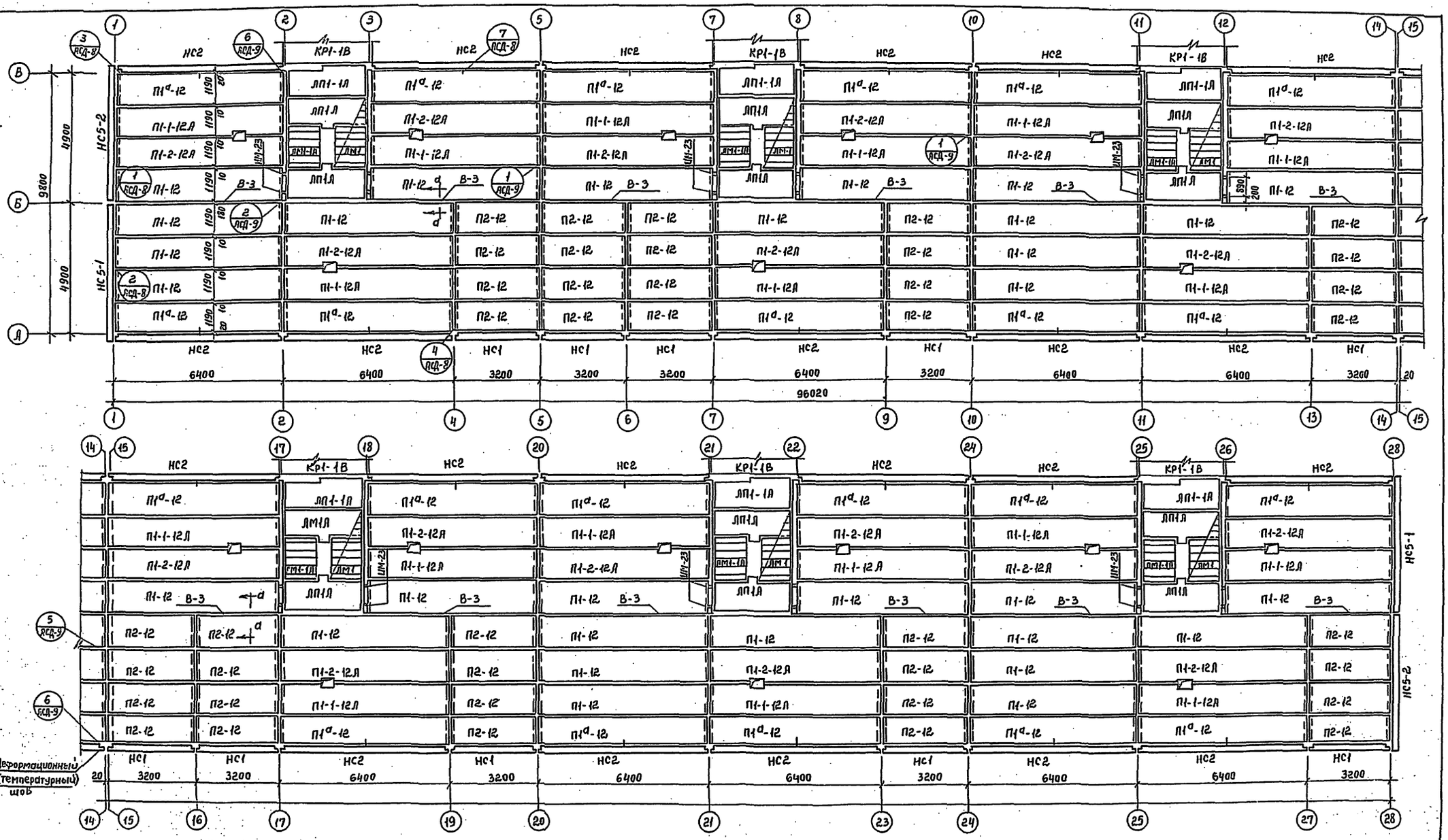

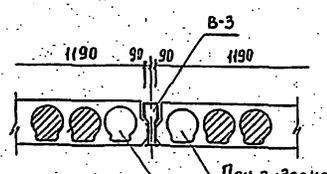

По d-d

При заделке швов между торцами панелей перекрытий отверстие оставить свободным (для прокладки магистралей электроосвещения по всей длине здания)

Примечания

1. Указания по монтажу панелей перекрытия и антикоррозийной защите связей даны в пояснительной записке и листах ЛСД-7, ЛСД-8 Альбома II.
2. Зазоры между панелями перекрытий очистить от строительного мусора и заделать раствором М100.
3. Наружные стеновые панели первого ряда (низ на отм. -0.67) учтены в спецификации наружных стеновых панелей выше отм. ±0.00
4. Перед монтажом панелей перекрытий уложите ИМ-23 (см. лист ЛС-5)

5 этажный жилой дом на 90 квартир	План перекрытия над подвалом при ширине панели 1190 мм. План раскладки панелей наружных стен в уровне пояса.	Типовой проект 1-467Л-17	Альбом 0 Часть 4	Лист ЛС-8	1966

9151-04 10

Согласовано: Капинский, Кучеровский; Начсект. Ананьев; Нач. сект. Кислобоков, Радаков; Смирнова; Гл. инж. КБ; Гл. конст. КБ; Нач. отд.; Гл. арх. пр.; Гл. конс. пр.; Яхшиев, Фельман, Невзгин, Панченко; Вед. констр., Ст. инж., Ст. инж., Проверил; Гл. инж. пр.; Рук. отд.; Гл. инж. отд.; Гл. арх. пр.; Рук. гр. арх.; Жагар, Полозов, Цитерович, Крупенко; Экилиб

по железобетону Госстроя РСФСР

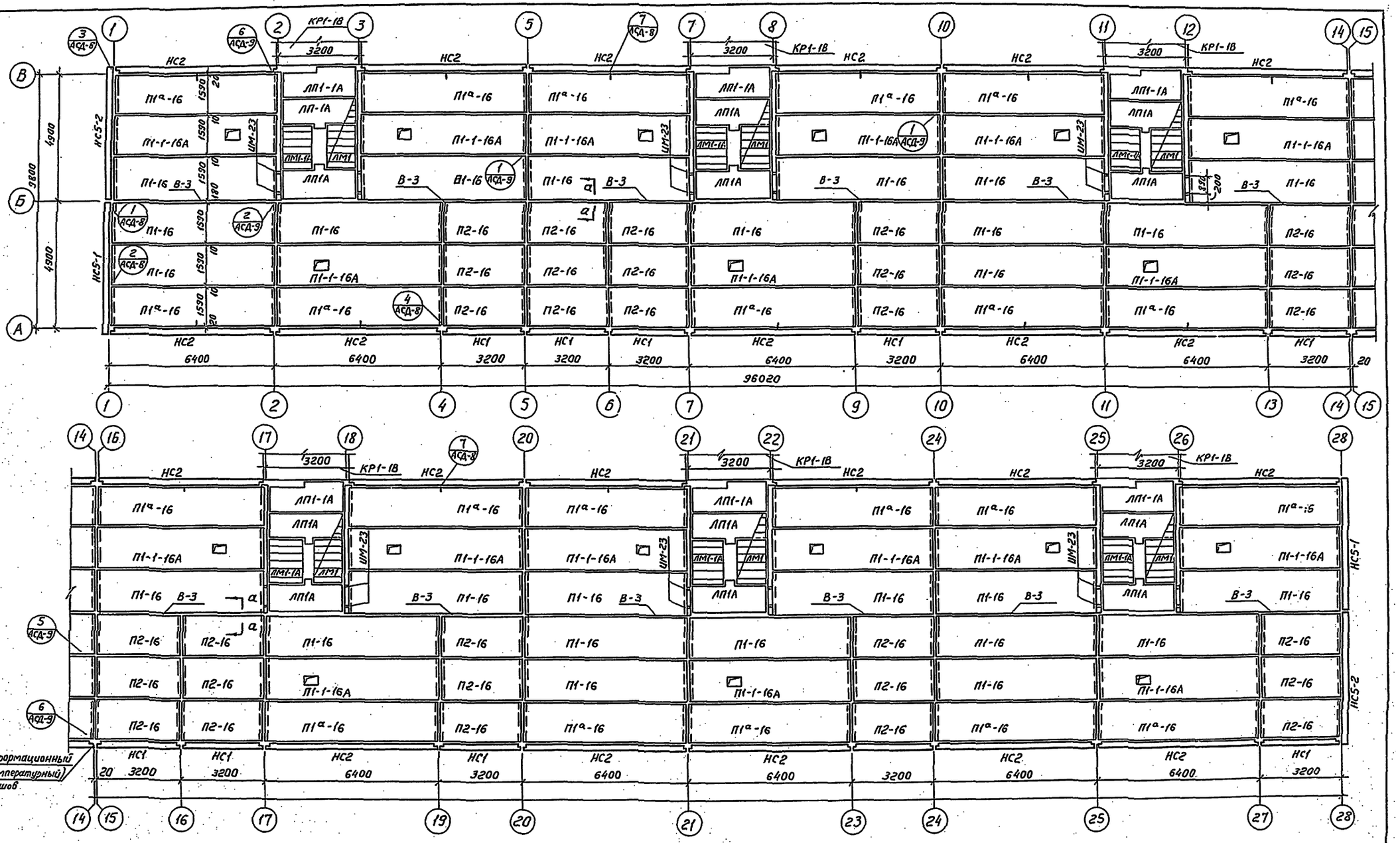

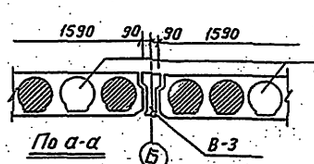

По а-а

При заделке швов между торцами панелей перекрытий отверстие оставить свободным (для прокладки магистралей электроосвещения по всей длине здания)

Примечания:

1. Указания по монтажу панелей перекрытия и антикоррозийной защите связей даны в пояснительной записке и листах АСД-7, АСД-8. Альбома II.
2. Зазоры между панелями перекрытий очистить от строительного мусора и заделать раствором М100.
3. Наружные стеновые панели первого ряда (низ на отм.-0.67) учтены в спецификации наружных стеновых панелей выше отм. ±0.00.
4. Перед монтажом панелей перекрытий уложить ИМ-23 (см. лист АС-5)

5этажный жилой дом на 90 квартир	План перекрытия над подвалом при ширине панели 1590 мм. План раскладки панелей наружных стен в уровне пояса.	Типовой проект 1-467А-17	Альбом 0 часть 4	Лист АС-9	1966

9151-04 11

КБ по железобетону Госстроя РСФСР

Гл.инж. КБ | Гл.конс. КБ | Нач.отдела | Гл.арх.пр. | Гл.конс.пр.

А.Якушев | Я.Фельман | И.Невежин | Г.Паченцева | В.Гуцков

Вед.конс. | Ст.инж. | Ст.инж. | Проверил

А.Смирнова | Ю.Красновидов | Г.Рудакова | П.Афанасьев

Согласовано:

В.Кучеровский | Г.Корпинский

Рук.отдела | Гл.инж.отд. | Гл.арх.пр. | Рук.гр.арх.

Д.Жагар | И.Полозов | Ф.Пиперова | М.Крупенин

ЦЕЛИНА жилища

Спецификация железобетонных элементов

NN п./п	Наимен.	Типоразмер	Марка	Марка бетона	Размеры в мм. Длина c	Высота h	Ширина в	Количество марок	Показатели на изделие Бетон м³	Сталь кг.	Вес кг.	Показатели на дом Бетон м³	Сталь кг	Вес кг	NN рабочих, чертежей альбом III
1	Фундаментн. подушки	БФ1-12А	БФ1-12А	150	2380	300	1200	7	0,74	19.55	1840	5.18	137	12880	Часть 4-1 N1
2		БФ1-16	БФ1-16	150	2380	300	1600	54	0.93	33.21	2320	50.22	1793	125280	" N1
3			БФ1-1-16	150	1180	300	1600	28	0.45	18.81	1150	12.60	527	32200	" N1
4		БФ1-20А	БФ1-20А	150	2380	400	2000	18	1.50	47.63	3150	27.00	857	67500	" N1
5	Фундам. панели.	ПФ1П	ПФ-1П	200	4870	2410	240	34	1.060	104.92	2650	36.04	3567	90100	" N52
6			ПФ1-1П	200	4870	2410	240	4	1.060	104.46	2650	4.24	418	10600	" N53
7		ПФ2П	ПФ2П	200	2920	2410	140	17	0.299	26.64	750	5.08	453	12750	" N54
8	Цокольные панели	ЦП1	ЦП1	200	3180	1000	300	26	0.470	20.76	1175	12.22	540	30550	" N4
9		ЦП2	ЦП2	200	6380	1000	300	10	0.900	45.89	2250	9.00	459	22500	" N5
10			ЦП2П	200	6380	1000	300	10	0.900	55.25	2250	9.00	553	22500	" N55
11		ЦП3П	ЦП3П	200	5180	1680	340	4	1.210	48.73	3025	4.84	195	12100	" N56
12		ЦП5П	ЦП5П	200	6380	2020	300	12	1.540	87.36	3840	18.48	1048	46080	" N57
13		КР1А	КР1-1В	200	3300	2150	120	6	0.710	30.88	1775	4.26	185	10650	" N31
14	Лестнич. марш.	ЛМ1	ЛМ1 / ЛМ1-1А	300	3261 / 2247	1200	289	6 / 6	0.440 / 0.300	27.05 / 13.83	1100 / 750	2.64 / 1.80	144 / 83	6600 / 4500	" N23,24
15	Лестнич. площадка	ЛП-1А	ЛП1А	300	2940	1170	300	12	0.352	18.22	880	4.32	219	10560	" N 19
16			ЛП1-1А	300	2940	1170	300	6	0.407	21.55	1000	2.44	129	6000	" N20
17	Панели перекрытия	П1-24	П1-24	200	6380	220	2390	4	1.53	72.51	3850	6.12	290	15400	Часть 5-1 N1
18			П1а-24	200	6380	220	2390	4	1.53	73.79	3850	6.12	295	15400	" N2
19			П1-1-24А	200	6380	220	2390	18	1.52	75.05	3800	27.36	1351	68400	" N4
20			П1-2-24А	200	6380	220	2390	16	1.52	75.05	3800	27.36	1351	68400	" N6
21			П1а-1-24А	200	6380	220	2390	12	1.52	76.33	3800	18.24	916	45600	" N5
22			П1а-2-24А	200	6380	220	2390	6	1.52	76.33	3800	9.12	458	22800	" N7
23		П2-24	П2-24	200	3180	220	2390	20	0.83	26.36	2080	16.60	527	41600	" N15
24	Прочие	СП3С	СП3С	100	2380	580	300	41	0.407	1.46	975	19.13	69	45825	UU-03-02 ч.I
25			СПД3С	100	780	580	300	59	0.128	0.91	305	17.55	53.69	17995	UU-03-02 ч.I
26		В-1	В-1	200	4780	220	60	12	0.06	7.35	150	0.72	88	1800	Часть 4-1 N2
27		В-3	В-3	200	6380	220	190	12	0.25	19.16	625	4.00	306	10000	" N7
Итого:		17	28									358.21	16968	861930	

Вариант цокольных панелей при ширине наружных стен 300 и 350 мм.

1	Цокольные панели.	ЦП1	ЦП1	200	3180	1000	360	26	0,550	21.53	1380	14.30	600	35880	Часть 4-1 N9
2		ЦП2	ЦП2	200	6380	1000	360	10	1.060	48.78	2660	10.60	488	26600	" N10
3			ЦП2П	200	6380	1000	360	10	1.060	56.87	2660	10.60	569	26600	" N58
4		ЦП3П	ЦП3П	200	5180	1680	400	4	1.73	49.20	4325	6.92	197	17300	" N59
5		ЦП5П	ЦП5П	200	6380	2020	360	12	2.00	105.16	5000	24.00	1262	60000	" N60

Вариант панелей перекрытий шириной 1190 мм.

1	Панели перекрытия	П1-12	П1-12		6380	220	1190	30	0,83	39.36	2080	24.90	1181	62400	Часть 5-1 N32
2			П1а-12		6380	220	1190	22	0.83	40.64	2080	18.26	894	45760	" N33
3			П1-1-12А		6380	220	1190	18	0.82	44.20	2050	14.76	796	36900	" N35
4			П1-2-12А		6380	220	1190	18	0.82	44.20	2050	14.76	796	36900	" N36
5		П2-12	П2-12		3180	220	1190	40	0.40	15.98	1000	16.00	639	40000	" N43

Вариант панелей перекрытий шириной 1590 мм.

1	Панели перекрытия	П1-16	П1-16		6380	220	1590	26	1.08	47.15	2700	28.08	1226	70200	Часть 5-1 N54
2			П1а-16		6380	220	1590	22	1.08	48.43	2700	23.76	1065	59400	" N55
3			П1-1-16А		6380	220	1590	18	1.07	63.82	2680	19.26	1149	48240	" N57
4		П2-16	П2-16		3180	220	1590	30	0.54	17.52	1350	16.20	526	40.500	" N64

Спецификация металлических изделий

NN п/п.	Наименование	Марка	Вес марки кг.	Количество марок	Общий вес на дом кг	NN рабочих чертежей альбома II
1	Звено ограждения входного марша.	ИМ-2	15.29	6	91.74	Часть 6-1 N2
2	Кронштейн для опирания лестничной площадки.	ИМ-23	8.19	24	196.56	" N15
3	Монтажные связи и детали	ИМ-25	0,272	4	1.09	" N15
4	"	ИМ-26	0.90	2	1.80	" N15
5	"	ИМ-27	0.205	24	4.92	" N15
6	"	ИМ-28	0.50	21	10.50	" N15
7	"	ИМ-31	0.53	14	7.42	" N15
8	"	ИМ-32	0.504	7	3.53	" N15
9	"	ИМ-35	0.905	1	0.91	" N15
10	"	ИМ-34	0.285	22	6.27	" N15
11	"	ИМ-35	0.25	78	19.50	" N16
12	"	ИМ-38	0.19	68	12.92	" N16
13	"	ИМ-43	0.185	20	3.70	" N16
14	"	ИМ-46	0.11	110	12.10	" N16
15	"	ИМ-49	0.28	22	6.16	" N16
16	Решетка приямка	ИМ-118	26.80	6	160.8	" N18
17	Скоба	ИМ-119	1.42	18	25.6	" N18
	Итого:				565.52	

Спецификация деревянных изделий.

NN п/п.	Наименование	Марка	Расход древесины на марку м.³	Количество марок	Общий расход древесины	NN рабочих чертежей альбома III
1	Дверной блок	ИДП1	0.114	5П / 2-Л	0.798	Часть 7-1 N39
2	Дверной блок	ИДП2	0.046	27П / 64Л	4.186	" N39
3	Щит	ИДП3	0.075	102	7.650	" N40
4	Щит	ИДП4	0.062	76	4.712	" N40
5	Щит	ИДП5	0.042	15	0.630	" N40
6	Оконный блок	ИДП6	0.0782	12	0.938	" N41

Примечания:

Лестничные площадки могут выполняться без мозаичного слоя.

5-ти этажный жилой дом на 90 квартир	Спецификация изделий (ниже отм. ± 0.00)	Типовой проект 1-467А-17	Альбом 0 Часть 4	Лист АС-10	1966

Госстрой РСФСР по железобетону
Жилища
Согласовано:
Гл. инж. К.Б. Гл. констр. К.Б. Нач. отдела Гл. архит. пр. Гл. констр. пр.
Вед. констр. Ст. инженер Техник Гл. архитектор Гл. конструктор
Рук. отд. Рук. гр. арх. Гл. техн. пр.
Д. Жатор Ц. Полозов Б. Акишев И. Крупенин Б. Акишев
Составили: А. Смирнов А. Лузачев Т. Калерина Ю. Костельцев
П. Якушев Я. Фельгер И. Левкин Г. Пичугина Е. Гущков
Проверил

Примечание:
1. Примечания см. лист АС-12, узлы-лист АС-6, сечения лист АС-12.

5-ти этажный жилой дом на 90 квартир	План фундаментов, фундаментных и цокольных панелей в осях 1-28. при толщине наружных стен 400мм.	Типовой проект 1-467А-17	Альбом 0 Часть -4	Лист АС-11	1966

9151-04 13

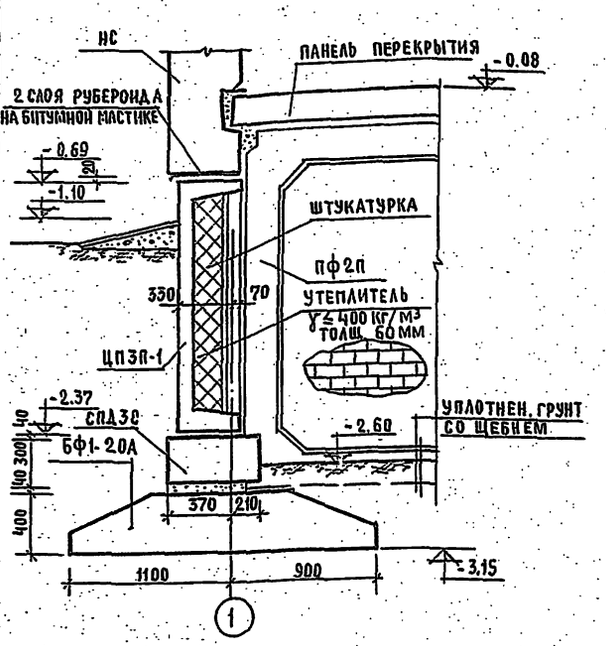

ПО 1-1

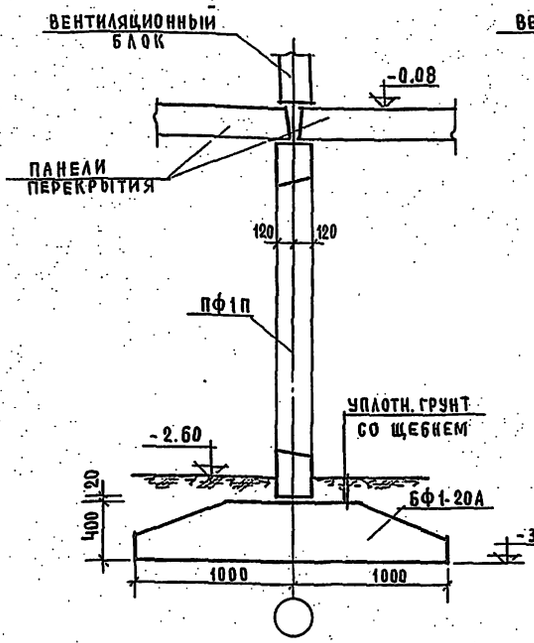

ПО 2-2

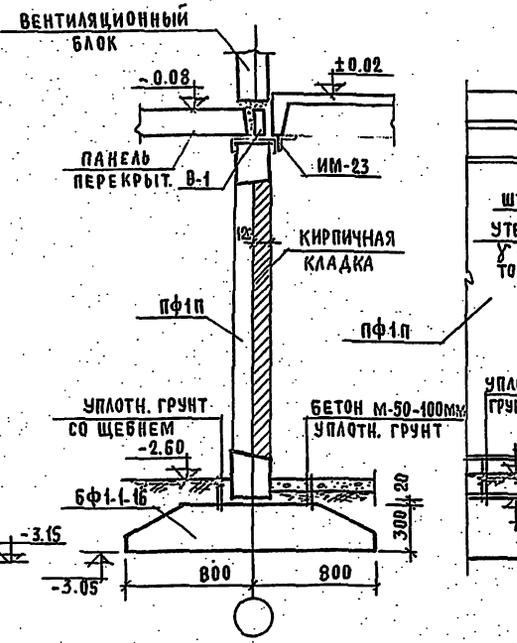

ПО 3-3

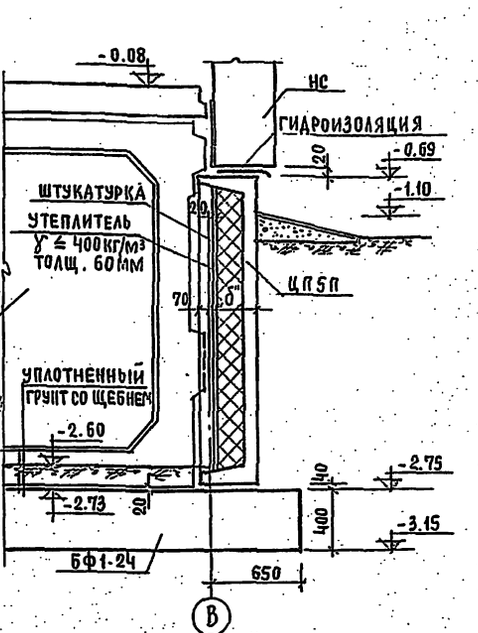

ПО 4-4

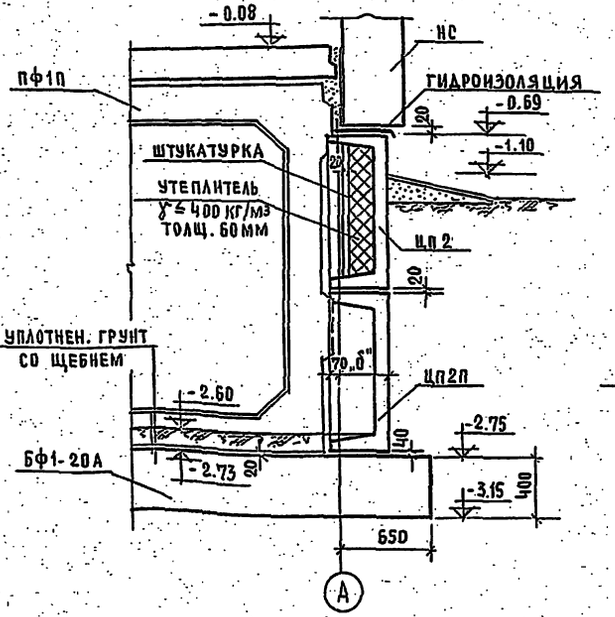

ПО 5-5

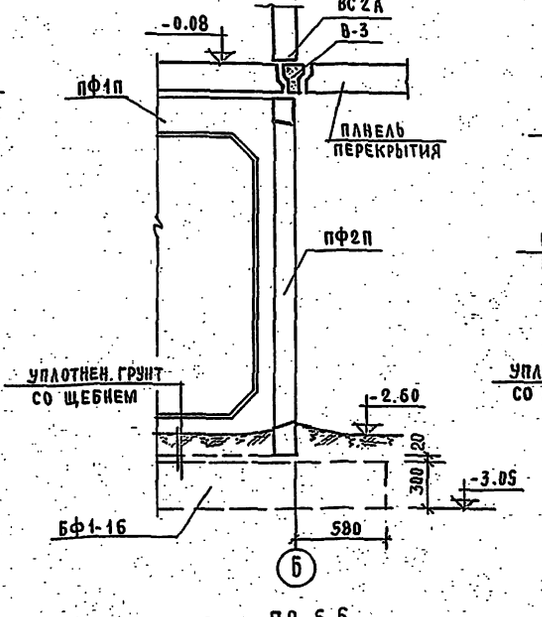

ПО 6-6

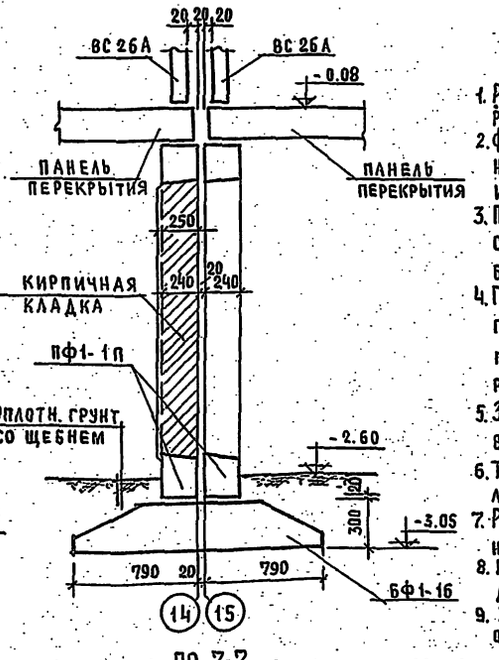

ПО 7-7

ПРИМЕЧАНИЯ:

1. Раскладка фундаментов дана из условия расчетного сопротивления основания 2.0 кг/см².
2. Фундаментные подушки укладываются на выравненное песчаное основание/при песчаных грунтах/ или песчаную подушку толщиной 5 см.
3. Поверхности цокольных и фундаментных панелей, соприкасающиеся с землей, покрыть горячим битумом за два раза.
4. Горизонтальная гидроизоляция по фундаментным панелям состоит из слоя цементного раствора 1:2, гидроизоляция по цокольным панелям из 2х слоев рубероида на битумной мастике.
5. Засыпку пазух производить после выполнения вводов в здание всех сантехустройств.
6. Таблица привязок цокольных панелей дана на листе АС-1.
7. Расположение сечений на плане дано на листе АС-11.
8. Марки в скобках на плане даны для цокольных панелей нижнего ряда.
9. Зазоры между блоками СП по торцовым осям заделать бетоном „М 100".

5-ти этажный жилой дом на 90 квартир	Сечения фундаментов и стен подвала при толщине наружных стен - 400 мм	Типовой проект 1-467А-17	Альбом 0 часть 4	Лист АС-12	1966

Спецификация железобетонных элементов

NN п. п.	Наимен.	Типоразмер	Марка	Марка бетона	Размеры в мм: Длина l	Высота h	Ширина b	Количество марок	Показатели на изделие: Бетон м³	Сталь кг	Вес кг	Показатели на дом: Бетон м³	Сталь кг	Вес кг	NN рабочих чертежей альбом III
1	Фундаментн. подушки	БФ1-16	БФ1-16	150	2380	300	1600	34	0,93	33,21	2320	31.62	1129	78880	Часть 4-1 N1
2			БФ1-1-16	150	1180	300	1600	28	0,45	18,81	1150	12,60	527	32200	" N1
3		БФ1-20А	БФ1-20А	150	2380	400	2000	36	1.50	47.63	3750	72.00	1715	155000	" N1
4		БФ1-24	БФ1-24	150	2380	400	2400	9	1.78	80.94	4450	16.02	728	40050	" N115
5	Фундам. панели	ПФ1П	ПФ-1П	200	4870	2410	240	31	1.060	104.92	2650	36.04	3567	90100	" N52
6			ПФ1-1П	200	4870	2410	240	4	1.060	104.46	2650	4.24	418	10600	" N53
7		ПФ2П	ПФ2П	200	2920	2410	140	17	0,299	26.64	750	5.08	453	12750	" N54
8	Цокольные панели	ЦП1	ЦП1	200	3180	1000	300	26	0,470	20.76	1175	12.22	540	30550	" N4
9		ЦП2	ЦП2	200	6380	1000	300	10	1.060	104.56	2650	10.60	1046	26500	" N116
10			ЦП2П	200	6380	1000	300	10	0.900	55.25	2250	9.00	353	22500	" N55
11		ЦП3П	ЦП3П-1	200	5180	1680	340	4	1.780	57.08	4325	7.12	228	17300	" N118
12		ЦП3П	ЦП5П	200	6380	2020	300	12	1.540	87.36	3840	18.48	1048	46080	" N57
13		КР1П	КР1-1В	200	3300	2150	120	6	0.710	30.88	1775	4.26	185	10650	" N31
14	Лестнич. марш	ЛМ1	ЛМ1 / ЛМ1-1А	300	3261 / 2247	1200	289	6 / 6	0.440 / 0.300	27.05 / 13.83	1100 / 750	2.64 / 1.80	144 / 8	6600 / 4500	" N23,24
15	Лестнич. площадки	ЛП1А	ЛП1А	300	2940	1170	300	12	0,352	18.22	880	4.32	219	10560	" N19
16			ЛП1-1А	300	2940	1170	300	6	0,407	21.55	1000	2.44	129	6000	" N20
17	Панели перекрытия	П1-24	П1-24	200	6380	220	2390	4	1.53	72.51	3850	6.12	290	15400	Часть 5-1 N1
18			П1а-24	200	6380	220	2390	4	1.53	73.79	3850	6.12	295	15400	" N2
19			П1-1-24А	200	6380	220	2390	18	1.54	75.05	3800	27.36	1351	68400	" N4
20			П1-2-24А	200	6380	220	2390	16	1.52	75.05	3800	27.36	1351	68400	" N6
21			П1а1-24А	200	6380	220	2390	12	1.52	76.33	3800	18.24	916	45600	" N5
22			П1а2-24А	200	6380	220	2390	6	1.52	76.33	3800	9.12	458	22800	" N7
23		П2-24	П2-24	200	3180	220	2390	20	0.83	26.36	2080	16.60	527	41600	" N15
24	Прочие	СП3С	СП3С	100	2380	580	300	47	0,407	1.46	975	19.13	69	45825	ИИ-03-02 ч. I
25			СПД3С	100	780	580	300	59	0.128	0.91	305	7.55	53.69	17995	ИИ-03-02 ч. I
26		В-1	В-1	200	4780	220	60	12	0.06	7.35	150	0.72	88	1800	Часть 4-1 N2
27		В-3	В-3	200	6380	220	190	12	0.25	19.16	625	3.00	230	750	" N7
Итого:		17	28									367.33	18297	910150	

Вариант цокольных панелей при ширине наружных стен 300 и 350 мм

1	Цокольные панели	ЦП1	ЦП1	200	3180	1000	360	26	0.550	21.53	1380	14.30	600	35880	Часть 4-1 N9
2		ЦП2	ЦП2	200	6380	1000	360	10	1.060	48.78	2660	106.0	488	26600	" N10
3			ЦП2П	200	6380	1000	360	10	1.060	56.87	2660	106.0	569	26600	" N58
4		ЦП3П	ЦП3П	200	5180	1680	400	4	1.73	49.20	4325	6.92	197	17300	" N59
5		ЦП5П	ЦП5П	200	6380	2020	360	12	2.00	105.16	5000	24.00	1262	60000	" N60

Вариант панелей перекрытий шириной 1190 мм

1	Панели перекрытия	П1-12	П1-12		6380	220	1190	30	0.83	39.36	2080	24.90	1181	62400	Часть 5-1 N32
2			П1а-12		6380	220	1190	22	0.83	40.64	2080	18.26	894	45760	" N33
3			П1-1-12А		6380	220	1190	18	0.82	44.20	2050	14.76	796	36900	" N35
4			П1-2-12А		6380	220	1190	18	0.82	44.20	2050	14.76	796	36900	" N36
5		П2-12	П2-12		3180	220	1190	40	0.40	15.98	1000	16.00	639	40000	" N43

Вариант панелей перекрытий шириной 1590 мм

1	Панели перекрытия	П1-16	П1-16		6380	220	1590	26	1.08	47.15	2700	28.08	1226	70200	Часть 5-1 N54
2			П1а-16		6380	220	1590	22	1.08	48.43	2700	23.76	1065	59400	" N55
3			П1-1-16А		6380	220	1590	18	1.07	63.82	2680	19.26	1149	48240	" N57
		П2-16	П2-16		3180	220	1590	30	0.54	17.52	1350	16.20	526	40500	" N64

Спецификация металлических изделий

NN п. п.	Наименование	Марка	Вес марки кг	Количество марок	Общий вес на дом кг	NN рабочих чертежей альбома III
1	Звено ограждения входного марша	ИМ-2	15.29	6	91.74	Часть 6-1 N2
2	Кронштейн для опирания лестничной площадки	ИМ-23	8.19	24	196.56	" N15
3	Монтажные связи и детали	ИМ-25	0.272	4	1.09	" N15
4	"	ИМ-26	0.90	2	1.80	" N15
5	"	ИМ-27	0.205	24	4.92	" N15
6	"	ИМ-28	0.50	21	10.50	" N15
7	"	ИМ-31	0.53	14	7.42	" N15
8	"	ИМ-32	0.504	7	3.53	" N15
9	"	ИМ-33	0.905	1	0.91	" N15
10	"	ИМ-34	0.285	22	6.27	" N15
11	"	ИМ-35	0.25	78	19.50	" N16
12	"	ИМ-38	0.19	68	12.92	" N16
13	"	ИМ-43	0.185	20	3.70	" N16
14	"	ИМ-46	0.11	110	12.10	" N16
15	"	ИМ-49	0.28	22	6.16	" N16
16	Решетка приямка	ИМ-118	26.80	6	160.8	" N18
17	Скоба	ИМ-119	1.42	18	25.6	" N18
	Итого:				565.52	

Спецификация деревянных изделий

NN п. п.	Наименование	Марка	Расход древесины на марку м³	Количество марок	Общий расход древесины	NN рабочих чертежей альбома III
1	Дверной блок	ИДП1	0.114	5п / 2л.	0.798	Часть 7-1-N39
2	Дверной блок	ИДП2	0.046	27п / 64л	4.186	" N39
3	Щит	ИДП3	0.075	102	7.650	" N40
4	Щит	ИДП4	0.062	76	4.712	" N40
5	Щит	ИДП5	0.042	15	0.630	" N40
6	Оконный блок	ИДП6	0.0782	12	0.938	" N41

Примечания:

Лестничные площадки могут выполняться без мозаичного слоя.

5ти этажный жилой дом на 90 квартир	Спецификация изделий (ниже отм. ±0.01) при толщине наружных стен – 400 мм.	Типовой проект 1-467А-17	Альбом 0 Часть 4	Лист АС-13	1966г.

9151-04 (15)

КБ по железобетону Госстроя РСФСР

Гл. инж. КБ, Гл. констр. КБ, Нач. отдела, Гл. архит. пр., Гл. констр. пр.

А. Якушев, Я. Фельман, И. Невежин, Г. Пачинцев, В. Гуцков

Вед. констр., Ст. инжен., Техник, Проверил

В. Ефимов, В. Сысоева, Василевская, А. Смирнова

Согласовано

Рук. отд., Гл. инж. отд., Гл. инж. пр., Рук. гр. арх., Гл. техн. пр.

О. Жагар, И. Полозов, Б. Акишев, М. Крупенко, Б. Акишев

ЦЕНТРИНЖ

жилища

gost.e-ecolog.ru