КОМПЛЕКСНАЯ СЕРИЯ ТИПОВЫХ ПРОЕКТОВ 167А КРУПНОПАНЕЛЬНЫХ ЖИЛЫХ И ОБЩЕСТВЕННЫХ ЗДАНИЙ, ИЗГОТОВЛЯЕМЫХ НА СУЩЕСТВУЮЩИХ ЗАВОДАХ С ПОТОЧНО-АГРЕГАТНЫМ, КОНВЕЙЕРНЫМ И АВТОКЛАВНЫМ ПРОИЗВОДСТВАМИ

ТИПОВОЙ ПРОЕКТ
1-467А-17

ПЯТИЭТАЖНЫЙ ЖИЛОЙ ДОМ НА 90 КВАРТИР

АЛЬБОМ 0

ЧАСТЬ 1

АРХИТЕКТУРНО-СТРОИТЕЛЬНЫЕ ЧЕРТЕЖИ НИЖЕ ОТМЕТКИ ±0,00 (ВАРИАНТ С ТЕХПОДПОЛЬЕМ)

ЦЕНТРАЛЬНЫЙ ИНСТИТУТ ТИПОВЫХ ПРОЕКТОВ

МОСКВА

9151-01
Цена 1-22

gost.e-ecolog.ru

КОМПЛЕКСНАЯ СЕРИЯ ТИПОВЫХ ПРОЕКТОВ 467А КРУПНОПАНЕЛЬНЫХ ЖИЛЫХ И ОБЩЕСТВЕННЫХ ЗДАНИЙ, ИЗГОТОВЛЯЕМЫХ НА СУЩЕСТВУЮЩИХ ЗАВОДАХ С ПОТОЧНО-АГРЕГАТНЫМ, КОНВЕЙЕРНЫМ И АВТОКЛАВНЫМ ПРОИЗВОДСТВАМИ

ТИПОВОЙ ПРОЕКТ
1-467А-17

ПЯТИЭТАЖНЫЙ ЖИЛОЙ ДОМ НА 90 КВАРТИР

АЛЬБОМ 0

СОСТАВ АЛЬБОМА:

ЧАСТЬ 1	АРХИТЕКТУРНО-СТРОИТЕЛЬНЫЕ ЧЕРТЕЖИ НИЖЕ ОТМЕТКИ ±0,00 (ВАРИАНТ С ТЕХПОДПОЛЬЕМ)
ЧАСТЬ 1Д	ДОПОЛНЕНИЕ
ЧАСТЬ 2	САНИТАРНО-ТЕХНИЧЕСКИЕ ЧЕРТЕЖИ НИЖЕ ОТМЕТКИ ±0,00 (ВАРИАНТ С ТЕХПОДПОЛЬЕМ)
ЧАСТЬ 3	ЭЛЕКТРОТЕХНИЧЕСКИЕ ЧЕРТЕЖИ И СЛАБОТОЧНЫЕ УСТРОЙСТВА НИЖЕ ОТМЕТКИ ±0,00 (ВАРИАНТ С ТЕХПОДПОЛЬЕМ)
ЧАСТЬ 4	АРХИТЕКТУРНО-СТРОИТЕЛЬНЫЕ ЧЕРТЕЖИ НИЖЕ ОТМЕТКИ ±0,00 (ВАРИАНТ С ПОДВАЛОМ)
ЧАСТЬ 5	САНИТАРНО-ТЕХНИЧЕСКИЕ ЧЕРТЕЖИ НИЖЕ ОТМЕТКИ ±0,00 (ВАРИАНТ С ПОДВАЛОМ)
ЧАСТЬ 6	ЭЛЕКТРОТЕХНИЧЕСКИЕ ЧЕРТЕЖИ И СЛАБОТОЧНЫЕ УСТРОЙСТВА НИЖЕ ОТМЕТКИ ±0,00 (ВАРИАНТ С ПОДВАЛОМ)

ЧАСТЬ 1

АРХИТЕКТУРНО-СТРОИТЕЛЬНЫЕ ЧЕРТЕЖИ НИЖЕ ОТМЕТКИ ±0,00 (ВАРИАНТ С ТЕХПОДПОЛЬЕМ)

Разработан:
Конструкторским бюро по железобетону Госстроя РСФСР и ЦНИИЭП жилища Государственного комитета по гражданскому строительству и архитектуре при Госстрое СССР

Введен в действие приказом КБ по железобетону и ЦНИИЭП жилища от 10/II 1966г. приказ № 4/34

NN п. п.	Наименование листа	NN листа	NN стр.
1	Содержание альбома	С-1и	2
2	План фундаментов и стен техподполья	АС-1и	3
3	Сечения фундаментов и стен техподполья	АС-2	4
4	План техподполья	АС-3и	5
5	Разрезы I-I ÷ V-V. Узлы А, Б, В.	АС-4	6
6	Узлы с 1 по 13	АС-5	7
7	План перекрытия над техническим подпольем при ширине панели 2390 мм. План раскладки наружных стеновых панелей в уровне поясов.	АС-6и	8
8	План перекрытия над техническим подпольем при ширине панели 1190 мм. План раскладки наружных стеновых панелей в уровне поясов.	АС-7и	9
9	План перекрытия над техническим подпольем при ширине панели 1590 мм. План раскладки наружных стеновых панелей в уровне поясов.	АС-8и	10
10	Спецификация изделий ниже ± 0.00	АС-9и	11
11	План фундаментов и стен техподполья при толщине наружных стен 400 мм.	АС-10и	12
12	Сечения фундаментов и стен техподполья при толщине наружных стен 400 мм.	АС-11	13
13	Спецификация изделий ниже ±0.00 при толщине наружных стен 400 мм	АС-12и	14

В листах АС-1и, АС-3и, АС-6и, АС-7и, АС-8и, АС-9и, АС-10, АС-12 внесены изменения.

Ст. инж. Подпись

КБ по железобетону Госстроя РСФСР	Гл. инж. КБ	Якушев	Вед. конст.	Смирнова	Жилища	Рук. отд.	Шагар
	Гл. конс. КБ	Фельман	Ст. техн.	Савина		Гл. инж. отд.	Полозов
	Нач. отд.	Невешин				ГАП	Циперович
	ГАП	Пученцева				Рук. гр. арх.	Крупенко
	Гл. кон. пр.	Гуцков					

5ти этажный жилой дом на 90 квартир	Содержание альбома	Типовой проект 1-467А-17	Альбом 0 Часть 1	Лист С-1и	1966 г.

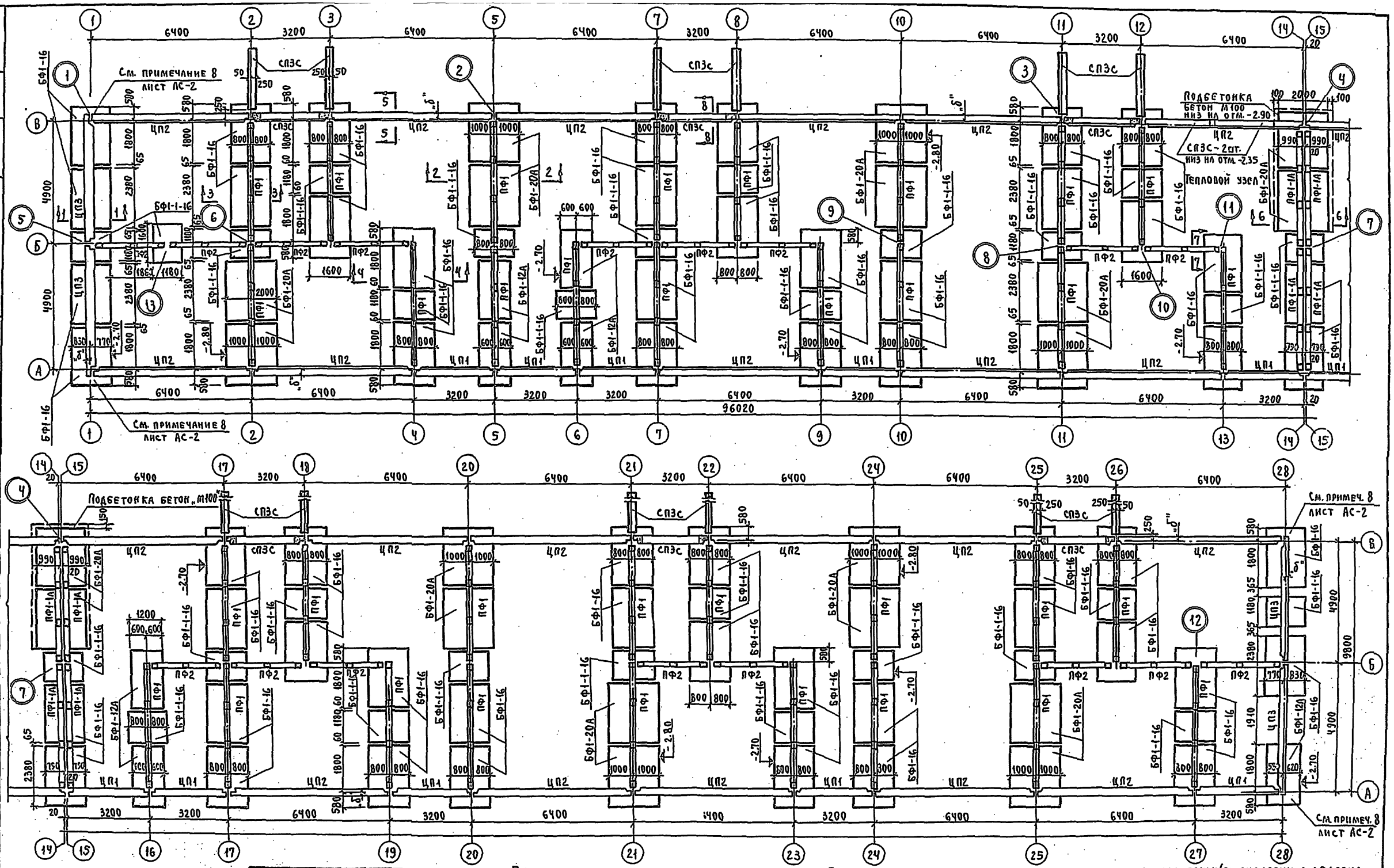

Таблица привязок цокольных панелей		
Привязка	Толщина наружных стен 0 мм	
	250	300; 350; 400
„δ"	230	290

Примечание:

1. Общие примечания и сечения см. лист АС-2.
2. Привязки торцевых цокольных панелей при толщине наружных стен 400мм см. листы АС-10, АС-11.
3. При замене мешоконных вставок на наружные стеновые панели толщ. 350 мм γ= 1100 кг/м³ на пересечении оси В с осями 5, 10, 20, 24 под блоком БФ1-20А дать подбетонку (по аналогии с деформационным швом).
4. Раскладку фундаментных блоков по осям 1 и 28 см. альбом 1 дополнение лист 5 часть 1Д.

5ти этажный жилой дом на 90 квартир	План фундаментов и стен техподполья.	Типовой проект 1-467А-17	Альбом 0 Часть 1	Лист АС-1и	1966

9151-01 4

Шагар, Полозов, Циперович, Крупенко

Рук. отд., Гл. инж. отд., ГАП, Рук. гр. арх.

Шилица

Согласовано: Кучеровский, Карпинский

Смирнова, Красновидова, Рудакова, Афанасьев

Вед. конст., Ст. инж., Ст. инж., Пров.

Якушев, Фельман, Невешин, Паченцева, Гуцков

Гл. инж. КБ, Гл. конст. КБ, Нач. отд., ГАП, Гл. конст. пр.

КБ по железобетону Госстроя РСФСР

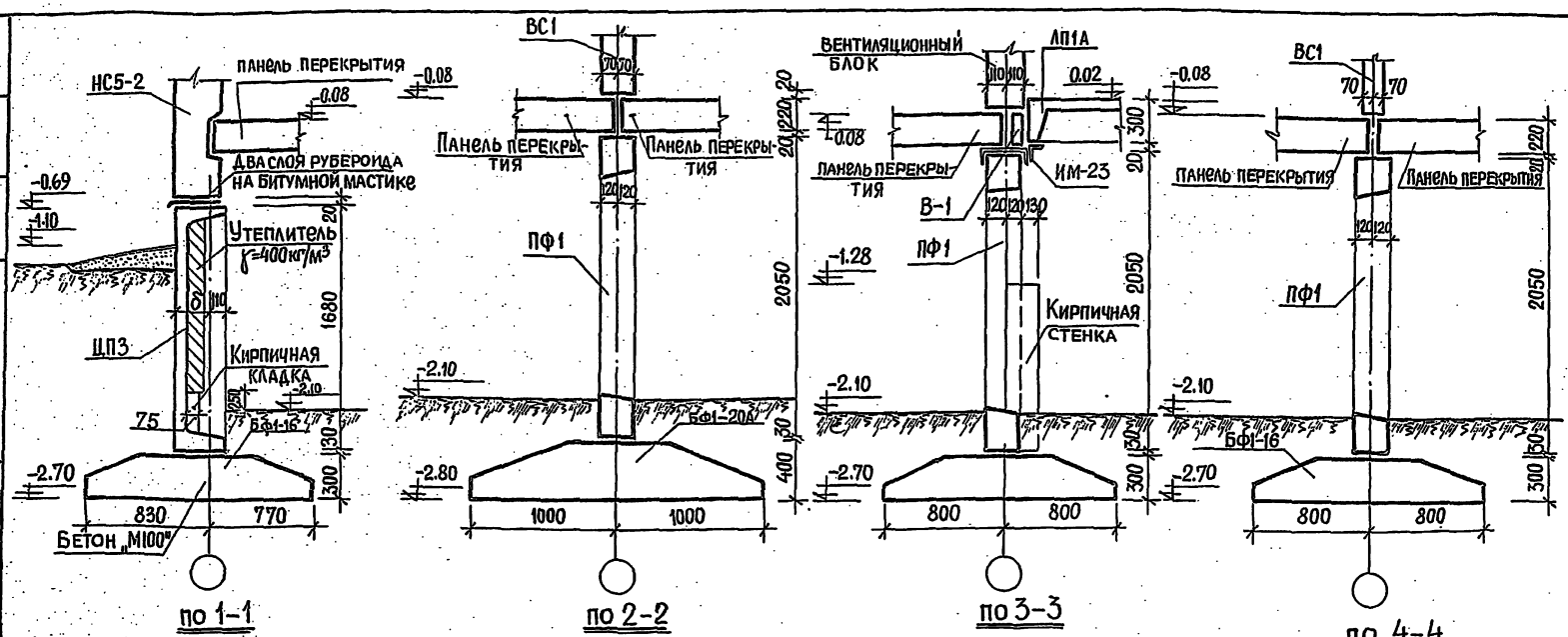

Примечания

1. Раскладка фундаментов дана из условия расчетного сопротивления основания 2,0кг/см².
2. Фундаментные подушки укладываются на выравненное песчаное основание (при песчаных грунтах) или песчаную подушку толщиной 5см.
3. Поверхности цокольных и фундаментных панелей, соприкасающиеся с землей, покрыть горячим битумом за 2 раза.
4. Горизонтальная гидроизоляция по фундаментным панелям состоит из слоя цементного раствора 1:2, гидроизоляция по цокольным панелям из 2 слоев рубероида на битумной мастике.
5. Засыпку пазух производить после выполнения вводов в здание всех сантехустройств и монтажа перекрытия над техподпольем.
6. Таблица привязок цокольных панелей дана на листе АС-1
7. Расположение сечений на плане дано на листе АС-1.
8. При применении торцовых цокольных панелей (ЦПЗ) по альбому III часть 4 выпуск 1963 года (толщиной 300 и 360мм) необходимо в углах здания под ЦП2 и ЦП1 установить столбики размером 250×380мм из бетона М-200

Согласовано: Госстрой РСФСР, КБ по железобетону

ЦНИИЭП жилища

Ржаницын, Гольцов, Крупенин; Рук. отдела, Гл. инж. отд., Гл. арх. пр., Рук. гр. арх.

Смирнова, Красновидов, Рудакова, Афанасьев

Якушев, Фельман, Невежин, Панешина, Гуцков; Вед. констр., Ст. инженер, Ст. инженер, Проверил

Гл. инж. К.Б., Гл. конструктор, Нач. отдела, Гл. арх. пр., Гл. конст. пр.

5ти этажный жилой дом на 90 квартир	Сечения фундаментов и стен техподполья	Типовой проект 1-467А-17	Альбом 0 часть 1	Лист АС-2	1966

9151-01 5

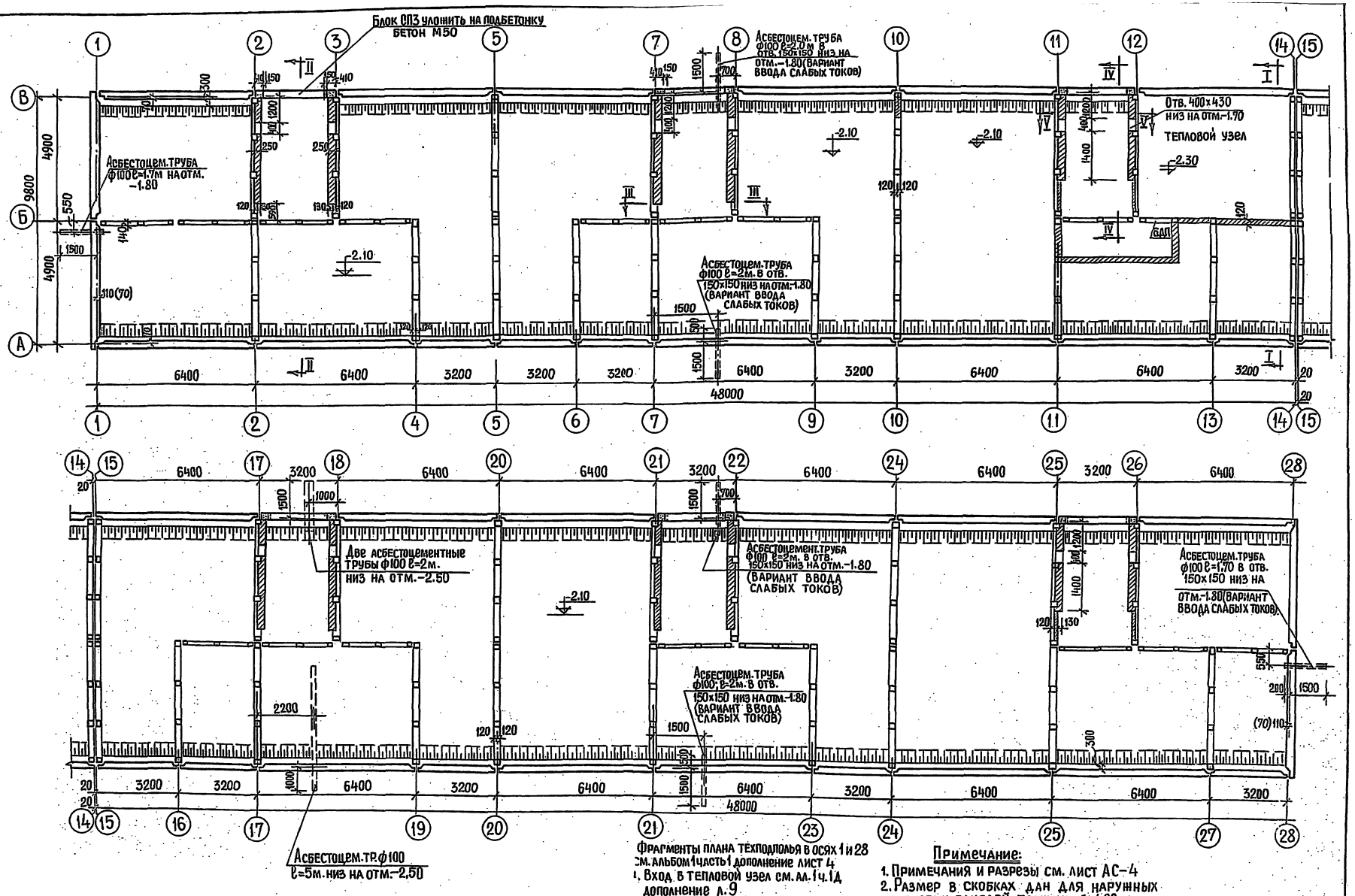

Фрагменты плана техподполья в осях 1 и 28 см. альбом 1 часть 1 дополнение лист 4
1. Вход в тепловой узел см. ал. 1 ч. 1 д дополнение л. 9

Примечание:
1. Примечания и разрезы см. лист АС-4
2. Размер в скобках дан для наружных стеновых панелей толщиной 400мм.

5ти этажный жилой дом на 90 квартир	План техподполья.	Типовой проект 1-467А-17	Альбом 0 часть 1	Лист АС-3и	1966

9151-01 6

Жилища

Согласовано: Смирнова, Кучеровский, Кадаковская, Карпинский, Аланасьев

Рук. отд. Гл. инж. отд. Гл. арх. пр. Рук. гр. арх.

Ведущ. конст. Ст. инжен. Ст. инжен. Проверил

Якушев, Фельман, Невешин, Панченкова, Чуцков

Гл. инж. КБ. Гл. конст. КБ. Нач. отдела Гл. арх. пр. Гл. конст. пр.

КБ по железобетону Госстроя РСФСР

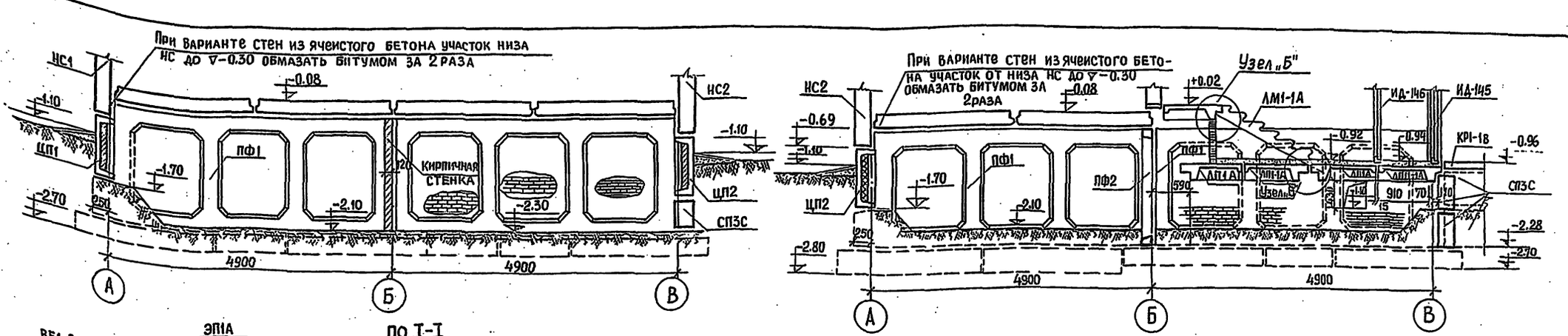

по I-I

по II-II

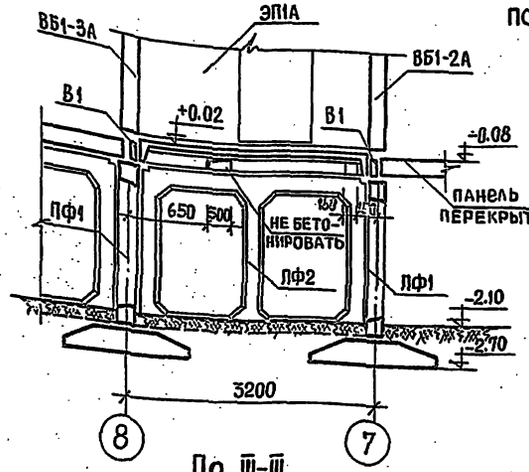

По III-III

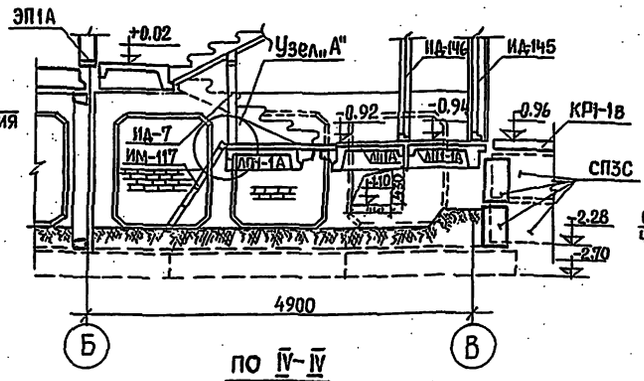

по IV-IV

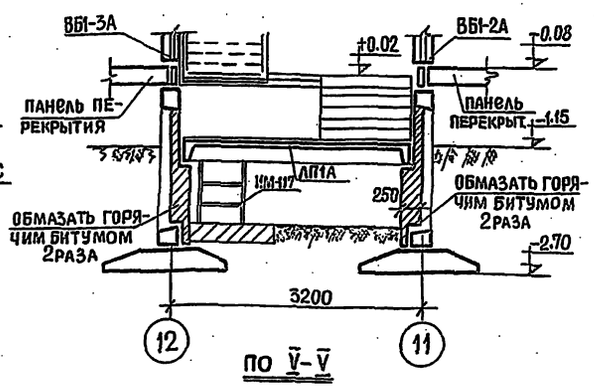

по V-V

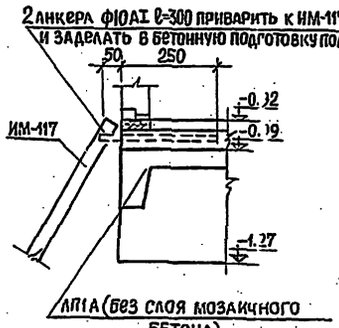

Узел „А"

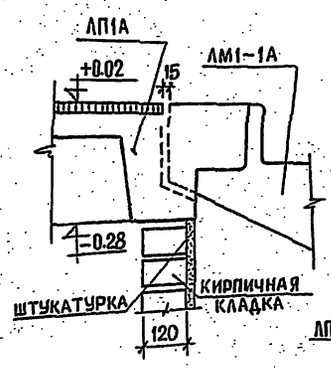

Узел „Б"

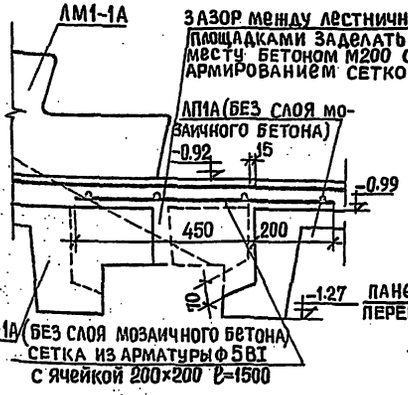

Узел „В"

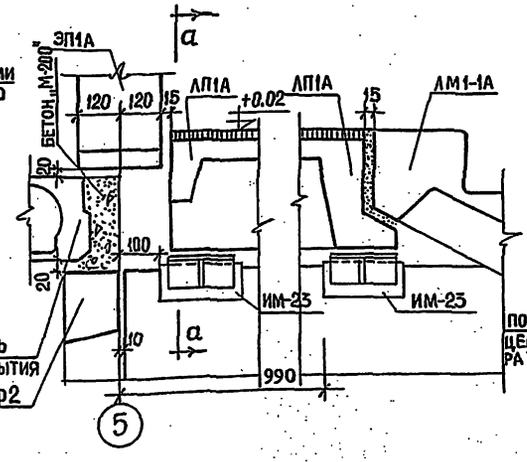

Деталь опирания лестничной площадки

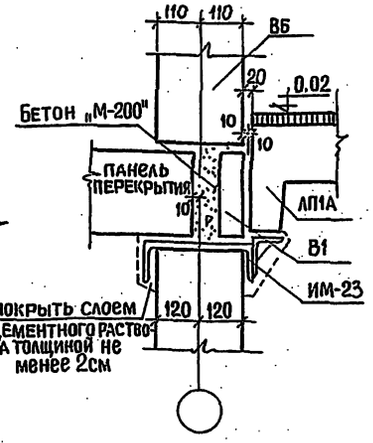

По а-а

Примечания:

1. Участки кирпичной кладки в пределах подполья выполнять из глиняного кирпича марки „75" на растворе М„25".
2. Вентиляция подполья осуществляется через решетки, установленные в цокольных панелях.
3. В разрезе V-V тамбурная перегородка условно не показана.
4. Расположение разрезов дано на листе АС-3

5-ти этажный жилой дом на 90 квартир	Разрезы I-I ÷ V-V. Узлы А, Б, В.	Типовой проект 1-467А-17	Альбом 0 часть 1	Лист АС-4	1966г.

9151-01 7

Госстрой РСФСР — Гипрокаучук — Гипрокаучук по железобетону

Согласовано: Кочеровский, Карпинский, Краснощеков, Хорошилов, Афанасьев, Смирнова, Якушев, Фельман, Невзлин, Плеченова, Гущков, Хишнев, Проверил, Ст. инженер, Вед. конст.

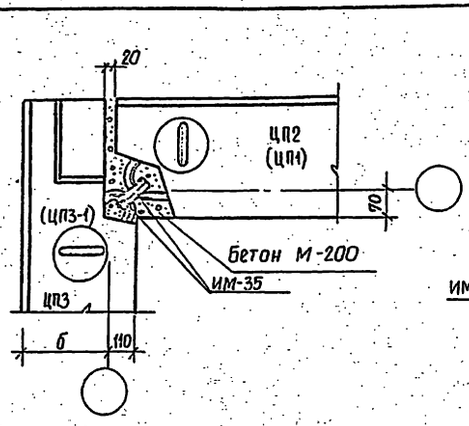

Узел 1

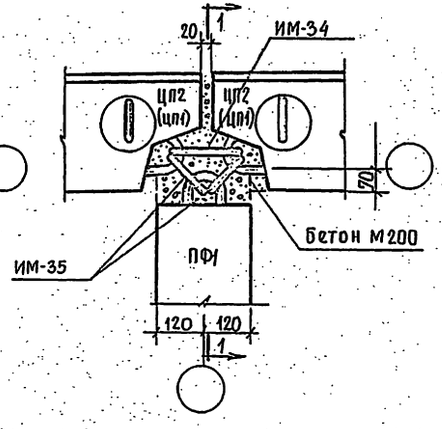

Узел 2

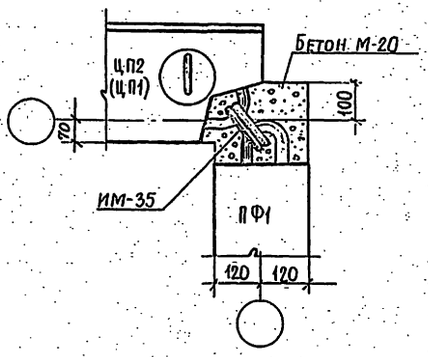

Узел 3

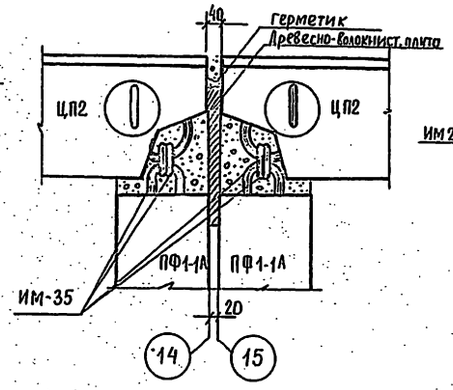

Узел 4

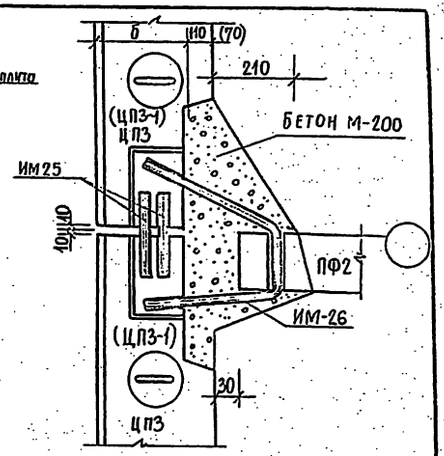

Узел 5

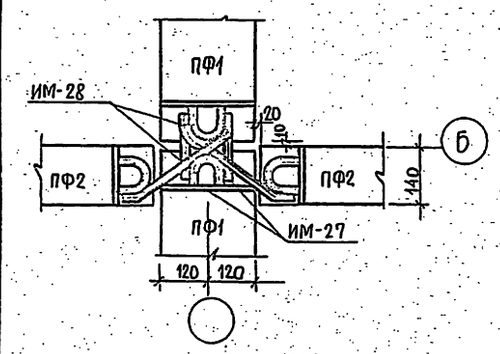

Узел 6

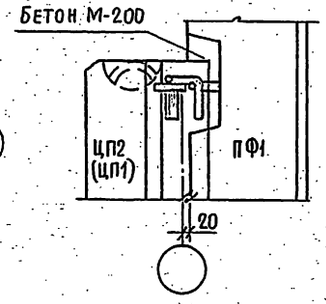

По 1-1

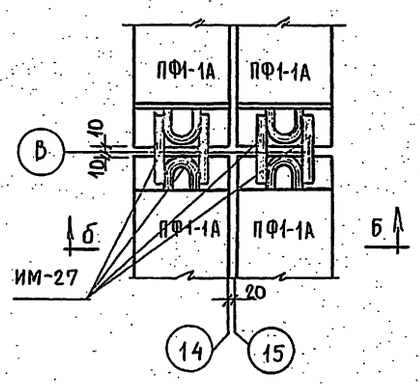

Узел 7

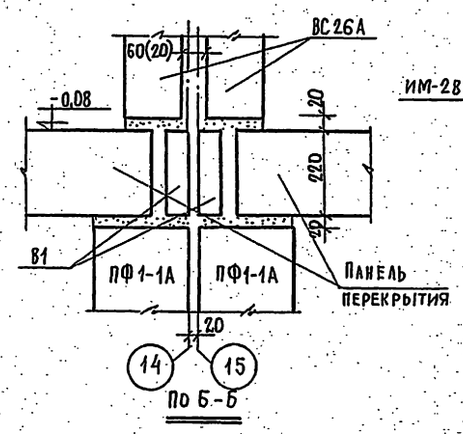

По Б-Б

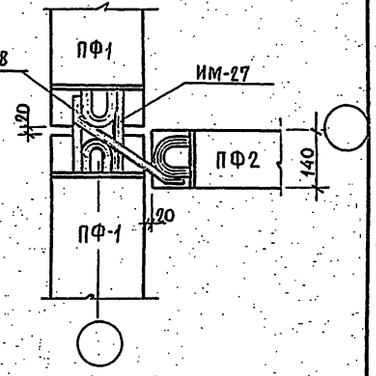

Узел 8

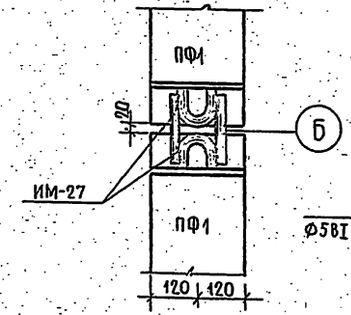

Узел 9

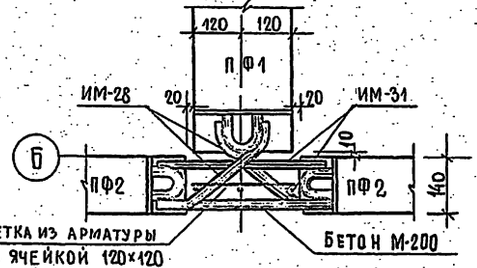

Узел 10

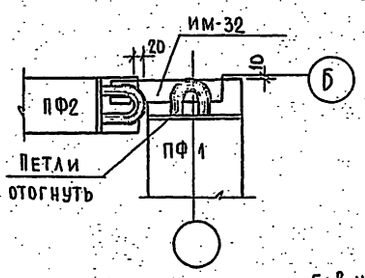

Узел 11

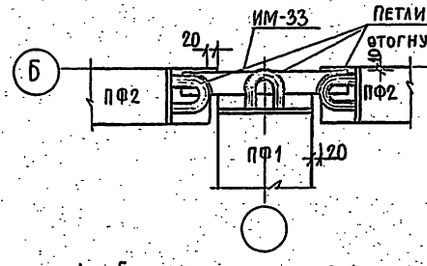

Узел 12

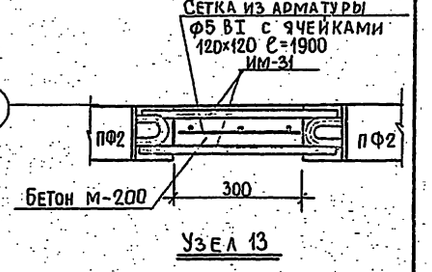

Узел 13

5. В УЗЛАХ 1 И 5 МАРКИ И РАЗМЕРЫ В СКОБКАХ ДАНЫ ДЛЯ НАРУЖНЫХ СТЕНОВЫХ ПАНЕЛЕЙ ТОЛЩИНОЙ 400 мм.

Примечания:

1. Сварку производить электродами Э-42.
2. Длина шва не менее 60 мм, высота шва 6 мм.
3. Антикоррозийную защиту связей выполнять по соответствии с СН 206-62.
4. Расположение узлов дано на листе АС-1.

5-ти этажный жилой дом на 90 квартир	Узлы с 1 по 13.	Типовой проект 1-467А-17	Альбом 0 часть 1	Лист АС-5	1966

9151-01 8

Госстрой РСФСР — Гипрожелезобетон — Жилища

Согласовано

Гл. инж. КБ Якушев; Гл. конст. КБ Фельман; Нач. отд. Невезин; Гл. арх. пр. Линченцев; Гл. конст. пр. Гуцков

Рук. отд. Жатар; Гл. инж. отд. Полозов; Гл. арх. пр. Цыперович; Рук. гр. арх. Крупешко

Смирнов, Красновидов, Рудакова, Афанасьев

Вед. конст. —; Ст. инж. —; Проверил —

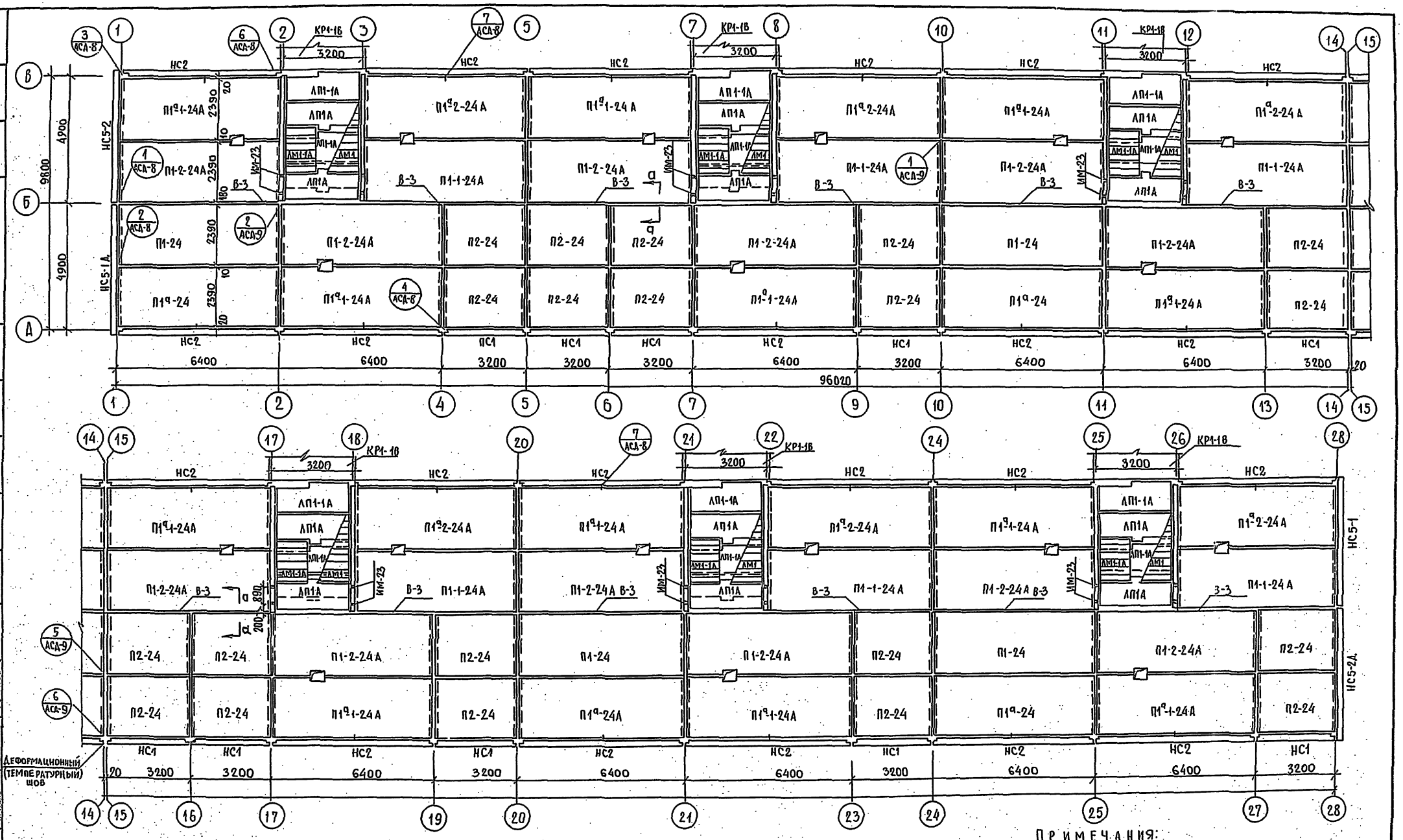

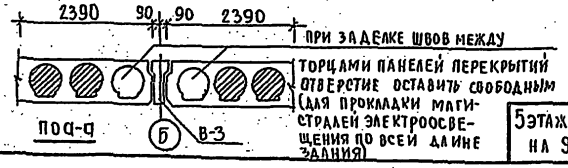

ПРИМЕЧАНИЯ:

1. Указания по монтажу панелей перекрытия и антикоррозийной защите связей даны в пояснительной записке и листах АСД-7; АСД-8 альбома II.
2. Зазоры между панелями перекрытий очистить от строительного мусора и заделать раствором М100.
3. Наружные стеновые панели первого ряда (низ на отм. -0.67) учтены в спецификации наружных стеновых панелей выше отм. ±0.00.
4. Перед монтажом панелей перекрытий уложить ИМ-23 (см. лист АС-4).

5 этажный жилой дом на 90 квартир	План перекрытия над техподпольем при ширине панели 2390 мм. План раскладки панелей наружных стен в уровне пояса.	Типовой проект 1-467А-17	Альбом 0 часть 1	Лист АС-6И	1966

9151-01 9

Жагар, Полозов, Циперович, Крупенко

Рук. отд., Гл. инж. отд., Гл. арх. пр., Рук. гр. арх.

Жилища

Согласовано: Кучеровский, Харпинский

Смирнова, Красноплов, Рудакова, Афанасьев — Нач. сект., Нач. сект.

Вед. констр., Ст. инж., Ст. инж., Проверил

Якушев, Фельман, Невежин, Паченцева, Гуцков

Гл. инж. КБ, Гл. конст. КБ, Нач. отд., Гл. арх. пр., Гл. конст. пр.

КБ по железобетону Госстроя РСФСР

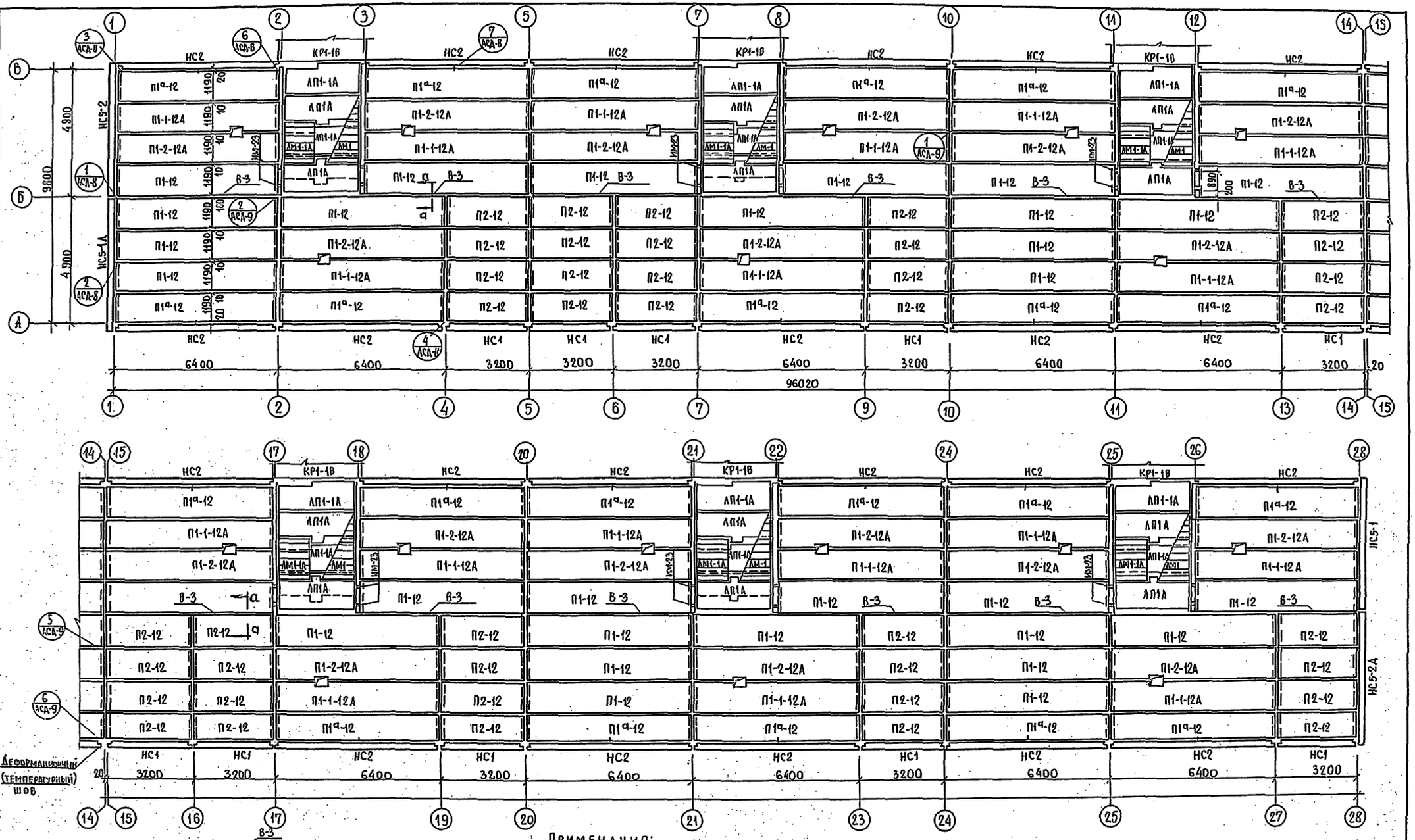

Примечания:

1. Указания по монтажу панелей перекрытия и антикоррозийной защите связей даны в пояснительной записке и листах АСД-7, АСД-8 Альбома II.
2. Зазоры между панелями перекрытий очистить от строительного мусора и заделать раствором М100.
3. Наружные стеновые панели первого ряда А (низ на отм.-0.67) учтены в спецификации наружных стеновых панелей выше отм. ± 0.00.
4. Перед монтажом панелей перекрытий уложить им-23 (см. лист АС-4).

5этажный жилой дом на 90 квартир	План перекрытия над техподпольем при ширине панели 1190мм. План раскладки панелей наружных стен в уровне пояса.	Типовой проект 1-467А-17	Альбом О. Часть 1	Лист АС-7и	1966

9151-01 10

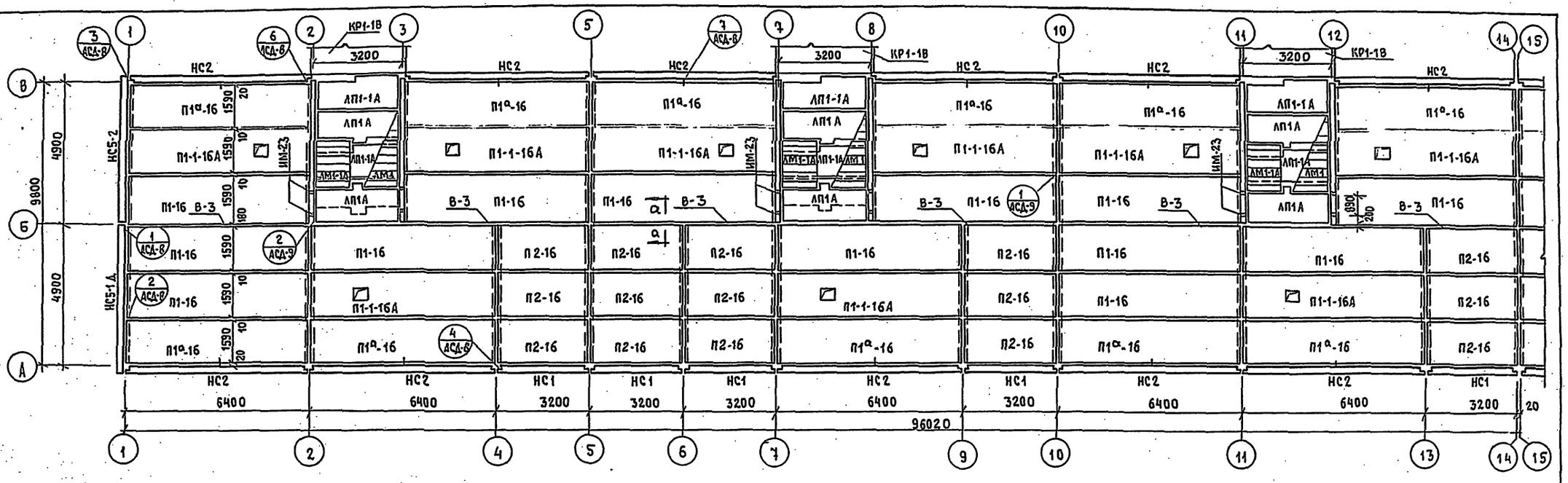

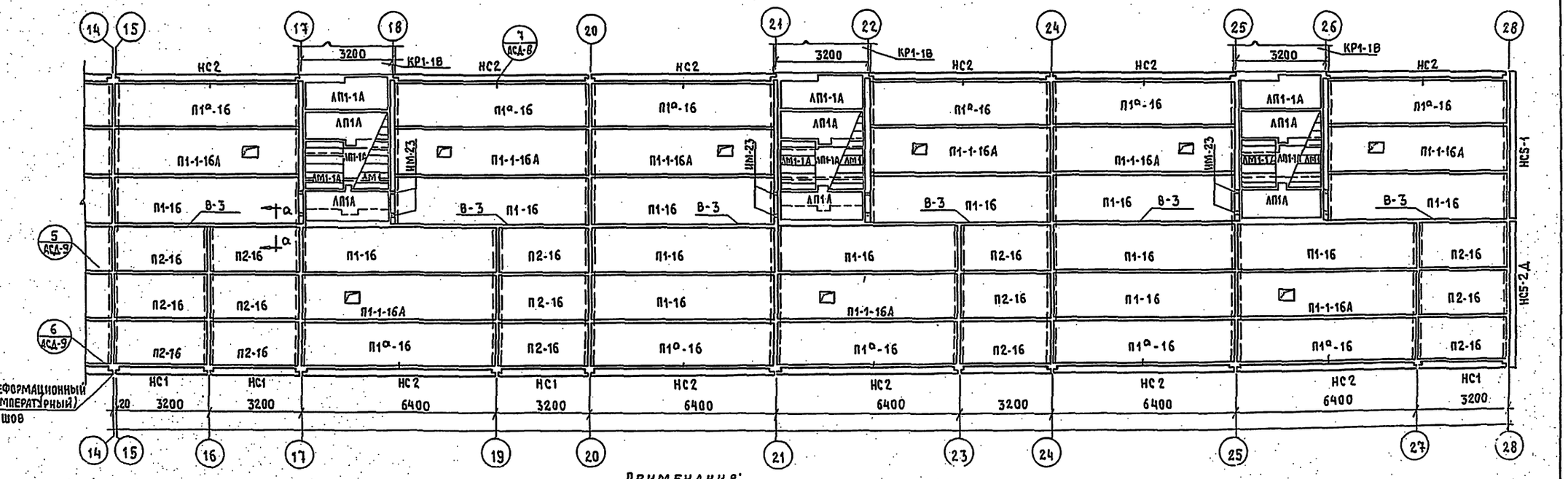

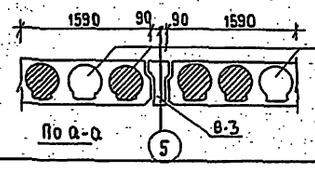

При заделке швов между торцами панелей перекрытий отверстие оставить свободным (для прокладки магистралей электроосвещения по всей длине здания)

Примечания:

1. Указания по монтажу панелей перекрытия и антикоррозийной защите связей даны в пояснительной записке и листах АСД-7, АСД-8 альбома II.
2. Зазоры между панелями перекрытии очистить от строительного мусора и заделать раствором М100.
3. Наружные стеновые панели первого ряда (низ на отм.-0.67) учтены в спецификации наружных стеновых панелей выше отм. ±0.00.
4. Перед монтажом панелей перекрытий уложить ИМ-23 (см. лист АС-4)

5этажный жилой дом на 90 квартир	План перекрытия над техподпольем при ширине панелей 1590 мм План раскладки панелей наружных стен в уровне пояса.	Типовой проект 1-467А-17	Альбом 0 Часть 1	Лист АС-8и	1966

Жагар, Полозов, Циперович, Крупенко

Рук. отд., Гл. инж. отд., Гл. арх. пр., Рук. гр. арх.

Жилища

Согласовано: Кучеровский, Карпинский

Смирнова, Красновидов, Рудакова, Афанасьев

Вед. конст., Ст. инж., Ст. инж., Проверил

Якушев, Фельман, Невежин, Паченцева, Гуцков

Гл. инж. КБ, Гл. конст. КБ, Нач. отдела, Гл. арх. пр., Гл. конст. пр.

КБ по железобетону Госстроя РСФСР

9151-01 11

Спецификация железобетонных элементов

NN п/п	Наименов.	Типоразм.	Марка	Марка бетона	Размеры в мм: длина ℓ	высота h	ширина в	Количество марок	Показатели на изделие: Бетон м³	Сталь кг	Вес кг	Показатели на дом: Бетон м³	Сталь кг	Вес кг	NN рабочих чертежей альбома III
1	Фундамент подушки	БФ1-12А	БФ1-12	150	2380	300	1200	7	0.74	19.55	1840	5.18	137	12880	Часть 4-1 N1
2		БФ1-16	БФ1-16	150	2380	300	1600	54	0.93	33.21	2320	50.22	1793	125280	" N1
3			БФ1-1-16	150	1180	300	1600	30	0.45	16.81	1150	13.5	564	34500	" N1
4		БФ1-20А	БФ1-20А	150	2380	400	2000	18	1.50	47.63	3750	27.00	857	67500	" N1
5	Фундам. панели	ПФ1	ПФ1	200	5140	2050	240	34	1.120	116.12	2800	38.08	3948	95200	" N14
6			ПФ1-1А	200	5140	2050	240	4	1.120	115.03	2800	4.48	460	11200	" N15
7		ПФ2	ПФ-2	200	2920	2050	140	17	0.275	29.78	690	4.68	506	11730	" N17
8	Цокольн. панели	ЦП1	ЦП1	200	3180	1000	300	10	0.470	20.76	1175	4.70	208	11750	" N4
9		ЦП2	ЦП2	200	6380	1000	300	22	0.900	45.89	2250	19.80	1010	49500	" N5
10		ЦП3	ЦП3	200	5120	1680	340	2	1.610	45.16	4025	3.22	90.3	805.0	" N7
11		КР1А	КР1-18	200	3300	2150	120	6	0.710	30.88	1775	4.26	185	10650	" N31
12	Лестничн. марш	ЛМ1	ЛМ1-1А	300	2247	1200	289	6	0.300	13.83	750	1.80	83	4500	" N24
13	Лестничн. площадки	ЛП1А	ЛП1А	300	2940	1170	300	16	0.352	18.22	880	5.63	292	14080	" N19
14			ЛП1-1А	300	2940	1170	300	12	0.407	21.55	1000	4.88	259	12000	" N20
15	Панели перекрытия	П1-24	П1-24	200	6380	220	2390	4	1.53	72.51	3850	6.12	290	15400	Часть 5-1 N1
16			П1а-24	200	6380	220	2390	4	1.53	73.79	3850	6.12	295	15400	" N2
17			П1-1-24А	200	6380	220	2390	18	1.52	75.05	3800	27.36	1351	68400	" N4
18			П1-2-24А	200	6380	220	2390	18	1.52	75.05	3800	27.36	1351	68400	" N6
19		П2-24	П2-24	200	3180	220	2390	20	0.83	26.36	2080	16.60	527	41600	" N15
20	Прочие	СП3С	СП3С	100	2380	580	300	44	0.407	1.46	975	17.91	64.2	42900	III-03-02 ч.I
21		В1	В1	200	4780	220	60	12	0.06	7.35	150	0.72	88	1800	Часть 4-1 N2
22		В3	В3	200	6380	220	190	12	0.25	19.16	625	4.00	306	10000	" N7
*	Итого:	16	22									298.36	14876.9	796,240	

Вариант цокольных панелей при ширине наружных стен 300 и 350 мм

1	Цокольн. панели	ЦП1	ЦП1	200	3180	1000	360	10	0.550	21.53	1380	5.50	215	13800	Часть 4-1 N9
2		ЦП2	ЦП2	200	6380	1000	360	22	1.060	48.78	2660	23.32	1073	58520	" N10
3		ЦП3	ЦП3	200	5120	1680	400	2	1.790	46.87	4475	3.58	93.7	8950	" N12

Вариант панелей перекрытий шириной 1190 мм

1	Панели перекрытия	П1-12	П1-12	200	6380	220	1190	30	0.830	39.36	2080	2490	1181	62400	Часть 5-1 N32
2			П1а-12	200	6380	220	1190	22	0.830	40.64	2080	18.26	894	45760	" N33
3			П1-1-12А	200	6380	220	1190	18	0.82	44.20	2050	14.76	796	36900	" N35
4			П1-2-12А	200	6380	220	1190	18	0.82	44.20	2050	14.76	796	36900	" N36
5		П2-12	П2-12	200	3180	220	1190	40	0.40	15.98	1000	16.00	639	40000	" N43

Вариант панелей перекрытий шириной 1590 мм

1	Панели перекрытия	П1-16	П1-16	200	6380	220	1590	26	1.08	47.15	2700	28.08	1226	70200	Часть 5-1 N54
2			П1а-16	200	6380	220	1590	22	1.08	48.43	2700	23.76	1065	59400	" N55
3			П1-1-16А	200	6380	220	1590	18	1.07	63.82	2680	19.26	1149	48240	" N57
4		П2-16	П2-16	200	3180	220	1590	30	0.54	17.52	1350	16.20	526	40500	" N64
* 25		ЦП3Д	ЦП3Д	200	5120	1680	340	2	1.60	51.34	4000	3.20	102.7	8000	Альбом I
26	Прочие	КР33.13Д	КР33.13Д	200	3300	1250	160	2	0.66	53.01	1650	1.32	106.02	3300	Дополнение
27		СП3с	СП3с	100	780	580	300	4	0.128	0.91	305	0.512	3.64	1220	Каталогии-03

Спецификация металлических изделий

NN п/п	Наименование	Марка	Вес марки кг	Количество марок	Общий вес на дом кг	NN рабочих чертежей альбома III
1	Звено ограждения входного марша	ИМ-2	15.29	6	91.74	Часть 6-1 N2
2	Кронштейн для опирания лестничной площадки	ИМ-23	8.19	24	196.56	" N15
3	Стремянка для входа в подполье	ИМ-117	10.69	2	21.38	" N18
4	Монтажные связи и детали	ИМ-25	0.272	4	1.09	" N15
5	"	ИМ-26	0.90	2	1.80	" N15
6	"	ИМ-27	0.205	24	4.92	" N15
7	"	ИМ-28	0.50	21	10.50	" N15
8	"	ИМ-31	0.53	14	7.42	" N15
9	"	ИМ-32	0.504	7	3.53	" N15
10	"	ИМ-33	0.905	1	0.91	" N15
11	"	ИМ-34	0.285	22	6.27	" N15
12	"	ИМ-35	0.25	78	19.50	" N16
13	"	ИМ-38	0.19	68	12.92	" N16
14	"	ИМ-43	0.185	20	3.70	" N16
15	"	ИМ-46	0.11	110	12.10	" N16
16	"	ИМ-49	0.28	22	6.16	" N16
Итого:					400.50	

Спецификация деревянных изделий.

NN п.п.	Наименование	Марка	Расход древесины на марку м³	Количество марок	Общий расход древесины м³	NN рабочих чертежей альбома III
1	Деревянный щит	ИДП-7	0.064	2	0.128	Часть 7-1 N42
2	Дверной блок	БДП	0.0547	1	0.0547	ИИ-03-01 ч.I

Примечание

Лестничные площадки могут выполнятся без мозаичного слоя.

Согласовано: Гл. инж. КБ Госстроя РСФСР по железобетону; Гл. конст. КБ; Нач. отдела; Гл. архит. пр.; Гл. конструктор пр. — Жагар, Полозов; Рук. отд. — Гл. инж. от.; Гл. инж. пр.; Рук. гр. арх.; Гл. техн. пр. — Акишев, Крупенко, Акишев; Смирнова, Пузачев, Четвериков, Колкомаов; Вед. конструктор, Ст. инженер, Техник, Проверил — Якушев, Фельман, Нележин, Ланценбой, Гуцкой; Жилища ЦНИИЭП

5-ти этажный жилой дом на 90 квартир	Спецификация изделий. (ниже отм. ± 0.00)	Типовой проект 1-467А-17	Альбом 0 Часть 1	Лист АС-9и	1966
		9151-91		12	

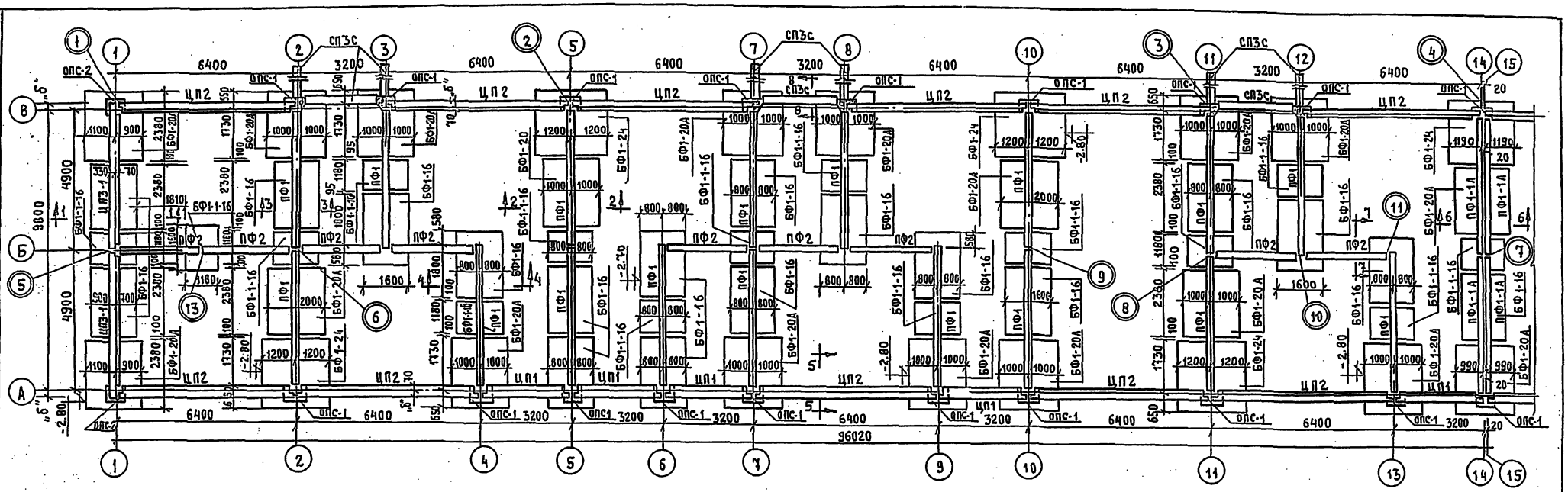

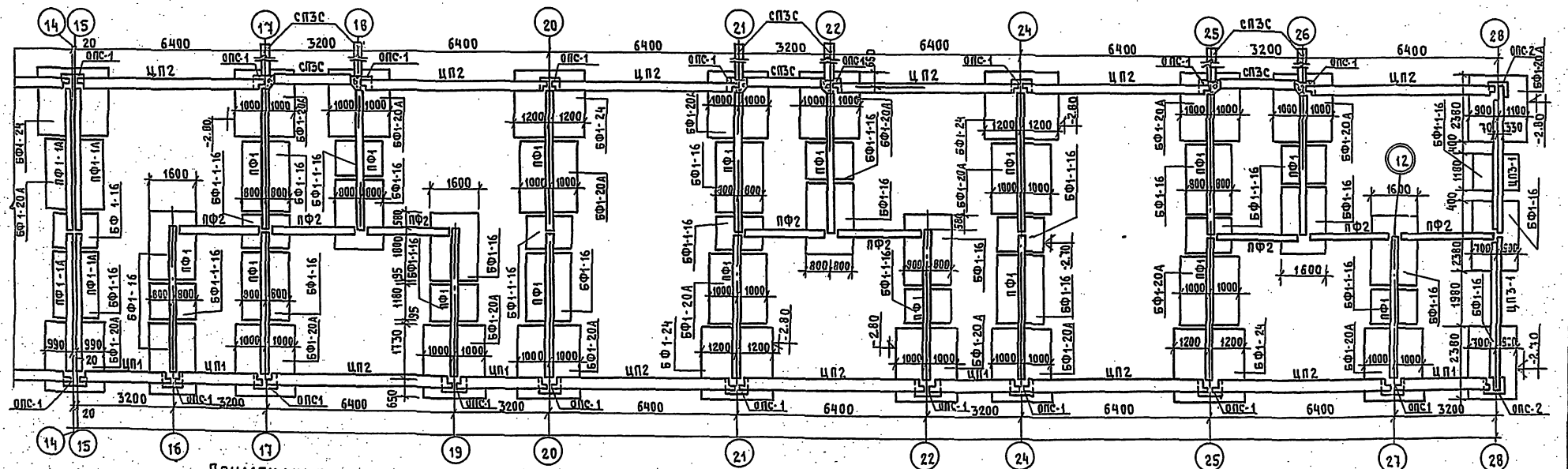

Примечание 1. Общие примечания и сечения см. лист АС-11.

2. Фрагменты плана фундаментов и стен техподполья в оси 28 см. Альбом 1 дополнение лист 5 часть 1д

5-ти этажный жилой дом на 90 квартир.	План фундаментов и стен техподполья при толщине наружных стен 400 мм	Типовой проект 1-467А-17	Альбом 0 Часть 1	Лист АС-10и	1966

9151-01 13

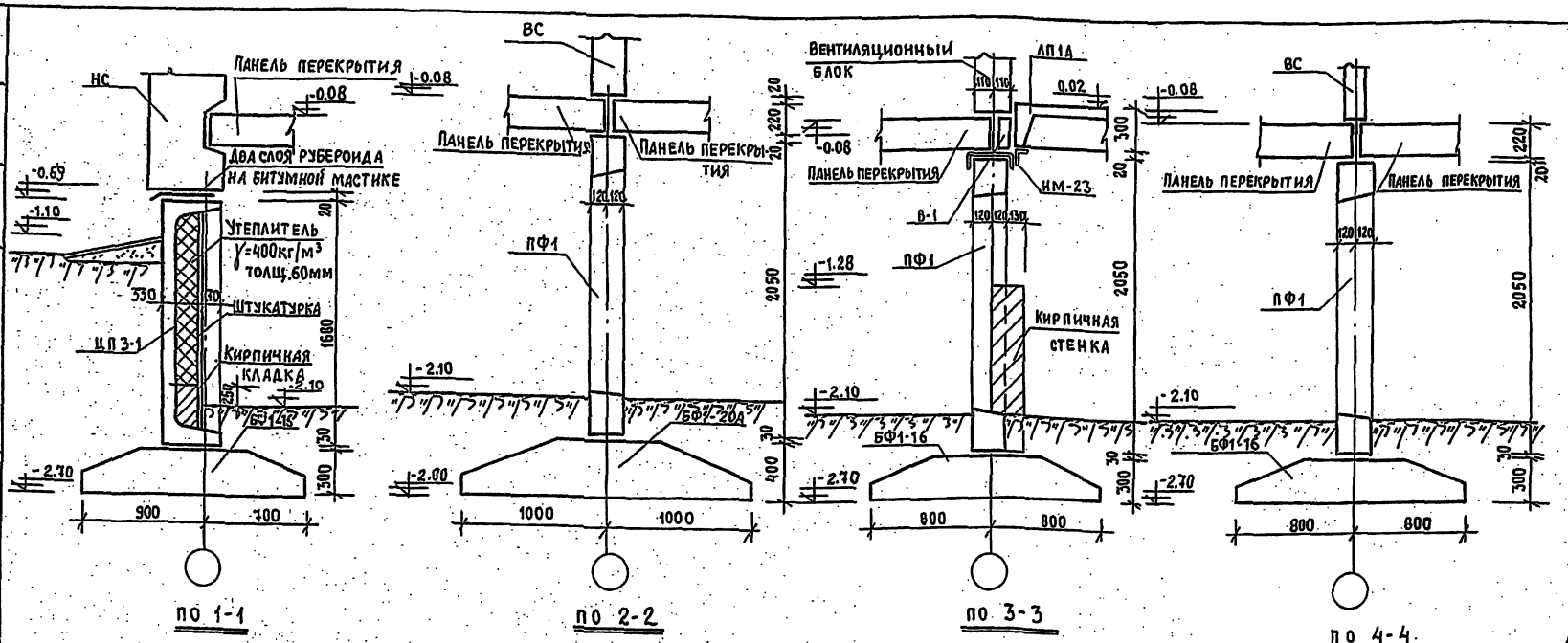

по 1-1 по 2-2 по 3-3 по 4-4

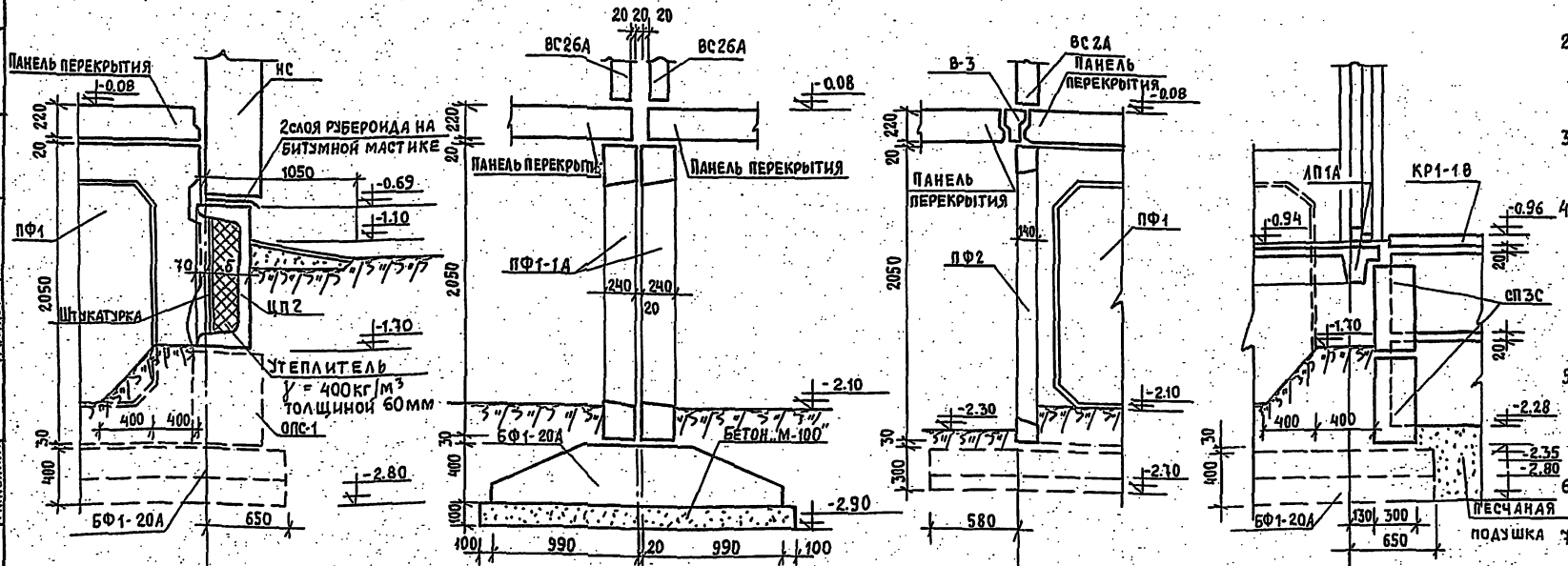

по 5-5 по 6-6 по 7-7 по 8-8

Примечания:

1. Раскладка фундаментов дана из условия расчетного сопротивления основания 2,0 кг/см².
2. Фундаментные подушки укладываются на выравненное песчаное основание (при песчаных грунтах) или песчаную подушку толщиной 5 см.
3. Поверхности цокольных и фундаментных панелей, соприкасающиеся с землей, покрыть горячим битумом за 2 раза.
4. Горизонтальная гидроизоляция по фундаментным панелям состоит из слоя цементного раствора 1:2, гидроизоляция по цокольным панелям из 2½ слоев рубероида на битумной мастике.
5. Засыпку пазух производить после выполнения вводов в здание всех сантехустройств и монтажа перекрытия над техподпольем.
6. Таблица привязок цокольных панелей дана на листе АС-1.
7. Расположение сечений на плане дано на листе АС-10.

5ти этажный жилой дом на 90 квартир	Сечения фундаментов и стен техподполья при толщине наружных стен 400мм	Типовой проект 1-467А-17	Альбом 0 Часть 1	Лист АС-11	1966

0151-01 14

Госстрой РСФСР — Гл.ШиЖ. КБ — Гл.Кон. КБ — Нач. ОТА — Гл. Арх. пр. — Гл.Кон. пр. — Гл. Инж. — Ст. техник — Рук. ОТА — Гл. Арх. пр. — Рук. гр. Арх.

Согласовано: Ефимов, Сысоева, Васильевский, Смирнова; Якушев, Фельдман, Невежкин, Проферина, Пачешева, Гуцков; Жатар, Полозов, Шишелович, Крупенин

ЦНИИЭП жилища — Госстрой РСФСР — по железобетону

Спецификация железобетонных элементов.

№ п/п	Наименование	Типоразм.	Марка	Марка бетона	Размеры в мм. Длина a	Высота h	Ширина b	Количество марок	Показатели на изделие. Бетон м³	Сталь кг	Вес кг.	Показатели на дом. Бетон м³	Сталь кг.	Вес кг.	№ № рабочих чертежей альбома III
1	Фундамент подушки	БФ1-16	БФ1-16	150	2380	300	1600	34	0.93	33.21	2320	31.62	1129	78880	Часть 4-1 №1
2			БФ1-1-16	150	1180	300	1600	30	0.45	18.81	1150	13.50	56.43	3450	" №1
3		БФ1-20А	БФ1-20А	150	2380	400	2000	36	1.50	47.63	3750	42.00	1715	135000	" №1
4		БФ1-24	БФ1-24	150	2380	400	2400	9	1.780	80.94	4450	16.02	728	40050	" №15
5	Фундам. панели.	ПФ1	ПФ1	200	5140	2050	240	34	1.120	116.12	2800	38.08	3948	95200	" №14
6			ПФ1-1А	200	5140	2050	240	4	1.120	115.03	2800	4.48	460	11200	" №15
7		ПФ2	ПФ-2	200	2920	2050	140	17	0.276	29.78	690	4.68	506	11730	" №17
8	Цокольн. панели	ЦП1	ЦП1	200	3180	1000	300	10	0.470	20.76	1175	4.70	208	11750	" №4
9		ЦП2	ЦП2	200	6380	1000	300	22	1.060	104.56	2650	23.32	2300	58300	" №116
10		ЦП3	ЦП3-1	200	5120	1680	340	2	1.820	55.16	4475	3640	110.3	8950	" №117
11		КР1А	КР1-1Б	200	3300	2150	120	6	0.740	30.88	1775	4.26	185	10650	" №31
12	Лестничн. марш.	АМ1	АМ1.1А	300	2247	1200	289	6	0.300	13.83	750	1.80	83	4500	" №24
13	Лестнич. площадки	ЛП1А	ЛП1А	300	2940	1170	300	16	0.352	18.22	880	5.63	292	14080	" №19
14			ЛП1-1А	300	2940	1170	300	12	0.407	21.55	1000	4.88	259	12000	" №20
15	Панели перекрытия	П1-24	П1-24	200	6380	220	2390	4	1.53	72.51	3850	6.12	290	15400	Часть 5-1 №1
16			П1а-24	200	6380	220	2390	4	1.53	73.79	3850	6.12	295	15400	" №2
17			П1-1-24А	200	6380	220	2390	18	1.52	75.05	3800	27.36	1351	68400	" №4
18			П1-2-24А	200	6380	220	2390	18	1.52	75.05	3800	27.36	1351	68400	" №6
19		П2-24	П2-24	200	3180	220	2390	20	0.83	26.36	2080	16.60	527	41600	" №15
20	Прочие	СП3С	СП3С	100	2380	580	300	44	0.407	1.46	975	17.91	64.24	3900	ИИ-03-02 4х1
21		В1	В1	200	4730	220	60	12	0.06	7.35	150	0.72	88	1800	Часть 4-1 №2
22		В3	В3	200	6380	220	190	12	0.25	19.16	625	3.00	230	750	" №7
23		ОПС-1	ОПС-1	200	500	650	760	36	0.18	7.75	450	6.48	279	16200	" №115
24		ОПС-2	ОПС-2	200	600	650	920	4	0.19	7.78	475	0.76	31	1900	" №115
*	ИТОГО											316.17	16698.33	742010	
	Вариант цокольных панелей при ширине наружных стен 300 и 350 мм.														
1	Цокольн. панели	ЦП1	ЦП1	200	3180	1000	360	10	0.550	24.53	1380	5.50	245	13800	Часть 4-1 №9
2		ЦП2	ЦП2	200	6380	1000	360	22	1.060	48.78	2660	23.32	1073	58520	" №10
3		ЦП3	ЦП3	200	5120	1680	400	2	179.0	46.87	4475	3.58	937	8950	" №12
	Вариант панелей перекрытий шириной 1190 мм.														
1	Панели перекрытия	П1-12	П1-12	200	6380	220	1190	30	0.830	39.36	2080	24.90	1181	62400	Часть 5-1 №32
2			П1а-12	200	6380	220	1190	22	0.830	40.64	2080	18.26	894	45760	" №33
3			П1-1-12А	200	6380	220	1190	18	0.82	44.20	2050	14.76	796	36900	" №35
4			П1-2-12А	200	6380	220	1190	18	0.82	44.20	2050	14.76	796	36900	" №36
5		П2-12	П2-12	200	3180	220	1190	40	0.40	15.98	1000	16.00	639	40000	" №43
	Вариант панелей перекрытий шириной 1590 мм.														
1	Панели перекрытия	П1-16	П1-16	200	6380	220	1590	26	1.08	47.15	2700	28.08	1226	70200	Часть 5-1 №54
2			П1а-16	200	6380	220	1590	22	1.08	48.43	2700	23.76	1066	59400	" №55
3			П1-1-16А	200	6380	220	1590	18	1.07	63.82	2680	19.26	1149	48240	" №57
4		П2-16	П2-16	200	3180	220	1590	30	0.54	17.52	1350	16.20	526	40500	" №64
*															
25	Прочие	ЦП3Д	ЦП3Д	200	5120	1680	340	2	1.60	51.34	4000	3.20	102.7	800	Альбом I
26		КР33.13Д	КР33.13Д	200	3300	1250	160	2	0.66	53.01	1650	1.32	106.02	3300	Дополнение
		СП43С	СП43С	100	780	580	300	4	0.128	0.91	305	0.512	3.64	1220	Каталог ИИ-05

Спецификация металлических изделий

№ № п/п.	Наименование	Марка	Вес марки кг	Количество марок	Общий вес на дом кг.	№ № рабочих чертежей альбома III
1	Звено ограждения входного марша	ИМ-2	15.29	6	91.74	Часть 6-1 №2
2	Кронштейн для опирания лестничной площадки	ИМ-23	8.19	24	196.56	" №15
3	Стремянка для входа в подполье	ИМ-117	10.69	2	21.38	" №18
4	Монтажные связи и детали.	ИМ-25	0.272	4	1.09	" №15
5	"	ИМ-26	0.90	2	1.80	" №16
6	"	ИМ-27	0.205	24	4.92	" №15
7	"	ИМ-28	0.50	21	10.50	" №15
8	"	ИМ-31	0.53	14	7.42	" №15
9	"	ИМ-32	0.504	7	3.53	" №15
10	"	ИМ-33	0.905	1	0.91	" №15
11	"	ИМ-34	0.285	22	6.27	" №15
12	"	ИМ-35	0.25	78	19.50	" №15
13	"	ИМ-38	0.19	68	12.92	" №16
14	"	ИМ-43	0.185	20	3.70	" №16
15	"	ИМ-46	0.11	110	12.10	" №16
16	"	ИМ-49	0.28	22	6.16	" №16
	Итого:				400.50	

Спецификация деревянных изделий.

№ № п.п.	Наименование	Марка	Расход древесины на марку м³	Количество марок	Общий расход древесины м³	№ № рабочих чертежей альбома III
1	Деревянный щит	ИДП-7	0.064	2	0.128	Часть 7-1 №42
2	Дверной блок	БДП	0.0547	1	0.0547	ИИ-03-014 Т

Примечание.

Лестничные площадки могут выполнятся без мозаичного слоя.

5-ти этажный жилой дом на 90 квартир.

Спецификация изделий (ниже отм ±0.00). / При толщине наружных стен 400 мм /

Типовой проект 1-467А-17 | Альбом 0 | Часть 1 | Лист АС-12н | 1966

9151-01 (15)

gost.e-ecolog.ru