ТИПОВАЯ ДОКУМЕНТАЦИЯ НА СТРОИТЕЛЬНЫЕ СИСТЕМЫ И ИЗДЕЛИЯ ЗДАНИЙ И СООРУЖЕНИЙ

СЕРИЯ 3.820.1-32

КОНСТРУКЦИИ КРЕПЛЕНИЯ КАНАЛОВ, ОТКОСОВ ПЛОТИН И БЕРЕГОУКРЕПИТЕЛЬНЫХ СООРУЖЕНИЙ

ВЫПУСК 1

ПЛИТЫ ПЛОСКИЕ

17617
ЦЕНА 2-55

gost.e-ecolog.ru

ЦЕНТРАЛЬНЫЙ ИНСТИТУТ ТИПОВОГО ПРОЕКТИРОВАНИЯ
ГОССТРОЯ СССР

Москва, А-445, Сущевская ул., 22

Сдано в печать VII 1958 г.
Заказ № 10050 Тираж 150 экз.

ТИПОВАЯ ДОКУМЕНТАЦИЯ НА СТРОИТЕЛЬНЫЕ СИСТЕМЫ И ИЗДЕЛИЯ ЗДАНИЙ И СООРУЖЕНИЙ

СЕРИЯ 3.820.1-32

КОНСТРУКЦИИ КРЕПЛЕНИЯ КАНАЛОВ, ОТКОСОВ ПЛОТИН И БЕРЕГОУКРЕПИТЕЛЬНЫХ СООРУЖЕНИЙ

ВЫПУСК 1

ПЛИТЫ ПЛОСКИЕ

РАЗРАБОТАНЫ
В/О „СОЮЗВОДПРОЕКТ"
МИНВОДХОЗА СССР
ЗАМЕСТИТЕЛЬ ГЛАВНОГО ИНЖЕНЕРА Б.В. ОРЛОВ
ГЛАВНЫЙ ИНЖЕНЕР ПРОЕКТА С.Н. ЯКУШИК

УТВЕРЖДЕНЫ
МИНВОДХОЗОМ СССР
ПРОТОКОЛ N 415 ОТ 19 МАЯ 1981г. И
ВВЕДЕНЫ В ДЕЙСТВИЕ С 1 МАРТА 1982г.
ПРИКАЗОМ N 450 ОТ 2 ДЕКАБРЯ 1981г.

№№ п.п.	Обозначение	Наименование	Стр.
1	3.820.1-32.1 0000ТО	Техническое описание	4
2	3.820.1-32.1 0000ВД	Ведомость ссылочных документов	7
	Плиты типа ПВ и НПВ, толщиной 6 см		
3	3.820.1-32.1 0100	Плита ПВ 10-5-0,6. Спецификация	10
4	3.820.1-32.1 0200	Плита ПВ 15-10-0,6. Спецификация	10
5	3.820.1-32.1 0100СБ	Плита ПВ 10-5-0,6. Сборочный чертеж	11
6	3.820.1-32.1 0200СБ	Плита ПВ 15-10-0,6. Сборочный чертеж	12
7	3.820.1-32.1 0300	Плита ПВ 30-5-0,6. Спецификация	13
8	3.820.1-32.1 0400	Плита ПВ 30-15-0,6. Спецификация	13
9	3.820.1-32.1 0300СБ	Плита ПВ 30-5-0,6. Сборочный чертеж.	14
10	3.820.1-32.1 0400СБ	Плита ПВ 30-15-0,6. Сборочный чертеж	15
11	3.820.1-32.1 0500	Плита ПВ 30-20-0,6. Спецификация	16
12	3.820.1-32.1 0600	Плита ПВ 40-20-0,6. Спецификация	16
13	3.820.1-32.1 0500СБ	Плита ПВ 30-20-0,6. Сборочный чертеж	17
14	3.820.1-32.1 0600СБ	Плита НПВ 40-20-0,6. Сборочный чертеж	18
15	3.820.1-32.1 0700	Плита НПВ 50-20-0,6. Спецификация.	19
16	3.820.1-32.1 0800	Плита НПВ 60-10-0,6. Спецификация	19
17	3.820.1-32.1 0700СБ	Плита НПВ 50-20-0,6. Сборочный чертеж	20
18	3.820.1-32.1 0800СБ	Плита НПВ 60-10-0,6. Сборочный чертеж	21
19	3.820.1-32.1 0900	Плита НПВ 60-15-0,6. Спецификация	22
20	3.820.1-32.1 1000	Плита НПВ 60-20-0,6. Спецификация.	22
21	3.820.1-32.1 0900СБ	Плита НПВ 60-15-0,6. Сборочный чертеж.	23
22	3.820.1-32.1 1000СБ	Плита НПВ 60-20-0,6. Сборочный чертеж.	24
23	3.820.1-32.1 0036	Узлы армирования плит ПВ и НПВ	
		толщиной 6 см.	25
24	3.820.1-32.1 0101	Сетка арматурная С1	26
25	3.820.1-32.1 0202	Сетка арматурная С2	26
26	3.820.1-32.1 0303	Сетка арматурная С3	27
27	3.820.1-32.1 0404	Сетка арматурная С4	27
28	3.820.1-32.1 0505	Сетка арматурная С5	28
29	3.820.1-32.1 0006	Сетка арматурная С6	28
30	3.820.1-32.1 0807	Сетка арматурная С7	29
31	3.820.1-32.1 0908	Сетка арматурная С8	29
32	3.820.1-32.1 0009	Петля строповочная ПС1, ПС2	30
33	3.820.1-32.1 0000С1	Ведомость стержней плит НПВ,	
		толщиной 6 см.	30
34	3.820.1-32.1 0011	Закладные детали ЗД1 и ЗД2	31
35	3.820.1-32.1 0013	Закладные детали ЗД3 ÷ ЗД7	32
	Плиты типа ПВ и НПВ, толщиной 10 см		
36	3.820.1-32.1 1100	Плита ПВ 30-15-1. Спецификация	33
37	3.820.1-32.1 1200	Плита ПВ 30-20-1. Спецификация	33
38	3.820.1-32.1 1100СБ	Плита ПВ 30-15-1. Сборочный чертеж	34
39	3.820.1-32.1 1200СБ	Плита ПВ 30-20-1. Сборочный чертеж	35
40	3.820.1-32.1 1300	Плита ПВ 40-20-1. Спецификация	36
41	3.820.1-32.1 1400	Плита ПВ 50-20-1. Спецификация	36
42	3.820.1-32.1 1300СБ	Плита ПВ 40-20-1. Сборочный чертеж	37

Инв.№ подл. | Подп. и дата | Взам. инв.№

№№ п.п.	Обозначение		Наименование	Стр.
43	3.820.1-32.1	1400СБ	Плита НПВ 50-20-1. Сборочный чертеж.	38
44	3.820.1-32.1	1500	Плита НПВ 60-20-1. Спецификация.	39
45	3.820.1-32.1	1118	Сетка арматурная С9	39
46	3.820.1-32.1	1500СБ	Плита НПВ 60-20-1. Сборочный чертеж.	40
47	3.820.1-32.1	0037	Узлы армирования плит ПВ и НПВ,	
			толщиной 10см	41
48	3.820.1-32.1	1219	Сетка арматурная С10	42
49	3.820.1-32.1	1320	Сетка арматурная С11	42
50	3.820.1-32.1	0021	Сетка арматурная С12	43
51	3.820.1-32.1	0000С2	Ведомость стержней на плиты НПВ,	
			толщиной 10см.	43
52	3.820.1-32.1	0022	Закладные детали ЗД8÷ЗД10	44
	Плиты толщиной 15 и 30 см			
53	3.820.1-32.1	1600	Плита ПВ40-20-1,5. Спецификация.	45
54	3.820.1-32.1	1700	Плита ПШ 40-20-1,5 Спецификация.	45
55	3.820.1-32.1	1600СБ	Плита ПВ40-20-1,5. Сборочный чертеж.	46
56	3.820.1-32.1	1700СБ	Плита ПШ 40-20-1,5 Сборочный чертеж.	47
57	3.820.1-32.1	1800	Плита ПШО 40-20-1,5 Спецификация.	48
58	3.820.1-32.1	1900	Плита ПШ 10-10-3. Спецификация.	48
59	3.820.1-32.1	1800СБ	Плита ПШО 40-20-1,5. Сборочный чертеж	49
60	3.820.1-32.1	1900СБ	Плита ПШ 10-10-3. Сборочный чертеж.	50
61	3.820.1-32.1	2000	Плита ПШ 20-10-3. Спецификация.	51
62	3.820.1-32.1	1624	Каркас арматурный К1	51

№№ п.п.	Обозначение		Наименование	Стр.
63	3.820.1-32.1	2000СБ	Плита ПШ 20-10-3. Сборочный чертеж.	52
64	3.820.1-32.1	0038	Узлы армирования плит толщиной 15и30см	53
65	3.820.1-32.1	0025	Сетки арматурные С13, С14.	54
66	3.820.1-32.1	0027	Петля монтажная ПМ1	55
67	3.820.1-32.1	0028	Петля соединительная П1	55
68	3.820.1-32.1	0029	Петли соединительные П2, П3	56
69	3.820.1-32.1	0000С3	Ведомость стержней на плиты	
			толщиной 15см.	56
	Плиты треугольные толщиной 6см			
70	3.820.1-32.1	2100	Плита треугольная ПТВ15. Спецификация	57
71	3.820.1-32.1	2200	Плита треугольная ПТВ20. Спецификация	57
72	3.820.1-32.1	2100СБ	Плита треугольная ПТВ15. Сборочный чертеж.	58
73	3.820.1-32.1	2200СБ	Плита треугольная ПТВ20. Сборочный чертеж	59
74	3.820.1-32.1	2300	Плита треугольная ПТВ25. Спецификация.	60
75	3.820.1-32.1	2400	Плита треугольная ПТВ30. Спецификация.	60
76	3.820.1-32.1	2300СБ	Плита треугольная ПТВ25. Сборочный чертеж	61
77	3.820.1-32.1	2400СБ	Плита треугольная ПТВ30. Сборочный чертеж.	62
78	3.820.1-32.1	2131	Сетка арматурная С15	63
79	3.820.1-32.1	2232	Сетка арматурная С16	63
80	3.820.1-32.1	2333	Сетка арматурная С17	64
81	3.820.1-32.1	2434	Сетка арматурная С18	64
82	3.820.1-32.1	0035	Закладные детали ЗД11÷ЗД13	65

Взам. инв. № | Подп. и дата | Инв. № подл.

1. ОБЩАЯ ЧАСТЬ.

Серия 3.820.1-32 состоит из двух выпусков:

Выпуск 1. Плиты плоские.

Выпуск 2. Элементы крепления осушительных каналов.

В первом выпуске разработаны плоские плиты, различной толщины, прямоугольные и треугольные в плане.

Номенклатура плит принята в соответствии с "Каталогом унифицированных железобетонных конструкций для водохозяйственного строительства" (Москва 1978 г).

В целях повышения серийности заводского изготовления конструкций проведен анализ применения плит, конкретизированы типы и сформирован унифицированный сортамент типов и типоразмеров плит, удовлетворяющий требованиям сборности и индустриальности строительства.

Конструкциям присвоены марки, состоящие из буквенных и цифровых индексов.

Буквенные индексы в марках плит обозначают тип плиты:

ПВ - плита с ненапряженной арматурой, с выпусками арматуры;

НПВ - плита с предварительно-напряженной арматурой с выпусками;

ПТВ - плита треугольная в плане с выпусками;

ПШ - плита шарнирно соединяемая на откосе в карты или гибкий тюфяк;

ПШО - плита берегоукрепления, облегченная.

Цифровые индексы обозначают в дециметрах: в марках прямоугольных плит соответственно длину, ширину, толщину;

				3.820.1-32.1 0000 ТО		
Нач.отд.	Г.Таскин			Техническое описание	Стадия	Лист	Листов
ГИП	С.Якушик				Р	1	9
Рук.гр.	Л.Лиманская				Союзводпроект		

Копировал Юрч. Формат 11

в марках треугольных плит - длину стороны.

2. НАЗНАЧЕНИЕ И ОБЛАСТЬ ПРИМЕНЕНИЯ ПЛИТ

Разработанные в проекте плиты предназначены для применения на объектах IV класса капитальности при устройстве крепления:

- каналов мелиоративных систем;
- подводящих каналов и рисберм сооружений;
- откосов земляных плотин;
- дамб, струенаправляющих шпор и других берегоукрепительных сооружений.

В зависимости от толщины и способа соединения в карты плиты могут быть применены:

- типа ПВ и НПВ толщиной 6см - для облицовки каналов глубиной до 3,0 м и крепления подводящих каналов и рисберм сооружений, не эксплуатируемых в зимних условиях;
- типа ПТВ - треугольные плиты толщиной 6см для крепления откосов переходных участков на сооружениях с оголовками с ныряющими стенками, не эксплуатируемых в зимних условиях;
- плиты типа ПВ и НПВ толщиной 10см - для облицовки каналов глубиной до 5,0м и для защиты верховых откосов земляных плотин при жестком соединении плит в карты, при расчетной высоте до 1,0 м и толщине льда, примерзшего к облицовке до 0,4м;
- плита марки ПВ 40-20-1,5 толщиной 15см - для защиты откосов земляных плотин высотой до 15м при жестком соединении плит в карты, при расчетной высоте волны до 1,5м и толщине льда, примерзшего к облицовке, до 0,8м.

Взам. инв.№ | Подп. и дата | Инв.№ подл.

3.820.1 - 32.1 0000 ТО		Лист 2

Копировал Юрч. 1767 5 Формат 11

Плиты типа ПВ и НПВ с жестким соединением в карты не применимы для укрепления откосов плотин, в основании которых залегают сильносжимаемые грунты: илы, торфы, глинистые грунты текучей или текучепластичной консистенции. В этом случае следует применять плиты типа ПШ; при этом укладку их следует производить после завершения основных осадок сооружения.

Плита марки ПШ 40-20-1,5 толщиной 15см – для защиты откосов земляных плотин, высотой до 15м при шарнирном соединении плит в карты, при расчетной высоте волны до 1,0м и толщине льда, примерзшего к облицовке, до 0,6м;

плита марки ПШО 40-20-1,5 толщиной 15см – предназначена для крепления основания продольных берегоукрепительных дамб в горных и предгорных районах с шарнирным соединением плит. Плита ПШО 40-20-1,5 представляет собой вариант с облегченным армированием плиты марки ПШ 40-20-1,5;

плиты марки ПШ толщиной 30см – предназначены для крепления дна реки у основания дамб или вокруг струенаправляющих шпор в виде гибких покрытий из плит, соединенных шарнирно.

Условия применения плит крепления приведены в табл. 1.

Плиты, предназначенные для облицовки каналов, могут укладываться по дну или по откосам, на грунт или пленку при заложении откоса $m \geq 1,0$.

Плиты, предназначенные для защиты откосов плотин, применимы при заложении откоса $m > 2,0$.

Применение плит крепления допускается в условиях неагрессивности среды по отношению к бетону.

При устройстве крепления в агрессивной среде плиты необходимо изготавливать на специальных цементах, что должно быть указано при привязке чертежей.

Условия применения плит крепления каналов и откосов плотин

Табл. 1

Тип или марка плит	Максимальная строительная глубина канала, м	Заложение откоса канала или плотины	Расчетная высота волны $h_в$, м	Расчетная толщина движущегося ледяного поля $h_л$, м	Расчетная толщина примерзшего к облицовке ледяного покрова $h_ц$, м
1	2	3	4	5	6
Плиты ПВ и НПВ $t=8$см	3,0	≥ 1	–	–	–
Плиты ПВ и НПВ $t=10$см	5,0	для каналов $1 \div 3,5$; для плотин $2 \leq m \leq 3$	1,0	1,2	0,4
ПВ 40-20-1,5	–	≥ 2	1,5	1,2	0,8
ПШ 40-20-1,5	–	≥ 2	1,0	1,2	0,6

Расчетные величины $h_в$, $h_л$ и $h_ц$ определяются в каждом частном случае в соответствии со СНиП П-57-75 „Нагрузки и воздействия на гидротехнические сооружения (волновые, ледовые и от судов).

3. ХАРАКТЕРИСТИКА КОНСТРУКЦИЙ

В проекте разработаны плоские плиты двух типов:

– плиты, жестко соединяемые в карты, типа ПВ, НПВ и ПТВ;

– плиты, шарнирно соединяемые в карты, типа ПШ и ПБ.

Плиты типа ПВ, НПВ, ПТВ имеют по четырем или трем сторонам арматурные выпуски с приваренными к ним отдельными стержнями для устройства бетонируемых швов шириной 10см. Укладки дополнительной арматуры в швы не требуется.

Плиты изготавливаются из гидротехнического бетона. Марка по прочности на сжатие для плит без предварительного напряжения – М 200, для предварительно-напряженных – М 350; марка по водонепроницаемости В6, по морозостойкости Мрз ≥ 150.

Инв. № подл. | Подп. и дата | Взам. инв. №

17617

Марка бетона по морозостойкости корректируется с учетом климатических условий в районе строительства по ГОСТ 4795-68 „Бетон гидротехнический. Технические требования."

Для армирования плит применена арматурная сталь классов:

– А-I, горячекатанная гладкая, ГОСТ 5781-75;

– А-III, горячекатанная периодического профиля, ГОСТ 5781-75;

– Вр-I, проволока периодического профиля, ТУ 14-4-659-75;

– Вр-II, высокопрочная проволока периодического профиля, ГОСТ 8480-63.

Арматурные изделия изготавливаются с применением контактной точечной сварки по ГОСТ 14098-68 и нахлесточных соединений.

Толщина защитного слоя бетона до рабочей арматуры должна быть не менее 2,0см.

4. ОСНОВНЫЕ РАСЧЕТНЫЕ ПОЛОЖЕНИЯ

Расчеты плит крепления выполнены в соответствии со СНиП II-21-75 „Бетонные и железобетонные конструкции." Плиты рассчитаны по несущей способности, деформациям и раскрытию трещин, на нагрузки, возникающие в момент распалубки, монтажа и транспортирования и в период эксплуатации.

Расчеты плит крепления каналов и откосов плотин выполнены для отдельных элементов – плит и для железобетонных карт, образованных из сборных плит с омоноличиванием стыков, принимаемых в расчетах равнопрочными.

Длина и ширина карты принималась в расчетах кратной размерам плит, но не более 25×10м.

Плиты и карты рассчитаны на устойчивость при действии гидростатической и подвижной динамической взвешивающей нагрузки по методике, разработанной ВНИИВОДГЕО (В.С.Шайтан

„Крепление земляных откосов гидротехнических сооружений", Стройиздат, 1974г.), на прочность при неравномерной осадке основания и при монтажно-транспортных операциях.

Для плит толщиной 10и 15см проведены дополнительно расчеты на прочность и устойчивость при динамической нагрузке от разрушения волн на откосе, а также на воздействия от движущегося ледяного поля и на нагрузки от примерзшего к креплению ледяного покрова при изменении горизонта воды. Расчеты проведены в соответствии со СНиП II-57-75 „Нагрузки и воздействия на гидротехнические сооружения (волновые, ледовые и от судов)". Расчетный изгибающий момент определялся согласно указаниям по проектированию судоходных каналов ВСН 3-70 Минречфлота РСФСР.

Расчеты плит проведены в следующих условиях:

– модуль упругости основания $E_0 = 250\ кгс/см^2$;

– объемный вес железобетона $\gamma_б = 2,5\ т/м^3$;

– скорость понижения или подъема уровня воды при наличии примерзшего льда:

1) для плит крепления каналов $U = 0,021\ м/час$;

2) для плит крепления откосов плотин $U = 0,01\ м/час$;

– температура верхней части ледяного покрова $t = -2,7°C$;

– коэффициент динамичности $K_д = 1,5$.

допускаемая ширина раскрытия трещин принята по СНиП II-56-77 „Бетонные и железобетонные конструкции гидротехнических сооружений": для плит без предварительного напряжения – 0,2мм, для предварительно напряженных – 0,15мм.

При расчетах прочности плит крепления нагрузки приняты с коэффициентами перегрузки согласно СНиП II-21-75 „Бетонные и железобетонные конструкции."

Инв.№ подл. | Подп. и дата | Взам. инв.№

При расчете продольной арматуры на монтажные нагрузки за расчетную принята схема подъема плиты за две монтажные петли с опусканием ее по противоположному краю.

Сила отрыва плиты от формы при распалубке принята равной 200 кгс/м² с коэффициентом динамичности, равным 1,5.

В случае условий производства и эксплуатации плит, отличающихся от указанных выше, расчеты корректируются в каждом конкретном случае.

Армирование плит крепления каналов рассчитано на максимальные моменты с учетом корректив, внесенных на основании экспериментальных проверок конструкций, выполненных в институте УкрНИИГиМ.

Примечание

На сборочных чертежах в ссылках на узлы армирования обозначение листа, на котором изображен узел, дано без указания номера серии.

Обозначение	Наименование	Примеч.
	Государственные документы.	
ГОСТ 13015-75	Изделия железобетонные и бетонные.	
	Общие технические требования.	
ГОСТ 4795-68	Бетон гидротехнический. Технические	
	требования.	
ГОСТ 4797-69*	Бетон гидротехнический. Технические	
	требования к материалам для его	
	приготовления.	
ГОСТ 5781-75	Сталь горячекатаная для армирова-	
	ния железобетонных конструкций.	
ТУ 14-4-659-75	Обыкновенная арматурная проволо-	
	ка периодического профиля.	
ГОСТ 8480-63	Проволока стальная периодического	
	профиля для армирования предвари-	
	тельно-напряженных железобетонных	
	конструкций.	
ГОСТ 535-79	Прокат сортовой из стали углеро-	
	дистой обыкновенного качества.	
	Технические условия.	
ГОСТ 103-76	Полоса стальная горячекатаная.	
	Сортамент.	
ГОСТ 14098-68	Соединения сварные арматуры железобе-	
	тонных изделий и конструкций. Контакт-	
	ная и ванная сварка. Основные типы и	
	конструктивные элементы.	

Взам. инв. №

Подп. и дата

Инв. № подл.

3.820.1-32.1 ОООВД

Нач. отд.	Г. Таскин		
ГИП	С. Якушик		
Рук. гр.	Л. Лиманская		

Ведомость ссылочных документов

Стадия	Лист	Листов
Р		1

Союзводпроект

Номенклатура и основные показатели конструкций

N N п/п	Марка конструкции	Эскиз	Размеры, мм			Расход материалов			Марка бетона	Масса конструкции кг	Содержание арматуры в 1 м³ бетона кг/м³
			l	в	t	Бетон м³	Арматура кг	Сталь полосовая кг			
1	2	3	4	5	6	7	8	9	10	11	12
1	ПВ 10-5-0,6	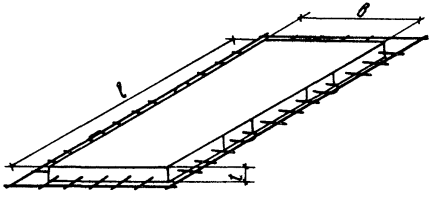	1000	500	60	0,029	0,94	-	200	72,5	32,4
2	ПВ 15-10-0,6		1500	1000	60	0,088	3,3	-	200	222,5	37,5
3	ПВ 30-5-0,6		3000	500	60	0,088	5,6	3,7	200	220	63,6
4	ПВ 30-15-0,6		3000	1500	60	0,27	17,0	3,7	200	675	63,0
5	ПВ 30-20-0,6		3000	2000	60	0,36	28,0	3,7	200	900	77,8
6	НПВ 40-20-0,6		4000	2000	60	0,48	21,5	3,7	350	1200	44,8
7	НПВ 50-20-0,6		5000	2000	60	0,59	28,7	3,7	350	1475	48,6
8	НПВ 60-10-0,6		6000	1000	60	0,36	16,0	3,7	350	900	44,4
9	НПВ 60-15-0,6		6000	1500	60	0,54	28,6	3,7	350	1350	53,0
10	НПВ 60-20-0,6	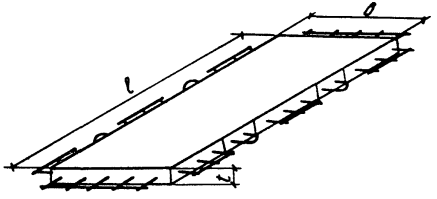	6000	2000	60	0,72	39,5	3,7	350	1800	54,9
11	ПВ 30-15-1		3000	1500	100	0,44	55,0	5,6	200	1100	125,0
12	ПВ 30-20-1		3000	2000	100	0,59	67,3	5,6	200	1475	114,0
13	ПВ 40-20-1		4000	2000	100	0,79	84,2	5,6	200	1975	106,8
14	НПВ 50-20-1		5000	2000	100	0,99	56,8	5,6	350	2475	57,5
15	НПВ 60-20-1		6000	2000	100	1,19	65,4	5,6	350	2975	55,0
16	ПВ 40-20-1,5	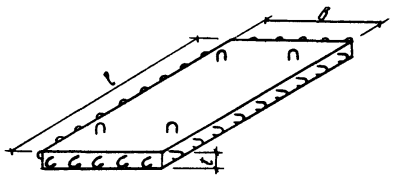	4000	2000	150	1,2	128,1	-	200	3000	106,8

Номенклатура и основные показатели конструкций

№№ п/п	Марка конструкции	Эскиз	Размеры, мм			Расход материалов			Марка бетона	Масса конструкции, кг	Содержание арматуры в 1 м³ бетона кг/м³
			l	в	t	Бетон м³	Арматура кг	Сталь полосовая кг			
1	2	3	4	5	6	7	8	9	10	11	12
17	ПШ 40-20-1,5	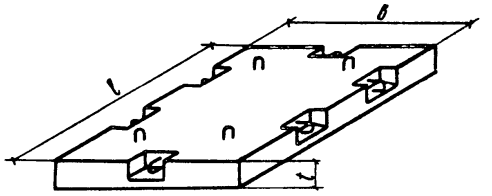	4000	2000	150	1,2	87,7	—	200	3000	73,1
18	ПШО 40-20-1,5		4000	2000	150	1,2	46,9	—	200	3000	39,1
19	ПШ 10-10-3	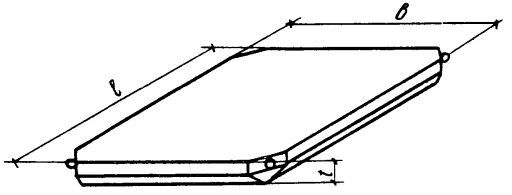	1000	1000	300	0,25	4,9	—	200	625	19,6
20	ПШ 20-10-3		2000	1000	300	0,52	8,9	—	200	1300	17,1
21	ПТВ 15	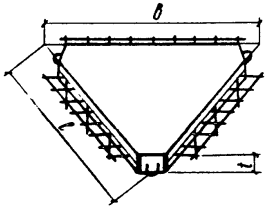	1500	1800	60	0,06	2,3	1,2	200	150	38,3
22	ПТВ 20		2000	2400	60	0,12	3,9	1,2	200	300	32,5
23	ПТВ 25		2500	3000	60	0,18	10,6	1,2	200	450	58,9
24	ПТВ 30		3000	3600	60	0,26	14,2	1,2	200	650	54,6

Копировал Юдф. 17617 10 Формат 1

Формат	Зона	Поз.	Обозначение	Наименование	Кол.	Примеч.
				Документация		
11б			3.820.1 - 32.1 ОООПТО	Техническое описание		
11б			3.820.1 - 32.1 ОООВД	Ведомость ссылочных документов		
12б			3.820.1 - 32.1 0100СБ	Сборочный чертеж		
				Сборочные единицы		Масса, кг
11б		1	3.820.1 - 32.1 0101	Сетка арматурная С1	1	0,36
11б		2	3.820.1 - 32.1 0009	Петля строповочная ПС1	1	0,58
				Материалы		Объем м³
				Бетон гидротехнический М200, В-6, Мрз ≥ 150		0,029

Нач. отд.	Г. Таскин		
ГИП	С. Якушик		30.08
Рук. гр.	Л. Лиманская		15.08
Исполн.	Т. Кротова		15.08
Провер.	Л. Лиманская		15.08

3.820.1 - 32.1 0100

Плита ПВ 10-5-0,6
Спецификация

Стадия	Лист	Листов
Р		1

Союзводпроект

Формат	Зона	Поз.	Обозначение	Наименование	Кол.	Примеч.
				Документация		
11б			3.820.1 - 32.1 ОООПТО	Техническое описание		
11б			3.820.1 - 32.1 ОООВД	Ведомость ссылочных документов		
12б			3.820.1 - 32.1 0200СБ	Сборочный чертеж		
				Сборочные единицы		Масса, кг
11б		1	3.820.1 - 32.1 0202	Сетка арматурная С2	1	1,1
11б		2	3.820.1 - 32.1 0009	Петля строповочная ПС2	2	2,2
				Материалы		Объем, м³
				Бетон гидротехнический М200, В-6, Мрз ≥ 150		0,089

Нач. отд.	Г. Таскин		
ГИП	С. Якушик		15.08
Рук. гр.	Л. Лиманская		15.08
Исполн.	Т. Кротова		15.08
Провер.	Л. Лиманская		15.08

3.820.1 - 32.1 0200

Плита ПВ 15-10-0,6
Спецификация

Стадия	Лист	Листов
Р		1

Союзводпроект

Инв. № подл. | Подп. и дата | Взам. инв. №

17617 11

1-1

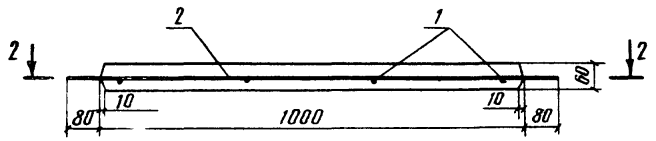

3-3

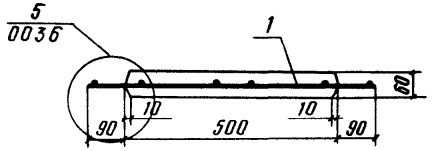

2-2

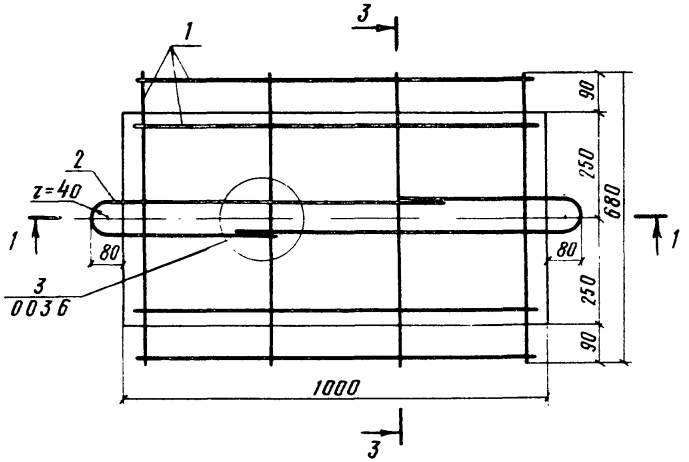

Выборка стали на одну конструкцию, кг

Марка конструкции	Арматурные изделия		
	Арматурная сталь классов		
	A-I	Bp-I	Итого
	ф мм		
	6	3	
ПВ10-5-0,6	0,58	0,36	0,94

				3.820.1 – 32.1	0100СБ	
				Плита ПВ 10-5-0,6 Сборочный чертеж	Стадия	Масса	Масштаб
					Р	0,07 т	1:10
Нач.отд.	Г.Таскин				Лист	Листов 1	
ГИП	С.Якушик		31.08				
Рук.гр.	Л.Лиманская		15.08		Союзводпроект		
Исполн.	Н.Леонов		15.08				
Провер.	Л.Лиманская		15.08				

1-1

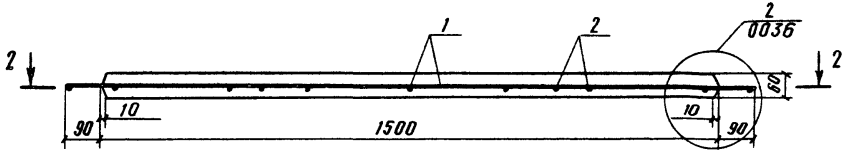

3-3

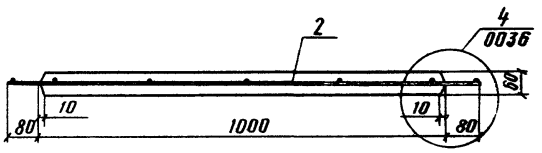

2-2

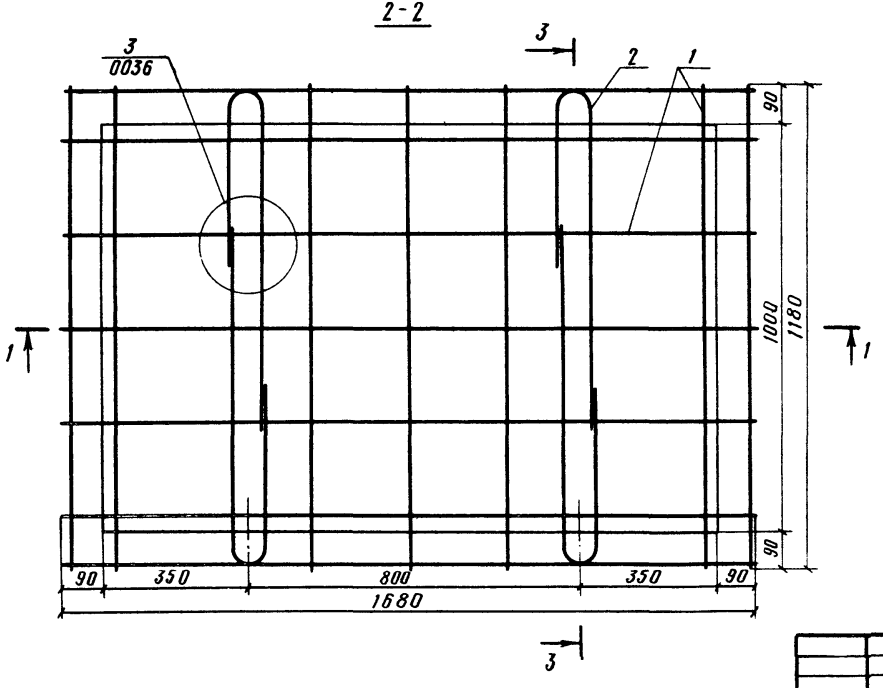

Выборка стали на одну конструкцию, кг

Марка конструкции	Арматурные изделия		
	Арматурная сталь классов		
	A-I	Bp-I	Итого
	ф м м		
	8	3	
ПВ15-10-0,6	2,2	1,1	3,3

		3.820.1-32.1 0200 СБ	
Нач. отд.	Г. Таскин	Плита ПВ15-10-0,6 Сборочный чертеж	Стадия: Р; Масса: 0,22 т; Масштаб: 1:10
ГИП	С. Якушик		Лист; Листов 1
Рук. гр.	Л. Лиманская		
Исполн.	Н. Леонов		Союзводпроект
Провер.	Л. Лиманская		

Формат	Зона	Поз.	Обозначение	Наименование	Кол.	Примеч.
				Документация		
11б			3.820.1-32.1 ОООПО	Техническое описание		
11б			3.820.1-32.1 ОООВД	Ведомость ссылочных документов		
12₂			3.820.1-32.1 0300СБ	Сборочный чертеж		
				Сборочные единицы		Масса, кг
11б		1	3.820.1-32.1 0303	Сетка арматурная С3	1	4,1
11б		2	3.820.1-32.1 0011	Закладная деталь ЗД1	2	5,2
				Материалы		Объем м³
				Бетон гидротехнический М200, В6, Мрз ≥ 150		0,088

Нач. отд.	Г. Таскин		
ГИП	С. Якушик		31.08
Рук. гр.	Л. Лиманская		15.08
Исполн.	Т. Кротова		15.08
Провер.	Л. Лиманская		15.08

3.820.1-32.1 0300

Плита ПВ30-5-0,6
Спецификация

Стадия	Лист	Листов
Р		1

Союзводпроект

Копировал Юш

Формат А1

Формат	Зона	Поз.	Обозначение	Наименование	Кол.	Примеч.
				Документация		
11б			3.820.1-32.1 ОООПО	Техническое описание		
11б			3.820.1-32.1 ОООВД	Ведомость ссылочных документов		
12₂			3.820.1-32.1 0400СБ	Сборочный чертеж		
				Сборочные единицы		Масса, кг
11б		1	3.820.1-32.1 0404	Сетка арматурная С4	1	11,2
11б		2	3.820.1-32.1 0011	Закладная деталь ЗД2	2	9,5
				Материалы		Объем, м³
				Бетон гидротехнический М200, В6, Мрз ≥ 150		0,27

Нач. отд.	Г. Таскин		
ГИП	С. Якушик		31.08
Рук. гр.	Л. Лиманская		15.08
Исполн.	Т. Кротова		15.08
Провер.	Л. Лиманская		15.08

3.820.1-32.1 0400

Плита ПВ30-15-0,6
Спецификация

Стадия	Лист	Листов
Р		1

Союзводпроект

Взам. инв. №
Подп. и дата
Инв. № подл.

17617 14

Копировал Юш

Формат А1

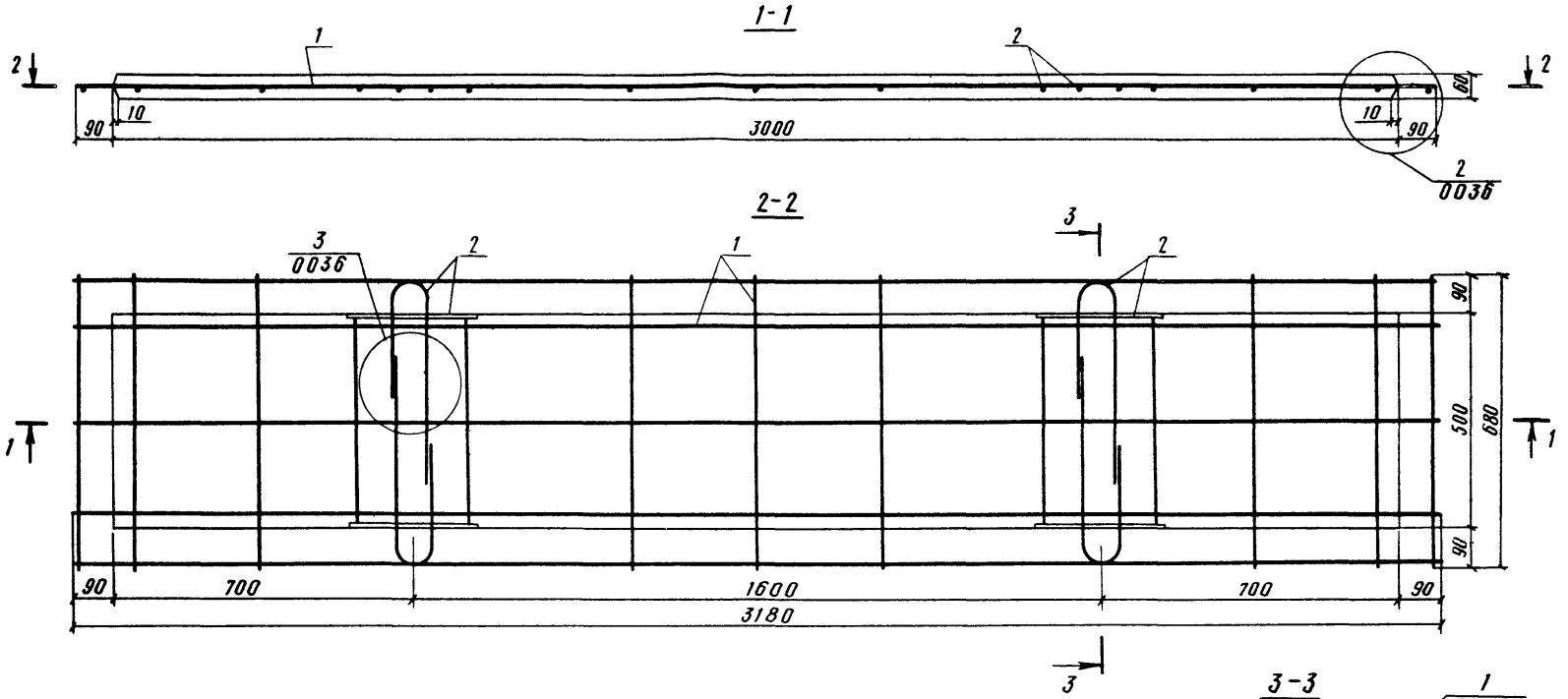

Выборка стали на одну конструкцию, кг

Марка конструкции	Арматурные изделия				Заклад. изделия	Всего
	Арматурная сталь классов				Полосов. сталь ГОСТ 103-76 б×65	
	A-I	A-III	Bp-I	Итого		
	ф мм					
	8	6	4			
ПВ30-5-0,6	1,3	3,5	0,8	5,6	3,7	9,3

		3.820.1-32.1 0300СБ	
		Плита ПВ30-5-0,6 Сборочный чертеж	Стадия: Р; Масса: 0,22т; Масштаб: 1:10
			Лист; Листов 1
Нач. отд	Г. Таскин		Союзводпроект
ГИП	С. Якушик	31.08	
Рук. гр	Л. Лиманская	15.08	
Исполн.	Г. Кононенко	15.08	
Провер.	Л. Лиманская	15.08	

17617 15

Копировал Юра

Формат 12

1-1

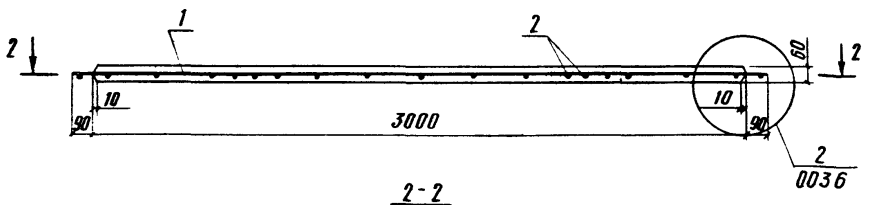

3-3

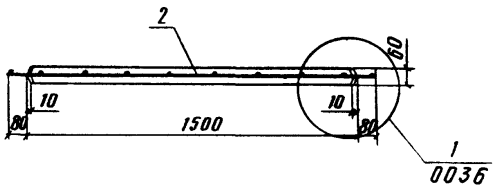

2-2

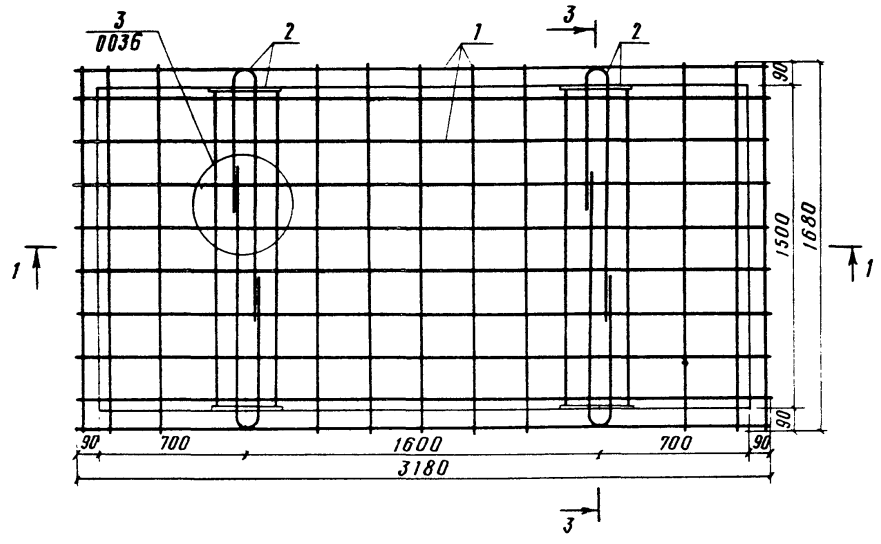

Выборка стали на одну конструкцию, кг

Марка конструкции	Арматурные изделия			Заклад. изделия	Всего
	Арматурная сталь классов			Полосов. сталь ГОСТ 103-76	
	A-I	A-III	Итого		
	ф мм				
	10	6		δ=6	
ПВ30-15-0,6	4,50	12,5	17,0	3,7	20,7

Нач.отд.	Г. Таскин		
ГИП	С. Якушик		31.08
Рук. гр.	Л. Лиманская		15.08
Исполн.	Г. Кононенко		15.08
Провер.	Л. Лиманская		15.08

3.820.1 – 32.1 0400 СБ

Плита ПВ30-15-0,6
Сборочный чертеж

Стадия	Масса	Масштаб
Р	0,68т	1:20
Лист	Листов 1	

Союзводпроект

Форм.	Зона	Поз.	Обозначение	Наименование	Кол.	Примеч.
				Документация		
11В			3.820.1-32.1 0000ТО	Техническое описание		
11В			3.820.1-32.1 0000ВД	Ведомость ссылочных документов		
12г			3.820.1-32.1 0500СБ	Сборочный чертеж		
				Сборочные единицы		Масса кг
11В		1	3.820.1-32.1 0505	Сетка арматурная С5	1	18,6
11В		2	3.820.1-32.1 0011	Закладная деталь ЗД3	2	13,1
				Материалы		Объем м³
				Бетон гидротехнический		
				М200, В6, Мрз ≥ 150		0,36

Нач.отд	Г.Таскин			3.820.1-32.1 0500
ГИП	С.Якушик		11.08	
Рук.гр.	Л.Лиманская		15.08	Плита ПВ30-20-0,6
Исполн.	Л.Романова		15.08	Спецификация
Провер.	Л.Лиманская		15.08	

Стадия	Лист	Листов
Р		1

Союзводпроект

Копировал Юдф Формат 11

Форм.	Зона	Поз.	Обозначение	Наименование	Кол.	Примеч.
				Документация		
11В			3.820.1-32.1 0000ТО	Техническое описание		
11В			3.820.1-32.1 0000ВД	Ведомость ссылочных документов		
12г			3.820.1-32.1 0600СБ	Сборочный чертеж		
				Сборочные единицы		масса, кг
11В		1	3.820.1-32.1 0000С1	Напряженные стержни ф5Вр-I	9	6,1
11В		2	3.820.1-32.1 0006	Сетка арматурная С6	4	6,8
11В		3	3.820.1-32.1 0011	Закладная деталь ЗД4	2	11,4
11В		4	3.820.1-32.1 0000С1	Стержни ф6А-III	2	0,9
				Материалы		Объем, м³
				Бетон гидротехнический		
				М350, В6, Мрз=150		0,48

Взам.инв.№ | Подп. и дата | Инв.№ подл.

Нач.отд	Г.Таскин			3.820.1-32.1 0600
ГИП	С.Якушик		15.08	
Рук.гр	Л.Лиманская		15.08	Плита НПВ 40-20-0,6
Исполн	Л.Романова		15.08	Спецификация
Провер.	Л.Лиманская		15.08	

Стадия	Лист	Листов
Р		1

Союзводпроект

17617 17

Копировал Юдф Формат А4

1-1

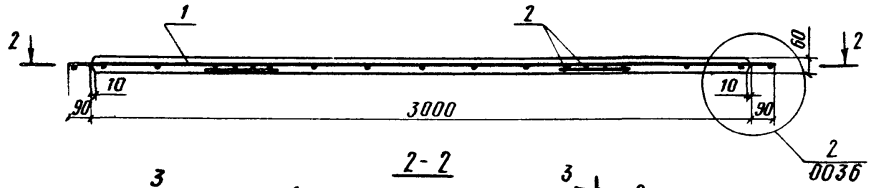

3-3

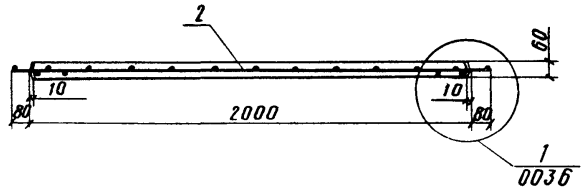

2-2

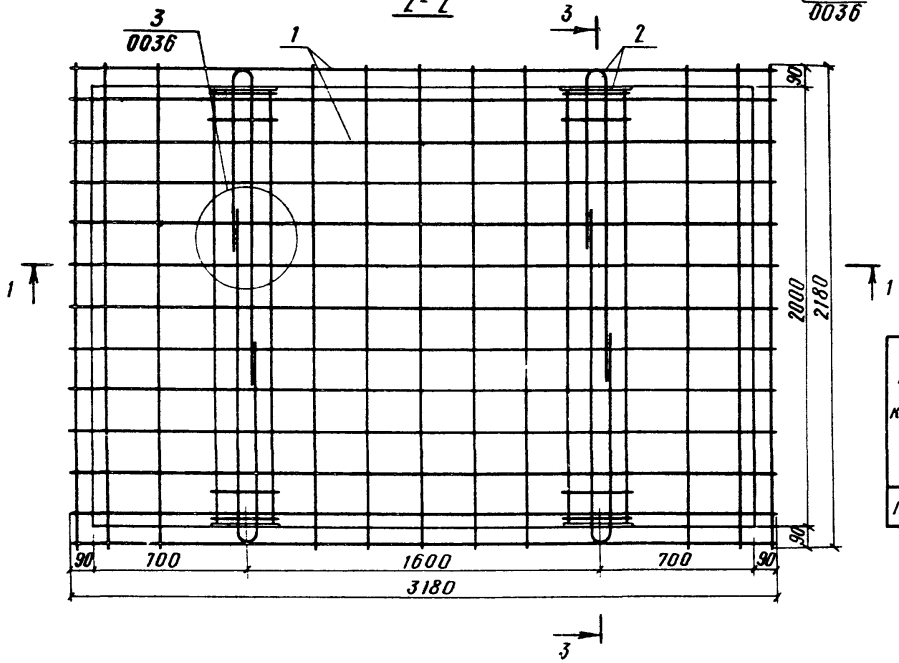

Выборка стали на одну конструкцию, кг

Марка конструкции	Арматурные изделия				Заклад. издел	Всего
	Арматурная сталь ГОСТ 5781-75, классов				Полосов. сталь ГОСТ 103-76 б = 6	
	А-I	А-III		Итого		
	ф мм					
	10	8	6			
ПВ30-20-0,6	5,7	12,6	9,7	28,0	3,7	31,7

Нач. отд	Г. Таскин		
ГИП	С. Якушик		31.08
Рук. гр.	Л. Лиманская		15.08
Исполн.	Н. Леонов		15.08
Провер.	Л. Лиманская		15.08

3.820.1-32.1 0500СБ

Плита ПВ30-20-0,6
Сборочный чертеж

Стадия	Масса	Масштаб
Р	0,90 т	1:20
Лист	Листов 1	

Союзводпроект

17617 18

1-1

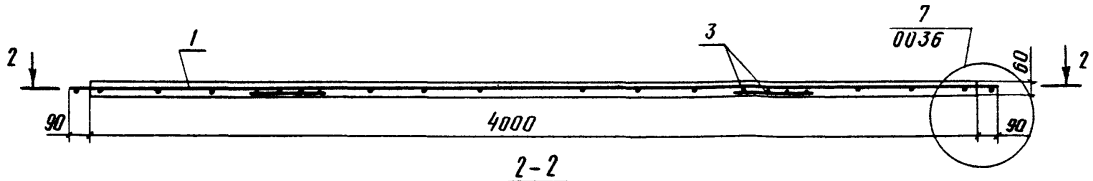

2-2

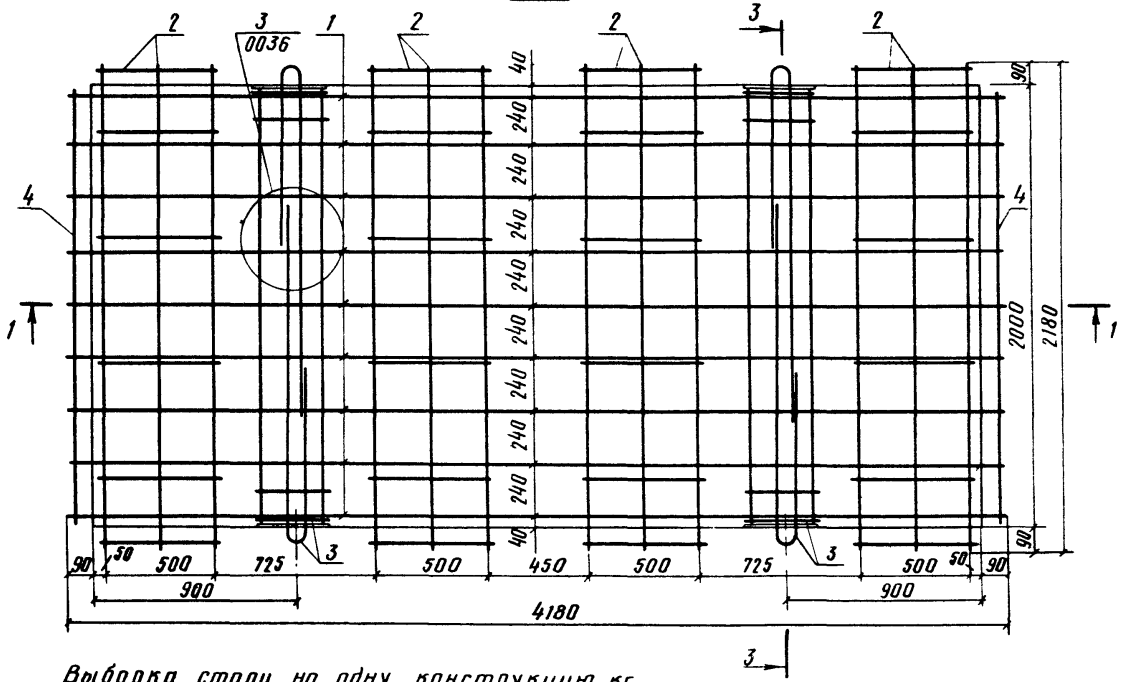

3-3

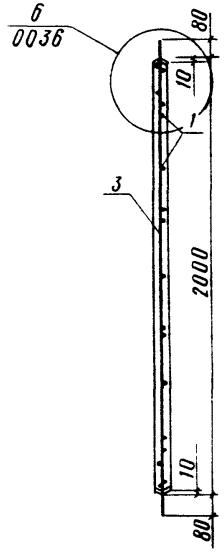

Выборка стали на одну конструкцию, кг

Марка конструкции	Арматурные изделия					Заклад. детали	Всего
	Арматурная сталь классов					Полосов. сталь ГОСТ 103-76	
	A-I	A-III	Bp-II	Bp-I	Итого		
	ф мм						
	10	6	5	4		6×65	
НПВ40-20-0,6	5,7	8,4	6,1	1,3	21,5	3,7	25,2

Нач. отд.	Г. Таскин		
ГИП	С. Якушик		5.08
Рук. гр.	Л. Лиманская		15.08
Исполн.	Н. Леонов		15.08
Провер.	Л. Лиманская		15.08

3.820.1 - 32.1 0600 СБ

Плита НПВ 40-20-0,6

Сборочный чертеж

Стадия	Масса	Масштаб
Р	1,2 т	1:20
Лист	Листов 1	

Союзводпроект

Форм.	Зона	Поз.	Обозначение	Наименование	Кол	Прим.
				Документация		
11Б			3.820.1-32.1 ОООПТО	Техническое описание		
11Б			3.820.1-32.1 ОООВД	Ведомость ссылочных документов		
12г			3.820.1-32.1 0700СБ	Сборочный чертеж		
				Сборочные единицы		Масса, кг
11Б		1	3.820.1-32.1 ОООС1	Напряженные стержни ф6 Вр-II	13	10,8
11Б		2	3.820.1-32.1 0006	Сетка арматурная С6	4	6,8
11Б		3	3.820.1-32.1 0011	Закладная деталь ЗД5	2	13,9
11Б		4	3.820.1-32.1 ОООС1	Стержни ф6А-III	2	0,9
				Материалы		Объем, м³
				Бетон гидротехнический		
				М350, В6, Мрз ≥ 150		0,59

				3.820.1-32.1 0700			
Нач. отд.	Г. Таскин						
ГИП	С. Якушик		31.08	Плита НПВ 50-20-0,6	Стадия	Лист	Листов
Рук. гр.	Л. Лиманская		15.08		Р		1
Исполн.	Т. Кротова		15.08	Спецификация	Союзводпроект		
Провер.	Л. Лиманская		15.08				

Копировал Юдина Формат 11

Форм.	Зона	Поз.	Обозначение	Наименование	Кол.	Прим.
				Документация		
11Б			3.820.1-32.1 ОООПТО	Техническое описание		
11Б			3.820.1-32.1 ОООВД	Ведомость ссылочных документов		
12г			3.820.1-32.1 0800СБ	Сборочный чертеж		
				Сборочные единицы		Масса, кг
11Б		1	3.820.1-32.1 ОООС1	Напряженные стержни ф6 Вр-II	7	10,0
11Б		2	3.820.1-32.1 0807	Сетка арматурная С7	4	2,0
11Б		3	3.820.1-32.1 0011	Закладная деталь ЗД6	2	7,5
11Б		4	3.820.1-32.1 ОООС1	Стержни ф4 Вр-I	2	0,2
				Материалы		Объем, м³
				Бетон гидротехнический		
				М350, В6, Мрз ≥ 150		0,36

Взамин № | Подп. и дата | Инв. № подл.

				3.820.1-32.1 0800			
Нач. отд.	Г. Таскин						
ГИП	С. Якушик		31.08	Плита НПВ 60-10-0,6	Стадия	Лист	Листов
Рук. гр.	Л. Лиманская		15.08		Р		1
Исполн.	Т. Кротова		15.08	Спецификация	Союзводпроект		
Провер.	Л. Лиманская		15.08				

Копировал Юдина Формат 11

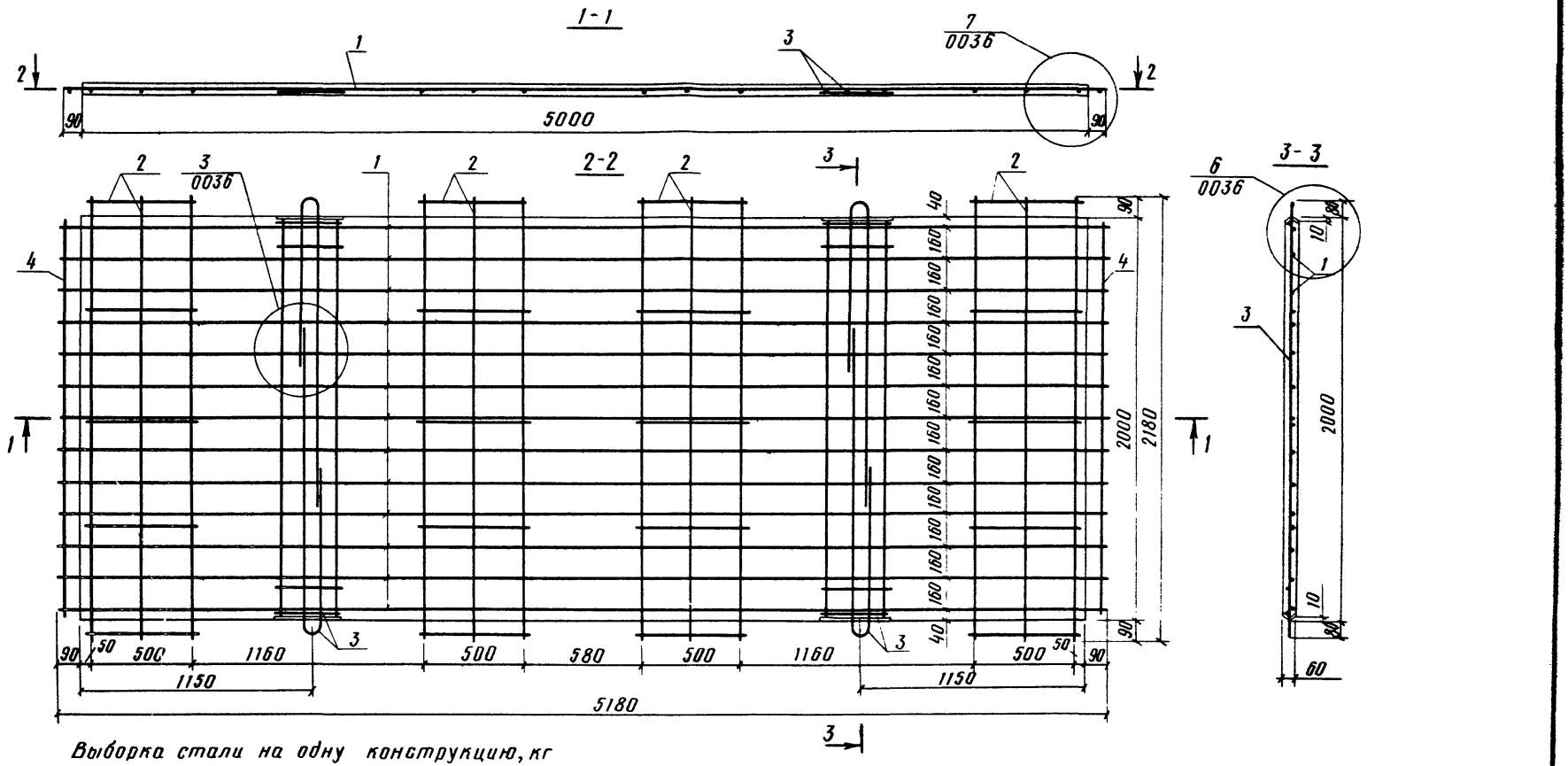

Выборка стали на одну конструкцию, кг

Марка конструкции	Арматурные изделия: Арматурная сталь классов				Итого	Закладн. детали: Полосов. сталь ГОСТ 103-76	Всего
	A-I	A-III	Bp-II	Bp-I			
	ф мм						
	12	6	5	4		6 х 65	
НПВ 50-20-0,6	8,2	8,4	10,8	1,3	28,7	3,7	32,4

Нач. отд.	Г. Таскин		
ГИП	С. Якушик		31.08
Рук. гр.	Л. Лиманская		15.08
Исполн.	Н. Леонов		15.08
Провер.	Л. Лиманская		15.08

3.820.1-32.1 0700СБ

Плита НПВ 50-20-0,6
Сборочный чертеж

Стадия	Масса	Масштаб
Р	1,48т	1:20
Лист	Листов 1	

Союзводпроект

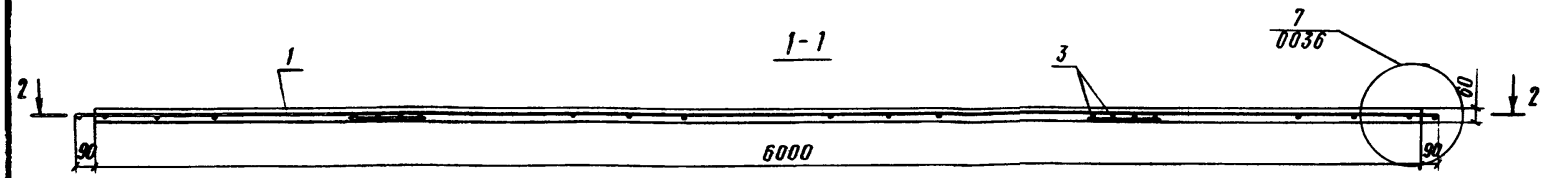

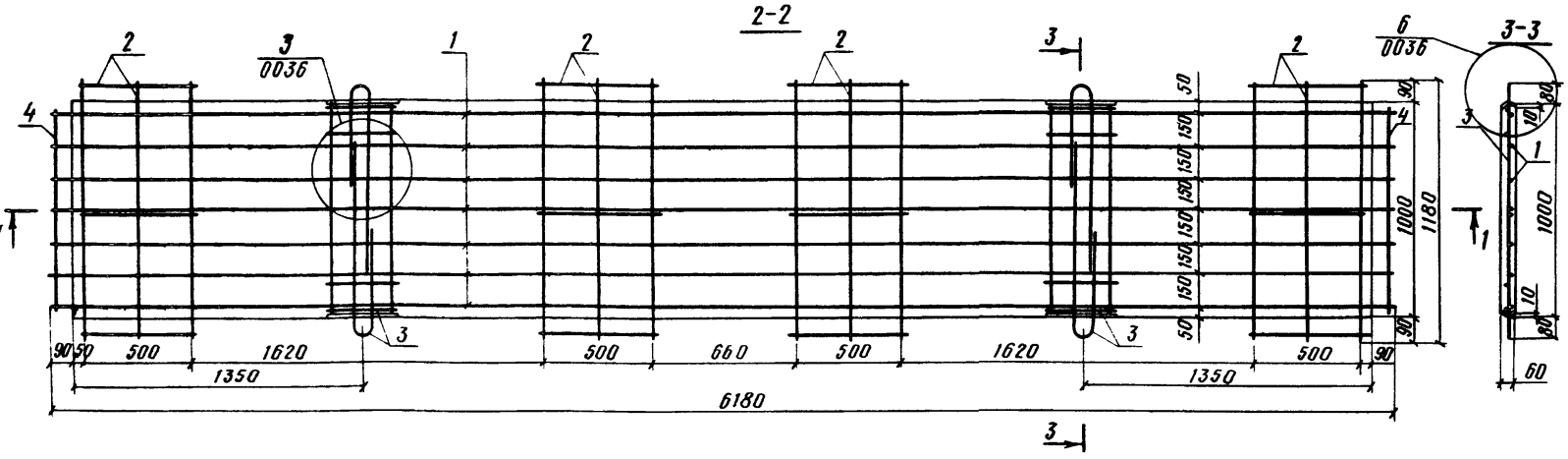

Выборка стали на одну конструкцию, кг.

Марка конструкции	Арматурные изделия				Закладн. детали	Итого
	Арматурная сталь классов					
	А-I	Вр-II	Вр-I	Всего	Полосов. сталь ГОСТ 103-76	
	ф мм					
	10	6	4		6×65	
НПВ60-10-0,6	3,2	10,0	2,8	16,0	3,7	19,7

Нач.отд.	Г. Таскин		31.08
ГИП	С. Якушик		31.08
Рук.гр.	Л.Лиманская		15.08
Исполн.	Н. Асонов		15.08
Провер.	Л.Лиманская		15.08

3.820.1 – 32.1 0800СБ

Плита НПВ 60-10-0,6
Сборочный чертеж

Стадия	Масса	Масштаб
Р	0,9т	1:20
Лист	Листов 1	

Союзводпроект

Форм.	Зона	Поз.	Обозначение	Наименование	Кол.	Примеч.
				Документация		
11б			3.820.1-32.1 0000ТО	Техническое описание		
11б			3.820.1-32.1 0000ВД	Ведомость ссылочных документов		
12г			3.820.1-32.1 0900СБ	Сборочный чертеж		
				Сборочные единицы		Масса, кг
11б		1	3.820.1-32.1 0000С1	Напряженные стержни ф6 Вр-II	11	15,6
11б		2	3.820.1-32.1 0908	Сетка арматурная С8	5	6,6
11б		3	3.820.1-32.1 0011	Закладная деталь ЗД7	2	9,7
11б		4	3.820.1-32.1 0000С1	Стержни ф4 Вр-I	2	0,3
				Материалы		Объем, м³
				Бетон гидротехнический М350, В6, Мрз ≥ 150		0,54

Нач.отд.	Г.Таскин		
ГИП	С.Якушик		31.08
Рук.гр.	Л.Лиманская		15.08
Исполн.	Л.Романова		15.08
Провер.	Л.Лиманская		15.08

3.820.1-32.1 0900

Плита НПВ 60-15-0,6
Спецификация

Стадия	Лист	Листов
Р		1

Союзводпроект

Форм.	Зона	Поз.	Обозначение	Наименование	Кол.	Примеч.
				Документация		
11б			3.820.1-32.1 0000ТО	Техническое описание		
11б			3.820.1-32.1 0000ВД	Ведомость ссылочных документов		
12г			3.820.1-32.1 1000СБ	Сборочный чертеж		
				Сборочные единицы		Масса, кг
11б		1	3.820.1-32.1 0000С1	Напряженные стержни ф6 Вр-II	14	19,9
11б		2	3.820.1-32.1 0006	Сетка арматурная С6	5	8,5
11б		3	3.820.1-32.1 0011	Закладная деталь ЗД5	2	13,9
11б		4	3.820.1-32.1 0000С1	Стержни ф6А-III	2	0,9
				Материалы		Объем м³
				Бетон гидротехнический М350, В6, Мрз ≥ 150		0,72

Взам.инв.№ | Подп. и дата | Инв.№ подл.

Нач.отд.	Г.Таскин		
ГИП	С.Якушик		31.08
Рук.гр.	Л.Лиманская		15.08
Исполн.	Л.Романова		15.08
Провер.	Л.Лиманская		15.08

3.820.1-32.1 1000

Плита НПВ 60-20-0,6
Спецификация

Стадия	Лист	Листов
Р		1

Союзводпроект

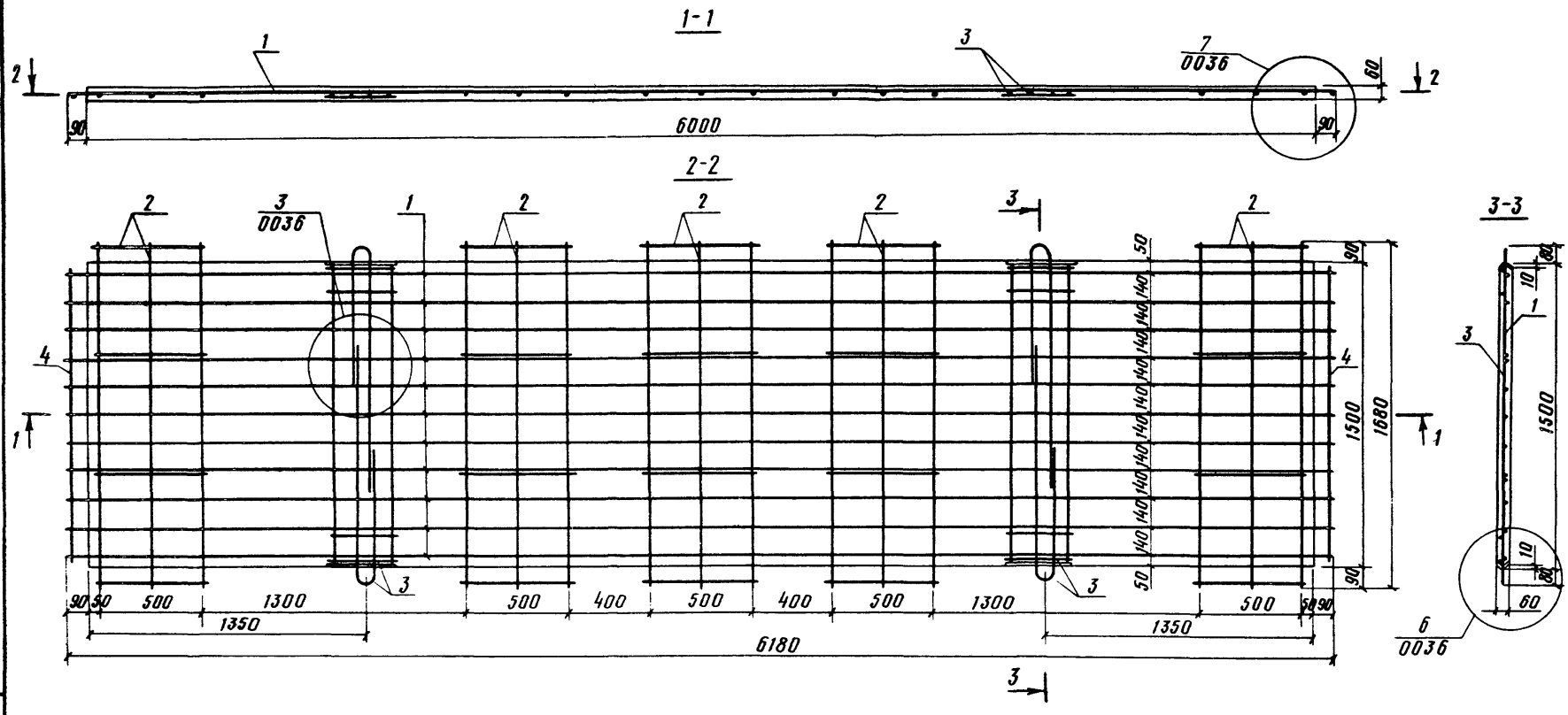

Выборка стали на конструкцию, кг

Марка конструкции	Арматурные изделия: Арматурная сталь классов A-I	A-III	Bp-II	Bp-I	Итого	Закладн. детали: Полосов. сталь ГОСТ 103-76	Всего
	ф, мм: 10	6	6	4		6х65	
НПВ60-15-0,6	4,5	6,9	15,6	1,5	28,5	3,7	32,2

Нач.отд.	Г.Таскин		
ГИП	С.Якушик		31.08
Рук.гр.	Л.Лиманская		15.08
Исполн.	Н.Леонов		15.08
Провер.	Л.Лиманская		15.08

3.820.1-32.1 0900 СБ

Плита НПВ 60-15-0,6
Сборочный чертеж

Стадия	Масса	Масштаб
Р	1,35т	1:20
Лист	Листов	

Союзводпроект

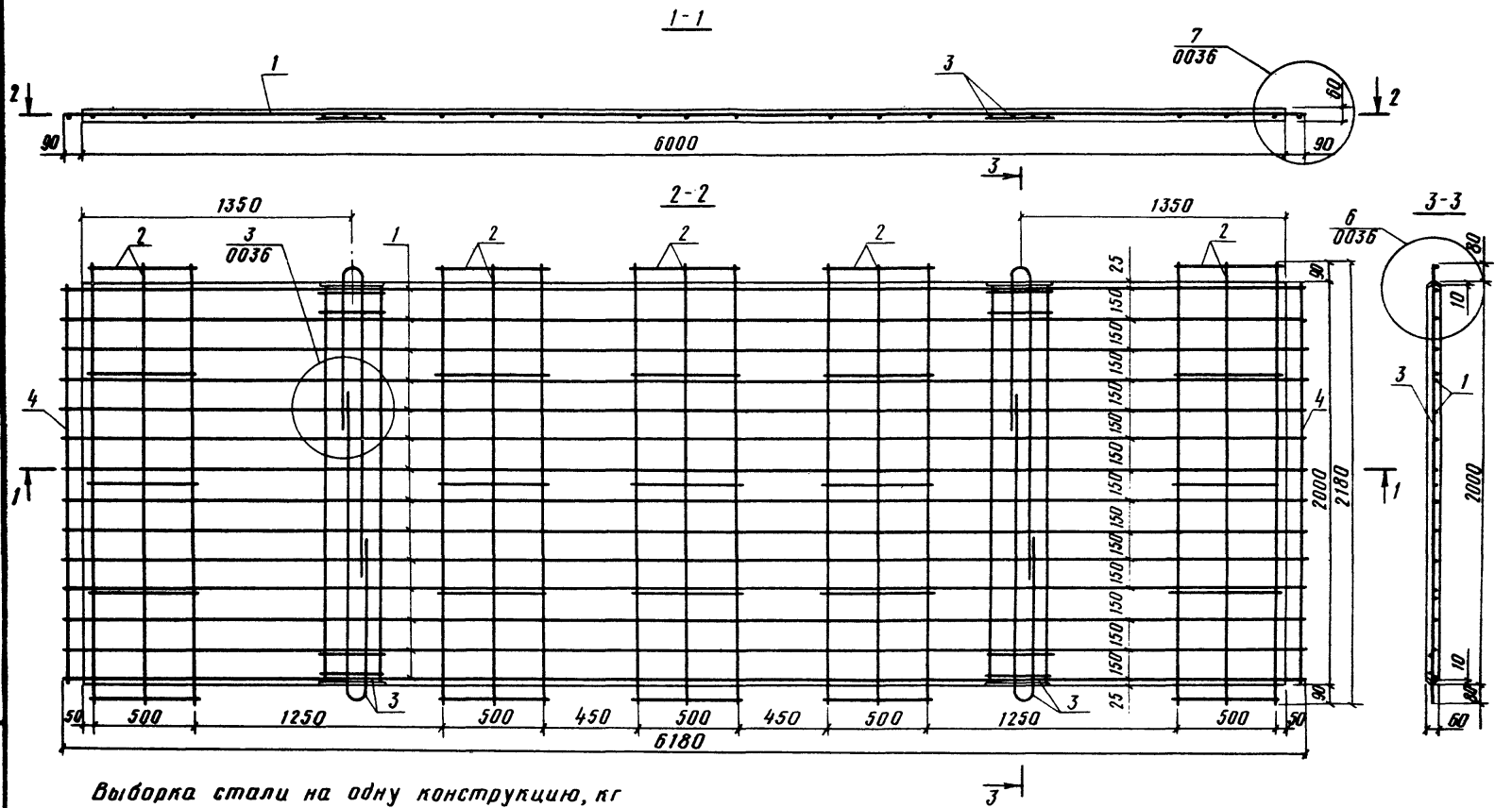

Выборка стали на одну конструкцию, кг

Марка конструкции	Арматурные изделия: Арматурная сталь классов A-I	A-III	Bp-II	Bp-I	Итого	Закладн. детали: Полосов. сталь ГОСТ 103-76 6×65	Всего
	ф мм: 12	6	6	4			
НПВ 60-20-0,6	8,2	9,9	19,9	1,5	39,5	3,7	43,2

Нач.отд	Г. Таскин		
ГИП	С. Якушик		31.03
Рук. гр.	Л. Лиманская		15.08
Исполн.	Н. Леонов		15.08
Провер.	Л. Лиманская		15.08

3.820.1 - 32.1 1000 СБ

Плита НПВ 60-20-0,6
Сборочный чертеж

Стадия	Масса	Масштаб
Р	1.8т	1:20
Листа	Листов 1	

Союзводпроект

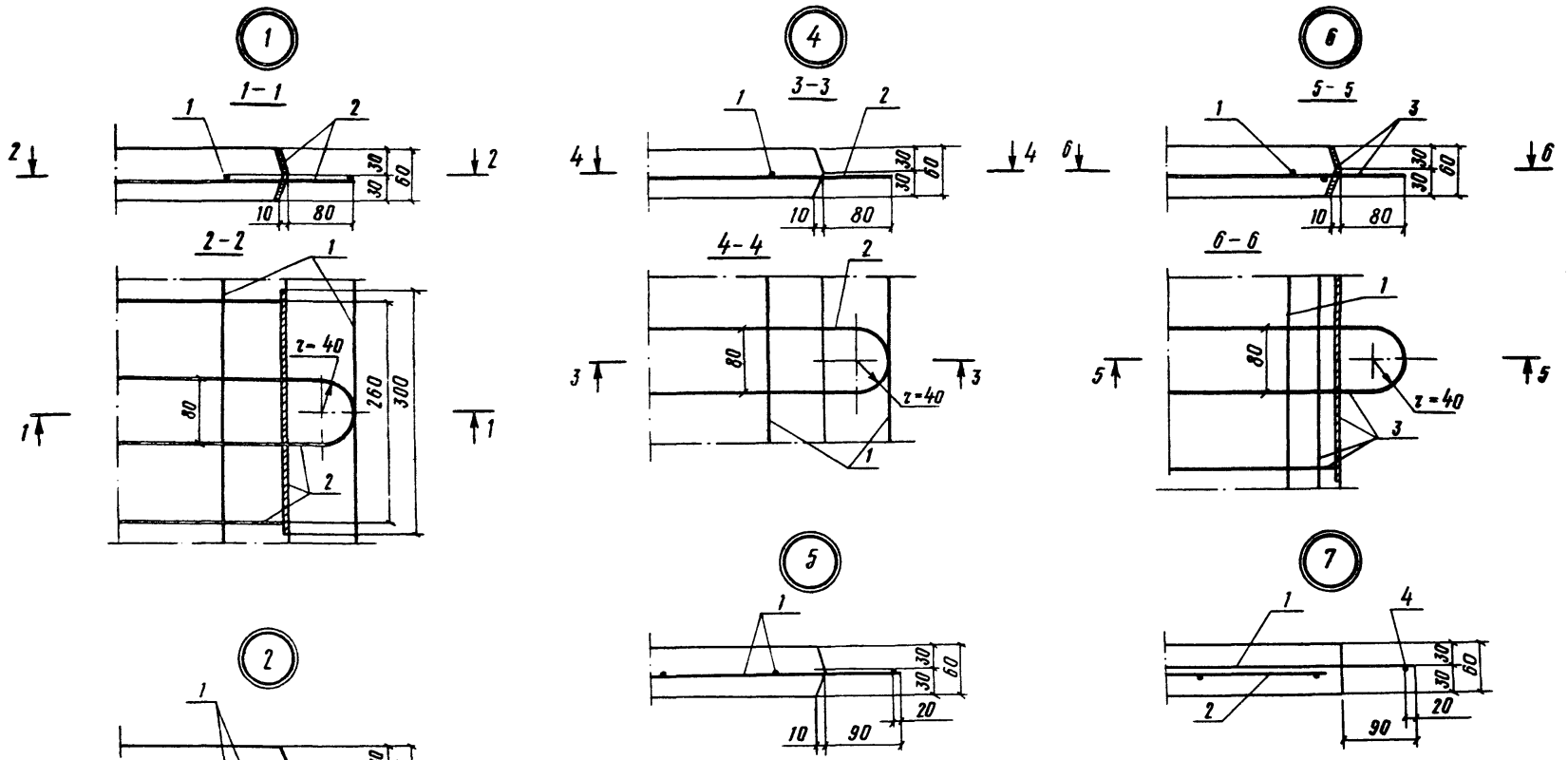

				3.820.1-32.1 0036	
Нач.отд.	Г.Таскин				Стадия / Лист / Листов
ГИП	С.Якушик		14.08	Узлы армирования плит ПВ и НПВ, толщиной 6см	Р / / 1
Рук.гр.	Л.Лиманская		15.08		
Исполн.	Н.Леонов		15.08		Союзводпроект
Провер.	Л.Лиманская		15.08		

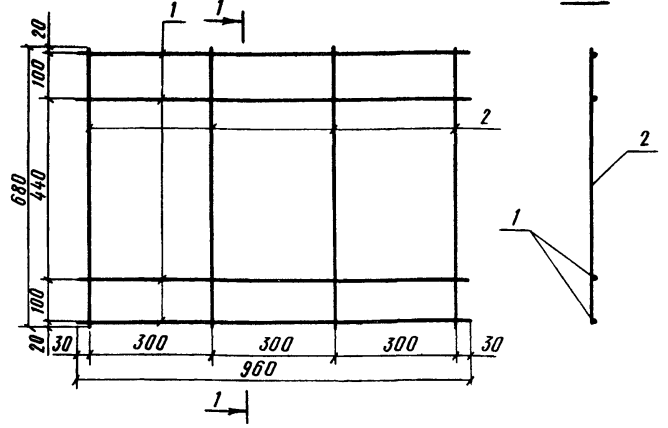

Форм.	Зона	Поз.	Обозначение	Наименование	Кол.	Примеч. (масса, кг)
				Детали		
Б/Ч		1	3.820.1-32.1 01011	ф3 Вр-I, ТУ14-4-659-75, ℓ=960	4	0,21
Б/Ч		2	3.820.1-32.1 01012	ф3 Вр-I, ТУ14-4-659-75, ℓ=680	4	0,15

Нач.отд.	Г.Таскин		
ГИП	С.Якушик		31.08
Рук.гр.	Л.Лиманская		15.08
Исполн.	Г.Кононенко		15.08
Провер.	Л.Лиманская		15.08

3.820.1-32.1 0101

Сетка арматурная С1

Стадия	Масса	Масштаб
Р	0,36 кг	1:10
Лист	Листов 1	

Союзводпроект

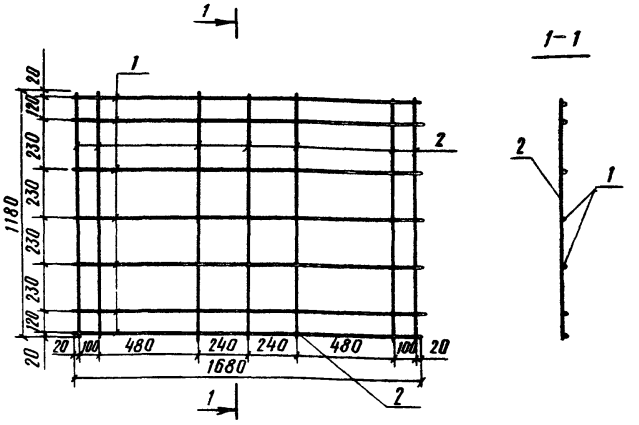

Форм.	Зона	Поз.	Обозначение	Наименование	Кол.	Примеч. (масса, кг)
				Детали		
Б/Ч		1	3.820.1-32.1 02021	ф3 Вр-I, ТУ14-4-659-75, ℓ=1680	7	0,65
Б/Ч		2	3.820.1-32.1 02022	ф3 Вр-I, ТУ14-4-659-75, ℓ=1180	7	0,45

Нач.отд.	Г.Таскин		
ГИП	С.Якушик		31.08
Рук.гр.	Л.Лиманская		15.08
Исполн.	Г.Кононенко		15.08
Провер.	Л.Лиманская		15.08

3.820.1-32.1 0202

Сетка арматурная С2

Стадия	Масса	Масштаб
Р	1,1 кг	1:20
Лист	Листов 1	

Союзводпроект

Инв.№ подл. | Подп. и дата | Взам. инв.№

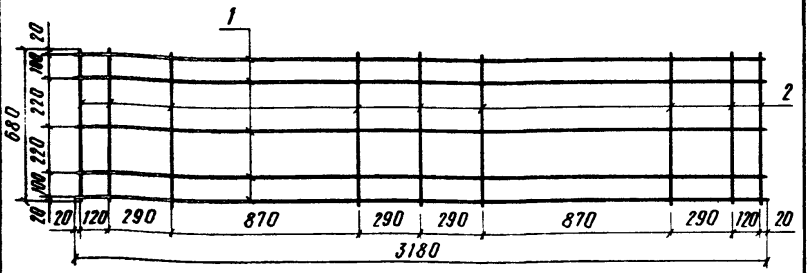

Форм.	Зона	Поз.	Обозначение	Наименование	Кол.	Примеч. (масса, кг)
				Детали		
Б/Ч		1	3.820.1-32.1 03031	ф6А-III, ГОСТ 5781-75, ℓ=3180	5	3,55
Б/Ч		2	3.820.1-32.1 03032	ф4 Вр-I, ТУ 14-4-659-75, ℓ=680	9	0,55

Нач. отд	Г. Таскин		31.08
ГИП	С. Якушик		31.08
Рук. гр.	Л. Лиманская		15.08
Испалн	Г. Кононенко		15.08
Провер.	Л. Лиманская		15.08

3.820.1-32.1 0303

Сетка арматурная С3

Стадия	Масса	Масшт.
Р	4,1 кг	1:20
Лист	Листов 1	

Союзводпроект

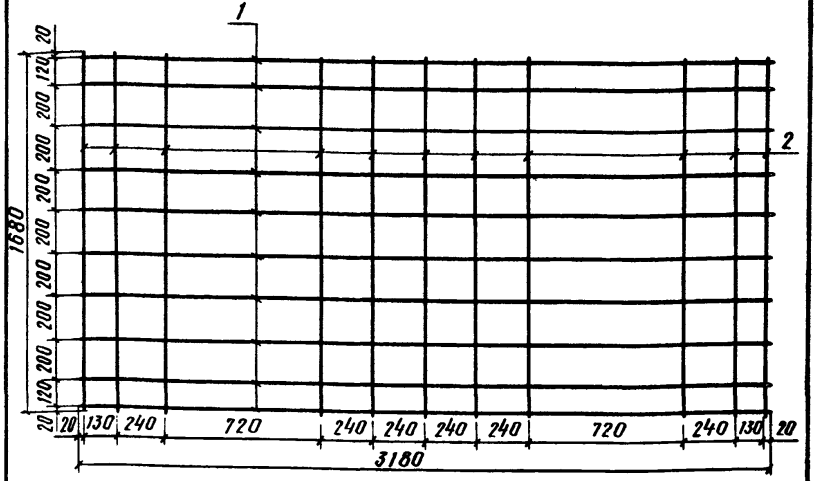

Форм.	Зона	Поз.	Обозначение	Наименование	Кол.	Примеч. (масса, кг)
				Детали		
Б/Ч		1	3.820.1-32.1 04041	ф6А-III, ГОСТ 5781-75, ℓ=3180	10	7,06
Б/Ч		2	3.820.1-32.1 04042	ф6А-III, ГОСТ 5781-75, ℓ=1680	11	4,10

Взам. инв. №

Подп. и дата

Инв. № подл.

Нач. отд	Г. Таскин		31.08
ГИП	С. Якушик		31.08
Рук. гр.	Л. Лиманская		15.08
Испалн.	Г. Кононенко		15.08
Провер.	Л. Лиманская		15.08

3.820.1-32.1 0404

Сетка арматурная С4

Стадия	Масса	Масшт.
Р	11,2 кг	1:20
Лист	Листов 1	

Союзводпроект

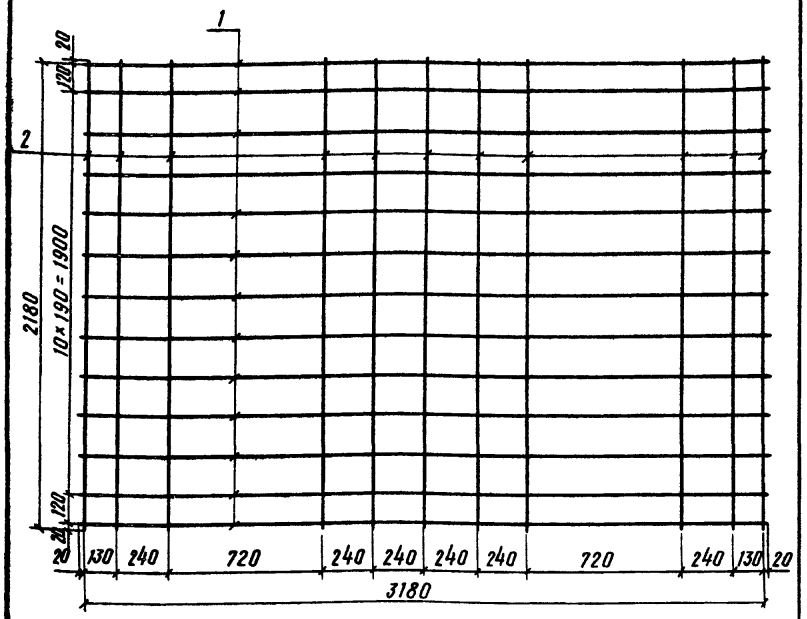

Форма	Зона	Поз.	Обозначение	Наименование	Кол.	Примеч. (масса, кг)
				Детали		
б/ч		1	3.820.1-32.1 05051	ф6А-III, ГОСТ 5781-75, ℓ=3180	13	9,18
б/ч		2	3.820.1-32.1 05052	ф8А-III, ГОСТ 5781-75, ℓ=2180	11	9,47

Нач.отд.	Г.Таскин		31.08
ГИП	С.Якушик		31.08
Рук.гр.	Л.Ломанская		15.08
Исполн.	Г.Кононенко		15.08
Провер.	Л.Ломанская		15.08

3.820.1-32.1 0505

Сетка арматурная С5

Стадия	Масса	Масшт.
Р	18,6 кг	1:20
Лист	Листов 1	

Союзводпроект

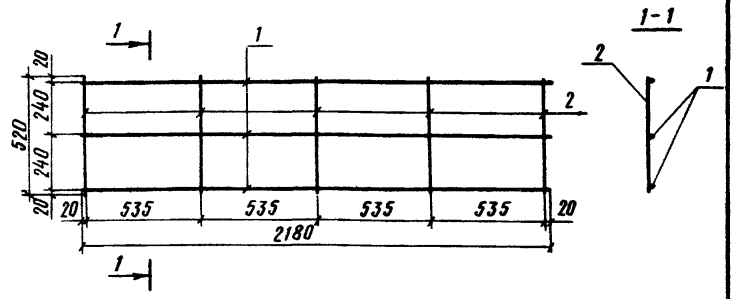

Форма	Зона	Поз.	Обозначение	Наименование	Кол.	Примеч. (масса, кг)
				Детали		
б/ч		1	3.820.1-32.1 00061	ф6А-III, ГОСТ 5781-75, ℓ=2180	3	1,45
б/ч		2	3.820.1-32.1 00062	ф4Вр-I, ТУ14-4-659-75, ℓ=520	5	0,26

Взам. инв. №

Подп. и дата

Инв. № подл.

Нач.отд.	Г.Таскин		31.08
ГИП	С.Якушик		31.08
Рук.гр.	Л.Ломанская		15.08
Исполн.	Г.Кононенко		15.08
Провер.	Л.Ломанская		15.08

3.820.1-32.1 0006

Сетка арматурная С6

Стадия	Масса	Масшт.
Р	1,71 кг	1:20
Лист	Листов 1	

Союзводпроект

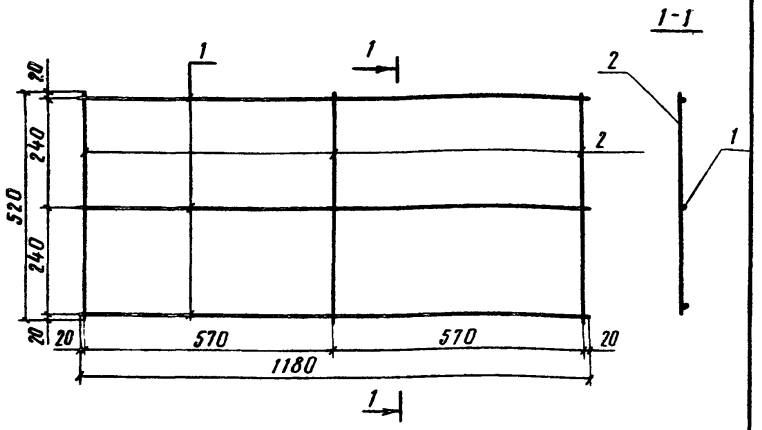

Форм.	Зона	Поз.	Обозначение	Наименование	Кол.	Примеч. (масса, кг)
				Детали		
Б/Ч		1	3.820.1-32.1 08071	ф4 Вр-I, ТУ14-4-659-75, ℓ=1180	3	0,35
Б/Ч		2	3.820.1-32.1 08072	ф4 Вр-I, ТУ14-4-659-75, ℓ=520	3	0,15

Нач.отд.	Г.Таскин		
ГИП	С.Якушик		31.08
Рук.гр.	Л.Лиманская		15.08
Исполн.	Г.Кононенко		15.08
Провер.	Л.Лиманская		15.08

3.820.1-32.1 0807

Сетка арматурная С7

Стадия	Масса	Масшт.
Р	0,5 кг	1:10
Лист	Листов 1	

Союзводпроект

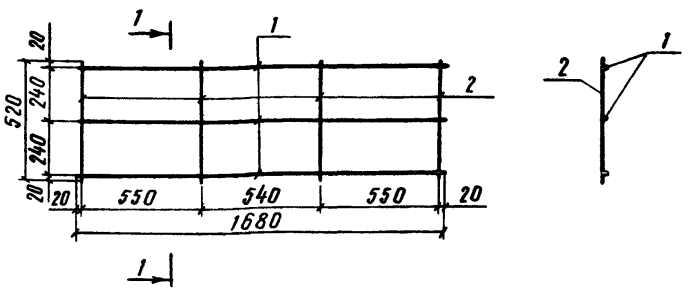

Форм.	Зона	Поз.	Обозначение	Наименование	Кол.	Примеч. (масса, кг)
				Детали		
Б/Ч		1	3.820.1-32.1 09081	ф6 А-III, ГОСТ5781-75, ℓ=1680	3	1,12
Б/Ч		2	3.820.1-32.1 09082	ф4 Вр-I, ТУ14-4-659-75, ℓ=520	4	0,21

Нач.отд.	Г.Таскин		
ГИП	С.Якушик		31.08
Рук.гр.	Л.Лиманская		15.08
Исполн.	Г.Кононенко		15.08
Провер.	Л.Лиманская		15.08

3.820.1-32.1 0908

Сетка арматурная С8

Стадия	Масса	Масшт.
Р	1,33 кг	1:20
Лист	Листов 1	

Союзводпроект

Взам.инв.№ | Подп. и дата | Инв.№ подл.

17617 35

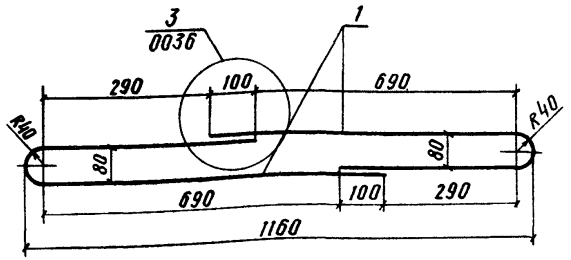

Форм.	Зона	Поз.	Обозначение	Наименование	Кол.	Примеч. (масса, кг)
			3.820.1-32.1 0109	ПС1		
				Детали		
б/ч		1	3.820.1-32.1 01091	ф6 А-I, ГОСТ 5781-75, ℓ=1310	2	0,58
			3820.1-32.1 0210	ПС2		
				Детали		
б/ч		1	3.820.1-32.1 02101	ф8 А-I, ГОСТ 5781-75, ℓ=1310	2	1,1

Нач.отд.	Г.Таскин		31.08
ГИП	С.Якушик		31.08
Рук.гр.	Л.Лиманская		15.08
Исполн.	Н.Леонов		15.08
Провер.	Л.Лиманская		15.08

3.820.1-32.1 0009

Петля строповочная ПС1, ПС2

Стадия	Масса	Масшт.
Р	—	1:10
Лист	Листов 1	

Союзводпроект

Ведомость стержней на плиты НПВ t=6см

Марка конструкции	Поз.	Эскиз	ф мм	Длина мм	Кол-во
НПВ 40-20-0,6	1		5Вр-II	4400	9
НПВ 50-20-0,6	1		5Вр-II	5400	13
НПВ 60-10-0,6	1		6Вр-II	6400	7
НПВ 60-15-0,6	1		6Вр-II	6400	11
НПВ 60-20-0,6	1		6Вр-II	6400	14
НПВ 40-20-0,6	4		6А-III	1960	2
НПВ 50-20-0,6	4		6А-III	1960	2
НПВ 60-10-0,6	4		4Вр-I	960	2
НПВ 60-15-0,6	4		4Вр-I	1460	2
НПВ 60-20-0,6	4		6А-III	1960	2

Взам. инв. №

Подп. и дата

Инв. № подл.

Нач.отд.	Г.Таскин		31.08
ГИП	С.Якушик		31.08
Рук.гр.	Л.Лиманская		15.08
Исполн.	Н.Леонов		15.08
Провер.	Л.Лиманская		15.08

3.820.1-32.1 0000С1

Ведомость стержней плит НПВ, толщиной 6см

Стадия	Масса	Масшт.
Р	—	—
Лист	Листов 1	

Союзводпроект

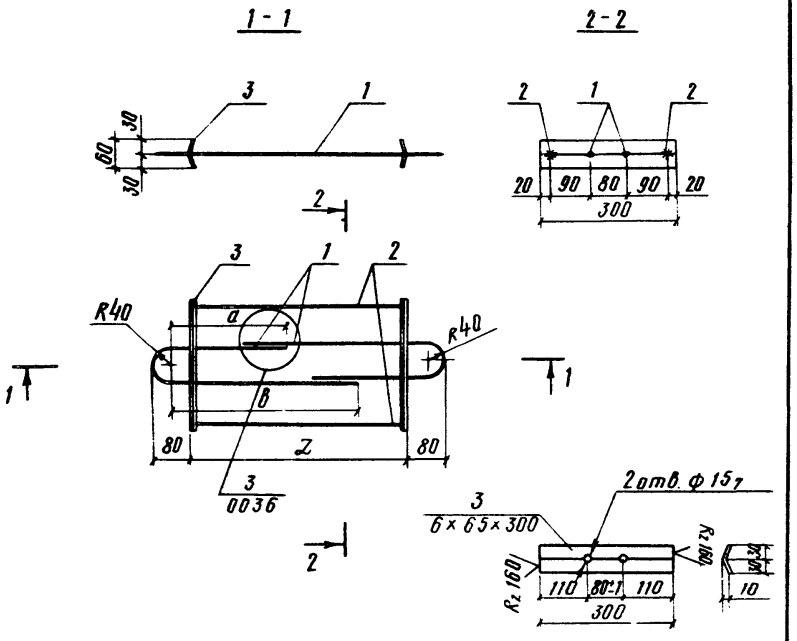

Марка изделия	Обозначение	2, мм	а, мм	в, мм
ЗД 1	3.820.1 - 32.1 0311	500	240	440
ЗД 2	3.820.1 - 32.1 0412	1500	550	1130

Нач. отд.	Г. Таскин		
ГИП	С. Якушик		31.08
Рук. гр.	Л. Лиманская		15.08
Исполн.	Н. Леонов		15.08
Проверр.	Л. Лиманская		15.08

3.820.1 - 32.1 0011

Закладные детали ЗД 1 и ЗД 2

Стадия	Масса	Масштаб
Р	—	1:10
Лист 1	Листов 2	

Союзводпроект

Форм.	Зона	Поз.	Обозначение	Наименование	Кол.	Примеч. масса (кг)
			3.820.1 - 32.1 0311	ЗД 1	1	2,58
				Детали		
б/ч		1	3.820.1 - 32.1 03111	ф8 А-I, ГОСТ 5781-75, ℓ = 810	2	0,64
б/ч		2	3.820.1 - 32.1 03112	ф4 Вр-I, ТУ 14-4-659-75, ℓ = 490	2	0,10
б/ч		3	3.820.1 - 32.1 03113	Полоса 6×65 ГОСТ 103-76 / Ст.3 ГОСТ 535-79, ℓ = 300	2	1,84
			3.820.1 - 32.1 0412	ЗД 2	1	4,75
				Детали		
б/ч		1	3.820.1 - 32.1 04121	ф10 А-I, ГОСТ 5781-75, ℓ = 1810	2	2,25
б/ч		2	3.820.1 - 32.1 04122	ф6 А-III, ГОСТ 5781-75, ℓ = 1490	2	0,66
б/ч		3	3.820.1 - 32.1 04123	Полоса 6×65 ГОСТ 103-76 / Ст.3 ГОСТ 535-79, ℓ = 300	2	1,84

Инв. № подл. | Подп. и дата | Взам. инв. №

3.820.1 - 32.1 0011 Лист 2

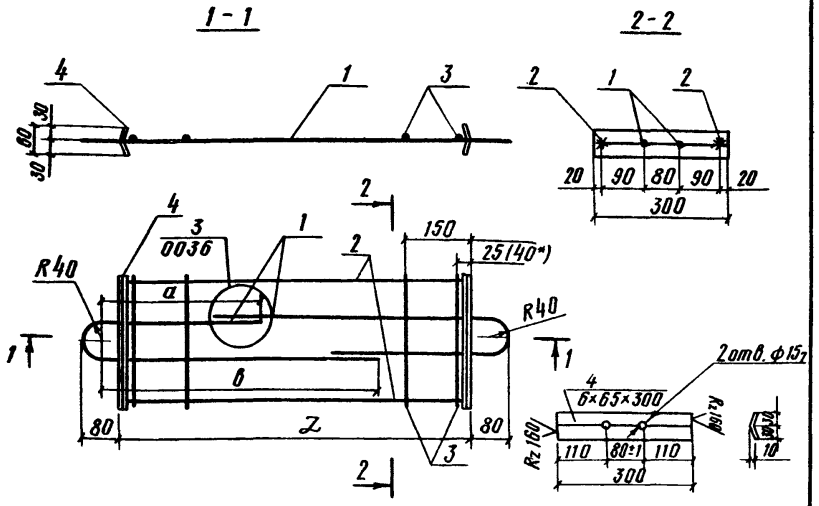

Марка изделия	Обозначение	Z, мм	a, мм	б, мм
ЗД 3	3.820.1 - 32.1 0513	2000	690	1490
ЗД 4	3.820.1 - 32.1 0614	2000	690	1490
ЗД 5	3.820.1 - 32.1 0015	2000	690	1490
ЗД 6	3.820.1 - 32.1 0816	1000	390	790
ЗД 7	3.820.1 - 32.1 0917	1500	550	1130

*Примечание.
В скобках указано расстояние до стержня 3 в закладной детали ЗД 5, устанавливаемой в плиту НПВ 60 - 20 - 0,6.

Нач. отд.	Г. Таскин		
ГИП	С. Якушик		31.08
Рук. гр.	Л. Лиманская		15.08
Исполн.	Н. Леонов		15.08
Провер.	Л. Лиманская		15.08

3.820.1 - 32.1 0013

Закладные детали ЗД3 ÷ ЗД7

Стадия	Масса	Масшт.
Р	-	1:10
Лист 1	Листов 2	

Союзводпроект

Форм.	Зона	Поз.	Обозначение	Наименование	Кол.	Примеч. (масса, кг)
			3.820.1 - 32.1 0513	ЗД 3		6,53
				Детали		
б/ч		1	3.820.1 - 32.1 05131	ф 10 А-I, ГОСТ 5781-75, ℓ = 2310	2	2,85
б/ч		2	3.820.1 - 32.1 05132	ф 8 Д-III, ГОСТ 5781-75, ℓ = 1990	2	1,57
б/ч		3	3.820.1 - 32.1 05133	ф 6 А-III, ГОСТ 5781-75, ℓ = 300	4	0,27
б/ч		4	3.820.1 - 32.1 05134	Полоса 6×65 ГОСТ 103-76 / Ст.3 ГОСТ 535-79, ℓ = 300	2	1,84
			3.820.1 - 32.1 0614	ЗД 4		5,68
				Детали		
б/ч		1	3.820.1 - 32.1 06141	ф 10 А-I, ГОСТ 5781-75, ℓ = 2310	2	2,85
б/ч		2	3.820.1 - 32.1 06142	ф 6 А-III, ГОСТ 5781-75, ℓ = 1990	2	0,88
б/ч		3	3.820.1 - 32.1 06143	ф 4 Вр-I, ТУ 14-4-659-75, ℓ = 300	4	0,11
б/ч		4	3.820.1 - 32.1 06144	Полоса 6×65 ГОСТ 103-76 / Ст.3 ГОСТ 535-79, ℓ = 300	2	1,84
			3.820.1 - 32.1 0015	ЗД 5		6,93
				Детали		
б/ч		1	3.820.1 - 32.1 00151	ф 12 А-I, ГОСТ 5781-75, ℓ = 2310	2	4,10
б/ч		2	3.820.1 - 32.1 00152	ф 6 А-III, ГОСТ 5781-75, ℓ = 1990	2	0,88
б/ч		3	3.820.1 - 32.1 00153	ф 4 Вр-I, ТУ 14-4-659-75, ℓ = 300	4	0,11
б/ч		4	3.820.1 - 32.1 00154	Полоса 6×65 ГОСТ 103-76 / Ст.3 ГОСТ 535-79, ℓ = 300	2	1,84
			3.820.1 - 32.1 0816	ЗД 6		3.77
				Детали		
б/ч		1	3.820.1 - 32.1 08161	ф 10 А-I, ГОСТ 5781-75, ℓ = 1310	2	1,62
б/ч		2	3.820.1 - 32.1 08162	ф 4 Вр-I, ТУ 14-4-659-75, ℓ = 990	2	0,2
б/ч		3	3.820.1 - 32.1 08163	ф 4 Вр-I, ТУ 14-4-659-75, ℓ = 300	4	0,11
б/ч		4	3.820.1 - 32.1 08164	Полоса 6×65 ГОСТ 103-76 / Ст.3 ГОСТ 535-79, ℓ = 300	2	1,84
			3.820.1 - 32.1 0917	ЗД 7		4,84
				Детали		
б/ч		1	3.820.1 - 32.1 09171	ф 10 А-I, ГОСТ 5781-75, ℓ = 1810	2	2,23
б/ч		2	3.820.1 - 32.1 09172	ф 6 А-III, ГОСТ 5781-75, ℓ = 1490	2	0,66
б/ч		3	3.820.1 - 32.1 09173	ф 4 Вр-I, ТУ 14-4-659-75, ℓ = 300	4	0,11
б/ч		4	3.820.1 - 32.1 09174	Полоса 6×65 ГОСТ 103-76 / Ст.3 ГОСТ 535-79, ℓ = 300	2	1,84

Инв. № подл. | Подп. и дата | Взам. инв. №

3.820.1 - 32.1 0013 Лист 2

17617 33

Формат	Зона	Позиц.	Обозначение	Наименование	Кол	Прим.
				Документация		
11б			3.820.1-32.1 ОООПТО	Техническое описание		
11б			3.820.1-32.1 ОООВД	Ведомость ссылочных документов		
12г			3.820.1-32.1 1100СБ	Сборочный чертеж		
				Сборочные единицы		Масса кг
11б		1	3.820.1-32.1 1118	Сетка арматурная С9	1	46,3
11б		2	3.820.1-32.1 1122	Закладная деталь ЗД8	2	14,3
				Материалы		Объем, м³
				Бетон гидротехнический		
				М200, В6, Мрз ≥ 150		0,44

				3.820.1-32.1 1100		
Нач.отд.	Таскин					
ГИП	Якушик		31.08	Плита ПВ 30-15-1 Спецификация	Стадия: Р	Лист:	Листов: 1
Рук.гр.	Лиманская		15.08		Союзводпроект		
Исполн.	Кротова		15.08				
Провер.	Лиманская		15.08				

Копировал

Формат	Зона	Позиц.	Обозначение	Наименование	Кол.	Прим.
				Документация		
11б			3.820.1-32.1 ОООПТО	Техническое описание		
11б			3.820.1-32.1 ОООВД	Ведомость ссылочных документов		
12г			3.820.1-32.1 1200СБ	Сборочный чертеж		
				Сборочные единицы		Масса кг
11б		1	3.820.1-32.1 1219	Сетка арматурная С10	1	53,6
11б		2	3.820.1-32.1 0023	Закладная деталь ЗД9	2	19,3
				Материалы		Объем м³
				Бетон гидротехнический		
				М200, В6, Мрз ≥ 150		0,59

Инв.№ подл. | Подп. и дата | Взам.инв.№

				3.820.1-32.1 1200		
Нач.отд.	Таскин					
ГИП	Якушик		31.08	Плита ПВ 30-20-1 Спецификация	Стадия: Р	Лист:	Листов: 1
Рук.гр.	Лиманская		15.08		Союзводпроект		
Исполн.	Кротова		15.08				
Провер.	Лиманская		15.08				

Копировал

1-1

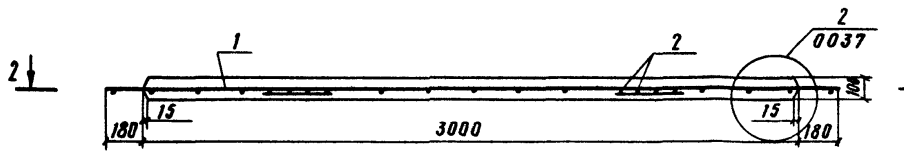

3-3

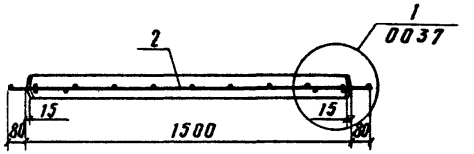

2-2

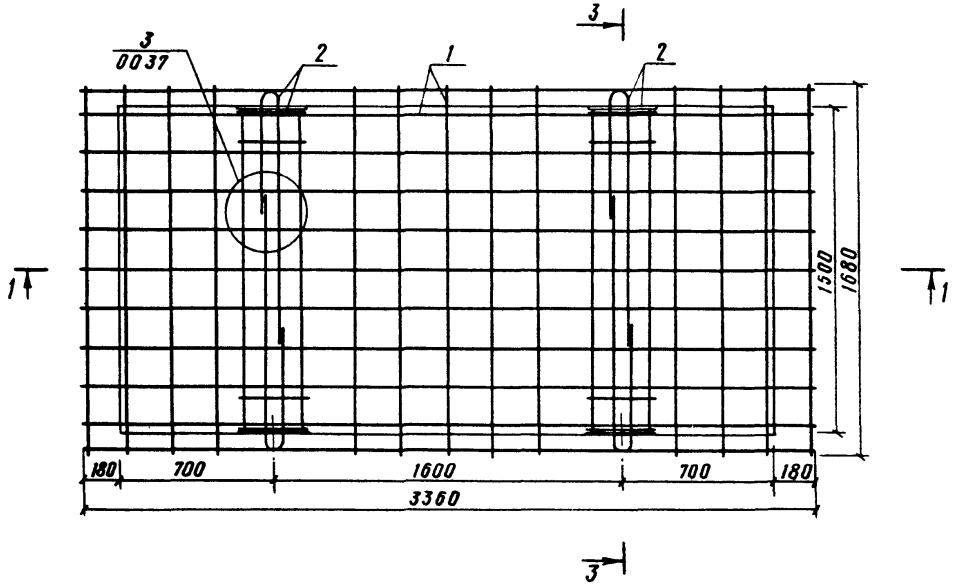

Выборка стали на одну конструкцию, кг

Марка конструкции	Арматурные изделия					Заклад. детали	Всего
	Арматурная сталь классов					Полос. сталь ГОСТ 103-76	
	A-I		A-III		Итого		
	ф мм					6 х 100	
	10	6	12	10			
ПВ30-15-1	4,5	0,5	32,8	17,2	55,0	5,6	60,6

			3.820.1 - 32.1 1100 СБ
			Плита ПВ30-15-1 Сборочный чертеж
Нач.отд	Таскин		
ГИП	Якушик		31.08
Рук.гр.	Лиманская		15.08
Исполн.	Леонов		15.08
Пробер.	Лиманская		15.08

Стадия	Масса	Масштаб
Р	1,1 т	1:20
Лист	Листов 1	

Союзводпроект

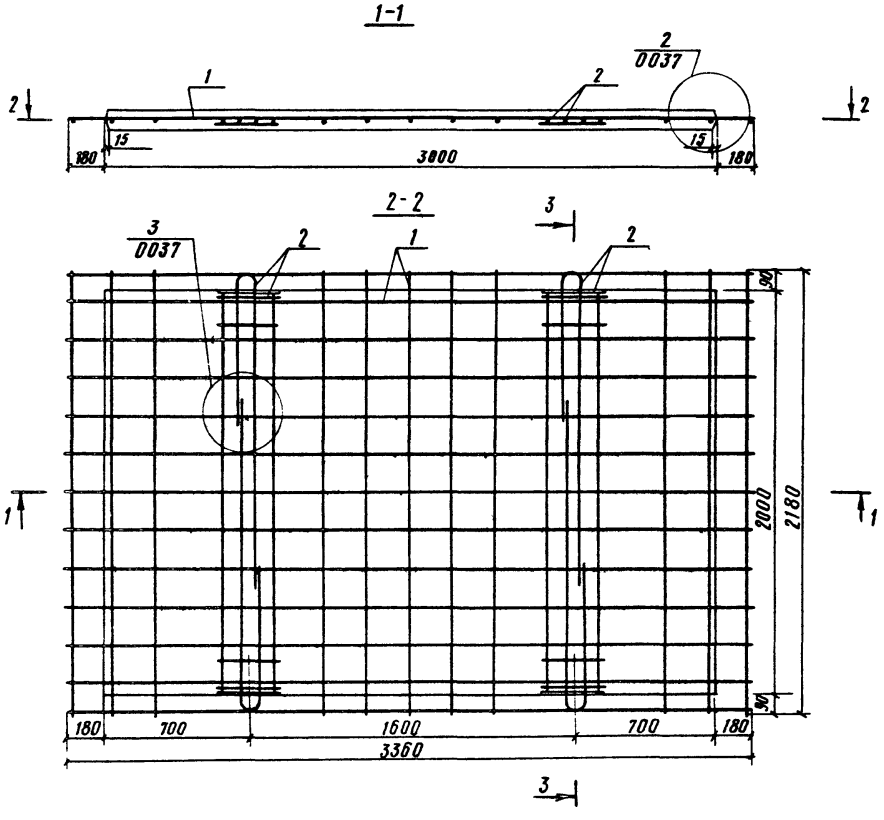

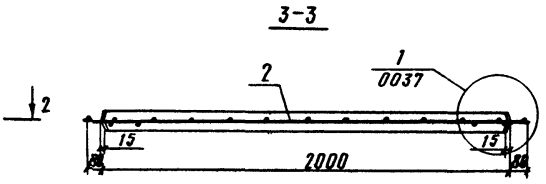

Выборка стали на одну конструкцию, кг

Марка конструкц.	Арматурные изделия					Закладн. детали	Всего
	Арматурная сталь классов					Полос. сталь ГОСТ 103-76	
	А-I		А-III		Итого		
	ф, мм						
	12	6	12	10		6 × 100	
ПВ 30-20-1	8,2	0,5	38,8	19,8	67,3	5,6	72,9

Нач. отд.	Таскин		
ГИП	Якушик		31.08
Рук. гр.	Лиманская		15.08
Исполн.	Леонов		15.08
Провер.	Лиманская		15.08

3.820.1 - 32.1 1200 СБ

Плита ПВ 30-20-1
Сборочный чертеж

Стадия	Масса	Масшт.
Р	1,48т	1:20
Лист	Листов 1	

Союзводпроект

17617 36

Копировал Юдч.

Формат 12

Формат	Зона	Позиц.	Обозначение	Наименование	Кол.	Примеч.
				Документация		
11б			3.820.1-32.1 ОООПТО	Техническое описание		
11б			3.820.1-32.1 ОООВД	Ведомость ссылочных документов		
12г			3.820.1-32.1 1300СБ	Сборочный чертеж		
				Сборочные единицы		Масса кг
11б		1	3.820.1-32.1 1320	Сетка арматурная С11	1	70,5
11б		2	3.820.1-32.1 0023	Закладная деталь ЗД9	2	19,3
				Материалы		Объем м³
				Бетон гидротехнический		
				М200, В6, Мрз ≥ 150		0,79

Нач. отд.	Таскин		
ГИП	Якушик		31.08
Рук. гр.	Лиманская		15.08
Исполн.	Кротова		15.08
Провер.	Лиманская		15.08

3.820.1 32.1 1300

Плита ПВ 40-20-1
Спецификация

Стадия	Лист	Листов
Р		1

Союзводпроект

Формат	Зона	Позиц.	Обозначение	Наименование	Кол.	Примеч.
				Документация		
11б			3.820.1-32.1 ОООПТО	Техническое описание		
11б			3.820.1-32.1 ОООВД	Ведомость ссылочных документов		
12г			3.820.1-32.1 1400СБ	Сборочный чертеж		
				Сборочные единицы		Масса кг
11б		1	3.820.1-32.1 ОООО С2	Напряженные стержни ф6 Вр-II	12	14,9
11б		2	3.820.1-32.1 0021	Сетка арматурная С12	4	24,3
11б		3	3.820.1-32.1 0024	Закладная деталь ЗД10	2	22,3
11б		4	3.820.1-32.1 ОООО С2	Стержни ф6 А-I	2	0,9
				Материалы		Объем м³
				Бетон гидротехнический		
				М300, В6, Мрз ≥ 150		0,99

Инв. № подл. | Подпись и дата | Взам. инв. №

Нач. отд.	Таскин		
ГИП	Якушик		31.08
Рук. гр.	Лиманская		15.08
Исполн.	Кротова		15.08
Провер.	Лиманская		15.08

3.820.1-32.1 1400

Плита НПВ 50-20-1
Спецификация

Стадия	Лист	Листов
Р		1

Союзводпроект

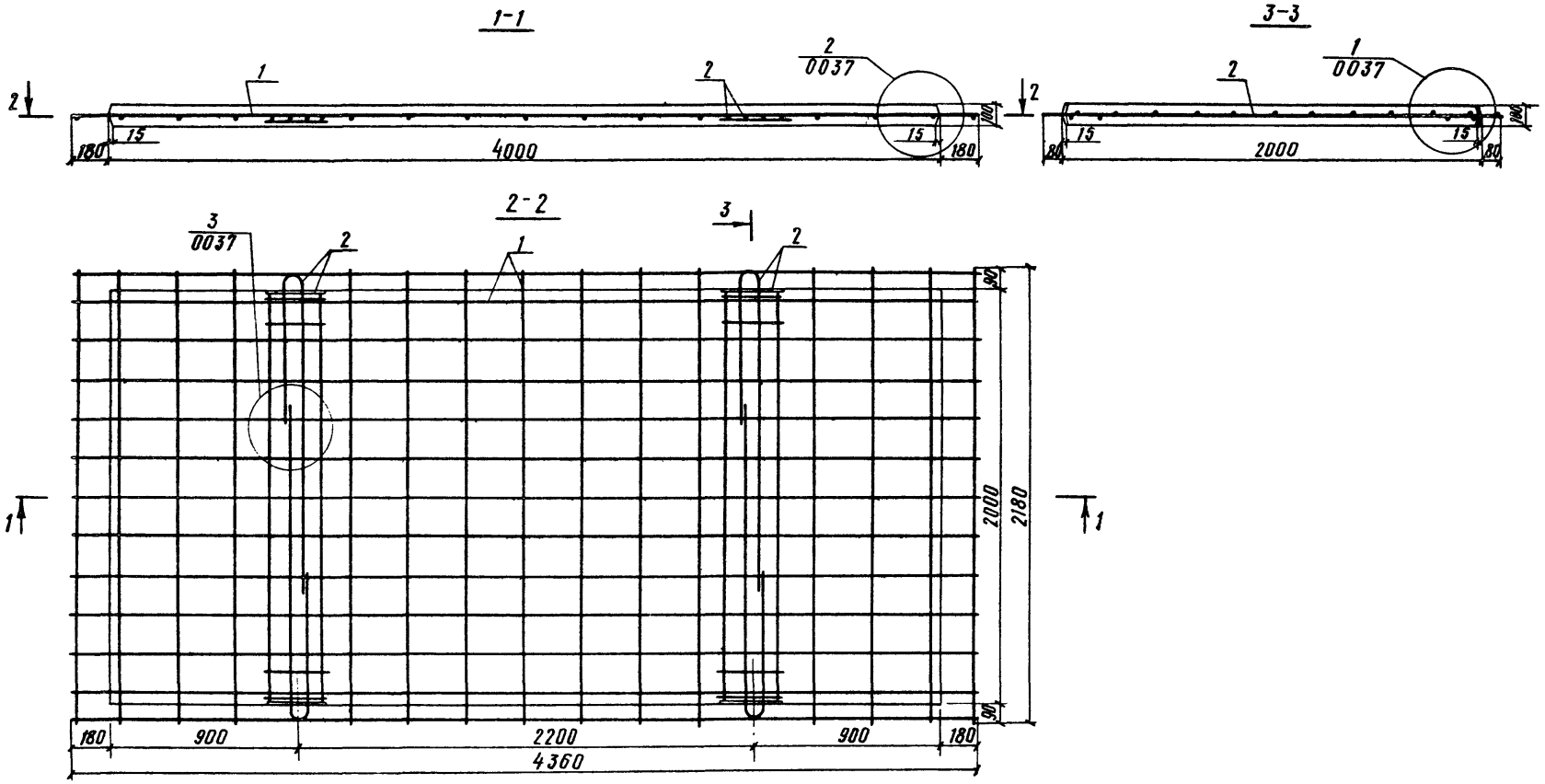

Выборка стали на одну конструкцию, кг

Марка конструкц.	Арматурные изделия					Заклад. детали	Всего
	Арматурная сталь классов					Полос. сталь ГОСТ 103-76 6×100	
	A-I		A-III		Итого		
	ф, мм						
	12	6	12	10			
ПВ 40-20-1	8,2	0,5	50,3	25,2	84,2	5,6	89,8

Начотд.	Таскин		
ГИП	Якушик		31.08
Рук.гр.	Лиманская		15.08
Исполн.	Леонов		15.08
Провер	Лиманская		15.08

3.820.1 - 32.1 1300 СБ

Плита ПВ 40-20-1
Сборочный чертеж

Стадия	Масса	Масшт.
Р	1,98т	1:20
Лист	Листов 1	

Союзводпроект

Копировал Юш

17617 3.8

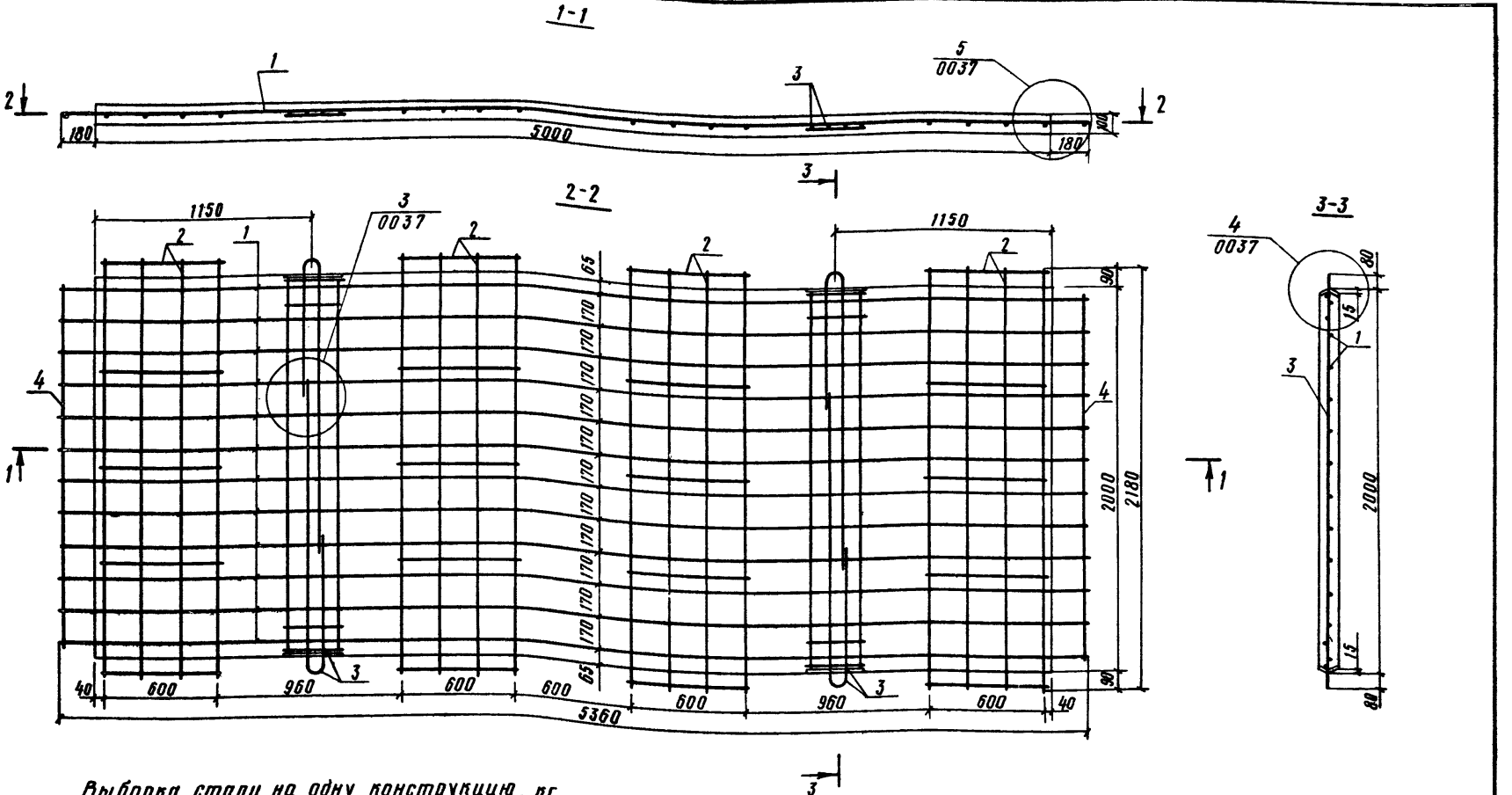

Выборка стали на одну конструкцию, кг

Марка конструкции	Арматурные изделия				Итого	Заклад. детали	Всего
	Арматурная сталь классов					Полосов. сталь ГОСТ 103-76 6×100	
	A-I		A-III	Вр-II			
	ф мм						
	14	6	10	6			
НПВ 50-20-1	11,2	4,2	26,5	14,9	56,8	5,6	62,4

Нач. отд.	Таскин		6.08
ГИП	Якушин		6.08
Рук. гр.	Лиманская		15.08
Исполн.	Леонов		15.08
Провер.	Лиманская		15.08

3.820.1 - 32.1 1400 СБ

Плита НПВ 50-20-1
Сборочный чертеж

Стадия	Масса	Масштаб
Р	2,48т	1:20
Лист	Листов 1	

Союзводпроект

Копировал Юдина

Формат 12

Формат	Зона	Позиц.	Обозначение	Наименование	Кол.	Примеч.
				Документация		
11б			3.820.1-32.1 000010	Техническое описание		
11б			3.820.1-32.1 0000ВД	Ведомость ссылочных документов		
12г			3.820.1-32.1 1500СБ	Сборочный чертеж		
				Сборочные единицы		Масса кг
11б		1	3.820.1-32.1 000002	Напряженные стержни ф6 Вр-II	12	17,5
11б		2	3.820.1-32.1 0021	Сетка арматурная С12	5	30,4
11б		3	3.820.1-32.1 0024	Закладная деталь ЗД10	2	22,3
11б		4	3.820.1-32.1 000002	Стержни ф6 А-I	2	0,9
				Материалы		Объем м³
				Бетон гидротехнический М300, В6, Мрз ≥ 150		1,19

Нач. отд.	Таскин		
ГИП	Якушик		21.08
Рук. гр.	Лиманская		15.08
Исполн.	Кротова		15.08
Провер.	Лиманская		15.08

3.820.1-32.1 1500

Плита НПВ 60-20-1
Спецификация

Стадия	Лист	Листов
Р		1

В/О "Союзводпроект"

Копировал Юрч Формат 11

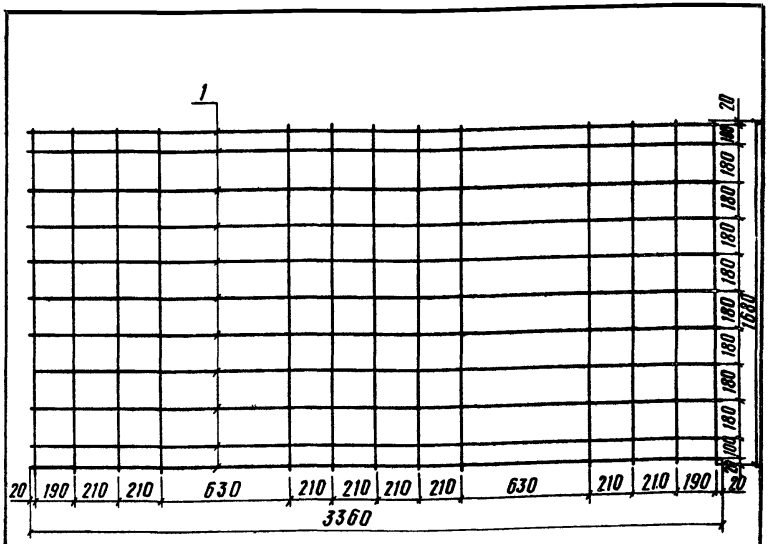

Формат	Зона	Позиц.	Обозначение	Наименование	Кол.	Примеч. (масса, кг)
				Детали		
б/ч		1	3.820.1-32.1 11181	ф12 А-III, ГОСТ 5781-75, ℓ=3360	11	32,8
б/ч		2	3.820.1-32.1 11182	ф10 А-III, ГОСТ 5781-75, ℓ=1680	13	13,5

Взам. инв. №

Подп. и дата

Инв. № подл.

Нач. отд.	Таскин		
ГИП	Якушик		21.08
Рук. гр.	Лиманская		15.08
Исполн.	Леонов		15.08
Провер.	Лиманская		15.08

3.820.1-32.1 1118

Сетка арматурная С9

Стадия	Масса	Масшт.
Р	46,3 кг	1:20
Лист	Листов 1	

Союзводпроект

17617 40

Копировал Юрч Формат 11

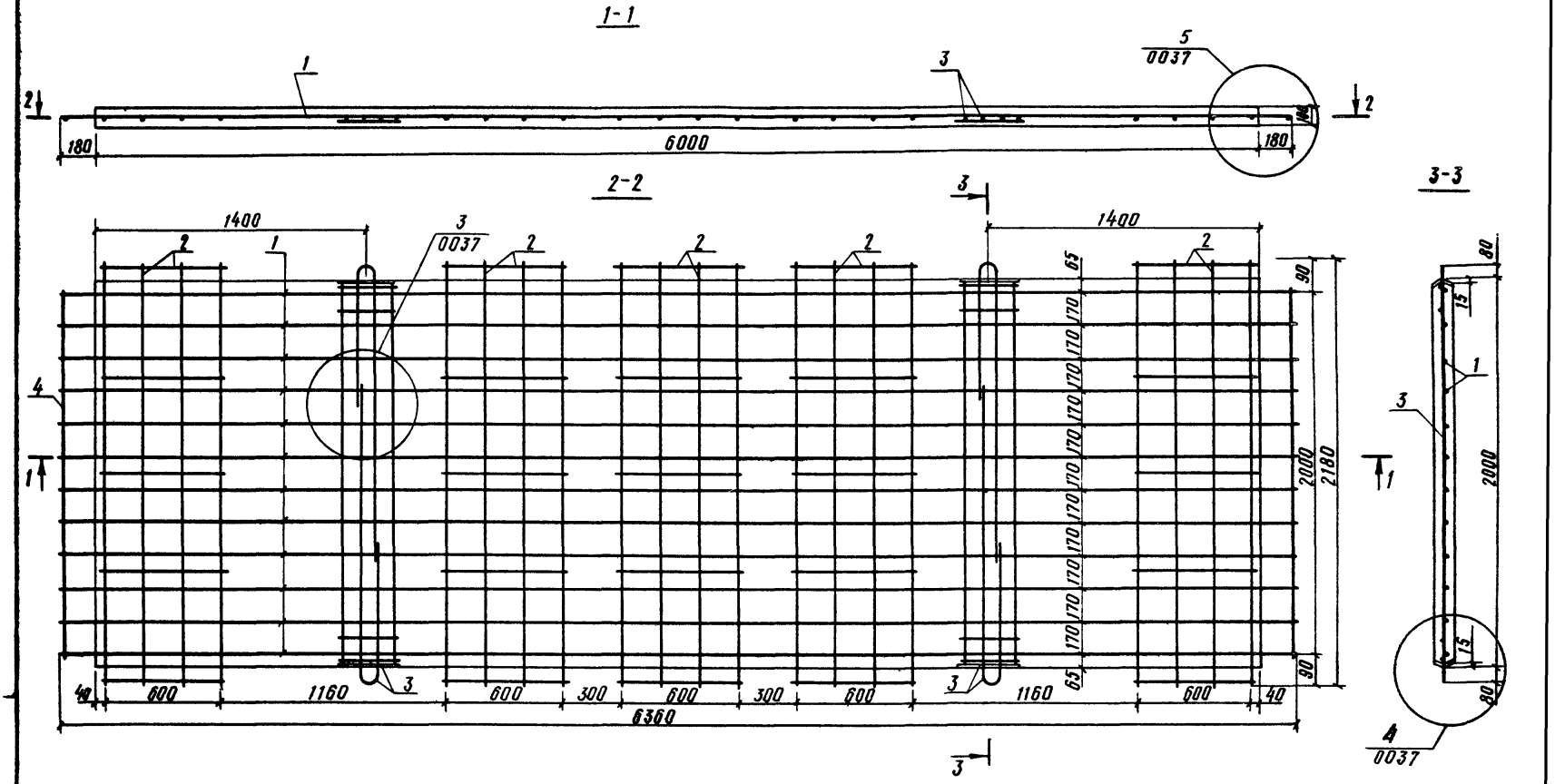

Выборка стали на одну конструкцию, кг

Марка конструкции	Арматурные изделия					Заклад. детали	Всего
	Арматурная сталь классов						
	A-I		A-III	Вр-II	Итого	Полос. сталь ГОСТ 103-76	
	ф, мм						
	14	6	10	6		6 х 100	
НПВ 60-20-1	11,2	4,9	31,8	17,5	65,4	5,6	71,0

Нач. отд.	Таскин		
ГИП	Якушик		31.08
Рук. гр.	Лиманская		15.08
Исполн.	Леонов		15.08
Провер.	Лиманская		15.08

3.820.1-32.1 1500 СБ

Плита НПВ 60-20-1
Сборочный чертеж

Стадия	Масса	Масштаб
Р	2.98 т	1:20
Лист	Листов 1	

Союзводпроект

Копировал Юдина 17617 41 Формат А2

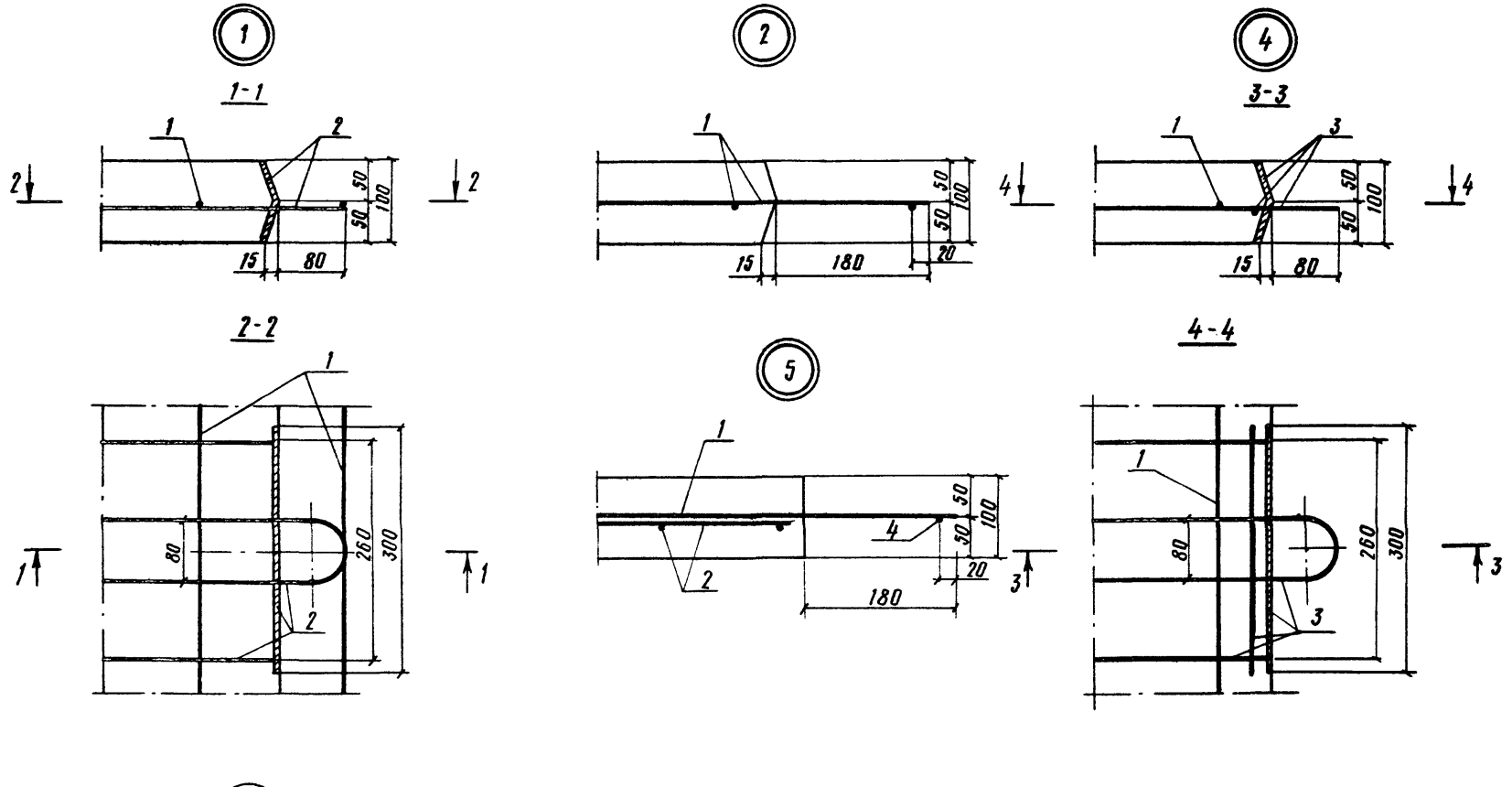

				3.820.1-32.1 0037			
Нач.отд.	Таскин			Узлы армирования плит ПВ и НПВ толщиной 10см	Стадия	Лист	Листов
ГИП	Якушик		21.08		Р		1
Рук.гр.	Лиманская		15.08		Союзводпроект		
Исполн.	Леонов		15.08				
Провер.	Лиманская		15.08				

Копировал Юдина 17617 42 Формат 12

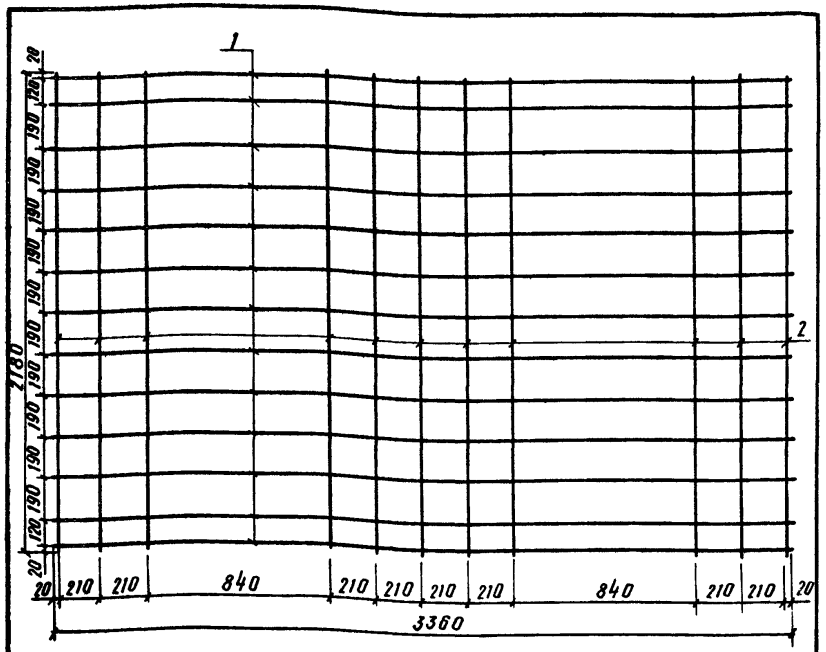

Формат	Зона	Позиц.	Обозначение	Наименование	Кол.	Примечание (масса, кг)
				Детали		
Б/Ч		1	3.820.1-32.1 12191	ф12А-III, ГОСТ 5781-75, ℓ=3360	13	38,8
Б/Ч		2	3.820.1-32.1 12192	ф10А-III, ГОСТ 5781-75, ℓ=2180	11	14,8

3.820.1-32.1 1219

Сетка арматурная С10

Стадия	Масса	Масштаб
Р	53,6 кг	1:20
Лист	Листов 1	

Союзводпроект

Нач.отд.	Таскин		
ГИП	Якушик		31.08
Рук. гр.	Лиманская		15.08
Исполн.	Леонов		15.08
Провер.	Лиманская		15.08

Копировал Юдо

Формат 11

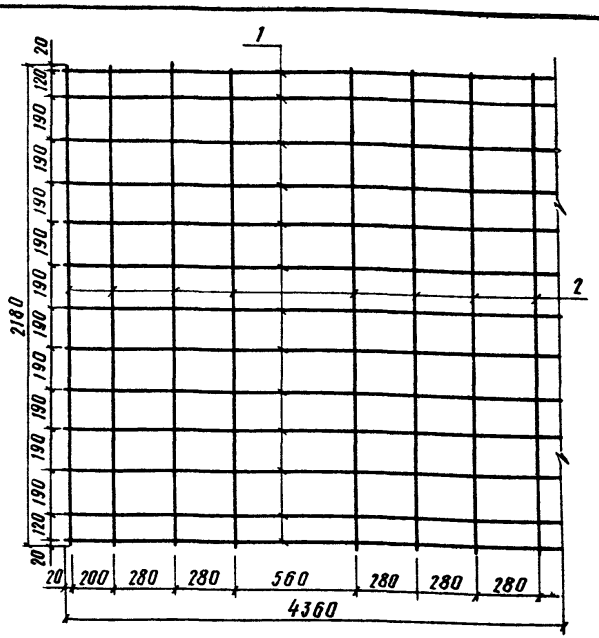

Формат	Зона	Позиц.	Обозначение	Наименование	Кол.	Примечание (масса, кг)
				Детали		
Б/Ч		1	3820.1-32.1 13201	ф12А-III, ГОСТ 5781-75, ℓ=4360	13	50,3
Б/Ч		2	3.820.1-32.1 13202	ф10А-III, ГОСТ 5781-75, ℓ=2180	15	20,2

Взам. инв. №

Подпись и дата

Инв. № подл.

3.820.1-32.1 1320

Сетка арматурная С11

Стадия	Масса	Масштаб
Р	70,5 кг	1:20
Лист	Листов 1	

Союзводпроект

Нач.отд.	Таскин		
ГИП	Якушик		31.08
Рук. гр.	Лиманская		15.08
Исполн.	Леонов		15.08
Провер.	Лиманская		15.08

Копировал Юдо

Формат 11

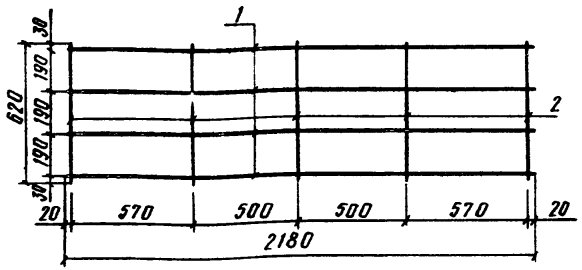

Формат	Зона	Поз.	Обозначение	Наименование	Кол.	Примечание (масса, кг)
				Детали		
б/ч		1	3.820.1-32.1 00211	ф10А-III, ГОСТ 5781-75, ℓ=2180	4	5,38
б/ч		2	3.820.1-32.1 00212	ф6А-I, ГОСТ 5781-75, ℓ=620	5	0,69

Начотд.	Таскин		
ГИП	Якушик		21.08
Рук.гр.	Лиманская		15.08
Исполн.	Леонов		15.08
Провер.	Лиманская		15.08

3.820.1-32.1 0021

Сетка арматурная С42

Стадия	Масса	Масштаб
Р	6.07 кг	1:20
Лист	Листов 1	

Союзводпроект

Копировал Юсл

Формат 11

Ведомость стержней на плиты НПВ t=10см

Марка конструкции	Поз.	Эскиз	ф мм	Длина мм	Кол-во
НПВ 50-20-1	1	——	ф6 Вр-II	5400	12
НПВ 60-20-1	1	——	ф6 Вр-II	6400	12
НПВ 50-20-1	4	——	ф6А-I	1920	2
НПВ 60-20-1	4	——	ф6А-I	1920	2

Инв. № подл. | Подп. и дата | Взам. инв. №

Начотд.	Таскин		
ГИП	Якушик		21.08
Рук.гр.	Лиманская		15.08
Исполн.	Леонов		15.08
Провер.	Лиманская		15.08

3.820.1-32.1 0000 С2

Ведомость стержней на плиты НПВ толщиной 10см

Стадия	Лист	Листов
Р		1

Союзводпроект

17617 44

Копировал Юсл

Формат 11

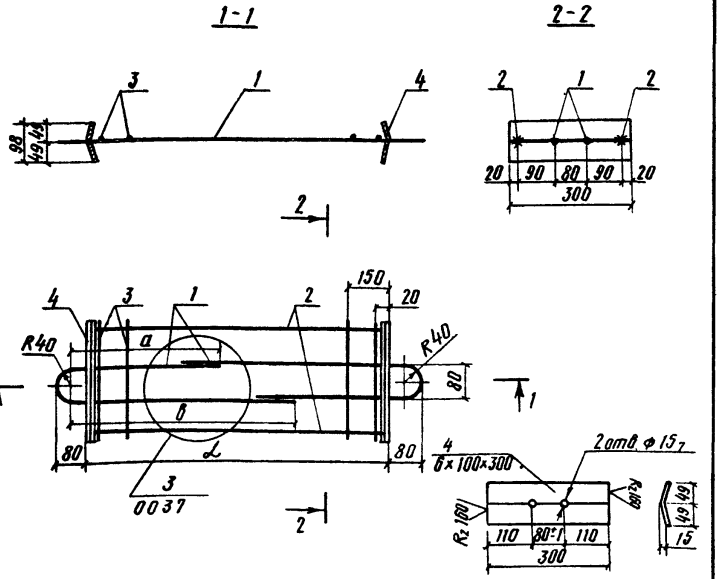

Марка изделия	Обозначение	l мм	a мм	б мм
ЗД8	3.820.1-32.1 1122	1500	550	1130
ЗД9	3.820.1-32.1 0023	2000	690	1490
ЗД10	3.820.1-32.1 0024	2000	690	1490

		3.820.1 - 32.1 0022	
Нач.отд.	Таскин	Закладные детали ЗД 8 ÷ ЗД 10	Стадия: Р; Масса: —; Масштаб: 1:10
ГИП	Якушик		01.88
Рук.гр.	Лиманская		15.08
Исполн.	Леонов		15.08
Провер.	Лиманская		15.08
		Лист 1	Листов 2
		Союзводпроект	

Копировал Юдч. Формат А1

Формат	Зона	Поз.	Обозначение	Наименование	Кол.	Примеч. Масса, кг
			3.820.1-32.1 1122	ЗД 8		7,18
				Детали		
б/ч		1	3.820.1-32.1 11221	ф10А-I, ГОСТ5781-75, ℓ=1810	2	2,23
б/ч		2	3.820.1-32.1 11222	ф10А-III, ГОСТ5781-75, ℓ=1490	2	1,84
б/ч		3	3.820.1-32.1 11223	ф6А-I, ГОСТ5781-75, ℓ=300	4	0,27
б/ч		4	3.820.1-32.1 11224	полоса 6х100 ГОСТ 103-76 / Ст3 ГОСТ 535-79, ℓ=300	2	2,82
			3.820.1-32.1 0023	ЗД 9		9,65
				Детали		
б/ч		1	3.820.1-32.1 00231	ф12А-I, ГОСТ5781-75, ℓ=2310	2	4,10
б/ч		2	3.820.1-32.1 00232	ф10А-III, ГОСТ5781-75, ℓ=1990	2	2,46
б/ч		3	3.820.1-32.1 00233	ф6А-I, ГОСТ5781-75, ℓ=300	4	0,27
б/ч		4	3.820.1-32.1 00234	полоса 6х100 ГОСТ 103-76 / Ст3 ГОСТ 535-79, ℓ=300	2	2,82
			3.820.1-32.1 0024	ЗД 10		11,15
				Детали		
б/ч		1	3.820.1-32.1 00241	ф14А-I, ГОСТ5781-75, ℓ=2310	2	5,60
б/ч		2	3.820.1-32.1 00242	ф10А-III, ГОСТ5781-75, ℓ=1990	2	2,46
б/ч		3	3.820.1-32.1 00243	ф6А-I, ГОСТ5781-75, ℓ=300	4	0,27
б/ч		4	3.820.1-32.1 00244	полоса 6х100 ГОСТ 103-76 / Ст3 ГОСТ 535-79, ℓ=300	2	2,82

Инв.№ подл. | Подп. и дата | Взам.инв.№

3.820.1 - 32.1 0022 Лист 2

Копировал Юдч. Формат А1

Формат	Зона	Поз.	Обозначение	Наименование	Кол.	Примеч.
				Документация		
11в			3.820.1-32.1 000ОТО	Техническое описание		
11в			3.820.1-32.1 0000ВД	Ведомость ссылочных документов		
12г			3.820.1-32.1 1600СБ	Сборочный чертеж		
				Сборочные единицы		Масса, кг.
11в		1	3.820.1-32.1 1624	Каркас пространств К1	1	124.9
11в		2	3.820.1-32.1 0027	Петля монтажная ПМ1	4	3.2
				Материалы		Объем, м³
				Бетон гидротехнический		
				М200, В6, Мрз ≥ 150		1.2

Нач.отд.	Г.Таскин		
ГИП	С.Якушик		31.08
Рук.гр.	Л.Лимонская		15.08
Исполн.	Т.Кротова		15.08
Провер.	Л.Лимонская		15.08

3.820.1-32.1 1600

Плита ПВ 40-20-1.5
Спецификация

Стадия	Лист	Листов
Р		1

Союзводпроект

Копировал: Format: 11

Формат	Зона	Поз.	Обозначение	Наименование	Кол.	Примеч.
				Документация		
11в			3.820.1-32.1 000ОТО	Техническое описание		
11в			3.820.1-32.1 0000ВД	Ведомость ссылочных документов		
12г			3.820.1-32.1 1700СБ	Сборочный чертеж		
				Сборочные единицы		Масса, кг.
11в		1	3.820.1-32.1 1725	Сетка арматурная С13	2	76.6
11в		2-5	3.820.1-32.1 0000СЗ	Стержни одиночные	—	4.9
11в		6	3.820.1-32.1 0027	Петля монтажная ПМ1	4	3.2
11в		7	3.820.1-32.1 0028	Петля соединительная П1	6	3.0
				Материалы		Объем, м³
				Бетон гидротехнический		
				М200, В6, Мрз ≥ 150		1.2

Инв.№ подл. | Подп. и дата | Взам. инв.№

Нач.отд.	Г.Таскин		
ГИП	С.Якушик		31.08
Рук.гр.	Л.Лимонская		15.08
Исполн.	Т.Кротова		15.08
Провер.	Л.Лимонская		15.08

3.820.1-32.1 1700

Плита ПШ 40-20-1.5
Спецификация.

Стадия	Лист	Листов
Р		1

Союзводпроект

17617 46

Копировал: Format: 11

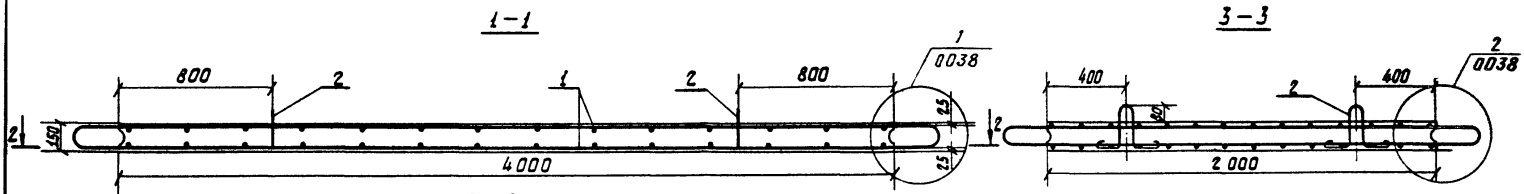

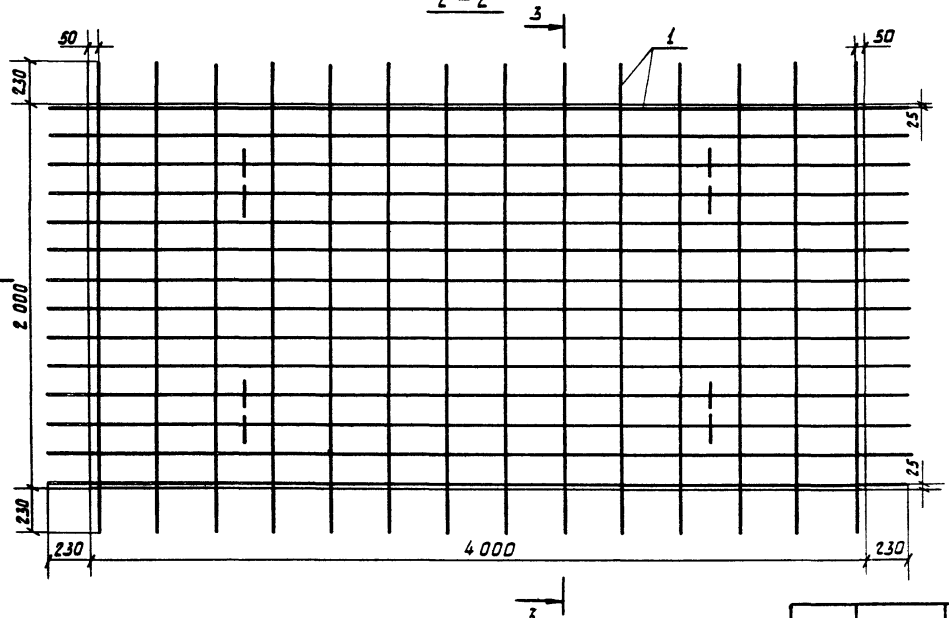

Выборка стали на одну конструкцию, кГ

Марка конструк.	Арматурные изделия		Итого
	Арматурная сталь клас.		
	A-I	A-III	
	Ф, мм.		
	12	10	
ПВ 40-20-1.5	3.2	124.9	128.1

				3.820.1-32.1 1600СБ		
				Плита ПВ 40-20-1.5 Сборочный чертеж.	Стадия	Масса	Масшт.
					Р	3.0т	1:20
Нач. отд	Г. Таскин				Лист	Листов 1	
ГИП	С. Якушик		24.08		Союзводпроект		
Рук. гр.	Л. Лиманская		15.08				
Испол.	Н. Леонов		15.08				
Провер.	Л. Лиманская		15.08				

1-1

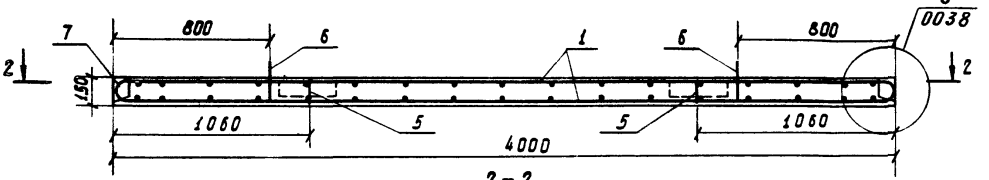

3-3

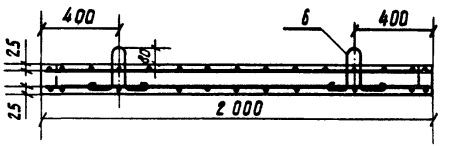

2-2

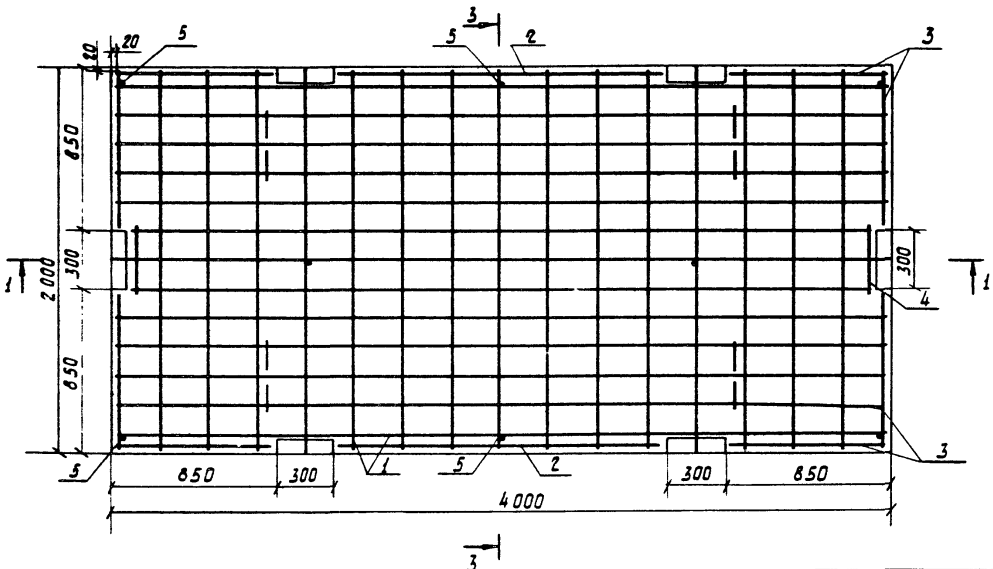

Примечание:

1. Сетки С1 до установки их в опалубку объединить в пространственный каркас.
2. Петли позиции 7 приварить к арматуре сеток, как показано на листе 3.820-1.-32.1 0038

Выборка стали на одну конструкцию, кГ

Марка конструкц.	Арматурные изделия			Итого
	Арматурная сталь классов			
	A-I	A-III		
	ф, мм.			
	12	6	10	
ПШ40-20-1.5	6.2	17.9	63.6	87.7

Нач.отд.	Г. Таскин		
ГИП	С. Якушин		21.08
Рук. гр.	Л. Лиманская		15.08
Исполн.	Н. Леонов		15.08
Пробер.	Л. Лиманская		15.08

3.820.1-32.1 1700СБ

Плита ПШ40-20-1.5
Сборочный чертеж

Стадия	Масса	Маст.шт.
Р	3.0т	1:20
Лист	Листов 1	

Союзводпроект

17617 48

Формат	Зона	Поз.	Обозначение	Наименование	Кол.	Примеч.
				Документация		
11Б			3.820.1-32.1 0000ТО	Техническое описание		
11Б			3.820.1-32.1 0000ВД	Ведомость ссылочных документов		
12Г			3.820.1-32.1 1800СБ	Сборочный чертеж		
				Сборочные единицы		Масса, кг.
11Б		1	3.820.1-32.1 1826	Сетка арматурная С14	2	35.8
11Б		25	3.820.1-32.1 0000С3	Стержни одиночные	—	4.9
11Б		6	3.820.1-32.1 0027	Петля монтажная ПМ1	4	3.2
11Б		7	3.820.1-32.1 0028	Петля соединительная П1	6	3.0
				Материалы		Объем, м³
				Бетон гидротехнический		
				М200, В6, Мрз>150		1.2

Нач.отд.	Г.Таскин		
ГИП	С.Якушик		31.08
Рук.гр.	Л.Лиманская		15.08
Исполн.	Т.Кротова		15.08
Провер.	Л.Лиманская		15.08

3.820.1-32.1 1800

Плита ПШ040-20-1.5
Спецификация.

Стадия	Лист	Листов
Р		1

Союзводпроект

Формат	Зона	Поз.	Обозначение	Наименование	Кол.	Примеч.
				Документация		
11Б			3.820.1-32.1 0000ТО	Техническое описание		
11Б			3.820.1-32.1 0000ВД	Ведомость ссылочных документов		
12Г			3.820.1-32.1 1900СБ	Сборочный чертеж		
				Сборочные единицы		Масса, кг.
11Б		1	3.820.1-32.1 0029	Петля соединительная П2	2	4.5
				Материалы		Объем, м³
				Бетон гидротехнический		
				М200, В6, Мрз>150		0.25

Инв.№ подл. | Подпись и дата | Взам. инв.№

Нач.отд.	Г.Таскин		
ГИП	С.Якушик		31.08
Рук.гр.	Л.Лиманская		15.08
Исполн.	Т.Кротова		15.08
Провер.	Л.Лиманская		15.08

3.820.1-32.1 1900

Плита ПШ 10-10-3
Спецификация.

Стадия	Лист	Листов
Р		1

Союзводпроект

17617

1-1

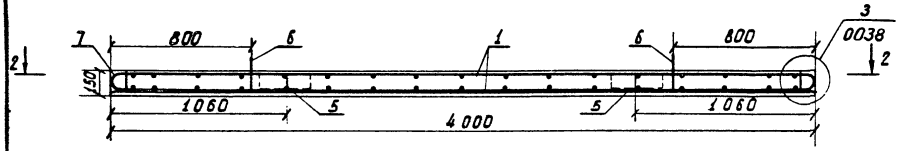

3-3

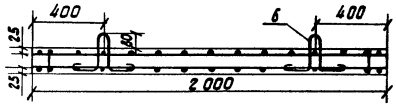

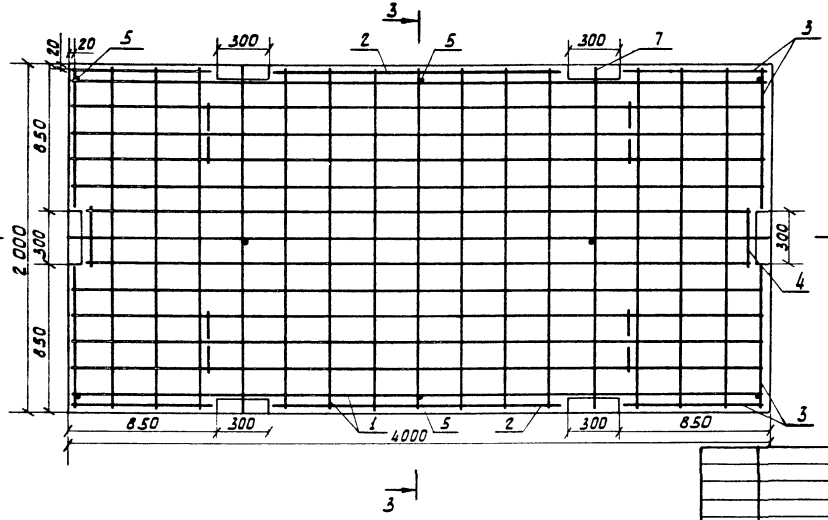

Примечание:

1. Сетки С1 до установки их в опалубку объединить в пространственный каркас.
2. Петли позиции 7 приварить к арматуре сеток, как показано на листе 3.820.1-32.1 0038

Выборка стали на одну конструкцию, кг.

Марка конструкц.	Арматурные изделия		Итого
	Арматурная сталь класса		
	A-I	A-III	
	Ф, мм.		
	12	6	
ПШО 40-20-1.5	6.2	40.7	46.9

Нач.отд.	Г. Таскин		
ГИП	С. Якушик		31.08
Рук. гр.	Л. Лимонская		15.08
Исполн.	Н. Леонов		15.08
Пробер.	Л. Лимонская		15.08

3.820.1-32.1. 1800СБ

Плита ПШО 40-20-1.5
Сборочный чертеж.

Стадия	Масса	Масшт.
Р	3.0т	1:20
Лист	Листов 1	

Союзводпроект

17617 50

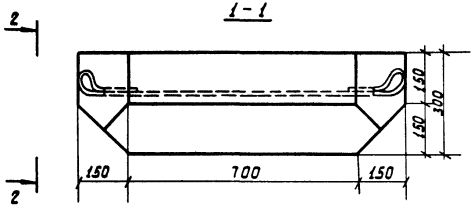

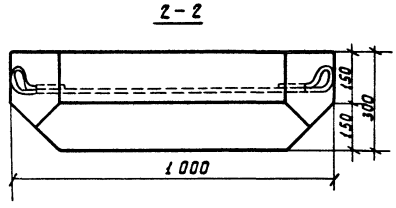

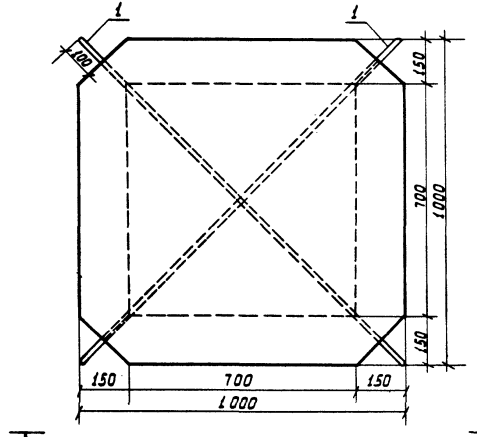

Выборка стали на одну конструкцию, кг

Марка конструкц.	Арматурные изделия	Всего
	Арматурная сталь классов	
	A-I	
	Ф, мм	
	14	
ПШ 10-10-3	4.9	4.9

				3.820.1-32.1 1900 СБ	
Нач.отд.	Г. Таскин			Плита ПШ 10-10-3 Сборочный чертеж.	Стадия: Р; Масса: 0.63т; Масшт.: 1:20
ГИП	С. Якушик		11.08		
Рук. гр.	Л. Лиманская		15.08		Лист; Листов 1
Исполн.	Т. Кротова		15.08		Союзводпроект
Пробер.	Л. Лиманская		15.08		

Формат	Зона	Поз.	Обозначение	Наименование	Кол.	Примеч.
				Документация		
11в			3.820.1-32.1 ОООПТО	Техническое описание		
11в			3.820.1-32.1 ОООВД	Ведомость ссылочных документов		
12г			3.820.1-32.1 2000СБ	Сборочный чертеж		
				Сборочные единицы		Масса кг
11в		1	3.820.1-32.1 2030	Петля соединительная П3	2	8,9
				Материалы		Объем м³
				Бетон гидротехнический		
				М200, В6, Мрз ≥ 150		0,52

Нач.отд.	Г. Таскин		
ГИП	С. Якушик		31.08
Рук.гр.	Л. Лиманская		15.08
Исполн.	Т. Кротова		15.08
Провер.	Л. Лиманская		15.08

3.820.1-32.1-2000

Плита ПШ-20-10-3

Спецификация

Стадия	Лист	Листов
Р		1

Союзводпроект

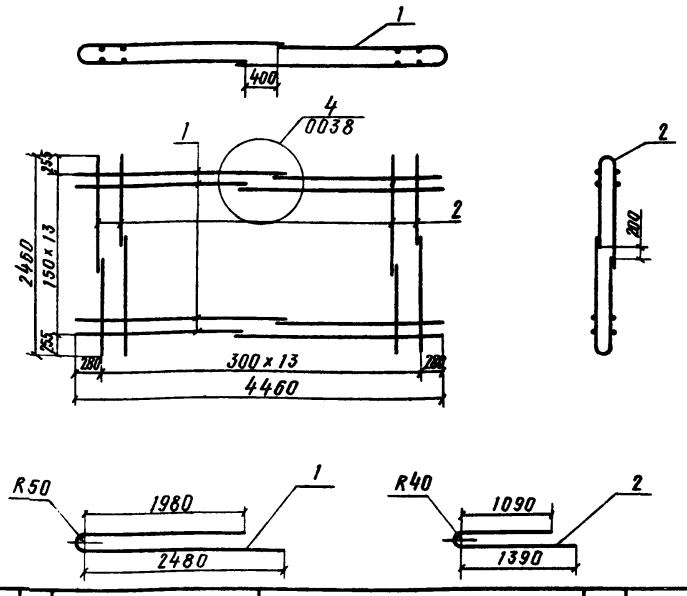

Формат	Зона	Поз.	Обозначение	Наименование	Кол.	Примеч./масса, кг
				Детали		
б/ч		1	3.820.1-32.1 16241	ф10А-III, ГОСТ 5781-75, ℓ=4620	28	79,8
б/ч		2	3.820.1-32.1 16242	ф10Я-III, ГОСТ 5781-75, ℓ=2610	28	45,1

Взам. инв. №

Подп. и дата

Инв. № подл.

Нач.отд.	Г. Таскин		31.08
ГИП	С. Якушик		31.08
Рук.гр.	Л. Лиманская		15.08
Исполн.	Н. Леонов		15.08
Провер.	Л. Лиманская		15.08

3.820.1-32.1 1624

Каркас арматурный К1

Стадия	Масса	Масшт.
Р	124,9 кг	1:50
Лист	Листов 1	

Союзводпроект

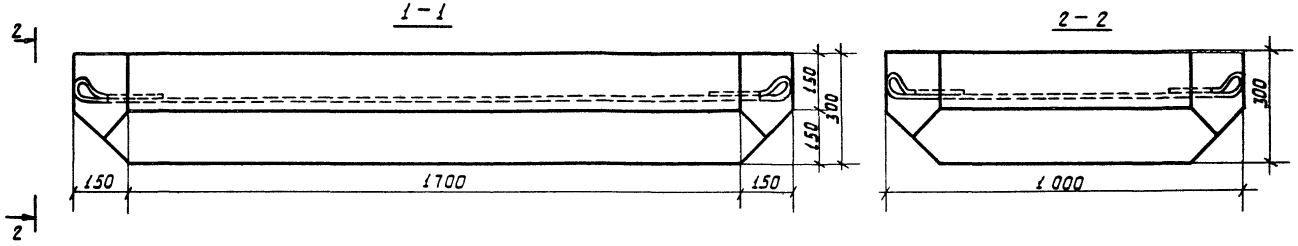

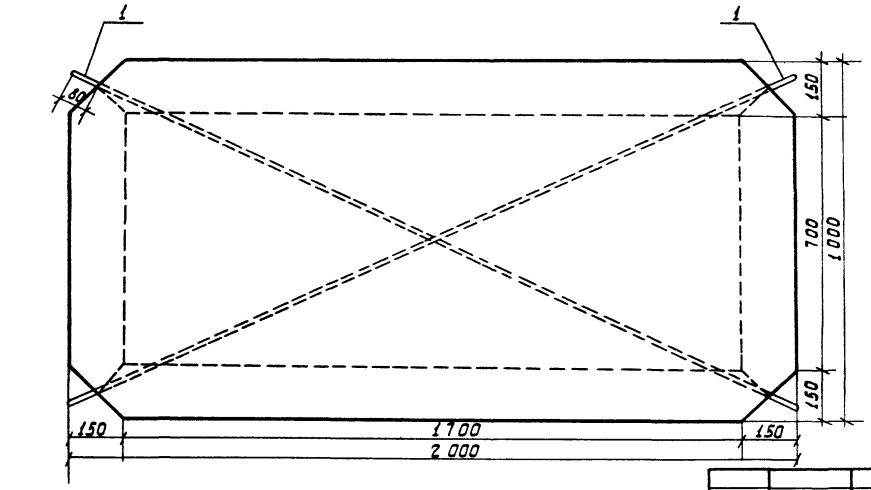

Выборка стали на одну конструкцию, кг

Марка конструкц.	Арматурные изделия	Всего
	Арматурная сталь классов	
	A-I	
	ф, мм	
	16	
ПШ 20-10-3	8.9	8.9

Нач. отд.	Г. Таскин		
ГИП	С. Якушин		15.08
Рук. гр.	Л. Лиманская		15.08
Исполн.	Т. Кротова		15.08
Пробер.	Л. Лиманская		15.08

3.820.1-32.1 2000СБ

Плита ПШ 20-10-3
Сборочный чертеж

Стадия	Масса	Масшт.
Р	1.3т	1:20
Лист	Листов 1	

Союзводпроект

17617 53

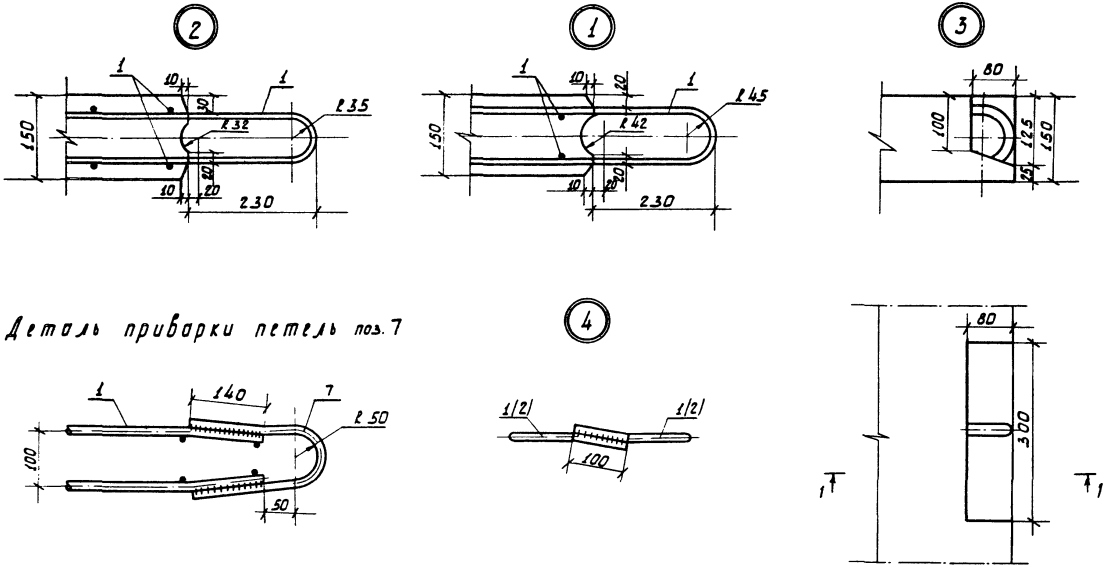

Нач.отд.	Г. Таскин			3. 820.1-32.1 0038			
ГИП	С. Якушик		21.08	Узлы армирования плит толщиной 15 и 30 см.	Стадия	Лист	Листов
Рук. гр.	Л. Лиманская		15.08		Р		1
Исполн.	Н. Леонов		15.08		Союзводпроект		
Провер.	Л. Лиманская		15.08				

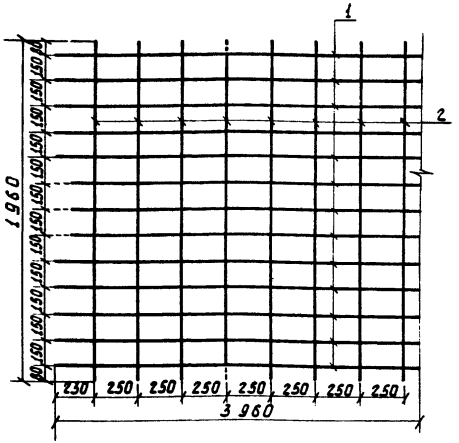

Марка изделия	Обозначение	Диаметр, стержня позиции 1, мм.
С 13	3.820.1 -32.1 1725	10
С 14	3.820.1 -32.1 1826	6

Примечание: Концы стержней, обозначенных на чертеже пунктирной линией, обрезать на 80 мм.

Нач. отд.	Г. Таскин		
ГИП	С. Якушек		31.08
Рук. гр.	Л. Лиманская		15.08
Исполн.	Н. Леонов		15.08
Провер.	Л. Лиманская		15.08

3. 820. 1-32.1 0025

Сетки арматурные С 13, С 14.

Стадия	Масса	Масшт.
Р	—	1:20

Лист 1 | Листов 2

Союзводпроект

Формат	Зона	Поз.	Обозначение	Наименование		Примеч. (масса, кг.)
			3.820.1 -32.1 1725	С 13		38:3
				Детали		
б/ч.		1	3.820.1 -32.1 17251	ф10А-III, ГОСТ 5781-75, ℓ=3960	13	31.8
б/ч.		2	3.820.1 -32.1 17252	ф6А-III, ГОСТ 5781-75, ℓ=1960	15	6.5
			3.820.1 -32.1 1826	С 14		17.9
				Детали		
б/ч.		1	3.820.1 -32.1 18261	ф6А-III, ГОСТ 5781-75, ℓ=3960	13	11.4
б/ч.		2	3.820.1 -32.1 18262	ф6А-III, ГОСТ 5781-75, ℓ=1960	15	6.5

Инв. № подл. | Подп. и дата | Взам. инв. №

3. 820.1 -32.1 0025

Лист 2

17617 55

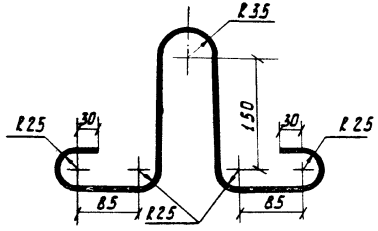

Формат	Зона	Поз.	Обозначение	Наименование	Кол.	Примеч. / масса, кг
				Детали		
Б/ч.		1	3.820.1-32.1 0027	ф12А-I, ГОСТ 5781-75, ℓ=900	4	3.2

			3.820.1-32.1 0027			
Нач.отд.	Г. Таскин		Петля монтажная ПМ1	Стадия	Масса	Масштаб
ГИП	С. Акушик	21.08		Р	3.2кг	1:5
Рук.гр.	Л. Лимонская	15.08		Лист	Листов 1	
Исполн.	Л. Лимонская	15.08		Союзводпроект		
Провер.	С. Акушик	31.08				

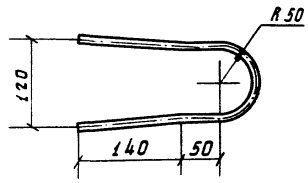

Формат	Зона	Поз.	Обозначение	Наименование	Кол.	Примеч. / масса, кг
				Детали		
Б/ч.		1	3.820.1-32.1 0028	ф12А-I, ГОСТ 5781-75, ℓ=540	6	3.0

			3.820.1-32.1 0028			
Нач.отд.	Г. Таскин		Петля соединительная П1	Стадия	Масса	Масштаб
ГИП	С. Акушик	31.08		Р	3.0кг	1:5
Рук.гр.	Л. Лимонская	15.08		Лист	Листов 1	
Исполн.	Л. Лимонская	15.08		Союзводпроект		
Провер.	С. Акушик	31.08				

Инв.№ подл. | Подп. и дата | Взам. инв.№

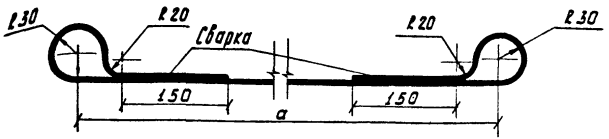

Марка изделия	Обозначение	a, мм
П2	3.820.1-32.1 1929	1350
П3	3.820.1-321 2030	2150

Формат	Зона	Поз.	Обозначение	Наименование	Кол.	Примеч. / масса, кг.
			3.820.1-32.1 1929	П2		
				Детали		
б/ч.		1	3.820.1-32.1 19291	ф14 А-I, ГОСТ 5781-75, l=2015	1	2.43
			3.820.1-321 2030	П3		
				Детали		
б/ч.		1	3.820.1-32.1 20301	ф16 А-I, ГОСТ 5781-75, l=2815	1	4.43

Нач.отд.	Г. Таскин		
ГИП	С. Якушик		31.08
Рук. гр.	Л. Лиманская		15.08
Исполн.	Т. Кротова		15.08
Провер.	Л. Лиманская		15.08

3.820.1-32.1 0029

Петли соединительные П2, П3.

Стадия	Масса	Масштаб
Р	—	1:5
Лист	Листов 1	

Союзводпроект

Ведомость стержней на плиты толщиной 15см.

Марка конструкции	Поз.	Эскиз	ф мм.	Длина мм	Кол.
пш 40-20-1.5	2		ф6 А-III	1660	4
	3		ф 6А-III	810	16
пшо 40-20-1.5	4		ф6 А-III	350	4
	5		ф6 А-III	130	8

Инв. № подл. | Подп. и дата | Взам. инв. №

Нач.отд.	Г. Таскин		
ГИП	С. Якушик		31.08
Рук. гр.	Л. Лиманская		15.08
Исполн.	Т. Кротова		15.08
Провер.	Л. Лиманская		15.08

3.820.1-32.1 0000 СЗ

Ведомость стержней на плиты толщиной 15см.

Стадия	Лист	Листов
Р		1

Союзводпроект

Формат	Зона	Поз.	Обозначение	Наименование	Кол.	Примеч.
				Документация		
11б			3.820.1-32.1 0000ТО	Техническое описание		
11б			3.820.1-32.1 0000ВД	Ведомость ссылочных документов		
12г			3.820.1-32.1 2100СБ	Сборочный чертеж		
				Сборочные единицы		Масса, кг.
11б		1	3.820.1-32.1 2131	Сетка арматурная С15	1	1.4
б/ч.		2	3.820.1-32.1 21002	Стержни ф4 Вр-I, lср.=1440	1	0.14
б/ч.		3	3.820.1-32.1 21003	Стержни ф4 Вр-I, lср.=1040	2	0.2
11б		4	3.820.1-32.1 2135	Закладная деталь ЗД11	3	1.8
				Материалы		Объем, м³
				Бетон гидротехнический		
				М200, В6, Мрз ≥ 150		0.06

Нач.отд.	Г. Таскин		
ГИП	С. Якушик		21.08
Рук. гр.	Л. Лиманская		15.08
Исполн.	Т. Кротова		15.08
Пробер.	Л. Лиманская		15.08

3.820.1-32.1 2100

Плита треугольная ПТВ15. Спецификация

Стадия	Лист	Листов
Р		1

Союзводпроект

Формат	Зона	Поз.	Обозначение	Наименование	Кол.	Примеч.
				Документация		
11б			3.820.1-32.1 0000ТО	Техническое описание		
11б			3.820.1-32.1 0000ВД	Ведомость ссылочных документов		
12г			3.820.1-32.1 2200СБ	Сборочный чертеж		
				Сборочные единицы		Масса, кг.
11б		1	3.820.1-32.1 2232	Сетка арматурная С16	1	2.3
б/ч.		2	3.820.1-32.1 22002	Стержни ф4 Вр-I, lср.=2040	1	0.2
б/ч.		3	3.820.1-321 22003	Стержни ф4 Вр-I, lср.=1540	2	0.3
11б		4	3.820.1-32.1 0036	Закладная деталь ЗД12	3	2.3
				Материалы		Объем, м³
				Бетон гидротехнический		
				М200, В6, Мрз ≥ 150		0.12

Инв.№ подл. | Подп. и дата | Взам.инв.№

Нач.отд.	Г. Таскин		
ГИП	С. Якушик		21.08
Рук. гр.	Л. Лиманская		15.08
Исполн.	Т. Кротова		15.08
Пробер.	Л. Лиманская		15.08

3.820.1-32.1 2200

Плита треугольная ПТВ20. Спецификация

Стадия	Лист	Листов
Р		1

Союзводпроект

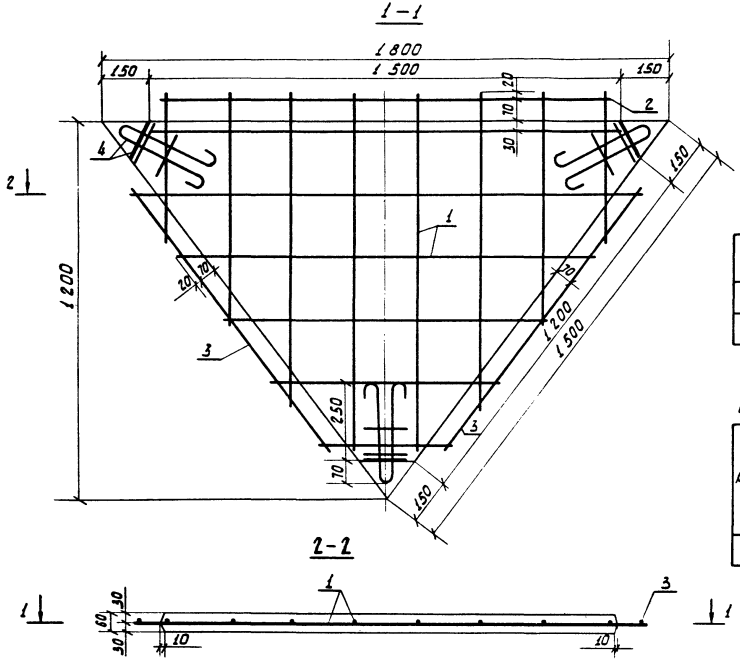

Ведомость стержней на одну плиту

Поз.	Эскиз	ф, мм.	Длина, мм.	Кол.
2	———	ф4Вр-I	1440	1
3	———	ф4Вр-I	1040	2

Выборка стали на одну конструкцию, кГ

Марка конструкции	Арматурные изделия			Заклад. детали	Всего
	Арматурная сталь классов			Полосов. сталь ГОСТ 103-76 6×65	
	А-I	Вр-I	Итого		
	ф, мм.				
	6	4			
ПВТ 15	0.6	1.7	2.3	1.2	3.5

				3.820.1-32.1 2100 СБ			
Нач. отд.	Г. Таскин	[signature]		Плита треугольная ПТВ 15. Сборочный чертеж	Стадия	Масса	Масшт.
ГИП	С. Якушик	[signature]	31.08		Р	0.15т.	1:10
Рук. гр.	Л. Лиманская	[signature]	15.08		Лист	Листов 1	
Исполн.	Н. Леонов	[signature]	15.08		Союзводпроект		
Провер.	Л. Лиманская	[signature]	15.08				

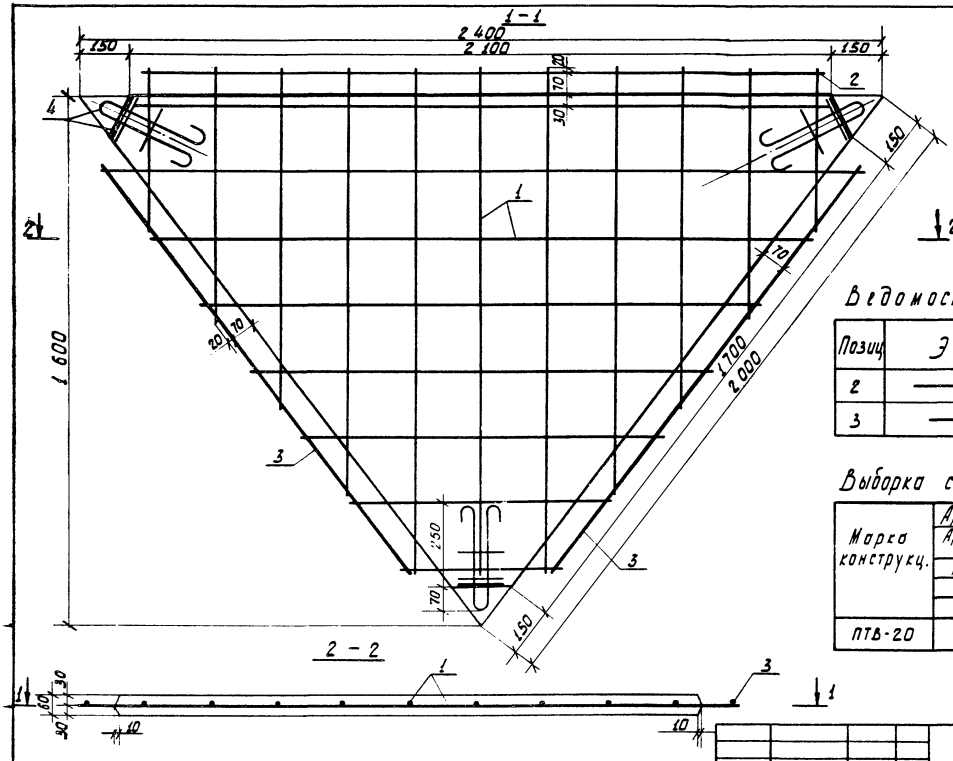

Ведомость стержней на плиту

Позиц.	Эскиз	ф, мм.	Длина, мм.	Кол.
2	———	ф4Вр-I	2040	1
3	———	ф4Вр-I	1540	2

Выборка стали на одну конструкцию, кг.

Марка конструкц.	Арматурные изделия			Заклад. детали	Всего
	Арматурная сталь классов			Полосов. сталь ГОСТ 103-76 Вст3кп2	
	A-I	Вр-I	Итого		
	ф, мм				
	8	4			
ПТВ-20	1.0	2.9	3.9	1.2	5.1

Нач.отд.	Г. Таскин		
ГИП	С. Якушик		11.08
Рук. гр.	Л. Лиманская		15.08
Исполн.	Н. Леонов		15.08
Пробер.	Л. Лиманская		15.08

3.820.1-32.1 2200СБ

Плита треугольная ПТВ 20. Сборочный чертеж

Стадия	Масса	Масшт.
Р	0.3т.	1:10
Лист	Листов 1	

Союзводпроект

Формат	Зона	Поз.	Обозначение	Наименование	Кол.	Примеч.
				Документация		
11в			3.820.1-32.1 000ОТО	Техническое описание		
11в			3.820.1-32.1 0000ВД	Ведомость ссылочных документов		
12г			3.820.1-32.1 2300СБ	Сборочный чертеж		
				Сборочные единицы		Масса, кг.
11в		1	3.820.1-32.1 2333	Сетка арматурная С17	1	8.0
б/ч.		2	3.820.1-32.1 23002	Стержни ф6 А-III, lср.=2640	1	0.6
б/ч.		3	3.820.1-32.1 23003	Стержни ф6 А-III, lср.=2040	2	0.9
11в		4	3.820.1-32.1 0036	Закладная деталь ЗД12	3	2.3
				Материалы		Объем, м³
				Бетон гидротехнический		
				М200, В6, Мрз≥150		0.18

Нач.отд.	Г. Таскин		11.08
ГИП	С. Якушик		11.08
Рук.гр.	Л. Лиманская		15.08
Исполн.	Т. Кротова		15.08
Провер.	Л. Лиманская		15.08

3.820.1-32.1 2300

Плита треугольная ПТВ 25. Спецификация.

Стадия	Лист	Листов
Р		1

Союзводпроект

Инв.№ подл. | Подп. и дата | Взам.инв.№

Формат	Зона	Поз.	Обозначение	Наименование	Кол.	Примеч.
				Документация		
11в			3.820.1-32.1 000ОТО	Техническое описание		
11в			3.820.1-32.1 0000ВД	Ведомость ссылочных документов		
12г			3.820.1-32.1 2400СБ	Сборочный чертеж		
				Сборочные единицы		Масса, кг.
11в		1	3.820.1-32.1 2434	Сетка арматурная С18	1	10.7
б/ч.		2	3.820.1-32.1 24002	Стержни ф6 А-III, lср.=3240	1	0.7
б/ч.		3	3.820.1-32.1 24003	Стержни ф6 А-III, lср.=2560	2	1.2
11в		4	3.820.1-32.1 2437	Закладная деталь ЗД13	3	2.8
				Материалы		Объем. м³
				Бетон гидротехнический		
				М200, В6, Мрз≥150		0.26

Нач.отд.	Г. Таскин		11.08
ГИП	С. Якушик		11.08
Рук.гр.	Л. Лиманская		15.08
Исполн.	Т. Кротова		15.08
Провер.	Л. Лиманская		15.08

3.820.1-32.1 2400

Плита треугольная ПТВ 30. Спецификация

Стадия	Лист	Листов
Р		1

Союзводпроект

17614 6Г

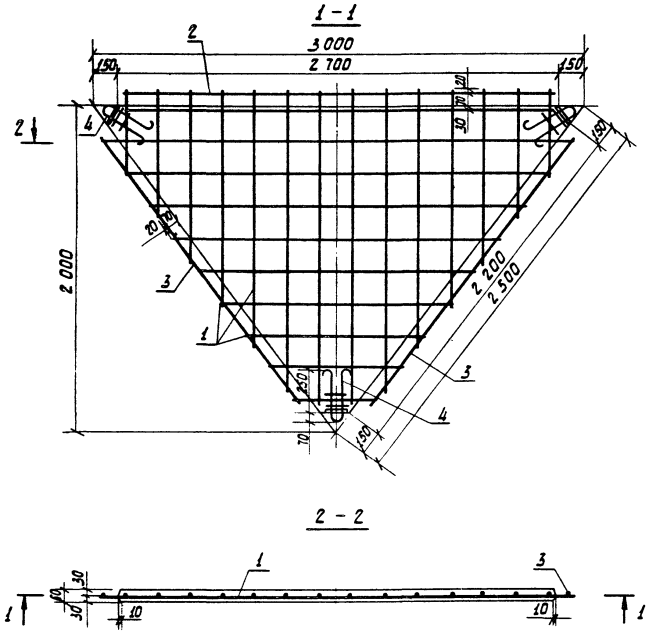

Ведомость стержней на плиту

Поз.	Эскиз	ф мм.	Длина мм.	Кол.
2		ф6А-III	2640	1
3		ф6А-III	2040	2

Выборка стали на одну конструкцию, кг.

Марка конструкц.	Арматурные изделия			Итого	Закладн. изделия	Всего
	Арматурная сталь класс.					
	A-III	A-I	Bp-I			
	ф, мм.					
	6	8	4			
ПТВ 25	9.5	1.0	0.06	10.6	1.2	11.8

					3.820.1-321 2300 СБ		
						Стадия	Масса	Масшт.
Нач. отд.	Г. Таскин			Плита треугольная ПТВ 25. Сборочный чертеж		Р	0.45т	1:20
ГИП	С. Якушик		31.08					
Рук. гр.	Л. Лиманская		15.08			Лист	Листов 1	
Исполн.	Л. Лиманская		15.08					
Провер.	К. Леонов		15.08			Союзводпроект		

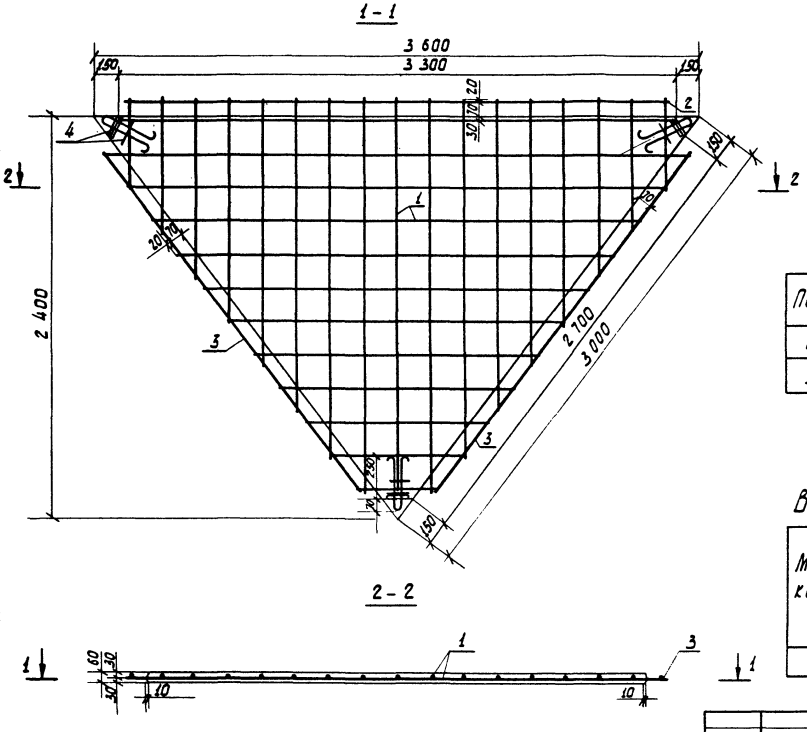

Ведомость стержней на плиту

Поз.	Эскиз	ф мм.	Длина мм.	Кол.
2		ф6 А-III	3240	1
3		ф6 А-III	2540	2

Выборка стали на одну конструкцию, кг.

Марка конструкц.	Арматурные изделия				Закладные детали	Всего
	Арматурная сталь классов				Полосовая сталь ГОСТ 103-76 δ×65	
	A-I	A-III	Bp-I	Итого		
	ф, мм.					
	10	6	4			
ПТВ 30	1.5	12.6	0.1	14.2	1.2	15.4

				3.820.1-32.1 24.00СБ		
				Плита треугольная ПТВ 30. Сборочный чертеж	Стадия	Масса	Масшт.
					Р	0.65т	1:20
Нач.отд.	Г. Таскин				Лист	Листов 1	
ГИП	С. Якушик		15.08				
Рук. гр.	Л. Лиманская		15.08		Союзводпроект		
Исполн.	Н. Леонов		15.08				
Провер.	Л. Лиманская		15.08				

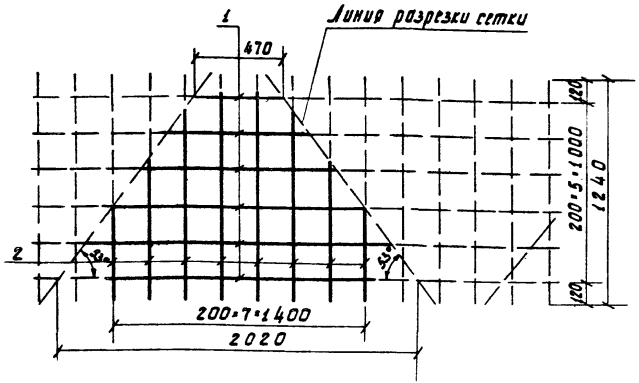

Формат	Зона	Поз.	Обозначение	Наименование	Кол.	Примеч. / масса, кг.
				Детали		
б/ч.		1	3.820.1-32.1 21311	ф4 Вр-I, ТУ 14-4-659-75, $\ell_{ср}$=1120	6	0.7
б/ч.		2	3.820.1-32.1 21312	ф4 Вр-I, ТУ 14-4-659-75, $\ell_{ср}$=840	8	0.7

Нач.отд.	Г. Таскин		
ГИП	С. Якушик		31.08
Рук. гр.	Л. Лиманская		15.08
Исполн.	Н. Леонов		15.08
Провер.	Л. Лиманская		15.08

3.820.1-32.1 21311

Сетка арматурная С15

Стадия	Масса	Масштаб
Р	1.4 кг	1:20
Лист	Листов 1	

Союзводпроект

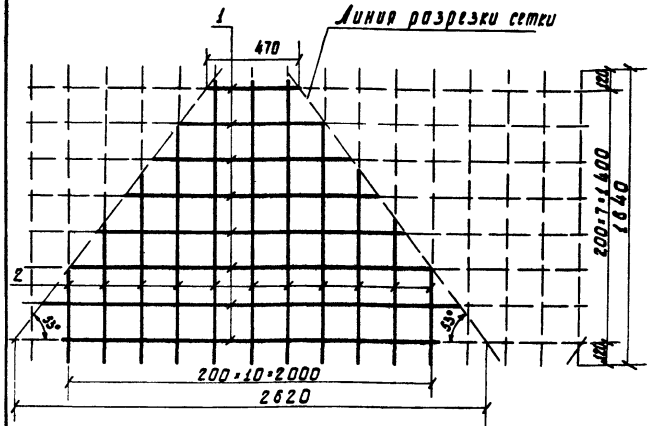

Формат	Зона	Поз.	Обозначение	Наименование	Кол.	Примеч. / масса, кг.
				Детали		
б/ч.		1	3.820.1-32.1 22321	ф4 Вр-I, ТУ 14-4-659-75, $\ell_{ср}$=1450	8	1.1
б/ч.		2	3.820.1-32.1 22322	ф4 Вр-I, ТУ 14-4-659-75, $\ell_{ср}$=1080	11	1.2

Инв.№ подл. | Подп. и дата | Взам. инв.№

Нач.отд.	Г. Таскин		
ГИП	С. Якушик		31.08
Рук. гр.	Л. Лиманская		15.08
Исполн.	Н. Леонов		15.08
Провер.	Л. Лиманская		15.08

3.820.1-321 2232

Сетка арматурная С16

Стадия	Масса	Масштаб
Р	2.3 кг	1:20
Лист	Листов 1	

Союзводпроект

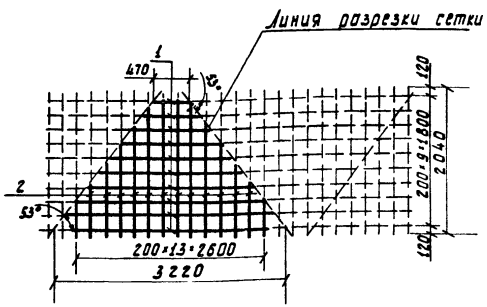

Формат	Зона	Поз.	Обозначение	Наименование	Кол.	Примеч. / масса, кг.
				Детали		
б/ч.		1	3.820.1-32.1 23331	ф6 А-III, ГОСТ 5781-75, ℓср.=1820	10	3.9
б/ч.		2	3.820.1-32.1 23332	ф6 А-III, ГОСТ 5781-75, ℓср.=1320	14	4.1

Нач. отд.	Г. Таскин		31.08
ГИП	С. Якушик		31.08
Рук. гр.	Л. Лиманская		15.08
Исполн.	Н. Леонов		15.08
Провер.	Л. Лиманская		15.08

3.820.1-32.1 2333

Сетка арматурная С17

Стадия	Масса	Масшт.
Р	8.0кг	1:50
Лист	Листов 1	

Союзводпроект

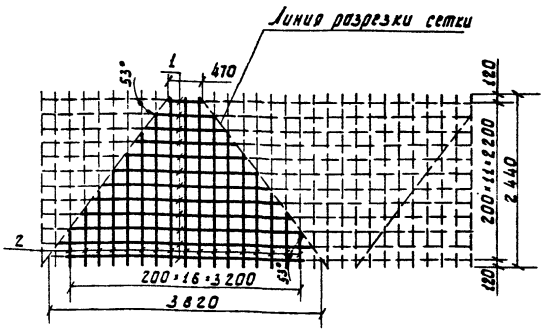

Формат	Зона	Поз.	Обозначение	Наименование	Кол.	Примеч. / масса, кг.
				Детали		
б/ч.		1	3.820.1-32.1 24341	ф6 А-III, ГОСТ 5781-75, ℓср.=2090	12	5.5
б/ч.		2	3.820.1-32.1 24342	ф6 А-III, ГОСТ 5781-75, ℓср.=1370	17	5.2

Инв. № подл. | Подп. и дата | Взам. инв. №

Нач. отд.	Г. Таскин		31.08
ГИП	С. Якушик		31.08
Рук. гр.	Л. Лиманская		15.08
Исполн.	Н. Леонов		15.08
Провер.	Л. Лиманская		15.08

3.820.1-32.1 2434

Сетка арматурная С18

Стадия	Масса	Масшт.
Р	10.7кг	1:50
Лист	Листов 1	

Союзводпроект

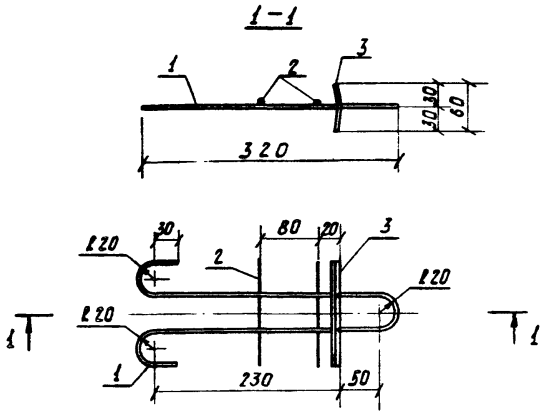

Наименование	Обозначение	Диаметр стержня поз. 1, мм
ЗД 11	3.820.1-32.1 2135	6
ЗД 12	3.820.1-32.1 0036	8
ЗД 13	3.820.1-32.1 2437	10

Нач. отд.	Г. Таскин		31.08
			15.08
Исполн.	Л. Лимонская		15.08
Провер.	Н. Леонов		15.08

3.820.1-32.1 0035

Закладные детали ЗД 11 ÷ ЗД 13

Стадия	Масса	Масшт.
Р	—	1:5

Лист 1 Листов 2

Союзводпроект

Формат	Зона	Поз.	Обозначение	Наименование	Кол.	Примеч. /масса, кг/
			3.820.1-32.1 2135	ЗД II		0.60
				Детали		
б/ч.		1	3.820.1-32.1 21351	ф6 А-I, ГОСТ 5781-75, ℓ=810	1	0.18
б/ч.		2	3.820.1-32.1 21352	ф4 Вр-I, ТУ 14-4-659-75, ℓ=130	2	0.02
б/ч.		3	3.820.1-32.1 21353	полоса $\frac{6\times65\ ГОСТ\ 103-76}{Ст.3\ ГОСТ\ 535-79}$, ℓ=130	1	0.4
			3.820.1-32.1 0036	ЗД 12		0.74
				Детали		
б/ч.		1	3.820.1-32.1 00361	ф8 А-I, ГОСТ 5781-75, ℓ=810	1	0.32
б/ч.		2	3.820.1-32.1 00362	ф4 Вр-I, ТУ 14-4-659-75, ℓ=130	2	0.02
б/ч.		3	3.820.1-32.1 00363	полоса $\frac{6\times65\ ГОСТ\ 103-76}{Ст.3\ ГОСТ\ 535-79}$, ℓ=130	1	0.4
			3.820.1-32.1 2437	ЗД 13		0.92
				Детали		
б/ч.		1	3.820.1-32.1 24371	ф10А-I, ГОСТ 5781-75, ℓ=810	1	0.5
б/ч.		2	3.820.1-32.1 24372	ф4 Вр-I, ТУ14-4-659-75, ℓ=130	2	0.02
б/ч.		3	3.820.1-32.1 24373	полоса $\frac{6\times65\ ГОСТ\ 103-76}{Ст.3\ ГОСТ\ 535-79}$, ℓ=130	1	0.4

Взам. инв. №

Подп. и дата

Инв. № подл.

3.820.1-32.1 0035

Лист 2

17617 (66)

gost.e-ecolog.ru