Типовой проект 411-2-144

Деревообрабатывающая мастерская по переработке 5000 куб.м сырья в год

Альбом IV

Нестандартизированное оборудование

gost.e-ecolog.ru

КФ ЦИТП инв N 175/4

ЦЕНТРАЛЬНЫЙ ИНСТИТУТ ТИПОВОГО ПРОЕКТИРОВАНИЯ
ГОССТРОЯ СССР
КИЕВСКИЙ ФИЛИАЛ
г Киев-57 ул. Эжена Потье № 12

40/13
Заказ № 9949 Инв № 81757/4 Тираж 140
Сдано в печать 18/XII 1987 Цена 6-38

Типовой проект 411-2-144

Деревообрабатывающая мастерская по переработке 5000 куб.м сырья в год

Альбом IV

Состав проекта

Альбом I – Общая пояснительная записка. Технологические чертежи. Архитектурно-строительные решения. Конструкции железобетонные.
Альбом II – Внутренний водопровод и канализация. Отопление и вентиляция. Силовое и осветительное электрооборудование. Автоматизация санитарно-технических систем и технологических процессов. Связь и сигнализация. Задания заводу-изготовителю.
Альбом III – Нестандартизированное оборудование.
Альбом IV – Нестандартизированное оборудование.
Альбом V – Заказные спецификации.
Альбом VI – Сметы.

Разработан
Киевским филиалом
„Союзгипролесхоз"

Утвержден
Гослесхозом СССР
Приказ N 160 от 10.12. 1981 г

Главный инженер филиала М.М. Кияница
Главный инженер проекта В.И. Заславский

КФ ЦИТП инв. N 8175/4

Привязан

Инв. N

Альбом IV

Содержание альбома

Наименование	Обозначение	Стр.
Титульный лист		
Содержание альбома		2
Стол приставной. Спецификация. Уголок	ТД142.00.00.000, ТД142.00.00.009	3
Стол приставной. Сборочный чертеж	ТД142.00.00.000СБ	4
Стенка. Уголок. Рольганг неприводной	ТД142.00.00.001, ТД142.00.00.000	5
Спецификация	ТД143.00.00.000	
Рольганг неприводной. Сборочный чертеж	ТД143.00.00.000СБ	6
Стол откидной. Сборочный чертеж. Стол откидной. Спецификация. Уголок	ТД143.01.00.000СБ, ТД143.01.00.000, ТД143.01.00.001	7
Рама. Спецификация. Платик	ТД143.02.00.000, ТД143.01.00.002	8
Рама. Сборочный чертеж	ТД143.02.00.000СБ	9
Рама. Сборочный чертеж. Барабан галтовочный. Ведомость спецификаций	ТД143.02.00.000СБ, ТД144.00.00.000ВС	10
Барабан галтовочный. Спецификация	ТД144.00.00.000	11
Палец	ТД144.00.00.002	
Барабан галтовочный. Сборочный чертеж	ТД144.00.00.000СБ	12,13
Звездочка. Рама. Спецификация	ТД144.00.00.001, ТД146.01.00.000	14
Уголок	ТД144.01.00.001	
Рама. Сборочный чертеж	ТД144.01.00.000СБ	15
Врезка. Крышка. Спецификация	ТД144.01.00002, ТД144.02.11.000	16
Барабан. Спецификация	ТД144.02.00.000	
Барабан. Сборочный чертеж	ТД144.02.00.000СБ	17
Звездочка. Крышка. Сборочный чертеж	ТД144.02.00.001, ТД144.02.01.000	18
Кронштейн. Стенка. Барабан. Спецификация. Барабан. Спецификация	ТД144.02.01.001, ТД144.02.02.102, ТД144.02.02.000, ТД144.02.02.010	19
Барабан. Сборочный чертеж	ТД144.02.02.000СБ	20
Барабан. Сборочный чертеж	ТД144.02.02.010СБ	21
Уголок. Крышка. Спецификация. Муфта. Спецификация	ТД144.02.02.101, ТД144.03.00.000, ТД144.05.000	22
Крышка. Сборочный чертеж. Ограждение. Спецификация	ТД144.03.00.000СБ, ТД144.04.00.000	23
Ограждение. Сборочный чертеж	ТД144.04.00.000СБ	24
Уголок. Муфта. Сборочный чертеж	ТД144.04.00.001, ТД144.05.00.000СБ	25
Полумуфта левая. Полумуфта правая	ТД144.05.00.001, ТД144.05.00.002	26
Отсос. Сборочный чертеж. Отсос.	ТД144.06.00.000СБ, ТД144.06.00.000	27
Спецификация. Кронштейн	ТД144.06.00.001	
Лист. Ванна для олифы с бортовыми отсосами. Спецификация	ТД144.06.00.002	28
Ванна для олифы с бортовыми отсосами. Сборочный чертеж	ТД145.00.00.000, ТД145.00.00.000СБ	29,30
Фланец. Стойка. Обечайка	ТД145.00.00.001, ТД145.00.00.002, ТД145.00.00.005	31
Связь. Лист. Лепесток. Патрубок	ТД145.00.00.007, ТД145.00.00.01, ТД145.00.00.013, ТД145.00.00.015	32
Затвор бункера. Ведомость спецификаций	ТД146.00.00.000СБ	33
Транспортер поперечный. Ведомость спецификаций. Стенка. Обечайка. Затвор бункера	ТД149.00.00.000ВС, ТД145.00.00.017, ТД145.00.00.019	34
Спецификация	ТД146.00.00.000	
Затвор бункера. Сборочный чертеж	ТД146.00.00.000СБ	35
Кронштейн. Кронштейн. Сборочный чертеж	ТД146.03.00.001, ТД146.03.00.000	36
Кронштейн. Блок	ТД146.00.00.001, ТД146.00.00.002	
Каркас. Сборочный чертеж. Каркас. Спецификация. Стенка	ТД146.01.00.000СБ, ТД146.01.00.000, ТД146.01.00.001	37

Наименование	Обозначение	Стр.
Створка. Сборочный чертеж. Створка. Спецификация. Кронштейн. Спецификация	ТД146.02.00.000СБ, ТД146.02.00.000, ТД146.03.00.000	38
Транспортер поперечный. Спецификация	ТД149.00.00.000	39
Привод №3,5 кВт. Спецификация	ТД149.01.00.000	
Транспортер поперечный. Сборочный чертеж	ТД149.00.00.000СБ	40,41
Привод №5,5 кВт. Сборочный чертеж	ТД149.01.00.000СБ	42
Звездочка $z=16$, $t=25,4$. Проводка. Муфта. Спецификация	ТД149.01.00.001, ТД149.01.00.002, ТД149.01.01.000	43
Муфта. Сборочный чертеж. Полумуфта левая	ТД149.01.01.000СБ, ТД149.01.01.011	44
Полумуфта правая. Палец. Втулка распорная	ТД149.01.01.012÷ТД149.05.02.014	45
Кольцо упругое. Венец. Рама. Спецификация	ТД149.01.01.015, ТД149.02.01.012, ТД149.01.02.000	46
Рама. Сборочный чертеж.	ТД149.01.02.000СБ	47
Врезка. Лапа. Вал приводной. Спецификация	ТД149.01.02.024, ТД149.01.02.025, ТД149.02.00.000	48
Вал приводной I. Сборочный чертеж	ТД149.02.00.000СБ	49
Звездочка $z=10$, $t=100$. Спецификация. Ступица	ТД149.02.01.000, ТД149.02.01.011	50
Звездочка $z=10$, $t=100$. Сборочный чертеж	ТД149.02.01.000СБ	
Вал. Крышка сквозная	ТД149.02.00.001, ТД146.02.00.002	51
Крышка сквозная. Крышка глухая. Прокладка	ТД149.02.00.003÷ТД149.02.00.005	52
Корпус подшипника. Вал приводной II. Спецификация	ТД149.02.00.006, ТД149.03.00.000	53
Вал приводной II. Сборочный чертеж.	ТД149.03.00.000СБ	54
Вал. Вал приводной III. Спецификация	ТД149.03.00.011, ТД149.04.00.000	55
Вал приводной III. Сборочный чертеж.	ТД149.04.00.000СБ	56
Вал. Звездочка $z=40$, $t=25,4$. Ступица.	ТД149.04.00.001, ТД149.04.00.000, ТД149.04.01.011	57
Звездочка $z=49$, $t=25,4$. Сборочный чертеж. Вал	ТД149.04.01.000СБ, ТД149.04.01.002	58
Рама. Спецификация. Стойка.	ТД149.05.00.000, ТД149.05.00.001, ТД149.05.00.003	59
Рама. Сборочный чертеж	ТД149.05.00.000СБ	60-62
Врезка. Стойка. Стойка средняя	ТД149.05.00.004, ТД149.05.00.005, ТД149.05.00.006, ТД149.05.00.007	63
Лист. Врезка. Кронштейн	ТД149.05.00.010, ТД149.05.00.012, ТД149.05.00.012	64
Врезка. Косынка. Упор. Врезка	ТД149.05.00.014, ТД149.05.00.017, ТД149.05.00.000, ТД149.05.00.001	65
Направляющий швеллер. Спецификация	ТД149.05.01.000, ТД149.05.01.000Э	66
Направляющий швеллер. Сборочный чертеж. Цепь с толкателями. Спецификация.	ТД149.05.01.011, ТД149.05.00.000	
Цепь с толкателями. Сборочный чертеж	ТД149.05.00.000СБ	67
Толкатель. Спецификация. Пластина.	ТД149.06.01.000, ТД149.06.01.001	68
Толкатель. Сборочный чертеж	ТД149.06.01.000СБ	
Натяжное. Спецификация. Натяжное. Сборочный чертеж	ТД149.07.00.000, ТД149.07.00.000Э	69
Кронштейн. Спецификация. Кронштейн. Сборочный чертеж. Звездочка.	ТД149.07.01.000Э, ТД149.07.01.000СБ, ТД149.07.01.001	70
Корпус подшипника. Крышка сквозная. Ось. Кольцо распорное. Прокладка.	ТД149.07.00.002, ТД149.07.00.003, ТД149.07.00.004, ТД149.07.00.005, ТД149.07.00.006	71, 72
Бункер. Спецификация. Уголок. Лист	ТД150.00.00.000, ТД150.00.00.001, ТД150.00.00.002	73
Бункер. Сборочный чертеж	ТД150.00.00.000СБ	74
Ведомость покупных изделий.		75-82

Копир. Краснова

Альбом IV

Типовой проект 411-2-144

Формат	Зона	Поз.	Обозначение	Наименование	Кол.	Примечание
				Документация		
А2			ТД 142.00.00.000 СБ	Сборочный чертеж		
				Переменные данные для исполнений		
				ТД 142.00.00.000		
				Детали		
А4		1	ТД 142.00.00.001	Стенка	2	
А4		2	ТД 142.00.00.002	Уголок	2	
*		3	ТД 142.00.00.002-01	Уголок	2	см. ТД 142.00.00.002
А4		4	ТД 137.01.00.003-01	Врезка	4	
Б.ч		5	ТД 142.00.00.004	Уголок	2	3,4 кг
				Уголь ник Б 50×50×5 ГОСТ 8509-72		
				Ст. 3 ГОСТ 535-79		
				ℓ = 900 h 16		
Б.ч		6	ТД 142.00.00.005	Уголок	2	2,3 кг.
				Уголь ник Б 50×50×5 ГОСТ 8509-72		
				Ст. 3 ГОСТ 535-79		
				ℓ = 620 h 16		

Подпись и дата | Инв. № подл. | Взам. инв. № | Инв. № дубл. | Подпись и дата

Изм.	Лист	№ докум.	Подпись	Дата
Разраб.		Григорив		03.81
Гравер		Зубрин		03.81
Рук.		Бойко		03.81
Н. контр.		Зубрин		03.81
Утв.				03.81

ТД 142.00.00.000

Стол приставной

Лит	Лист	Листов
	1	3

Гослесхоз СССР
Союзгипролесхоз
Киевский филиал

Копировал Герман Формат А4

8175/4

3

Формат	Зона	Поз.	Обозначение	Наименование	Кол.	Примечание
Б.ч		7	ТД 142.00.00.006	Уголок	2	1,7 кг
				Уголь ник Б 40×4 ГОСТ 8509-72		
				Ст. 3 ГОСТ 535-79		
				ℓ = 690 h 16		
Б.ч		8	ТД 142.00.00.007	Лист	1	8,1 кг
				Лист Б-ПН-1,5 ГОСТ 19903-74		
				3-IV ст. 3 кп ГОСТ 16523-70		
				790 h 16 × 880 h 16		
Б.ч		9	ТД 142.00.00.008	Пята	4	1,1 кг
				Лист Б-ПН-10 ГОСТ 19903-74		
				3-Ст. 3 кп ГОСТ 14637-79		
				120 h 16 × 120 h 16		
				ТД 142.00.00.000-01		
А4		1	ТД 142.00.00.009	Уголок	2	
*		2	ТД 142.00.00.009-01	Уголок	2	* см. черт. ТД 142.00.00.001
Б.ч		3	ТД 142.00.00.011	Уголок	4	2,8 кг
				Уголь ник Б 50×50×5 ГОСТ 8509-72		
				Ст. 3 ГОСТ 535-79		
				ℓ = 736 h 16		
Б.ч		4	ТД 142.00.00.012	Лист	1	16,0 кг
				Лист Б-ПН-2 ГОСТ 19903-74		
				3-IV Ст. 3 кп ГОСТ 16523-70		
				850 h 16 × 1200 h 16		
Б.ч		5	ТД 142.00.00.013	Уголок	2	4,4 кг
				Уголь ник Б 50×50×5 ГОСТ 8509-72		

Подп. и дата | Инв. № подл. | Взам. инв. № | Инв. № дубл. | Подпись и дата

Изм.	Лист	№ докум.	Подпись	Дата

ТД 142.00.00.000

Лист 2

Копировал Герман Формат А4

Формат	Зона	Поз.	Обозначение	Наименование	Кол.	Примечание
				Ст. 3 ГОСТ 535-79		
				ℓ = 1180 h 16		
Б.ч		6	ТД 142.00.00.014	Уголок	2	3,1 кг
				Уголь ник Б 50×50×5 ГОСТ 8509-72		
				Ст. 3 ГОСТ 535-79		
				ℓ = 830 h 16		
Б.ч		7	ТД 142.00.00.015	Пята	4	1,1 кг
				Лист Б-ПН-10 ГОСТ 19903-74		
				3-Ст. 3 кп ГОСТ 14637-79		
				120 h 16 × 120 h 16		

Подп. и дата | Инв. № дубл. | Взам. инв. № | Инв. № подл. | Подпись и дата

Изм.	Лист	№ докум.	Подпись	Дата

ТД 142.00.00.000

Лист 3

Копировал Герман Формат А4

8175/4

ТД 142.00.00.009

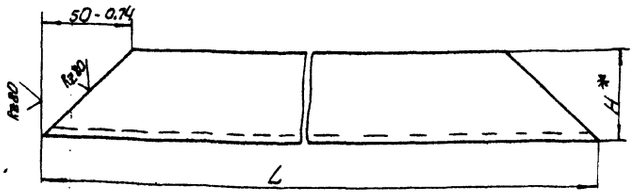

Обозначение	ℓ ном.	H *	Масса, кг
ТД 142.00.00.009	850 h 14	50	3,0
-01	1200 h 14	50	4,0
-02	826 h 14	63	3,7
-03	1000 h 14	63	5,3
-04	2000 h 14	63	10,6
-05	5400 h 14	63	23,0
-06	500 h 14	75	3,5
-07	1150 h 14	75	8,9
-08	580 h 14	75	4,6
-09	2000 h 14	75	15,9

* Размер для справок.

3

Подпись и дата | Инв. № подл. | Взам. инв. № | Инв. № дубл. | Подпись и дата

Изм.	Лист	№ докум.	Подп.	Дата
Разраб.		Григорив		03.81
Гравер		Зубрин		03.81
Т. контр.		Тищук		03.81
Рук.		Бойко		03.81
Н. контр.		Зубрин		03.81
Утв.				03.81

ТД 142.00.00.009

Уголок

Лит.	Масса	Масштаб
-	см. табл.	-

Лист 1	Листов

Гослесхоз СССР
Союзгипролесхоз
Киевский филиал

Уголь ник Б 50×50×5 ГОСТ 8509-72
Ст. 3 ГОСТ 535-79

Копировал Герман Формат А4

ТД 142.00.00.000 СБ

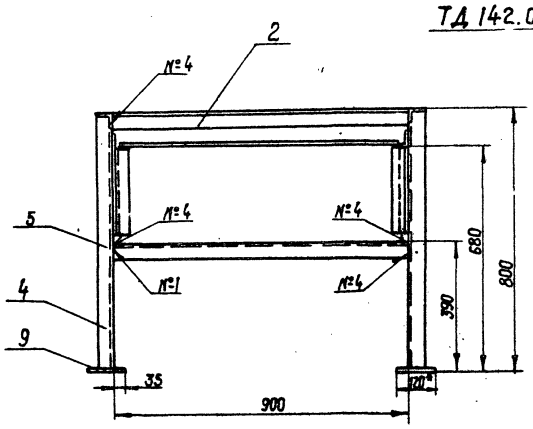

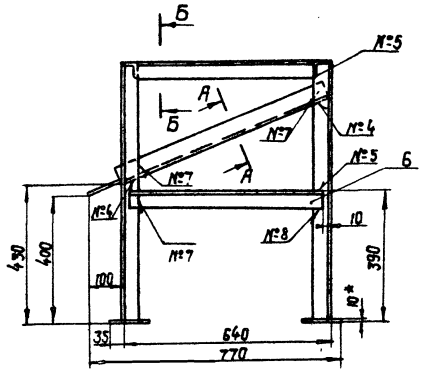

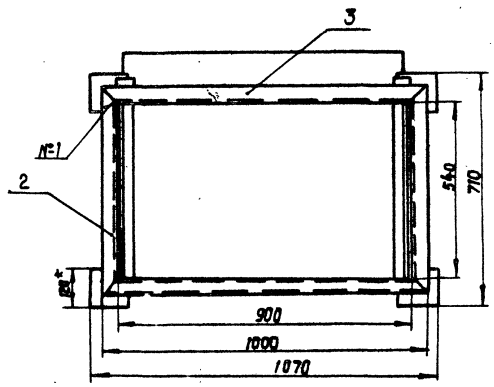

Б-Б
М 1:2

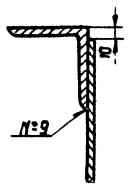

А-А повернуто
М1:1

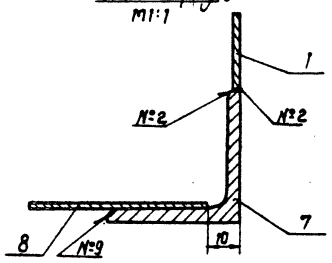

ТД142 00.00.000-01СБ

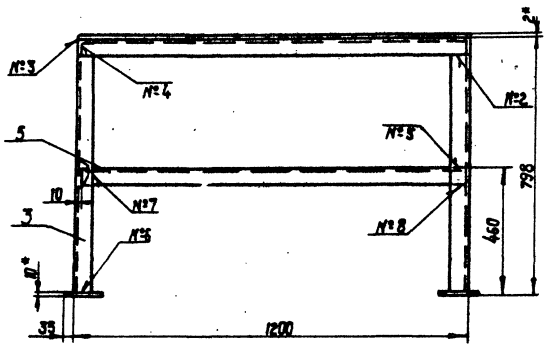

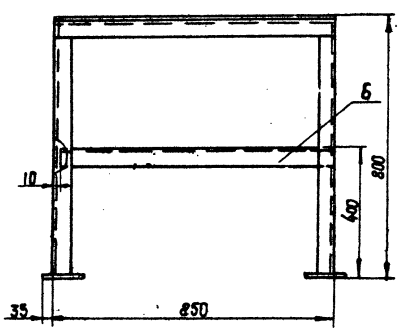

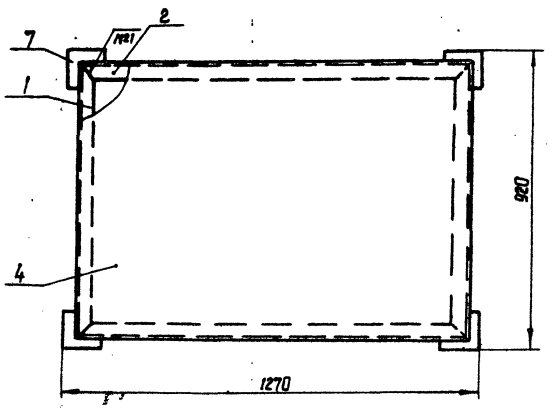

Номер шва	Обозначение шва	Требования ко шву	К-во швов
1	С2		12
2	С2-⊐		8
3	У2	по замкнутой линии	1
4	Т1-◺5		16
5	Т1-◺5 ⊐		16
6	Т1-◺5	по замкнутой линии	8
7	Н1-◺5		16
8	Н1-◺5 ⊐		12
9	Н2-◺5		4

1. Сварные швы по ГОСТ 5264-80.
2.* Размеры для справок.
3. Неуказанные предельные отклонения размеров: валов - по h16, отверстий - по H16, прочих - $\pm \frac{\text{ЭТ16}}{2}$, 4

Обозначение	Количество швов №1	№2	№3	№4	№5	№6	№7	№8	№9	Масса наплавленного металла	Масса кг
ТД142.00.00.000СБ	8	4		12	8	4	8	4	4	0,4 кг	46
ТД142.00.00.000-01СБ	4	4	1	4	8	4	8	8		0,6 кг	61

Изм.	Лист	№ докум.	Подп.	Дата
Разраб.		Григорив		
Провер.		Зубрин		04.81
Т.контр.		Тищук		04.81
Руков.		Бойко		
Н.контр.		Зубрин		04.81
Утв.				

ТД142.00.00.000 СБ

Стол приставной
Сборочный чертеж

Лит.	Масса	Масштаб
	ст. табл.	1:10

Лист | Листов 1

ГОСЛЕСХОЗ СССР
СОЮЗГИПРОЛЕСХОЗ
Киевский филиал

8175/4

Копировал краснова

формат А2

ТД 142.00.00.001

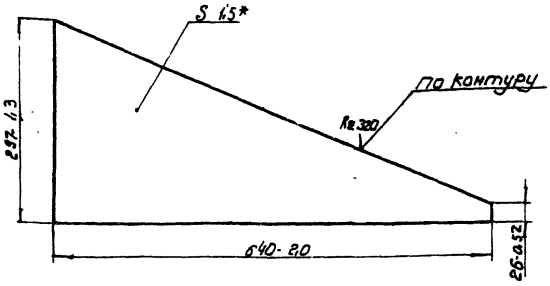

* Размер для справок.

Изм.	Лист	№ докум.	Подпись	Дата
Разраб.		Григорик		03.81
Провер.		Зубрин		03.81
Т.контр.		Тищук		03.81
Руков.		Байко		03.81
Н.контр.		Зубрин		03.81
Утв.				

ТД 142.00.00.001

Стенка

Литера	Масса	Масштаб
	1,1	1:5
Лист	Листов 1	

Лист 6-ДН-1,5 ГОСТ 13303-76 Ст.3-Вт.Сп.3сп ГОСТ 19903-74

Гослесхоз СССР Союзгипролесхоз Киевский филиал

Копировал Герман Формат А4

ТД 142.00.00.002

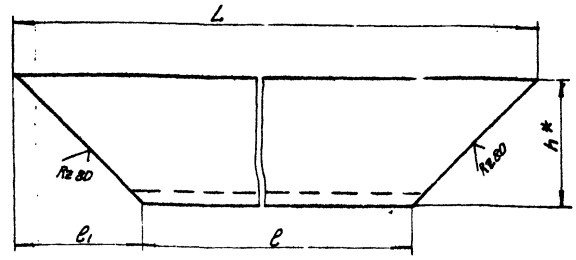

Обозначение	Lh16	lh16	l1±IT16/2	h*	Масса, кг
ТД 142.00.00.002	640	540	50	50	2.2
-01	1000	900	50	50	3.6
-02	3116	2966	75	75	24
-03	376	304	36	63	1.6
-04	200	15	25	25	0.25
-05	300	250	25	25	1,3

Изм.	Лист	№ докум.	Подпись	Дата
Разраб.		Григорик		03.81
Провер.		Зубрин		03.81
Т.контр.		Тищук		03.81
Руков.		Байко		03.81
Н.контр.		Зубрин		03.81
Утв.				

ТД 142.00.00.002

Уголок

Литера	Масса	Масштаб
	см. табл.	—
Лист	Листов 1	

Уголки: Б 75×75×7 ГОСТ 8509-72 Ст. 3 ГОСТ 535-79

Гослесхоз СССР Союзгипролесхоз Киевский филиал

Копировал Герман Формат А4

Формат	Зона	Поз.	Обозначение	Наименование	Кол.	Примечание
				Документация		
А4			ТД 143.00.00.000 СБ	Сборочный чертеж		
				Перечень данных для исполнения		
				ТД 143.00.00.000		
				Сборочные единицы		
А4		1	ТД 143.01.00.000	Стол откидной	1	
А4		2	ТД143.02-00.000	Рама	1	
				Материалы		
		3		Доска 25×200 ГОСТ 8486-86	0,04	м³
				Стандартные изделия		
		4		Болт М10×40.58 ГОСТ 7801-81	10Ч	
		5		Гайка М10.5 ГОСТ 5915-70	10Ч	
		6		Шайба 10-65Г	10Ч	

Изм.	Лист	№ докум.	Подпись	Дата
Разраб.		Григорик		03.81
Провер.		Зубрин		03.81
Р.-		Байко		03.81
Н.контр.		Тищук		03.81
Утв.				

ТД 143.00.00.000

Рольганг не привязан

Лит.	Лист	Листов
	1	2

Гослесхоз СССР Союзгипролесхоз Киевский филиал

Копировал Герман Формат А4

8175/4

Инв.№ подл. | Подпись и дата | Взам.инв.№ | Инв.№ дубл. | Подпись и дата

Формат	Зона	Поз.	Обозначение	Наименование	Кол.	Примечание
				ГОСТ 64 02-70		
		7		Шайба 10.02 ГОСТ 11371-78	10Ч	
		8		Пс.Гр.Ц.12×65 ГОСТ 2650-71	2	
		9		Штифт 1.6к10 ГОСТ 397-79	2	
				Прочие изделия		
		10		Ролик Р-400	13	Судиславский з-д «Красный пресс»
				ТД 143.00.00.000-01		
				Сборочные единицы		
		1	ТД 143.01.00.000-01	Рама		
				Прочие изделия		
		2		Ролик Р-400	8	Судиславский з-д «Красный пресс»
				ТД 143.00.00.000-02		
				Сборочные единицы		
		1	ТД 143.01.00.000-02	Рама		
				Прочие изделия		
		2		Ролик Р-400	4	Судиславский з-д «Красный пресс»

Изм.	Лист	№ докум.	Подпись	Дата

ТД 143.00.00.000

Лист 2

Копировал Герман Формат А4

ТД 143.00.00.000 СБ

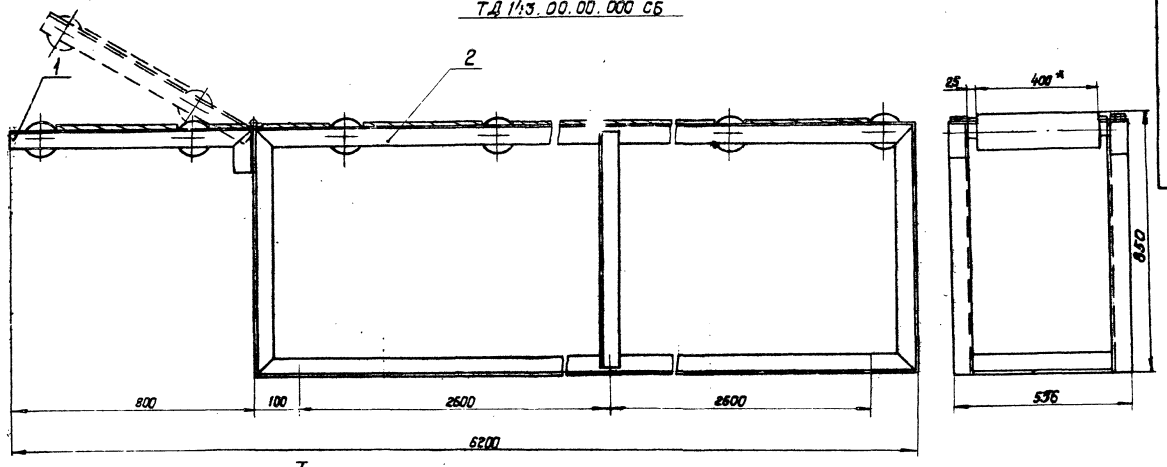

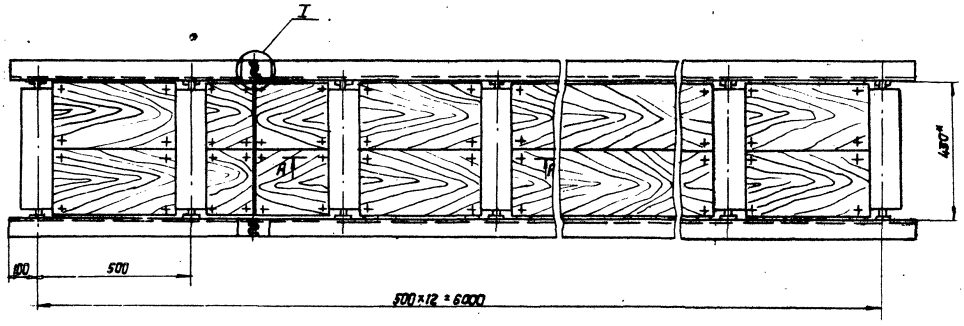

ТД 143.00.00.000-01 СБ

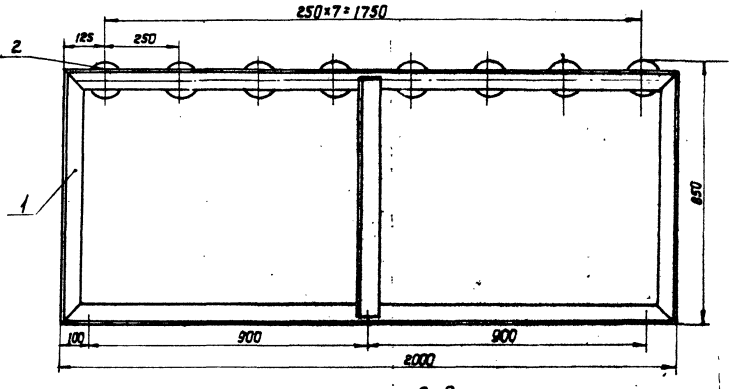

ТД 143.00.00.000 - 02 СБ

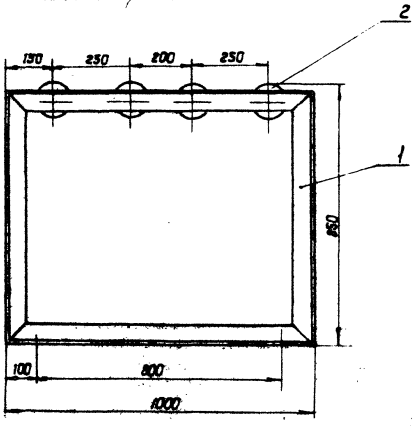

А-А
М 1:5

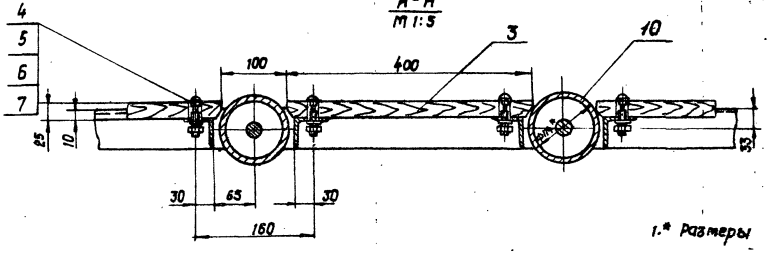

I
М 1:2

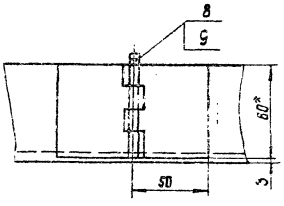

Обозначение	Масса
ТД143.00.00.000 СБ	300 кг
- 01 СБ	146 кг
- 02 СБ	70 кг

1.* Размеры для справок.

2. Металлоконструкции после монтажа и пробного пуска. грунтовать - грунтовка ФЛ-0,3-к гост 9109-76; красить - эмаль пф-115 (серая) гост 6465-76.

6

8175/4

Изм.	Лист	№ докум.	Подп.	Дата	ТД143.00.00.000 СБ	Литера	Масса	Масштаб
Разраб.		Григорив		03.81	Рольганг неприводной		300	1:10
Провер.		Зубрин		03.81	Сборочный чертеж	Лист	Листов	
Т. контр.		Тищук		03.81				
Руков.		Бойко		03.81		Гослесхоз СССР		
Н. контр.		Зубрин		03.81		Союзгипролесхоз		
Утв.		Бобовичевна		03.81		Киевский филиал		

Копировал Краснова

Формат А2

ТД 143.01.00.000 СБ

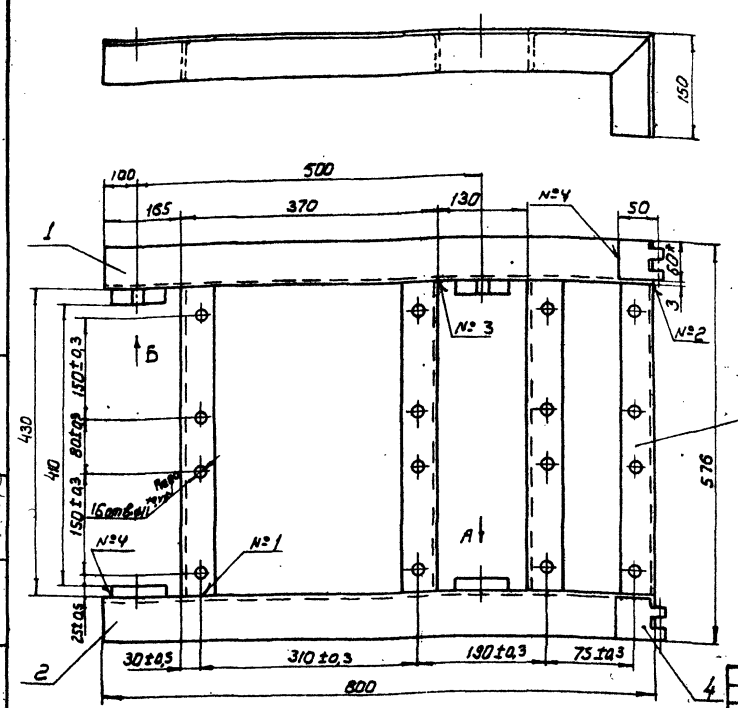

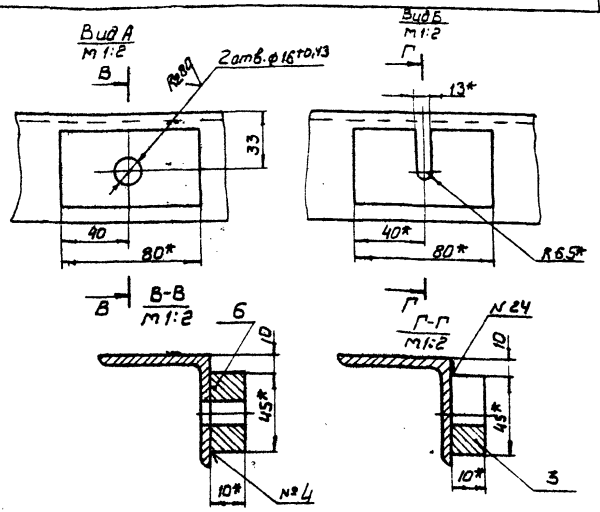

Номер шва	Обозначение шва	Требования ко шву	К-во швов
1	С2		8
2	У2		2
3	Т1-Δ5		6
4	Н1-Δ5		6

1* Размер для справок
2. Неуказанные предельные отклонения размеров: валов - по h16, отверстий - по H16, прочих ± 1/2 I16.
3. Масса наплавленного металла - 0,2 кг.

Изм.	Лист	№ докум.	Подпись	Дата	ТД 143.01.00.000 СБ	Литера	Масса	Масштаб
Разраб.		Григорив		03.81	Стол откидной		20	1:5
Провер.		Зубрин		03.81		Лист	Листов 1	
Т. конт.		Тищук		03.81		Гослесхоз СССР союзгипролесхоз Киевский филиал		
Руков.		Бойко						
Н. контр.		Зубрин		03.81				
Утв.								

Копировал Герман Формат А3

Формат	Зона	Позиция	Обозначение	Наименование	Кол.	Примечание
				Документация		
А3			ТД 143.01.00.000 СБ	Сборочный чертеж		
				Детали		
А4		1	ТД 143.01.00.001	Уголок	2	
*		2	ТД 143.01.00.001-01	Уголок	2	См. черт. ТД 143.01.00.001
А4		3	ТД 143.01.00.002	Платик	2	
А4		4	ТД 141.01.00.023	Петля	2	
Б.4		5	ТД 143.01.00.002	Уголок	2	2,6 кг
				Угольник Б 50×50×5 ГОСТ 8509-72		
				Ст. 3 ГОСТ 535-79		
				ℓ = 430 h16		
Б.4		6	ТД 143.01.00.003	Платик	2	0,6 кг
				Лист Б-ПН-10 ГОСТ 19903-74		
				3 Ст.3 кп ГОСТ 14637-79		
				45 h16 × 80 h16		

Изм.	Лист	№ докум.	Подп.	Дата	ТД 143.01.00.000	Литера	Лист	Листов
Разраб.		Григорив		03.81	Стол откидной			1
Провер.		Зубрин		03.81		Гослесхоз СССР союзгипролесхоз Киевский филиал		
Руков.		Бойко						
Н. контр.		Тищук		03.81				
Утв.								

Копировал Герман Формат А4

ТД 143.01.00.001

ТД 143.01.00.001

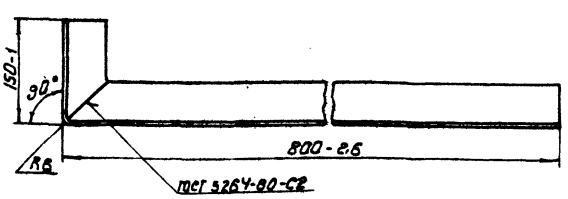

Развертка

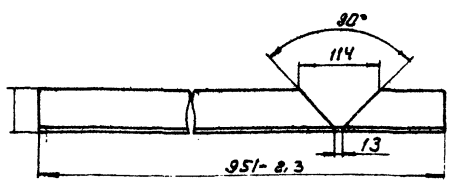

ТД 143.01.00.001-01 - зеркальное отражение
М 1:10 остальное см. ТД 143.02.00.001

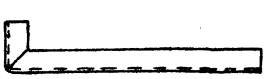

1* Размер для справок
2. Масса наплавленного металла - 0,05 кг.

8175/4 7

Изм.	Лист	№ докум.	Подп.	Дата	ТД 143.01.00.001	Литера	Масса	Масштаб
Разраб.		Григорив			Уголок		5,5	1:5
Провер.		Зубрин		03.81		Лист	Листов 1	
Т. конт.		Тищук		03.81		Гослесхоз СССР союзгипролесхоз Киевский филиал		
Руков.		Бойко						
Н. контр.		Зубрин		03.81				
Утв.								

Угольник Б 63×63×6 ГОСТ 8509-72
Ст. 3 ГОСТ 535-79

Инв. № подл. | Подп. и дата | Взам. инв. № | Инв. № дубл. | Подп. и дата

Копировал Герман Формат А4

Формат	Зона	Поз.	Обозначение	Наименование	Кол.	Примечание
				Документация		
А2			ТД 143.02.00.000	Сборочный чертеж	1	
			Переменные	данные для исполнений		
				ТД 143.02.00.000		
				Детали		
А4		1	ТД 143.01.00.002	Платик	11	
А4		2	ТД 142.00.00.009-02	Уголок	4	см. черт. ТД 142.00.00.009
*		3	ТД 142.00.00.009-05	Уголок	4	см. черт. ТД 142.00.00.009
А4		4	ТД 141.01.00.023	Петля	2	
Б4		5	ТД 143.02.00.002	Уголок	2	4,7кг
				Угольник Б63×63×6 ГОСТ 8509-72		
				Ст. 3 ГОСТ 535-79		
				ℓ=800 h16		
Б4		6	ТД 143.02.00.003	Уголок	2	2,6кг
				Угольник Б63×63×6 ГОСТ 8509-72		
				Ст. 3 ГОСТ 535-79		
				ℓ=430 h16		

Изм.	Лист	№ докум.	Подпись	Дата
Разраб.		Григорий		03.81
Провер.		Зубрин		03.81
Рук.		Бойко		03.81
Н.контр.		Зубрин		03.81
Утв.				03.81

ТД 143.02.00.000

Рама

Лит.	Лист	Листов
	1	3

Гослесхоз СССР
союзгипролесхоз
Киевский филиал

Копировал Герман Формат А4

Формат	Зона	Поз.	Обозначение	Наименование	Кол.	Примечание
Б4		7	ТД 143.02.00.004	Уголок	22	1,7кг
				Угольник Б 50×50×5 ГОСТ 8509-72		
				Ст. 3 ГОСТ 535-79		
				ℓ=430 h16		
Б4		8	ТД 143.02.00.006	Платик	11	0,6кг
				Лист Б ПН 10 ГОСТ 19903-74		
				3 Ст3 КП ГОСТ 14637-79		
				45 h16×80 h16		
				ТД 143.02.00.000-01		
				Детали		
А4		1	ТД 143.01.00.002	Платик	8	
А4		2	ТД 142.00.00.009-02	Уголок	2	см. черт. ТД 142.00.00.009
*		3	ТД 142.00.00.009-04	Уголок	2	см. черт. ТД 142.00.00.009
Б4		4	ТД 143.02.00.003	Уголок	2	4,7кг
				Угольник Б63×63×6 ГОСТ 8509-72		
				Ст. 3 ГОСТ 535-79		
				ℓ=800 h16		
Б4		5	ТД 143.02.00.004	Уголок	8	2,6кг
				Угольник Б 50×50×5 ГОСТ 8509-72		
				Ст. 3 ГОСТ 535-79		
				ℓ=430 h16		
Б4		6	ТД 143.02.00.005	Платик	8	0,6кг
				Лист Б-ПН-10 ГОСТ 19903-74		
				3 Ст3 КП ГОСТ 14637-79		
				45 h16×80 h16		

Изм.	Лист	№ докум.	Подпись	Дата

ТД 143.02.00.000 Лист 2

Копировал Герман Формат А4

Формат	Зона	Поз.	Обозначение	Наименование		Примечание
				ТД 143.01.00.000-02		
				Детали		
А4		1	ТД 143.01.00.002	Платик	4	
А4		2	ТД 142.00.00.009-02	Уголок	2	см. черт. ТД 142.00.00.009
*		3	ТД 142.00.00.009-03	Уголок	2	см. черт. ТД 142.00.00.009
Б4		4	ТД 143.02.00.002	Уголок	4	2,6кг
				Угольник Б50×50×5 ГОСТ 8509-72		
				Ст. 3 ГОСТ 535-79		
				ℓ=430 h16		
Б4		5	ТД 143.02.00.003	Платик	4	0,6
				Лист Б ПН-10 ГОСТ 19903-74		
				3 Ст3 КП ГОСТ 14637-79		
				45 h16×80 h16		

Изм.	Лист	№ докум.	Подпись	Дата

ТД 143.02.00.000 Лист 3

Копировал Герман Формат А4

ТД 143.01.00.002

А(1)

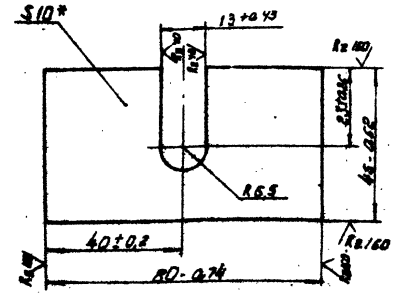

* Размер для справок

8175/4 8

Изм.	Лист	№ докум.	Подп.	Дата
Разраб.		Григорий		03.81
Провер.		Зубрин		03.81
Т. конт.		Тищук		03.81
Руков.		Бойко		03.81
Н.конт.		Зубрин		03.81
Утв.				

ТД 143.01.00.002

Платик

Литера	Масса	Масштаб
	0,3	1:1

Лист Листов 1

Лист Б-ПН-10 ГОСТ 19903-74
3 Ст.3 КП. ГОСТ 14637-79

Гослесхоз СССР
союзгипролесхоз
Киевский филиал

Копировал Герман Формат А4

ТД143.02.00.000 СБ

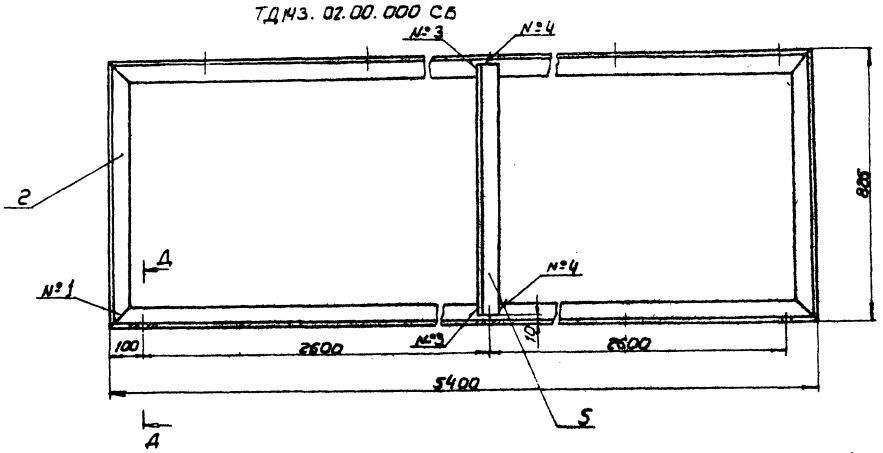

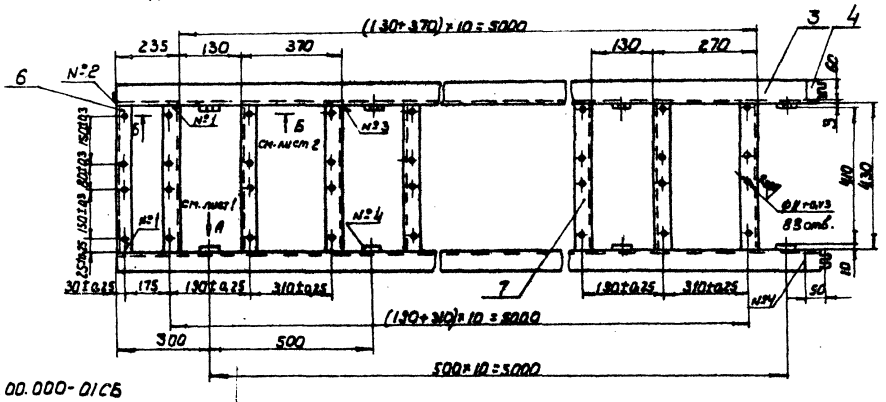

ТД143.02.00.000-01СБ

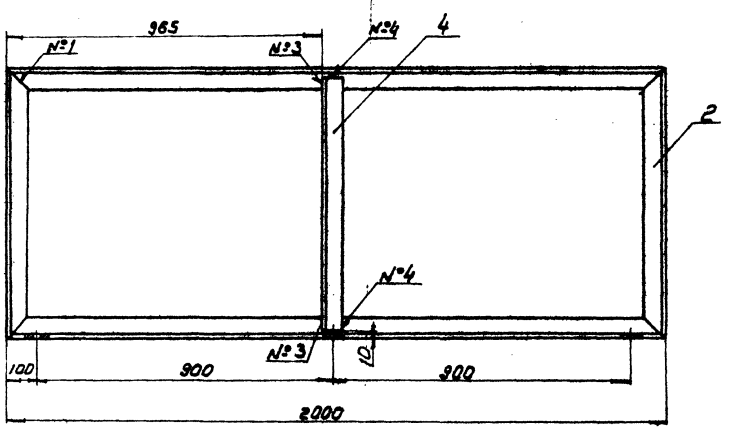

Номер шва	Обозначение шва	Требования ко шву	К-во швов
1	С2		76
2	У2		10
3	Т1-Δ5		60
4	Н1 Δ5-J		56

Обозначение	Количество швов				Масса наплавленного металла	Масса кг
	N1	N2	N3	N4		
ТД143.01.00.000 СБ	52	2	48	26	1,7кг	
ТД143.01.00.000-01СБ	12	4	8	20		
ТД143.01.00.000-02СБ	12	4	4	8		

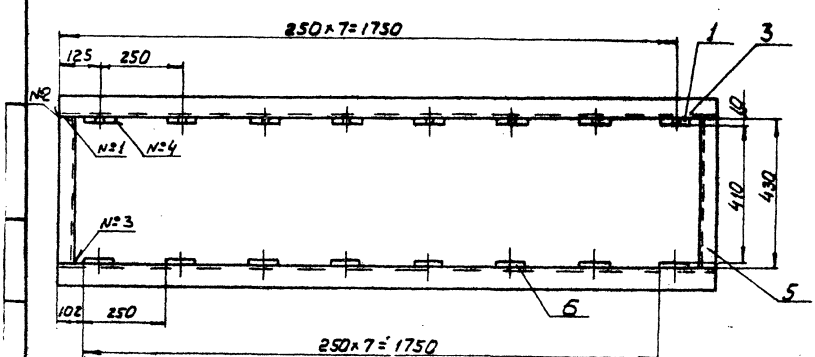

1. Сварные швы по ГОСТ5264-80
2*. Размеры для справок
3. Неуказанные предельные отклонения размеров: валов-по h16, отверстий-H16, прочих- ± $\frac{J11б}{2}$.

8175/4 9

					ТД 143.02.00. 000 СБ			
Изм.	Лист	№ докум.	Подп.	Дата	Рама	Лит.	Масса	Масштаб
Разраб.		Зубрин		13.81			см. табл.	1:10
Провер.		Тищук			Сборочный чертеж			
Т. конт.		Тищук				Лист 1	Листов 2	
Руков.		Бойко				Гослесхоз СССР		
Н. контр.		Григорив				союзгипролесхоз		
Утв.						Киевский филиал		

Копировал Герман Формат А2

ТД143.02.00.000 СБ

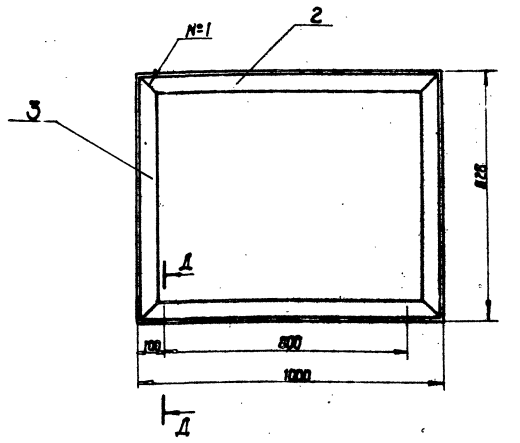

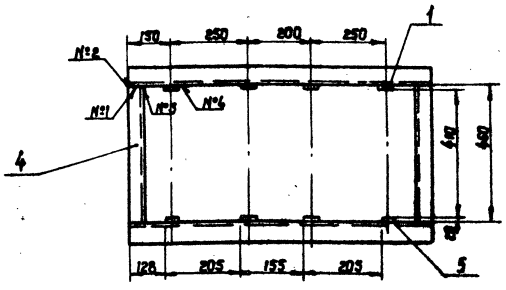

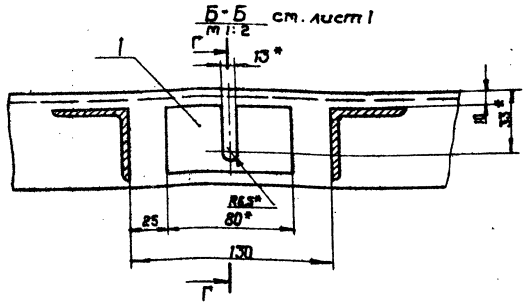

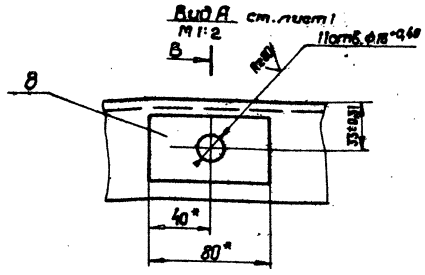

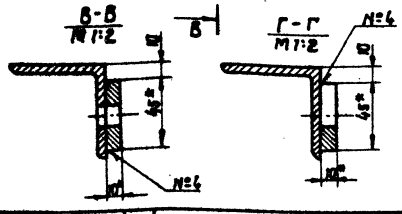

Изм.	Лист	№ докум.	Подп.	Дата	ТД143.02.00.000 СБ	Лист 2

Копировал Краснова

№ стр.	Обозначение	Наименование	Куда входит: Обозначение	Кол.	Общее кол-во	Примечание
1	ТД144.00.00.000	Барабан галтовочный			1	
2	ТД144.01.00.000	Рама	ТД144.00.00.000	1	1	
3	ТД144.02.00.000	Барабан	ТД144.00.00.000	1	1	
4	ТД144.02.01.000	Крышка	ТД144.02.00.000	1	1	
5	ТД144.02.02.000	Барабан	ТД144.02.00.000	1	1	
6	ТД144.02.02.000	Барабан	ТД144.02.02.000	1	1	
7	ТД144.03.00.000	Крышка	ТД144.00.00.000	1	1	
8	ТД144.04.00.000	Ограждение	ТД144.00.00.000	1	1	
9	ТД144.05.00.000	Муфта	ТД144.00.00.000	1	1	
10	ТД144.06.00.000	Отсос	ТД144.00.00.000	1	1	
11						
12						
13						
14						
15						
16						
17						
18						
19						
20						
21						
22						
23						
24						
25						
26						

8175/4 10

Изм.	Лист	№ докум.	Подп.	Дата	ТД144.00.00.000 ВС			
Разраб.		Григорий			Барабан галтовочный	Лит.	Лист	Листов
Провер.		Зубрин						1
Рук.		Бойко			Ведомость спецификаций	Гослесхоз СССР Союзгипролесхоз Киевский филиал		
Н.контр.		Зубрин						
Утв.								

Копировал Краснова

формат А3

Типовой проект 411-2-144

Формат	Зона	Поз.	Обозначение	Наименование	Кол.	Примечание
				Документация		
А2			ТД144.00.00.000 СБ	Сборочный чертеж		
				Сборочные единицы		
А4		1	ТД144.01.00.000	Рама	1	
А4		2	ТД144.02.00.000	Барабан	1	
А4		3	ТД144.03.00.000	Крышка	1	
А4		4	ТД144.04.00.000	Ограждение	1	
А4		5	ТД144.05.00.000	Муфта	1	
А4		6	ТД144.06.00.000	Отсос	1	
				Детали		
А3		7	ТД144.00.00.001	Звездочка	1	
А4		8	ТД144.00.00.002	Палец	1	
А4		9	ТД141.00.00.002-01	Ограждение	1	

Подпись и дата | Взам. инв. № | Инв. № дубл. | Подпись и дата | Инв. № подл.

Изм.	Лист	№ докум.	Подпись	Дата
Разраб.	Григорий			04.81
Провер.	Зубрин			04.81
Рук.	Войко			04.81
Н.контр.	Тищук			04.81
Утв.				04.81

ТД144.00.00.000

Барабан галтовочный

Лит.	Лист	Листов
	1	3

Гослесхоз СССР союзгипролесхоз Киевский филиал

Копировал Герман — Формат А4

Формат	Зона	Поз.	Обозначение	Наименование		Примечание
				Стандартные изделия		
				Болты: ГОСТ 7798-70		
		10		М8×30.58	4	
		11		М8×50.58	4	
		12		М10×30.58	3	
		13		М12×40.58	4	
		14		М16×55.58	4	
				Гайки: ГОСТ 5915-70		
		15		М8.5	8	
		16		М10.5	8	
		17		М12.5	4	
		18		М16.5	4	
				Шайбы: ГОСТ 6402-70		
		19		8-65Г	8	
		20		10-65Г	8	
		21		12-65Г	4	
		22		16-65Г	4	
				Шайбы: ГОСТ 11371-78		
		23		8-02	8	
		24		10-02	8	
		25		12-02	4	
		26		16-02	4	

Подпись и дата | Взам. инв. № | Инв. № дубл. | Подпись и дата | Инв. № подл.

Изм.	Лист	№ докум.	Подпись	Дата

ТД 144.00.00.000

Лист 2

Копировал Герман — Формат А4

Формат	Зона	Поз.	Обозначение	Наименование		Примечание
				Прочие изделия		
		23		Электродвигатель 4А90L8В, N=1,1кВт, n=750 об/мин ГОСТ 19523-74	1	
		24		Редуктор 4-63-20-21-2	1	
		25		Цепь ПР-15,875-2300 ГОСТ 13568-75	1,3	м
		26		Звено П-ПР-15,875-2300 ГОСТ 13568-75	1	

Подпись и дата | Взам. инв. № | Инв. № дубл. | Подпись и дата | Инв. № подл.

Изм.	Лист	№ докум.	Подпись	Дата

ТД 144.00.00.000

Лист 3

Копировал Герман — Формат А4

ТД 144.00.00.002

Rz80 √(√)

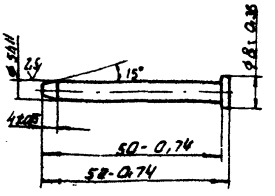

8175/4 11

Подп. и дата | Взам. инв. № | Инв. № дубл. | Подп. и дата | Инв. № подл.

Изм.	Лист	№ докум.	Подп.	Дата
Разраб.	Григорий			04.81
Провер.	Зубрин			04.81
Т.контр.	Тищук			04.81
Рук.	Войко			04.81
Н.контр.	Зубрин			04.81
Утв.				04.81

ТД 144.02.00.002

Палец

Литера	Масса	Масштаб
	0,05	1:1

Лист	Листов

Сталь 35 ГОСТ 1050-74

Гослесхоз СССР союзгипролесхоз Киевский филиал

Копировал Герман — Формат А4

ТД 144.00.00.000 СБ

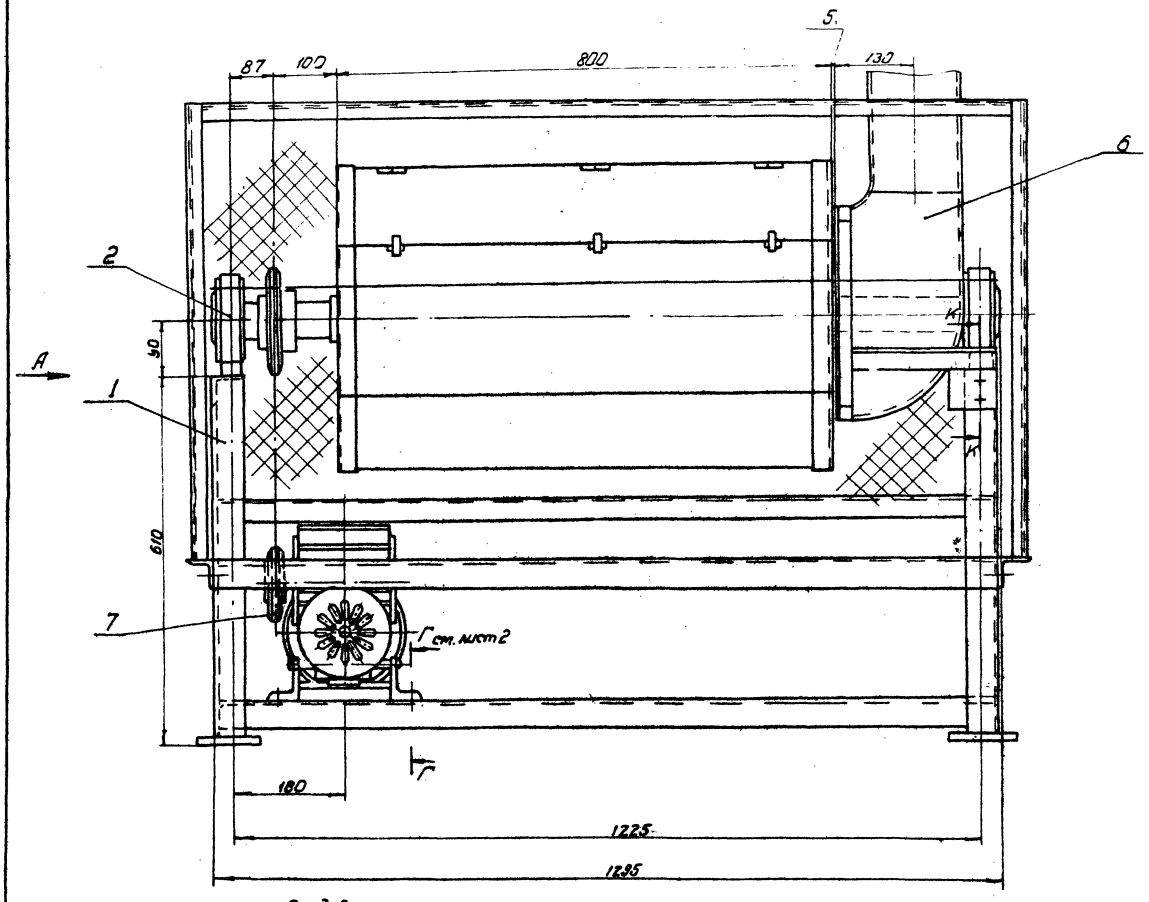

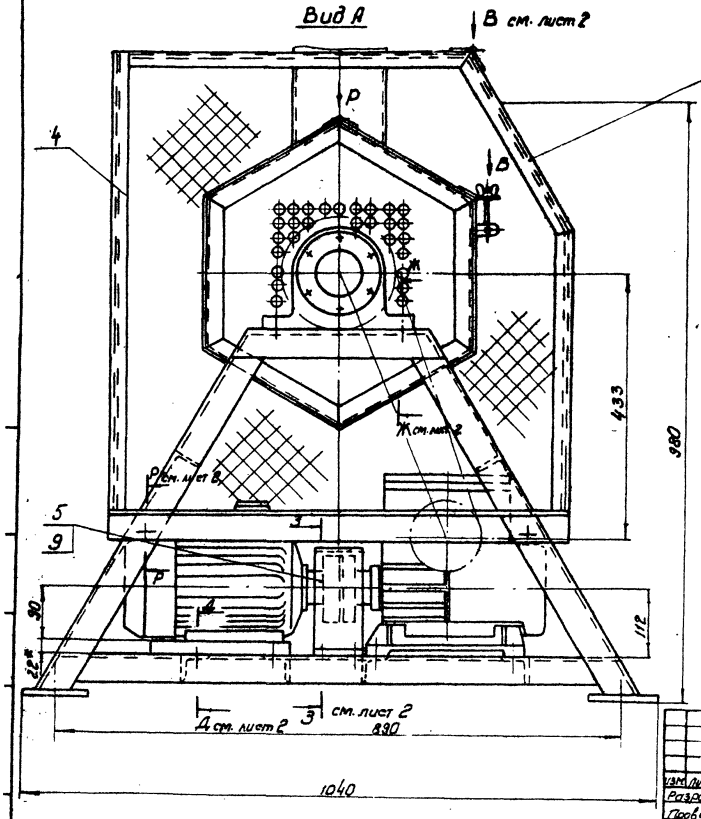

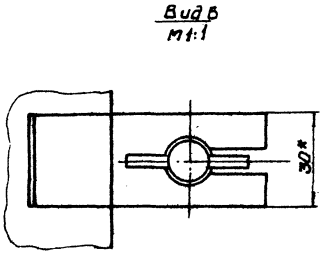

Техническая характеристика

1. Частота вращения барабана - 23 об/мин.
2. Привод электродвигатель 4А90 L В8; N=1,1 квт. n= 750 об/мин; редуктор 4-63-20-2-1-2.

Металлоконструкции после монтажа и пробного пуска:
грунтовать - грунтовка ФЛ-0,3-К ГОСТ 9109-76;
красить - эмаль ПФ-115 (серая) ГОСТ 6465-76.

2. Размеры для справок.

8175/4 12

					ТД 144.00.00.000 СБ			
Изм.	Лист	№ докум.	Подпись	Дата	Барабан галтовочный сборочный чертеж	Литера	Масса	Масшт.
Разраб.		Григорьев		04.81		Т - Р	192	1:5
Провер.		Зубрин		04.81		Лист 1	Листов 2	
Т.конт.		Тищук		04.81		Гослесхоз СССР Союзгипролесхоз Киевский филиал		
Рукоп.		Бойко		04.81				
Н.конт.		Зубрин		04.81				
Утв.		Задависвеча		04.81				

Копировал Герман

Формат А2

Г-Г
М1:1

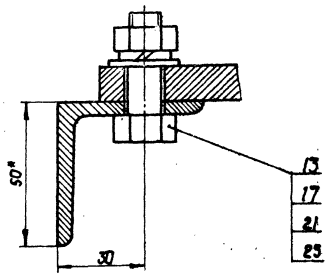

Д-Д
М1:1

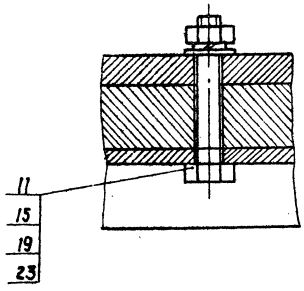

Ж-Ж
М1:1

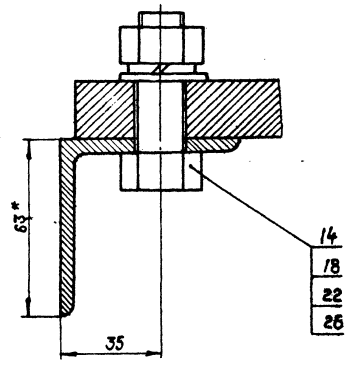

З-З
М1:2

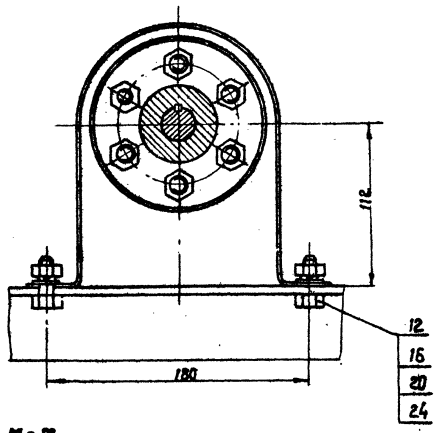

К-К
М1:2

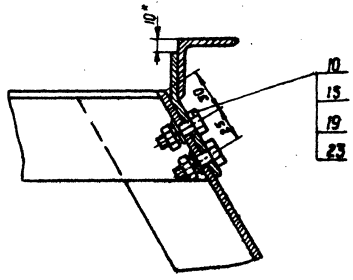

М-М
М1:1

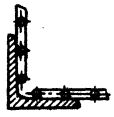

Вид В
М1:1

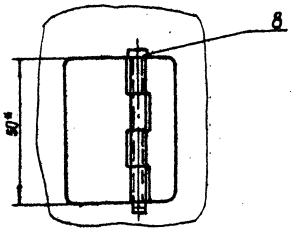

Вид Р
М1:1

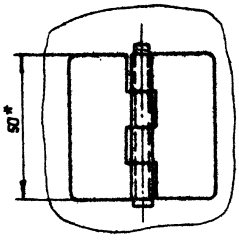

Р-Р
М1:1

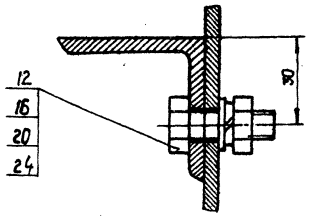

8175/4 13

Изм.	Лист	№ докум.	Подп.	Дата	ТД144.00.00.000СБ	Лист 2

Копировал Кранова формат А2

ТД 144 00 00 ЧЧ

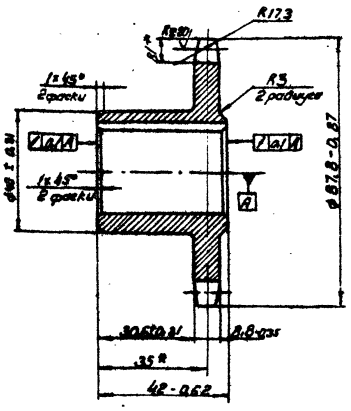

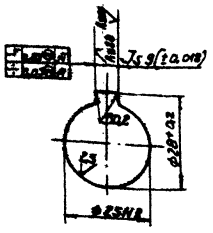

Число зубьев		z	16
Сопрягаемая шестерня	Шаг	t	15,875
	Диаметр ролика	D	10,16
Профиль зуба по ГОСТ 591-69		–	Эвольвентный
Класс точности по ГОСТ 592-65		–	3
Диаметр окружности впадин		D_i	71,05-0,74
Допуск на разность шагов		δt	0,06
Радиальное биение окружности впадин		f_D	0,2
Торцовое биение зубчатого венца		–	0,2
Диаметр делительной окружности		d	81,37
Сопрягаемая шестерня	Ширина внутренней пластины	b	14,73
	Расстояние между внутренними пластинами	$B_{вн}$	9,65

1. Вены h 2,5...3, HRC 45...50
2. * Размеры для справок.

Изм.	Лист	№ докум.	Подп.	Дата	ТД 144.00.00.001		
Разраб.		Григорьев		01.81	Звездочка	Литера	Масса	Масштаб
Пров.		Зубрин		01.81			1	1:1
Т. контр.		Гищук		04.81		Лист	Листов 1
Рук.		Бройко		04.81		Гослесхоз СССР Союзгипролесхоз Киевский филиал	
Н. контр.		Зубрин		04.81			
Утв.				04.81	Сталь 45 ГОСТ 1050-74		

Копировал Герман Формат А3

Поз.	Обозначение	Наименование	Кол.	Примечание
		Документация		
А4	ТД 144.01.00.000СБ	Сборочный чертеж		
		Детали		
А4	1 ТД 144.01.00.001	Уголок	8	
*	2 ТД 144.01.00.001-01	Уголок	8	Сб. черт. 02 ТП 144.01.00
А4	3 ТД 144.01.00.002	Врезка	8	
*	4 ТД 144.01.00.002-01	Врезка	4	Сб. черт. 02 ТП 144.01.00
*	5 ТД 144.01.00.002-02	Врезка	8	Сб. черт. 02 ТП 144.01.00
А4	6 ТД МВ.00.00.002-03	Уголок	2	Сб. черт. 15 ТМ 144.00.00
А4	7 ТД 130.01.01.003-02	Пята	4	
А4	8 ТД 144.01.00.005	Уголок	2	0,4 кг
		Угольник 63х63х5 ГОСТ 8509-72		
		Ст.3 ГОСТ 535-79		
		P_c = 110 кН		
БЧ	9 ТД 144.01.00.006	Лист	1	
		В-ПН-22 ГОСТ 14903-74		
		3. Ст.3кп ГОСТ 14637-79		
		185 А 185х800 А ГОСТ		

Изм.	Лист	№ докум.	Подп.	Дата	ТД 144.01.00.000		
Разраб.		Григорьев		01.81	Рама	Лит.	Лист	Листов
Пров.		Зубрин		04.81				
Рук.		Гищук		04.81		Гослесхоз СССР Союзгипролесхоз Киевский филиал	
Н. контр.		Зубрин		04.81			
Утв.				04.81			

Копировал Герман Формат А4

ТД 144 00 10 ЧЧ

ТД 144.01.00.001

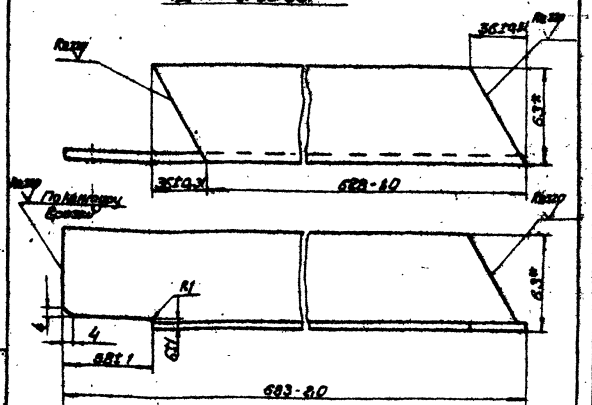

ТД 144.01.00.001-01 - зеркальное отражение
М 1:4

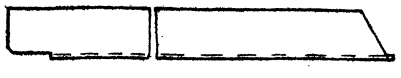

* Размеры для справок

14

8173/4

Изм.	Лист	№ докум.	Подп.	Дата	ТД 144.01.00.001		
Разраб.		Григорьев		01.81	Уголок	Литера	Масса	Масштаб
Пров.		Зубрин		01.81		Г-А	3,1	1:2
Т. контр.		Гищук		01.81		Лист	Листов 1
Рук.		Бройко		01.81		Гослесхоз СССР Союзгипролесхоз Киевский филиал	
Н. контр.		Зубрин		01.81			
Утв.					Угольник 63х63х5 ГОСТ 8509-72 Ст.3 ГОСТ 535-79		

Копировал Герман Формат А4

ТД 144.01.00.000 СБ

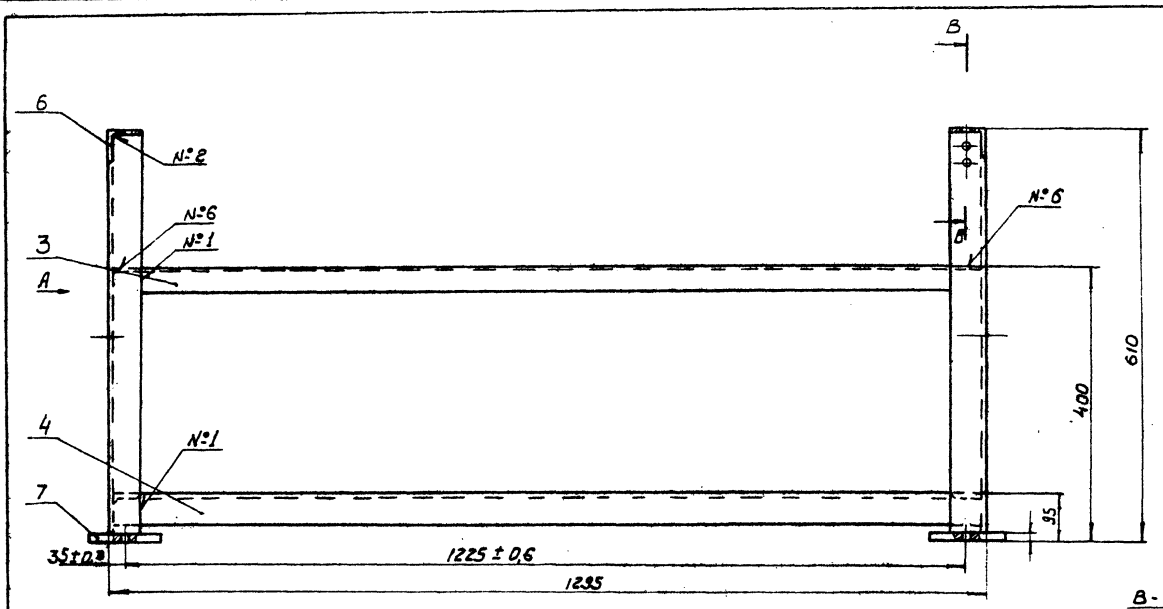

В-В
М 1:2

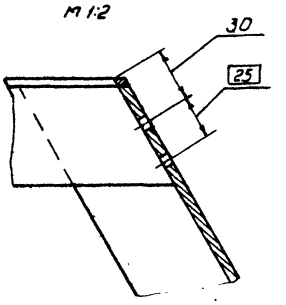

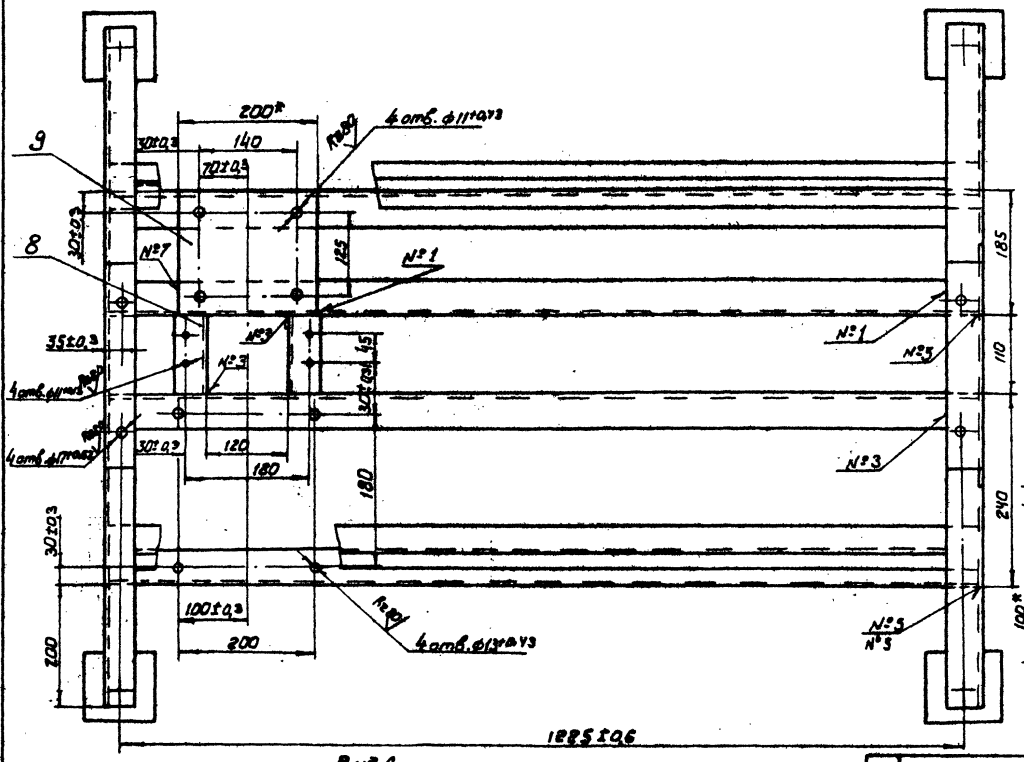

Б-Б
М 1:2

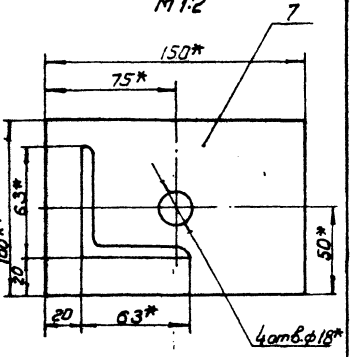

Вид А

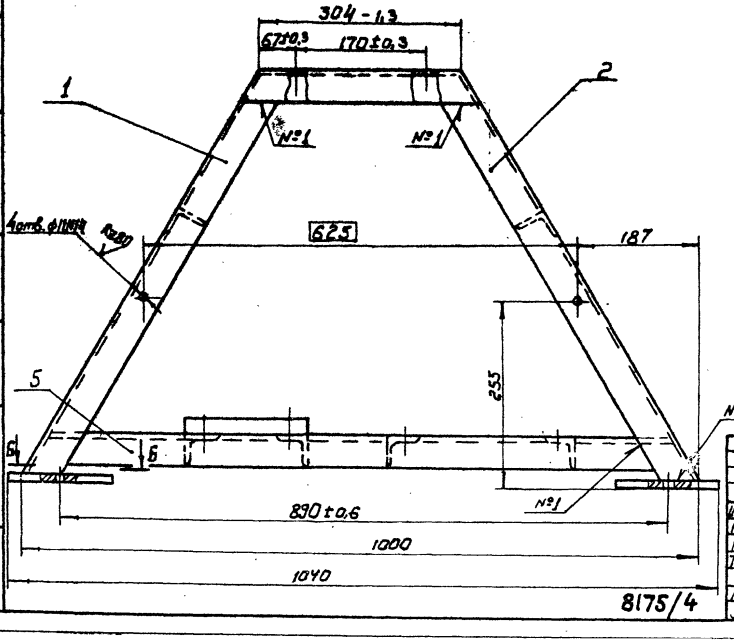

Номер шва	Обозначение шва	Требования к шву	Количество швов
1	С2		24
2	У2		4
3	Т1-△5		4
4	Т1-△5 ⌋		4
5	Т3-△5		6
6	Т3-△5 ⌋		4
7	Н2-△5		4

1. Сварные швы по ГОСТ 5264-69.
2. * Размеры для справок.
3. Неуказанные предельные отклонения размеров: валов - по h16, отверстий - по H16, прочих - $\pm\frac{IT16}{2}$.
4. Масса наплавленного металла - 0,57 кг.

15

Изм.	Лист	№ докум.	Подп.	Дата
Разраб.		Григорив		
Пробер.		Зубрин		
Т. контр.		Тимчук		
Рук.		Бойко		
Н. контр.		Зубрин		
Утв.		Задвижков		

ТД 144.01.00.000 СБ

Рама
Сборочный чертеж

Литера	Масса	Масштаб
	57	1:5

Лист 1 Листов 1

Госплехоз СССР
Союзгипролесхоз
Киевский филиал

8175/4

Копировал Герман

Формат А2

Альбом IV

Типовой проект 411-2-144

ТД 144.01.00.002

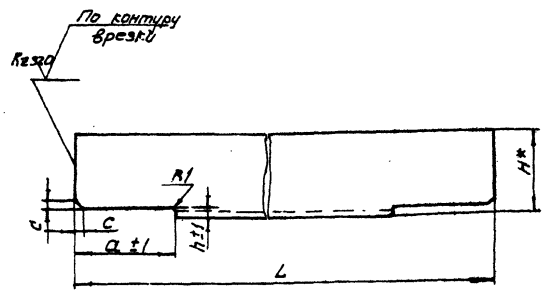

Обозначение	c±2/3	h	a±1	L	H*	Масса, кг
ТД 144.01.00.002	5	6	58	1323-3,1	50	4,9
-01	5	6	58	878-2,3	50	3,4
-02	7	6	58	1323-3,1	63	6,2
-03	3	5	21	1375-3,1	25	2,0
-04	9	8	68	564-1,75	75	5,0

*Размер для справок

ТД 144.01.00.002

Изм.	Лист	№ докум.	Подпись	Дата
Разраб.		Григорив		04.81
Провер.		Зубрин		04.81
Т.конт.		Тищук		04.81
Рук.		Бойко		04.81
Н.контр.		Зубрин		04.81
Утв.				

Врезка

Литера: Т - Р; Масса: сч. табл.; Масштаб: 1:2

Лист; Листов 1

Угольник: Б50х50х5 ГОСТ 8509-72; Ст.3 ГОСТ 535-79

Гослесхоз СССР Союзгипролесхоз Киевский филиал

Копировал Герман

Формат А4

Формат	Зона	Поз.	Обозначение	Наименование	Кол.	Примечание
				Документация		
А3			ТД 144.02.01.000 СБ	Сборочный чертеж		
				Детали		
А4		1	ТД 144.02.01.101	Кронштейн	3	
А4		2	ТД 141.01.00.023-01	Петля	3	
Б4		3	ТД 144.02.01.003	Крышка	1	2,3кг
				Лист Б-ПН-15 ГОСТ 19903-74		
				3-IV. Ст3 кп ГОСТ 16523-70		
				250h16х800h16		

Подп. и дата; Инв. № дубл.; Взам. инв. №; Подп. и дата; Инв. № дубл.

ТД 144.02.01.000

Изм.	Лист	№ докум.	Подпись	Дата
Разраб.		Григорив		04.81
Провер.		Зубрин		04.81
Рук.		Бойко		04.81
Н.контр.		Тищук		04.81
Утв.				

Крышка

Лит.; Лист; Листов 1

Гослесхоз СССР Союзгипролесхоз Киевский филиал

Копировал Герман

Формат А4

Формат	Зона	Поз.	Обозначение	Наименование	Кол.	Примечание
				Документация		
А2			ТД 144.02.00.000 СБ	Сборочный чертеж		
				Сборочные единицы		
А4		1	ТД 144.02.01.000	Крышка	1	
А4		2	ТД 144.02.02.000	Барабан	1	
А4		3	ТД 139.03.01.000	Корпус подшипника	2	
				Детали		
А3		4	ТД 144.02.00-001	Звездочка	1	
А4		5	ТД 139.03.00-002	Крышка глухая	2	
А3		6	ТД 139.03.00-003	Крышка	2	
А4		7	ТД 139.03.00-004	Прокладка	4	
				Стандартные изделия		
		8		Болт 7002-0563	3	
				ГОСТ 14724-69		

ТД 144.02.00.000

Изм.	Лист	№ докум.	Подпись	Дата
Разраб.		Григорив		04.81
Провер.		Зубрин		04.81
Рук.		Бойко		04.81
Н.контр.		Тищук		04.81
Утв.				

Барабан

Лит.; Лист 1; Листов 2

Гослесхоз СССР Союзгипролесхоз Киевский филиал

Копировал Герман

Формат А4

8175/4

Формат	Зона	Поз.	Обозначение	Наименование	Кол.	Примечание
		9		Болт М8х20.58	8	
				ГОСТ 7798-70		
		10		Винт М10х16	1	
				ГОСТ 1476-75		
		11		Гайка М8.35	3	
				ГОСТ 3032-76		
		12		Шайба 8-65Г	8	
				ГОСТ 6402-70		
		13		Шпонка 16х10х45	1	
				ГОСТ 23360-78		
		14		Кольцо 80	1	
				ГОСТ 2833-77		
		15		Кольцо 1А-50	2	
				ГОСТ 13940-68		
		16		Кольцо СГ71-54-6	2	
				ГОСТ 6418-67		
		17		Подшипник 1210	2	
				ГОСТ 5720-75		
		18		Ось 22-5d 11х55. Ст.3	3	
				ГОСТ 9650-71		
		19		Ось 22-8d 11х25. Ст.3	3	
				ГОСТ 9650-71		
		20		Шплинт 1,2х10	3	
				ГОСТ 397-79		
		21		Шплинт 2х10	3	
				ГОСТ 397-79		
						16

Подп. и дата; Инв. № дубл.; Взам. инв. №; Подп. и дата; Инв. № подл.

ТД 144.02.00.000

Лист 2

Изм. Лист № докум. Подпись Дата

Копировал Герман

Формат А4

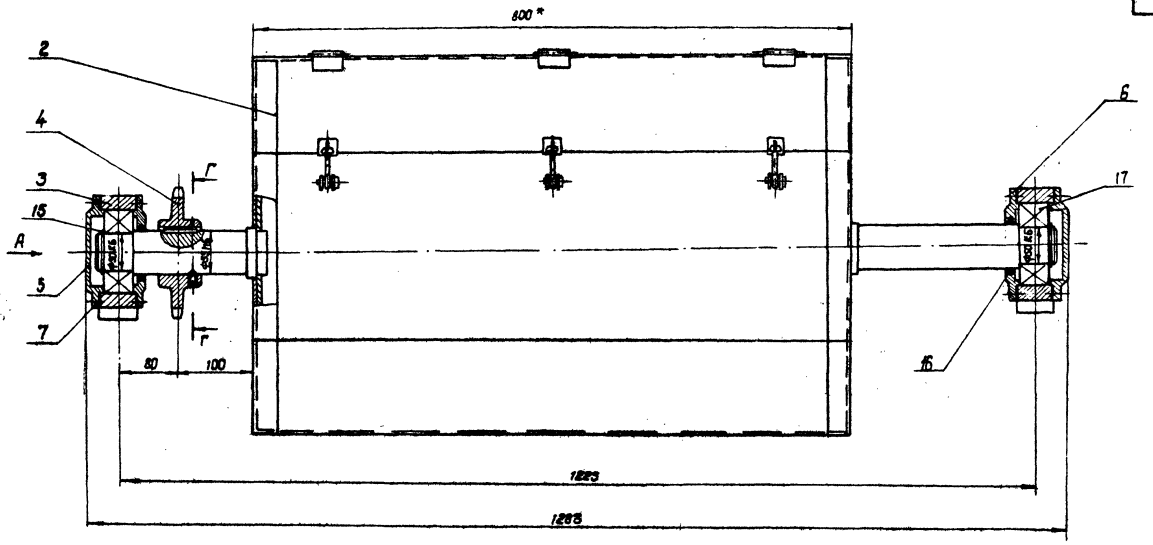

Вид Б
М1:1

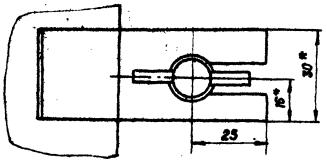

Вид А

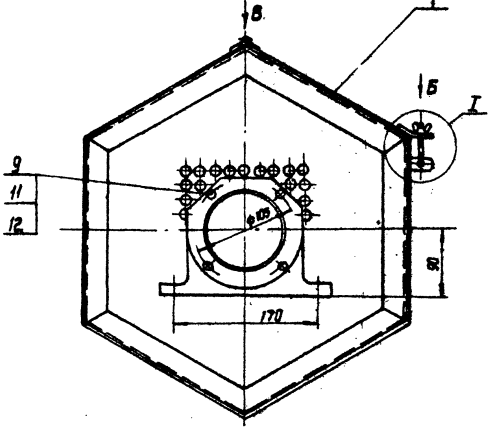

Г-Г
М1:1

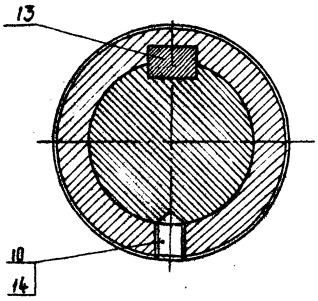

Д-Д
М1:1

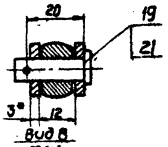

Вид В
М1:1

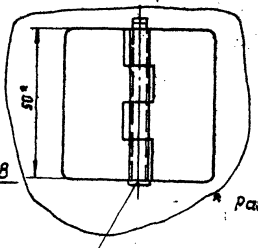

I
М1:1

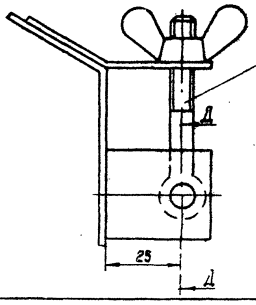

* Размер для справок.

17
8175/4

					ТД144.02.00.000 СБ		
Изм.	Лист	№ докум.	Подп.	Дата	Барабан Сварочный чертеж	Лит.	Масса	Масштаб
Разраб.		Григорьев		05.91			65	1:4
Пров.		Зубрин		05.91		Лист	Листов 1
Т. контр.		Гицук		05.91		Гослесхоз СССР СОЮЗГИПРОЛЕСХОЗ Киевский филиал
Рук.		Брайко		05.91		
Н. контр.		Зубрин		05.91		
Утв.		Заболотный		05.91		

Копировал Краснова

Формат А2

Типовой проект 411-2-144 Альбом

ТД 144.02.00.004

Число зубьев		z	25
Сопряжаемая цепь	Шаг	t	15,875
	Диаметр ролика	D	10,16
Профиль зуба по ГОСТ 591-69		—	со смещением
Класс точности по ГОСТ 591-69		—	3
Наибольшая хорда		L_x	11607-0,87
Допуск на разность шагов		δt	0,06
Радиальное биение окружности впадин		E_0	0,2
Торцовое биение зубчатого венца		—	0,2
Диаметр делительной окружности		d_d	126,66
Сопряжаемая цепь	Ширина внутренней пластины	в	14,73
	Расстояние между внутренними пластинами	$в_{вн}$	9,65

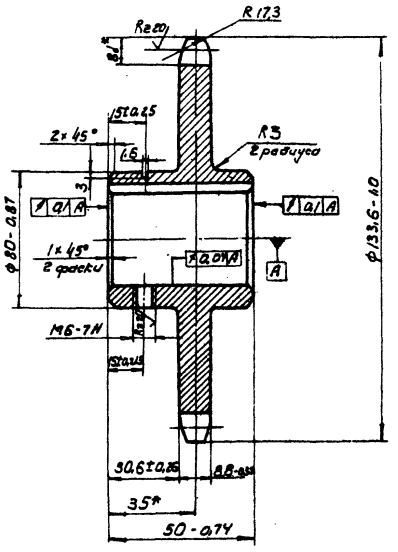

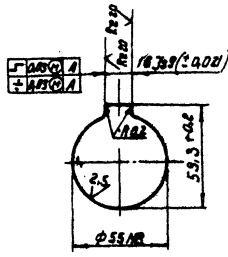

1. Отжечь
2. Венец h 2,5...3; HRC 45...50
3. * Размеры для справок

					ТД 144.02.00.004			
изм.	Лист	№ докум.	Подп.	Дата	Звездочка	Литера	Масса	Масштаб
Разраб.		Григорив		04.81		Т - Р	2,1	1:2
Провер.		Зубрин		04.81		Лист	Листов 1	
Т. контр.		Тищук		04.81				
Руков.		Бойко			Сталь 45 ГОСТ 1050-74	Гослесхоз СССР союзгипролесхоз Киевский филиал		
Н. контр.		Зубрин		04.81				
Утв.								

8175/4

Копировал Герман Формат А3

ТД 144.02.01.000 СБ

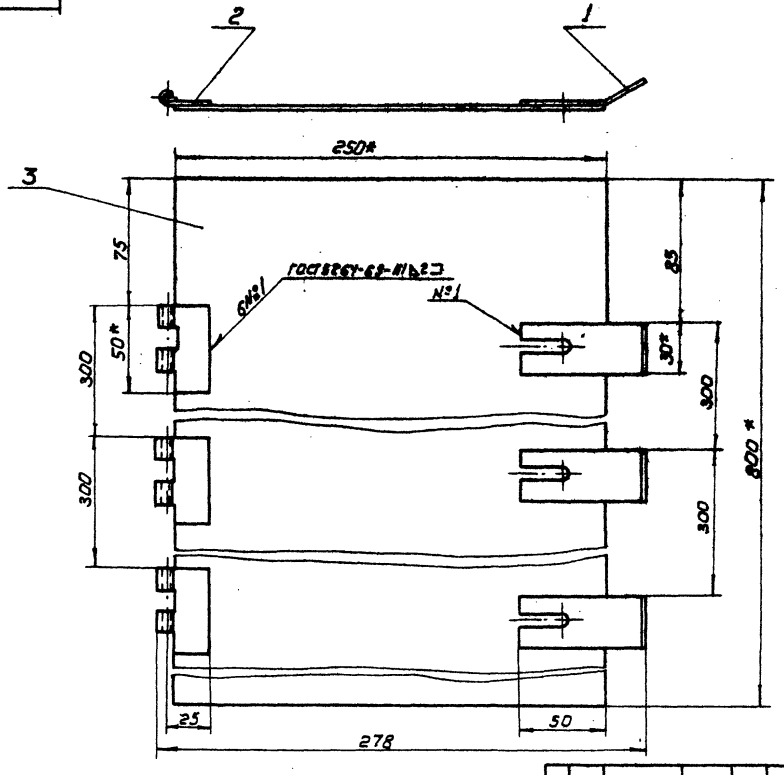

1. * Размеры для справок.
2. Предельные отклонения размеров: валов - по h16, отверстий - H16, прочих - $\pm\frac{J16}{2}$;
3. Масса наплавленного металла 18

					ТД 144.02.01.000 СБ			
изм.	Лист	№ докум.	Подп.	Дата	Крышка	Литера	Масса	Масштаб
Разраб.		Григорив		04.81	Сборочный чертеж	Т - Р		1:2
Провер.		Зубрин		04.81		Лист	Листов 1	
Т. контр.		Тищук		04.81				
Руков.		Бойко				Гослесхоз СССР союзгипролесхоз Киевский филиал		
Н. контр.		Зубрин		04.81				
Утв.								

8175/4

Копировал Герман Формат А3

ТД 144.02.01.101

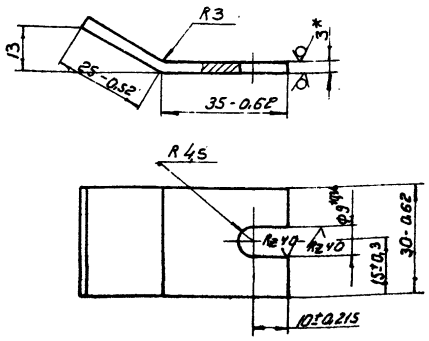

* Размер для справок.

Изм.	Лист	№ докум.	Подп.	Дата
Разраб.		Григорьев		04.81
Провер.		Зубрин		04.81
Т. контр.		Тищук		04.81
Рук.		Бойко		04.81
Н. контр.		Зубрин		04.81
Утв.				

Кронштейн

Лит.	Масса	Масштаб
	0.04	1:1
Лист	Листов 1	

Гослесхоз СССР Союзгипролесхоз Киевский филиал

Лист 6-ПН-3 ГОСТ 19903-74
3-IV Ст3кп ГОСТ 16523-70

Копировал Герман Формат А4

ТД 144.02.02.102

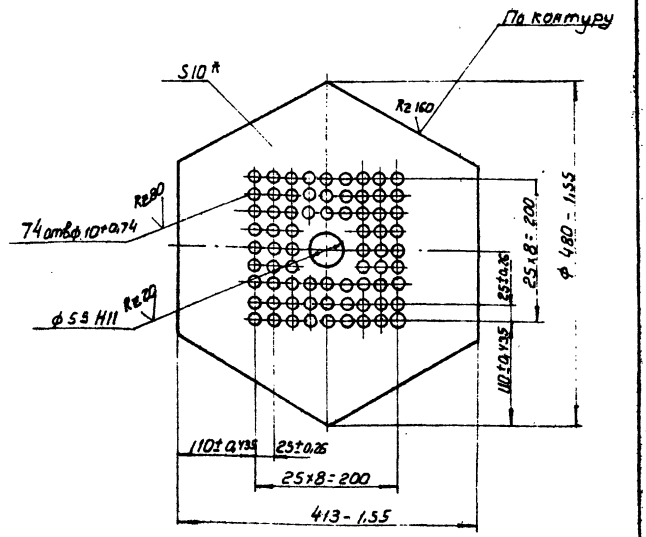

* Размер для справок

Изм.	Лист	№ докум.	Подп.	Дата
Разраб.		Григорьев		04.81
Провер.		Зубрин		04.81
Т. контр.		Тищук		04.81
Руков.		Бойко		04.81
Н. контр.		Зубрин		04.81
Утв.				

Стенка

Лит	Масса	Масштаб
	14.8	1:5
Лист	Листов 1	

Гослесхоз СССР Союзгипролесхоз Киевский филиал

Лист 6-ПН-10 ГОСТ 19903-74
3Ст3 кп ГОСТ 14637-79

Копировал Герман Формат А4

8175/4

Инв. № подл. | Подпись и дата | Взам. инв. № | Инв. № дубл. | Подпись и дата

Формат	Зона	Поз.	Обозначение	Наименование	Кол.	Примечание
				Документация		
А2			ТД 144.02.02.000 СБ	Сборочный чертеж		
				Сборочные единицы		
А2			ТД 144.02.02.010	Барабан	1	

Изм.	Лист	№ докум.	Подп.	Дата
Разраб.		Григорьев		04.81
Провер.		Зубрин		04.81
Рук.		Бойко		04.81
Н. контр.		Тищук		04.81
Утв.				

ТД 144.02.02.000

Барабан

Лит.	Лист	Листов
		1

Гослесхоз СССР Союзгипролесхоз Киевский филиал

Копировал Герман Формат А4

Формат	Зона	Поз.	Обозначение	Наименование	Кол.	Примечание
				Документация		
А2			ТД 144.02.02.010	Сборочный чертеж		
				Детали		
А3		1	ТД 144.02.02.101	Уголок	2	
А2		2	ТД 144.02.02.102	Стенка	2	
А3		3	ТД 141.01.00.023-01	Петля	3	
А3		4	ТД 141.02.01.011-03	Цапфа	1	
А3		5	ТД 141.02.01.011-02	Цапфа	1	
Бч		6	ТД 144.02.02.103	Лист	5	2,4 кг.
				Лист Б-ПН-2Б ГОСТ 19903-74		
				3-IV. Ст. 3 кп ГОСТ 16523-70		
				250-1.3х800-1.3		
Бч		7	ТД 144.02.02.104	Кронштейн	6	0,07 кг
				Лист Б-ПН-3 ГОСТ 19903-74		
				3-IV-Ст.3 кп ГОСТ 16523-70		
				20 h 16х 3.5 h-16		

19

Изм.	Лист	№ докум.	Подпись	Дата
Разраб.		Григорьев		04.81
Провер.		Зубрин		04.81
Рук.		Бойко		04.81
Н. контр.		Тищук		04.81
Утв.				

ТД 144.02.02.010

Барабан

Лит.	Лист	Листов
	1	

Гослесхоз СССР Союзгипролесхоз Киевский филиал

Копировал Герман Формат А4

ТД144.02.01.000СБ

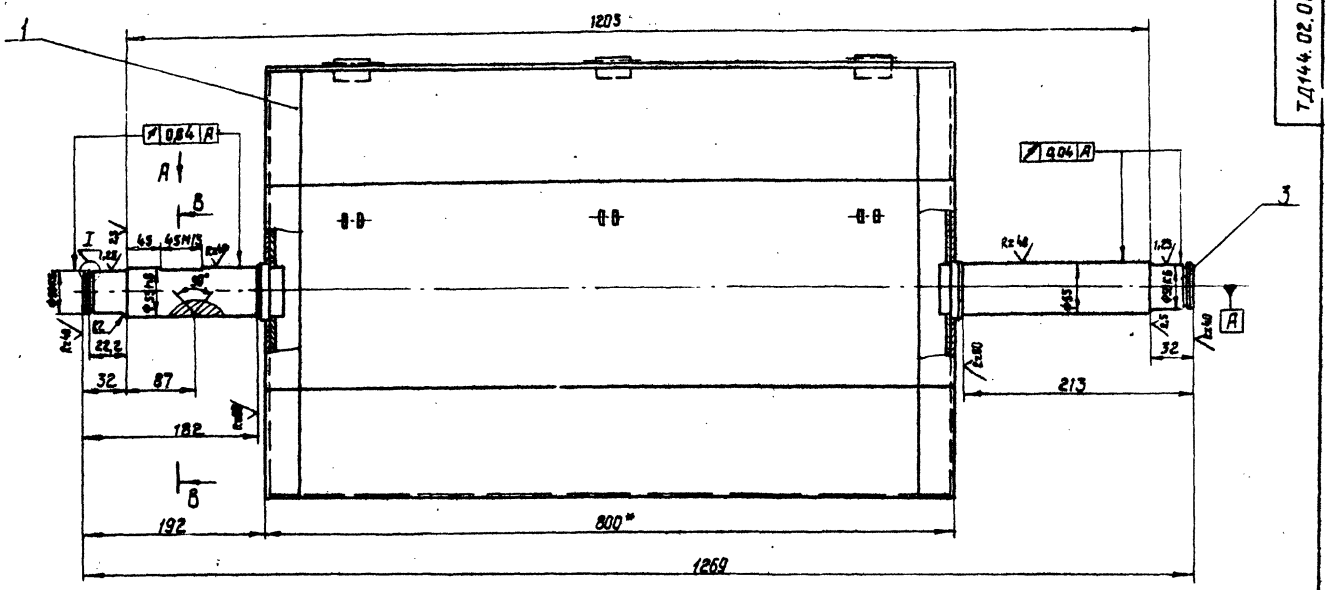

I
M5:1

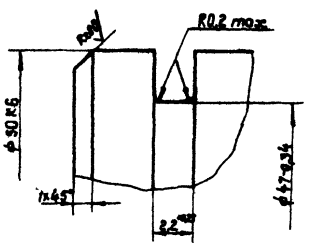

Вид А
M1:1

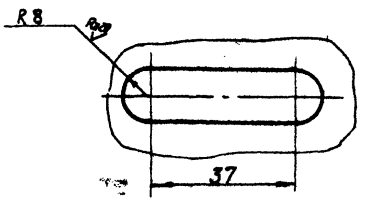

В-В
M1:1

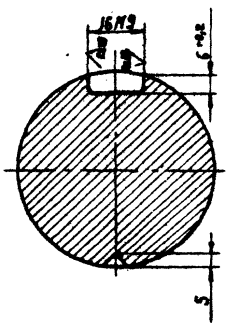

Вид А

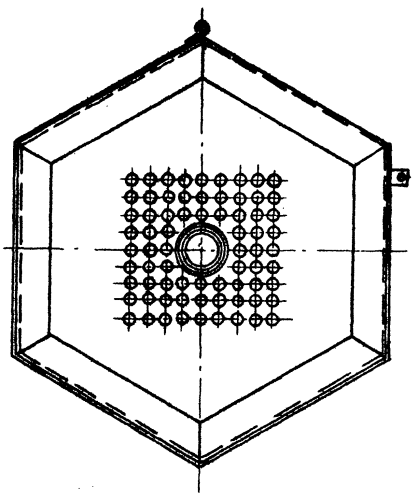

1.* Размеры для справок.

2. Неуказанные предельные отклонения размеров: валов - по h14, отверстий - H14, прочих - $\pm \frac{J14}{2}$.

8175/4

20

					ТД144.02.02.000 СБ			
Изм	Лист	№докум.	Подп.	Дата	Барабан Сборочный чертеж	Лит.	Масса	Масштаб
Разраб.		Григорив					4 7,5	1:4
Провер.		Зудрин		03.81		Лист	Листов 1	
Т. контр.		Тищук		03.81				
Руков.		Байко						
Н. контр.		Тищук		03.81				
Утв.								

Гослесхоз ССР
Союзгипролесхоз
Киевский филиал

Копировал Красноба формат А2

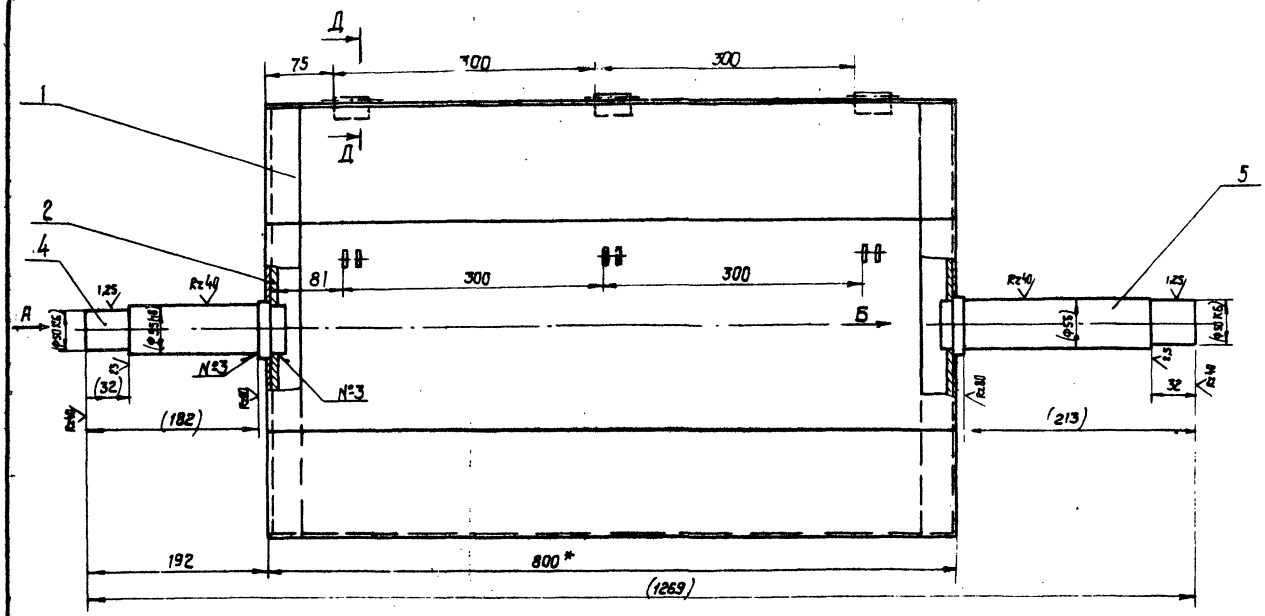

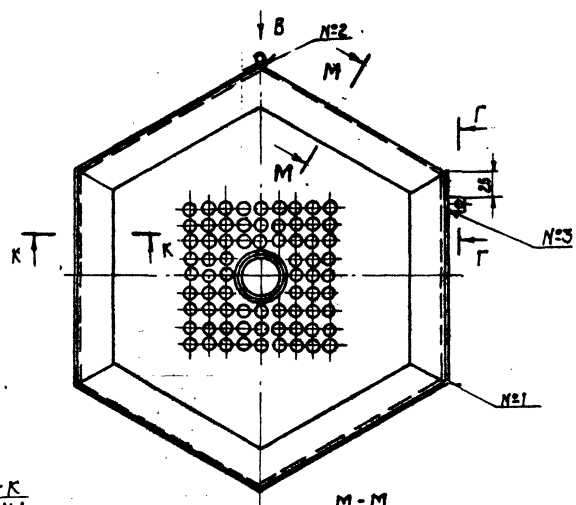

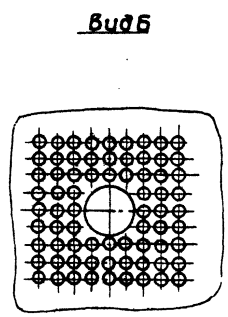

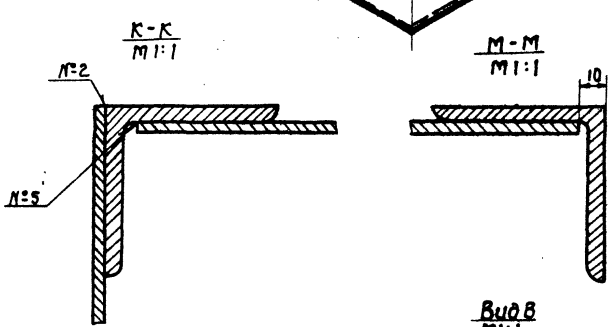

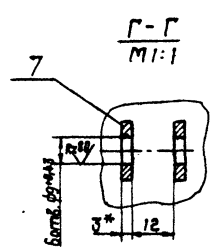

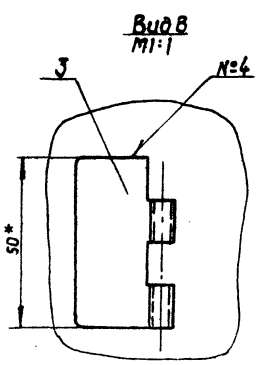

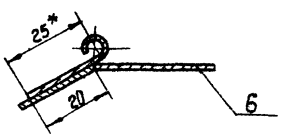

Номер шва	Обозначение шва	Требования ко шву	К-во швов
1	С2		8
2	У2		12
3	Т1-Δ5		4
4	Т3-Δ2		6
5	Н1-Δ2		3
6	Н2-Δ2		12

1.* Сварные швы по гост 5264-80.
2.* Размеры для справок.
3. Неуказанные предельные отклонения размеров: $\pm \frac{\text{УПБ}}{2}$;
4. Масса наплавленного металла - 0,4 кг

21

Изм	Лист	№ докум.	Подп.	Дата	ТД144.02.02.010			
Разраб.		Григорив		03.81	Барабан Сборочный чертеж	Лит.	Масса	Масшт.
Провер.		Зубрин		03.81			40	1:5
Т. контр.		Тищук		03.81		Лист	Листов 1	
Руков.		Бойко				ГОСЛЕСХОЗ СССР СОЮЗГИПРОЛЕСХОЗ Киевский филиал		
Н. контр.		Зубрин		03.81				
Утв.								

8175/4

Копировал Краснова

Формат А2

ТД 144. 02.02.101

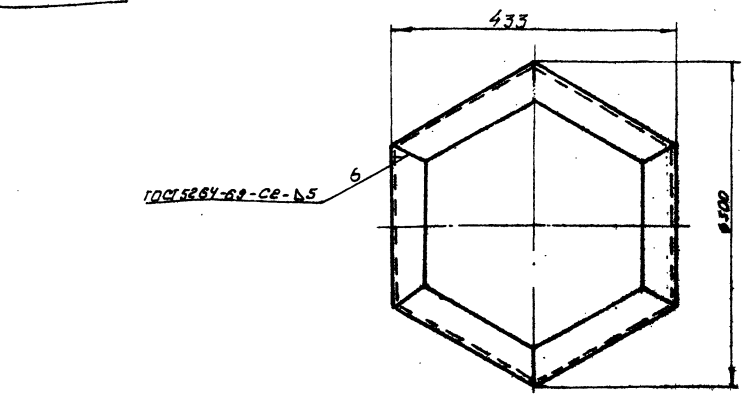

Развертка

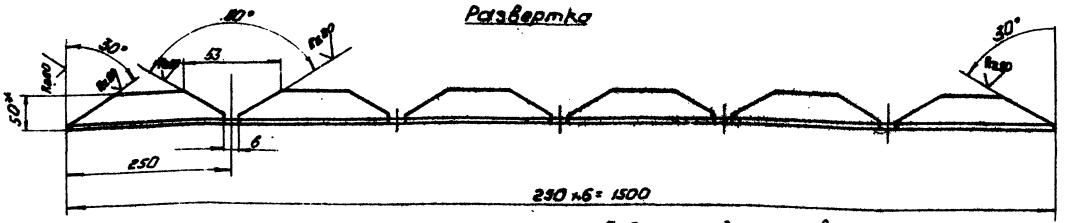

1* Размер для справок.

2. Предельные отклонения размеров: валов h14, прочих ±IT14/2.

					ТД 144. 02.02 101			
Разраб.	Григорик			01.81	Уголок	Литера	Масса	Масштаб
Провер.	Зубрин			01.81			5,3	1:5
Т.контр.	Чищук			01.81		Лист	Листов 1	
Рук.	Байко			01.81				
Н.контр.	Зубрин			01.81	Уголь ник 6 50×50×4 ГОСТ 8509-72 Ст.3 ГОСТ 535-79	Гослесхоз СССР союзгипролесхоз Киевский филиал		
Утв.								

Копировал Герман Формат А3

Формат	Зона	Поз.	Обозначение	Наименование	Кол.	Примечание
				Документация		
А3			ТД 144. 03.00. 000 СБ	Сборочный чертеж		
				Детали		
А4		1	ТД 141.01. 00.023-01	Петля		
Б4		2	ТД 144.03.00.001	Полоса	2	0,7 кг
				Полоса Б2 5×30 ГОСТ 103-76		
				Ст.3 ГОСТ 535-79		
				ℓ=345 h16		
Б4		3	ТД 144. 03.00. 002	Полоса	2	1,65 кг
				Полоса Б2 5×30 ГОСТ 103-76		
				Ст.3 ГОСТ 535-79		
				ℓ=1965 h16		
				Материалы		
		4		Проволока 3,0-О-С ГОСТ 3282-74	3,4	т
		5		Сетка Б5-20 ГОСТ 5336-69	0,5	м²

					ТД 144. 03.00. 000			
Изм.	Лист	№ докум.	Подпись	Дата		Лит.	Лист	Листов
Разраб.		Григорик		01.81	Крышка			1
Провер.		Зубрин		01.81		Гослесхоз СССР союзгипролесхоз Киевский филиал		
Рук.		Байко		01.81				
Н.контр.		Чищук		01.81				
Утв.								

Формат А4

Формат	Зона	Поз.	Обозначение	Наименование	Кол.	Примечание
				Документация		
А3			ТД 144. 05.00. 000 СБ	Сборочный чертеж		
				Детали		
А3		1	ТД 144. 05.00. 001	Полумуфта левая	1	
А3		2	ТД 144. 05.00. 002	Полумуфта правая	1	
А4		3	ТД 138. 01.04. 045	Втулка распорная	1	
А4		4	ТД 138. 01.04. 043	Втулка упругая	1	
А4		5	ТД 138. 01.04. 042	Палец	1	
				Стандартные изделия		
		6		Винт М8×14-058 ГОСТ 1479-75	2	
		7		Гайка М10-6 ГОСТ 5915-70	6	
		8		Шайба 10-65Г ГОСТ 6402-70	6	
		9		Кольцо 42 ГОСТ 2833-77	2	

8175/4

Инв.№ подл. | Подпись и дата | Взам. инв.№ | Инв.№ дубл. | Подпись и дата

					ТД 144. 05.00.000			
Изм.	Лист	№ докум.	Подпись	Дата		Лит.	Лист	Листов
Разраб.		Григорик		01.81	Муфта			1
Провер.		Зубрин		01.81		Гослесхоз СССР союзгипролесхоз Киевский филиал		
Рук.		Байко		01.81				
Н.контр.		Зубрин		01.81				
Утв.								

Копировал Герман Формат А4

ТД 144. 03. 00.000.СБ

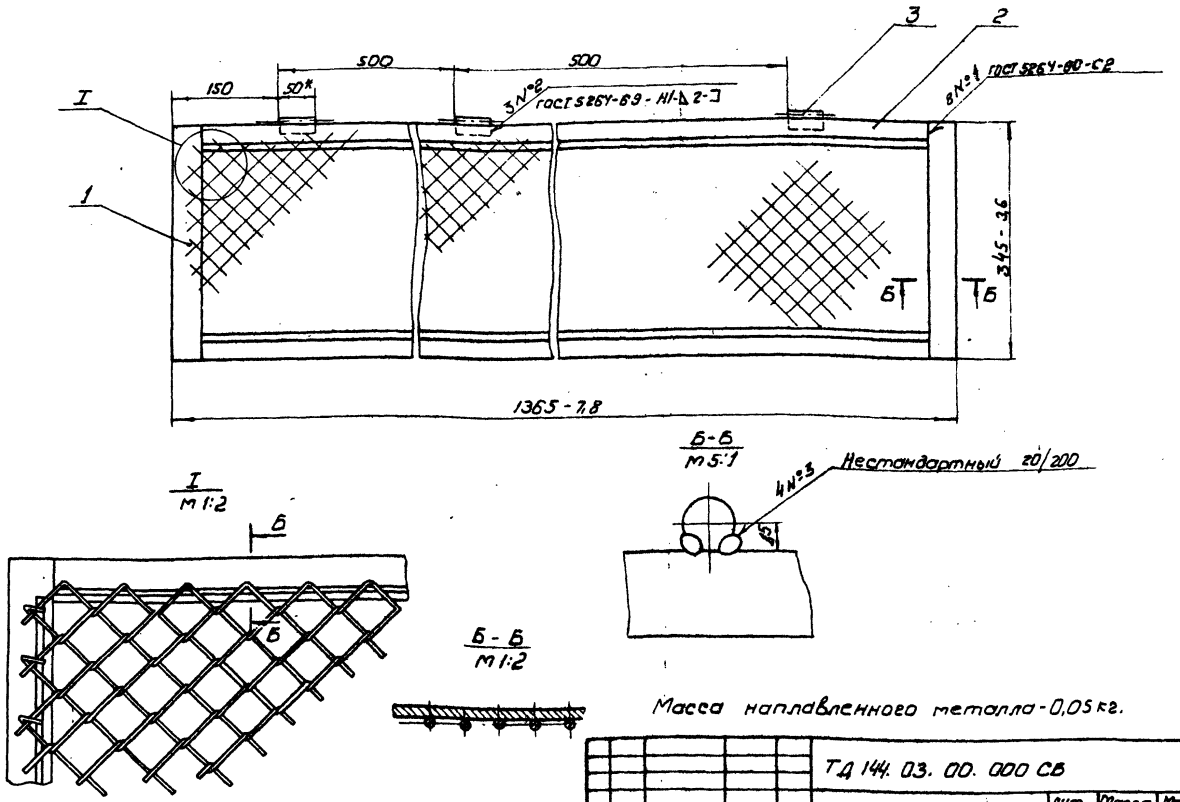

Масса наплавленного металла - 0,05 кг.

Изм.	Лист	№ докум.	Подп.	Дата	ТД 144. 03. 00. 000 СБ			
Разраб.		Григорив		04.81	Крышка	Лит.	Масса	Масштаб
Провер.		Зубрин		04.81	Сборочный чертеж		5	1:5
Т. конт.		Тищук		04.81		Лист	Листов 1	
Рукоб.		Бойко		04.81		Гослесхоз СССР союзгипролесхоз Киевский филиал		
Н. конт.		Зубрин		04.81				
Утв.		[illegible]		04.81				

Копировал Герман Формат А

Формат	Зона	Поз.	Обозначение	Наименование	Кол.	Примечание
				Документация		
			ТД 144. 04. 00. 000 СБ	Сборочный чертеж		
				Детали		
А3		1	ТД 144. 04. 00. 001	Уголок	2	
*		2	ТД 144. 01. 00. 003-03	Врезка	1	См. черт. 144. 01. 00. 003
*		3	ТД 137. 01. 000. 003-02	Врезка	2	см. черт. ТД 137. 01. 00. 003
*		4	ТД 141. 01. 00. 023-01	Петля	3	см. черт. ТД 141. 01. 00. 023
Б4		5	ТД 144. 04. 00. 002	Уголок	2	1,9 кг
				Угольник Б 25×25×4 ГОСТ 8509-72		
				Ст. 3 ГОСТ 535-79		
				ℓ = 1335 h16		
Б4		6	ТД 144. 04. 00. 003	Уголок	2	2,8 кг
				Угольник Б 50×50×5 ГОСТ 8509-72		
				Ст. 3 ГОСТ 535-79		
				ℓ = 755 h16		
Б4		7	ТД 144. 04. 00. 004	Уголок	2	4,5 кг
				Угольник Б 50×50×5 ГОСТ 8509-72		
				Ст. 3 ГОСТ 535-79		
				ℓ = 1995 h16		

Изм.	Лист	№ докум.	Подпись	Дата	ТД 144. 04. 00. 000			
Разраб.		Григорив		04.81	Ограждение	Лит	Лист	Листов
Провер.		Зубрин		04.81			1	2
Рук.		Бойко		04.81		Гослесхоз СССР союзгипролесхоз Киевский филиал		
Н. контр.		Тищук		04.81				
Утв.								

Копировал Герман Формат А4

8175/4

Формат	Зона	Поз.	Обозначение	Наименование	Кол.	Примечание
				Материалы		
		8		Проволока 3,0-ОС ГОСТ 5282-73	21,6	м
		9		Сетка 25-2,0 ГОСТ 5336-67	36	м²

Подп. и дата | Взам. инв. | Инв. № дубл. | Подпись и дата | Инв. № подл.

23

Изм.	Лист	№ докум.	Подп.	Дата	ТД 144. 04. 00. 000	Лист
						2

Копировал Герман Формат А4

ТД144.04.00.000 СБ

Альбом IV

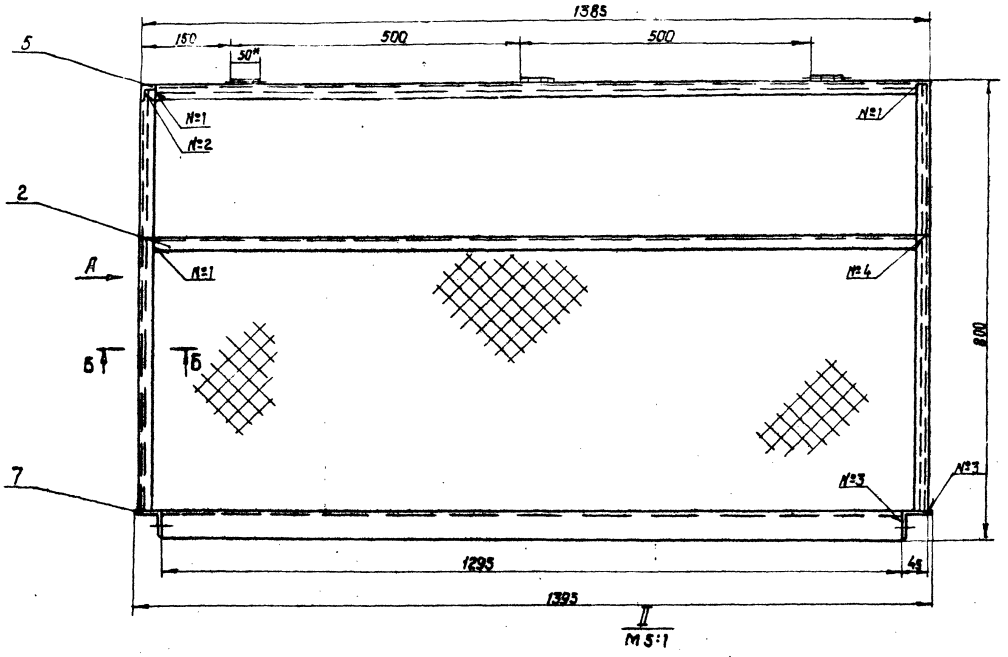

II
М 5:1

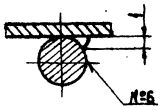

I
М 1:2

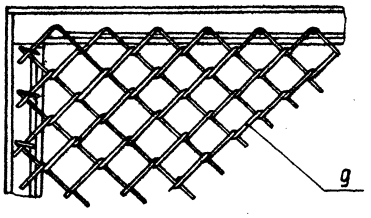

Вид А

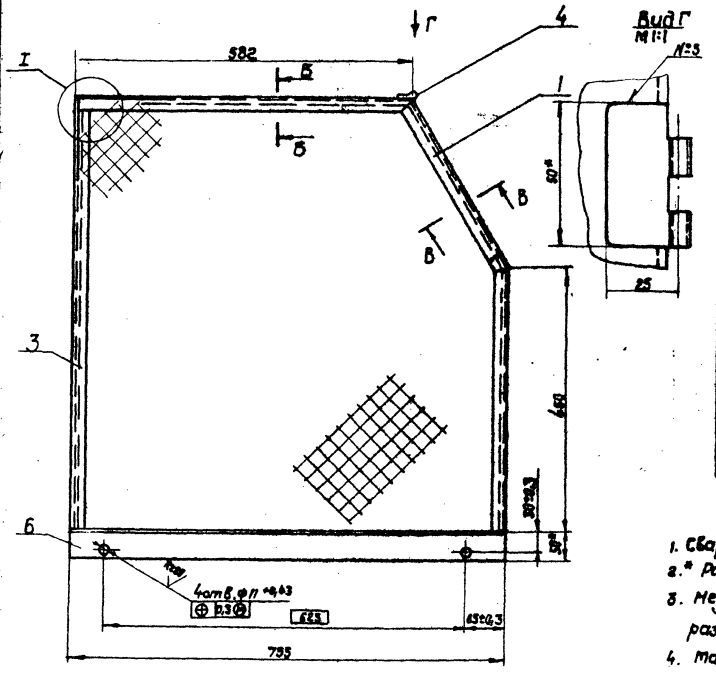

Вид Г
М 1:1

Номер шва	Обозначение шва	Требования по шву	К-во швов
1	С2		8
2	У2		4
3	Т1-Δ2-]		8
4	Т3-Δ2		2
5	Н1-Δ2-]		3
6	нестандартный 20/200	См. разрез Б-Б	11

1. Сварные швы по ГОСТ 5264-69.
2. * Размеры для справок.
3. Неуказанные предельные отклонения размеров: валов-по h16; отверстий-по H16, прочих $\pm\frac{IT16}{2}$;
4. Масса наплавленного металла-0,4 кг.

Б-Б
М 1:1

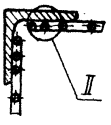

8

В-В повернуто
М 1:1



24

8175/4

Изм.	Лист	№ докум.	Подп.	Дата
Разраб.		Григорий		
Провер.		Зубрин		
Т. контр.		Чищик		
Рук.		Бойко		
Н. контр.		Зубрин		
Утв.				

ТД144.04.00.000 СБ

Ограждение

Лит.	Масса	Масштаб
	41,0	К5

Лист Листов

Гослесхоз СССР
Союзгипролесхоз
Киевский филиал

Копировал Краснова

Формат А2

ТД144.05.00.001

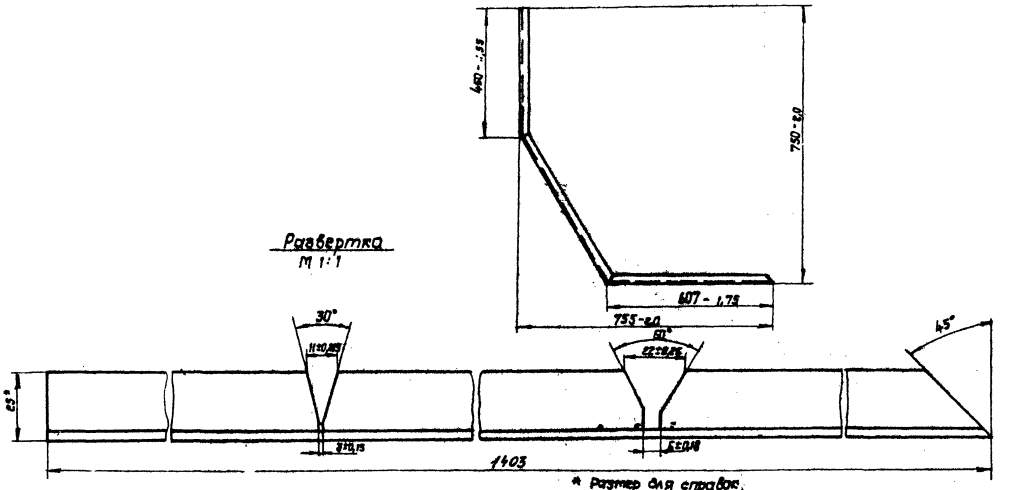

* Размер для справок.

				ТД144. 04.00.001			
Изм.	Лист	№ докум.	Подп.	Дата	Уголок	Лит.	Масса	Масштаб
Разраб.	Григорий			04.81			2,4	1:1
Провер.	Зубрин			04.81		Лист	Листов 1	
Т. контр.	Тищук			04.81				
Рук.	Бойко			04.81				
Н. контр.	Зубрин			04.81				
Утв.								

Б25×25×4 ГОСТ 8509-73
Угольник Ст.3 ГОСТ 535-79

Гослесхоз СССР
Союзгипролесхоз
Киевский филиал

Копировал Краснова

Формат А3

ТД 144. 05.00.000 СБ

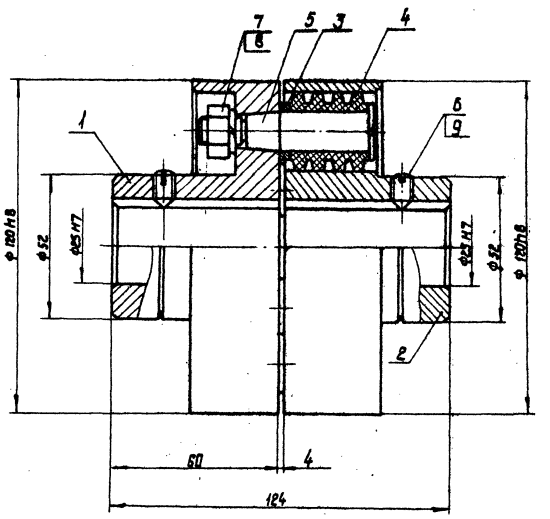

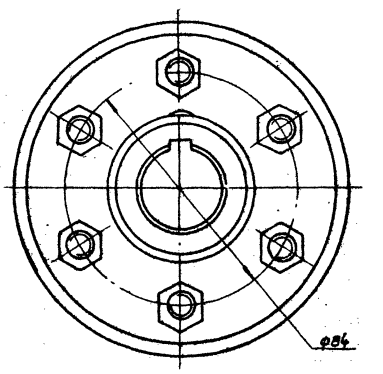

Размеры для справок.

25

8175/4

				ТД144.05.00.000 СБ			
Изм.	Лист	№ докум.	Подп.	Дата	Муфта	Литера	Масса	Масштаб
Разраб.	Григорий			04.81	Сборочный чертеж	Т - Р	6,0	1:1
Провер.	Зубрин			04.81				
Т. контр.	Тищук			04.81		Лист	Листов 1	
Руковод.	Бойко			04.81				
Н. контр.	Зубрин			04.81				
Утв.				04.81				

Гослесхоз СССР
Союзгипролесхоз
Киевский филиал

Копировал Краснова

Формат А3

Альбом IV

411-2-144

ТД 144.05.00.001

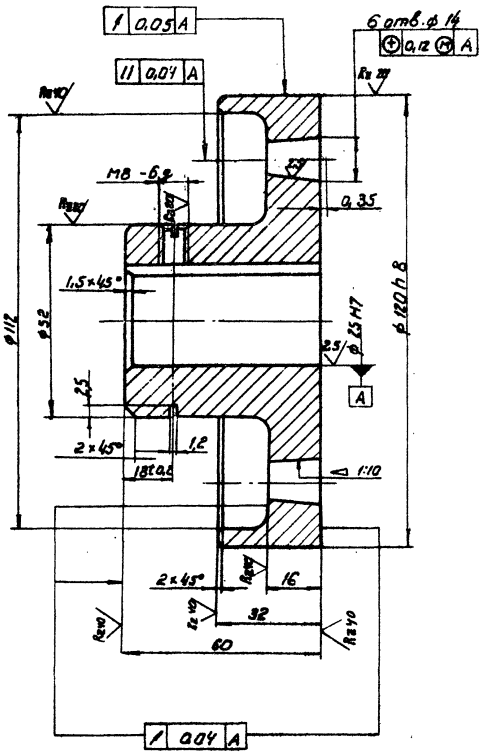

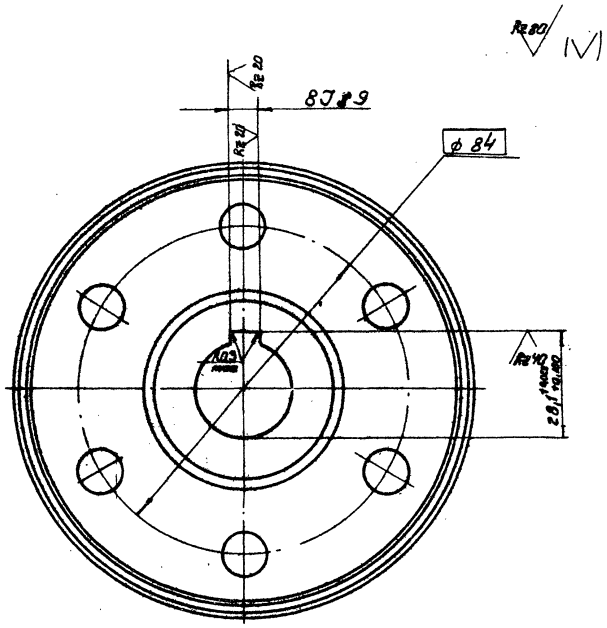

Неуказанные предельные отклонения размеров: валов - по h14; отверстий - H14, прочих - по $\frac{+T14}{2}$

				ТД 144.05.00.001			
Изм.	Лист	№ докум.	Подп.	Дата	Полумуфта левая	Литера	Масса 1,77 / Масштаб 1:1
Разраб.		Григорив		04.81			
Провер.		Зубрин		04.81		Лист	Листов 1
Т. конт.		Тищук		04.81			
Руков.		Бойко		04.81			
Н. конт.		Зубрин		04.81	СЧ 21-40 ГОСТ 1412-70	Гослесхоз СССР Союзгипролесхоз Киевский филиал	
Утв.							

Копировал Герман Формат А3

ТД 144.05.00.002

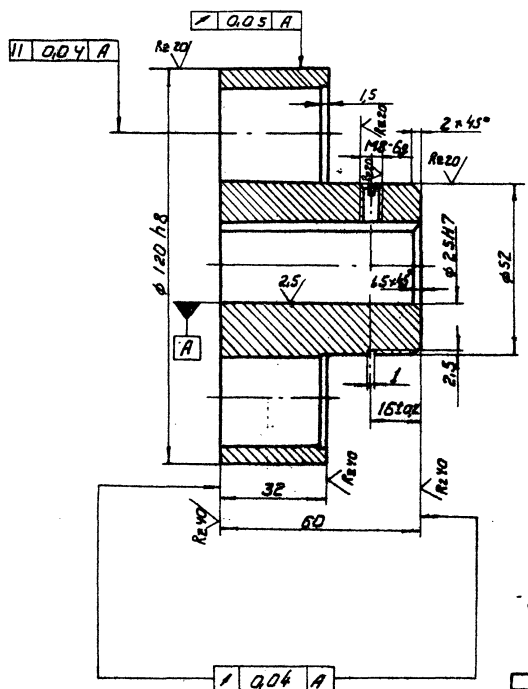

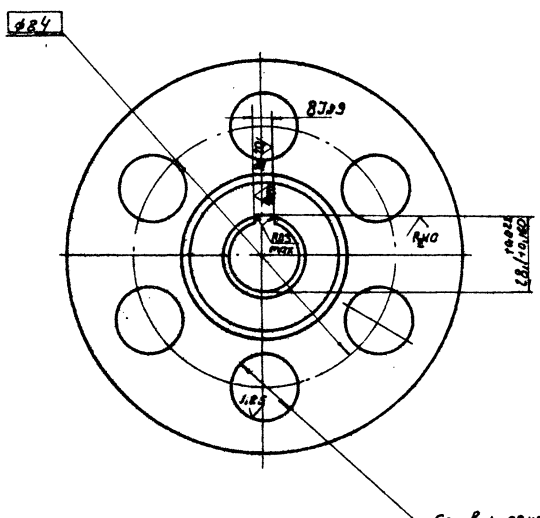

Неуказанные предельные отклонения размеров: валов - по h14, отверстий по H14, прочих - по $\frac{+T14}{2}$.

8175/4 26

				ТД 144.05.00.002			
Изм.	Лист	№ докум.	Подпись	Дата	Полумуфта правая	Литера	Масса 2,2 / Масштаб 1:1
Разраб.		Григорив		04.81			
Провер.		Зубрин		04.81		Лист	Листов 1
Т. конт.		Тищук		04.81			
Руков.		Бойко		04.81			
Н. конт.		Зубрин		04.81	СЧ 21-40 ГОСТ 1412-70	Гослесхоз СССР Союзгипролесхоз Киевский филиал	
Утв.							

Копировал Герман Формат А3

ТД 144.06.00.000 СБ

Типовой проект 411-2-[illegible]

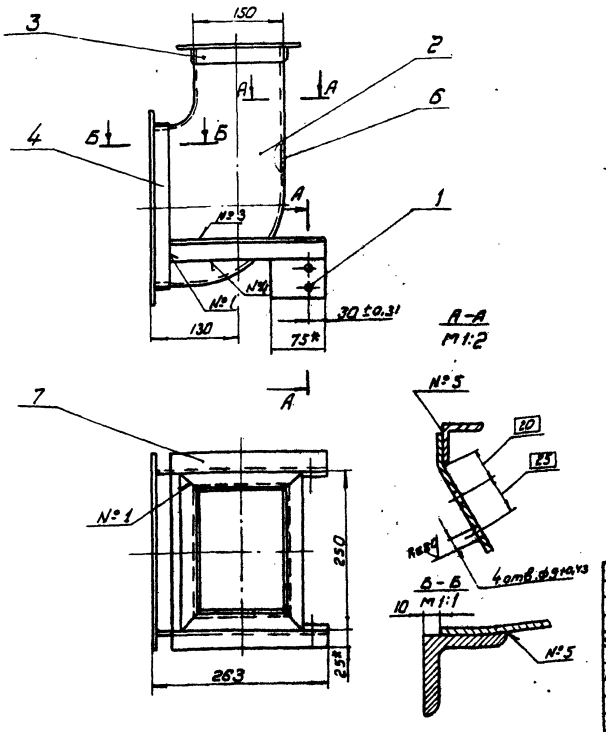

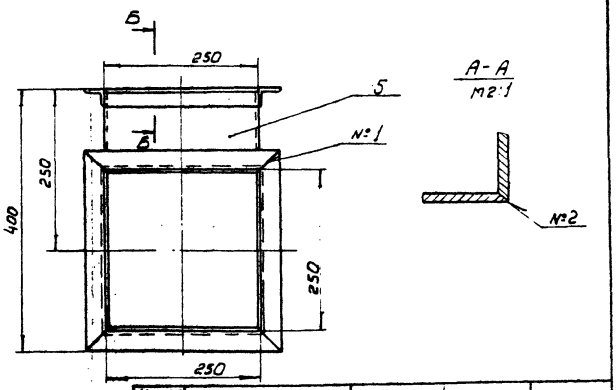

Номер шва	Обозначение шва	Требования ко шву	К-в швов
1	С2		10
2	У2		4
3	Т1-Δ1		2
4	Н1-Δ1		2
5	Н2-Δ3		10

1. Сварные швы по ГОСТ 5264-80
2.* Размеры для справок.
3. Неуказанные предельные отклонения размеров: валов-по h16, отверстий - по H16, прочих - ±1/2
4. Масса наплавленного металла - 0,12 кг.

Изм.	Лист	№ докум.	Подп.	Дата
Разраб.	Григорив			04.81
Провер.	Зубрин			04.81
Т.конт.	Тищук			04.81
Руков.	Бойко			04.81
Н.конт.	Зубрин			04.81
Утв.	Задорожная			04.81

ТД 144.06.00.000 СБ

Отсос

Сборочный чертеж

Литера	Масса	Масштаб
	12,4	1:5

Лист | Листов 1

Гослесхоз СССР
союзгипролесхоз
Киевский филиал

Копировал Герман — Формат А3

Формат	Зона	Поз.	Обозначение	Наименование	Кол.	Примечание
				Документация		
А3			ТД 144.06.00.000 СБ	Сборочный чертеж		
				Детали		
А4		1	ТД 144.06.00.001	Кронштейн	2	
А4		2	ТД 144.06.00.002	Лист	2	
*		3	ТД 142.00.00.002-04	Уголок	2	см. черт. ТД 144.00.00.002
*		4	ТД 142.00.00.002-05	Уголок	6	
Б.4		5	ТД 144.06.00.003	Лист	1	0,3 кг
				Лист Б-ПН-15 ГОСТ 19903-74		
				3-IV-Ст.3кп. ГОСТ 16523-70		
				95 h16×250 h16		
Б.4		6	ТД 144.06.00.004	Лист	1	1,6 кг
				Лист Б-ПН 15 ГОСТ 19903-74		
				3-IV-Ст.3кп. ГОСТ 16523-70		
				250 h16×657 h16		
Б.4		7	ТД 144.06.00.005	Кронштейн	2	0,3 кг.
				Угольник Б 25×25×4 ГОСТ 8509-72		
				Ст.3 ГОСТ 535-79		
				ℓ = 228. h16		

Изм.	Лист	№ докум.	Подпись	Дата
Разраб.	Григорив			04.81
Провер.	Зубрин			04.81
Рук.	Бойко			04.81
Н.контр.	Зубрин			04.81
Утв.				

ТД 144.06.00 000

Отсос

Лит.	Лист	Листов
		1

Гослесхоз СССР
союзгипролесхоз
Киевский филиал

Копировал Герман — Формат А4

ТД 144.06.00.001

Rz 320 (√)

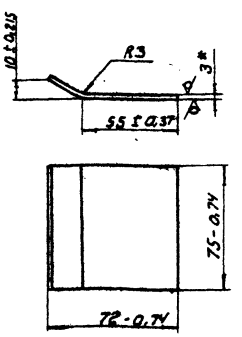

* Размер для справок.

27

8175/4

Изм.	Лист	№ докум.	Подп.	Дата
Разраб.	Григорив			04.81
Провер.	Зубрин			04.81
Т.конт.	Тищук			04.81
Руков.	Бойко			04.81
Н.конт.	Зубрин			04.81
Утв.				

ТД 144.06.00.001

Кронштейн

Литера	Масса	Масштаб
	0,2	1:2

Лист | Листов 1

Лист Б-ПН-3 ГОСТ 19903-74
3-IV-Ст.3кп ГОСТ 16523-70

Гослесхоз СССР
союзгипролесхоз
Киевский филиал

Копировал Герман — Формат А4

Инв. № подл. | Подпись и дата | Взам. инв. № | Инв. № дубл. | Подп. и дата

Типовой проект 411-2-144 Альбом IV

ТД 144.06.00.002

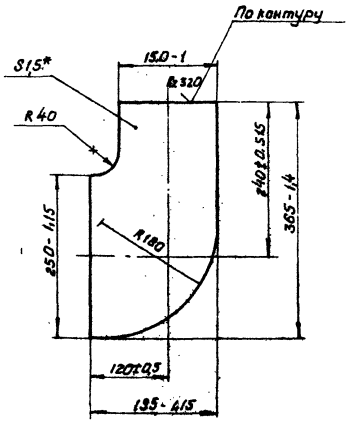

* Размер для справок

ТД 144.06.00.002

Изм.	Лист	№ докум.	Подп.	Дата
Разраб.	Григорив			04.81
Провер.	Зубрин			04.81
Т. конт.	Тишук			04.81
Руков.	Бойко			04.81
Н. конт.	Зубрин			04.81
Утв.				

Лист

Литера	Масса	Масштаб
	0,6	1:5

Лист 1 Лис

Лист Б-ПН-15 ГОСТ 19903-74
3-IX Ст3 кп ГОСТ 16523-70

Гослесхоз СССР
Союзгипролесхоз
Киевский филиал

Копировал Герман Формат А4

Формат	Зона	Поз.	Обозначение	Наименование	Кол.	Примечание
				Документация		
А2			ТД 145.00.00.000 СБ	Сборочный чертеж		
				Детали		
А4		1	ТД 145.00.00.001	Фланец	2	
А3		2	ТД 145.00.00.002	Обечайка	2	
Б4		3	ТД 145.00.00.003	Стенка	2	10 кг
				Лист Б-ПН-2 ГОСТ 19903-74		
				3-IX-Ст.3 кп ГОСТ 16523-70		
				200 h 15 × 3240 h 15		
Б4		4	ТТ 145.00.00.004	Стенка	3	33 кг
				Лист Б-ПН-4 ГОСТ 19903-74		
				3-Ст.3 кп ГОСТ 14637-79		
				992 h 15 × 1040 h 15		
А4		5	ТД 145.00.00.005	Стойка	2	
Б4		6	ТД 145.00.00.006	Дно	1	34 кг
				Лист Б-ПН-4 ГОСТ 19903-74		
				3-Ст.3 кп ГОСТ 14637-79		
				992 h 15 × 1080 h 15		
А4		7	ТД 145.00.00.007	Связь	1	

ТД 145.00.00.000

Изм.	Лист	№ докум.	Подпись	Дата
Разраб.	Зубрин			04.81
Провер.	Тишук			04.81
Рук.	Бойко			04.81
Н. контр.	Григорив			04.81
Утв.	Задавиевич			04.81

Ванна для олифы с бортовыми отсосами

Лит.	Лист	Листов
1	1	3

Гослесхоз СССР
Союзгипролесхоз
Киевский филиал

Копировал Герман Формат А4

Формат	Зона	Поз.	Обозначение	Наименование	Кол.	Примечание
Б4		8	ТД 145.00.00.000	Дно	1	4,3 кг
				Лист Б-ПН-4 ГОСТ 19903-74		
				3-Ст.3 кп ГОСТ 14637-79		
				140 h 15 × 992 h 15		
Б4		9	ТД 145.00.00.009	Крышка	1	9,4 кг
				Лист Б-ПН-4 ГОСТ 19903-74		
				3-Ст.3 кп ГОСТ 14637-79		
				300 h 15 × 1000 h 15		
Б4		10	ТД 145.00.00.011	Ручка	1	0,2 кг
				Круг 10 ГОСТ 2590-71		
				Ст.3 ГОСТ 535-79 ℓ 300 h 16		
Б4		11	ТД 145.00.00.012	Связь	4	5,7 кг
				Угольник Б-50×50×5 ГОСТ 8509-72		
				Ст.3 ГОСТ 535-79 ℓ = 1510 h 16		
Б4		12	ТД 145.00.00.013	Кронштейн	2	5 кг
				Угольник Б 50×50×5 ГОСТ 8509-72		
				Ст.3 ГОСТ 535-79 ℓ = 1340 h 16		
А4		13	ТД 145.00.00.014	Лист	8	
А4		14	ТД 145.00.00.015	Лепесток	4	
А4		15	ТД 145.00.00.016	Патрубок	2	
*		16	ТД 145.00.00.005-01	Стойка	2	*) см. черт. ТД 145.00.00.00
А4		17	ТД 145.00.00.017	Стенка	1	
Б4		18	ТД 145.00.00.018	Дно	1	22,5 кг
				Лист Б-ПН-10 ГОСТ 19903-74		
				3-Ст.3 ГОСТ 14637-79		
				290 h 15 × 990 h 15		
А4		19	ТД 145.00.00.019	Обечайка	2	

ТД 145.00.00.000 Лист 2

Копировал Герман Формат А4

Формат	Зона	Поз.	Обозначение	Наименование	Кол.	Примечание
Б4		20	ТД 145.00.00.021	Стенка	1	1,5 кг
				Лист Б-ПН-4 ГОСТ 19903-74		
				3-Ст.3 кп ГОСТ 14637-79		
				50 h 15 × 992 h 15		
Б4		21	ТД 145.00.00.022	Стенка	1	48,6 кг
				Лист Б-ПН-4 ГОСТ 19903-74		
				3-Ст.3 кп ГОСТ 14637-79		
				1040 h 15 × 1490 h 15		
*)		22	ТД 145.00.00.007-01	Связь	1	*) см. черт. ТД 145.00.00.00
Б4		23	ТД 145.00.00.023	Пята	4	1,8 кг
				Лист Б-ПН-10 ГОСТ 19903-74		
				3-Ст.3 кп ГОСТ 14637-79		
				150 h 16 × 150 h 16		
Б4		24	ТД 145.00.00.024	Заглушка	4	0,5 кг
				Лист Б-ПН-2 ГОСТ 19903-74		
				3-IX-Ст.3 кп ГОСТ 16523-70		
				164 h 15 × 200 h 15		
Б4		25	ТД 145.00.000.025	Связь	2	3,8 кг
				Угольник Б-50×50×5		
				ГОСТ 8509-72 Ст.3		
				ГОСТ 535-79 ℓ = 1010 h 15		

ТД 145.00.00.000 Лист 3

Копировал Герман Формат А4

ТД145.00.00.000 СБ

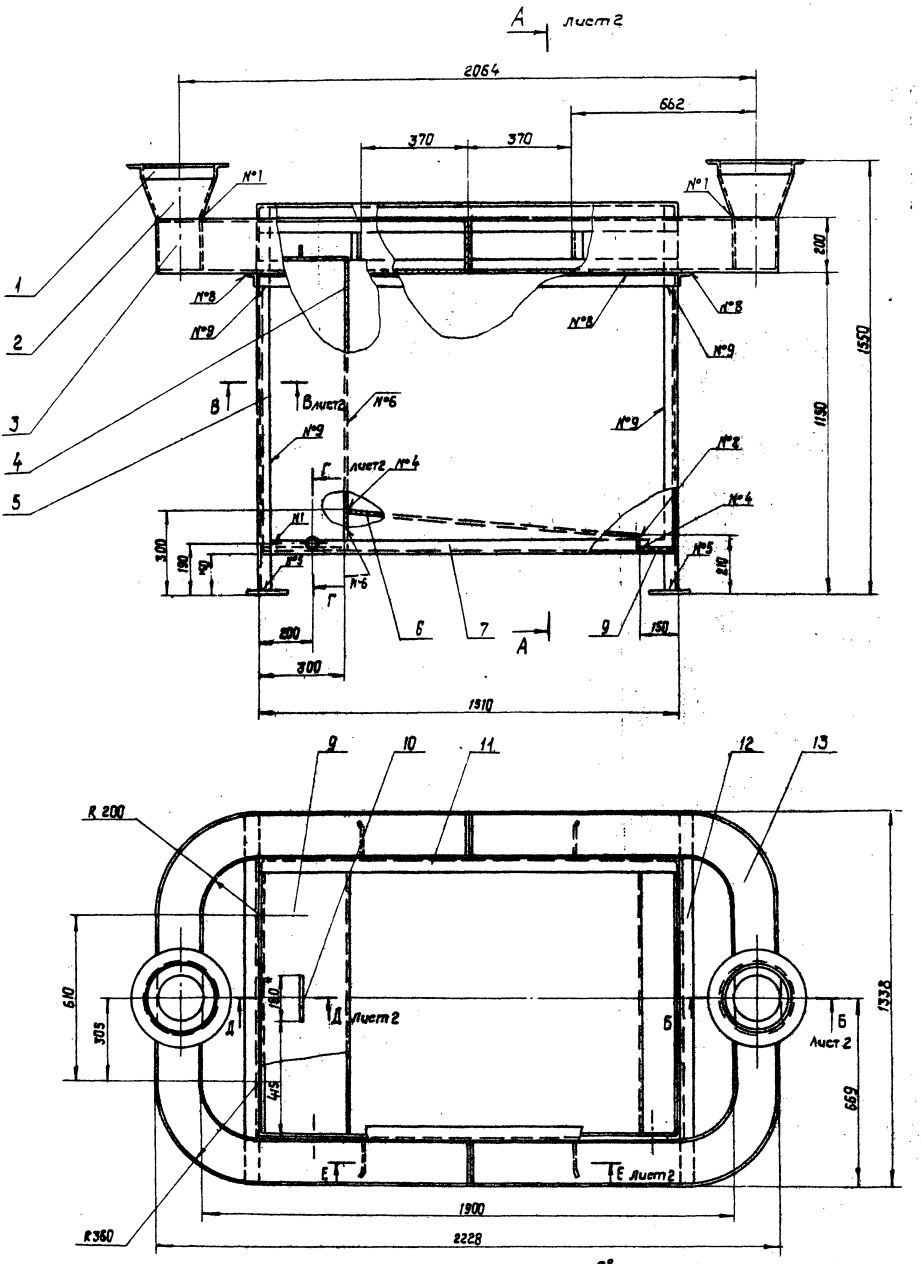

Номер шва	Условное обозначение	Требования ко шву	Кол. швов
1	С2—⊐		10
2	У2		8
3	Т1—◺4		13
4	Т1—◺4—⊐		12
5	Т1—◺4	по замкнутой линии	8
6	Т3—◺4		4
7	Т3—◺2		6
8	Н1—◺2	по замкнутой линии	4
9	Н1—◺4		20

1. Сварные швы по гост 5264-80.
2. * Размеры для справок.
3. Неуказанные предельные отклонения размеров: отверстий- Н14; валов- h14; остальных ± $\frac{IT14}{2}$
4. Наружную и внутреннюю поверхности ванны: грунтовать- грунтовка ФЛ-03-К гост 9106-76; красить- эмаль ПФ113(серая) гост 6465-76.

29

Изм.	Лист	№ докум.	Подпись	Дата
Разраб.		Зубрин		04.81
Провер.		Тищук		
Т. контр.		Тищук		
Рук.		Бойко		
Н. контр.		Григорив		
Утв.		Задависвечка		

ТД145.00.00.000 СБ

Ванна для олифы (с бортовыми отсосами)

Сборочный чертеж

Лит.	Масса	Масштаб
	450	1:10

Лист 1 Листов 2

гослесхоз СССР
союзгипролесхоз
Киевский филиал

8175/4

Копировал Краснова

Формат А2

А - А
М 1:10 Лист 1

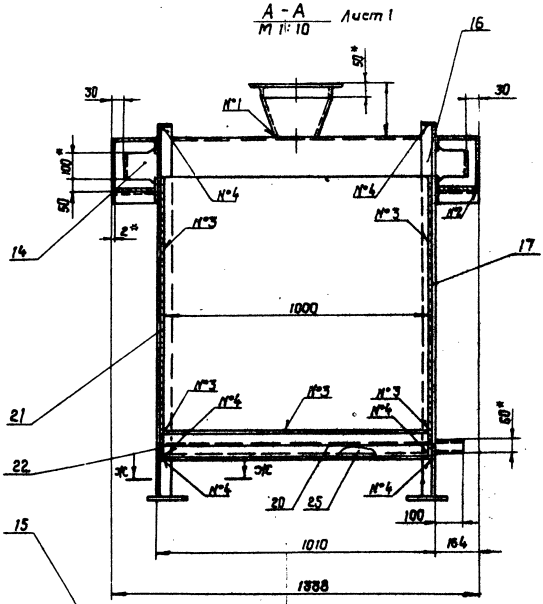

Б - Б
М 1:5 Лист 1

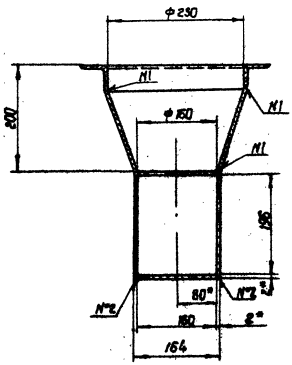

В - В
М 1:1 Лист 1

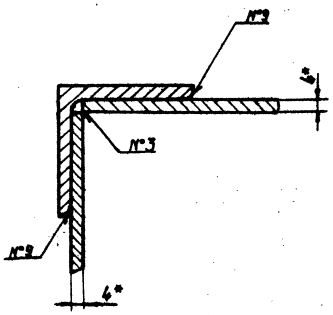

Г - Г
М 1:1 Лист 1

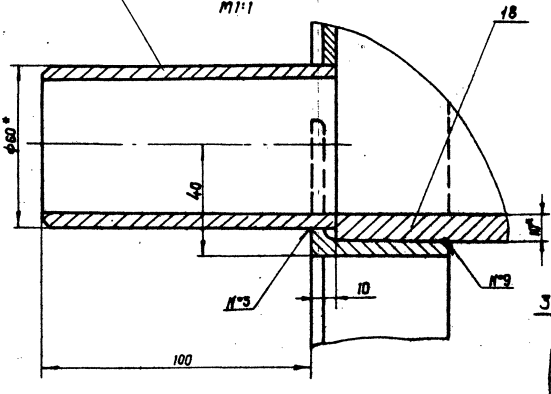

Е - Е
М 1:2 Лист 1

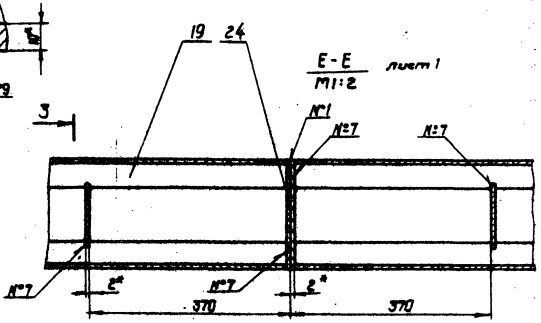

Ж - Ж
М 1:2

Д - Д
М 1:5

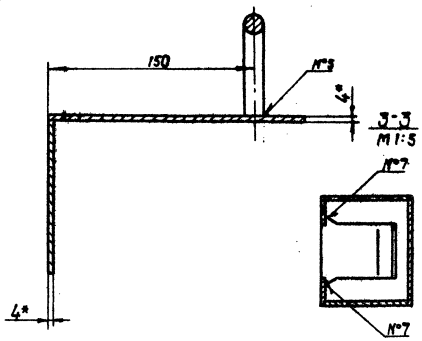

З - З
М 1:5

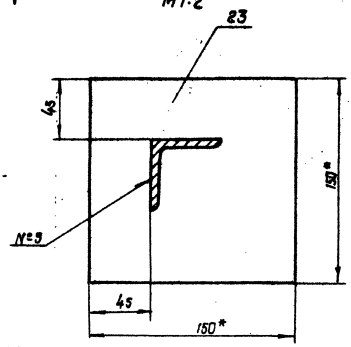

8175/4 30

ТД 145.00.00.001

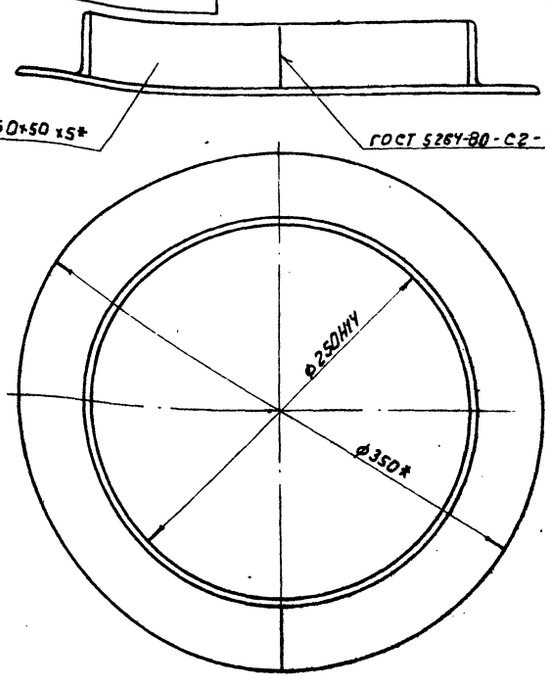

1. Длина развертки - 785 мм*
2. * Размеры для справок

		ТД 145.00.00.001			
Изм. Лист № докум. Подпись Дата			Лит.	Масса	Масштаб
Разраб. Зубрин	Фланец			2,9	1:2,5
Провер. Тищук			Лист	Листов 1	
Т. контр. Тищук					
Рук. Байко			Госпесхоз СССР		
Н. контр. Григорив	Уголь ник Б-50×50×5 ГОСТ 8509-72 Ст.3 ГОСТ 535-79		Союзгипролесхоз Киевский филиал		
Утв.					

Копировал Герман Формат А4

ТД 145.00.00.005

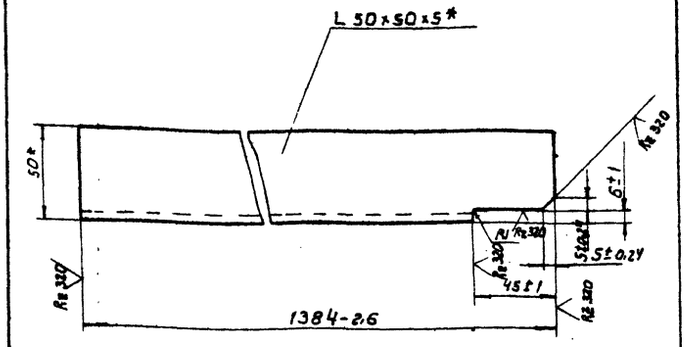

ТД 145.00.00.005-01- зеркальное отражение
остальное см ТД 145.00.00.005

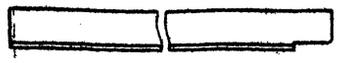

* Размеры для справок

		ТД 145.00.00.005			
Изм. Лист № докум. Подпись Дата			Лит.	Масса	Масштаб
Разраб. Зубрин	Стойка			4,9	1:2
Провер. Тищук			Лист	Листов 1	
Т. контр. Тищук					
Рук. Байко			Госпесхоз СССР		
Н. контр. Григорив	Уголь ник Б-50×50×5 ГОСТ 8509-72 Ст.3 ГОСТ 535-79		Союзгипролесхоз Киевский филиал		
Утв.					

Копировал Герман Формат А3

ТД 145.00.00.002

Развертка
м 1:4

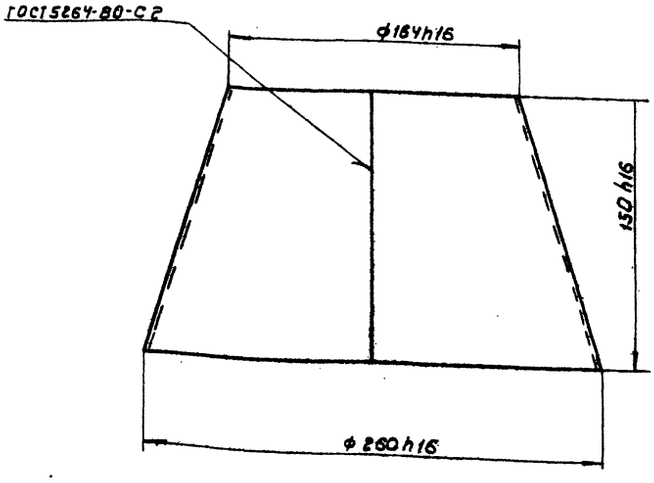

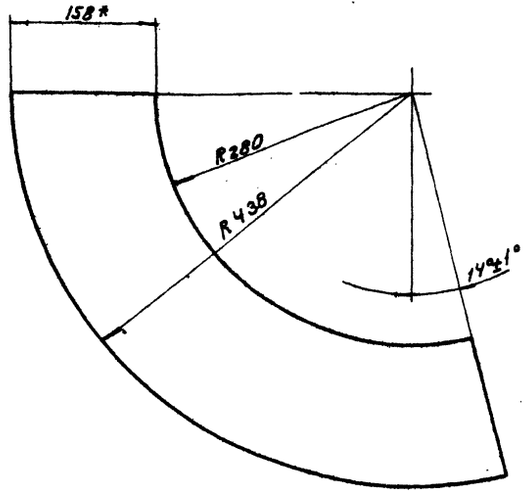

* Размер для справок

8175/4 31

		ТД 145.00.00.002			
Изм. Лист № докум. Подпись Дата			Лит.	Масса	Масштаб
Разраб. Зубрин	Обечайка			1,4	1:2
Провер. Тищук			Лист	Листов 1	
Т. контр. Тищук					
Рук. Байко			Госпесхоз СССР		
Н. контр. Григорив	Лист Б-ПН-2 ГОСТ 19903-74 3-IV-Ст3кп ГОСТ 16523-70		Союзгипролесхоз Киевский филиал		
Утв.					

Копировал Герман Формат А3

Инв. № подл. | Подпись и дата | Взам. инв. № | Инв. № дубл. | Подпись и дата

ТД 145.00.00.007

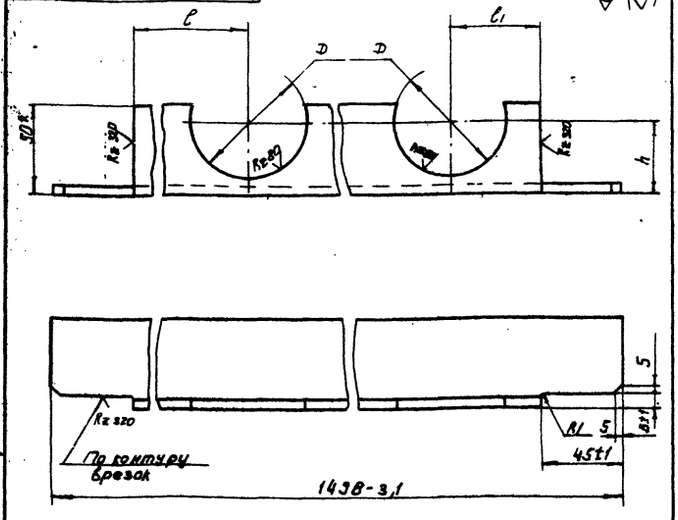

Обозначение	D(H14)	h(±JT14/2)	l(±JT14/2)	l1(±JT14/2)	Масса в кг
ТД 145.00.00.07	60	40	150	50	6,5
-01	-	-	-	-	6,6

* Размер для справок

Изм.	Лист	№ докум.	Подпись	Дата
Разраб.		Зубрин		04.81
Провер.		Тищук		IV.81
Т.контр.		Тищук		
Рук.		Бойко		
Н.контр.		Григорив		
Утв.				

ТД 145.00.00.007

Связь

Лит	Масса	Масштаб
	см. табл.	1:2

Лист | Листов 1

Угольник Б-50×50×5 ГОСТ 8509-72 Ст. 3 ГОСТ 535-79

Гослесхоз СССР Союзгипролесхоз Киевский филиал

Копировал Герман | Формат А4

ТД 145.00.00.014

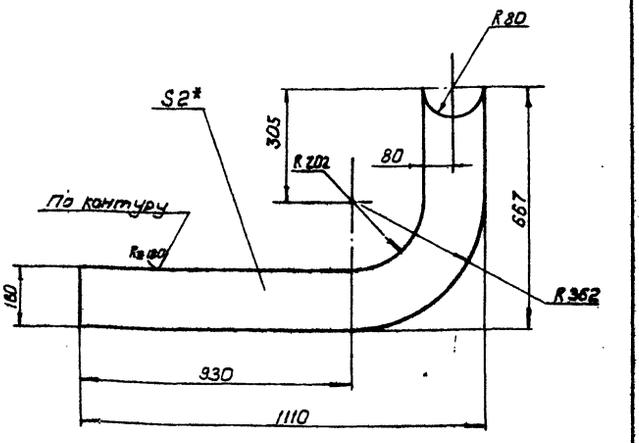

1.* Размер для справок

2. Неуказанные предельные отклонения размеров: отверстий H15; валов-h15; остальные ± JT15/2

Изм.	Лист	№ докум.	Подпись	Дата
Разраб.		Зубрин		04.81
Провер.		Тищук		IV.81
Т.контр.		Тищук		
Рук.		Бойко		
Н.контр.		Григорив		
Утв.				

ТД 145.00.00.014

Лист

Лит	Масса	Масштаб
	5,4	1:10

Лист | Листов 1

Лист Б-ПН-2 ГОСТ 19903-74. 3-IV-Ст 3кп ГОСТ 16523-70

Гослесхоз СССР Союзгипролесхоз Киевский филиал

Копировал Герман | Формат А4

ТД 145.00.00.015

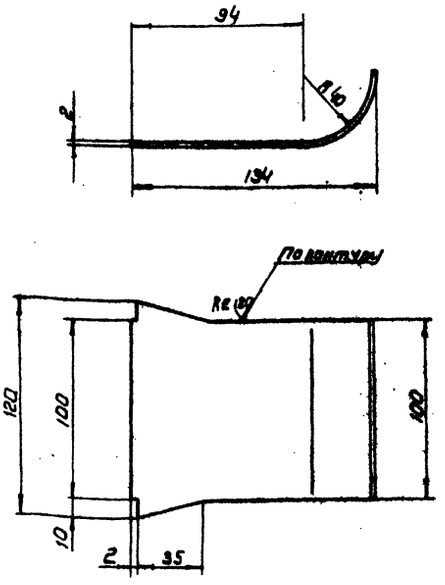

1. Длина развертки – 157мм*
2.* Размеры для справок
3. Неуказанные предельные отклонения размеров: валов-h15; остальные ± JT15/2

Изм.	Лист	№ докум.	Подпись	Дата
Разраб.		Зубрин		04.81
Провер.		Тищук		IV.81
Т.контр.		Тищук		
Рук.		Бойко		
Н.контр.		Григорив		
Утв.				

ТД 145.00.00.015

Лепесток

Лит	Масса	Масштаб
	0,3	1:2

Лист | Листов 1

Лист Б-ПН-2 ГОСТ 19903-74 3-IV-Ст.3кп ГОСТ 16523-70

Гослесхоз СССР Союзгипролесхоз Киевский филиал

Копировал Герман | Формат А4

ТД 145.00.00.016

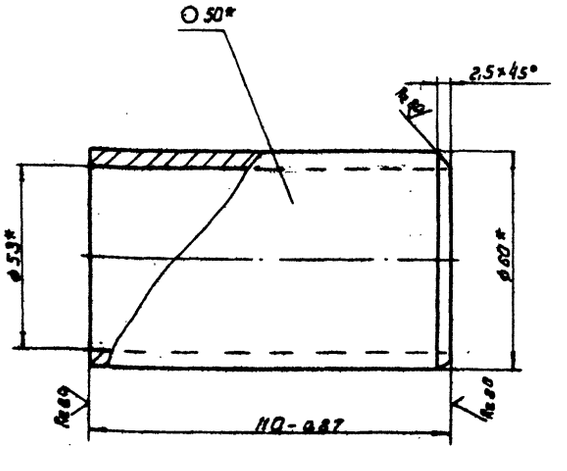

* Размеры для справок

32

8175/4

Изм.	Лист	№ докум.	Подпись	Дата
Разраб.		Зубрин		04.81
Провер.		Тищук		IV.81
Т.контр.		Тищук		
Рук.		Бойко		
Н.контр.		Григорив		
Утв.				

ТД 145.00.00.016

Патрубок

Лит	Масса	Масштаб
	0,5	1:1

Лист | Листов 1

Труба 50×3,5 ГОСТ 3262-75

Гослесхоз СССР Союзгипролесхоз Киевский филиал

Копировал Герман | Формат А4

Типовой проект 411-2-144 Альбом IV

№ строки	Обозначение	Наименование	Куда входит: Обозначение	Кол.	Общее кол-во	Примечание
1	ТД146.00.00.000	Затвор бункер			1	
2	ТД146.01.00.000	Каркас	ТД146.00.00.000	1	1	
3	ТД146.02.00.000	Створка	ТД146.00.00.000	1	2	
4	ТД146.03.00.000	Кронштейн	ТД146.00.00.000	1	1	
5						
6						
7						
8						
9						
10						
11						
12						
13						
14						
15						
16						
17						
18						
19						
20						
21						
22						
23						
24						
25						
26						
27						

Изм.	Лист	№ докум.	Подп.	Дата
Разраб.		Григорив		
Пров.		Зубрин		
Рук.		Войко		
Н. контр.		Тищук		
Утв.				

ТД146.00.00.000 ВС

Затвор бункера
Ведомость спецификаций

Лит.	Лист	Листов
		1

Гослесхоз СССР
Союзгипролесхоз
Киевский филиал

Копировал Краснова

формат А3

№ строки	Обозначение	Наименование	Куда входит: Обозначение			Примечание
1	ТД149.00.00.000	Транспортер поперечный			1	
2	ТД149.01.00.000	Привод N=5,5 квт.	ТД149.00.00.000	1	1	
3	ТД149.02.00.000	Вал приводной I	ТД149.00.00.000	1	1	
4	ТД149.03.00.000	Вал приводной II	ТД149.00.00.000	1	1	
5	ТД149.04.00.000	Вал приводной III	ТД149.00.00.000	1	1	
6	ТД149.05.00.000	Рама	ТД149.00.00.000	1	1	
7	ТД149.06.00.000	Цепь с толкателями	ТД149.00.00.000	5	5	
8	ТД149.07.00.000	Натяжка	ТД149.00.00.000	5	5	
9	ТД149.01.01.000	Муфта	ТД149.01.00.000	1	1	
10	ТД149.01.02.000	Рама	ТД149.01.00.000	1	1	
11	ТД149.02.01.000	Звездочка z=10; t=100	ТД149.02.00.000	1	1	
12			ТД149.03.00.000	1	1	
13			ТД149.04.00.000	3	3	
14					5	
15	ТД149.04.01.000	Звездочка z=40; t=25,4	ТД149.04.00.000	1	1	
16	ТД149.05.01.000	Направляющий швеллер	ТД149.05.00.000	5	5	
17	ТД149.06.01.000	Толкатель	ТД149.06.00.000	22	110	
18	ТД149.07.01.000	Кронштейн	ТД149.07.00.000	2	10	
19						
20						
21						
22						
23						
24						
25						
26						
27						

33

Изм.	Лист	№ докум.	Подп.	Дата
Разраб.		Тищук		
Пров.		Зубрин		
Рук.		Войко		
Н. контр.		Григорив		
Утв.				

ТД149.00.00.000 ВС

Транспортер поперечный
Ведомость спецификаций

Лит.	Лист	Листов
		1

Гослесхоз СССР
Союзгипролесхоз
Киевский филиал

Копировал Краснова

формат А3

8175/4

Типовой проект 411-2-144 Альбом II

ТД145.00.00.017

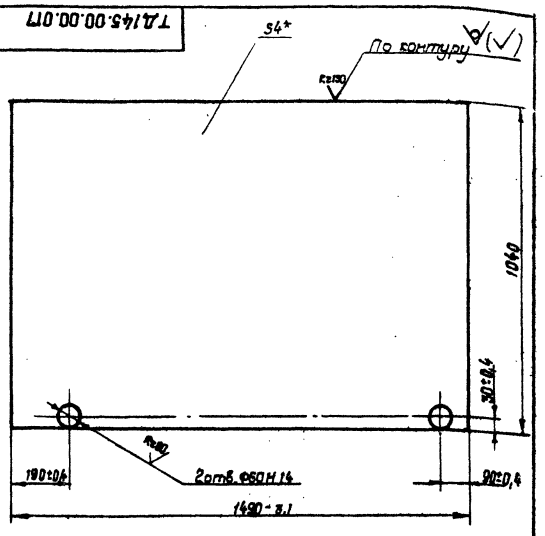

* Размер для справок.

Изм.	Лист	№ докум.	Подп.	Дата
Разраб.		Зубрин		05-81
Провер.		Тищук		5-81
Т.контр.		Тищук		
Рук.		Бойко		
Н.контр.		Григорьев		06-81
Утв.		Задавьевич		

ТД 145.00.00.017

Стенка

Лит.	Масса	Масштаб
	46,5	1:10

Лист | Листов 1

Лист 6-ПН-4 ГОСТ 19903-74 / 3-Ст3 кп ГОСТ 14637-79

ГОСЛЕСХОЗ СССР СОЮЗГИПРОЛЕСХОЗ Киевский филиал

Копировал Краснова формат А4

ТД145.00.00.019

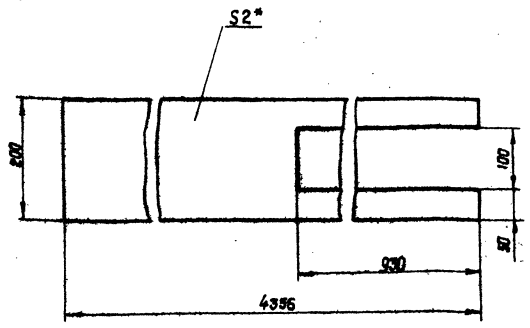

1.* Размер для справок.

2. Неуказанные предельные отклонения размеров: отверстий - H15; валов - h15; остальных ± $\frac{IT15}{2}$

8175/4

Изм.	Лист	№ докум.	Подп.	Дата
Разраб.		Зубрин		06-81
Провер.		Тищук		5-81
Т.контр.		Тищук		
Рук.		Бойко		
Н.контр.		Григорьев		05-81
Утв.		Задавьевич		

ТД145.00.00.019

Обечайка

Лит.	Масса	Масштаб
	12,2	1:3

Лист | Листов 1

Лист 6-ПН-2 ГОСТ 19903-74 / 3-IV-Ст.3 кп ГОСТ 16523-70

ГОСЛЕСХОЗ СССР СОЮЗГИПРОЛЕСХОЗ Киевский филиал

Копировал Краснова формат А4

Формат	Зона	Поз.	Обозначение	Наименование	Кол.	Примечание
				Документ		
А2			ТД146.00.00.000СБ	Затвор бункера		
				Сборочные единицы		
А4		1	ТД146.01.00.000	Каркас	1	
А4		2	ТД146.02.00.000	Створка	2	
А4		3	ТД146.03.00.000	Кронштейн	1	
				Детали		
14		4	ТД146.00.00.001	Кронштейн	1	
А4		5	ТД146.00.00.002	Блок	2	
				Стандартные изделия		
		6		Болт М12×25.56	8	
				ГОСТ 7798-70		
		7		Гайка М12.04	8	
				ГОСТ 5915-70		
		8		Шайба 12.65Г	8	

ТД146.00.00.000

Затвор бункера

Лит.	Лист	Листов
	1	2

ГОСЛЕСХОЗ СССР СОЮЗГИПРОЛЕСХОЗ Киевский филиал

Копировал Краснова формат А4

Формат	Зона	Поз.	Обозначение	Наименование	Кол.	Примечание
				ГОСТ 6402-70		
		9		Ось 22-8Х5×85	6	
				ГОСТ 9650-71		
		10		Шплинт 2×10	6	
				ГОСТ 397-68		

8175/4

34

ТД146.00.00.000

Лист 2

Копировал Краснова формат А4

ТД146.00.00.000 СБ

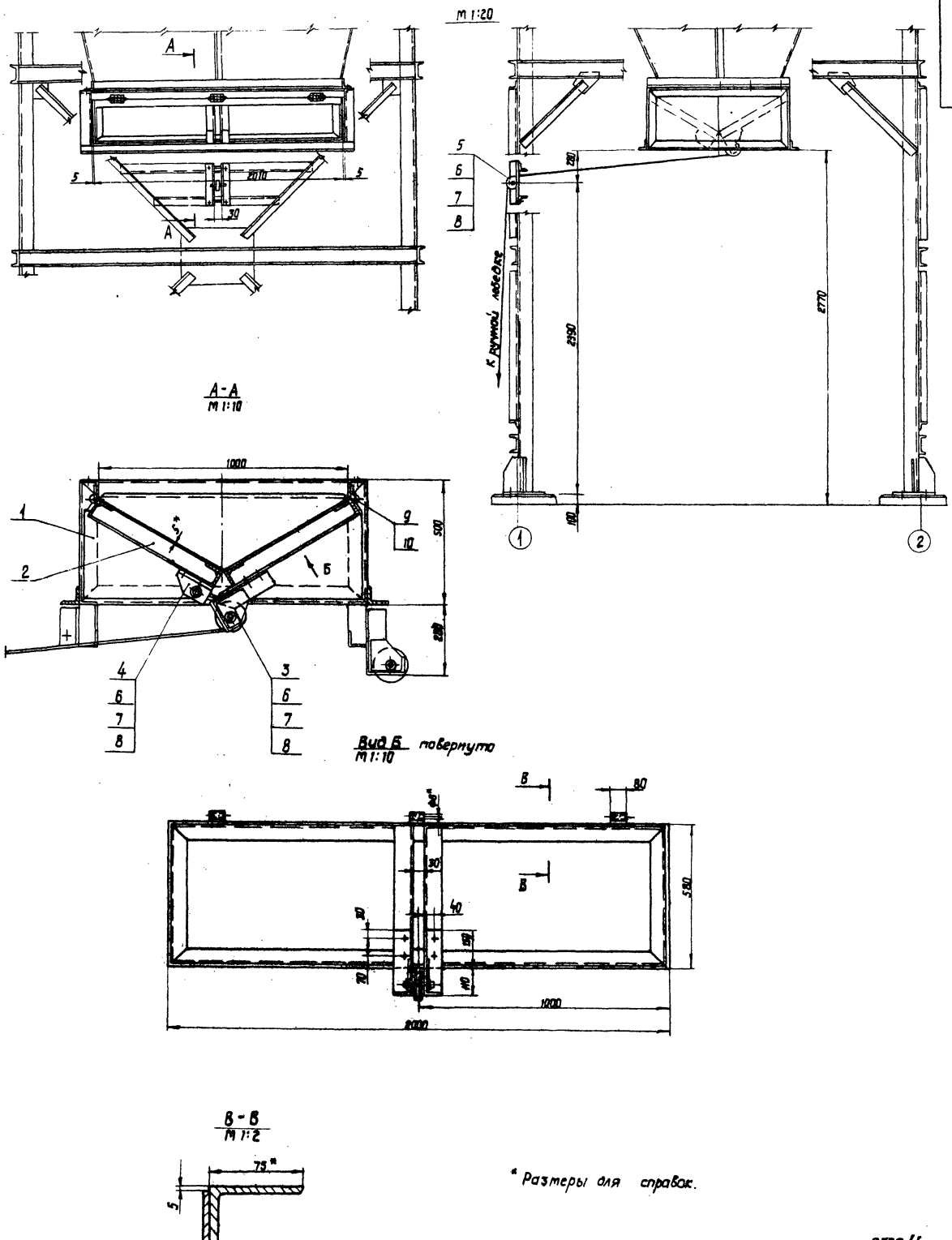

* Размеры для справок.

8175/4

35

					ТД146.00.00. 000 СБ			
Изм.	Лист	№ докум.	Подп.	Дата	Затвор бункера Сборочный чертеж	Литера	Масса	Масштаб
Разраб.		Григорив		05.81			357	1:20
Провер.		Зубрин		05.81		Лист	Листов 1	
Т. контр.		Тищук		05.81		Гослесхоз СССР Союзгипролесхоз Киевский филиал		
Руков.		Бойко		05.81				
Н. контр.		Зубрин		05.81				
Утв.		Задовиченко		05.81				

Копир. Краснова

формат А2

ТД 146.03.00.001

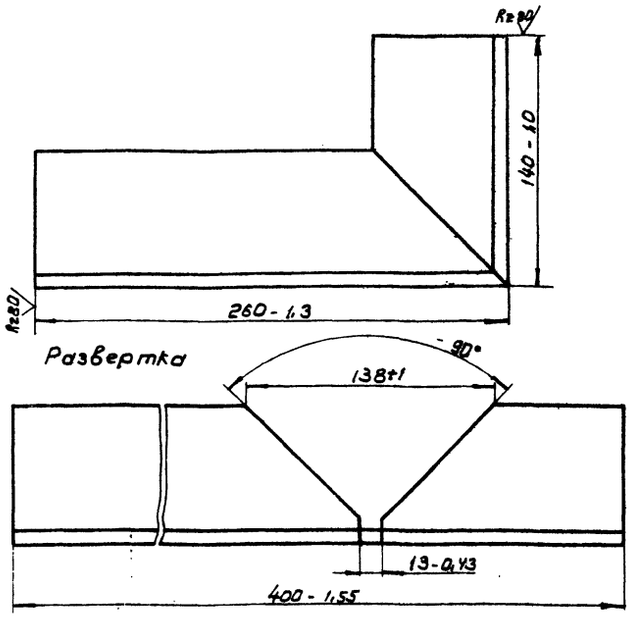

Развертка

Изм.	Лист	№ докум.	Подп.	Дата	ТД 146.03.00.001	Литера	Масса	Масштаб
Разраб.		Григорик		04.81	Кронштейн		2,7кг	1:2
Провер.		Зубрин		04.81		Лист	Листов 1	
Т. контр.		Тищук		04.81				
Руков.		Бойко			Угольник 5 75×75×6 ГОСТ 8509-72 Ст.3 ГОСТ 535-79	Гослесхоз СССР Союзгипролесхоз Киевский филиал		
Н. контр.		Зубрин		04.81				
Утв.								

Копировал Герман Формат А4

ТД 146.03.00.000 СБ

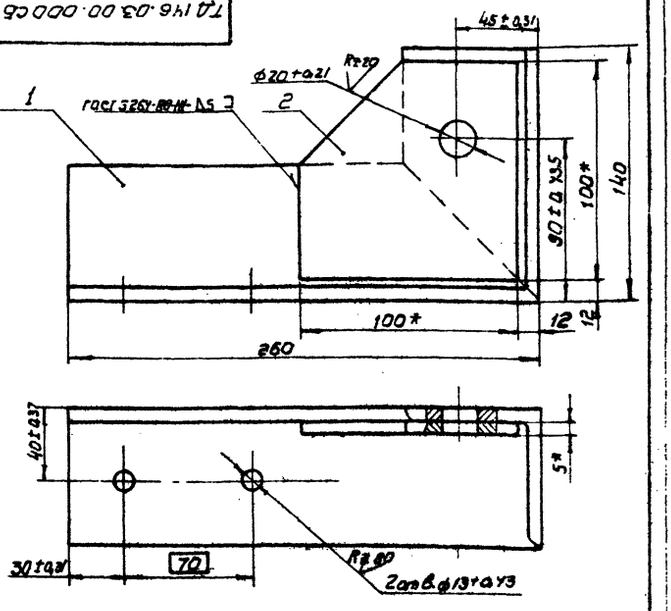

1.* Размер для справок.

2. Неуказанные предельные отклонения размеров: валов - валов по h16, прочих - $\pm\frac{IT16}{2}$.

3. Масса наплавленного металла - 0,3кг.

Изм.	Лист	№ докум.	Подп.	Дата	ТД 146.03.00.000 СБ	Литера	Масса	Масштаб
Разраб.		Григорик		04.81	Кронштейн сборочный чертеж		3,2	1:2
Провер.		Зубрин		04.81		Лист	Листов 1	
Т. контр.		Тищук		04.81				
Руков.		Бойко				Гослесхоз СССР Союзгипролесхоз Киевский филиал		
Н. контр.		Зубрин		04.81				
Утв.								

Копировал Герман Формат А4

Инв.№ подл. | Подпись и дата | Взам. инв.№ | Инв.№ дубл. | Подпись и дата

ТД 146. 00. 00. 001

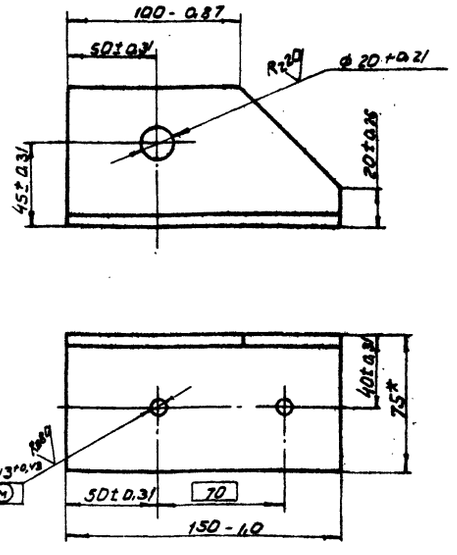

Изм.	Лист	№ докум.	Подп.	Дата	ТД 146.00.00.001	Литера	Масса	Масштаб
Разраб.		Григорик		04.81	Кронштейн		1	1:2
Провер.		Зубрин		04.81		Лист	Листов 1	
Т. контр.		Тищук		04.81				
Руков.		Бойко			Угольник 5 75×75×6 ГОСТ 8509-72 Ст.3 ГОСТ 535-79	Гослесхоз СССР Союзгипролесхоз Киевский филиал		
Н. контр.		Зубрин		04.81				
Утв.								

Копировал Герман Формат А4

ТД 146. 00. 00. 002

Rz 80 (√)

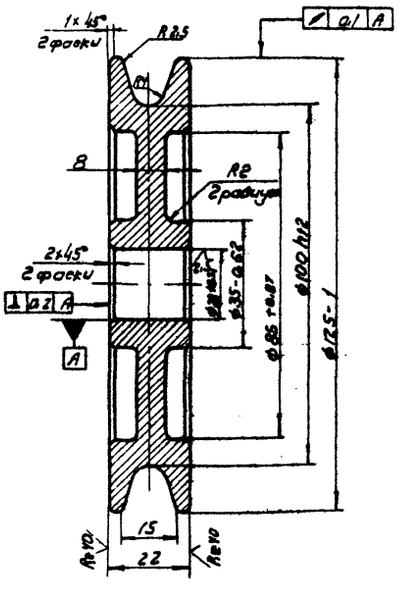

8175/4 36

Изм.	Лист	№ докум.	Подп.	Дата	ТД 146.00.00.002	Литера	Масса	Масштаб
Разраб.		Григорик		04.81	Блок		12	1:1
Провер.		Зубрин		04.81		Лист	Листов 1	
Т. контр.		Тищук		04.81				
Руков.		Бойко			Сталь 30 ГОСТ 1050-74	Гослесхоз СССР Союзгипролесхоз Киевский филиал		
Н. контр.		Зубрин		04.81				
Утв.								

Копировал Герман Формат А4

Инв.№ подл. | Подпись и дата | Взам. инв.№ | Инв.№ дубл. | Подпись и дата

Альбом IV

Типовой проект 411-2-144

Инв. № подл. | Подп. и дата | Взам. инв. № | Инв. № дубл. | Подп. и дата

ТД146.01.00.003 СБ

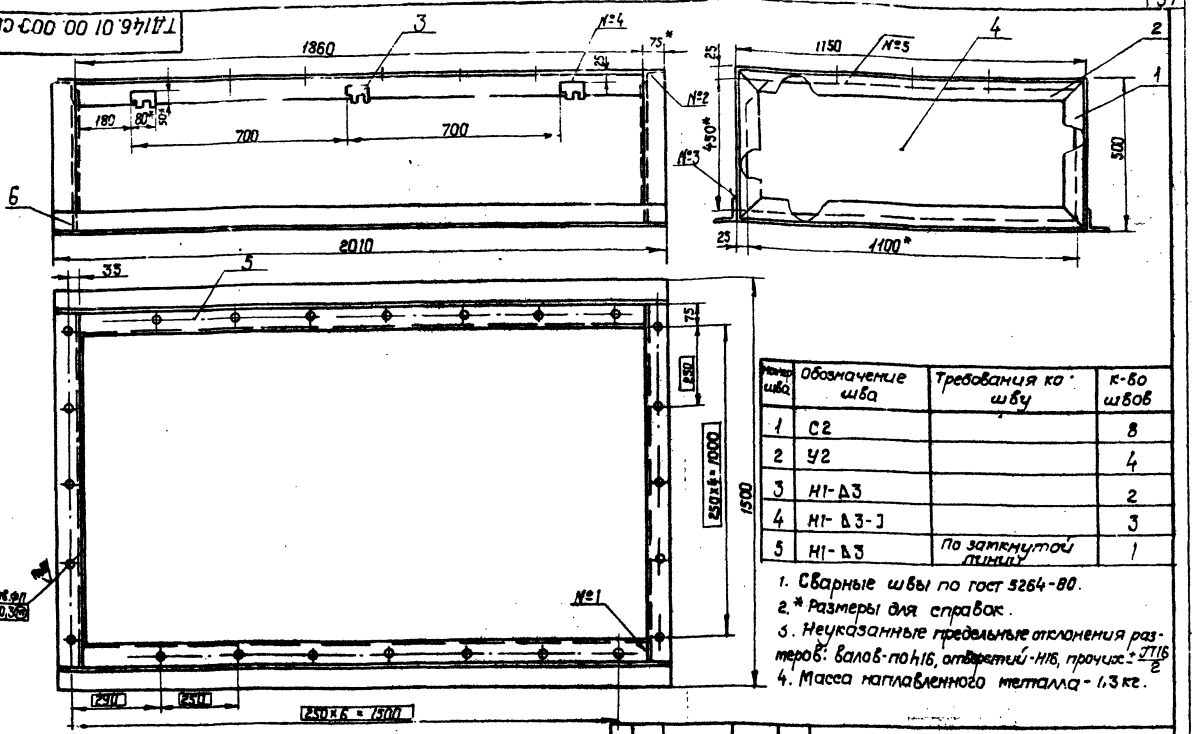

Номер шва	Обозначение шва	Требования к шву	К-во швов
1	С2		8
2	У2		4
3	Н1-Δ3		2
4	Н1-Δ3-3		3
5	Н1-Δ3	По замкнутой линии	1

1. Сварные швы по гост 5264-80.
2. * Размеры для справок.
3. Неуказанные предельные отклонения размеров: валов - по h16, отверстий - H16, прочих $\pm \frac{IT16}{2}$
4. Масса наплавленного металла - 1,3 кг.

Изм.	Лист	№ докум.	Подп.	Дата
Разраб.	Григорьев			05.91
Провер.	Зубрин			05.91
Т. контр.	Тищук			05.91
Руков.	Байко			05.91
Н. контр.	Зубрин			05.91
Утв.	Колесников			05.91

ТД 146.01.00.000 СБ

Каркас. Сборочный чертеж

Литера	Масса	Масштаб
	135,0	1:10

Лист Листов 1

Гослесхоз СССР Союзгипролесхоз Киевский филиал

Копировал Краснова Формат А3

Формат	Зона	Поз.	Обозначение	Наименование		Примечание
				Документация		
			ТД146.01.00.000 СБ	Сборочный чертеж		
				Детали		
		1	ТД142.00.00.009-06	Уголок	4	
		2	ТД142.00.00.009-07	Уголок	4	
		3	ТД141.01.00.023-02	Петля	3	
А4		4	ТД146.01.00.001	Стенка	1	
		5	ТД146.01.00.002	Уголок	2	14,8 кг
				Угольник Б.Т.Т.У.Т.О.С.Т.О.В.О.-У.Т.		
				Ст.3 гост 8535-79		
				ℓ = 1860 h16		
Б4		6	ТД146.00.00.003	Уголок	2	15,9 кг
				Угольник Б.Т.Т.У.Т.О.С.Т.О.В.О.-У.Т.	2	15,9 кг
				Ст.3 гост 8535-79		
				ℓ = 2010 h16		

Изм.	Лист	№ докум.	Подп.	Дата
Разраб.	Григорьев			05.91
Провер.	Зубрин			05.91
Т. контр.	Тищук			05.91
Рукав.	Байко			05.91
Н. контр.	Зубрин			05.91
Утв.				

ТД146.01.00.000

Каркас

Лит.	Лист	Листов
		1

Гослесхоз СССР Союзгипролесхоз Киевский филиал

Копировал Краснова Формат А4

ТД146.01.00.001

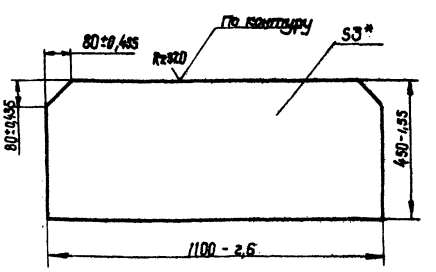

* Размер для справок.

8175/4 37

Изм.	Лист	№ докум.	Подп.	Дата
Разраб.	Григорьев			05.91
Провер.	Зубрин			05.91
Т. контр.	Тищук			05.91
Рукав.	Байко			05.91
Н. контр.	Зубрин			05.91
Утв.				

ТД 146.01.00.001

Стенка

Литера	Масса	Масштаб
	10,4	1:10

Лист Листов 1

Гослесхоз СССР Союзгипролесхоз Киевский филиал

6-ЛН-3 ГОСТ 19903-74
Лист 3-Ч-Ст.3 кп ГОСТ 16523-70

Копировал Краснова Формат А4

Типовой проект 411-2-144 Альб. II

ТД146.02.00.000 СБ

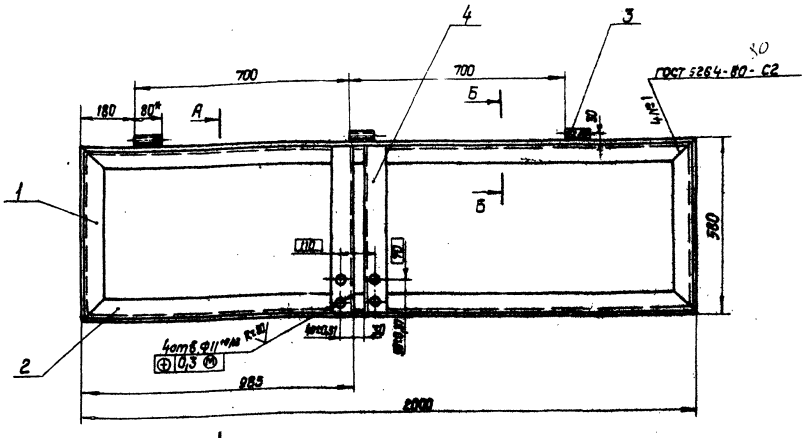

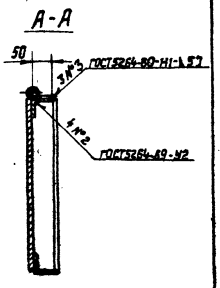

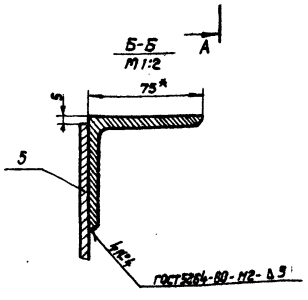

1. Сварные швы по гост 5264-68.
2. Размер для справок.
3. Неуказанные предельные отклонения размеров: валов - по h16, отверстий - H16, прочих - $\pm\frac{T16}{2}$;
4. Масса наплавленного металла - 0,96

Изм.	Лист	№ докум.	Подп.	Дата	ТД 146.02.00.000 СБ	Лит.	Масса	Масштаб
Разраб.		Григорив		05.81	Створка		96	1:10
Провер.		Зубрин		05.81	Сборочный чертеж	Лист	Листов 1	
Т. контр.		Тишик		05.81				
Рук.		Бойко		05.81				
Н. контр.		Зубрин		05.81				
Утв.		[illegible]		05.81				

Гослесхоз СССР Союзгипролесхоз Киевский филиал

Копировал Краснова Формат А3

Формат	Зона	Поз.	Обозначение	Наименование	Кол.	Примечание
				Документация		
А3			ТД146.02.00.000	Сборочный чертеж		
				Детали		
А4		1	ТД142.00.00.009-08	Уголок	2	см. черт. ТД 142.00.00.009
А4		2	ТД142.00.00.009-09	Уголок	2	см. черт. ТД 142.00.00.009
А4		3	ТД141.01.00.023-02	Петля	3	см. черт. ТД 141.01.00.023
А4		4	ТД144.01.00.002-04	Врезка	2	см. черт. ТД 144.01.00.002
Б4		5	ТД146.02.00.001	Стенка	1	44,5 кг
				Лист Б-ПН-5 ГОСТ 19903-74		
				3-IV-Ст.3кп ГОСТ 16523-70		
				570 h16 × 1990 h16		

Изм.	Лист	№ докум.	Подп.	Дата	ТД146.02.00.000	Лит.	Лист	Листов
Разраб.		Григорив		05.81	Створка			1
Провер.		Зубрин		05.81				
Рук.		Бойко		05.81				
Н. контр.		Зубрин		05.81				
Утв.								

Гослесхоз СССР Союзгипролесхоз Киевский филиал

Копировал Краснова Формат А4

8175/4

Формат	Зона	Поз.	Обозначение	Наименование	Кол.	Примечание
				Документация		
			ТД146.03.00.000	Сборочный чертеж		
				Детали		
А4		1	ТД146.03.00.001	Кронштейн	1	
А4		2	ТД138.01.01.013	Косынка	1	

38

Изм.	Лист	№ докум.	Подп.	Дата	ТД146.03.00.000	Лит.	Лист	Листов
Разраб.		Григорив		05.81	Кронштейн			1
Провер.		Зубрин		05.81				
Рук.		Бойко		05.81				
Н. контр.		Зубрин		05.81				
Утв.								

Инв. № подл. | Подпись и дата | Взам. инв. № | Инв. № дубл. | Подп. и дата

Гослесхоз СССР Союзгипролесхоз Киевский филиал

Копировал Краснова Формат А4

Формат	Зона	Поз.	Обозначение	Наименование	Кол.	Примечание
				Документация		
А2			ТД 149.00.00.000 СБ	Сборочный чертеж		
А3			ТД 149.00.00.000 ВС	Ведомость спецификаций		
				Сборочные единицы		
А4		1	ТД 149.01.00.000	Привод N=5,5кВт.	1	
А4		2	ТД 149.02.00.000	Вал приводной I	1	
А4		3	ТД 149.03.00.000	Вал приводной II	1	
А4		4	ТД 149.04.00.000	Вал приводной III	1	
А4		5	ТД 149.05.00.000	Рама	1	
А4		6	ТД 149.06.00.000	Цепь с толкателями	5	
А4		7	ТД 149.07.00.000	Натяжка	5	
				Детали		
Б4		8	ТД 149.00.00.001	Склиз		
				Брусок 75×100		
				ГОСТ 8486-66		
				L = 6800 h16	5	

Изм.	Лист	№ докум.	Подпись	Дата
Разраб.		Тищук		IV-81
Провер.		Зубрин		05.81
Рук.		Бойко		05.81
Н. контр.		Григорив		05.81
Утв.				

ТД 149.00.00.000

Транспортер поперечный

Лит.	Лист	Листов
	1	2

Госпесхоз СССР
Союзгипролесхоз
Киевский филиал

Копировал Герман Формат А4

Формат	Зона	Поз.	Обозначение	Наименование	Кол.	Примечание
Б4		9	ТД 149.00.00.002	Опорный брус		
				Брусок 75×100		
				ГОСТ 8486-66		
				L = 5600 h16	3	
*		10	ТД 137.00.00.002-03	Болт фундаментный	14	В см. ТД137.00.00.002
				Стандартные изделия		
		11		Болт М16×70.58		
				ГОСТ 7798-70	32	
		12		Болт М16×120.56		
				ГОСТ 7801-81	24	
		13		Гайка М16.5		
				ГОСТ 5915-70	56	
		14		Шайба 16 65Г		
				ГОСТ 6402-70	56	
		15		Шайба 16.01		
				ГОСТ 10906-78	36	
		18		Гайка М20.5		
				ГОСТ 5915-70	14	
				Прочие изделия		
		17		Муфта 630-55-1.1		
				ГОСТ 20720-75	2	
		18		Цепь ПР-25,4-5670		
				ГОСТ 13568-75	1	
		19		Звено С-ПР 25,4-56.70		
				ГОСТ 13568-75	1	

Инв.№ подл. | Подпись и дата | Взам.инв.№ | Инв.№ дубл. | Подпись и дата

Изм.	Лист	№ докум.	Подпись	Дата

ТД 149.00.00.000 Лист 2

Копировал Герман Формат А4

Формат	Зона	Поз.	Обозначение	Наименование	Кол.	Примечание
				Документация		
А2			ТД 149.01.00.000 СБ	Сборочный чертеж		
				Сборочные единицы		
А3		1	ТД 149.01.01.000 СБ	Муфта	1	
А2		2	ТД 149.01.02.000 СБ	Рама	1	
				Детали		
А3		3	ТД 149.01.00.001	Звездочка Z=16, t=25,4	1	
А4		4	ТД 149.01.00.002	Прокладка	1	
				Стандартные изделия		
				Болты ГОСТ 7798-70		
		5		М10×50.58	4	
		6		М16×40.58	4	
		7		М20×60.58	4	
				Винты ГОСТ 1477-75		
		8		М10×14.48	2	
		9		М12×14.48	1	

Изм.	Лист	№ докум.	Подпись	Дата
Разраб.		Тищук		IV-81
Провер.		Зубрин		05.81
Рук.		Бойко		05.81
Н. контр.		Григорив		05.81
Утв.				

ТД 149.01.00.000

Привод N=5,5кВт.

Лит.	Лист	Листов
	1	2

Госпесхоз СССР
Союзгипролесхоз
Киевский филиал

Копировал Герман Формат А4

8175/4

Формат	Зона	Поз.	Обозначение	Наименование	Кол.	Примечание
				Гайки ГОСТ 5915-70		
		10		М10.5	4	
		11		М16.5	4	
		12		М 20.5	4	
				Шайбы ГОСТ 11371-78		
		13		10.01.05	4	
		14		16.01.05	4	
		15		20.01.05	4	
				Шайба ГОСТ 6402-70		
		16		10.65Г	4	
		17		18.65Г	4	
		18		20.65Г	4	
				Шайбы ГОСТ 10906-78		
		19		10.01	4	
		20		20.01	4	
				Кольца ГОСТ 6833-77		
		21		50.		
		22		85		
				Прочие изделия		
		23		Двигатель 4А112М4У3		
				ГОСТ 19523-74	1	V=1500 об/мин N=5,5 кВт
		24		Редуктор ЦУН-200-50-14	1	
		25		Тормоз ТКГ 200/100	1	

Инв.№ подл. | Подпись и дата | Взам.инв.№ | Инв.№ дубл. | Подпись и дата

Изм.	Лист	№ докум.	Подпись	Дата

ТД 149.01.00.000 Лист 2

Копировал Герман Формат А4

ТД149.00.00.000 СБ

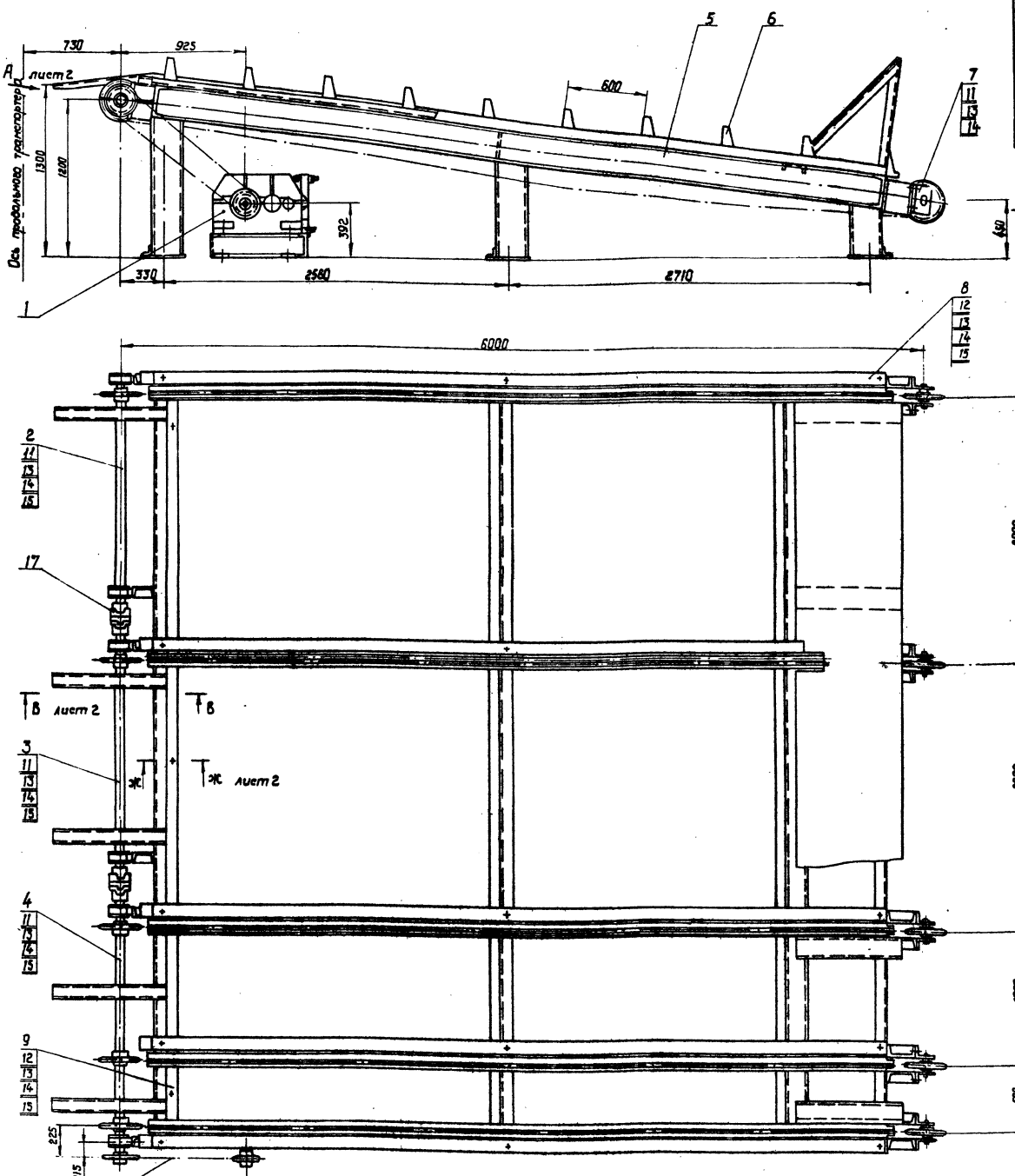

Техническая характеристика

Транспортер предназначен для транспортировки древен.

Количество тяговых цепей - 5

Расстояние между цепями, мм - 500, 1000, 2000, 2000.

Длина транспортера в осях, мм - 6000.

Привод транспортера:

электродвигатель

Тяговая цепь М80-2 - 100-2 ГОСТ588-74.

Шаг между упорами цепи, мм - 600

Скорость движения цепи, м/сек — 0,2

Наибольшая нагрузка на транспортер — 4,5 т

1. Приводную цепь оградить.
2. Промежутки между направляющими швеллерами зашить досками толщиной 40мм ГОСТ 8486-66.
3. Бруски поз. 8,9 крепить показано на чертеже, отверстия в брусках сверлить по месту.
4. Металлоконструкции после монтажа и пробного пуска грунтовать грунтовкой ФЛ-03-К ГОСТ9109-76, красить эмалью ПФ-115(серая) ГОСТ 6465-76.

Изм.	Кол.	№ док.	Подп.	Дата
Разраб.		Тищук		IV-91
Провер.		Зубрин		05.91
Т. контр.		Зубрин		05.91
Рук.		Бойко		
Н. контр.		Григорив		
Утв.		Задависвечка		

ТД149.00.00.000 СБ

Транспортер поперечный

Сборочный чертеж

Лит.	Масса	Масштаб
	2850	1:20

Лист 1 Листов 2

ГОСЛЕСХОЗ СССР
СОЮЗГИПРОЛЕСХОЗ
Киевский филиал

40

8175/4

Копировал Краснова

формат А2

Вид А повернуто лист 1
М 1:10

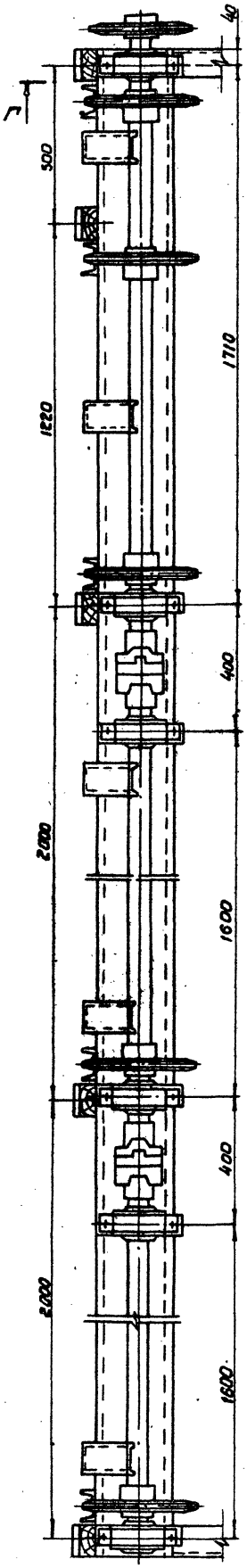

Вид Б повернуто
М 1:10 лист 1

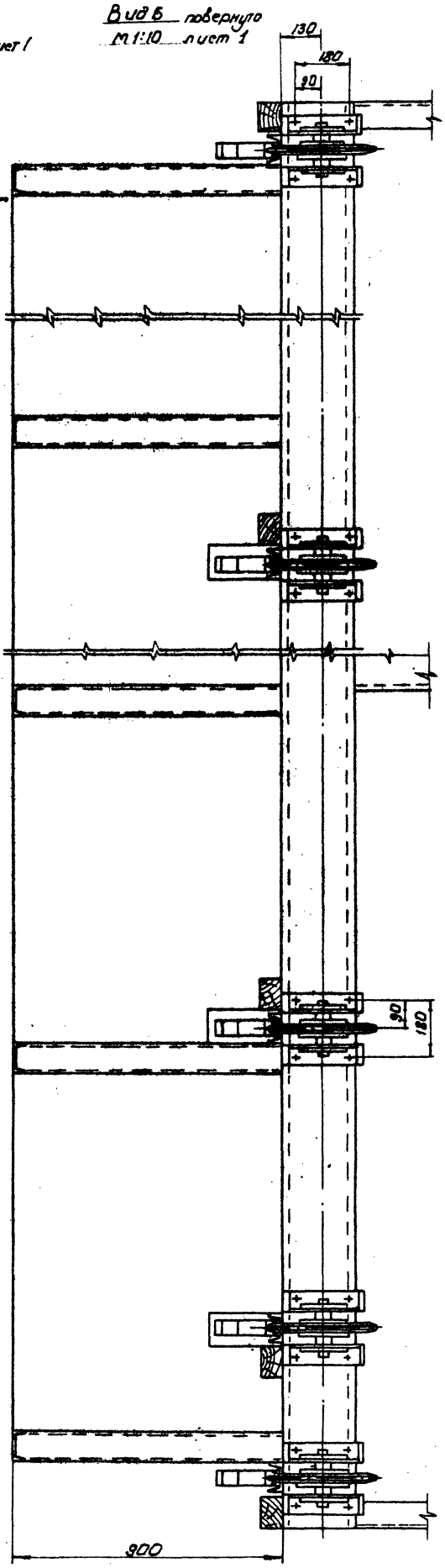

В-В
М 1:10 Лист 1

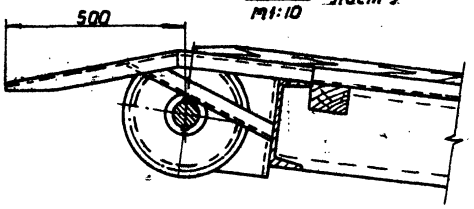

Г-Г
М 1:10 повернуто

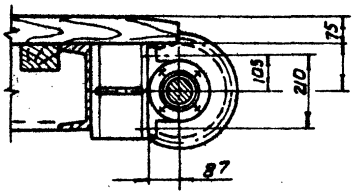

Ж-Ж
М 1:10 лист 1

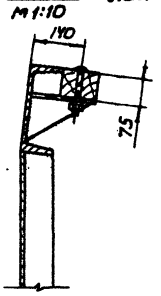

ТД149.01.00.000 СБ

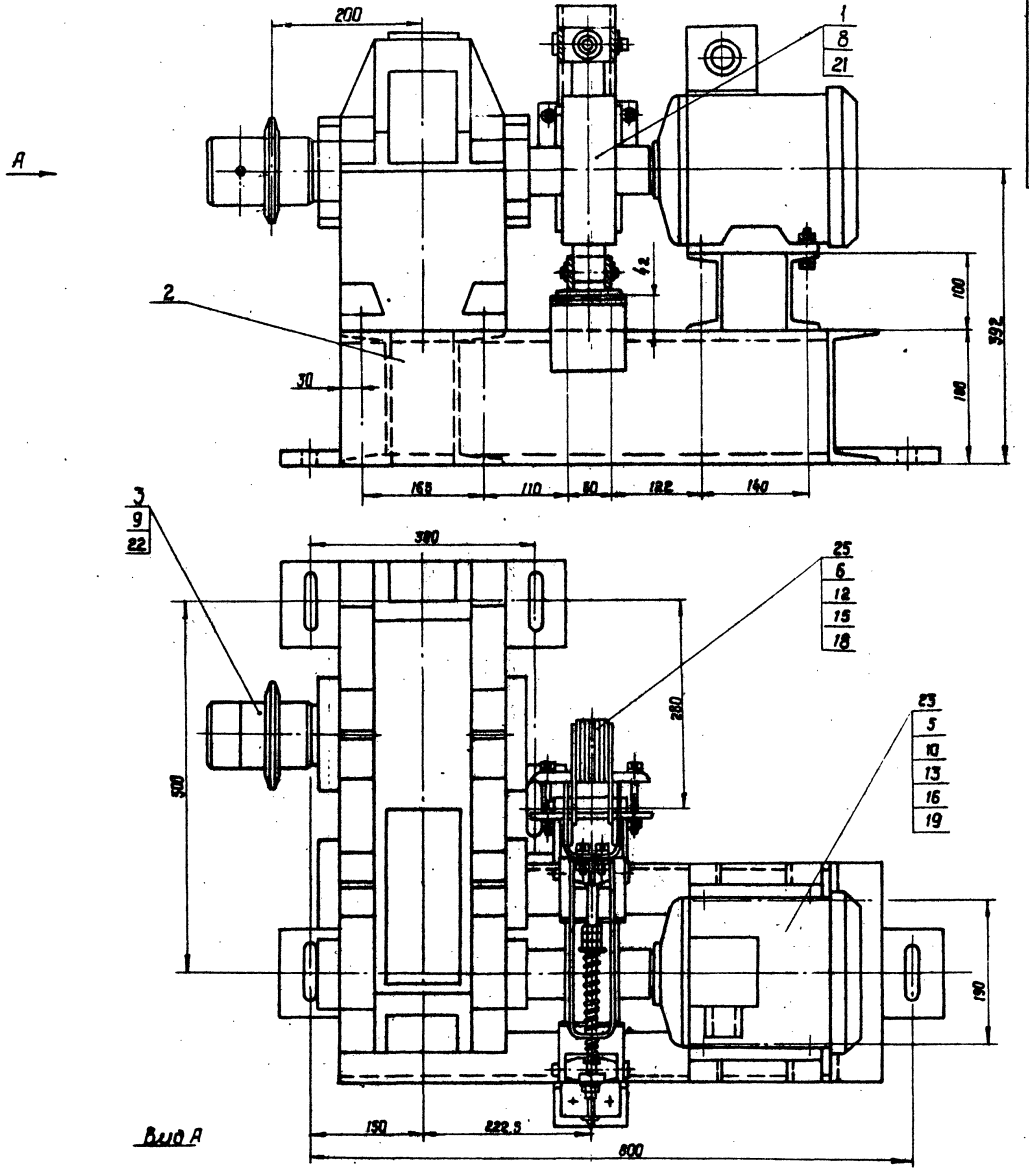

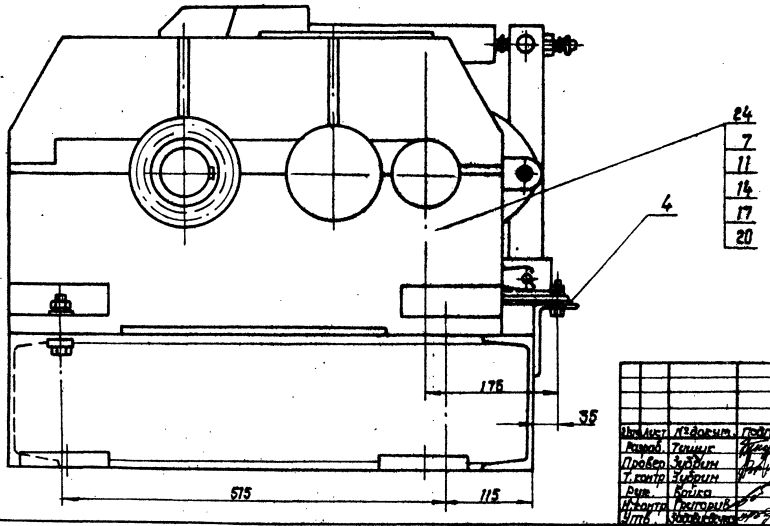

42

8175/4

Изм.	Лист	№ докум.	Подп.	Дата	ТД 149.01.00.000 СБ		
Разраб.	Тищук				Привод №5,5 квт. Сборочный чертеж	Лит.	Масса 327,5	Масштаб 1:4
Провер.	Зубрин					Лист	Листов 1
Т.контр.	Зубрин					ГОСЛЕСХОЗ СССР СОЮЗГИПРОЛЕСХОЗ Киевский филиал	
Рук.	Бойко						
Н.контр.	Григорьев						
Утв.	Задорожная						

Копировал Краснова

Формат А2

100 00 10 ...

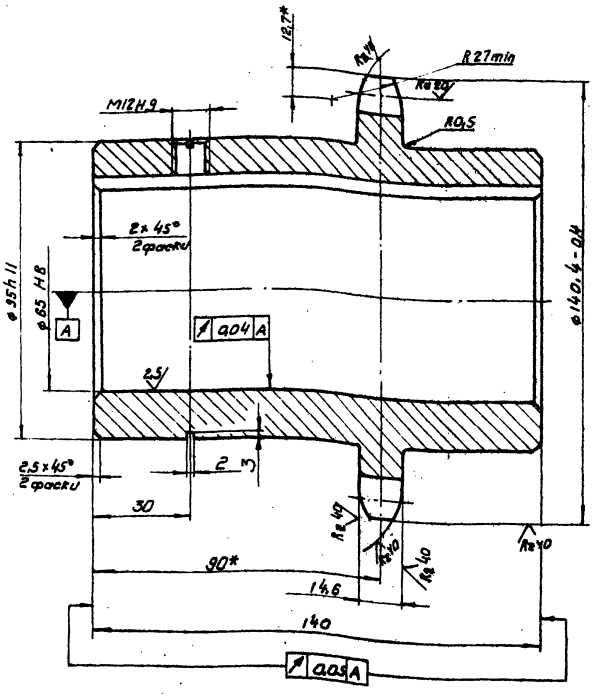

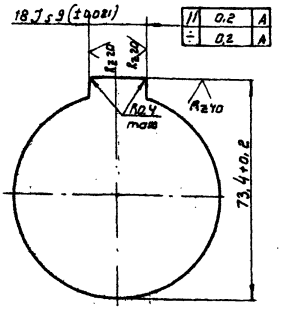

Rz80 (√)

Число зубьев		z	16
Сопрягаемая цепь	Шаг	t	25,4
	Диаметр ролика	d_1	15,88
Профиль зуба по ГОСТ 591-69		-	Со смещением
Класс точности по ГОСТ 591-69		-	3
Диаметр окружности впадин		Di	114,14-0,4
Допуск на разность шагов		δt	0,2
Радиальное биение окружности впадин		Eo	0,5
Торцевое биение зубчатого венца		-	0,5
Диаметр делительной окружности		do	130,20
Сопрягаемая цепь	Ширина внутренней пластины	h	24,13
	Расстояние между внутр. пластинами	Bвн	15,88

1. Отжечь
2. Венец h 2,5÷3; HRC 45÷50
3. * Размеры для справок
4. Неуказанные предельные отклонения размеров: валов-h14, остальных ± $\frac{IT14}{2}$

Изм.	Лист	№ докум.	Подпись	Дата	ТД 149.01.00.001	Лит.	Масса	Масштаб
Разраб.		Тищук		10-81	Звездочка		4,6	1:1
Провер.		Зубрин		05.81	z=16; t=25,4	Лист	Листов 1	
Т.контр.		Зубрин		05.81		Гослесхоз СССР		
Рук.		Бойко		05.81		Союзгипролесхоз		
Н.контр.		Григорив		05.81		Киевский филиал		
Утв.								

Копировал Герман

Формат А3

ТД 149.01.00.002

√ (√)

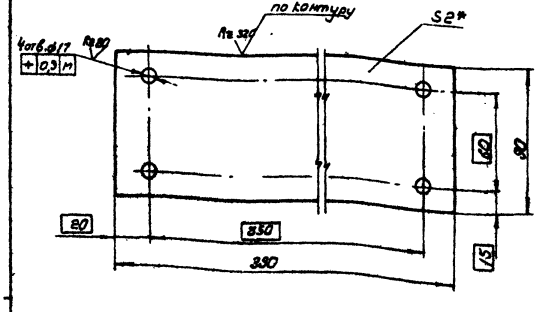

* Размер для справок.

Изм.	Лист	№ докум.	Подпись	Дата	ТД 149.01.00.002	Лит.	Масса	Масштаб
Разраб.		Тищук		10-81	Прокладка		0,54	1:2
Провер.		Зубрин		05.81		Лист	Листов 1	
Т.контр.		Зубрин		05.81		Гослесхоз СССР		
Рук.		Бойко		05.81		Союзгипролесхоз		
Н.контр.		Григорив		05.81		Киевский филиал		
Утв.								

Копировал Герман

Формат А4

Формат	Зона	Поз.	Обозначение	Наименование	Кол.	Примечание
				Документация		
А3			ТД 149.01.01.000 СБ	Сборочный чертеж	1	
				Детали		
А3		1	ТД 149.01.01.011	Полумуфта левая	1	
А3		2	ТД 149.01.01.012	Полумуфта правая	1	
А4		3	ТД 149.01.01.013	Палец	6	
А4		4	ТД 149.01.01.014	Втулка распорная	6	
А4		5	ТД 149.01.01.015	Кольцо упругое	24	
				Стандартные изделия		
		6		Гайка М12-5		
				ГОСТ 5915-70	6	
		7		Шайба 12.65Г		
				ГОСТ 8402-70	6	

8175/4

Инв. № подл. | Подпись и дата | Взам. инв. № | Инв. № дубл. | Подпись и дата

43

Изм.	Лист	№ докум.	Подпись	Дата	ТД 149.01.01.000	Лит.	Лист	Листов
Разраб.		Тищук		10-81	Муфта			1
Провер.		Зубрин		05.81		Гослесхоз СССР		
Рук.		Бойко		05.81		Союзгипролесхоз		
Н.контр.		Григорив		05.81		Киевский филиал		
Утв.								

Копировал Герман

Формат А4

ТД149.01.01.000 СБ

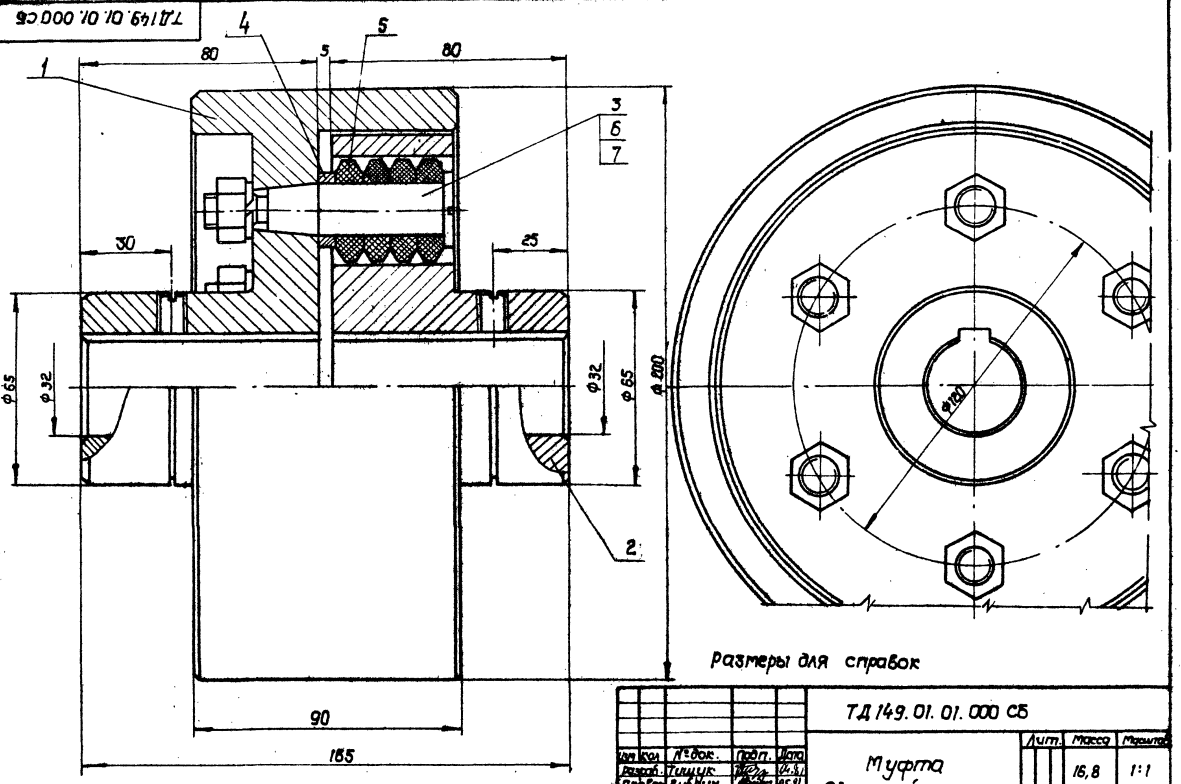

Размеры для справок

				ТД 149.01.01.000 СБ			
Изм.	Кол.	№док.	Подп.	Дата	Муфта Сборочный чертеж	Лит.	Масса 16,8	Масштаб 1:1
Разраб.		Тищук		04.81		Лист	Листов 1
Пров.		Зубрин		05.81		ГОСЛЕСХОЗ СССР СОЮЗГИПРОЛЕСХОЗ Киевский филиал	
Т.контр.		Зубрин		05.81			
Рук.		Бойко					
Н.контр.		Григорьев		05.81			
Утв.		[illegible]					

Копировал Краснова

Формат А3

ТД149.01.01.011

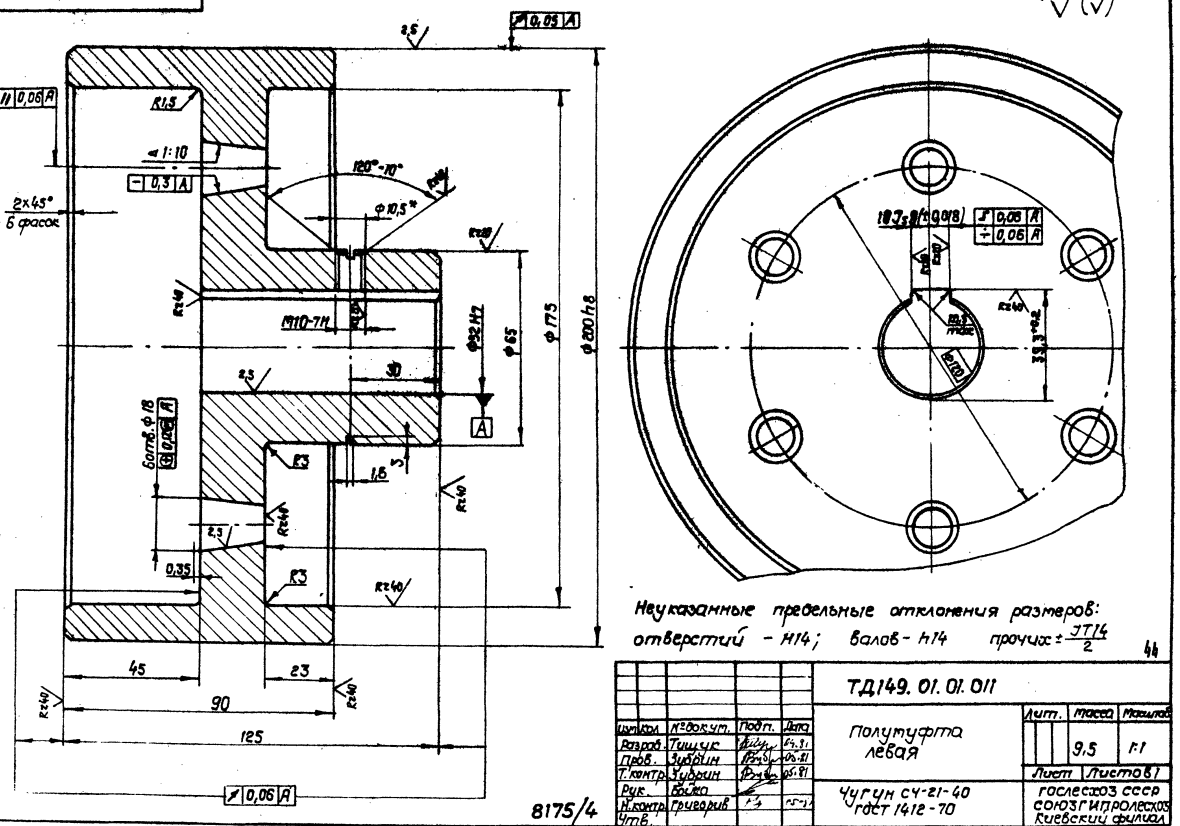

Неуказанные предельные отклонения размеров:
отверстий – H14; валов – h14 прочих $\pm\frac{JT14}{2}$

44

				ТД149.01.01.011			
Изм.	Кол.	№док.	Подп.	Дата	Полумуфта левая	Лит.	Масса 9,5	Масштаб 1:1
Разраб.		Тищук		04.81		Лист	Листов 1
Пров.		Зубрин		05.81		ГОСЛЕСХОЗ СССР СОЮЗГИПРОЛЕСХОЗ Киевский филиал	
Т.контр.		Зубрин		05.81			
Рук.		Бойко			Чугун СЧ-21-40 ГОСТ 1412-70		
Н.контр.		Григорьев		05.81			
Утв.							

8175/4

Копировал Краснова

Формат А3

ТД149.01.01.012

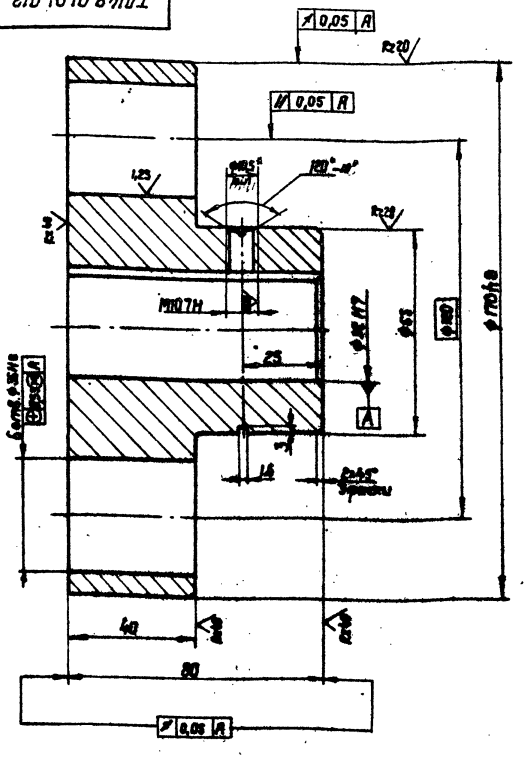

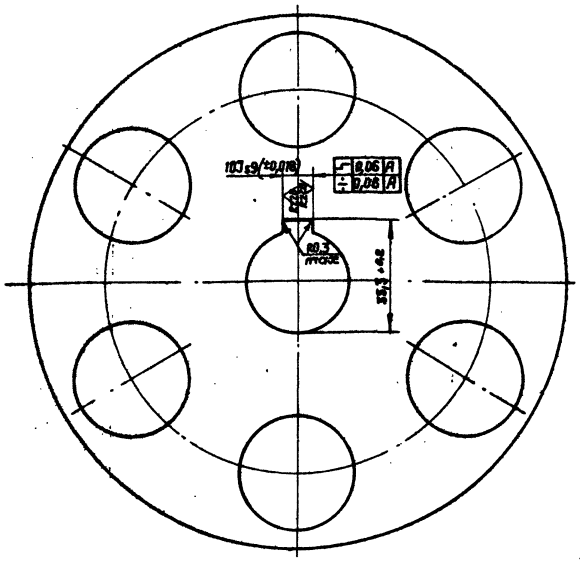

Неуказанные предельные отклонения размеров отверстий - H14; валов - h14, остальных $\pm \frac{IT14}{2}$.

Изм.	Кол.	№ док.	Подп.	Дата	ТД 149.01.01.012			
Разраб.		Тищук			Полумуфта правая	Лит.	Масса	Масштаб
Провер.		Зубрин					5,8	1:1
Т.контр.		Зубрин				Лист 1	Листов 1	
Рук.		Войко			Чугун СЧ21-40 ГОСТ 1412-70	Гослесхоз СССР Союзгипролесхоз Киевский филиал		
Н.контр.		Григорив						
Утв.								

Копировал Краснова — Формат А3

ТД149.01.01.013

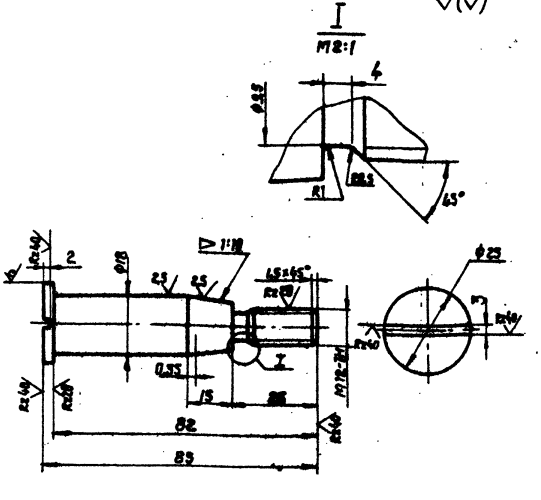

Неуказанные предельные отклонения размеров: отверстий - H14; валов - h14; остальных $\pm \frac{IT14}{2}$.

Изм.	Кол.	№ док.	Подп.	Дата	ТД 149.01.01.013			
Разраб.		Тищук			Палец	Лит.	Масса	Масштаб
Провер.		Зубрин					0,14	1:1
Т.контр.		Зубрин				Лист	Листов	
Рук.		Войко			Ст 45 ГОСТ 1050-74	Гослесхоз СССР Союзгипролесхоз Киевский филиал		
Н.контр.		Григорив						
Утв.								

Копировал Краснова — Формат А4

ТД149.01.01.014

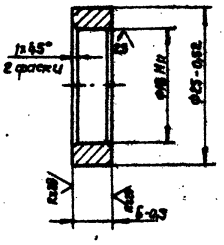

Изм.	Кол.	№ док.	Подп.	Дата	ТД149.01.01.014			
Разраб.		Тищук			Втулка распорная	Лит.	масса	масштаб
Провер.		Зубрин					0,011	2:1
Т.контр.		Зубрин				Лист	Листов 1	
Рук.		Войко			Круг $\frac{26\ ГОСТ\ 2590-71}{Ст3\ ГОСТ\ 535-79}$	Гослесхоз СССР Союзгипролесхоз Киевский филиал		
Н.контр.		Григорив						
Утв.								

Копировал Краснова — Формат А4

Инв.№подл. | Подп. и дата | Взам.инв.№ | Инв.№дубл. | Подп. и дата

8173/4

ТД 149.01.01.015

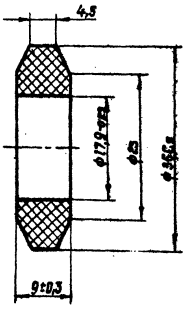

Изм.	Кол.	№ докум.	Подп.	Дата
Разраб.		Тищук		IV-81
Провер.		Зубрин		06.81
Т.контр.		Зубрин		06.81
Рук.		Бойко		05.81
Н.контр.		Григорив		05.81
Утв.				

ТД 149.01.01.015

Кольцо упругое

Лит.	Масса	Масштаб
	0,008	2:1

Резина 4338 мрту 38-5-204-65

Лист Листов 1

Гослесхоз СССР Союзгипролесхоз Киевский филиал

Копировал Краснова формат А4

ТД 149.02.01.012

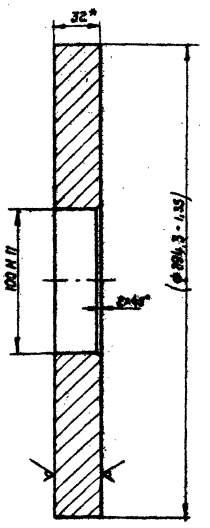

1.* Размер для справок.

2. Размеры и шероховатость поверхности в скобках - после сборки.

Изм.	Кол.	№ докум.	Подп.	Дата
Разраб.		Тищук		IV-81
Провер.		Зубрин		06.81
Т.контр.		Зубрин		06.81
Рук.		Бойко		05.81
Н.контр.		Григорив		05.81
Утв.				

ТД 149.02.01.012

Венец

Лит.	Масса	Масштаб
	5,6	1:2

Лист 6-ПН-32 ГОСТ 8509-74 45 ГОСТ 1050-74

Лист Листов 1

Гослесхоз СССР Союзгипролесхоз Киевский филиал

Копировал Краснова формат А4

Формат	Зона	Поз.	Обозначение	Наименование	Кол.	Примечание
				Документация		
А2			ТД149.01.02.000 СБ	Сборочный чертеж		
				Детали		
Б4		1	ТД149.01.021.021	Кронштейн		
				Уголок Б-100х63х6 ГОСТ 8509-93		
				Ст.3 сп ГОСТ 535-79		
				L = 100 h16	2	
Б1		2	ТД149.01.02.022	Балка		
				Швеллер 18 ГОСТ 8240-72		
				Ст.3 ГОСТ 535-79		
				L = 658 h16	1	
Б4		3	ТД149.01.02.023	Стяжка		
				Швеллер 18 ГОСТ 8240-72		
				Ст.3 ГОСТ 535-79		
				L = 85 h16	1	
Б4		4	ТД149.01.02.024	Врезка	2	
Б4		5	ТД149.01.02.025	Лапа	5	

Изм.	Лист	№ докум.	Подп.	Дата
Разраб.		Тищук		IV-81
Провер.		Зубрин		06.81
Рук.		Бойко		05.81
Н.контр.		Григорив		05.81
Утв.				

ТД 149.01.02.000

Рама

Лит.	Лист	Листов
	1	2

Гослесхоз СССР Союзгипролесхоз Киевский филиал

Копировал Краснова формат А4

8175/4

Формат	Зона	Поз.	Обозначение	Наименование	Кол.	Примечание
Б4		6	ТД149.01.02.026	Стяжка		
				Швеллер 18 ГОСТ 8240-72		
				Ст.3 ГОСТ 535-79		
				L = 280 h16	1	
Б4		7	ТД149.01.02.027	Балка		
				Швеллер 10 ГОСТ 8240-72		
				Ст.3 ГОСТ 535-79		
				L = 280 h16	2	
А		8	ТД149.01.02.024-01	Врезка	1	В ед. ТД149.01.02.024

Изм.	Лист	№ докум.	Подп.	Дата

ТД 149.01.02.000

Копировал Краснова формат А4

ТД149.01.02.000СБ

Альбом IV

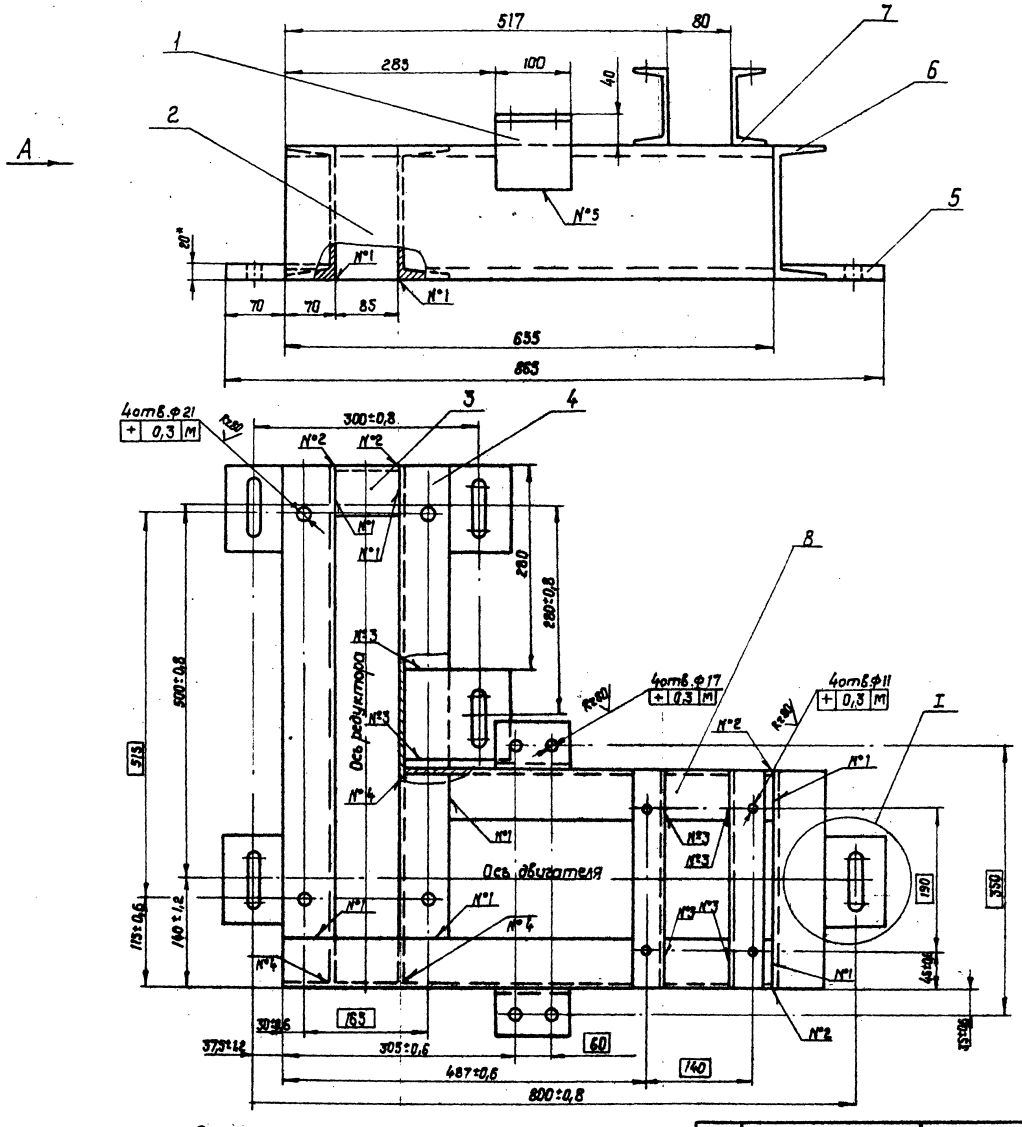

Вид А

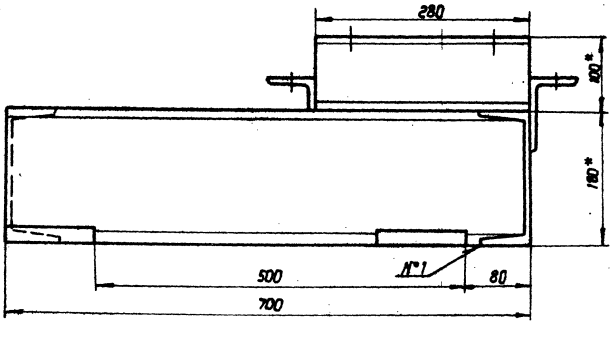

Номер шва	Условное обозначение	Требования ко шву	Кол. швов
1	С2		14
2	У2		4
3.	Т1-Δ 5		14
4.	Т1-Δ 5 ⊐		3
5	Н1-Δ 5 ⊐		2

1. Сварные швы по ГОСТ 5264-80.
2.* Размеры для справок.
3. Неуказанные предельные отклонения размеров: отверстий-Н16; валов-h16, прочих-$\frac{IT16}{2}$
4. Масса наплавленного металла – 0,6 кг.

47
8175/4

$\frac{I-I}{M1:2}$ повернуто

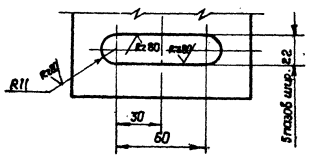

Изм.	Лист	№ докум.	Подп.	Дата
Разраб.		Тищук		04.91
Провер.		Зубрин		05.91
Т.контр.		Зубрин		05.91
Рук.		Бойко		
Нормконтр.		Григорий		
Утв.		Задавиевич		

ТД 149.01.02.000 СБ

Рама.

Сборочный чертеж

Лит.	Масса	Масштаб
	63,5	1:4

Лист 1 | Листов 1

Гослесхоз СССР
Союзгипролесхоз
Киевский филиал

Копировал Краснова

формат А2

Альбом IV

1 Шпобой проект 411-2-144

ТД 149.01.02.024

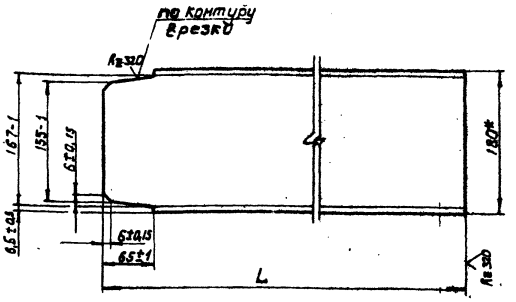

Размеры в мм.

Обозначение	L Номин.	L Пред. откл.	Масса кг
ТД 149.01.02.024	693	-2,3	11,1
-01	493	-1,55	8,1

* Размер для справок.

ТД 149.01.02.024

Кол.	Лист	№ док.	Подпись	Дата
Разраб.		Тищук		IV-81
Провер.		Зубрин		05.81
Т. контр.		Зубрин		05.81
Рук.		Бойко		05.81
Н. контр.		Григорив		05.81
Утв.				

Врезка

Швеллер 12 ГОСТ 8240-72
Ст.3 ГОСТ 535-79

Лит.	Масса	Масштаб
	—	1:4

Лист | Листов

Гослесхоз СССР
Союзгипролесхоз
Киевский филиал

Копировал | Формат А4

ТД 149.01.02.025

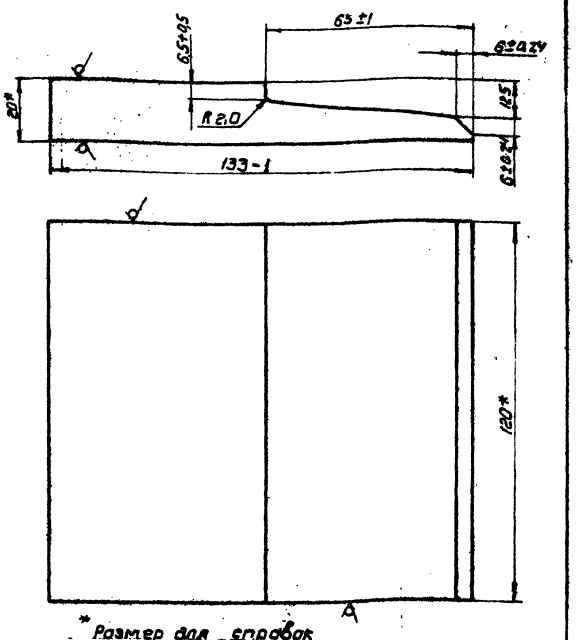

* Размер для справок

ТД 149.01.02.025

Кол.	Лист	№ док.	Подпись	Дата
Разраб.		Тищук		IV-81
Провер.		Зубрин		05.81
Т. контр.		Зубрин		05.81
Рук.		Бойко		05.81
Н. контр.		Григорив		05.81
Утв.				

Лапа

Полоса Б 20×120 ГОСТ 103-76
Ст3 кп 6422-76

Лит.	Масса	Масштаб
	2,2	1:1

Лист | Листов

Гослесхоз СССР
Союзгипролесхоз

Копировал Герман | Формат А4

8175/4

Формат	Зона	Поз.	Обозначение	Наименование	Кол.	Примечание
				Документация		
А2			ТД 149.02.00.000 СБ	Сборочный чертеж		
				Сборочные единицы		
А3		1	ТД 149.02.01.000 СБ	Звездочка z=10; t=100	1	9,6
				Детали		
А3		2	ТД 149.02.00.001	Вал	1	
А3		3	ТД 149.02.00.002	Крышка сквозная	1	
А3		4	ТД 149.02.00.003	Крышка сквозная	1	
А4		5	ТД 149.02.00.004	Крышка глухая	1	
А4		6	ТД 149.02.00.005	Прокладка	4	
А3		7	ТД 149.02.00.006	Корпус подшипника	2	
*		8	ТД 149.02.00.002-01	Крышка сквозная	1	[illegible]
				Стандартные изделия		
		9		Болт М10×20.58		
				ГОСТ 7798-70	16	

ТД 149.02.00.000

Изм.	Лист	№ докум.	Подпись	Дата
Разраб.		Тищук		IV-81
Провер.		Зубрин		05.81
Рук.		Бойко		05.81
Н. контр.		Григорив		05.81
Утв.				

Вал приводной I.

Лит.	Лист	Листов
	1	2

Гослесхоз СССР
Союзгипролесхоз
Киевский филиал

Копировал Герман | Формат А4

8175/4

Формат	Зона	Поз.	Обозначение	Наименование	Кол.	Примечание
		10		Винт М8×20-055		
				ГОСТ 17475-72	1	
		11		Винт М10×16		
				ГОСТ 1476-75	1	
		12		Шайба 10.65Т		
				ГОСТ 6402-70	16	
		13		Шайба 7019-0540		
				ГОСТ 14734-69	1	
		14		Штифт 9h8×15		
				ГОСТ 3128-70	1	
		15		Шпонка 20×12×100		
				ГОСТ 23360-78	2	
		16		Шпонка 16×10×100		
				ГОСТ 23360-78	1	
		17		Кольцо 1А65		
				ГОСТ 13940-68	1	
		18		Кольцо 100		
				ГОСТ 2833-77	1	
		19		Подшипник 1213		
				ГОСТ 5720-75	2	
		20		Кольцо СГ81-64-6		
				ГОСТ 6418-67	1	
		21		Кольцо СГ88-69-7		
				ГОСТ 6418-67	2	
		22		Масленка 1,2 Ц6		
				ГОСТ 19853-74	2	

48

ТД 149.02.00.00

Лист 2

Изм. | Лист | № докум. | Подпись | Дата

Копировал Герман | Формат А4

ТД149.02.00.000 СБ

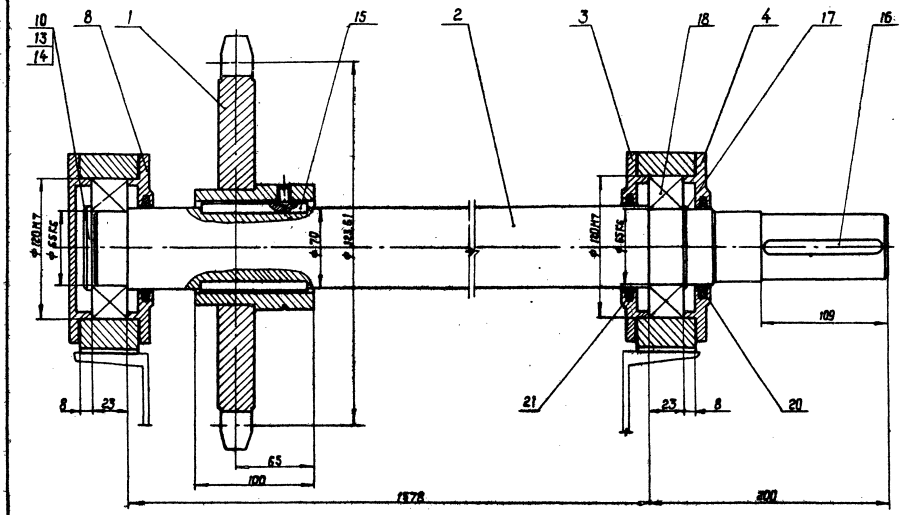

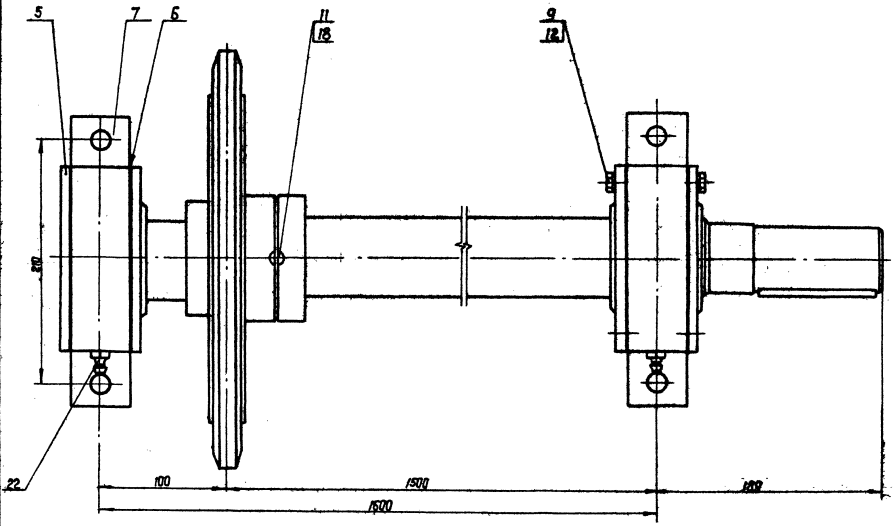

Размеры для справок.

49

8175/4

				ТД149.02.00.000 СБ			
Изм.	Кол.	№ док.	Подп.	Дата	Вал приводной I Сборочный чертеж	Лит.	Масса	Масшт.
Разраб.		Тищук		17-11			79	1:2
Пров.		Зубрин		05.11		Лист	Листов 1
Т.контр.		Зубрин		06.11			
Рук.		Бойко		8.11		Гослесхоз СССР Сокоэгипролесхоз Киевский филиал	
Н.контр.		Григорьев					
Утв.		Задавлевич					

Копировал Краснова

Формат А2

Альбом III

Типовой проект 411-2-144

Формат	Зона	Поз.	Обозначение	Наименование	Кол.	Примечание
				Документация		
А3			ТД149.02.01.000 СБ	Сборочный чертеж		
				Детали		
А4		1	ТД 149.02.01.011	Ступица	1	
А4		2	ТД 149.02.01.012	Венец	1	

Изм.	Лист	№ докум.	Подп.	Дата
Разраб.		Тищук		IV-81
Провер.		Зубрин		05.81
Рук.		Бойко		05.81
Н.контр.		Григорив		05.81
Утв.				

ТД 149.02.01.000

Звездочка
Z = 10; t = 100

Лит.	Лист	Листов
		1

Гослесхоз СССР
Союзгипролесхоз
Киевский филиал

Копировал Краснова — формат А4

ТД149.02.01.011

Rz 40 (√)

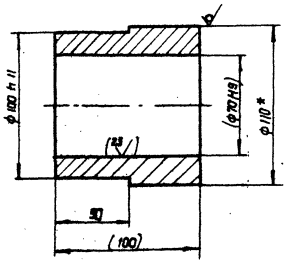

1.* Размер для справок.
2. Размеры и шероховатость поверхности в скобках - после сварки.

Изм.	Лист	№ докум.	Подп.	Дата
Разраб.		Тищук		IV-81
Провер.		Зубрин		05.81
Т.контр.		Зубрин		05.81
Рук.		Бойко		05.81
Н.контр.		Григорив		05.81
Утв.				

ТД 149.02.01.011

Ступица

Круг 110 ГОСТ 2590-71
43 ГОСТ 1050-74

Лит.	Масса	Масштаб
	4,3	1:2

Лист | Листов 1

Гослесхоз СССР
Союзгипролесхоз
Киевский филиал

Копировал Краснова — формат А4

ТД149.02.01.000 СБ

Rz 80 (√)

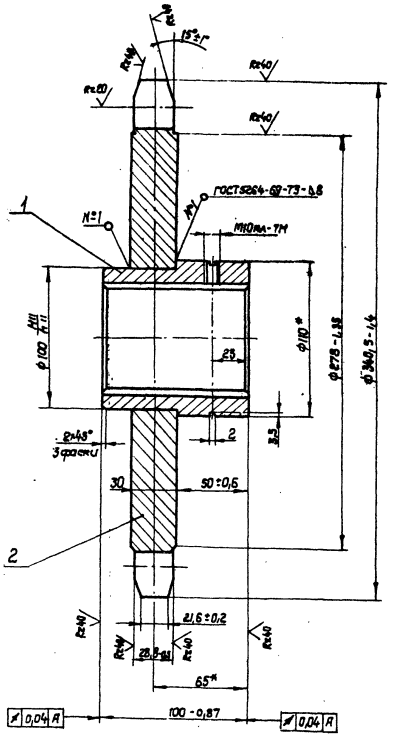

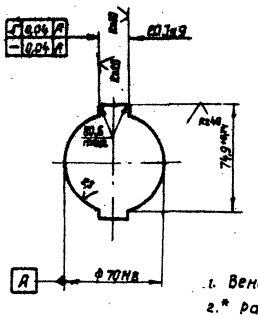

Цепь М80-2-100-2 ГОСТ 588-81		
Число зубьев	z	10
Величина смещения центров дуг впадин	e	1
Радиус впадин зубьев	r	10
Профиль зуба	—	по ГОСТ 592-75
Степень точности	—	2 по ГОСТ 592-75
Диаметр делительной окружности	d_0	323,61
Допуск на разность шагов	δ_u	0,79
Радиальное биение окружности впадин	δ_r	1,8
Торцевое биение зубчатого венца	—	1,8
Сопрягаемая цепь: ширина пластины	h	35
Сопрягаемая цепь: Диаметр ролика	d_e	25
Сопрягаемая цепь: Расстояние между внутренними пластинами	$B_{вн}$	27

1. Венец $h_{2,3...3}$. HRC 40...50
2.* Размеры для справок.
3. Неуказанные предельные отклонения размеров: отверстий - H14, валов - h14, остальных $\pm \frac{IT14}{2}$
4. Масса - наплавленного металла - 0,09 кг.

50
8175/4

Изм.	Лист	№ докум.	Подп.	Дата
Разраб.		Тищук		IV-81
Провер.		Зубрин		05.81
Т.контр.		Зубрин		05.81
Рук.		Бойко		05.81
Н.контр.		Григорив		05.81
Утв.		Зеленовская		

ТД149.02.01.000 СБ

Звездочка
Z=10; t= 100.
Сборочный чертеж

Лит.	Масса	Масштаб
	9,6	1:2

Лист | Листов 1

Гослесхоз СССР
Союзгипролесхоз
Киевский филиал

Копировал Краснова — формат А3

ТД149.02.00.001

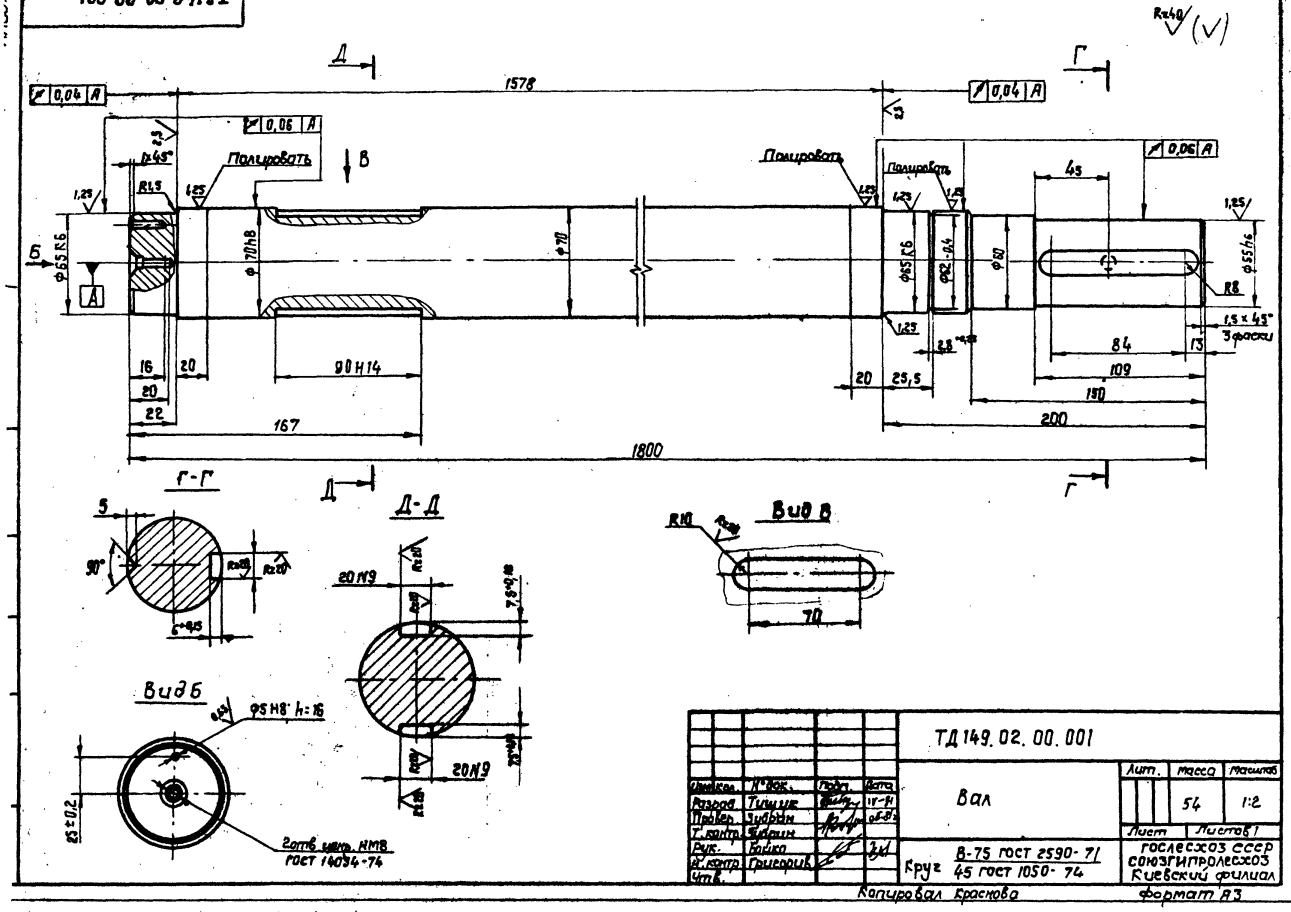

				ТД149.02.00.001			
Изм.	Кол.	№ док.	Подп.	Дата	Вал	Лит.	Масса 54	Масштаб 1:2
Разраб.	Тищук			IV-81		Лист	Листов 1
Провер.	Зубрин			06-81			
Т. контр.	Зубрин						
Рук.	Бойко				Круг 8-75 ГОСТ 2590-71 / 45 ГОСТ 1050-74	ГОСЛЕСХОЗ СССР СОЮЗГИПРОЛЕСХОЗ Киевский филиал	
Н. контр.	Григорив						
Утв.							

Копировал Краснова

Формат А3

ТД149.02.00.002

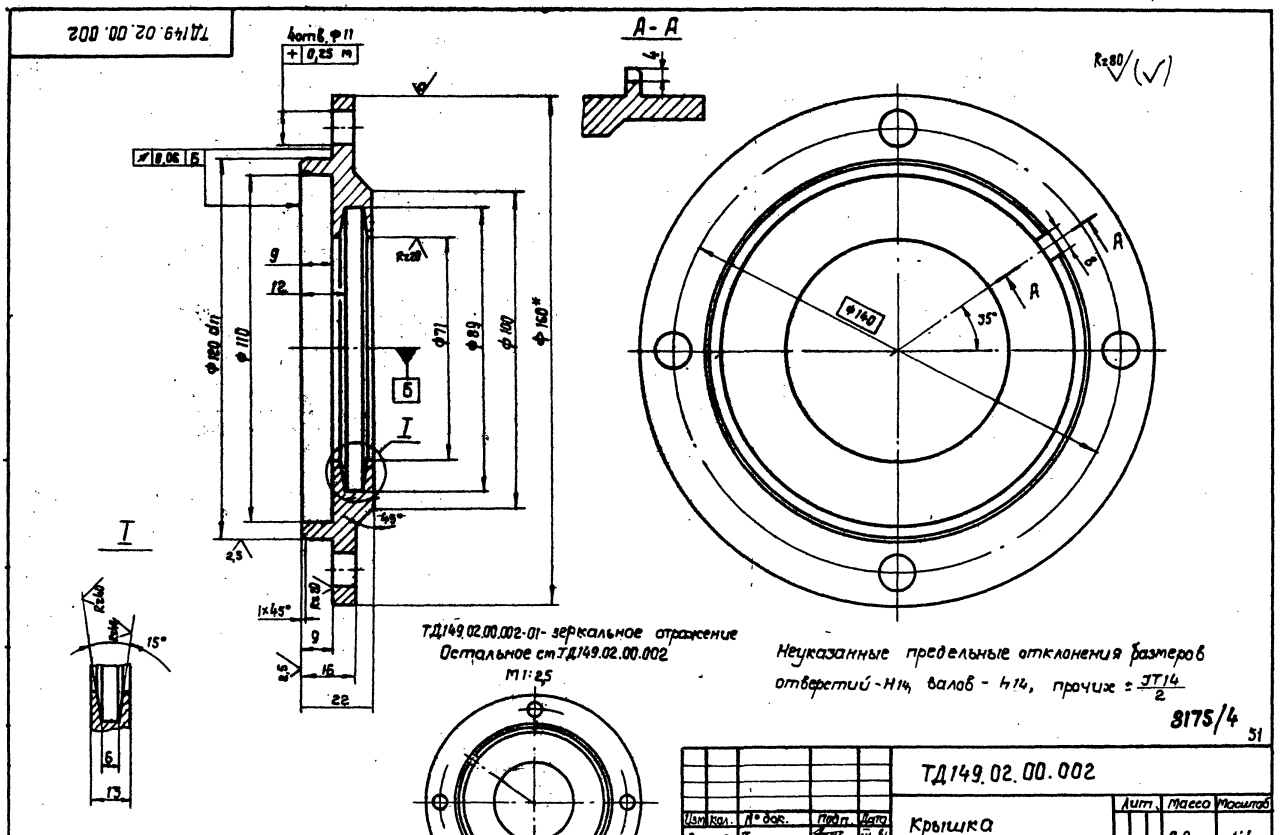

ТД149.02.00.002-01- зеркальное отражение
Остальное см ТД149.02.00.002
М1:2,5

Неуказанные предельные отклонения размеров отверстий - Н14, валов - h14, прочих ± JT14/2

8175/4

51

				ТД149.02.00.002			
Изм.	Кол.	№ док.	Подп.	Дата	Крышка сквозная	Лит.	Масса 0,9	Масштаб 1:1
Разраб.	Тищук			IV-81		Лист 1	Листов 1
Провер.	Зубрин			06-81			
Т. контр.	Зубрин						
Рук.	Бойко				Круг 180 ГОСТ 2590-71 / Ст3 ГОСТ 535-79	ГОСЛЕСХОЗ СССР СОЮЗГИПРОЛЕСХОЗ Киевский филиал	
Н. контр.	Григорив						
Утв.							

Копировал Краснова

Формат А3

ТД149.02.00.003

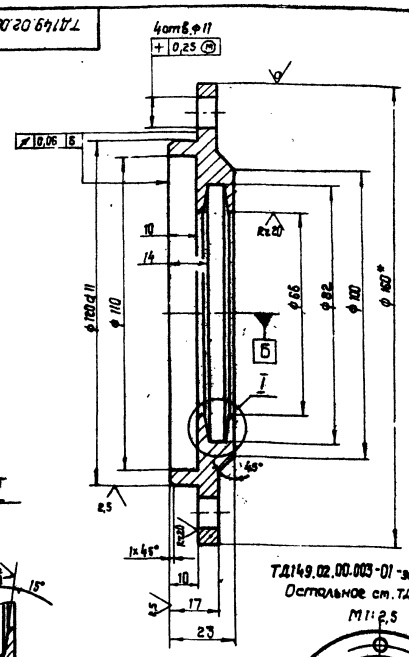

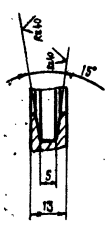

А - А повернуто

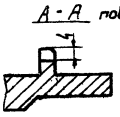

ТД149.02.00.003-01 - зеркальное отражение
Остальное см. ТД149.02.00.003

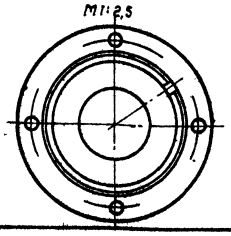

* Размер для справок.

Неуказанные предельные отклонения размеров: отверстий - H14, валов - h14, прочих ± JT14/2

Изм.	Кол.	№ докум.	Подп.	Дата	ТД 149.02.00. 003
Разраб.		Тищук		04.81	Крышка сквозная
Провер.		Зубрин		04.81	
Т. контр.		Зубрин		04.81	
Рук.		Зайко		04.81	Круг 160 ГОСТ 2590-71 / Ст.3 ГОСТ 535-79
Н. контр.		Григорив		04.81	
Утв.					

Лит.	Масса	Масштаб
	0,9	1:1
Лист	Листов 1	

Гослесхоз СССР Союзгипролесхоз Киевский филиал

Копировал Краснова — Формат А3

ТД149.02.00.004

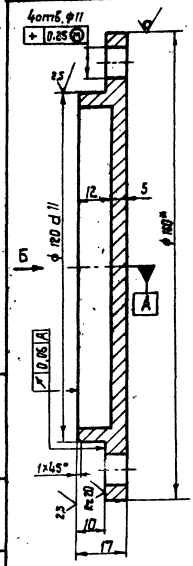

Вид Б
M1:2

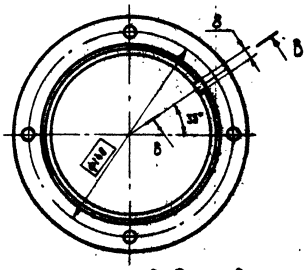

В - В повернуто



* Размер для справок.

Неуказанные предельные отклонения размеров: отверстий - H14, валов - h14, прочих ± JT14/2

Изм.	Кол.	№ докум.	Подп.	Дата	ТД 149.02.02.00.004
Разраб.		Тищук		04.81	Крышка глухая
Провер.		Зубрин		04.81	
Т. контр.		Зубрин		04.81	
Рук.		Зайко		04.81	Круг 160 ГОСТ 2590-71 / Ст.3 ГОСТ 535-79
Н. контр.		Григорив		04.81	
Утв.					

Лит.	Масса	Масштаб
	4,0	1:1
Лист	Листов 1	

Гослесхоз СССР Союзгипролесхоз Киевский филиал

Формат А4

ТД149.02. 00. 005

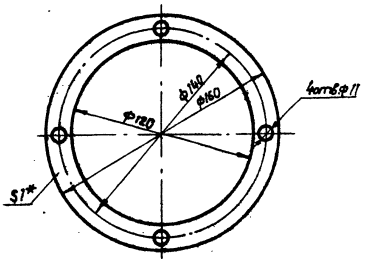

* Размер для справок.

Изм.	Кол.	№ докум.	Подп.	Дата	ТД 149.02.00.005
Разраб.		Тищук		04.81	Прокладка
Провер.		Зубрин		04.81	
Т. контр.		Зубрин		04.81	
Рук.		Зайко		04.81	Картон прокладочный 61,25 ГОСТ 9347-74
Н. контр.		Григорив		04.81	
Утв.					

Лит.	Масса	Масштаб
	0,008	1:2
Лист	Листов 1	

Гослесхоз СССР Союзгипролесхоз Киевский филиал

Копировал Краснова — Формат А4

8175/4 52

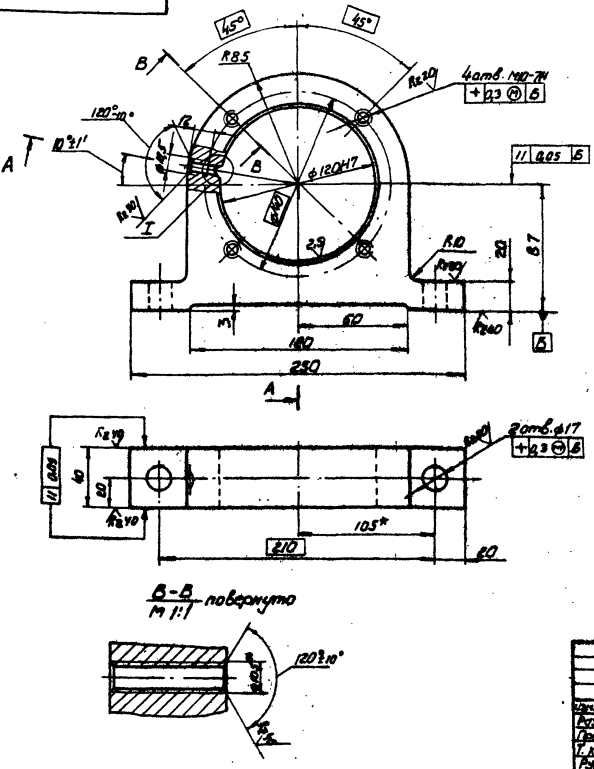

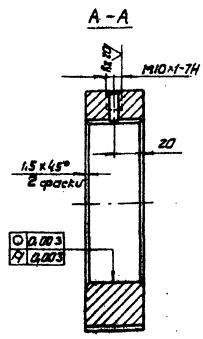

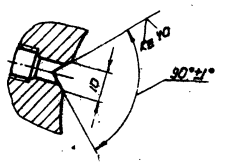

1. Неуказанные литейные радиусы 3...5 мм.
2. Предельные отклонения размеров необрабатываемых поверхностей по III классу точности ГОСТ 1855-55.
3. * Размеры для справок.
4. Неуказанные предельные отклонения размеров: отверстий - H14; валов - h14; прочие ± $\frac{IT14}{2}$.

8175/4

							ТД 149.02.00.006		
Изм.	Кол.	№ док.	Подпись	Дата				Лит.	Масса	Масштаб
Разраб.		Тимчук		11.81	Корпус подшипника				5,5	1:2
Провер.		Зубрин		04.81				Лист	Листов 1
Т. контр.		Зубрин		05.81					
Рук.		Бойко		05.81	Чугун СЧ18-36 ГОСТ 1412-70			Гослесхоз СССР Союзгипролесхоз Киевский филиал	
Н. контр.		Григорич		05.81					
Утв.									

Копировал Герман Формат А3

Формат	Зона	Поз.	Обозначение	Наименование	Кол.	Примечание
				Документация		
А2			ТД 149.03.00.000 СБ	Сборочный чертеж		
				Сборочные единицы		
А3		1.	ТД 149.02.01.000 СБ	Звездочка z=10, t=100	1	
				Детали		
А3		2	ТД 149.03.00.001	Вал	1	
А3		3	ТД 149.02.00.002	Крышка сквозная	1	
А3		4	ТД 149.02.00.003	Крышка сквозная	1	
А3		5	ТД 149.02.00.006	Корпус подшипника	2	
А4		6	ТД 149.02.00.005	Прокладка	4	
*		7	ТД 149.02.00.002-01	Крышка сквозная	1	Взамен М2
*		8	ТД 149.02.00.003-01	Крышка сквозная	1	Взамен М3
				Стандартные изделия		
		9		Болт М10х20.58 ГОСТ 7798-70	16	
		10		Винт М10х16 ГОСТ 1476-75	2	

							ТД 149.03.00.000		
Изм.	Лист	№ докум.	Подпись	Дата				Лит.	Лист	Листов
Разраб.		Тимчук		IV-81	Вал приводной II.				1	2
Провер.		Зубрин		06.81				Гослесхоз СССР Союзгипролесхоз Киевский филиал	
Рук.		Бойко		05.81					
Н. контр.		Григорич		05.81					
Утв.									

Копировал Формат А4

Формат	Зона	Поз.	Обозначение	Наименование	Кол.	Примечание
		11		Шайба 10.65Г ГОСТ 6402-70	16	
		12		Шпонка 20х12х100 ГОСТ 23360-78	2	
		13		Шпонка 16х10х100 ГОСТ 23360-78	2	
		14		Кольцо 1А65 ГОСТ 13940-68	2	
		15		Кольцо 100 ГОСТ 2833-77	1	
		16		Подшипник 1213 ГОСТ 5720-75	2	
		17		Кольцо СГ81-64-6 ГОСТ 6418-67	2	
		18		Кольцо С188-63-7 ГОСТ 6418-67	2	
		19		Масленка 12.46 ГОСТ 19853-74	2	

8175/4

Инв.№ подл. | Подп. и дата | Взам.инв.№ | Инв.№ дубл. | Подп. и дата

						ТД 149.03.00.000		Лист 2
Изм.	Лист	№ докум.	Подпись	Дата				

Копировал Герман Формат А4

ТД 149.03.00.000 СБ

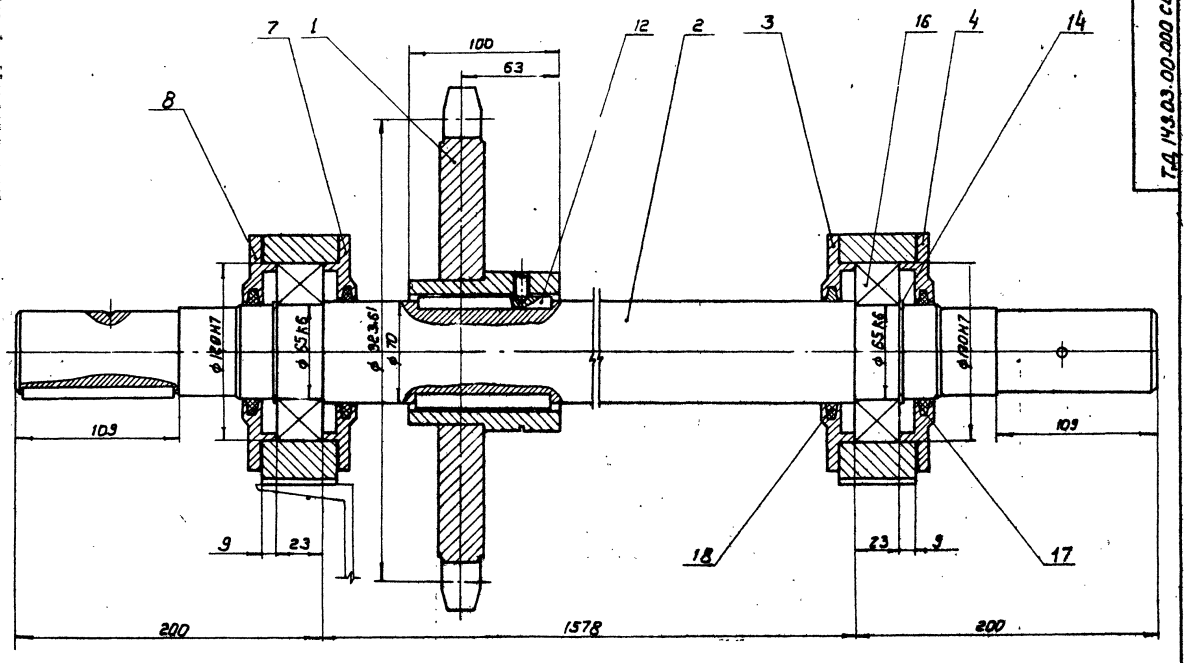

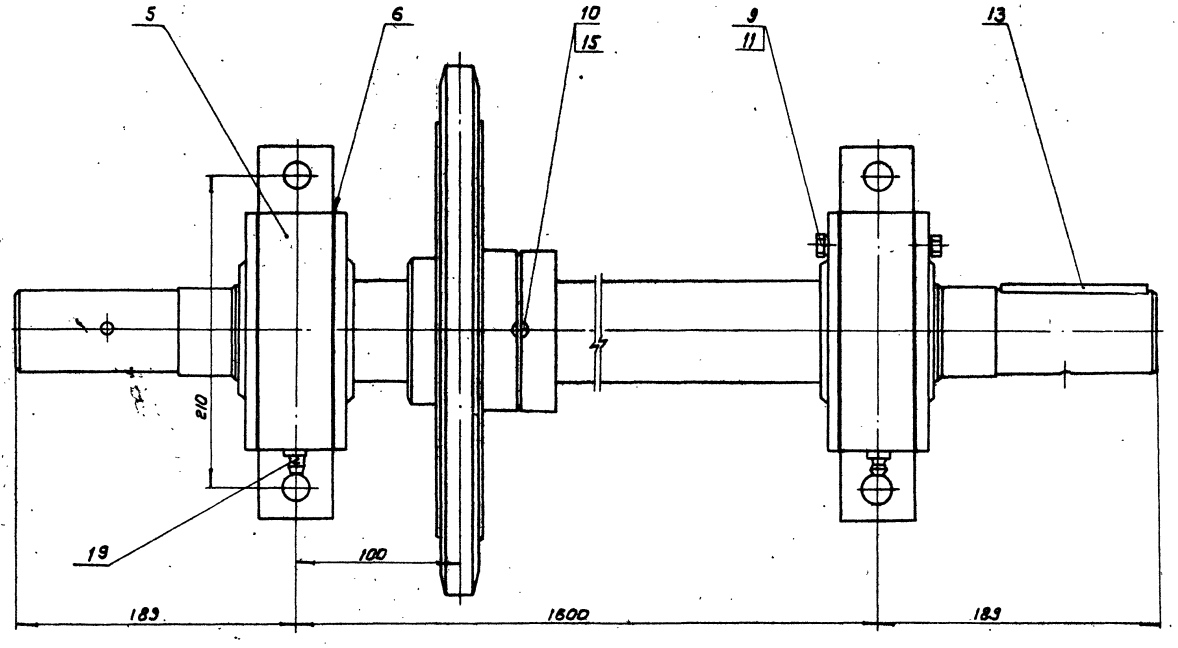

Размеры для справок

8175/4 54

				ТД 149.03.00.000 СБ			
Изм.	Кол.	№ док.	Подпись	Дата	Вал приводной II	Лит.	Масса	Масштаб
Разраб.		Тищук		IV-91			76	1:2
Провер.		Зубрин		05.91	Сборочный чертеж	Лист	Листов 1
Т. контр.		Зубрин				Гослесхоз СССР	
Рук.		Бойко				союзгипролесхоз	
Н. контр.		Григорьев				Киевский филиал	
Утв.		Задавиевский					

Копировал Герман

Формат А2

ТД 149.03.00.001

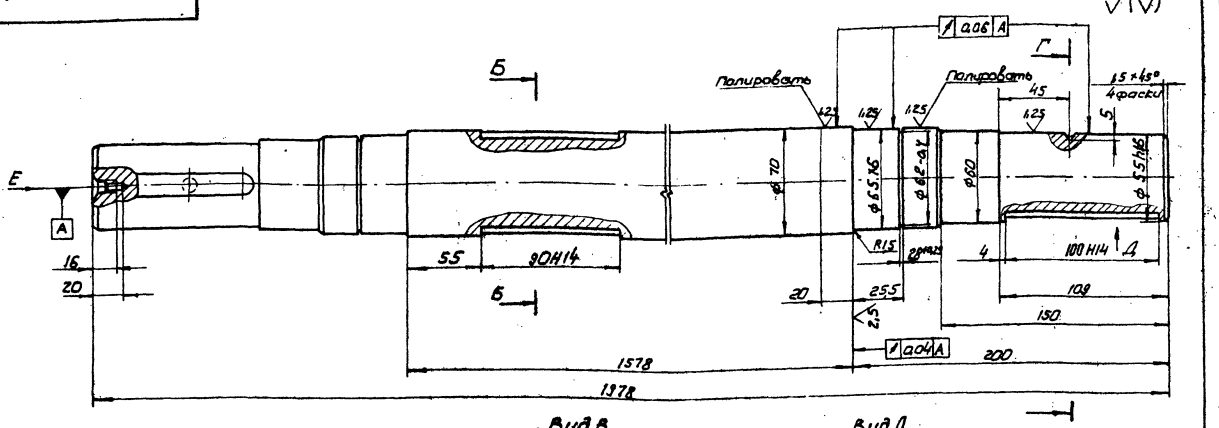

				ТД 149.03.00.001			
Изм.	Кол.	№ док.	Подпись	Дата	Вал	Лит.	Масса	Масштаб
Разраб.	Гинчук			11-91			57	1:2
Провер.	Зубрин			04.91		Лист	Листов
Т.контр.	Зубрин			05.91			
Рук.	Бойко			05.91	Круг В-75 ГОСТ 2590-71	Гослесхоз СССР союзгипролесхоз Киевский филиал	
Н.контр.	Грибанов			05.91	45 ГОСТ 1050-74		
Утв.							

Копировал Гертан Формат А3

Формат	Зона	Поз.	Обозначение	Наименование	Кол.	Примечание
				Документация		
А2			ТД 149.04.00.000 СБ	Сборочный чертеж		
				Сборочные единицы		
А3		1	ТД 149.04.01.000 СБ	Звездочка Z=40; t=25,4	1	
А3		2	ТД 149.02.01.000 СБ	Звездочка Z=10; t=100	3	
				Детали		
А3		3	ТД 149.04.00.001	Вал	1	
А3		4	ТД 149.02.00.002	Крышка сквозная	1	
А3		5	ТД 149.02.00.003	Крышка сквозная	1	
А3		6	ТД 149.02.00.005	Корпус	2	
А4		7	ТД 149.02.00.006	Прокладка	4	
*		8	ТД 149.02.00.002-01	Крышка сквозная	1	Взам. инв. №
*		9	ТД 149.02.00.003-01	Крышка сквозная	1	Взам. инв. №
				Стандартные изделия		
		10		Болт М10×20.58 ГОСТ 7798-70	16	

Изм.	Лист	№ докум.	Подпись	Дата	ТД 149.04.00.000	Лит.	Лист	Листов
Разраб.	Гинчук			11-91	Вал приводной III		1	2
Провер.	Зубрин			04.91		Гослесхоз СССР союзгипролесхоз Киевский филиал		
Рук.	Бойко			05.91				
Н.контр.	Грибанов			05.91				
Утв.								

Копировал Гертан Формат А4

8175/14

Инв. № подл. | Подпись и дата | Взам. инв. № | Инв. № дубл. | Подп. и дата

Формат	Зона	Поз.	Обозначение	Наименование	Кол.	Примечание
		11		Винт М6×16.055 ГОСТ 17475	1	
		12		Винт М10×16 ГОСТ 1476-75		
		13		Шайба 10.65Г ГОСТ 6402-70	16	
		14		Шайба 7019-0634 ГОСТ 14734-69	1	
		15		Шрифт 4Пр2го×12 ГОСТ 3128-70	1	
				Шпонки ГОСТ 23360-78		
		16		20×12×100	6	
		17		16×10×100	1	
		18		Шпонка 2-16×10×63 ГОСТ 23360-78	2	
		19		Кольцо 1А65 ГОСТ 13940-68	2	
		20		Кольцо 100 ГОСТ 2833-77	3	
		21		Подшипник 1213 ГОСТ 5720-75	2	
		22		Кольцо СГ81-64-6 ГОСТ 6418-67	2	
		23		Кольцо СГ88-69-7 ГОСТ 6418-67	2	
		24		Масленка 1.2.46 ГОСТ 19853-74	2	55

Изм.	Лист	№ докум.	Подпись	Дата	ТД 149.04.00.000	Лист 2

Копировал Гертан Формат А4

ТД149.04.00.000 СБ

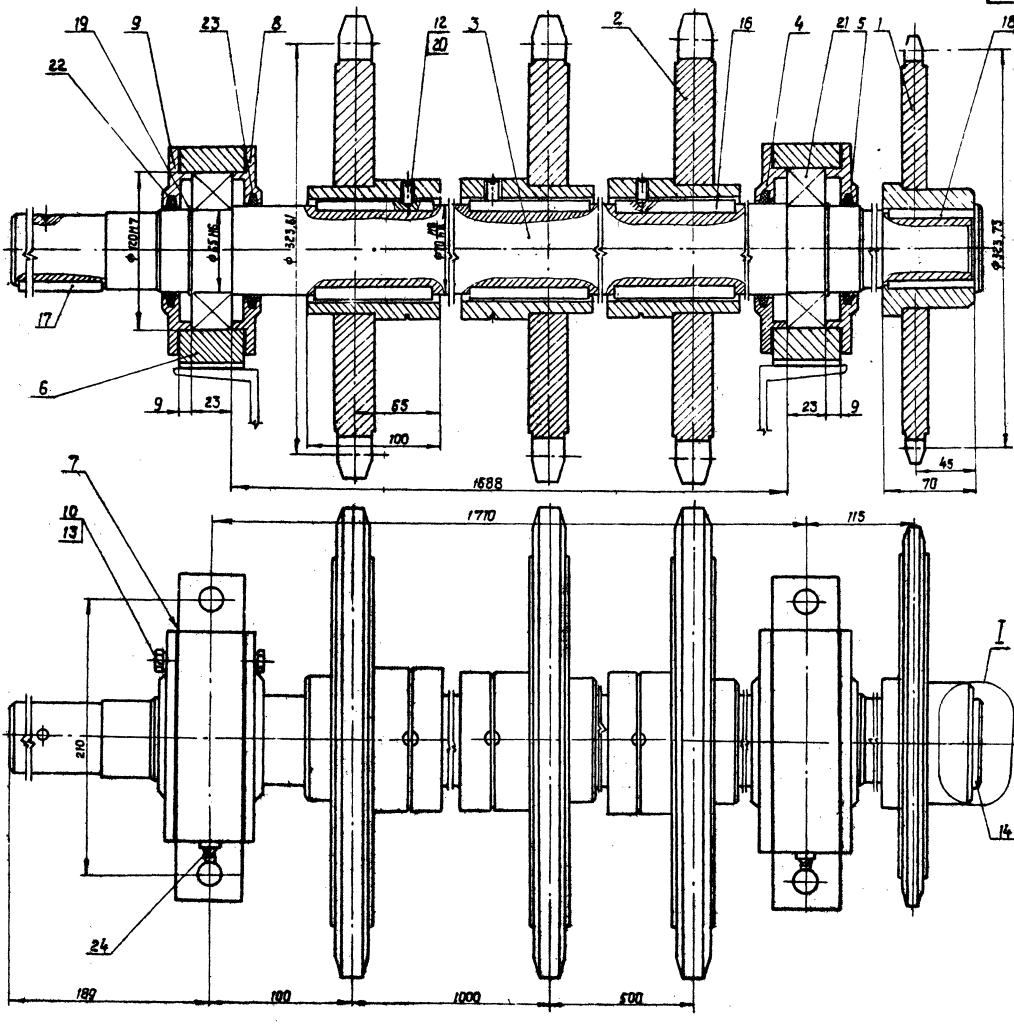

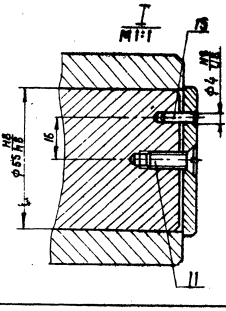

Размеры для справок.

56

8175/4

				ТД149.04.00.000 СБ			
Изм.	Кол.	№докум.	Подп.	Дата	Вал приводной III Сборочный чертеж	Лит.	Масса	Масштаб
Разраб.		Тищук		15-11			112	1:2
Провер.		Зубрин		05.11		Лист 1	Листов 1
Т. контр.		Зубрин		05.11		Гослесхоз СССР Союзгипролесхоз Киевский филиал	
Рук.		Бойко					
Н. контр.		Григорьев					
Утв.		Задавиевич					

Копировал Краснова

формат А2

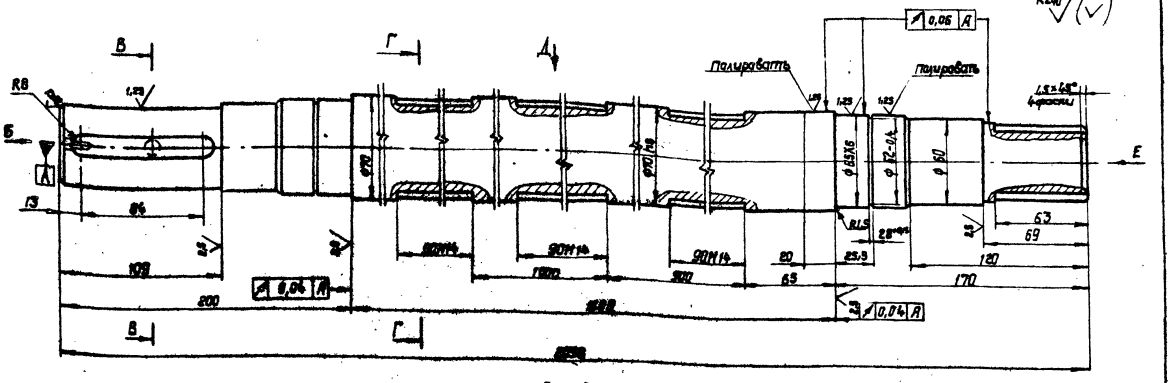

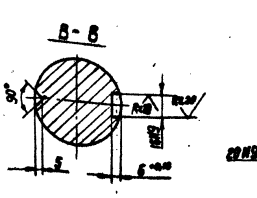

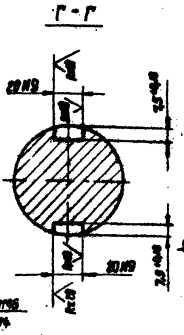

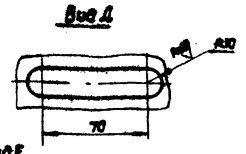

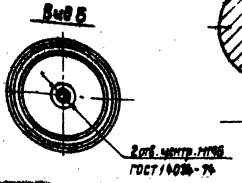


Вид Е
Ø119
Ø119
Ø119

ТД149.04.01.000СБ

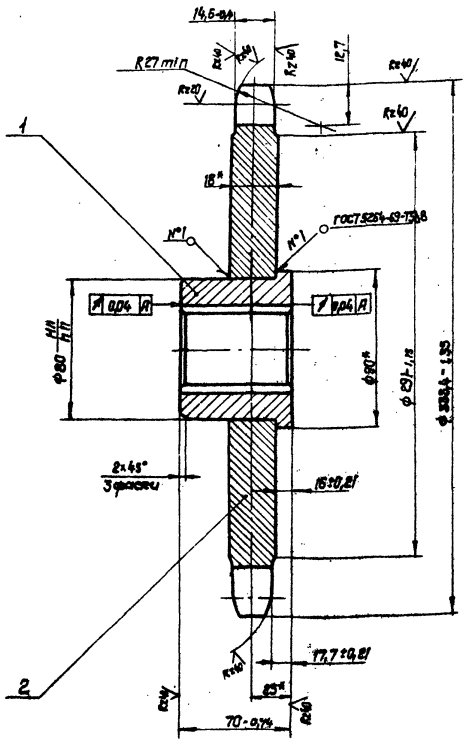

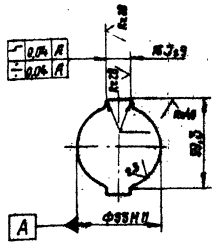

Число зубьев		z	40
Сопрягаемая цепь	шаг	t	25,4
	Диаметр ролика	D	15,88
Профиль зуба по ГОСТ 591-69		—	со стандартизованным
Класс точности по ГОСТ 591-69		—	3
Диаметр окружности впадин		Di	307,69
Допуск на разность шагов		δz	0,23
Радиальное биение окружности впадин		Fo	0,63
Торцовое биение зубчатого венца		—	0,63
Диаметр делительной окружности		da	323,75
Сопрягаемая цепь	ширина внутренней пластины	b	24,13
	расстояние между внутренними пластинами	bвн.	15,88

1. Венец h 2,5 ... 3; HRC 40 ... 50.
2.* Размеры для справок.
3. Неуказанные предельные отклонения размеров: отверстий – H14; валов – h14; остальных ± IT14/2
4. Масса наплавленного металла – 0,07 кг.

				ТД149.04.01.000 СБ	
Изм. Лист	№ докум.	Подп.	Дата	Звездочка z = 40; t = 25,4. Сборочный чертеж	Лит. / Масса / Масштаб: 7,6 / 1:2
Разраб.	Тищук		11-81		Лист / Листов: 1
Провер.	Зубрин		04-81		Гослесхоз СССР Союзгипролесхоз Киевский филиал
Т.контр.	Зубрин		04-81		
Рук.	Байко		05.81		
Н.контр.	Григорив		05.81		
Утв.					

Копировал Краснова — Формат А3

ТД149.04.01.012

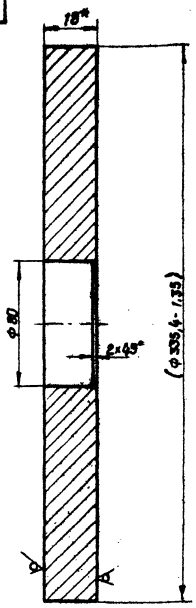

1.* Размер для справок.
2. Размеры и шероховатость поверхности в скобках – после сварки.

				ТД149.04.01.012	
Изм. Лист	№ докум.	Подп.	Дата	Венец	Лит. / Масса / Масштаб: 5,8 / 1:2
Разраб.	Тищук		11-81		Лист / Листов: 1
Провер.	Зубрин		04-81		Гослесхоз СССР Союзгипролесхоз Киевский филиал
Т.контр.	Зубрин		04-81		
Рук.	Байко		05.81		
Н.контр.	Григорив		05.81		
Утв.					

Лист Б-ПН-18 ГОСТ 19903-74 45 ГОСТ 1050-74

Копировал Краснова — Формат А4

8175/4

Формат	Зона	Поз.	Обозначение	Наименование	Кол.	Примечание
				Документация		
А2			ТД149.05.00.000СБ	Сборочный чертеж		
				Сборочные единицы		
		7	ТД149.05.01.000 СБ	Направляющий швеллер	5	270
				Детали		
А4		2	ТД149.05.00.001	Стойка	1	24,6
А4		3	ТД149.05.00.002	Балка	1	1
				швеллер 24 ГОСТ 8240-72		
				Ст3 ГОСТ 535-79		
				L = 5820 h14		
А4		4	ТД149.05.00.003	Стойка	1	16,8
А4		5	ТД149.05.00.004	Врезка	2	
А4		6	ТД149.05.00.005	Стойка	1	
А4		7	ТД149.05.00.006	Стойка средняя	1	
А4		8	ТД149.05.00.007	Стойка средняя	1	
А4		9	ТД149.05.00.007-01	Стойка средняя	1	* см. ТД149.05.00.07

58

Инв.№ подл. | Подп. и дата | Взам.инв.№ | Инв.№ дубл. | Подп. и дата

				ТД 149.05.00.00	
Изм. Лист	№ докум.	Подп.	Дата	Рама	Лит. / Лист / Листов: 1 / 1 / 3
Разраб.	Тищук		11-81		Гослесхоз СССР Союзгипролесхоз Киевский филиал
Провер.	Зубрин		04-81		
Рук.	Байко		05.81		
Н.контр.	Григорив		05.81		
Утв.					

Копировал Краснова — Формат А4

Формат	Зона	Поз.	Обозначение	Наименование	Кол.	Примечание
Б4		10	ТД 149.05.00.009	Балка	2	
				Швеллер 24 ГОСТ 8240-72		
				Ст.3 ГОСТ 535-79		
				L = 5800 h14		
А3		11	ТД 149.05.00.010	Лист	1	
Б4		12	ТД 149.05.00.011	Кронштейн	16	
				Швеллер 16 ГОСТ 8240-72		
				Ст.3 ГОСТ 535-79		
				L = 260 h14		
А4		13	ТД 149.05.00.012	Врезка	16	
А4		14	ТД 149.05.00.013	Кронштейн	5	
А4		15	ТД 149.05.00.014	Врезка	5	
*		16	ТД 149.05.00.005-01	Стойка	1	* см. ТД 149.05.00.001
Б4		17	ТД 149.05.00.015	Стяжка	3	
				Уголок Б-63×63×5 ГОСТ 8509-72		
				Ст3. сп ГОСТ 535-79		
				L = 5800 h14		
Б4		18	ТД 149.05.00.016	Лист	3	
				Лист Б-ПН5 ГОСТ 19903-74		
				3-Ст3 кп ГОСТ 14637-79		
				170×184 h14		
А4		19	ТД 149.05.00.017	Косынка	6	
Б4		20	ТД 149.05.00.018	Пята	9	
				Лист Б-ПН10 ГОСТ 19903-74		
				3-Ст.3 кп ГОСТ 14637-79		
				250×350 h14		

Изм.	Лист	№ докум.	Подпись	Дата	ТД 149.05.00.000	Лист 2

Копировал Герман Формат А4

Формат	Зона	Поз.	Обозначение	Наименование	Кол.	Примечание
Б4		21	ТД 149.05.00.019	Балка	1	
				Швеллер 16 ГОСТ 8240-72		
				Ст.3 ГОСТ 535-79		
				L = 5620 h14		
А4		22	ТД 149.05.00.020	Упор	5	
А4		23	ТД 149.05.00.021	Врезка	5	
*		24	ТД 149.05.00.001-01	Стойка	1	* см. ТД 149.05.00.001
*		25	ТД 149.05.00.003-01	Стойка	1	* см. ТД 149.05.00.003

Инв. № подл. | Подпись и дата | Взам. инв. № | Инв. № подл. | Подпись и дата

Изм.	Лист	№ докум.	Подпись	Дата	ТД 149.05.00.000	Лист 3

Копировал Герман Формат А4

ТД 149.05.00.001

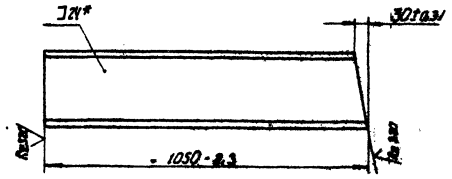

ТД 149.05.00.001-01 - зеркальное отражение остальное см. ТД 149.05.00.001

М 1:20

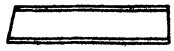

* Размер для справок

Изм.	Лист	№ докум.	Подпись	Дата	ТД 149.05.00.001	Лит.	Масса	Масштаб
Разраб.		Тищук		14-81	Стойка		24,6	1:10
Провер.		Зубрин		06.81		Лист	Листов 1	
Т.контр.		Зубрин		06.81				
Рук.		Бойко		05.81	Швеллер 24 ГОСТ 8240-72 Ст.3 ГОСТ 535-79	Гослесхоз СССР Союзгипролесхоз Киевский филиал		
Н.контр.		Григорив		05.81				
Утв.								

Копировал Герман Формат А4

ТД 149.05.00.003

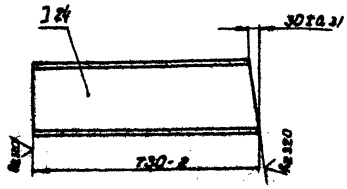

ТД 149.05.00.003-01 - зеркальное отражение остальное см. ТД 149.05.00.003

М 1:20

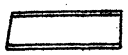

* Размер для справок.

59

8175/4

Изм.	Лист	№ докум.	Подпись	Дата	ТД 149.05.00.003	Лит.	Масса	Масштаб
Разраб.		Тищук		14-81	Стойка		16,8	1:10
Провер.		Зубрин		06.81		Лист	Листов 1	
Т.контр.		Зубрин		06.81				
Рук.		Бойко		05.81	Швеллер 24 ГОСТ 8240-72 Ст.3 ГОСТ 535-79	Гослесхоз СССР Союзгипролесхоз Киевский филиал		
Н.контр.		Григорив		05.81				
Утв.								

Инв. № подл. | Подп. и дата | Взам. инв. № | Инв. № подл. | Подп. и дата

Копировал Герман Формат А4

ТД149.05.00.000.СБ

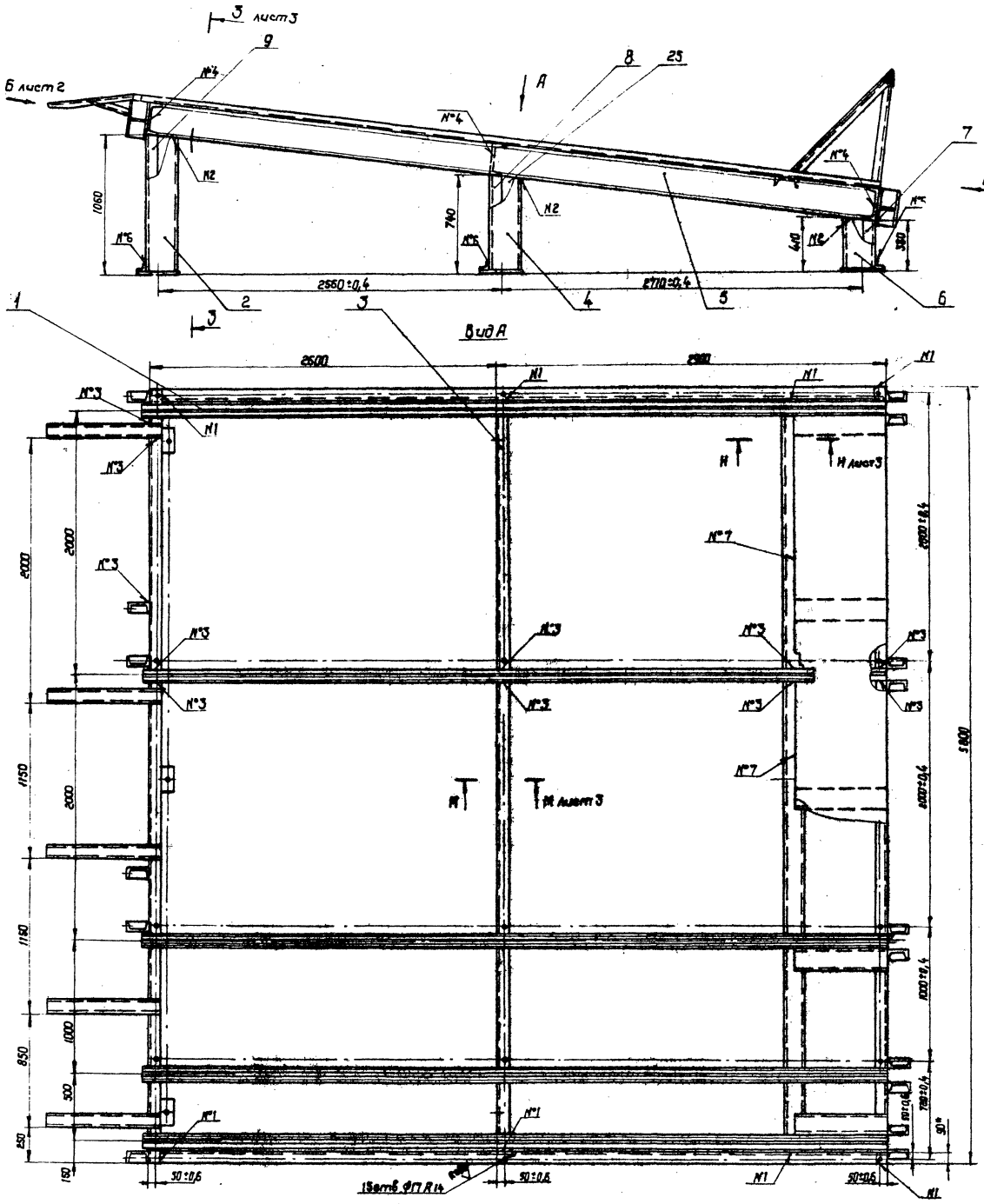

Номер шва	Условное обозначение	Требования ко шву	Кол. швов
1	С2		41
2	У2		11
3	Т1 - Δ3		122
4	Т1 - Δ3 ⊐		17
5	Т3 - Δ4		48
6	Н1 - ◺		46
7	Нестандартный	размеры см. разрез Н-Н	4

1. Сварные швы по ГОСТ 5264-80.
2. Размеры для справок.
3. Неуказанные предельные отклонения размеров: отверстий - Н16, валов - h16, прочих - $\frac{J\,T16}{2}$
4. Масса наплавленного металла - 16,3.

60

8175/4

Изм.	Лист	№ докум.	Подп.	Дата
Разраб.		Тищук		14-81
Провер.		Зубрин		05.81
Т. контр.		Зубрин		06.81
Рук.		Бойко		05.81
Н. контр.		Григорив		05.81
Утв.		Задависвеча		

ТД149.05.00.000 СБ

Рама.
Сборочный чертеж.

Лит.	Масса	Масштаб
	1640	1:20

Лист 1 | Листов 3

Гослесхоз СССР
Союзгипролесхоз
Киевский филиал

Копировал Краснова

Формат А2

ТД149.05.00.000 СБ

Вид Б повернуто
М1:10 лист 1

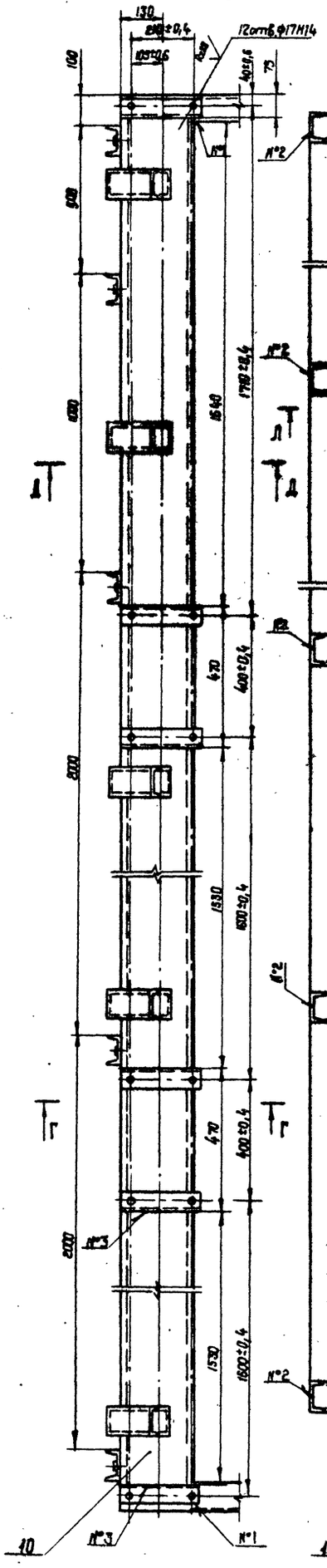

Вид В повернуто
М1:10 лист 1

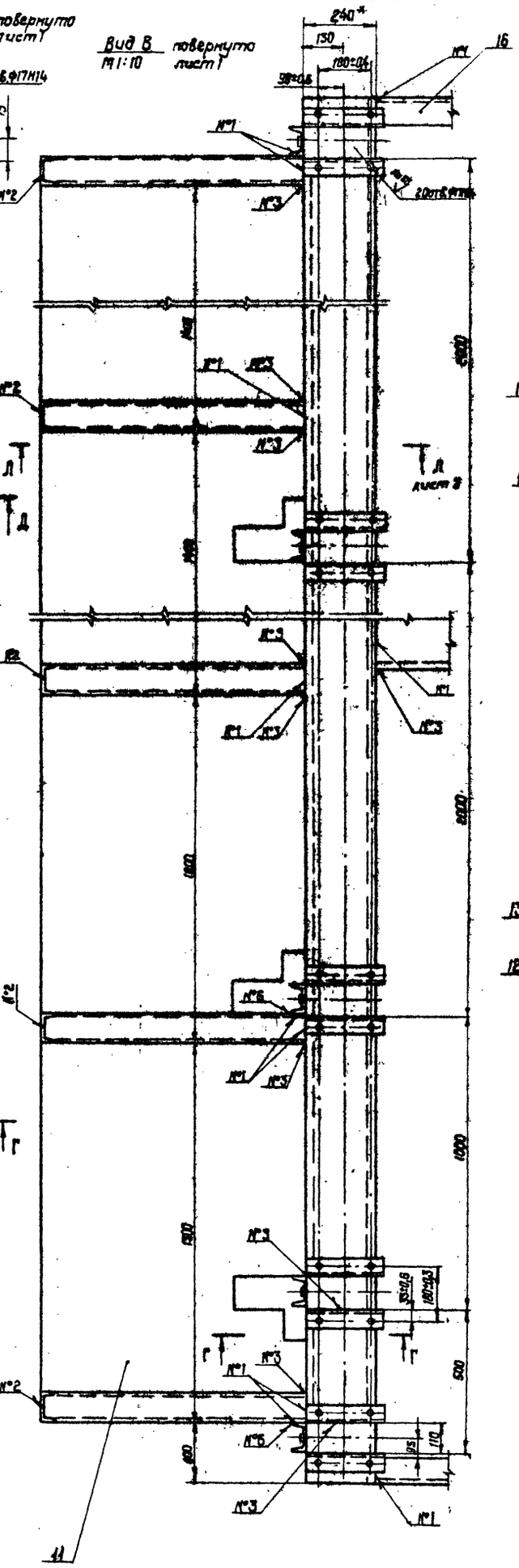

Д - Д
М1:9

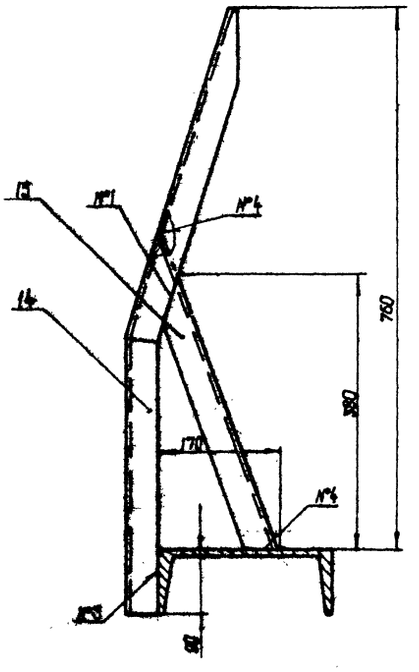

Г - Г повернуто
М1:4

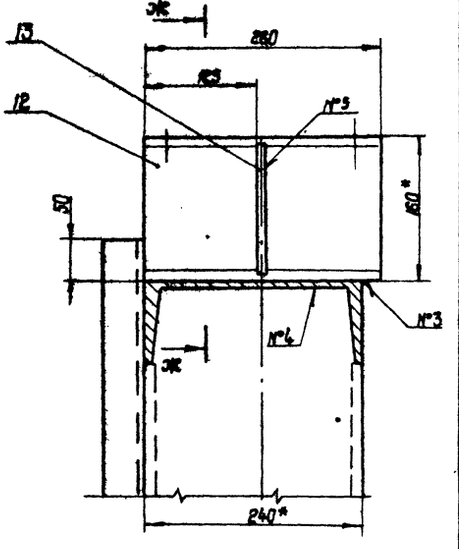

Ж-Ж повернуто
М1:4

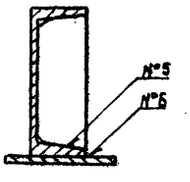

Изм.	Лист	№ докум.	Подп.	Дата	ТД149.05.00.000 СБ	Лист 2

Копировал Краснова Формат А2

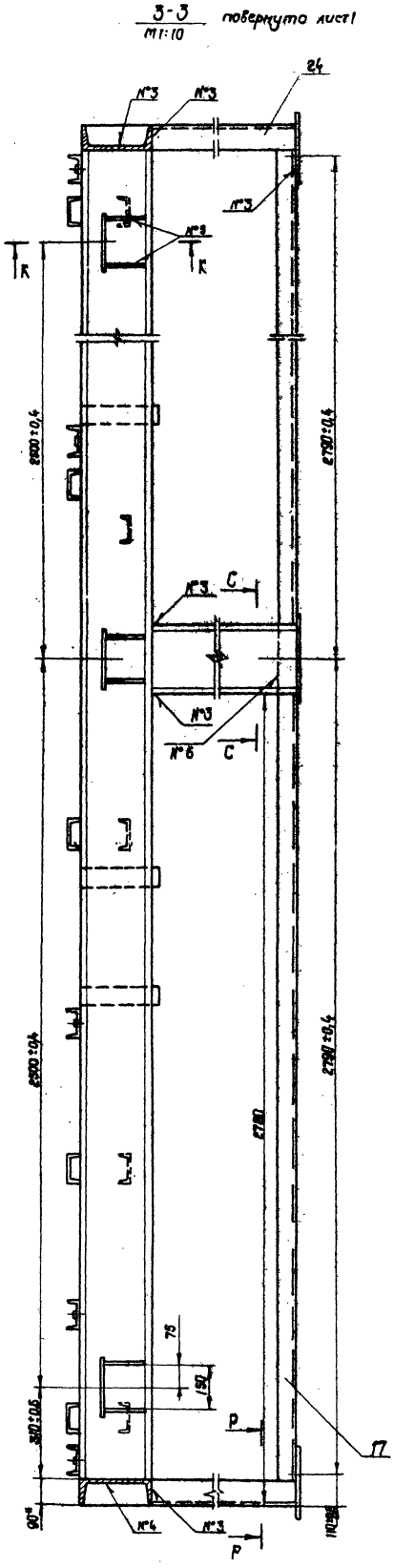

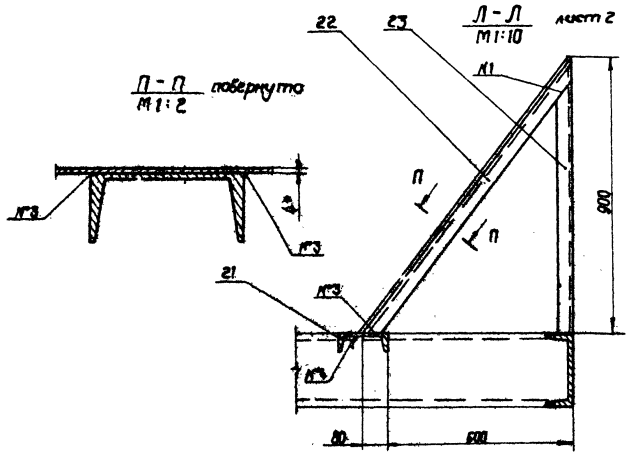

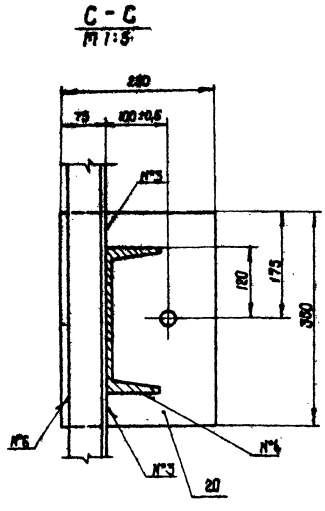

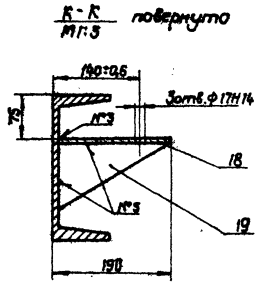

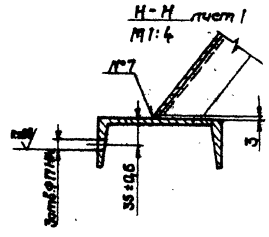

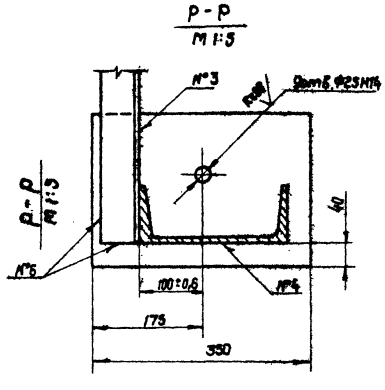

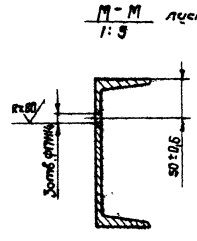

62

8175/4

Изм.	Лист	№ докум.	Подп.	Дата	ТД149.05.00.000 СБ		Лист 3

Копировал Краснова формат А2

ТД 149.05.00.004

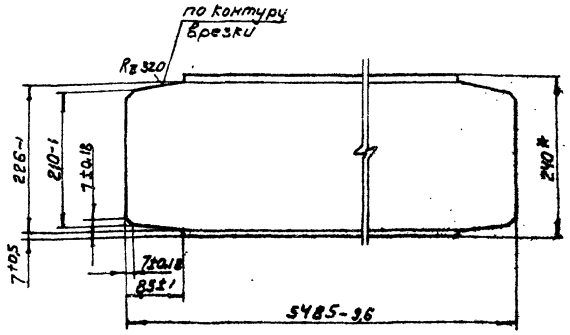

* Размер для справок

Изм.	Лист	№ док.	Подпись	Дата	ТД 149.05.00.004	
Разраб.		Гицук			Врезка	Лит. / Масса 132 / Масштаб 1:5
Провер.		Зубрин				Лист / Листов 1
Т.контр.		Зубрин				
Рук.		Бойко			Швеллер 24 ГОСТ 8240-72 Ст.3 ГОСТ 535-79	Гослесхоз СССР Союзгипролесхоз Киевский филиал
Н.контр.		Григорив				
Утв.						

Копировал Герман Формат А4

ТД 149.05.00.005

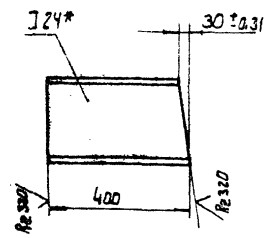

ТД 149.05.00.005-01 Зеркальное отражение
Остальное см. ТД 149.05.00.005

М1:20



* Размер для справок

Изм.	Лист	№ док.	Подпись	Дата	ТД 149.05.00.005	
Разраб.		Гицук			Стойка	Лит. / Масса 9,6 / Масштаб 1:10
Провер.		Зубрин				Лист / Листов 1
Т.контр.		Зубрин				
Рук.		Бойко			Швеллер 24 ГОСТ 8240-72 Ст 3 ГОСТ 535-79	Гослесхоз СССР Союзгипролесхоз Киевский филиал
Н.контр.		Григорив				
Утв.						

Копировал Герман Формат А4

ТД 149.05.00.006

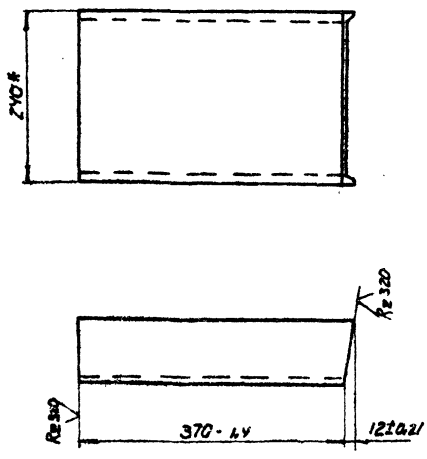

* Размер для справок.

Изм.	Лист	№ док.	Подпись	Дата	ТД 149.05.00.006	
Разраб.		Гицук			Стойка средняя	Лит. / Масса 9,5 / Масштаб 1:5
Провер.		Зубрин				Лист / Листов 1
Т.контр.		Зубрин				
Рук.		Бойко			Швеллер 24 ГОСТ 8240-72 ст.3 ГОСТ 535-79	Гослесхоз СССР Союзгипролесхоз Киевский филиал
Н.контр.		Григорив				
Утв.						

Копировал Герман Формат А4

ТД 149.05.00.007

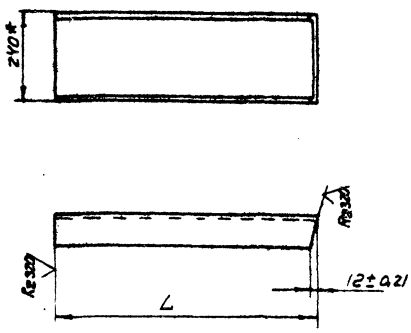

Обозначение	Размер L, мм	Масса, кг.
ТД 149.05.00.007	730-2	17.3
-01	1050-2.6	24.7

8175/4 63

Изм.	Лист	№ док.	Подпись	Дата	ТД 149.05.00.007	
Разраб.		Гицук			Стойка средняя	Лит. / Масса см. табл. / Масштаб 1:10
Провер.		Зубрин				Лист / Листов 1
Т.контр.		Зубрин				
Рук.		Бойко			Швеллер 24 ГОСТ 8240-72 Ст. 3 ГОСТ 535-79	Гослесхоз СССР Союзгипролесхоз Киевский филиал
Н.контр.		Григорив				
Утв.						

Копировал Формат А4

ТД 149.05.00.010

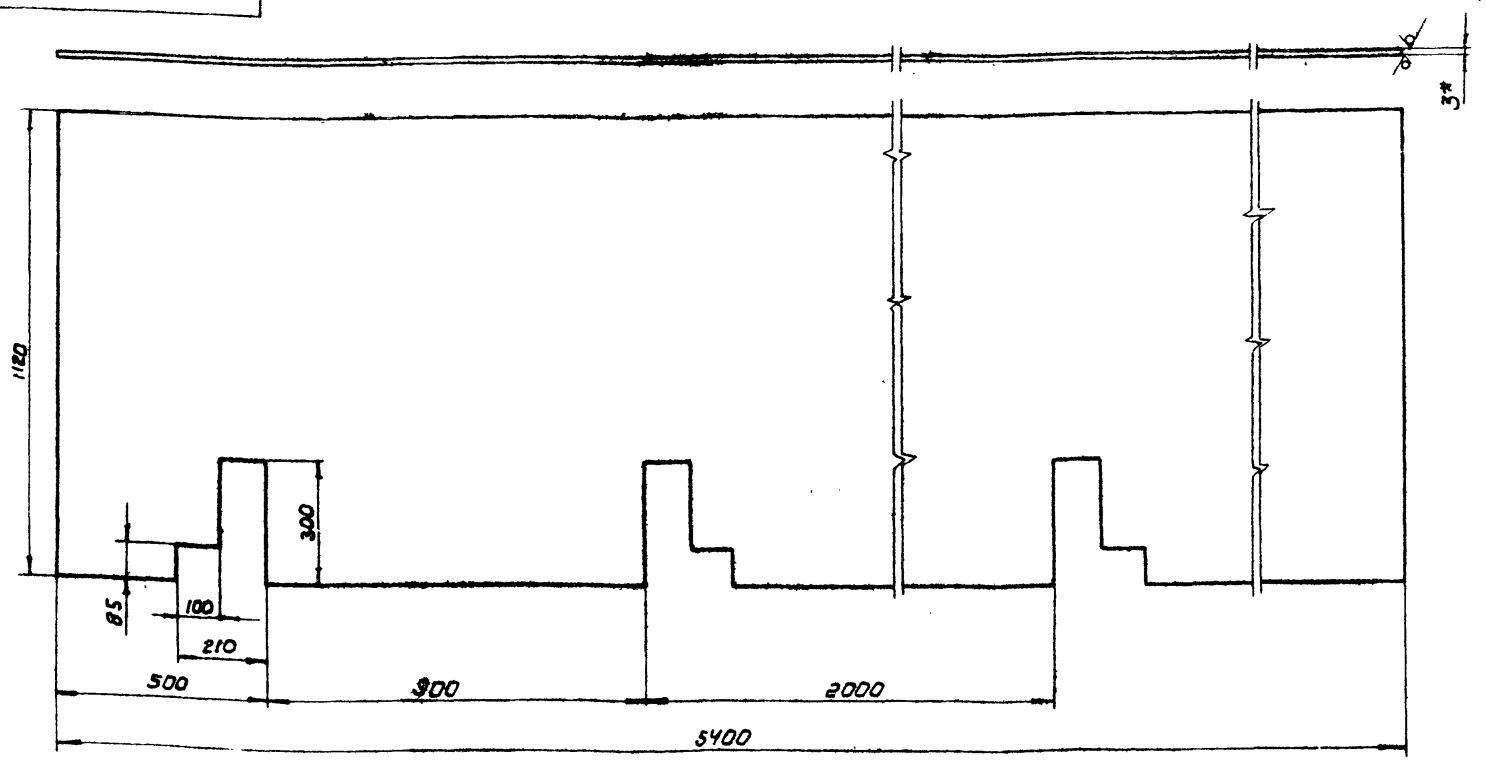

1.* Размер для справок

2. Неуказанные предельные отклонения размеров: отверстий - H16; валов - h16; прочих $\pm\frac{IT16}{2}$

ТД 149.05.00.010

Изм.	Лист	№ докум.	Подпись	Дата
Разраб.		Тищук		06.81
Провер.		Зубрин		06.81
Т. контр.		Зубрин		06.81
Рук.		Бойко		
Н. контр.		Григорик		
Утв.				

Лист

Лит	Масса	Масштаб
	144.7	1:10
Лист	Листов 1	

Лист 6-ПН-3 ГОСТ 19903-74
3 ст. 3кп ГОСТ 16523-70

Гослесхоз СССР
Союзгипролесхоз
Киевский филиал

Копировал Формат А3

ТД 149.05.00.012

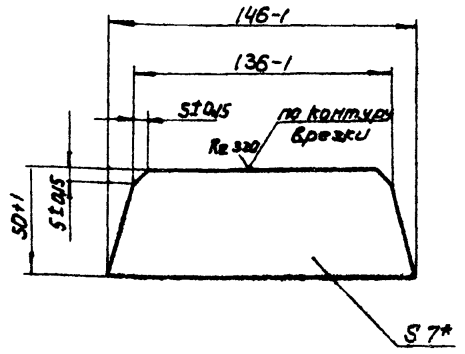

* Размер для справок.

Изм.	Лист	№ докум.	Подпись	Дата
Разраб.		Тищук		06.81
Провер.		Зубрин		06.81
Т. контр.		Зубрин		06.81
Рук.		Бойко		
Н. контр.		Григорик		
Утв.				

Врезка

Лит.	Масса	Масштаб
	0.38	1:2
Лист	Листов 1	

Лист 6-ПН-3 ГОСТ 19903-74
3 ст. 3кп ГОСТ 16837-79

Гослесхоз СССР
Союзгипролесхоз
Киевский филиал

Копировал Герман Формат А4

ТД 149.05.00.013

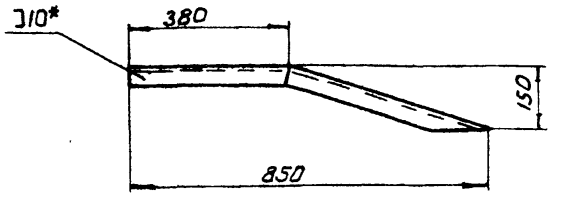

Развертка

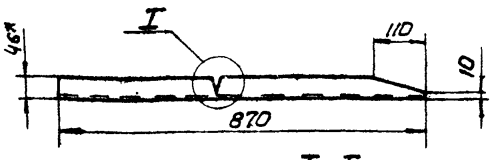

I-I
M1:2

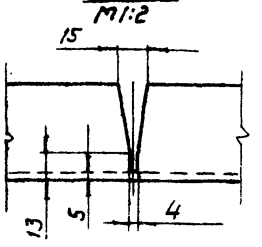

* размеры для справок

Неуказанные предельные отклонения размеров: отверстий - H16; валов - h16; прочих $\pm\frac{IT16}{2}$

8175/4 64

ТД 149.05.00.013

Изм.	Лист	№ докум.	Подпись	Дата
Разраб.		Тищук		06.81
Провер.		Зубрин		06.81
Т. контр.		Зубрин		06.81
Рук.		Бойко		
Н. контр.		Григорик		
Утв.				

Кронштейн

Лит.	Масса	Масштаб
	7.4	1:10
Лист	Листов 1	

Швеллер 10 ГОСТ 8240-72
Ст.3 ГОСТ 535-79

Гослесхоз СССР
Союзгипролесхоз
Киевский филиал

Копировал Герман Формат А4

Инв. № подл. | Подпись и дата | Взам. инв. № | Инв. № дубл. | Подпись и дата

ТД 149.05.00.014

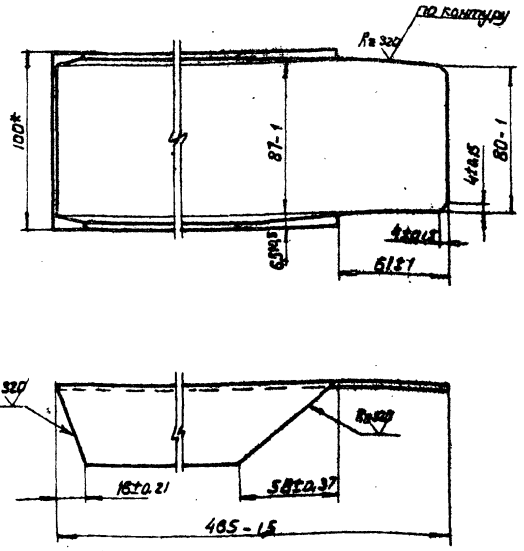

* Размер для справок

Изм.	Кол.	№ докум.	Подпись	Дата	ТД 149.05.00.014		
Разраб.		Тимчук		IV-81	Врезка	Лит.	Масса 3,8	Масштаб 1:2
Провер.		Зубрин		06.81		Лист	Листов 1
Т.контр.		Зубрин				Гослесхоз СССР Союзгипролесхоз Киевский филиал	
Рук.		Байко			Швеллер 10 ГОСТ 8240-72 Ст3 ГОСТ 535-79		
Н.контр.		Григорив					
Утв.							

Копировал Герман — Формат А4

ТД 149.05.00.017

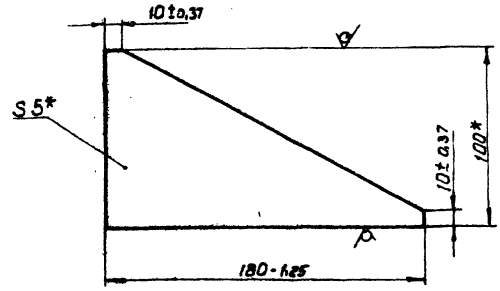

* Размер для справок

Изм.	Кол.	№ докум.	Подпись	Дата	ТД 149.05.00.017		
Разраб.		Тимчук		IV-81	Косынка	Лит.	Масса 0,6	Масштаб 1:2
Провер.		Зубрин		06.81		Лист	Листов 1
Т.контр.		Зубрин				Гослесхоз СССР Союзгипролесхоз Киевский филиал	
Рук.		Байко			Лист 6-2 5х100 ГОСТ 103-76 Ст3 ГОСТ 535-79		
Н.контр.		Григорив					
Утв.							

Копировал Герман — Формат А4

ТД 149.05.00.020

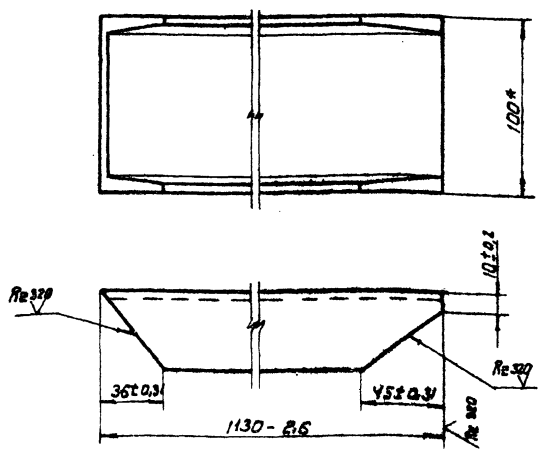

* Размер для справок

Изм.	Лист	№ докум.	Подпись	Дата	ТД 149.05.00.020		
Разраб.		Тимчук		IV-81	Упор	Лит.	Масса 9,3	Масштаб 1:2
Провер.		Зубрин		06.81		Лист	Листов 1
Т.контр.		Зубрин				Гослесхоз СССР Союзгипролесхоз Киевский филиал	
Рукав.		Байко			Швеллер 10 ГОСТ 8240-72 Ст3 ГОСТ 535-79		
Н.контр.		Григорив					
Утв.		Задайченко					

Копировал Герман — Формат А4

ТД 149.05.00.021

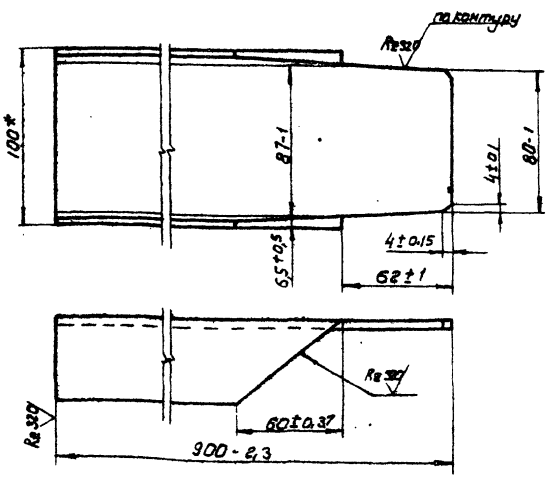

* Размер для справок

Изм.	Лист	№ докум.	Подпись	Дата	ТД 149.05.00.021		
Разраб.		Тимчук		IV-81	Врезка	Лит.	Масса 7,6	Масштаб 1:2
Провер.		Зубрин		06.81		Лист	Листов 1
Т.контр.		Зубрин				Гослесхоз СССР Союзгипролесхоз Киевский филиал	
Рукав.		Байко			Швеллер 10 ГОСТ 8240-72 Ст3 ГОСТ 535-79		
Н.контр.		Григорив					
Утв.							

Копировал Герман — Формат А4

Альб. IX

Типовой проект 411-2-144

Обозначение	Наименование		Примечание
	Документация		
ТД 149.05.01.000	Сборочный чертеж		
	Детали		
1 ТД 149.05.01.011	Направляющая	1	
2 ТД 149.05.01.012	Швеллер	1	47,3кг
	Швеллер ГОСТ 8240-72		
	Ст3 ГОСТ 535-79		
	L=5550мм		

ТД 149.05.01.000

Направляющий швеллер

Лит | Лист | Листов

Госпедхоз СССР Союзгипролеспроз Киевский филиал

Разраб. Тищук; Провер. Зубрин; Т. контр. Зубрин; Рук. Бойко; Н. контр. Григорьев; Утв.

Копировал Герман Формат А4

ТД 149.05.01.000 СБ

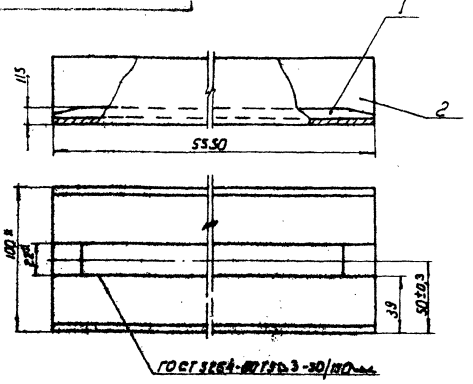

1.* Размеры для справок

2. Масса наплавленного металла - 0,5 кг.

Направляющий швеллер

Сборочный чертеж

Лит. | Масса | Масштаб

54 | 1:2

Лист | Листов 1

Госпедхоз СССР Союзгипролеспроз Киевский филиал

Разраб. Тищук; Провер. Зубрин; Т. контр. Зубрин; Рук. Бойко; Н. контр. Григорьев; Утв. Сапожников

Копировал Герман Формат А4

ТД 149.05.01.011

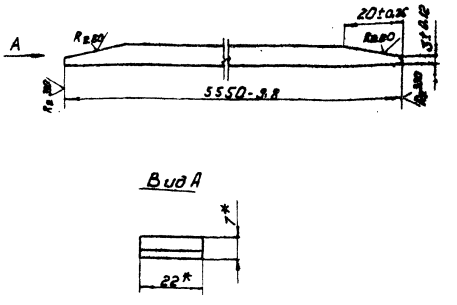

* Размеры для справок

Направляющая

Лит. | Масса | Масштаб

6,7 | 1:1

Лист | Листов

Госпедхоз СССР Союзгипролеспроз Киевский филиал

Разраб. Тищук; Провер. Зубрин; Т. контр. Зубрин; Рук. Бойко; Н. контр. Григорьев; Утв.

Полоса В-2 7×220 ГОСТ 103-76 Ст.3 ГОСТ 535-79

Копировал Герман Формат А4

8175/4

Обозначение	Наименование	Кол.	Примечание
	Документация		
ТД 149.06.00.000 СБ	Сборочный чертеж		
	Сборочные единицы		
1 ТД 149.06.01.000 СБ	Толкатель	22	
	Стандартные изделия		
2	Цепь М80-2-100-2 ГОСТ 588-74	22	ℓ=630мм

66

ТД 149.06.00.000

Цепь с толкателями

Лит. | Лист 1 | Листов 1

Госпедхоз СССР Союзгипролеспроз Киевский филиал

Разраб. Тищук; Провер. Зубрин; Т. контр. Зубрин; Рук. Бойко; Н. контр. Григорьев; Утв.

Копировал Герман Формат А4

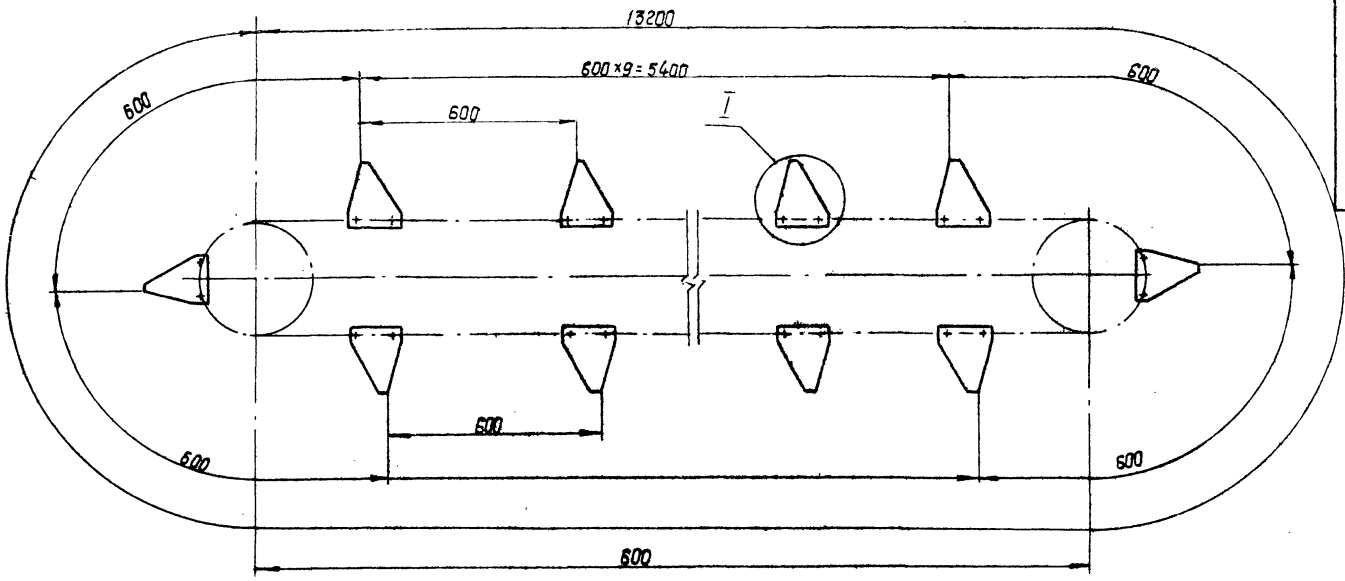

I
М1:1

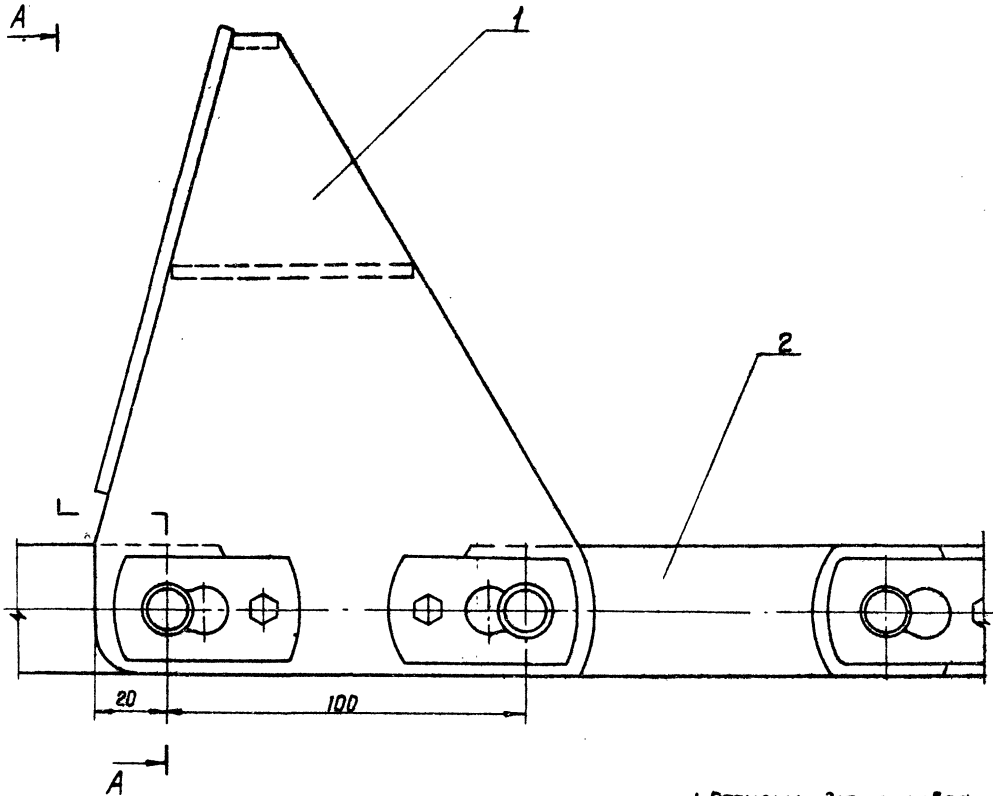

А-А
М1:1

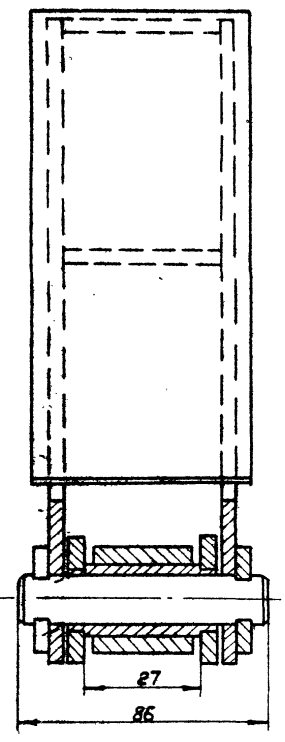

1. Размеры для справок.
2. Цепь М80-2-100-2 ГОСТ 588-74.
3. Длина цепного контура - 13200 мм
4. Количество толкателей - 22 шт.
5. Количество участков цепи - 22
6. Вместо нарушенных пластин соединительных звеньев ставятся толкатели как показано на разрезе А-А.
7. Ригеля крепить к толкателю болтами по месту.

67

8175/4

					ТД149.06.00.000 СБ		
Изм.	Лист	№ докум.	Подп.	Дата	Цепь с толкателями. Сборочный чертеж	Лит.	Масса 95,5 / Масштаб 1:10
Разраб.		Тищук		04.81		Лист	Листов 1
Провер.		Зубрин		04.81		Гослесхоз СССР Союзгипролесхоз Киевский формат	
Т.контр.		Зубрин		04.81			
Рук.		Брико					
Н.контр.		Григорив		7.5-81			
Утв.		Заболотенко					

Копировал Краснова

Формат А2

Формат	Зона	Поз.	Обозначение	Наименование	Кол.	Примечание
				Документация		
			ТД 149.06.01.000	Сборочный чертеж		
				Детали		
		1	ТД 149.06.01.011	Пластина	2	
БЧ		2	ТД 149.06.01.012	Полоса	1	
				Лист Б-ПН-5 ГОСТ 19903-74		
				45 ГОСТ 1050-74		
				13 -0,43 × 40 -0,62		
БЧ		3	ТД 149.06.01.013	Полоса	1	
				Лист Б-ПН-5 ГОСТ 19903-74		
				45 ГОСТ 1050-74		
				40 -0,62 × 65 -0,74		
БЧ		4	ТД 149.06.01.014	Полоса		
				Лист Б-ПН-5 ГОСТ 19903-74		
				45 ГОСТ 1050-74		
				60 -0,74 × 130 -1		

Изм.	Лист	№ докум.	Подпись	Дата	ТД 149.06.01.000			
Разраб.		Гищук		V-81	Толкатель	Лит.	Лист	Листов
Провер.		Зубрин		05.81				
Рук.		Войко		05.81		Гослесхоз СССР Союзгипролесхоз Киевский филиал		
Н.контр.		Григорив		05.81				
Утв.								

Копировал Герман Формат А4

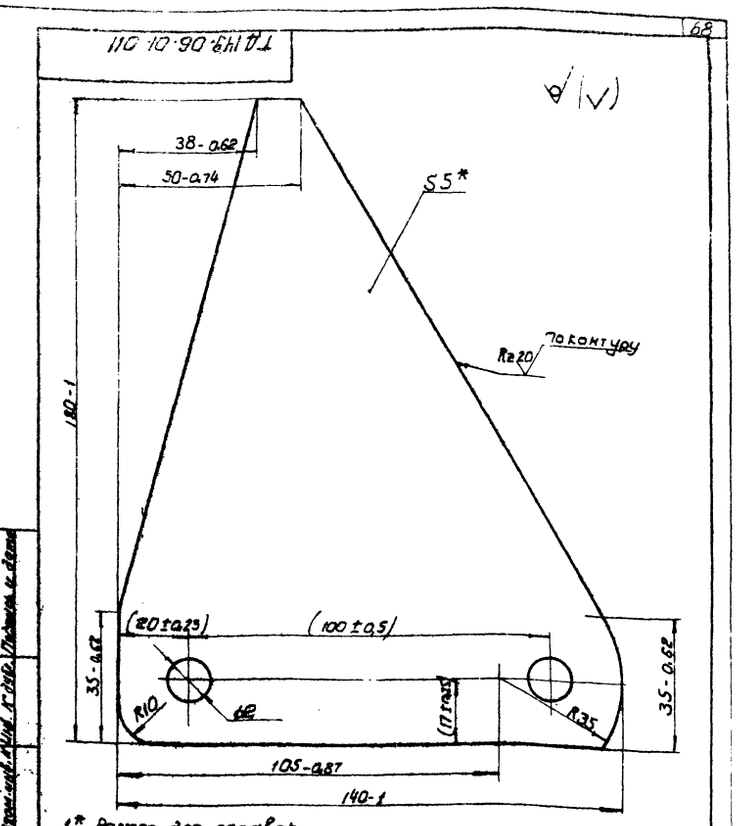

1* Размер для справок
2. Размеры в скобках после сварки

Изм.	Лист	№ докум.	Подпись	Дата	ТД 149.06.01.011	Лит.	Масса	Масштаб
Разраб.		Гищук		V-81	Пластина		0,6	1:1
Провер.		Зубрин		05.81		Лист	Листов 1	
Т.контр.		Зубрин		05.81				
Рук.		Войко		05.81	Лист Б-ПН-5 ГОСТ 19903-74	Гослесхоз СССР Союзгипролесхоз Киевский филиал		
Н.контр.		Григорив		05.81	45 ГОСТ 1050-74			
Утв.								

Копировал Герман Формат А4

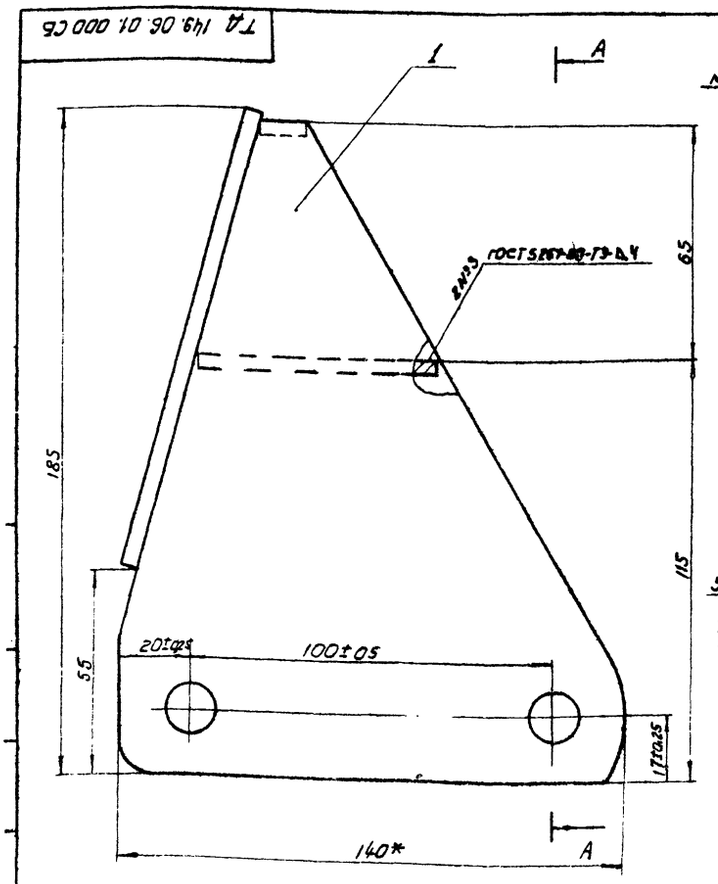

* Размеры для справок.
Масса наплавленного металла - 0,17

68
8175/4

Изм.	Лист	№ док.	Подпись	Дата	ТД 149.06.01.000СБ	Лит.	Масса	Масштаб
Разраб.		Гищук		V-81	Толкатель		1,7	1:1
Провер.		Зубрин		05.81	Сборочный чертеж	Лист	Листов 1	
Т.контр.		Зубрин		05.81				
Рук.		Войко		05.81		Гослесхоз СССР Союзгипролесхоз Киевский филиал		
Н.контр.		Григорив		05.81				
Утв.		Васильченко						

Копировал Герман Формат А3

Формат	Зона	Поз.	Обозначение	Наименование	Кол.	Примечание
				Документация		
			ТД 149.07.00.000 СБ	Сборочный чертеж		
				Сборочные единицы		
А4		1	ТД 149.07.01.000	Кронштейн	2	
				Детали		
А3		2	ТД 149.07.00.001	Звездочка	1	
А3		3	ТД 149.07.00.002	Корпус подшипника	1	
А3		4	ТД 149.07.00.003	Крышка сквозная	2	
А3		5	ТД 149.07.00.004	Ось	1	
А4		6	ТД 149.07.00.005	Кольцо распорное	1	
А4		7	ТД 149.07.00.006	Прокладка	2	
				Стандартные изделия		
		8		Болт М10×60.58 ГОСТ 7798-70	6	
		9		Болт М6×20.58 ГОСТ 7798-70	12	

Изм.	Лист	№ докум.	Подпись	Дата
Разраб.		Гищук		V-81
Провер.		Зубрин		05.81
Рук.		Бобко		05.81
Н.контр.		Григорьев		07.81
Утв.				

ТД 149.07.00.000

Натяжка

Лит. | Лист 1 | Листов 2

Гослесхоз СССР Союзгипролесхоз Киевский филиал

Копировал Герман

Формат А4

Формат	Зона	Поз.	Обозначение	Наименование	Кол.	Примечание
		10		Гайка М10.5 ГОСТ 5915-70	6	
		11		Шайба 10.01.05 ГОСТ 11371-78	6	
		12		Шайба 10.65Г ГОСТ-6402-70	6	
		13		Шайба 8.65Г ГОСТ 6402-70	6	
		14		Подшипник 210 ГОСТ 8338-75	2	
		15		Кольцо СГ 66-49-6 ГОСТ 8418-67		

Инв.№ подл. | Подпись и дата | Взам.инв.№ | Инв.№ дубл. | Подпись и дата

ТД 149.07.00.000

Лист 2

Копировал

Формат А4

ТД 149.07.00.000 СБ

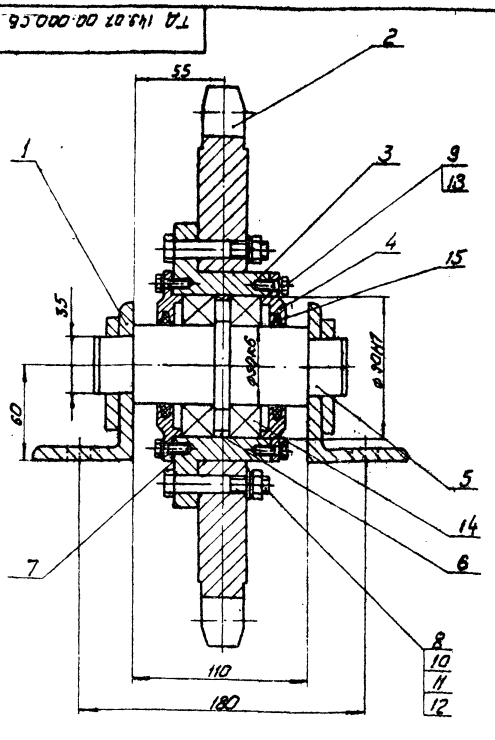

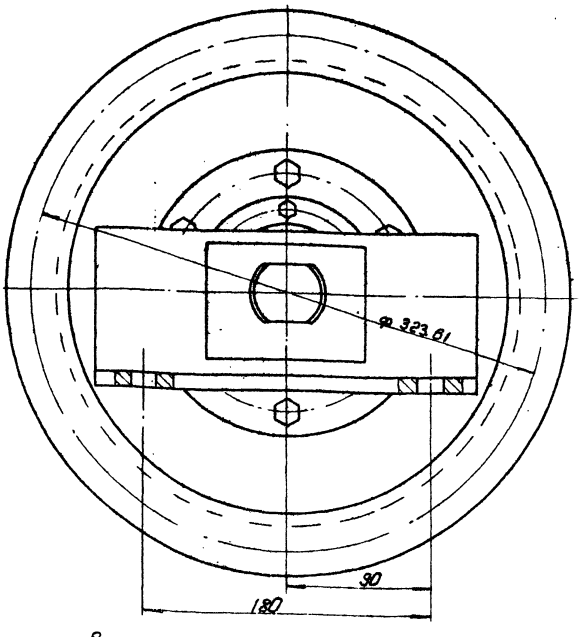

Размеры для справок.

8175/4

69

Изм.	Лист	№ док.	Подпись	Дата
Разраб.		Гищук		V-81
Провер.		Зубрин		05.81
Т.контр.		Зубрин		05.81
Рук.		Бобко		05.81
Н.контр.		Григорьев		05.81
Утв.				

ТД 149.07.00.000 СБ

Натяжка

Сборочный чертеж

Лит.	Масса	Масштаб
	24.1	1:2
Лист	Листов 1	

Гослесхоз СССР Союзгипролесхоз Киевский филиал

А3

Копировал Герман

Альбом IX

Типовой проект 411-2-144

Формат	Зона	Поз.	Обозначение	Наименование	Кол.	Примечание
				Документация		
			ТД 149.07.01.000 СБ	Сборочный чертеж	1	
				Детали		
БЧ		1	ТД 149.07.01.011	Кронштейн	1	
				Уголок Б-100×63×10 ГОСТ 8510-72		
				Ст 2сп ГОСТ 535-79		
				L = 240 h16		
БЧ		2	ТД 149.07.01.012	Пластик	1	
				Полоса 8-27×70 ГОСТ 103-76		
				Ст 3 ГОСТ 535-79		
				L = 100 h16		

Изм.	Лист	№ докум.	Подп.	Дата
Разраб.	Тищук			V-81
Провер.	Зубрин			05.81
Рук.	Войко			05.81
Н. контр.	Григорьев			05.81
Утв.				

ТД 149.07.01.000

Кронштейн

Лит. | Лист | Листов

Гослесхоз СССР Союзгипролесхоз

Копировал | Формат А4

ТД 149 07 01 000 СБ

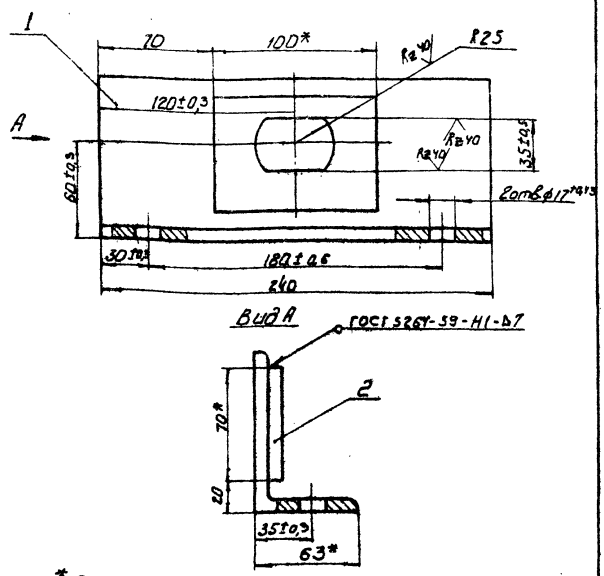

Вид А

* Размеры для справок

Масса наплавленного металла - 0,04 кг.

Инв. № подл. | Подпись и дата | Взам. инв. № | Инв. № дубл. | Подпись и дата

Изм.	Лист	№ докум.	Подпись	Дата
Разраб.	Тищук			V-81
Провер.	Зубрин			05.81
Т. контр.	Зубрин			05.81
Рук.	Войко			05.81
Н. контр.	Григорьев			05.81
Утв.				05.81

ТД 149.07.01.000 СБ

Кронштейн

Сборочный чертеж

Лит.	Масса	Масштаб
	4,1	1:2
Лист	Листов 1	

Гослесхоз СССР Союзгипролесхоз Киевский филиал

Копировал Герман | Формат А4

ТД 149 07 00 001

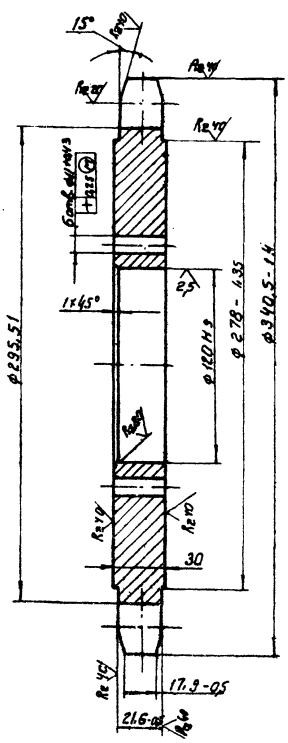
15°
Rz 40
Rz 40
Rz 40

ТД149.07.00.002

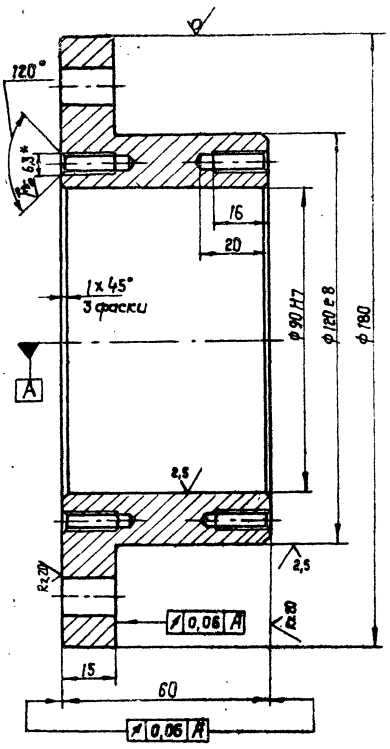

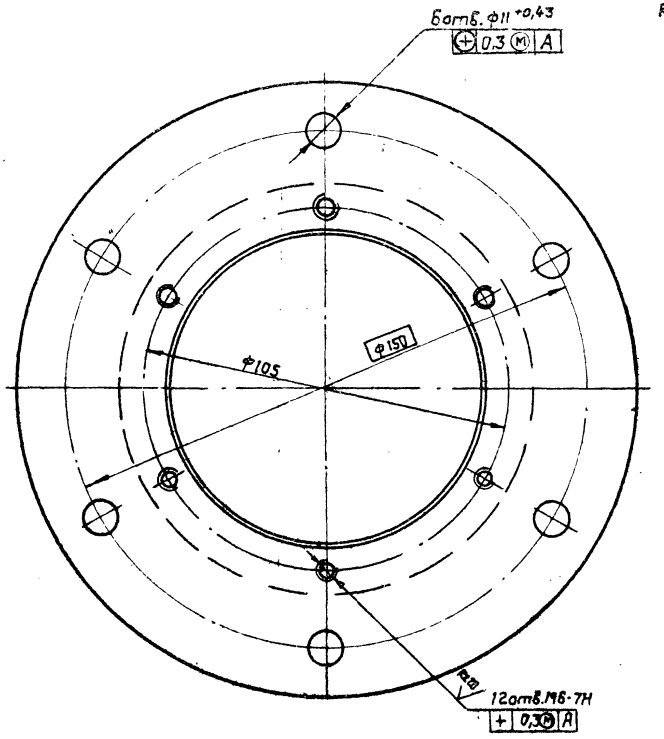

Неуказанные предельные отклонения размеров: отверстий - H14; валов - h14; прочих $\pm \frac{IT14}{2}$

					ТД149.07.00.002	
Изм.	Кол.	№ докум.	Подп.	Дата		
Разраб.		Тищук		12.81	Корпус подшипника	Лит. / Масса 4,3 / Масштаб 1:1
Провер.		Зубрин		05.81		Лист / Листов 1
Т. контр.		Зубрин		05.81		
Рук.		Байко		1.81	Круг 180 ГОСТ 2590-71 / 45 ГОСТ 1050-74	Гослесхоз СССР Союзгипролесхоз Киевский филиал
Н. контр.		Григорив				
Утв.						

Копировал Краснова — Формат А3

ТД149.07.00.003

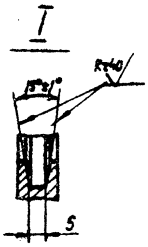

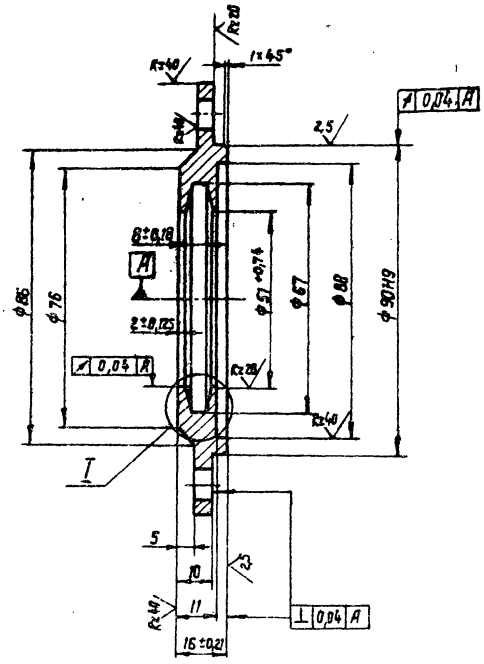

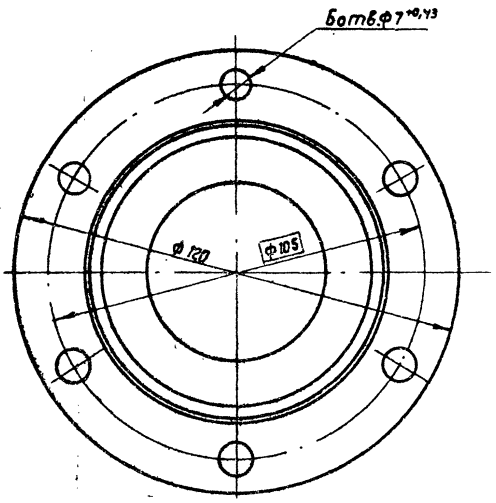

Rz80

Неуказанные предельные отклонения размеров отверстий - H14; валов - h14; прочих $\pm \frac{IT14}{2}$

71

8175/4

					ТД149.07.00.003	
Изм.	Кол.	№ док.				
Разраб.		Тищук		12-81		Лит. / Масса 0,7 / Масштаб 1:1
Провер.		Зубрин		05.81		Лист / Листов 1
Т. контр.		Зубрин		05.81		
Рук.		Байко		1.81	Круг 125 ГОСТ 2590-71 / Ст.3 ГОСТ 535-79	Гослесхоз СССР Союзгипролесхоз Киевский филиал
Н. контр.		Григорив				
Утв.						

Копировал Краснова — Формат А3

Ra 40 (V)

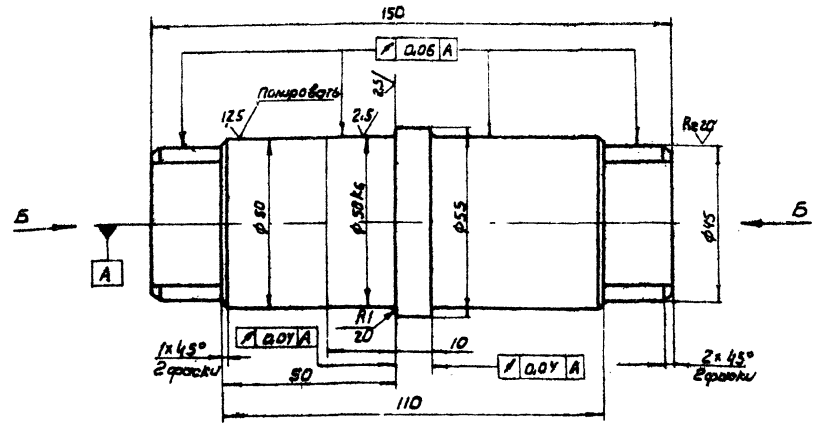

Вид Б

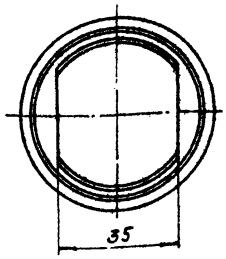

Неуказанные предельные отклонения размеров: отверстий - H14; валов - h14; прочих ± IT14/2

					ТД 149-07-00.004			
Изм.	Кол.	№ док.	Подпись	Дата				
Разраб.		Гинчук			Ось	Лит	Масса	Масштаб
Провер.		Зубрин					4,3	1:1
Т. контр.		Зубрин				Лист	Листов 1	
Рук.		Бойко			Круг В 8 ГОСТ 2590-71 / 45 ГОСТ 1050-74	Гослесхоз СССР Союзгипролесхоз Киевский филиал		
Н. контр.		Григорив						
Утв.								

Копировал Герман Формат А3

Ra 80 (V)

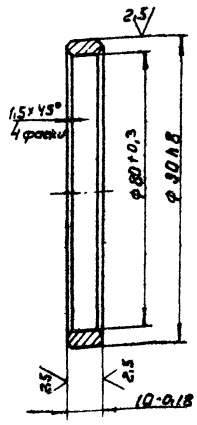

					ТД 149.07.00.005			
Изм.	Кол.	№ докум.	Подпись	Дата				
Разраб.		Гинчук			Кольцо распорное	Лит.	Масса	Масштаб
Провер.		Зубрин					0,1	1:1
Т. контр.		Зубрин				Лист	Листов 1	
Рук.		Бойко			Круг 95 ГОСТ 2590-71 / 45 ГОСТ 1050-74	Гослесхоз СССР Союзгипролесхоз Киевский филиал		
Н. контр.		Григорив						
Утв.								

Копировал Герман Формат А4

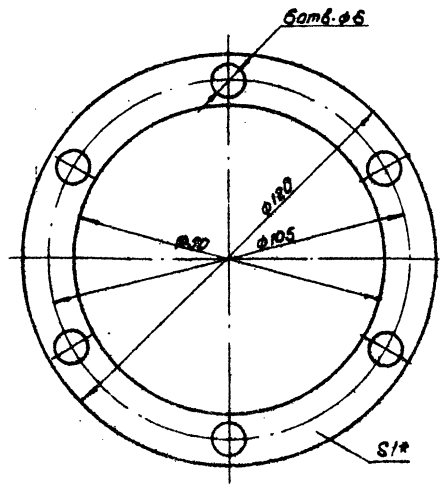

* Размер для справок

					ТД 149.07.00.006			
Изм.	Кол.	№ докум.	Подпись	Дата				
Разраб.		Гинчук			Прокладка *	Лит.	Масса	Масштаб
Провер.		Зубрин					0,01	1:1
Т. контр.		Зубрин				Лист	Листов 1	
Рук.		Бойко			Картон прокладочный Б 1,25 ГОСТ 9347-74	Гослесхоз СССР Союзгипролесхоз Киевский филиал		
Н. контр.		Григорив						
Утв.								

Копировал Герман Формат А4

Инв. № подл. | Подпись и дата | Взам. инв. № | Инв. № дубл. | Подпись и дата

Альб. IV

Типовой проект 411-2-144

Формат	Зона	Поз.	Обозначение	Наименование	Кол.	Примечание
				Документация		
А2			ТД 150.00.00.000 СБ	Сборочный чертеж		
				Детали		
А4		1	ТД 150.00.00.001	Уголок	2	
*		2	ТД 150.00.00.001-01	Уголок	2	* см. черт. ТД 150.00.00.001
А4		3	ТД 150.00.00.002	Лист	2	
*		4	ТД 150.00.00.002-01	Лист	2	см. черт. ТД 150.00.00.002
*		5	ТД 142.00.00.002-02	Уголок	4	* см. черт. ТД 142.00.00.002
Б4		6	ТД 150.00.00.003	Уголок	2	1,5 кг
				Угольник Б 75×75×7 ГОСТ 8509-72		
				Ст 3 ГОСТ 535-79		
				ℓ = 1986 h16		
Б4		7	ТД 150.00.00.004	Уголок	2	9,0 кг
				Угольник Б 75×75×7 ГОСТ 8509-72		
				Ст. 3 ГОСТ 535-79		
				ℓ = 1136 h16		
Б4		8	ТД 150.00.00.005	Связь	2	5,5 кг
				Полоса 5×60 ГОСТ 103-76		
				Ст 3 сп ГОСТ 535-79		

Изм.	Лист	№ докум.	Подп.	Дата
Разраб.		Григорив		05.81
Провер.		Зубрин		05.81
Рук.		Бойко		05.81
Н.контр.		Тищук		05.81
Утв.				

ТД 150 00 00 000

Бункер

Лит	Лист	Листов
	1	2

Гослесхоз СССР
Союзгипролесхоз
Киевский филиал

Копировал Герман — Формат А4

Формат	Зона	Поз.	Обозначение	Наименование	Кол.	Примечание
				ℓ = 2340 - 4,4		
Б4		9	ТД 150.00.00.006	Связь	2	4,2 кг
				Полоса 5×60 ГОСТ 103-76		
				Ст. 3 сп ГОСТ 535-79		
				ℓ = 1800 h16		
Б4		10	ТД 150.00.00.007	Связь	4	2,86 кг
				Полоса 5×60 ГОСТ 103-76		
				Ст. 3 сп ГОСТ 535-79		
				ℓ = 1215 h16		
Б4		11	ТД 150.00.00.008	Связь	4	3,0 кг
				Полоса 5×60 ГОСТ 103-76		
				Ст. 3 сп. ГОСТ 535-79		
				ℓ = 1305 h16		
Б4		12	ТД 150.00.00.009	Связь	2	2,3 кг
				Полоса 5×60 ГОСТ 103-76		
				Ст. 3 сп. ГОСТ 535-79		
				ℓ = 990 h16		
Б4		13	ТД 150.00.00.010	Связь	2	2,5 кг
				Полоса 5×60 ГОСТ 103-76		
				Ст. 3 сп. ГОСТ 535-79		
				ℓ = 1062 h16		

Изм.	Лист	№ докум.	Подпись	Дата

ТД 150.00.00.000 — Лист 2

Копировал Герман — Формат А4

ТД 150.00.00.001

ТД 150.00.00.001

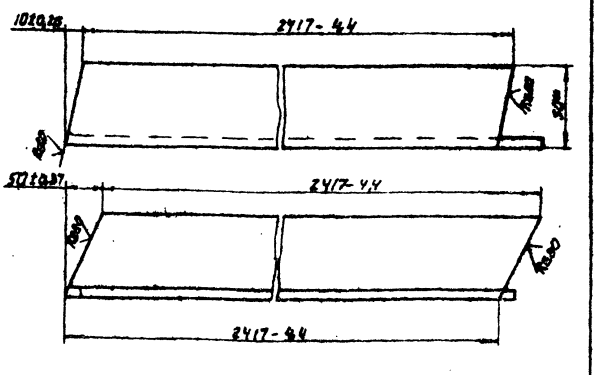

ТД 150.00.00.001-01 - зеркальное отражение
М1:5 остальное см. ТД 150.00.00.001

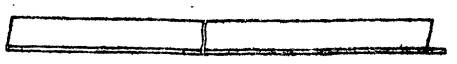

* Размер для справок.

Изм.	Лист	№ докум.	Подп.	Дата
Разраб.		Григорив		05.81
Провер.		Зубрин		05.81
Т.контр.		Тищук		05.81
Руков.		Бойко		05.81
Н.контр.		Зубрин		05.81
Утв.				

ТД 150.00.00.001

Уголок

Лит	Масса	Масштаб
	9	1:2

Лист — Листов 1

Угольник Б 50×50×5 ГОСТ 8509-72
Ст 3 ГОСТ 535-79

Гослесхоз СССР
Союзгипролесхоз
Киевский филиал

Копировал Герман — Формат А4

ТД 150.00.00.002

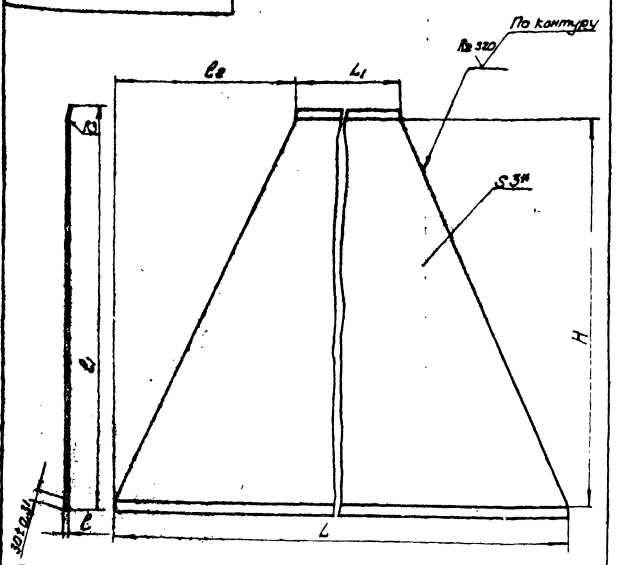

Обозначение	$\ell_2 \pm \frac{J14}{2}$	ℓ_1 h14	$\ell_2 \pm \frac{J14}{2}$	L_1 h14	L h14	$H \pm \frac{J14}{2}$	Длина развертки, мм	Масса кг
ТД 150.00.00.001	7	2284	990	980	2360	2205	2271	102
-01	13	2421	490	1980	2360	2367	2435	138

* Размер для справок

8175/4

73

Изм.	Лист	№ докум.	Подп.	Дата
Разраб.		Григорив		05.81
Провер.		Зубрин		05.81
Т.контр.		Тищук		05.81
Руков.		Бойко		05.81
Н.контр.		Зубрин		05.81
Утв.				

ТД 150.00.00.002

Лист

Литера	Масса	Масштаб
	см. табл.	-

Лист — Листов 1

Лист Б-ПН-3 ГОСТ 19903-74
3-IV ст 3 кп ГОСТ 16523-70

Гослесхоз СССР
Союзгипролесхоз
Киевский филиал

Копировал Герман — Формат А4

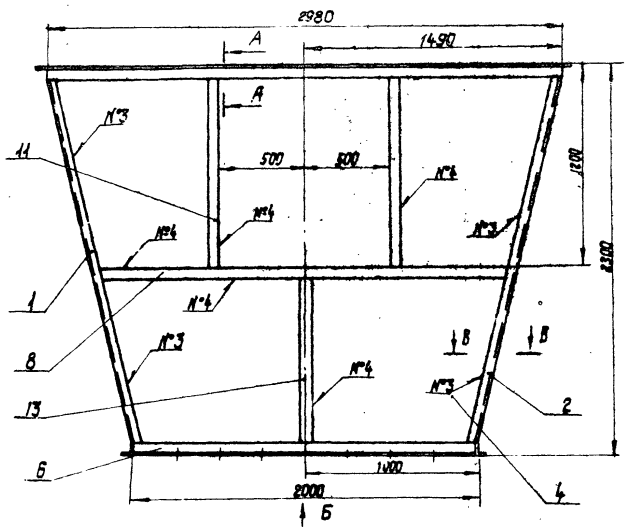

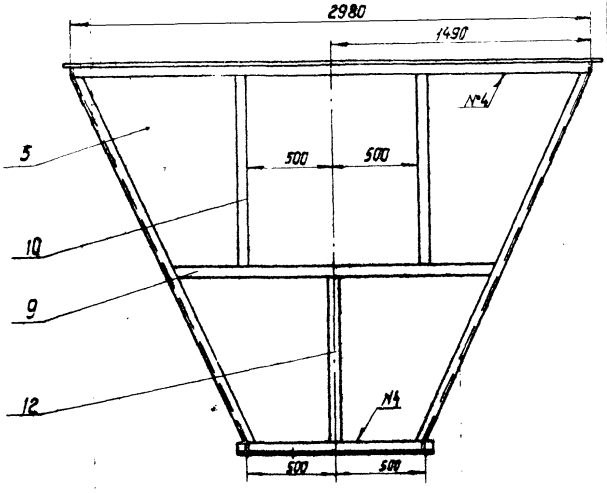

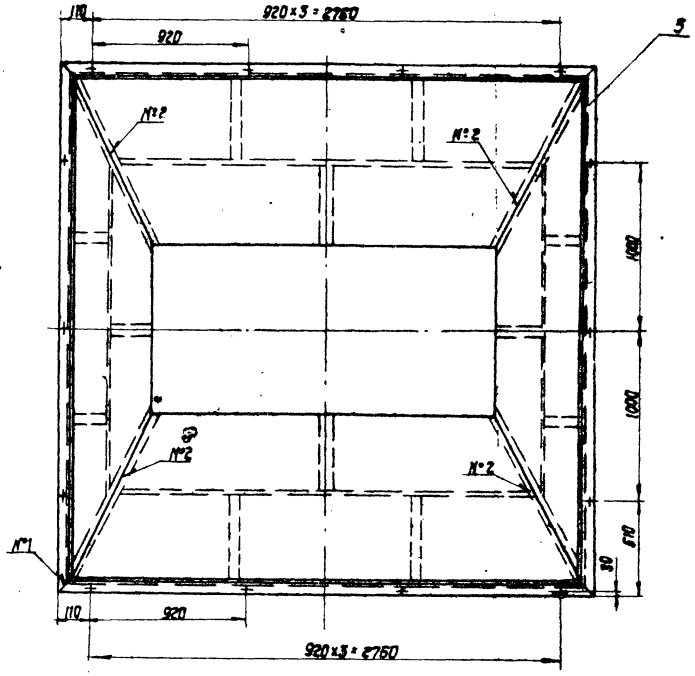

Вид Б

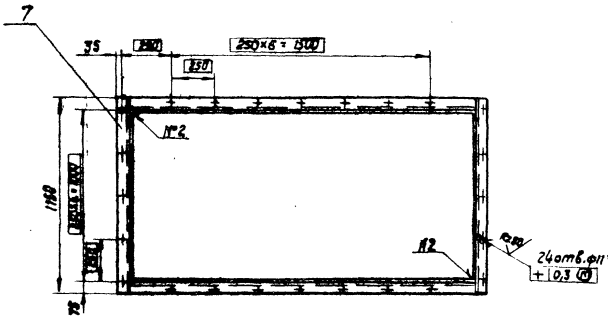

Номер шва	Обозначение шва	Требования ко шву	К-во швов
1	С2		12
2	Т1-△3	по затяжной типам	8
3	Н1-△3		24
4	Н1-△3-□		20

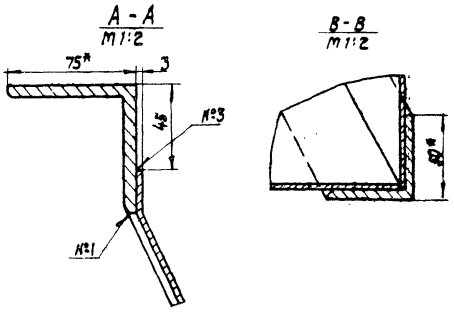

1. Сварные швы по гост 5264-80.
2. * Размеры для справок.
3. Неуказанные предельные отклонения размеров: валов - по h16, отверстий - по H16, прочих - ± IT16/2.
4. Масса наплавленного металла - 6,0 кг.

8175/4 74

Изм.	Лист	№ докум.	Подп.	Дата	ТД150.00.00.000 СБ		
Разраб.		Григорив		05.81	Бункер сборочный чертеж	Лит.	Масса 500	Масштаб 1:20
Провер.		Зубрин		05.81				
Т.контр.		Тищук		05.81		Лист	Листов 1	
Рук.		Бойко		05.81		Гослесхоз СССР Союзгипролесхоз Киевский филиал		
Н.контр.		Зубрин		05.81				
Утв.		Здановский		05.81				

Копировал Краснова Формат А2

Инв.№ подл. | Подп. и дата | Взам.инв.№ | Инв.№ дубл. | Подп. и дата

Материал	Наименование	Код ОКП	Обозначение документа на поставку	Поставщик	Куда входит	Количество: на изделие	Количество: в комплекты	Количество: на регул.	Количество: всего	Примечание
1										
2	Подшипники									
3										
4	208		ГОСТ 8338-75		ТД 139.08.00.000	2			10	
5					ТД 141.02.00.000	2			22	
6					ТД 141.03.00.000	2			24	
7									56	
8	210				ТД 138.01.03.000	1			1	
9	215				ТД 138.01.03.000	1			1	
10	1210		ГОСТ 5720-75		ТД 139.03.00.000	2			2	
11					ТД 139.04.00.000	2			2	
12					ТД 139.05.00.000	2			2	
13					ТД 144.02.00.000	2			2	
14									8	
15	1213				ТД 148.08.00.000	2			2	
16					ТД 149.03.00.000	2			2	
17					ТД 149.04.00.000	2			2	
18									6	
19	Масленко 12-46		ГОСТ 19853-74		ТД 138.01.03.000	1			1	
20					ТД 139.03.00.000	2			2	
21					ТД 139.04.00.000	2			2	
22					ТД 144.02.00.000	2			2	
23					ТД 149.08.00.000	2			2	
24					ТД 149.03.00.000	2			2	
25					ТД 149.04.00.000	2			2	
									13	

Инв.№ подл. | Подп. и дата | Взам. инв.№

Изм.	Лист	№ докум.	Подп.	Дата
Разраб.	Зубарик			06.81
Пров.	Гайнутдинов			06.81
Рук.	Бейко			06.81
Н.контр.	Григорьев			06.81
Утв.				

ВП

Ведомость покупных изделий

Лит.	Лист	Листов
	1	15

Гослесхоз СССР Союзгипролесхоз Киевский филиал

Копировал Краснова — Формат А3

Материал	Наименование	Код ОКП	Обозначение документа на поставку	Поставщик	Куда входит	Количество: на изделие	Количество: в комплекты	Количество: на регул.	Количество: всего	Примечание
1	Цепи:									
2	ПР-15,875-2270-2		ГОСТ 13568-75		ТД 141.00.00.000	950,75			950,75	мм
3					ТД 144.00.00.000				1900	мм
4									2850,75	
5	ПР-25,4-9870				ТД 138.01.00.000	2540			2540	мм
6					ТД 139.00.00.000	1900			1900	мм
7					ТД 149.00.00.000	3048			3048	мм
8									7488	
9	М28-1-80-2		ГОСТ 589-74		ТД 139.06.00.000	9200			16000	мм
10	М80-2-100-2		ГОСТ 5915-77		ТД 149.06.00.000	13200			66000	мм
11	Звено П-ПР-15,875-		ГОСТ 13568-75		ТД 144.00.00.000	1			1	
12	2270-2				ТД 141.00.00.000	23			23	
13									24	
14	Звено С-25,4-9870				ТД 138.01.00.000	1			1	
15					ТД 139.00.00.000	1			1	
16					ТД 149.00.00.000	1			1	
17									3	
18	Ленты									
19	4-400-4-ТК-3-1-С		ГОСТ 20-78		ТД 141.00.00.000	20000			20000	мм
20	4-500-1-ТК-100-2-1-С				ТД 138.00.00.000	87000			87000	мм
21	Муфты									
22	МУВП-250-35-I-1-У3		ГОСТ 21424-75		ТД 141.00.00.000	1			1	
23	630-55-1-1		ГОСТ 20720-75		ТД 149.00.00.000	2			2	
24	630-45-1-1		ГОСТ 20761-75		ТД 139.00.00.000	2			2	
25	Барабаны									
26	4025Г-40		ГОСТ 22644-77	Полевский машиностроительный завод	ТД 141.00.00.000	1			1	
27	4020-40-32				ТД 141.00.00.000	1			1	
28	5025-50				ТД 138.05.00.000	1			1	75
29	5032-50				ТД 138.05.00.000	2			2	

Инв.№ подл. | Подп. и дата | Взам. инв.№

8175/4

Изм.	Лист	№ докум.	Подп.	Дата

ВП

Лист 2

Копировал Краснова — Формат А3

№ строки	Наименование	Код ОКП	Обозначение документа на поставку	Поставщик	Куда входит	Количество: на изделие	в комплекты	на регул.	Всего	Примечание
1	Барабаны									
2	5040-60-80		ГОСТ 22644-77		ТД 139.00.00.000	1			1	
3	5050Г-80				ТД 138.01.00.000	1			1	
4	Роликоопоры									
5	ЖС5030Н		ГОСТ 22645-77	Полевский машиностроительный завод	ТД 138.00.00.000	30			30	
6	Н-50А				ТД 138.00.00.000	15			15	
7	Ролик Г80-600		ГОСТ 22646-77		ТД 141.00.00.000	5			5	
8	Ролик Р-400			Судинский завод „Красный пресс"	ТД 143.00.00.000	13			13	
9					ТД 143.00.00.000-01	8			8	
10					ТД 143.00.00.000-02	4			4	
11	Крепежные изделия								25	
12										
13	Болт М16×16.58		ГОСТ 7798-70		ТД 139.03.00.000	1			1	
14					ТД 139.05.00.000	1			1	
15					ТД 141.00.00.000	4			4	
16					ТД 141.02.00.000	1			1	
17					ТД 141.03.00.000	1			1	
18									8	
19	М8×20.58				ТД 139.08.00.000	12			60	
20	М8×60.58				ТД 139.02.00.000	4			4	
21	М8×16.58				ТД 141.02.00.000	16			192	
22					ТД 141.03.00.000	16			126	
23									298	
24	М8×20.58				ТД 139.03.00.000	16			16	
25					ТД 139.04.00.000	16			16	
26					ТД 139.05.00.000	18			16	
27					ТД 139.06.00.000	32			160	
28					ТД 144.02.00.000	8			8	
29									274	

№ строки	Наименование	Код ОКП	Обозначение документа на поставку	Поставщик	Куда входит	Количество: на изделие	в комплекты	на регул.	Всего	Примечание
1	Болт М8×45.58		ГОСТ 7798-70		ТД 139.08.00.000	6			30	
2	М10×20.58				ТД 149.02.00.000	16			16	
3					ТД 148.03.00.000	16			16	
4					ТД 149.04.00.000	16			16	
5									48	
6	М10×30.58				ТД 139.01.00.000	2			2	
7					ТД 139.00.00.000	3			3	
8									5	
9	М10×35.58				ТД 138.00.00.000	15			15	
10					ТД 141.00.00.000	5			5	
11									21	
12	М10×40.58				ТД 138.01.00.000	3			3	
13					ТД 139.00.00.000	20			20	
14									23	
15	М10×50.58				ТД 139.02.00.000	4			4	
16					ТД 149.01.00.000	4			4	
17									8	
18	М10×60.58				ТД 138.01.00.000	4			4	
19	М12×25.58				ТД 146.00.00.000	8			8	
20	М12×30.58				ТД 137.00.00.000	24			24	
21					ТД 138.00.00.000	180			180	
22					ТД 141.08.00.000	96			96	
23									300	
24	М16×30.58				ТД 138.01.00.000	4			4	
25	М16×35.58				ТД 138.05.00.000	12			12	
26	М16×40.58				ТД 149.01.00.000	4			4	
27	М16×50.58				ТД 141.00.00.000	4			4	
28					ТД 139.02.00.000	4			4	
29									8	

Альб. IV

Типовой проект 411-2-144

№строки	Наименование	Код ОКП	Обозначение документа на поставку	Поставщик	Куда входит	Количество: на изделие	Количество: в комплекты	Количество: на регул.	Количество: Всего	Примечание
1	Болт М16×70.58		ГОСТ 7798-70		ТД 139.00.00.000	12			12	
2					ТД 149.00.00.000	32			32	
3									44	
4	М16×80.58				ТД 138.01.00.000	4			4	
5	М16×120.58				ТД 149.00.00.000	24			24	
6	М18×45.58				ТД 141.00.00.000	4			4	
7	М20×60.58				ТД 148.01.00.000	4			4	
8	М20×105.58				ТД 138.01.00.000	4			4	
9	М10×40.58		ГОСТ 7801-81		ТД 143.00.00.000	104			104	
10	М12×90.58				ТД 139.00.00.000	10			10	
11	М16×120.58				ТД 139.00.00.000	12			12	
12	М12×50.58		ГОСТ 7808-81		ТД 137.00.00.000	120			120	
13	М12×90.58				ТД 137.00.00.000	46			46	
14	М12×140.58				ТД 137.00.00.000	33			33	
15										
16	Винт М8×10.58		ГОСТ 17473-72		ТД 141.00.00.000	14			14	
17	М16×10.58		ГОСТ 17474-72		ТД 141.00.00.000	12			12	
18	М8×14.58		ГОСТ 1979-79		ТД 144.05.00.000	2			2	
19	М8×20.58		ГОСТ 17475-72		ТД 138.01.03.000	2			2	
20	М10×16.58		ГОСТ 1976-79		ТД 138.01.00.000	1			1	
21					ТД 139.02.00.000	1			1	
22					ТД 149.02.00.000	2			2	
23					ТД 149.03.00.000	2			2	
24					ТД 149.04.00.000	2			2	
25					ТД 144.02.00.000	1			1	
26									9	
27	М10×18.58				ТД 139.03.00.000	3			3	
28					ТД 139.04.00.000	1			1	
29					ТД 139.05.00.000	1			1/3	

Инв.№ подл. | Подп. и дата | Взам.инв.№ | Инв.№ дубл. | Подп. и дата

8175/4 Изм. Лист | № докум. | Подп. | Дата

ВП Лист 5

Копировал

Формат А3

№строки	Наименование	Код ОКП	Обозначение документа на поставку	Поставщик	Куда входит	Количество: на изделие	Количество: в комплекты	Количество: на регулир.	Количество: Всего	Примечание
1	Винт М10×14.48		ГОСТ 1477-75		ТД 149.01.00.000	2			2	
2	М12×14.48				ТД 149.01.00.000	1			1	
3	М12×18.58		ГОСТ 1476-75		ТД 138.01.00.000	1			1	
4	Гвоздь 3×80		ГОСТ 4028-63		ТД 139.00.00.000	50			50	
5	Гайка М6.5		ГОСТ 5915-70		ТД 141.00.00.000	4			4	
6	М8.5				ТД 139.06.00.000	32			160	
7					ТД 139.08.00.000	6			30	
8									190	
9	М8.5		ГОСТ 5032-78		ТД 144.02.00.000	3			3	
10	М10.5		ГОСТ 5915-70		ТД 138.01.00.000	9			9	
11					ТД 138.01.05.000	6			6	
12					ТД 139.00.00.000	23			23	
13					ТД 139.02.00.000	4			4	
14					ТД 139.02.02.000	6			6	
15					ТД 138.00.00.000	16			16	
16					ТД 141.00.00.000	5			5	
17					ТД 143.00.00.000	104			104	
18					ТД 144.05.00.000	6			6	
19					ТД 149.01.00.000	4			4	
20									183	
21	М12.5				ТД 137.00.00.000	223			223	
22					ТД 138.00.00.000	24			24	
23					ТД 139.00.00.000	10			10	
24					ТД 141.00.00.000	96			96	
25					ТД 148.00.00.000	8			8	
26					ТД 149.01.01.000	6			6	
27									367	
28										
29										

Инв.№ подл. | Подп. и дата | Взам.инв.№ | Инв.№ дубл. | Подп. и дата

77

8175/4 Изм. Лист | № докум. | Подп. | Дата

ВП Лист 6

Копировал Краснова

Формат А3

№строки	Наименование	Код ОКП	Обозначение документа на поставку	Поставщик	Куда входит	Количество: на изделие	в комплекты	на регул.	Всего	Примечание
1	Гайка М16.5		ГОСТ 5915-70		ТД 137.00.00.000	46			46	
2					ТД 138.00.00.000	4			4	
3					ТД 138.01.00.000	10			10	
4					ТД 138.05.00.000	12			12	
5					ТД 139.00.00.000	24			24	
6					ТД 141.00.00.000	10			10	
7					ТД 149.00.00.000	56			56	
8					ТД 149.01.00.000	4			4	
9					ТД 139.02.00.000	8			8	
10									174	
11	М18.5				ТД 141.00.00.000	4			4	
12	М20.5				ТД 137.00.00.000	4			4	
13					ТД 138.00.00.000	4			4	
14					ТД 138.01.00.000	4			4	
15					ТД 141.00.00.000	8			8	
16					ТД 149.01.00.000	4			4	
17									24	
18	Шайба 6-65Г		ГОСТ 6402-70		ТД 139.03.00.000	1			1	
19					ТД 139.05.00.000	1			1	
20					ТД 139.08.00.000	12			60	
21					ТД 141.00.00.000	4			4	
22									66	
23	5-65Г		ГОСТ 11648-75		ТД 141.00.00.000	2			2	
24	8-65Г		ГОСТ 6402-70		ТД 139.03.00.000	16			16	
25					ТД 139.04.00.000	16			16	
26					ТД 139.05.00.000	16			16	
27					ТД 139.06.00.000	32			160	
28					ТД 144.02.00.000	8			8	
29					ТД 141.02.00.000	16			192	

Инв.№ подл. | Подп. и дата | Взам. инв.№ | Инв.№ дубл. | Подп. и дата

8175/4 Изм. Лист № докум. Подп. Дата

ВП Лист 7

Копировал Краснова Формат А3

№строки	Наименование	Код ОКП	Обозначение документа на поставку	Поставщик	Куда входит	Количество: на изделие	в комплекты	на регул.	Всего	Примечание
1	Шайба 8-65Г		ГОСТ 6402-70		ТД 141.03.00.000	16			176	
2									584	
3	10-65Г				ТД 138.00.00.000	16			16	
4					ТД 138.01.00.000	9			9	
5					ТД 139.00.00.000	23			23	
6					ТД 138.01.05.000	6			6	
7					ТД 139.02.00.000	4			4	
8					ТД 139.02.02.000	6			6	
9					ТД 141.00.00.000	5			5	
10					ТД 143.00.00.000	104			104	
11					ТД 144.03.00.000	6			6	
12					ТД 149.01.00.000	4			4	
13					ТД 149.02.00.000	16			16	
14					ТД 149.03.00.000	16			16	
15					ТД 149.04.00.000	16			16	
16									229	
17	12-65Г				ТД 138.00.00.000	240			240	
18					ТД 141.00.00.000	96			96	
19					ТД 146.00.00.000	8			8	
20									344	
21	16-65Г				ТД 137.00.00.000	46			46	
22					ТД 138.00.00.000	4			4	
23					ТД 138.01.00.000	10			10	
24					ТД 138.05.00.000	12			12	
25					ТД 139.00.00.000	12			12	
26					ТД 141.00.00.000	10			10	
27					ТД 149.00.00.000	6			6	
28					ТД 149.01.00.000	4			4	
29									104	78

Инв.№ подл. | Подп. и дата | Взам. инв.№ | Инв.№ дубл. | Подп. и дата

8175/4 Изм. Лист № докум. Подп. Дата

ВП Лист 8

Копировал Краснова Формат А2

№ строки	Наименование	Код ОКП	Обозначение документа на поставку	Поставщик	Куда входит	Количество: на изделие	в комплекты	на регул.	Всего	Примечание
1	Шайба 18-65Г		ГОСТ 6402-70		ТД 141.00.00.000	4			4	
2	20-65Г				ТД 137.00.00.000	4			4	
3					ТД 138.00.00.000	8			8	
4					ТД 138.01.00.000	4			4	
5					ТД 141.00.00.000	8			8	
6					ТД 149.01.00.000	4			4	
7									28	
8	10.02		ГОСТ 10906-78		ТД 138.01.00.000	9			9	
9					ТД 139.00.00.000	23			23	
10					ТД 139.02.00.000	4			4	
11					ТД 138.00.00.000	16			16	
12					ТД 149.01.00.000	4			4	
13									48	
14	12.02				ТД 138.00.00.000	4			240	
15					ТД 139.00.00.000	10			10	
16									280	
17	16.02				ТД 138.00.00.000	4			4	
18					ТД 139.02.00.000	8			8	
19					ТД 142.00.00.000	36			36	
20									48	
21	20.02				ТД 138.00.00.000	8			8	
22					ТД 149.01.00.000	4			4	
23									12	
24	8.02		ГОСТ 11371-78		ТД 139.08.00.000	6			30	
25					ТД 139.06.00.000	32			160	
26									190	
27	10.02				ТД 138.01.00.000	9			9	
28					ТД 139.00.00.000	23			23	
29					ТД 143.00.00.000	104			104	

№ строки	Наименование	Код ОКП	Обозначение документа на поставку	Поставщик	Куда входит	Количество: на изделие	в комплекты	на регул.	Всего	Примечание
1	Шайба 10.02		ГОСТ 11371-78		ТД 149.01.00.000	4			4	
2									140	
3	12.02				ТД 138.00.00.000	240			240	
4	16.02				ТД 138.00.00.000	4			4	
5					ТД 138.06.00.000	12			12	
6					ТД 139.00.00.000	24			24	
7					ТД 149.01.00.000	4			4	
8									282	
9	20.02				ТД 138.00.00.000	8			8	
10					ТД 149.01.00.000	4			4	
11									12	
12	7019-0631		ГОСТ 14734-69		ТД 139.03.00.000	1			1	
13					ТД 139.05.00.000	1			1	
14					ТД 141.02.00.000	2			24	
15					ТД 141.03.00.000	2			22	
16									48	
16					ТД 138.01.03.000	1			1	
17	7019-0634				ТД 138.01.03.000	1			1	
18	7019-0638				ТД 149.02.00.000	1			1	
19	7019-0640				ТД 144.02.00.000	3			3	
20	Ось 22-3812×55.Ст.3		ГОСТ 9650-71		ТД 141.00.00.000	2			2	
21	23-6812×65.Ст.3				ТД 143.00.00.000	2			2	
22	23-6812×65 Ст.3								4	
23					ТД 146.00.00.000	6			6	
24	22-8812×85 Ст.3				ТД 144.02.00.000	3			3	
25	22-8812×105 Ст.3				ТД 137.00.00.000	3			3	
26	22-16812×30 Ст.3				ТД 137.00.00.000	7			7	
27	22-24812×55 Ст.3									
28										
29										

Альбом IV. Типовой проект 411-2-144

№ строки	Наименование	Код ОКП	Обозначение документа на поставку	Поставщик	Куда входит	Количество: на изделие	в комплекты	на регул.	всего	Примечание
1	Штифт 4×8×12		ГОСТ 3128-70		ТД 136.03.00.000	1			1	
2					ТД 138.05.00.000	1			1	
3					ТД 141.02.00.000	2			24	
4					ТД 141.03.00.000	2			22	
5									48	
6	5×8×20				ТД 138.01.03.000	1			1	
7	Штифт 1,6×10		ГОСТ 397-66		ТД 14 .00.00.000	2			2	
8	1,6×10				ТД 143 .00.00.000	2			2	
9	1,2×10				ТД 144.02.00.000	3			3	
10	2×10				ТД 146.00.00.000	6			6	
11	2,5×18				ТД 137.00.00.000	3			3	
12	5×28				ТД 137.00.00.000	7			7	
13										
14	Кольцо СГ39-58-3		ГОСТ 6418-67		ТД 139.08.00.000	2			10	
15	СГ49-66-6				ТД 144.02.00.000	2			2	
16					ТД 138.01.03.000	2			2	
17					ТД 139.03.00.000	1			1	
18					ТД 139.04.00.000	2			2	
19					ТД 139.05.00.000	2			2	
20									9	
21	СГ34-71-6				ТД 138.01.03.000	2			2	
22					ТД 139.03.00.000	2			2	
23					ТД 139.04.00.000	2			2	
24					ТД 139.05.00.000	2			2	
25									8	
26	СГ57-44-5				ТД 141.02.00.000	3			36	
27					ТД 141.03.00.000	3			33	
28									69	
29										

Инв. № подл. | Подп. и дата | Взам. инв. № | Инв. № дубл. | Подп. и дата

№ строки	Наименование	Код ОКП	Обозначение документа на поставку	Поставщик	Куда входит	Количество: на изделие	в комплекты	на регул.	всего	Примечание
1	Кольцо 81-64-6		ГОСТ 6418-67		ТД 149.02.00.000	2			2	
2					ТД 149.03.00.000	2			2	
3					ТД 149.04.00.000	2			2	
4									6	
5	88-69-7				ТД 149.02.00.000	2			2	
6					ТД 149.03.00.000	2			2	
7					ТД 149.04.00.000	2			2	
8									6	
9	Кольцо 42		ГОСТ 2593-77		ТД 144.05.00.000	2			2	
10	60				ТД 139.02.00.000	1			1	
11					ТД 144.02.00.000	1			1	
12									2	
13	80				ТД 139.03.00.000	3			3	
14					ТД 139.04.00.000	1			1	
15					ТД 139.05.00.000	1			1	
16									5	
17	85				ТД 149.01.00.000	2			2	
18	95				ТД 138.01.00.000	1			1	
19	100				ТД 149.02.00.000	3			3	
20					ТД 149.03.00.000	1			1	
21					ТД 149.04.00.000	1			1	
22									4	
23	1-А50		ГОСТ 13940-68		ТД 139.03.00.000	2			2	
24					ТД 139.04.00.000	2			2	
25					ТД 139.05.00.000	2			2	
26					ТД 144.02.00.000	2			2	
27									8	
28	1-А65				ТД 149.02.00.000	2			2	
29					ТД 149.03.00.000	2			2	

Инв. № подл. | Подп. и дата | Взам. инв. № | Инв. № дубл. | Подп. и дата

Типовой проект 411-2-144 Альб. IV

№ строки	Наименование	КОД ОКП	Обозначение документа на поставку	Поставщик	Куда входит	Количество: на изделие	Количество: в комплекты	Количество: на регул.	Количество: Всего	Примечание
1	Кольцо 1-А65		ГОСТ 13940-68		ТД149.04.00.000	2			2	
2									6	
3										
4	Шуруп 4×30		ГОСТ 1144-70		ТД139.00.00.000	50			50	
5	6,5×30				ТД138.00.00.000	132			132	
6	5×40		ГОСТ 1145-70		ТД 137.00.00.000	132			132	
7	Шпонка 12×8×50		ГОСТ 23360-78		ТД141.02.00.000	1			12	
8					ТД141.03.00.000	1			11	
9									23	
10	-2-14×9×56				ТД139.05.00.000	1			1	
11	2-14×9×100				ТД139.03.00.000	1			1	
12					ТД139.04.00.000	2			2	
13					ТД139.05.00.000	1			1	
14									4	
15	216×10×63				ТД138.01.03.000	1			1	
16	16×10×45				ТД144.02.00.000	1			1	
17	16×10×70				ТД139.03.00.000	6			6	
18					ТД139.04.00.000	2			2	
19					ТД139.05.00.000	2			2	
20									10	
21	16×10×100				ТД149.02.00.000	1			1	
22					ТД149.03.00.000	2			2	
23					ТД149.04.00.000	1			1	
24									4	
25	20×12×100				ТД149.02.00.000	2			2	
26					ТД149.03.00.000	2			2	
27					ТД149.04.00.000	6			6	
28									10	
29										

Инв. № подл. | Подп. и дата | Взам. инв. № | Инв. № дубл. | Подп. и дата

8175/4 | Изм. | Лист | № докум. | Подп. | Дата | ВП | Лист 13

Копировал Краснова | Формат А3

№ строки	Наименование	КОД ОКП	Обозначение документа на поставку	Поставщик	Куда входит	Количество: на изделие	Количество: в комплекты	Количество: на регул.	Количество: Всего	Примечание
1	Материалы									
2										
3	Проволока 3,0-0-С		ГОСТ 3282-74		ТД144.03.00.000	3,4			3,4	м
4					ТД144.04.00.000	21,6			21,6	м
5									24,0	м
6	Сетка 25×2,0		ГОСТ 5336-80		ТД144.03.00.000	0,5			0,5	м²
7					ТД144.04.00.000	3,6			3,6	м²
8									4,1	м²
9	Смазка УС-2		ГОСТ 1033-73		ТД138.01.03.000					
10					ТД139.03.00.000					
11					ТД139.04.00.000					
12					ТД139.05.00.000					
13					ТД141.02.00.000					
14					ТД141.03.00.000					
15					ТД149.02.00.000					
16					ТД149.03.00.000					
17					ТД149.04.00.000					
18	Прочие изделия									
19										
20	Двигатель 4А90L8В		ГОСТ 19523-74		ТД144.00.00.000	1			1	
21	N=1,1 кВт n=750 об/мин									
22	4А100L6У3 N=2,2 кВт				ТД139.02.00.000	1			1	
23	n=1000 об/мин									
24	4А112М4У3 N=5,5 кВт				ТД149.01.00.000	1			1	
25	n=1500 об/мин									
26	Редуктор ЦГУН-160-			Киевский опытно-	ТД139.02.00.000					
27	31,5-5 К			показательный з-д						
28	ЦГУН-160-31,5-1К				ТД138.01.00.000	1			1	
29										

Инв. № подл. | Подп. и дата | Взам. инв. № | Инв. № дубл. | Подп. и дата

81

8175/4 | Изм. | Лист | № докум. | Подп. | Дата | ВП | Лист 14

Копировал Краснова | Формат А3

Альбом IV

Типовой проект 411-2-144

№ строки	Наименование	Код ОКП	Обозначение документа на поставку	Поставщик	Куда входит	Количество: на изделие	Количество: в комплекты	Количество: на регул.	Количество: всего	Примечание
1	Редуктор			Киевский опытно-	ТД149. 01. 00000	1			1	
2	Цгум-200-30-11Ч			показательный з-д						
3	4-63-20-21-2			Ленинградский	ТД144. 00.00.000	1			1	
4				з-д „Редуктор"						
5	Мотор-редуктор		ГОСТ 21356-75		ТД141. 00.00.000	1			1	
6	МТ2-40-56-4									
7	МЧ-2С-80-56-4		ГОСТ 20721-75		ТД141. 00.00.000	1			1	
8										
9	Тормоз ТКТ 200/100			Завод „Елгавмаш"	ТД 138. 00. 00. 000	1			1	
10					ТД 139. 00. 00. 000	1			1	
11					ТД 149. 00. 00. 000	1			1	
12									3	
13										
14										
15										
16										
17										
18										
19										
20										
21										
22										
23										
24										
25										
26										
27										
28										
29										

Инв. № подл. | Подп. и дата | Взам. инв. № | Инв. № дубл. | Подп. и дата

8175/4

Инв. № подл. | Подп. и дата | Взам. инв. № | Инв. № дубл. | Подп. и дата

ВП

Лист 15

Копировал Краснова

Формат А2

gost.e-ecolog.ru