Типовой проект 411-2-144

Деревообрабатывающая мастерская по переработке 5000 куб.м сырья в год

Альбом III

Нестандартизированное оборудование

КФ ЦИТП инв №875/5

gost.e-ecolog.ru

ЦЕНТРАЛЬНЫЙ ИНСТИТУТ ТИПОВОГО ПРОЕКТИРОВАНИЯ
ГОССТРОЯ СССР
КИЕВСКИЙ ФИЛИАЛ
г. Киев-57 ул. Эжена Потье № 12
Заказ № 5352 Инв. № 8175/3 Тираж 150
Сдано в печать 23.06. 1988 Цена 7-37

Типовой проект 411-2-144

Деревообрабатывающая мастерская по переработке 5000 куб. м сырья в год

Альбом III

Состав проекта

Альбом I – Общая пояснительная записка. Технологические чертежи. Архитектурно-строительные решения. Конструкции железобетонные.
Альбом II – Внутренний водопровод и канализация. Отопление и вентиляция. Силовое и осветительное электрооборудование. Автоматизация санитарно-технических систем и технологических процессов. Связь и сигнализация. Задания заводу-изготовителю.
Альбом III – Нестандартизированное оборудование.
Альбом IV – Нестандартизированное оборудование.
Альбом V – Заказные спецификации.
Альбом VI – Сметы.

Разработан
Киевским филиалом
„Союзгипролесхоз"

Утвержден
Гослесхозом СССР
Приказ N 160 от 10.12.1981 г

Главный инженер филиала М.М. Кияница
Главный инженер проекта В.И. Заславский

КФ ЦИТП инв. N 8175/3

Привязан

Инв. N

Содержание альбома

Наименование	Обозначение	Стр.
Титульный лист		
Содержание альбома		2
Бревнотаска. Ведомость спецификаций	ТД137.00.00.000 ВС	3
Конвейер выноса отходов. Ведомость специф	ТД138.00.00.000 ВС	
Бревнотаска. Спецификация. Ролик. Снег	ТД137.00.00.000, ТД137.00.00.003	4
	ТД137.00.00.004	
Бревнотаска. Сборочный чертеж	ТД137.00.00.000СБ	5
Секция. Спецификация. Болт фундаментн	ТД137.01.00.000, ТД137.00.00.002	6
Секция. Сборочный чертеж	ТД137.01.00.000СБ	7
Уголок. Стойка. Врезка. Стойка	ТД137.01.00.001, ТД137.01.00.003	8
	ТД137.01.00.015	
Рычаг поворотный. Сборочный чертеж, рычаг	ТД137.02.00.000СБ, ТД137.02.00.000	9
поворотный. спецификация, рычаг, щека	ТД137.02.00.001, ТД137.02.00.002	
Кронштейн. Сборочный чертеж. Кронштейн	ТД137.03.00.000СБ, ТД137.03.00.001	10
Косынка. Кронштейн. спецификация	ТД137.03.00.002, ТД137.03.00.000	
Конвейер выноса отходов, специфи-	ТД138.00.00.000	11
кация. Накладка	ТД138.00.00.001	
Конвейер выноса отходов. Сборочн. чертеж	ТД138.00.00.000СБ	12, 13
Станция приводная. Спецификация	ТД138.01.00.000	14
Станция приводная. Сборочный чертеж	ТД138.01.00.000СБ	15, 16
Прокладка. Винт ходовой. Гайка	ТД138.01.00.002 ÷	17
Шайба	ТД138.01.00.005	
Звездочка. Рама. спецификация	ТД138.01.00.006, ТД138.01.01.000	18
Рама, сборочный чертеж	ТД138.01.01.000СБ	19, 20
Поперечина. Стойка. Косынка	ТД138.01.01.011÷ТД138.01.01.014	21
Пята, Кронштейн	ТД138.01.01.023, ТД138.01.01.024	22
Ограждение. спецификация	ТД138.01.02.000	
Ограждение. Сборочный чертеж	ТД138.01.02.000СБ	23
Звездочка натяжная, спецификация	ТД138.01.03.000	24
Звездочка натяжная, сборочный чертеж	ТД138.01.03.000СБ	25
Звездочка. Цапфа. Крышка. Прокладка. Втулка	ТД138.01.03.031 - ТД138.01.03.037	26-28
Муфта. Сборочный чертеж. Детали	ТД138.01.04.000СБ, ТД138.01.04.041	29
Втулка распорная. Втулка упругая. Полумуфт	ТД138.01.04.042 - ТД138.01.04.044	30
Кронштейн	ТД138.01.05.000СБ	31
Звездочка	ТД138.01.06.000СБ	32
Направляющая. Венец. Ступица	ТД137.00.00.001, ТД138.01.06.061	33
	ТД138.06.01.062	
Кронштейн. Сборочный чертеж	ТД138.01.07.000СБ	34
Секция наклонная №1. Сборочный чертеж	ТД138.02.00.000СБ	35, 36
Секция наклонная №2. Сборочный чертеж	ТД138.03.00.000СБ	37, 38
Секция наклонная №3. Сборочный чертеж	ТД138.04.00.000СБ	39, 40
Устройство поворотное. сборочный чертеж	ТД138.05.00.000СБ	41
Рама. Сборочный чертеж	ТД138.05.01.000СБ	42, 43
Секция горизонтальная. сборочный черт.	ТД138.06.00.000СБ	44
Транспортер поперечный, Ведомость	ТД139.00.00.000 ВС	45
спецификаций		
Транспортер поперечный. Специфи-	ТД139.00.00.000	46
кация. Направляющая.	ТД139.00.00.001	
Транспортер поперечный. Сборочн. черт.	ТД139.00.00.000СБ	47, 48
Кронштейн. Рама. Спецификация	ТД139.00.00.004, ТД139.01.00.000	49
Рама. Сборочный чертеж	ТД139.01.00.000СБ	50, 51
Кронштейн. Косынка. Швеллер. Уголок	ТД139.01.00.001	52, 53, 54
Уголок. Стойка. рассос. косынка. стойка	ТД139.01.00.021	
Косынка. Ребро. Кронштейн		

Наименование	Обозначение	Стр.
Отбой. Привод. Спецификация	ТД139.01.00.023, ТД139.02.00.000	55
Привод. Сборочный чертеж	ТД139.02.00.000СБ	56, 57
Рама, сборочный чертеж	ТД139.02.01.000СБ	58
Кронштейн, муфта. Сборочный чертеж	ТД139.02.01.014, ТД139.02.02.000СБ	59
Полумуфта. Вал №1. Спецификация	ТД139.02.02.021, ТД139.03.00.000	60
Вал №1, сборочный чертеж	ТД139.03.00.000СБ	61
Вал. крышка глухая. прокладка	ТД139.03.00.001, ТД139.03.00.004	62
Крышка. Корпус, Корпус,	ТД139.03.00.003	63
Спецификация	ТД139.03.01.00, ТД139.03.01.000	6
Корпус, сборочный чертеж. Основание	ТД139.03.01.000СБ	64
Звездочка. Спецификация	ТД139.03.01.012, ТД139.03.02.000	
Звездочка, сборочный чертеж. Детали	ТД139.03.02.000СБ	65
	ТД139.03.02.021, ТД139.03.02.022	
Вал. Вал №2. спецификация	ТД139.04.00.001, ТД139.04.00.000	66
Вал, сборочный чертеж	ТД139.04.00.000СБ	67
Вал №3, спецификация. Вал	ТД139.05.00.000, ТД139.05.00.001	68
Вал №3, Сборочный чертеж	ТД139.05.00.000СБ	69
Звездочка. Цепь с упорами. Спецификац	ТД139.05.00.008, ТД139.05.00.000	70
Цепь с упорами. Сборочный чертеж	ТД139.06.00.000СБ	71
Упор. Сборочный чертеж. Ребро	ТД139.06.01.000СБ	72
Ограждение. Спецификация	ТД139.06.01.011, ТД139.07.00.000	
Ограждение. сборочный чертеж	ТД139.07.00.000СБ	73
Стенка. Звездочка натяжная.	ТД139.07.00.001, ТД139.08.00.000	74
Спецификация. кольцо	ТД139.08.00.002	
Звездочка натяжная. Сборочный	ТД139.08.00.000СБ	75
чертеж. Звездочка.	ТД139.08.00.001	
Корпус. Крышка.	ТД139.08.00.003, ТД139.08.00.004	76
Транспортер двухэтажный, ведомость	ТД141.00.00.000 ВС	77
спецификаций. Спецификация	ТД141.00.00.000	
Транспортер двухэтажный, общий вид	ТД141.00.00.000СБ	78
Спецификация. Звездочка	ТД141.00.00.000, ТД141.00.00.003	79
Ограждение, рама. Спецификация	ТД141.00.00.001, ТД141.00.00.002	80
	ТД141.01.00.000	
Рама, сборочный чертеж	ТД141.01.00.000	81, 82
Стойка, стяжка, Кронштейн,	ТД141.01.00.001	
Врезка, косынка, щека, опора, петля	ТД141.01.00.023	83-85
Ролик винтовой, Сборочный чертеж	ТД141.02.00.000СБ	86
Крышка глухая, втулка, Звездочка	ТД141.02.00.001	87-88
Корпус подшипника. Крышка	ТД141.02.00.005	
Прокладка. ролик, сборочный чертеж	ТД141.02.00.006, ТД141.02.01.000	89
Цапфа, труба, фланец. Ролик	ТД141.02.01.011 ÷ 014	90
гладкий, спецификация	ТД141.03.00.000	
Ролик гладкий, сборочный чертеж	ТД141.03.00.000СБ	91
Ролик, сборочный чертеж. Откид-	ТД141.03.01.000СБ	92
ной стол. спецификация. Лист.	ТД141.04.00.000, ТД141.04.00.003	
откидной стол. сборочный чертеж	ТД141.04.00.000СБ	93
Кронштейн. Упор. спецификация	ТД141.04.00.001, ТД141.05.00.000	
Упор, сборочный чертеж, лист косой	ТД141.05.00.000СБ	94
Ограждение, спецификация	ТД141.06.00.002, ТД141.06.00.000	
Ограждение. сборочный чертеж	ТД141.06.00.000СБ	95
Прокладка. Ось.	ТД139.08.00.004, ТД139.08.00.006	

Альб. III

Типовой проект 411-2 144

№ строки	Обозначение	Наименование	Куда входит: Обозначени	Кол.	Общее кол-во	Примечание
1	ТД137. 00. 00. 000	Бревнотаска			1	
2	ТД137. 01. 00. 000	Секция	ТД137. 00. 00. 000	1	1	
3	ТД137. 01. 00. 000 -01	Секция	ТД137. 00. 00. 000	1	9	
4	ТД137. 02. 00. 000	Рычаг поворотный	ТД137. 00. 00. 000	1	7	
5	ТД137. 03. 00. 000	Кронштейн	ТД137. 00. 00. 000	1	6	
6						
7						
8						
9						
10						
11						
12						
13						
14						
15						
16						
17						
18						
19						
20						
21						
22						
23						
24						
25						
26						
27						

Изм	Лист	№ докум.	Подп.	Дата
Разраб.		Григорив		
Провер.		Зубрин		03.81
Рук.		Бойко		
Н. контр.		Тищук		11.81
Утв.				

ТД137. 00. 00. 000 ВС

Бревнотаска
Ведомость спецификаций

Лит.	Лист	Листов
		1

Гослесхоз СССР
Союзгипролесхоз
Киевский филиал

Копировал Краснова

Формат А3

№ строки	Обозначение	Наименование	Куда входит: Обозначение	Кол.	Общ. кол.	Примечание
1	ТД138.00.00.000	Конвейер выноса отходов			1	
2	ТД138.01.00.000	Станция приводная	ТД138.00.00.000	1	1	
3	ТД138.02.00.000	Секция наклонная №1	ТД138.00.00.000	1	1	
4	ТД138.03.00.000	Секция наклонная №2	ТД138.00.00.000	1	1	
5	ТД138.04.00.000	Секция наклонная №3	ТД138.00.00.000	1	1	
6	ТД138.05.00.000	Станция оборотная	ТД138.00.00.000	1	1	
7	ТД138.06.00.000	Секция горизонтальная	ТД138.00.00.000	1	1	
8	ТД138.01.01.000	Рама	ТД138.01.00.000	1	1	
9	ТД138.01.02.000	Ограждение	ТД138.01.00.000	1	1	
10	ТД138.01.03.000	Звездочка натяжная	ТД138.01.00.000	1	1	
11	ТД138.01.04.000	Муфта	ТД138.01.00.000	1	1	
12	ТД138.01.05.000	Кронштейн	ТД138.01.00.000	1	1	
13	ТД138.01.06.000	Звездочка	ТД138.01.00.000	1	1	
14	ТД138.01.07.000	Кронштейн	ТД138.01.00.000	1	1	
15	ТД138.05.01.000	Рама	ТД138.05.00.000	1	1	
16						
17						
18						
19						
20						
21						
22						
23						
24						
25						
26						
27						

3

Изм	Лист	№ докум.	Подп.	Дата
Разраб.		Зубрин		03.81
Провер.		Тищук		11.81
Рук.		Бойко		
Н. контр.		Григорив		

ТД138. 00.00.000 ВС

Конвейер выноса отходов
Ведомость спецификаций

Лит.	Лист	Листов
		1

Гослесхоз СССР
Союзгипролесхоз
Киевский филиал

Копировал Краснова

Формат А3

8175/3

Формат	Зона	Поз.	Обозначение	Наименование	Кол.	Примечание
				Ст3 гост 535-79		
				ℓ = 3000 h16		
Б.ч.		12	ТД 137. 00. 00. 006	Направляющая	22	23,5 кг
				Полоса Б2 10×100 гост 103-76		
				Ст 3 гост 535-79		
				ℓ = 3000 h16		
Б.ч.		13	ТД 137. 00. 00. 007	Борт	2	19,2 кг
				Доска 32×250×3000		
				гост 8486-86		
Б.ч.		14	ТД 137. 00. 00. 008	Доска	11	14,4 кг
				Доска 40×150×3000		
				гост 8486-66		
Б.ч.		15	ТД 137. 00. 00. 009	Доска		
				Доска 40×250×3000	11	24 кг
				гост 8486-66		
				Стандартные изделия		
		16		Болт м12×30.58	24	
				гост 7798-70		
				Болты гост 7803-72		
		17		м12×50.58	120	
		18		м12×90.58	46	
		19		м12×140.58	33	
		20		Шуруп 5×40	132	
				гост 1145-70		
				Гайки гост 5915-70		

Инв. № подл. | Подп. и дата | Взам. инв. № | Инв. № дубл. | Подп. и дата

Изм.	Лист	№ докум.	Подп.	Дата	ТД 137. 00. 00. 000	Лист 2

Копировал Краснова — Формат А4

Альбом III

Формат	Зона	Поз.	Обозначение	Наименование	Кол.	Примечание
				Документация		
А2			ТД137. 00. 00. 000 СБ	Сборочный чертеж		
А3			ТД 137. 00. 00. 000 ВС	Ведомость спецификаций	1	
				Сборочные единицы		
А4		1	ТД137. 01. 00. 000	Секция	1	
*		2	ТД137. 01. 00. 000-01	Секция	9	
А4		3	ТД137. 02. 00. 000	Рычаг поворотный	7	
А4		4	ТД137. 03. 00. 000	Кронштейн	6	
				Детали		
А4		5	ТД137. 00. 00. 001	Направляющая	22	
*		6	ТД137. 00. 00. 001-01	Направляющая	22	см. черт. ТД 137. 00. 00. 001
А4		7	ТД137. 00. 00. 002	Болт фундаментный	34	
*		8	ТД137. 00. 00. 002-03	Болт фундаментный	4	см. черт. ТД 137. 00. 00. 002
А4		9	ТД137. 00. 00. 003	Слег	14	
А4		10	ТД137. 00. 00. 004	Ролик	3	
Б.ч.		11	ТД137. 00. 00. 005	Направляющая	22	7,0 кг
				Полоса Б2 6×50 гост 103-76		

Изм.	Лист	№ докум.	Подп.	Дата	ТД137. 00. 00. 000	Лит.	Лист 1	Листов 3
Разраб.	Григориб			03.81	Бревнотаска			
Провер.	Зубрин			03.81		Гослесхоз СССР Союзгипролесхоз Киевский филиал		
Рук.	Бойко			03.81				
Н. контр.	Тищук			03.81				
Утв.								

Копировал Краснова — Формат А4

ТД137. 00. 00. 004

1×45°

Rz80 (√)

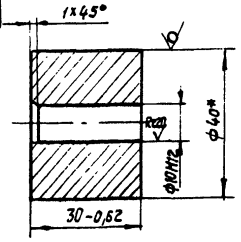

* Размер для справок.

Изм.	Лист	№ докум.	Подп.	Дата	ТД137. 00. 00. 004	Лит.	Масса 0,3	Масшт. 1:1
Разраб.	Григориб			03.81	Ролик			
Провер.	Зубрин			03.81		Лист	Листов 1	
Н. контр.	Тищук			03.81				
Рук.	Бойко			03.81				
Н. контр.	Зубрин			03.81	Круг 40 гост 2590-71 / Ст. 3 гост 535-79	Гослесхоз СССР Союзгипролесхоз Киевский филиал		
Утв.								

Копировал Краснова — Формат А5

ТД137. 00. 00. 003

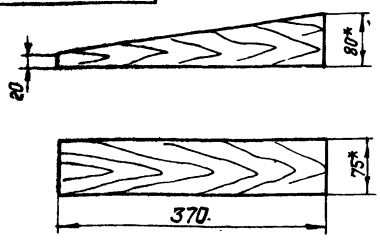

Изм.	Лист	№ докум.	Подп.	Дата	ТД137. 00. 00. 003	Лит.	Масса 0,1	Масштаб 1:5
Разраб.	Григориб			03.81	Слег			
Провер.	Зубрин			03.81		Лист	Листов 1	
Н. контр.	Тищук			03.81				
Рук.	Бойко			03.81				
Н. контр.	Зубрин			03.81	Брусок 75×80 гост 8486-66	Гослесхоз СССР Союзгипролесхоз Киевский филиал		
Утв.								

Копировал Краснова — Формат А5

8175/3

Формат	Зона	Поз.	Обозначение	Наименование	Кол.	Примечание
		21		М12.5	223	
		22		М16.5	46	
		23		М20.5	4	
				Шайба гост 6402-70		
		24		М16-65Г	46	
		25		М20-65Г	4	
				Шайбы гост 11371-78		
		26		М12.02	223	
		27		М16.02	46	
		28		М20.02	4	
		29		Ось 22-108 12×30 Ст.3	3	
		-		гост 9650-71		
		30		Ось 22-24 ВП×55 Ст 3	7	
				гост 9650-71		
		31		Шплинт 2,5×18	3	
				гост 397-79		
		32		Шплинт 5×28	7	
				гост 397-79		
				Прочие изделия		
		33		Транспортер продольный одноцепной для круглых лесоматериалов БА-3М	1	Данилов-ский з-д в/о станков

Инв. № подл. | Подп. и дата | Взам. инв. № | Инв. № дубл. | Подп. и дата

Изм.	Лист	№ докум.	Подп.	Дата	ТД 137. 00. 00. 000	Лист 3

Копировал Краснова — Формат А4

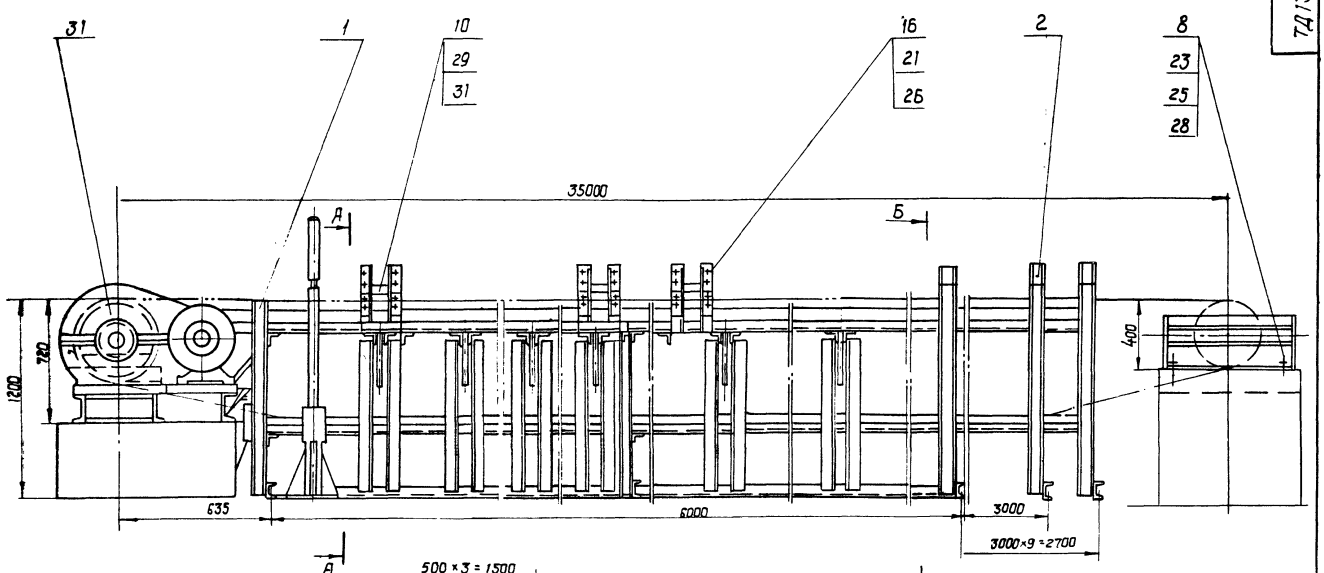

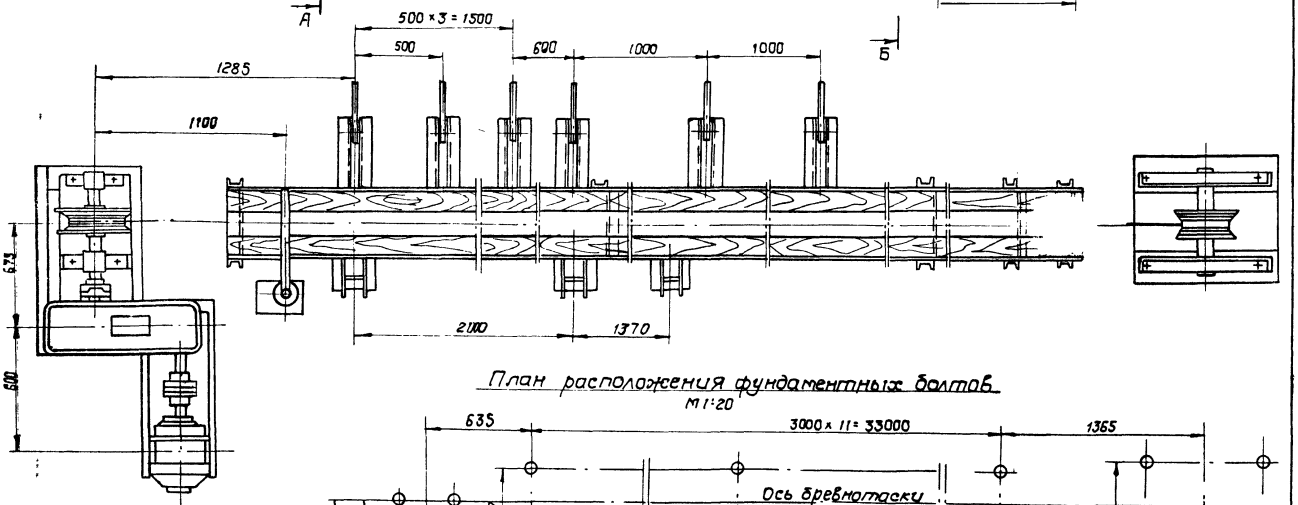

План расположения фундаментных болтов

М1:20

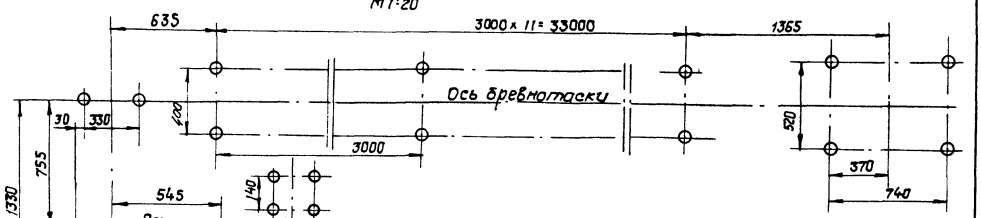

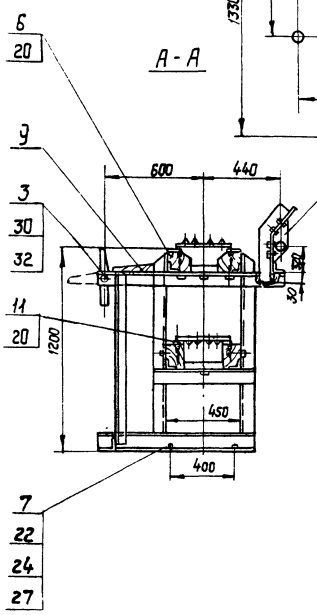

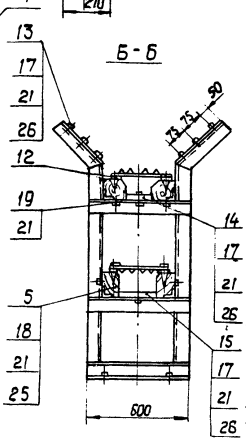

1. Расположение бревнотаски в мастерской см. лист ТХ-2, поз.1
2. Шаг траверс ~ 400 мм.

1. Размеры для справок.
2. Металлоконструкции после монтажа и пробного пуска:

грунтовать - грунтовка ФЛ-03-К ГОСТ 9109-76;

красить - эмаль ПФ-115 (серая) ГОСТ 6465-76

5

8175/3

						ТД137.00.00.000 СБ		
Изм.	Лист	№докум.	Подп.	Дата	Бревнотаска. Сборочный чертеж	Литера	Масса	Масштаб
Разраб.		Григориев		03.81.			2940	1:20
Провер.		Зубрин		03.81.		Лист	Листов 1	
Т.контр.		Тищук		03.81.		гослесхоз СССР союзгипролесхоз Киевский филиал		
Рукоб.		Бойко		03.81.				
Н.контр.		Зубрин		03.81.				
Утв.		Забавичева		03.81.				

Копировал Краснова

Формат А2

Формат	Зона	Поз.	Обозначение	Наименование	Кол.	Примечание
				Документация		
			ТД137.01.00.000 СБ	Сборочный чертеж		
			Переменные	данные для исполнений		
				ТД137.01.00.000		
				Детали		
		1	ТД137.01.00.001	Уголок	6	
		2	ТД137.01.00.002	Стойка	6	
		3	ТД137.01.00.003	Врезка	2	
		4	ТД137.01.00.004	Швеллер	3	5,0 кг
				Швеллер 10 ГОСТ 8240-72		
				Ст.3 ГОСТ 535-79		
				ℓ = 600 h16		
		5	ТД137.01.00.005	Швеллер	6	7,5 кг
				Швеллер 10 ГОСТ 8240-72		
				Ст.3 ГОСТ 535-79		
				ℓ = 400 h16		
		6	ТД137.01.00.006	Уголок	4	22,6 кг

Изм.	Лист	№ докум.	Подп.	Дата
Разраб.		Григорив		03.81
Провер.		Зубрин		03.81
Рук.		Бойко		03.81
Н.контр.		Тищук		03.81
Утв.				

ТД137.01.00.000

Секция

Лит.	Лист	Листов
	1	2

Гослесхоз СССР
Союзгипролесхоз
Киевский филиал

Копировал Краснова — формат А4

Формат	Зона	Поз.	Обозначение	Наименование	Кол.	Примечание
				Угольник Б50×50×5 ГОСТ 8509-72		
				Ст.3 ГОСТ 535-79		
				ℓ = 6000×16		
Б.Ч		7	ТД137.01.00.007	Стойка	14	1,8 кг
				Угольник Б50×50×5 ГОСТ 8509-72		
				Ст.3 ГОСТ 535-79		
				ℓ = 1080×h16		
Б.Ч		8	ТД137.01.00.008	Поперечина	14	3,1 кг
				Угольник Б70×70×7 ГОСТ 8509-72		
				Ст.3 ГОСТ 535-79		
				ℓ = 425 h16		
Б.Ч		9	ТД137.01.00.009	Поперечина	6	1,3 кг
				Угольник Б70×70×7 ГОСТ 8509-72		
				Ст.3 ГОСТ 535-79		
				ℓ = 180 h16		
Б.Ч		10	ТД137.01.00.011	Поперечина	10	3,2 кг
				Угольник Б70×70×7 ГОСТ 8509-72		
				Ст.3 ГОСТ 535-79		
				ℓ = 600 h16		
Б.Ч		11	ТД137.01.00.012	Уголок	3	0,7 кг
				Угольник Б50×50×5 ГОСТ 8509-72		
				Ст.3 ГОСТ 535-79		
				ℓ = 180 h16		
Б.Ч		12	ТД137.01.00.013	Стойка	4	2,8 кг
				Угольник Б50×50×5 ГОСТ 8509-72		
				Ст.3 ГОСТ 535-79		
				ℓ = 730 h16		

Инв. № подл. | Подп. и дата | Взам. инв. № | Инв. № дубл. | Подп. и дата

Изм.	Лист	№ докум.	Подп.	Дата

ТД137.01.00.000 — Лист 2

Копировал Краснова — формат А4

ТД137.00.00.002

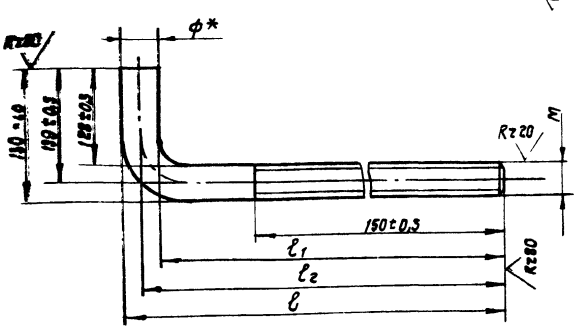

№ п/п	Обозначение	$\ell_1 \pm \frac{IT14}{2}$	ℓ_2*	∠h14	ф*	M-6g	масса кг
1	ТД137.00.00.002	282	291	300	18	16	0,6
2	-01	286	293	300	14	12	0,5
3	-02	278	289	300	22	20	1,2
4	-03	378	389	400	22	20	1,5
	-04	474	487	500	26	24	2,5

* Размеры для справок

ТД137.00.00.002

Изм.	Лист	№ докум.	Подп.	Дата
Разраб.		Григорив		03.81
Провер.		Зубрин		03.81
Т.контр.		Тищук		03.81
Рук.		Бойко		03.81
Н.контр.		Зубрин		03.81
Утв.				

Болт фундаментный

Литера	Масса	Масштаб
	ст. табл.	—

Лист | Листов 1

Круг ГОСТ 2590-71
Ст.3 ГОСТ 535-79

Гослесхоз СССР
Союзгипролесхоз
Киевский филиал

Копировал Краснова — формат А4

8175/3

Формат	Зона	Поз.	Обозначение	Наименование	Кол.	Примечание
		13	ТД137.01.00.014	Упор	7	0,3 кг
				Лист Б-ПН-10 ГОСТ 19903-74		
				3 Ст.3кп ГОСТ 14637-79		
				32 h16×130×16		
				ТД137.01.00.000-01		
А4		1	ТД137.01.00.015	Стойка	4	
Б.Ч		2	ТД137.01.00.004	Швеллер	2	5,0 кг
				Швеллер 10 ГОСТ 8240-72		
				Ст.3 ГОСТ 535-79		
				ℓ = 600 h16		
Б.Ч		3	ТД137.01.00.016	Уголок	4	11,4 кг
				Угольник Б50×50×5 ГОСТ 8509-72		
				Ст.3 ГОСТ 535-79		
				ℓ = 3000 h16		
Б.Ч		4	ТД137.01.00.011	Поперечина	6	3,2 кг
				Угольник Б70×70×7 ГОСТ 8509-72		
				Ст.3 ГОСТ 535-79		
				ℓ = 600 h16		
Б.Ч		5	ТД137.01.00.013	Стойка	2	2,8 кг
				Угольник Б50×50×5 ГОСТ 8509-72		
				Ст.3 ГОСТ 535-79		
				ℓ = 730 h16		

Инв. № подл. | Подп. и дата | Взам. инв. № | Инв. № дубл. | Подп. и дата

6

Изм.	Лист	№ докум.	Подп.	Дата

ТД137.01.00.000 — Лист 3

Копировал Краснова — формат А4

ТД137.01.00.000 СБ

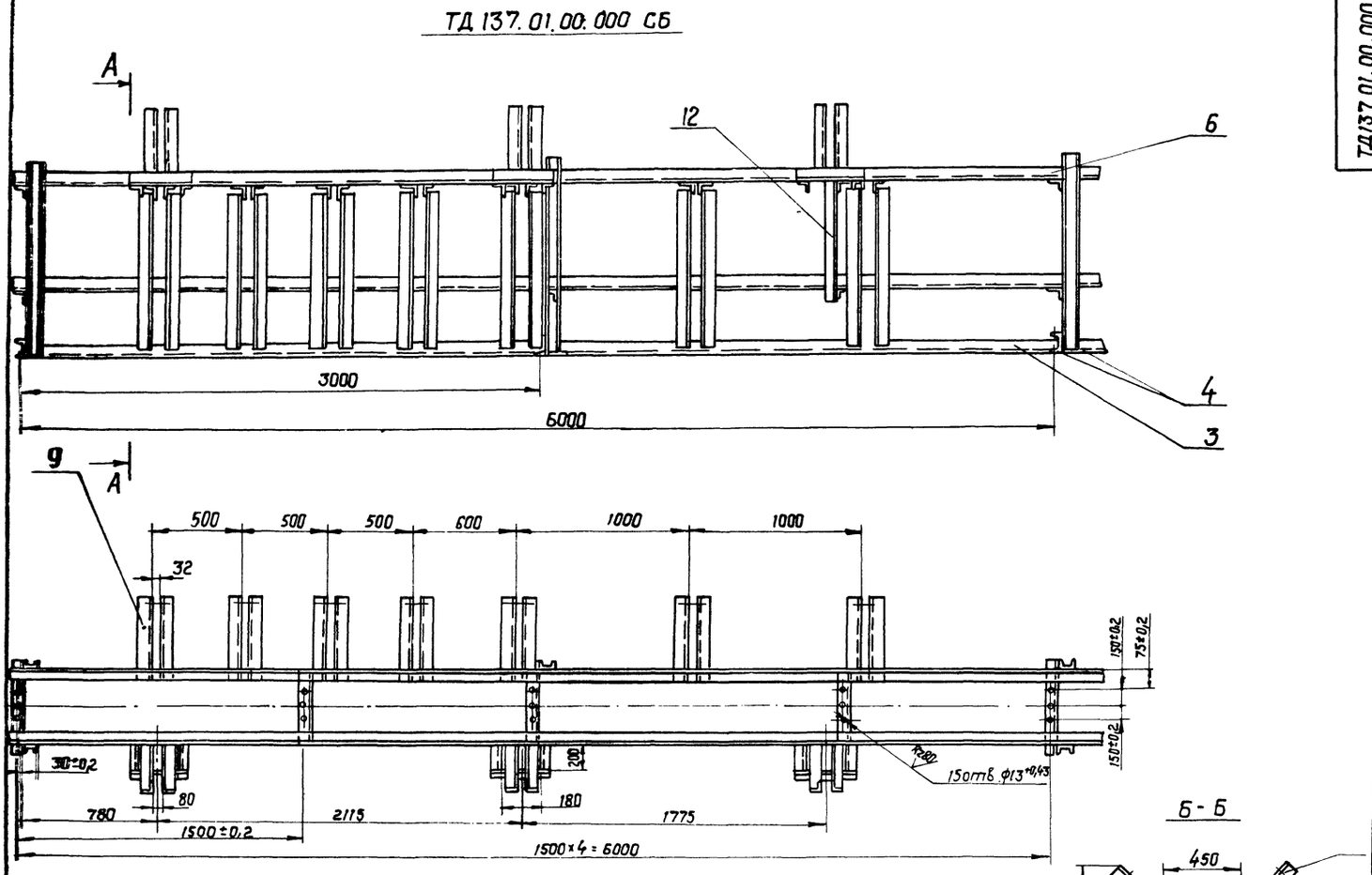

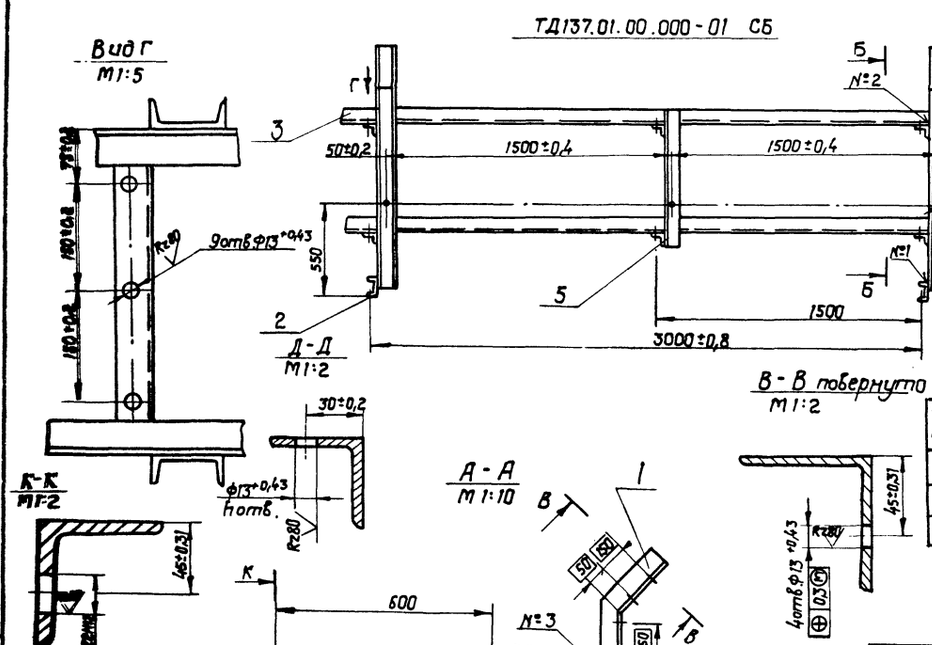

Номер шва	Обозначение шва	Требования по шву	Кол-во швов
1	Т1-Δ5		76
2	Т1-Δ5-J		35
3	Н1-Δ5		61

Обозначение	nотв.	К-во швов №1	№2	№3	масса наплавленного металла	масса кг
ТД137.01.00.000 СБ	5	52	29	35	0,37	370
-01СБ	3	24	6	26	0,1	100

Сварные швы по гост 5264-80.

* Размеры для справок.

Неуказанные предельные отклонения размеров валов - по h16, отверстий - по H16, прочих $\pm \frac{JT16}{2}$.

Масса наплавленного металла - 1,25 кг.

7

8175/3

Изм	Лист	№ докум.	Подп.	Дата
Разраб.	Григорив			
Провер.	Зубрин			
Т. контр.	Тищук			
Рук.	Бойко			
Н. контр.	Зубрин			
Утв.	Задависвечко			

ТД137.01.00.000 СБ

Секция

Сборочный чертеж

Лит.	Масса	Масштаб
	ст. табл.	1:20

Лист | Листов 1

ГОСЛЕСХОЗ СССР
СОЮЗГИПРОЛЕСХОЗ
Киевский филиал

Копировал Краснова

Формат А2

ТД137.01.00.001

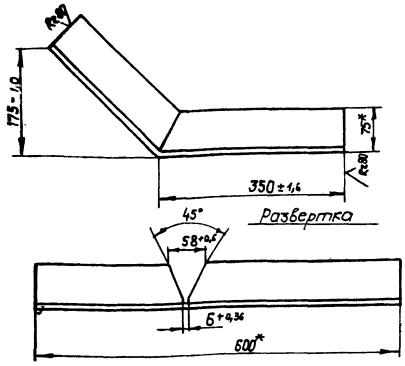

* Размеры для справок.

Изм.	Лист	№ докум.	Подп.	Дата
Разраб.		Григорив		03-81
Провер.		Зубрин		03.81
Т. контр.		Тищук		03.81
Руков.		Бойко		
Н. контр.		Зубрин		03.81
Утв.				

ТД137.01.00.001

Уголок

Литера	Масса	Масштаб
	4,3	1:5

Лист | Листов 1

Угольник 6 75×75×6 ГОСТ 8509-72 / Ст.3 ГОСТ 535-79

ГОСЛЕСХОЗ СССР
СОЮЗГИПРОЛЕСХОЗ
Киевский филиал

Копировал Краснова — формат А4

ТД137.01.00.001

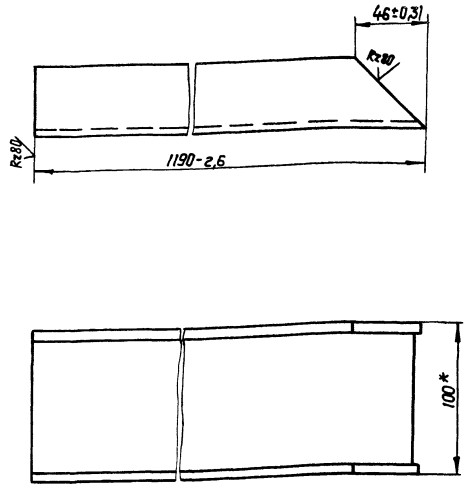

* Размер для справок.

Изм.	Лист	№ докум.	Подп.	Дата
Разраб.		Григорив		03-81
Провер.		Зубрин		03.81
Т. контр.		Тищук		03.81
Руков.		Бойко		
Н. контр.		Зубрин		03.81
Утв.				

ТД137.01.00.002

Стойка

Литера	Масса	Масштаб
	9,5	1:2

Лист | Листов 1

Швеллер 10 ГОСТ 8240-72 / Ст3. ГОСТ 535-79

ГОСЛЕСХОЗ СССР
СОЮЗГИПРОЛЕСХОЗ
Киевский филиал

Копировал Краснова — формат А4

Инв. № подл. | Подп. и дата | Взам. инв. № | Инв. № дубл. | Подп. и дата

ТД137.01.00.003

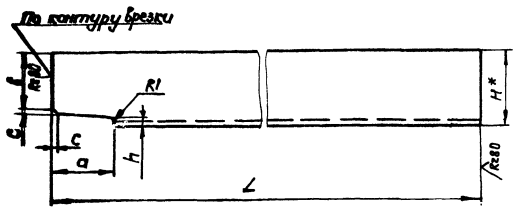

Обозначение	H*	$C=\frac{3l14}{2}$	d±1	вн14	h±1	Lh14	Масса, кг
ТД137.01.00.003	50	4	42	36	6,5	2994	14,0
-01	50	4	45	40	6	784	2,9
-02	25	3	21	17	5	745	1,1

Изм.	Лист	№ докум.	Подп.	Дата
Разраб.		Григорив		03-81
Провер.		Зубрин		03.81
Т. контр.		Тищук		03.81
Руков.		Бойко		
Н. контр.		Зубрин		03.81
Утв.				

ТД137.01.00.003

Врезка

Лит.	Масса	Масштаб
	см. табл.	—

Лист | Листов 1

Угольник 6 ГОСТ 8509-72 / Ст.3 ГОСТ 535-79

ГОСЛЕСХОЗ СССР
СОЮЗГИПРОЛЕСХОЗ
Киевский филиал

Копир. Краснова — формат А4

ТД137.01.00.015

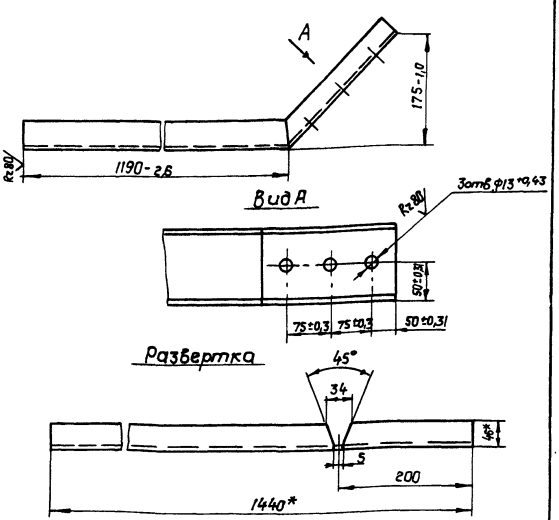

8
8175/3

* Размеры для справок.

Изм.	Лист	№ докум.	Подп.	Дата
Разраб.		Григорив		03-81
Провер.		Зубрин		03.81
Т. контр.		Тищук		03.81
Руков.		Бойко		
Н. контр.		Зубрин		03.81
Утв.				

ТД137.01.00.015

Стойка

Литера	Масса	Масштаб
	12,0	1:5

Лист | Листов 1

Швеллер 10 ГОСТ 8240-72 / Ст3 ГОСТ 535-79

ГОСЛЕСХОЗ СССР
СОЮЗГИПРОЛЕСХОЗ
Киевский филиал

Копировал Краснова — формат А4

Инв. № подл. | Подп. и дата | Взам. инв. № | Инв. № дубл. | Подп. и дата

Альбом III

Типовой проект 411-2-144

ТД 137.02.00.000 СБ

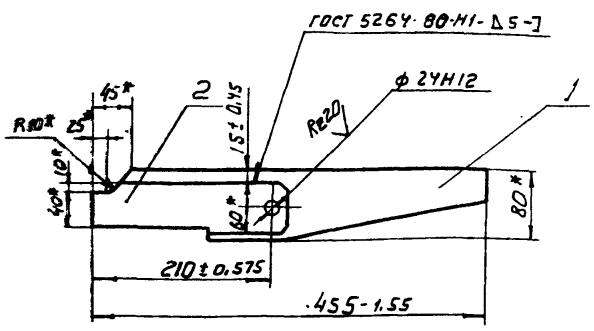

1. * Размеры для справок
2. Масса наплавленного металла - 0,065 кг.

Изм.	Лист	№ докум.	Подпись	Дата
Разраб.		Григорив		03-81
Провер.		Зубрин		03.81
Т. контр.		Тищук		03.81
Руков.		Бойко		
Н. контр.		Зубрин		03.81
Утв.				

ТД 137.02.00.000 СБ

Рычаг поворотный

Лит.	Масса	Масштаб
	6,5	1:5

Лист | Листов 1

Гослесхоз СССР
союзгипролесхоз
Киевский филиал

Копировал Герман Формат А4

Формат	Зона	Поз.	Обозначение	Наименование	Кол.	Примечание
				Документация		
11			ТД 137.02.00.000 СБ	Сборочный чертеж		
				Детали		
11		1	ТД 137.02.00.001	Рычаг	1	
11		2	ТД 137.02.00.002	щека	2	

Подпись и дата | Инв. № дубл. | Взам. инв. № | Подпись и дата | Инв. № подл.

Изм.	Лист	№ докум.	Подпись	Дата
Разраб.		Григорив		03-81
Провер.		Зубрин		03.81
Рук.		Бойко		
Н. контр.		Зубрин		03.81
Утв.				

ТД 137.02.00.000

Рычаг поворотный

Лит.	Лист	Листов
Т-Р		1

Гослесхоз СССР
союзгипролесхоз
Киевский филиал

Копировал Герман Формат А4

ТД 137.02.00.001

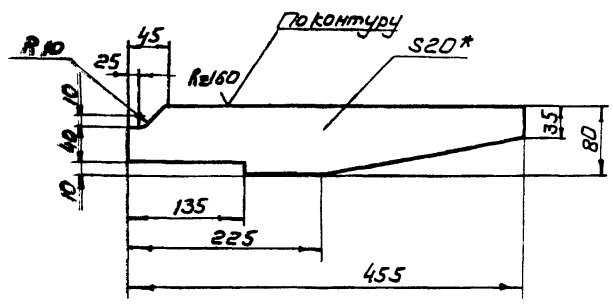

1.* Размер для справок
2. Предельные отклонения размеров: отверстий - по Н14, валов - по h14, прочих ± (IT14/2).

Изм.	Лист	№ докум.	Подпись	Дата
Разраб.		Григорив		03-81
Провер.		Зубрин		03.81
Т. контр.		Тищук		03.81
Руков.		Бойко		
Н. контр.		Зубрин		03.81
Утв.				

ТД 137.02.00.001

Рычаг

Литера	Масса	Масштаб
	4,3	1:5

Лист | Листов 1

Лист Б-ПН-20 ГОСТ 19903-74
3. Ст.3кп ГОСТ 14637-79

Гослесхоз СССР
союзгипролесхоз
Киевский филиал

Копировал Герман Формат А4

ТД 137.02.00.002

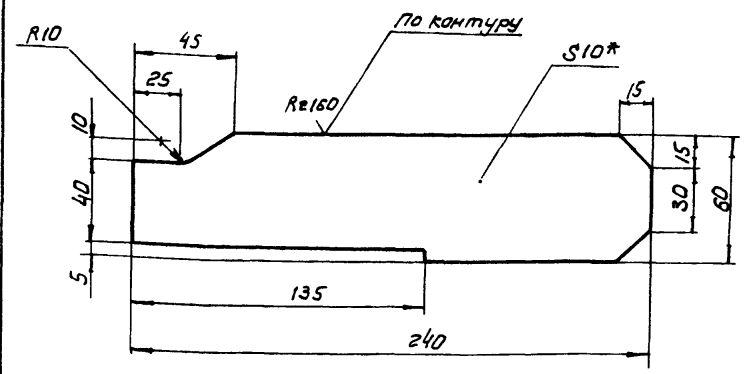

1.* Размер для справок
2. Предельные отклонения размеров: отверстий - по Н14, валов - по h14, прочих - ± (IT14/2).

9

8175/3

Изм.	Лист	№ докум.	Подпись	Дата
Разраб.		Григорив		03-81
Провер.		Зубрин		03.81
Т. контр.		Тищук		03.81
Руков.		Бойко		
Н. контр.		Зубрин		03.81
Утв.				

ТД 137.02.00.002

Щека

Лит.	Масса	Масштаб
	1,1	1:2

Лист | Листов 1

Лист Б-ПН-10 ГОСТ 19903-74
3. Ст.3кп ГОСТ 14637-79

Гослесхоз СССР
союзгипролесхоз
Киевский филиал

Копировал Герман Формат А4

Альбом III

ТД137.03.00.000СБ

ТД137.01.02.000 СБ

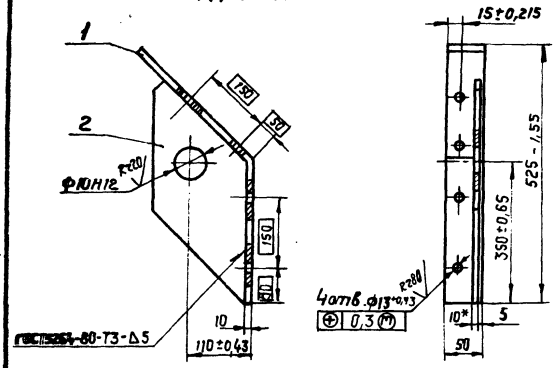

ТД137.01.02.000-01.СБ - зеркальное отражение
М1:10



1.* Размер для справок.

2. Масса наплавленного металла - 0,05кг.

Изм.	Лист	№ докум.	Подп.	Дата	ТД137.03.00.000 СБ		
Разраб.		Григориев		03.81	Кронштейн	Лит.	Масса 4,7	Масштаб 1:5
Провер.		Зубрин		03.81	Сборочный чертеж	Лист	Листов 1	
Т.контр.		Тищук		03.81		Гослесхоз СССР Союзгипролесхоз Киевский филиал		
Рук.		Бойко						
Н.контр.		Зубрин		03.81				

Формат А4

ТД137.03.00.001

Rz160 V(√)

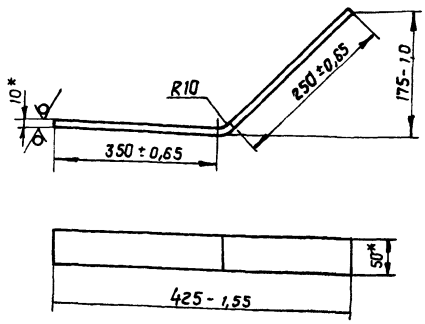

* Размер для справок

Изм.	Лист	№ докум.	Подп.	Дата	ТД137.03.00.001		
Разраб.		Григориев		03.81	Кронштейн	Лит.	Масса 1,7	Масштаб 1:5
Провер.		Зубрин		03.81		Лист	Листов 1	
Т.контр.		Тищук		03.81		Гослесхоз СССР Союзгипролесхоз Киевский филиал		
Рукав.		Бойко						
Н.контр.		Зубрин		03.81	Лист 6-ПН-10 ГОСТ 19903-74 Ст.3 кп ГОСТ 14637-79			
Утв.								

Копировал Краснова Формат А4

Инв.№подл. | Подп. и дата | Взам.инв.№ | Инв.№дубл. | Подп. и дата

ТД137.03.00.002

√(√)

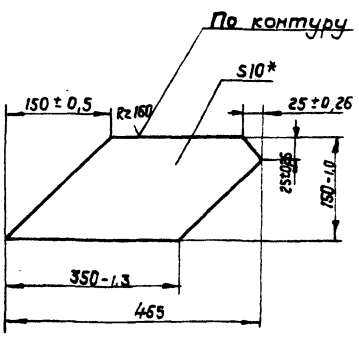

* Размер для справок.

Изм.	Лист	№ докум.	Подп.	Дата	ТД137.03.00.002		
Разраб.		Григориев		03.81	Косынка	Лит.	Масса 3,0	Масштаб 1:5
Провер.		Зубрин		03.81		Лист	Листов 1	
Т.контр.		Тищук		03.81		Гослесхоз СССР Союзгипролесхоз Киевский филиал		
Рук.		Бойко						
Н.контр.		Зубрин		03.81	Лист 6-ПН-10 ГОСТ 19903-74 Ст.3 кп ГОСТ 14637-79			
Утв.								

Копировал Краснова Формат А4

8175/3

Формат	Зона	Поз.	Обозначение	Наименование	Кол.	Примечание
				Документация		
А4			ТД137.03.00.000 СБ	Сборочный чертеж		
				Детали		
А4		1	ТД137.03.00.001	Кронштейн	1	
А4		2	ТД137.03.00.002	Косынка	1	

10

Изм.	Лист	№ докум.	Подп.	Дата	ТД137.03.00.000		
Разраб.		Григориев		03.81	Кронштейн	Лит.	Лист	Листов
Провер.		Зубрин		03.81			1	
Рук.		Бойко				Гослесхоз СССР Союзгипролесхоз Киевский филиал		
Н.контр.		Зубрин		03.81				
Утв.								

Копировал Краснова Формат А4

Инв.№подл. | Подп. и дата | Взам.инв.№ | Инв.№дубл. | Подп. и дата

Формат	Зона	Поз.	Обозначение	Наименование	Кол.	Примечание
				Документация		
А2			ТД138.00.00.000 СБ	Сборочный чертеж		
А3			ТД138.00.00.000	Ведомость спецификаций	1	
				Сборочные единицы		
А4		1	ТД138.01.00.000	Станция приводная	1	
А4		2	ТД138.02.00.000	Секция наклонная N1	1	
А4		3	ТД138.03.00.000	Секция наклонная N2	1	
А4		4	ТД138.04.00.000	Секция наклонная N3	1	
А4		5	ТД138.05.00.000	Станция оборотная	1	
А4		6	ТД138.06.00.000	Секция горизонтальная	1	
				Детали		
А4		7	ТД138.00.00.001	Накладка	4	
А4		8	ТД137.00.00.002	Болт фундаментный	4	
*		9	-01	Болт фундаментный	28	* см. черт. ТД137.00.00.002
*		10	-03	Болт фундаментный	4	* см. черт. ТД137.00.00.002

ТД 138.00.00.000

Конвейер выноса отходов

Изм.	Лист	№ докум.	Подп.	Дата
Разраб.		Зубрин		11.81
Провер.		Тищук		11.81
Рук.		Бойко		
Н.контр.		Григорьев		04.81
Утв.				

Лит.	Лист	Листов
	1	3

Гослесхоз СССР Союзгипролесхоз Киевский филиал

Копировал Герман Формат А4

Формат	Зона	Поз.	Обозначение	Наименование	Кол.	Примечание
				Материалы		
		11		Доска 25×200 ГОСТ 8486-66		м³
		12		Лента 4-500-1-ТК-100-2-1-С ГОСТ 20-76	87	м
				Стандартные изделия		
				Болты ГОСТ 7798-70		
		13		М10×35.58	16	
		14		М12×30.58	180	
				Гайки ГОСТ 5915-70		
		15		М10.5	16	
		16		М12.5	240	
		17		М16.5	4	
		18		М20.5	8	
				Шайбы ГОСТ 6402-70		
		19		10-65Г	16	
		20		12-65Г	240	
		21		16-65Г	4	
		22		20-65Г	8	

Инв.N подл. | Подп. и дата | Взам.инв.N | Инв.N дубл. | Подп. и дата

ТД 138.00.00.000

Изм. Лист № докум. Подп. Дата

Лист 2

Копировал Герман Формат А4

Формат	Зона	Поз.	Обозначение	Наименование	Кол.	Примечание
				Шайбы ГОСТ 11371-78		
		25		10.02	16	
		26		12.02	240	
		27		16.02	4	
		28		20.02	8	
		29		Шуруп 6.5×30.2 ГОСТ 1144-70	132	
				Прочие изделия		
		30		Устройство натяжное 5040-60-80 ГОСТ 22644-77	1	
				Роликоопоры ГОСТ 22645-77		
		32		ОК 5030-Н	30	
		32		Н50-Л	15	

ТД 138.00.00.000

Изм. Лист № докум. Подп. Дата

Лист 3

Копировал Герман Формат А4

ТД 138.00.00.001

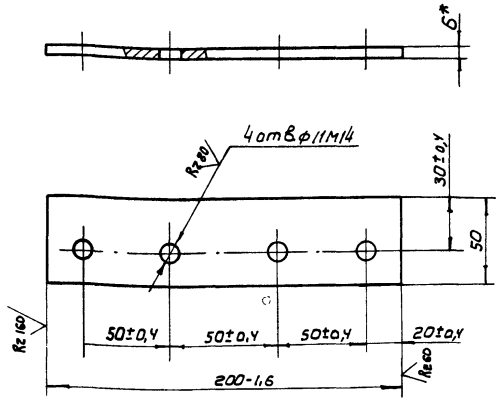

* Размеры для справок

11

8175/3

ТД 138.00.00.001

Накладка

Изм.	Лист	№ докум.	Подп.	Дата
Разраб.		Зубрин		11.81
Провер.		Тищук		11.81
Т.контр.		Тищук		11.81
Рук.		Бойко		
Н.контр.		Григорьев		11.81
Утв.				

Лит.	Масса	Масштаб
	0,4	1:2
Лист	Листов 1	

Полоса 50×6 ГОСТ 103-76 Ст.3 ГОСТ 535-79

Гослесхоз СССР Союзгипролесхоз Киевский филиал

Копировал Герман Формат А4

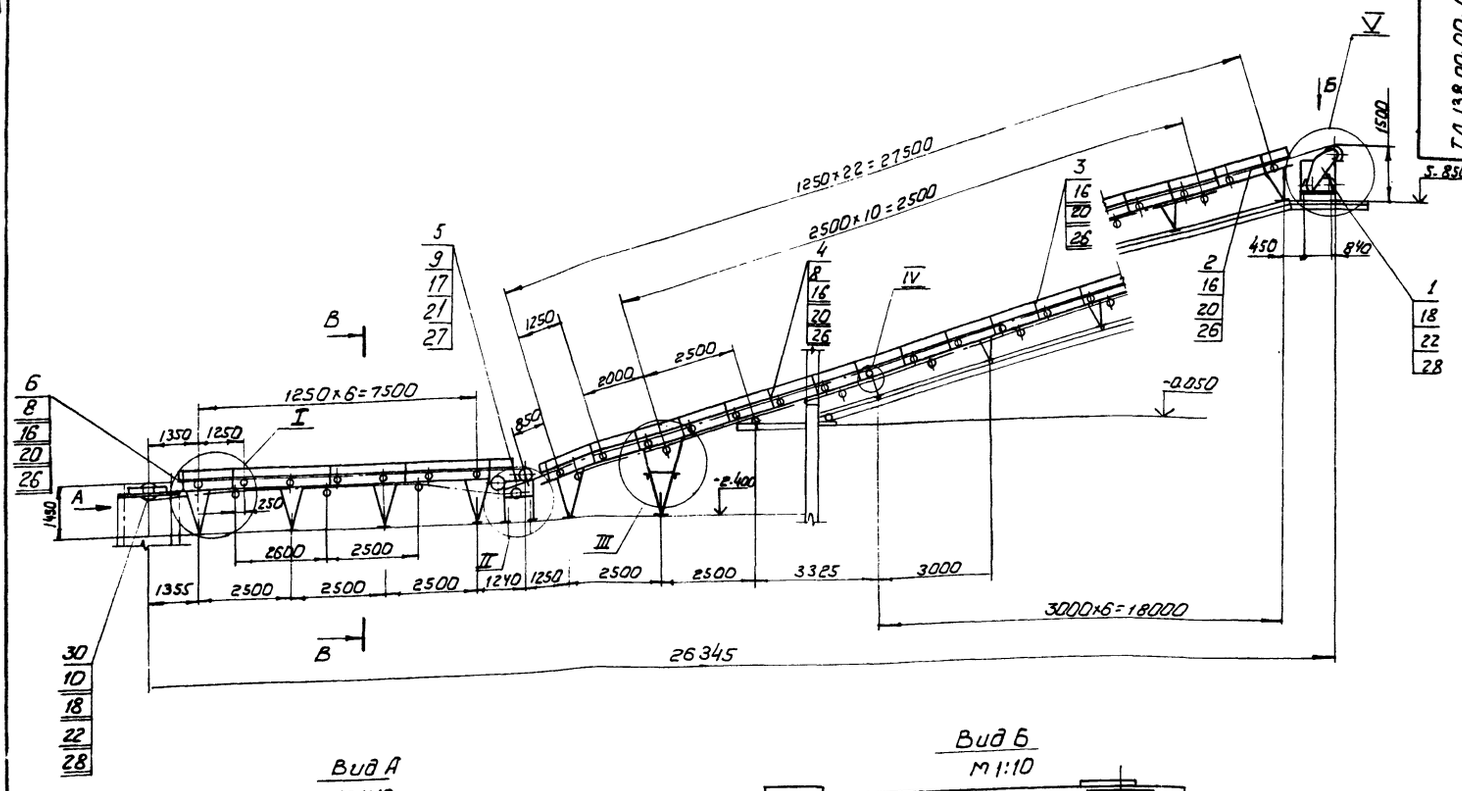

Вид А
М 1:10

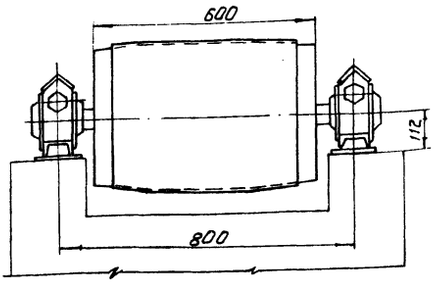

Вид Б
М 1:10

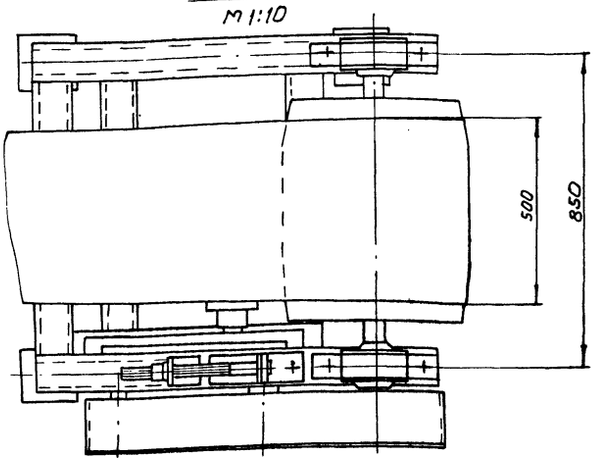

В-В
М 1:10

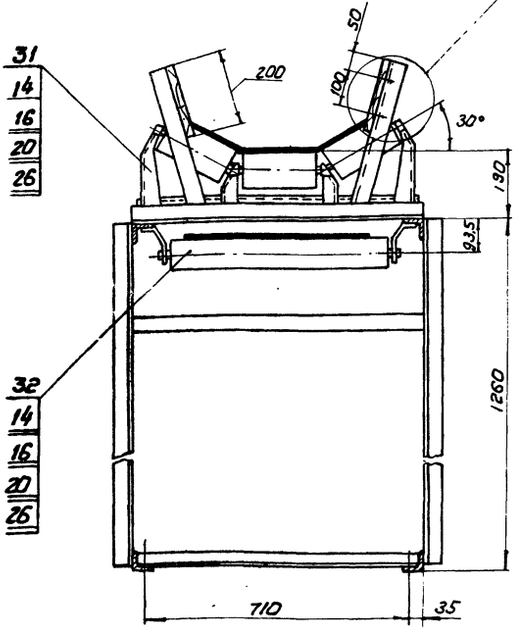

План фундаментных болтов на отметках 0.000, 5.850, -1.260, -2.400

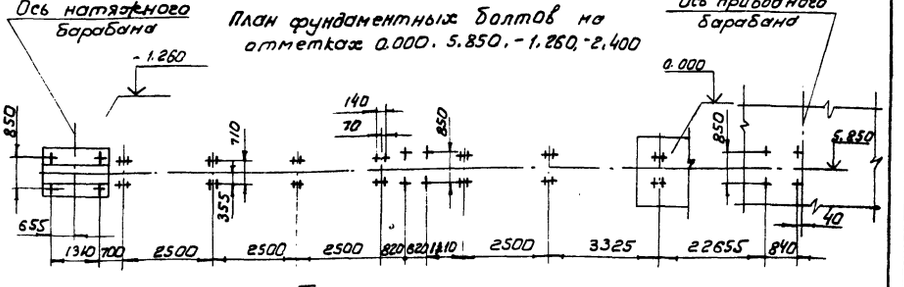

Техническая характеристика.

Конвейер предназначен для выноса кусковых отходов из цеха в бункер.
Тип конвейера - 5050-80
Скорость движения ленты - 0,7 м/сек.
Мощность привода - 5,5 квт.
Угол наклона конвейера - 17°
Расположение конвейера в цеке см. альбом I лист ТХ
Крепление опор наружной части конвейера на деревянной эстакаде см. альбом I лист. 12

8175/3

1. Размеры для справок
2. Металлоконструкции после монтажа и пробного пуска:
грунтовать — грунтовка ФЛ-03-К ГОСТ 9109-76
красить - эмаль ПФ-115 (серая) ГОСТ 6465-76.

					ТД.138.00.00.000 СБ		
Изм.	Лист	№ докум.	Подпись	Дата	Конвейер выноса отходов	Лит.	Масса / Масштаб
Разраб.		Зубрин		03.81			3000 / 1:100
Провер.		Тищук		03.81			
Т.контр.		Тищук		03.81	Сборочный чертеж	Лист 1	Листов 2
Рук.		Бойко		03.81		Госпесхоз СССР Союзгипролесхоз Киевский филиал	
Н.контр.		Григорик		03.81			
Утв.		Задовбенко					

Копировал Герман

Формат А2

I
М 1:10

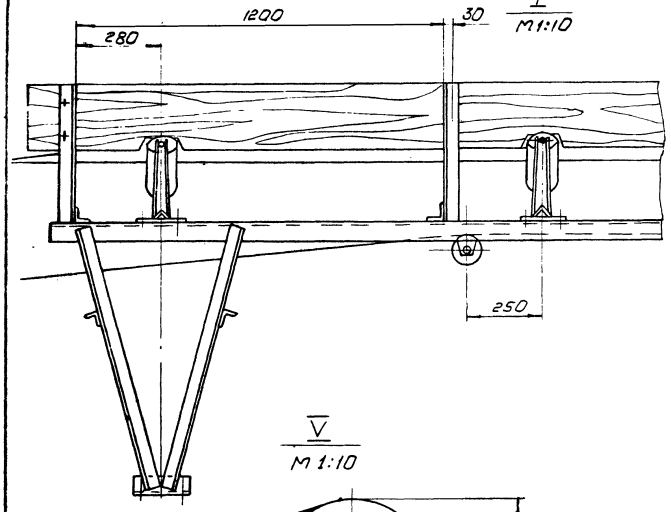

II
М 1:10

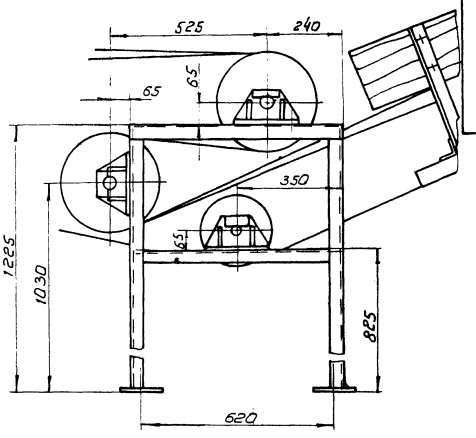

V
М 1:10

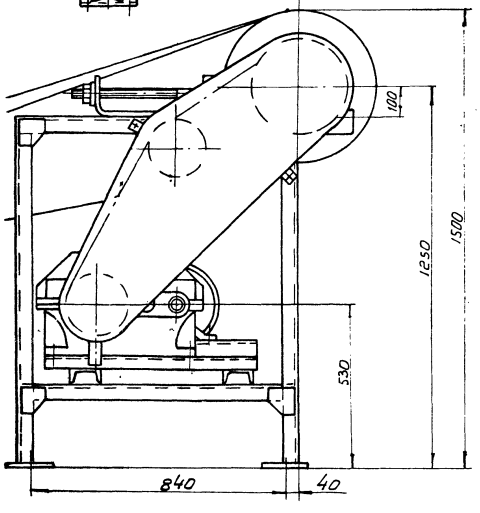

III
М 1:10

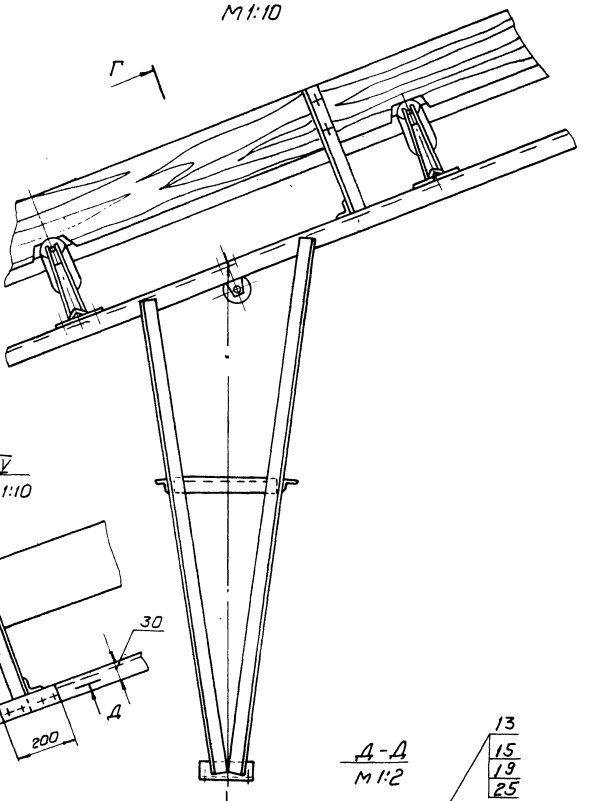

Г-Г
М 1:10

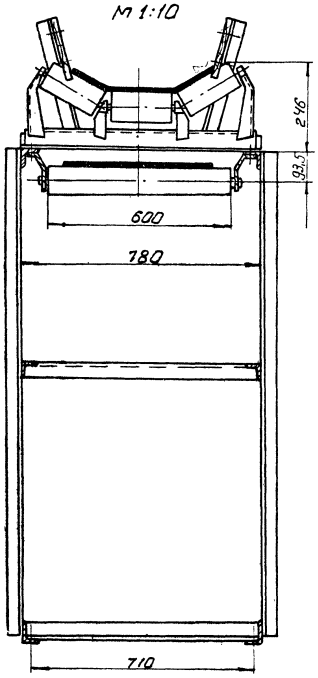

IV
М 1:10

VI
М 1:4

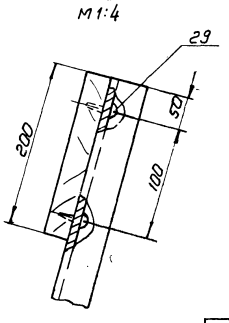

Д-Д
М 1:2

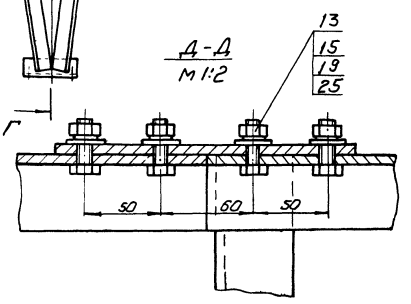

8175/3 13

Изм.	Лист	№ докум.	Подпись	Дата	ТД 138.00.00.000 СБ	Лист 2

Копировал Гертан

Формат А2

Формат	Зона	Поз.	Обозначение	Наименование	Кол.	Примечание
				Документация		
А2			ТД 138.01.00.000 СБ	Сборочный чертеж		
				Сборочные единицы		
А4		1	ТД 138.01.01.000	Рама	1	
А4		2	ТД 138.01.02.000	Ограждение	1	
А4		3	ТД 138.01.03.000	Звездочка натяжная	1	
А4		4	ТД 138.01.04.000	Муфта	1	
А4		5	ТД 138.01.05.000	Кронштейн	1	
А4		6	ТД 138.01.06.000	Звездочка	1	
А4		7	ТД 138.01.07.000	Кронштейн	1	
				Детали		
А4		9	ТД 138.01.00.001	Болт	2	
А4		10	ТД 138.01.00.002	Прокладка	4	
А4		11	ТД 138.01.00.003	Винт ходовой	1	
А4		12	ТД 138.01.00.004	Гайка	1	
А4		13	ТД 138.01.00.005	Шайба	1	
А3		14	ТД 138.01.00.006	Звездочка Z=16; t=25,4	1	

ТД 138.01.00.000

Изм.	Лист	№ докум.	Подпись	Дата
Разраб.		Зубрин		03.81
Провер.		Тищук		03.81
Рук.		Байко		03.81
Н. контр.		Григорик		03.81
Утв.				

Станция приводная

Лит.	Лист	Листов
	1	3

Гослесхоз СССР
Союзгипролесхоз
Киевский филиал

Копировал Герман — Формат А4

Формат	Зона	Поз.	Обозначение	Наименование	Кол.	Примечание
				Стандартные изделия		
				Болты ГОСТ 7798-70		
		15		М10×30.58	2	
		16		М10×40.58	3	
		17		М10×60.58	4	
		18		М16×30.58	4	
		19		М16×80.58	4	
		20		М20×105.58	4	
				Винты ГОСТ 1476-75		
		21		М10×16.58	1	
		22		М12×16.58	1	
				Гайки ГОСТ 5915-70		
		23		М10.5	9	
		24		М16.5	10	
		25		М20.5	4	
				Шайбы ГОСТ 6402-70		
		26		10-65Г	9	
		27		16-65Г	10	
		28		20-65Г	4	
				Шайбы ГОСТ 10906-78		
		29		10.02	7	
				Шайбы ГОСТ 11371-78		
		30		10.02	9	
		31		16.02	10	
		32		20.32	4	

ТД 138.01.00.000 — Лист 2

Копировал Герман — Формат А4

Формат	Зона	Поз.	Обозначение	Наименование	Кол.	Примечание
				Кольца ГОСТ 2833-77		
		33		60	1	
		34		95	1	
				Прочие изделия		
		35		Барабан 50Г-80 ГОСТ 22644-77	1	
		36		Двигатель 4А112М4У3 N=5,5 кВт, n=1500 об/мин ГОСТ 19523-74	1	
		37		Редуктор Ц2УН-160-31,5-1К	1	
		38		Цепь ПР-25,4-5000 ГОСТ 13568-75	2,54	м
		39		Звено С-ПР-25,4-500 ГОСТ 13568-75	1	
		40		Тормоз ТКТ-200/100	1	

ТД 138.01.00.000 — Лист 3

Копировал Герман — Формат А4

ТД 138.01.00.001

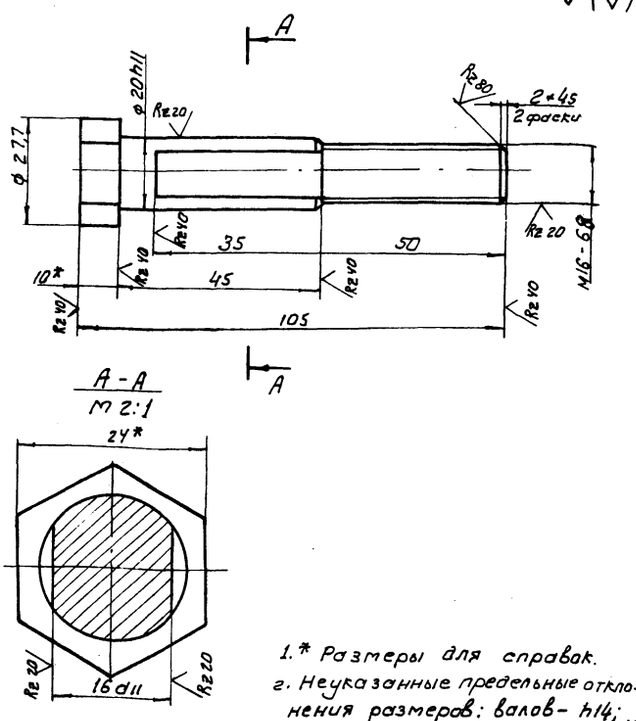

1.* Размеры для справок.
2. Неуказанные предельные отклонения размеров: валов – h14; остальных ± IT14/2

8175/3

Изм.	Лист	№ докум.	Подпись	Дата
Разраб.		Зубрин		03.81
Провер.		Тищук		03.81
Т. контр.		Тищук		03.81
Рук.		Байко		03.81
Н. контр.		Григорик		03.81
Утв.				

Болт

Лит.	Масса	Масштаб
	0,09	1:1
Лист	Листов 1	

Шестигранник 24-5 ГОСТ 8560-78, 45 ГОСТ 1051-73

Гослесхоз СССР
Союзгипролесхоз
Киевский филиал

Копировал Герман — Формат А4

ТД138.01.00.000 СБ

Альбом III

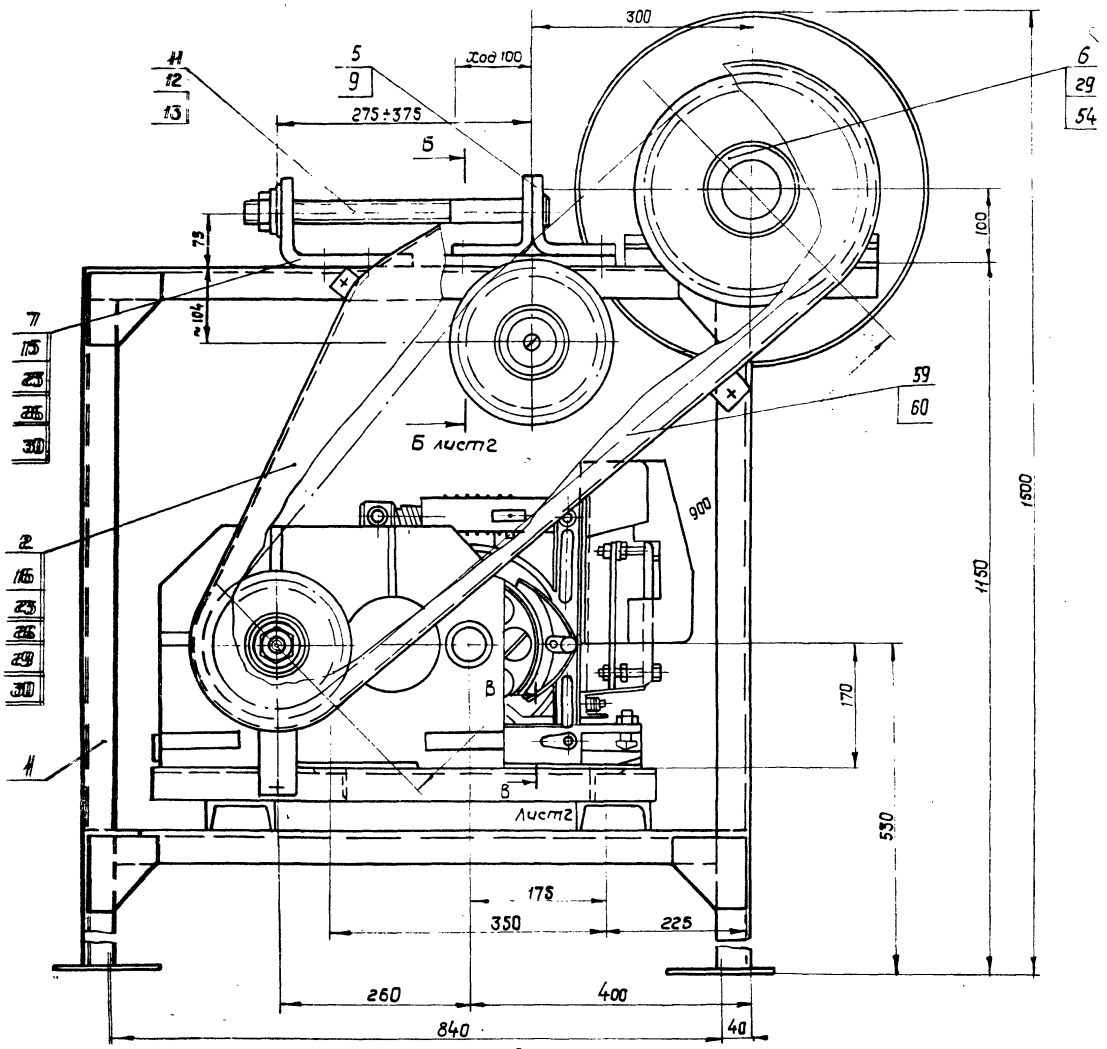

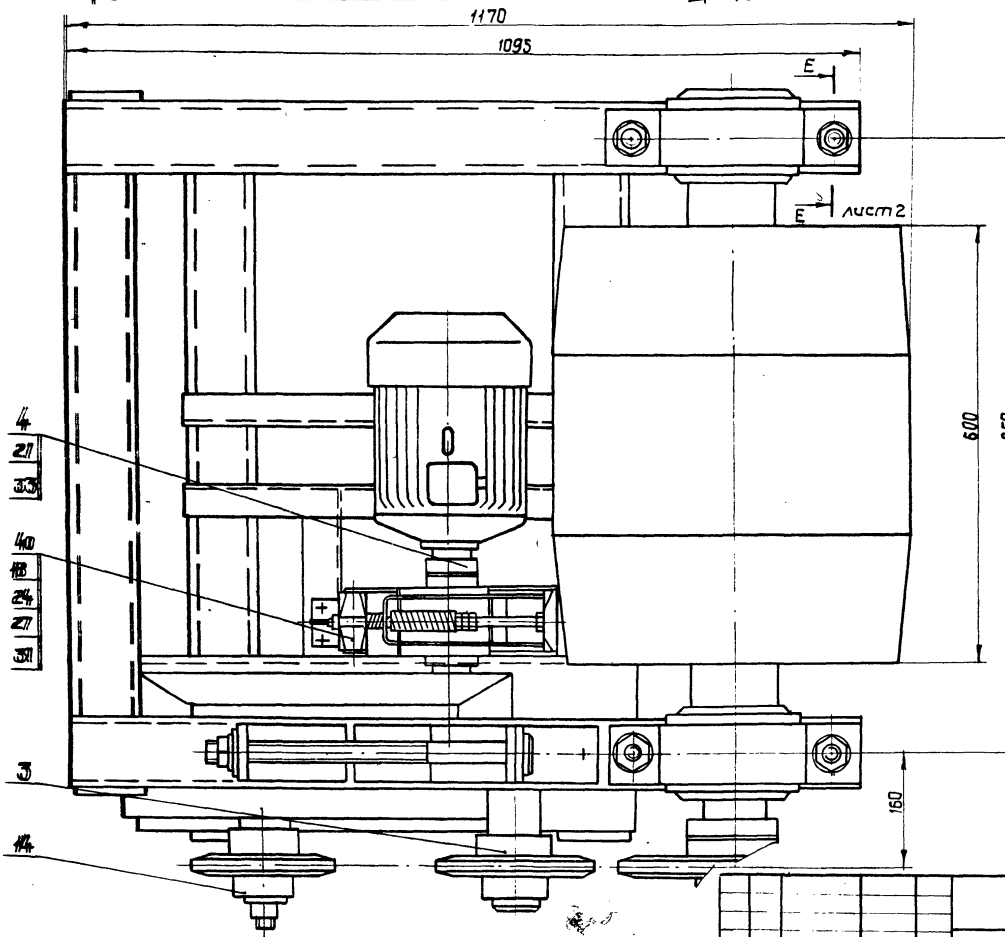

Техническая характеристика.

Привод:
Электродвигатель 4А112 М4У3
N=5,5 квт n=1500 об/мин.
ГОСТ 19523-74.
Редуктор ЦГУН-160-31,5-1К
Тормоз ТКТ-200/100.
Цепь ПР-25,4-5000 ГОСТ 13568-75
Межосевое расстояние - 900 мм.
Барабан приводной 5050-40.

Размеры для справок.

8175/3 15

Изм.	Лист	№докум.	Подп.	Дата
Разраб.		Зубрин		03.81
Провер.		Тищук		
Т.контр.		Тищук		03.81
Рук.		Бойко		04.81
Н.контр.		Григорив		03.81
Утв.		Задависвечко		

ТД138.01.00.000 СБ

Станция приводная. Сдорочный чертеж

Лит.	Масса	Масштаб
	580	1:5

Лист 1 | Листов 2

ГОСЛЕСХОЗ СССР
СОЮЗГИПРОЛЕСХОЗ
Киевский филиал

Копировал Краснова

формат А2

ТД138.01.00.000 СБ

Вид А
М 1:5 лист 1

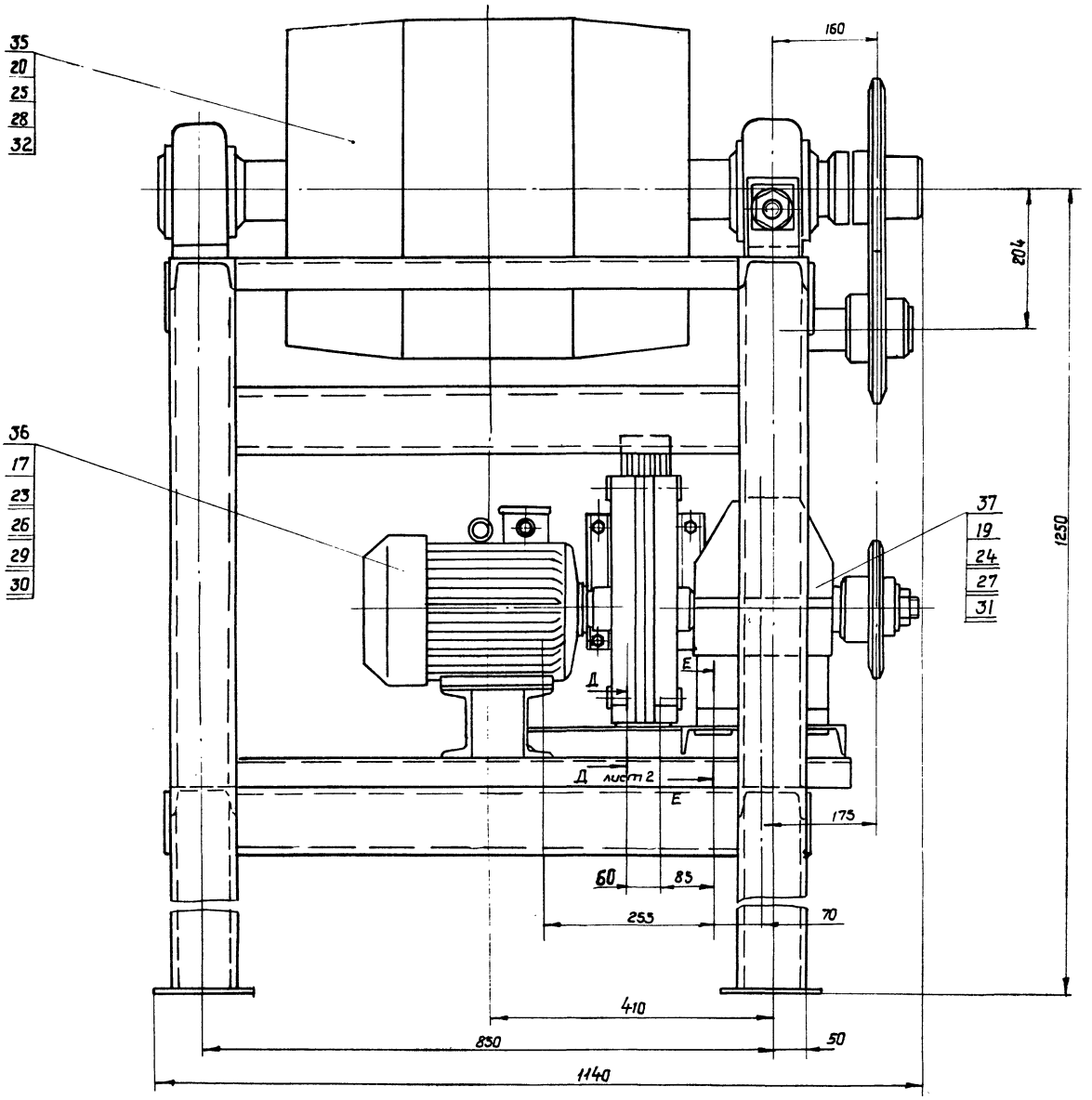

Б-Б
М 1:2 лист 1

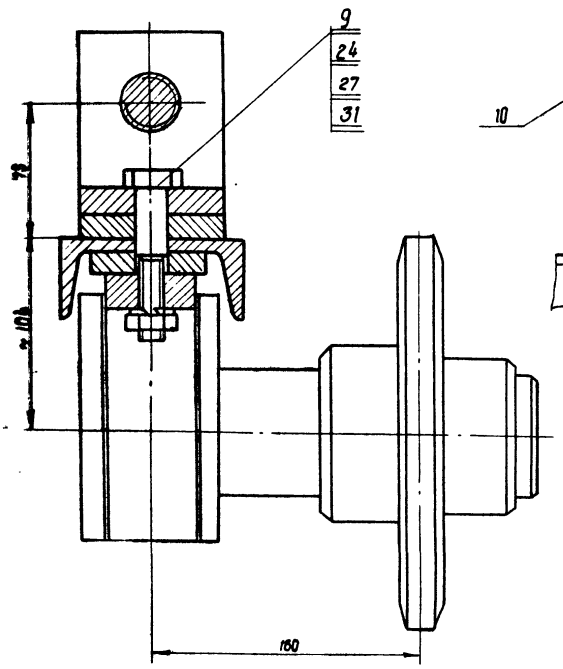

В-В
М 1:2 лист 1

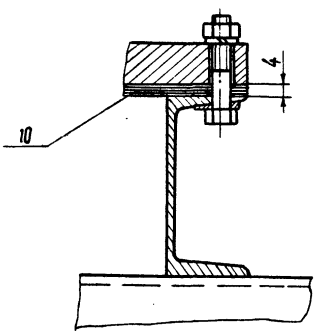

Г-Г
М 1:2 повернуто лист 1

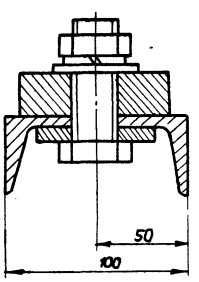

Д-Д
М 1:2

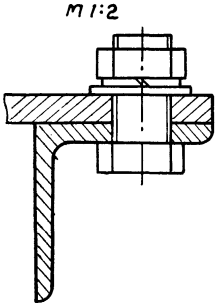

Е-Е
М 1:2

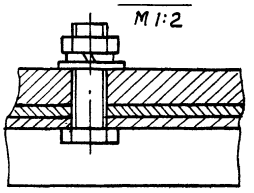

8175/3

Изм.	Лист	№ докум.	Подп.	Дата	ТД 138.01.00.000 СБ	Лист 2

Копировал Краснова

Формат А2

Альбом III

Типовой проект 411-1-144

ТД138.01.00.002

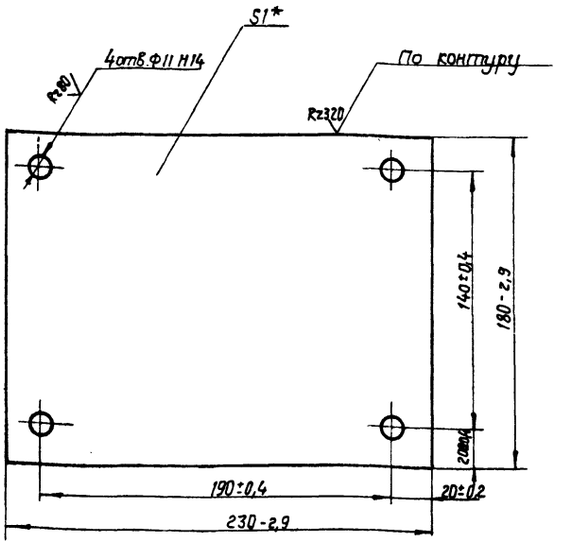

* Размер для справок.

Изм.	Лист	№ докум.	Подп.	Дата
Разраб.		Зубрин		03.81
Провер.		Тищук		
Т.контр.		Тищук		
Рук.		Бойко		
Н.контр.		Григориев		03-81
Утв.				

ТД 138.01.00.002

Прокладка

Лит.	Масса	Масштаб
	0,3	1:2
Лист	Листов 1	

Лист 6-ПН-1 ГОСТ 19903-74
3-IV Ст.3 кп ГОСТ 16523-70

Гослесхоз СССР
Союзгипролесхоз
Киевский филиал

Копировал Краснова — формат А4

ТД138.01.00.003

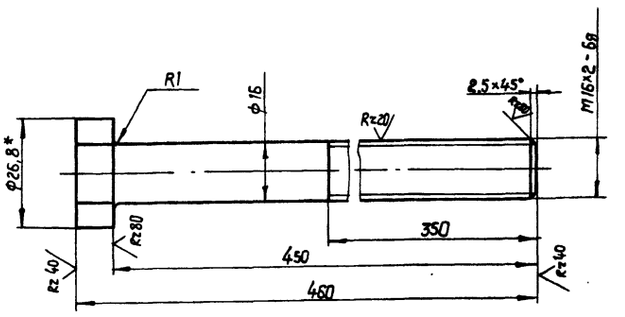

1.* Размер для справок.
2. Неуказанные предельные отклонения размеров: валов - h14; остальных ± IT14/2

Изм.	Лист	№ докум.	Подп.	Дата
Разраб.		Зубрин		03.81
Провер.		Тищук		
Т.контр.		Тищук		
Рук.		Бойко		
Н.контр.		Григориев		03-81
Утв.				

ТД 138.01.00.003

Винт ходовой

Лит.	Масса	Масштаб
	0,8	1:1
Лист 1	Листов 1	

24-5 ГОСТ 8560-78
Шестигранник 45 ГОСТ 1051-73

Гослесхоз СССР
Союзгипролесхоз
Киевский филиал

Копировал Краснова — формат А4

Инв.№подл. | Подп. и дата | Взам.инв.№ | Инв.№дубл. | Подп. и дата

ТД138.01.00.004

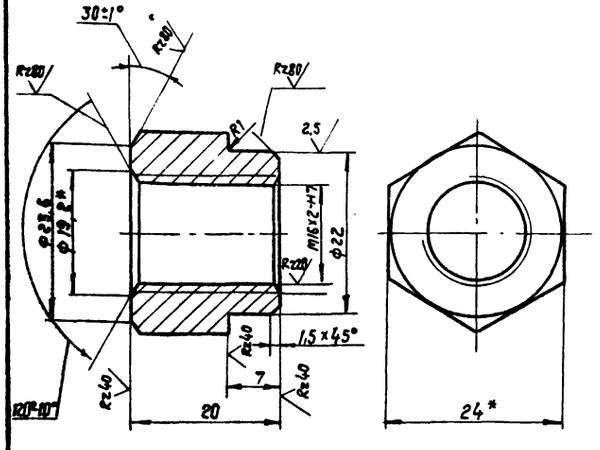

1.* Размеры для справок.
2. Неуказанные предельные отклонения размеров: отверстий - H14; валов - h14; остальных ± IT14/2

Изм.	Лист	№ докум.	Подп.	Дата
Разраб.		Зубрин		03.81
Провер.		Тищук		
Т.контр.		Тищук		
Рук.		Бойко		
Н.контр.		Григориев		03-81
Утв.				

ТД 138.01.00.004

Гайка

Лит.	Масса	Масштаб
	0,07	2:1
Лист	Листов 1	

24-5 ГОСТ 8560-78
Шестигранник 45 ГОСТ 1051-73

Гослесхоз СССР
Союзгипролесхоз
Киевский филиал

Копировал Краснова — формат А4

ТД138.01.00.005

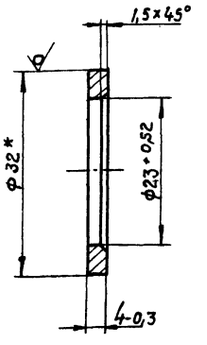

* Размер для справок.

8175/3 17

Изм.	Лист	№ докум.	Подп.	Дата
Разраб.		Зубрин		03.81
Провер.		Тищук		
Т.контр.		Тищук		
Рук.		Бойко		
Н.контр.		Григориев		03-81
Утв.				

ТД 138.01.00.005

Шайба

Лит.	Масса	Масштаб
	0,005	1:1
Лист	Листов 1	

Пруток бр АЖС9-4 пр-кр.55-Н ГОСТ 1628-78

Гослесхоз СССР
Союзгипролесхоз
Киевский филиал

Копировал Краснова — формат А4

Rz 80 (V)

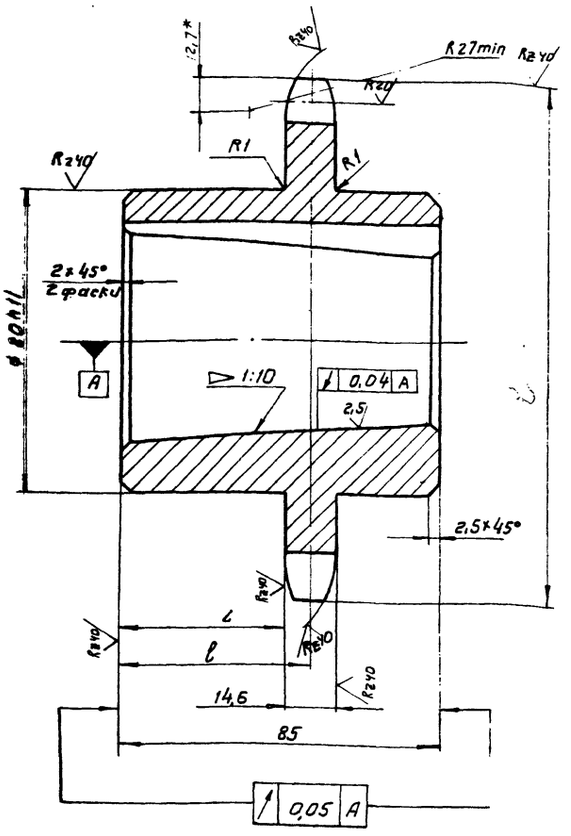

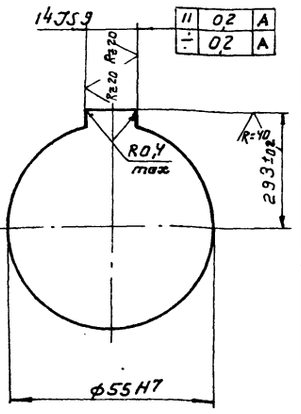

Число зубьев		z	16
Сопрягаемая цепь	Шаг	t	25,4
	Диаметр ролика	D	15,88
Профиль зуба по ГОСТ 591-69		–	смещением
Класс точности по ГОСТ 591-69		–	3
Диаметр окружности впадин		D_i	114,14-0,4
Допуск на разность шагов		δt	0,2
Радиальное биение окружности впадин		E_0	0,5
Торцевое биение зубчатого венца		–	0,5
Диаметр делительной окружности		d_d	130,20
Сопрягаемая цепь	Ширина внутренней пластины	B	24,13
	Расстояние между внутренними пластинами	B_{BH}	15,88

Обозначение	l^*	l_1	Масса в кг
ТД 138.01.00.006	61	53,7	3,4
-01	50	42,7	3,4

1. Отжечь
2. Венец h 2,5…3 HRC 40÷50
3* Размеры для справок
4. Неуказанные предельные отклонения размеров: отверстий -H14; валов -h14; остальных $\pm \frac{IT14}{2}$.

Изм.	Лист	№ докум.	Подпись	Дата
Разраб.		Зубрин		03.81
Провер.		Тищук		03.81
Т. контр.		Тищук		
Рук.		Байко		03.81
Н. контр.		Григорив		03.81
Утв.		Задавирюха		

ТД 138.01.00.006

Звездочка z=16; t=25,4

Круг В-150 ГОСТ 2590-71 / 45-2-б ГОСТ 1050-74

Лит	Масса	Масшт
	ст. габл.	1:1
Лист	Листов 1	

Гослесхоз СССР Союзгипролесхоз Киевский филиал

Копировал Герман Формат А3

8175/3

Формат	Зона	Поз.	Обозначение	Наименование	Кол.	Примечание
				Документация		
А2			ТД 138.01.01.000 СБ	Сборочный чертеж		
				Детали		
А4		1	ТД 138.01.01.011	Поперечина	2	
А4		2	ТД 138.01.01.012	Стойка	4	
А4		3	ТД 138.01.01.013	Косынка	6	
А4		4	ТД 138.01.01.014	Косынка	2	
БЧ		5	ТД 138.01.01.015	Платик	8	0,32 кг
				Лист Б-ПН-5 ГОСТ 19903-74		
				3-Ст.3 кп ГОСТ 14637-79		
				68 h 16 × 100 h 16	8	
БЧ		6	ТД 138.01.01.016	Плита	1	2 кг
				Лист Б-ПН-12 ГОСТ 19903-74		
				3-Ст.3 кп ГОСТ 14637-79		
				68 h 16 × 320 h 16		
БЧ		7	ТД 138.01.01.017	Швеллер	2	5,3 кг
				Швеллер 10 ГОСТ 8240-72		
				Ст.3 ГОСТ 535-79		
				ℓ = 620 h 16		

Изм.	Лист	№ докум.	Подпись	Дата
Разраб.		Зубрин		03.81
Провер.		Тищук		03.81
Рук.		Байко		03.81
Н. контр.		Григорив		03.81
Утв.				

ТД 138.01.01.000

Рама

Лит.	Лист	Листов
	1	2

Гослесхоз СССР Союзгипролесхоз Киевский филиал

Копировал Герман Формат А4

Формат	Зона	Поз.	Обозначение	Наименование		Примечание
БЧ		8	ТД 138.01.01.018	Швеллер	2	6 кг
				Швеллер 10 ГОСТ 8240-72		
				Ст.3 ГОСТ 535-79		
				ℓ = 700 h 16		
БЧ		9	ТД 138.01.01.019	Швеллер	2	9,4 кг
				Швеллер 10 ГОСТ 8240-72		
				Ст.3 ГОСТ 535-79		
				ℓ = 1095 h 16		
БЧ		10	ТД 138.01.01.021	Швеллер	2	8,6 кг
				Швеллер 10 ГОСТ 8240-72		
				Ст.3 ГОСТ 535-79		
				ℓ = 1000 h 16		
БЧ		11	ТД 138.01.01.022	Плита	1	3 кг
				Лист Б-ПН-15 ГОСТ 19903-74		
				3-Ст.3 кп ГОСТ 14637-79		
				80 h 16 × 320 h 16		
А4		12	ТД 138.01.01.023	Пята	4	
А4		13	ТД 130.01.01.024	Кронштейн	1	
*		14	ТД 138.01.01.024-01	Кронштейн	1	Для см. черт. ТД 138.01.01.022
БЧ		15	ТД 138.01.01.025	Швеллер	4	6,5 кг
				Швеллер 10 ГОСТ 8240-72		
				Ст.3 ГОСТ 535-79		
				ℓ = 750 h 16		

Инв.№ подл. | Подпись и дата | Взам. инв.№ | Инв.№ дубл. | Подпись и дата

Изм.	Лист	№ докум.	Подпись	Дата

ТД 138.01.01.000

Лист 2

Копировал Герман Формат А4

ТД 138.01.01.000 СБ

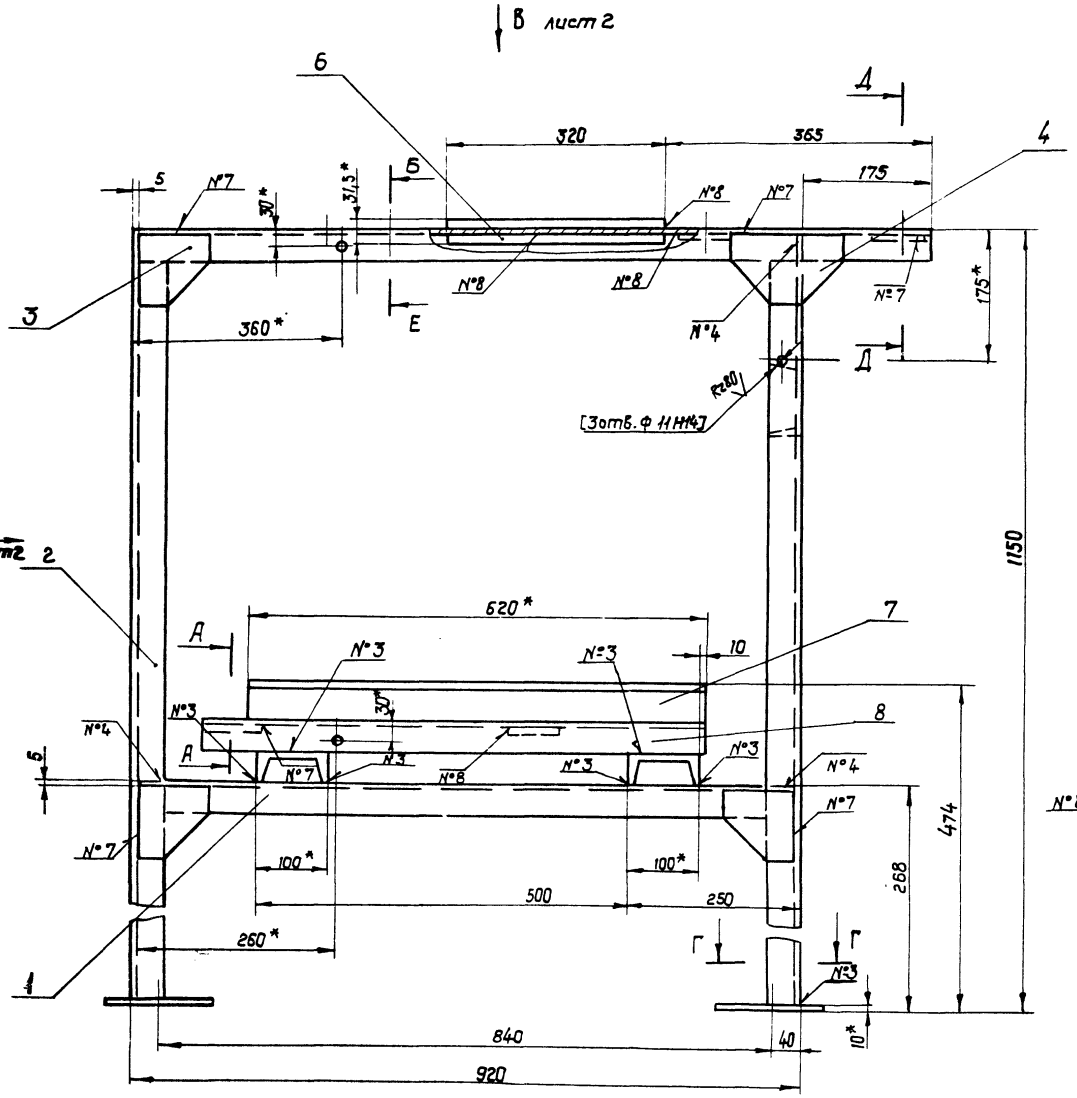

Е - Е
М 1:2

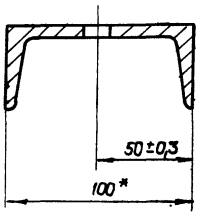

Д - Д
М 1:2

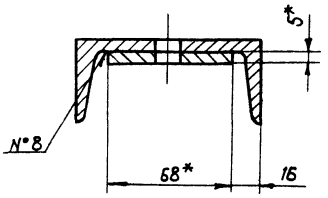

А - А
М 1:2

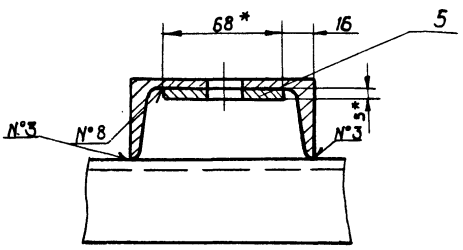

Номер шва	Обозначение	Требование по шву	Кол.
1	У4 – △ 4 – ⊐		2
2	С2		2
3	Т1 – △ 4		30
4	Т1 – △ 4 – ⊐		16
5	Т1 – △ 4	по замкнутой линии	4
6	Н1 – △ 4		4
7	Н1 – △ 4 – ⊐		12
8	Н1 – △ 4	по замкнутой линии	8

Г - Г
М 1:2

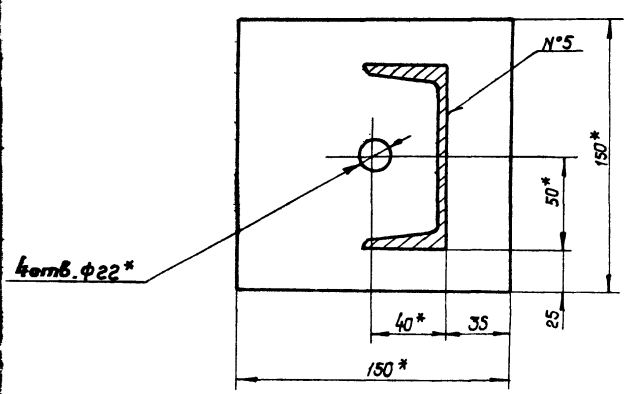

1. Сварные швы по гост 5264-80.
2. * Размеры для справок.
3. Неуказанные предельные отклонения размеров: отверстий - Н16; валов - h16; остальных ± $\frac{IT16}{2}$
4. Обработку по размерам в квадратных скобках производить совместно с узлом ТД 138.01.02.000 СБ 19

Изм.	Лист	№ докум.	Подп.	Дата
Разраб.		Зубрин		04.81
Провер.		Тищук		
Т.контр.		Тищук		04.81
Рук.		Байка		04.81
Н.контр.		Григорив		03.81
Утв.		Заславцева		

ТД 138.01.01.000 СБ

Рама
Сборочный чертеж

Лит.	Масса	Масштаб
	160	1:5

Лист 1 | Листов 2

Гослесхоз СССР
Союзгипролесхоз
Киевский филиал

8175/3

Копировал Краснова

Формат А2

ТД138.01.01.000 СБ

Альбом III

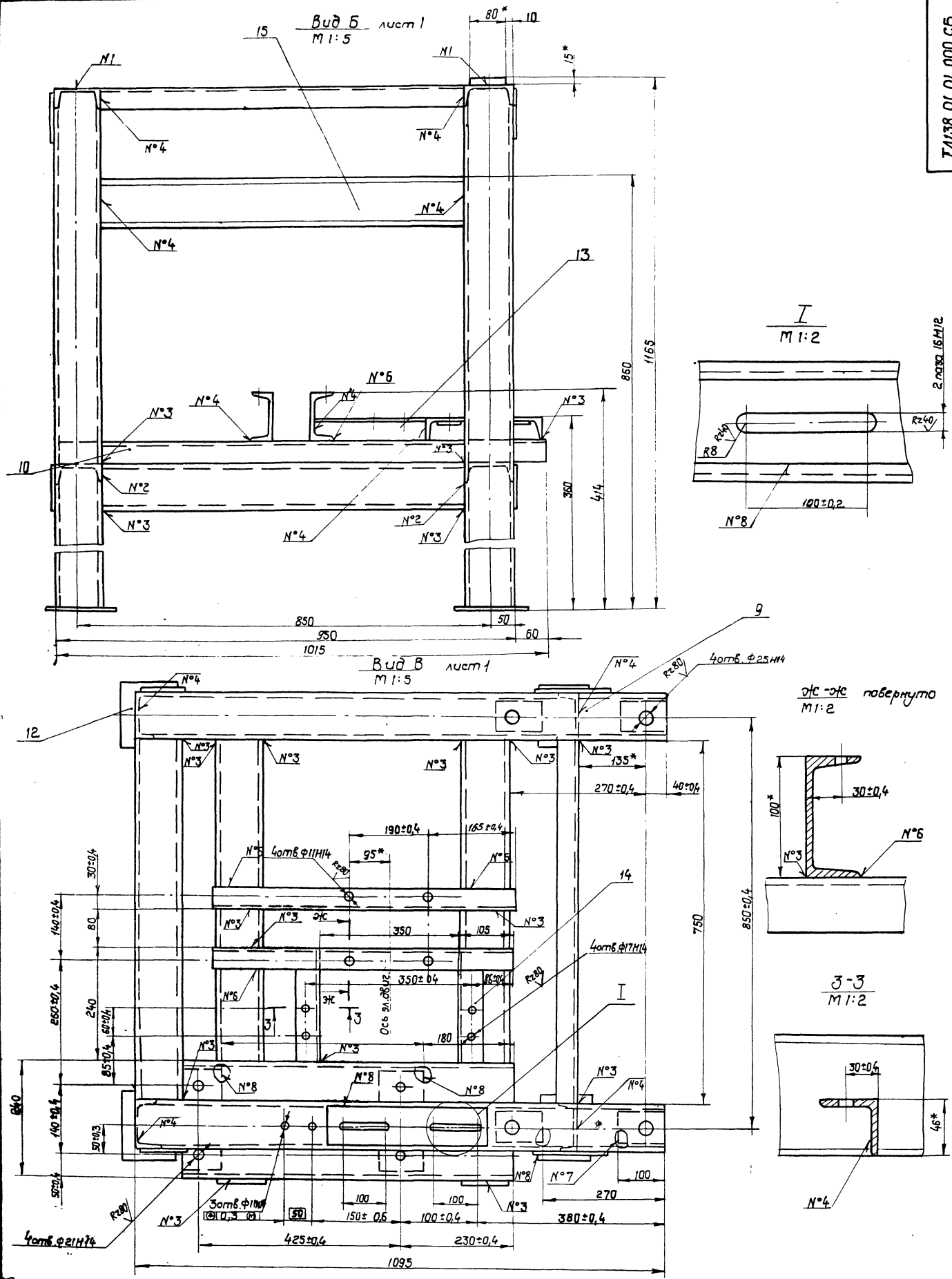

8175/3

Изм	Лист	№ докум.	Подп.	Дата	ТД 138.01.01.000 СБ	Лист 2

Копировал Краснова

формат А2

ТД 138.01.01.011

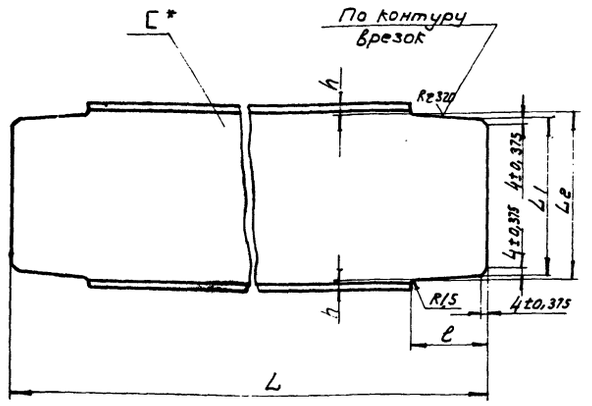

Обозначение	N°С*	L h16	l(±1)	L_1(-1)	L_2(-1)	h(±0,5)	Масса кг
ТД 138.01.01.011	10	908	42	80	87	6,5	8,3
-01	10	688	42	80	87	6,5	6,0
-02	12	196	47	99	107	6,5	2,1

* Размер для справок

Изм.	Лист	№ докум.	Подпись	Дата
Разраб.		Зубрин		03.81
Провер.		Тищук		03.81
Т.контр.		Тищук		
Рук.		Байко		01.81
Н.контр.		Григорив		03.81
Утв.				

ТД 138.01.01.011

Поперечина

Лит.	Масса	Масштаб
	см. табл.	1:2
Лист	Листов 1	

Швеллер 10 ГОСТ 5240-72 Ст.3 ГОСТ 535-79

Гослесхоз СССР Союзгипролесхоз Киевский филиал

Копировал Герман Формат А4

ТД 138.01.01.012

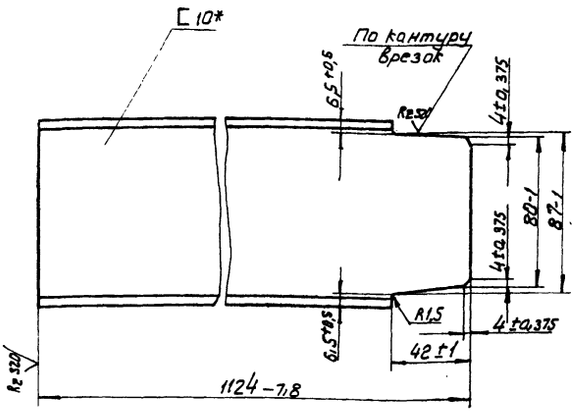

* Размер для справок

Изм.	Лист	№ докум.	Подпись	Дата
Разраб.		Зубрин		03.81
Провер.		Тищук		03.81
Т.контр.		Тищук		
Рук.		Байко		01.81
Н.контр.		Григорив		03.81
Утв.				

ТД 138.01.01.012

Стойка

Лит.	Масса	Масштаб
	9,5	1:2
Лист	Листов 1	

Швеллер 10 ГОСТ 8240-72 Ст.3 ГОСТ 535-79

Гослесхоз СССР Союзгипролесхоз Киевский филиал

Копировал Герман Формат А4

ТД 138.01.01.013

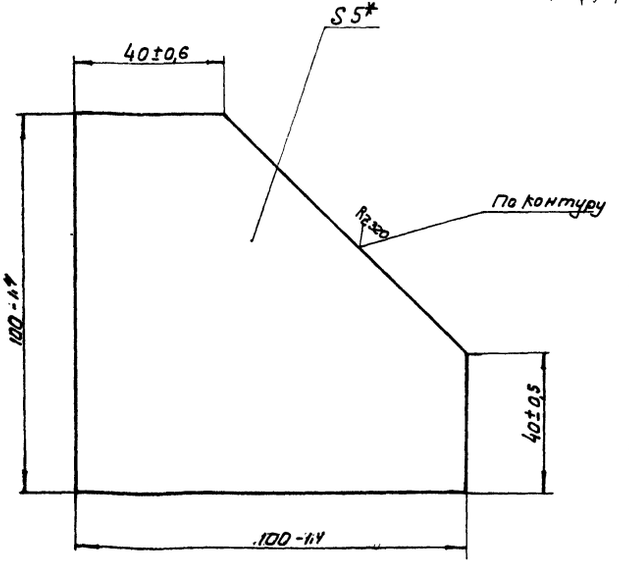

* Размер для справок

Изм.	Лист	№ докум.	Подпись	Дата
Разраб.		Зубрин		03.81
Провер.		Тищук		03.81
Т.контр.		Тищук		
Рук.		Байко		01.81
Н.контр.		Григорив		03.81
Утв.				

ТД 138.01.01.013

Косынка

Лит.	Масса	Масштаб
	0,15	1:1
Лист	Листов 1	

Лист 6-ПН-5 ГОСТ 19903-74 Эл.3-Ст.3кп ГОСТ 14637-79

Гослесхоз СССР Союзгипролесхоз Киевский филиал

Копировал Герман Формат А4

ТД 138.01.01.014

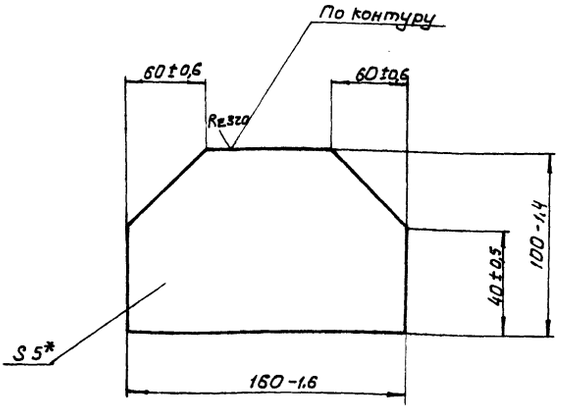

* Размер для справок.

Изм.	Лист	№ докум.	Подпись	Дата
Разраб.		Зубрин		03.81
Провер.		Тищук		
Т.контр.		Тищук		
Рук.		Байко		01.81
Н.контр.		Григорив		03.81
Утв.				

ТД 138.01.01.014

Косынка

Лит.	Масса	Масштаб
	0,48	1:2
Лист	Листов 1	

Лист 6-ПН-5 ГОСТ 19903-71 Эл.3кп ГОСТ 14637-79

Гослесхоз СССР Союзгипролесхоз Киевский филиал

Копировал Герман Формат А4

Альб. III

Типовой проект 411-2-144

ТД138.01.01.023

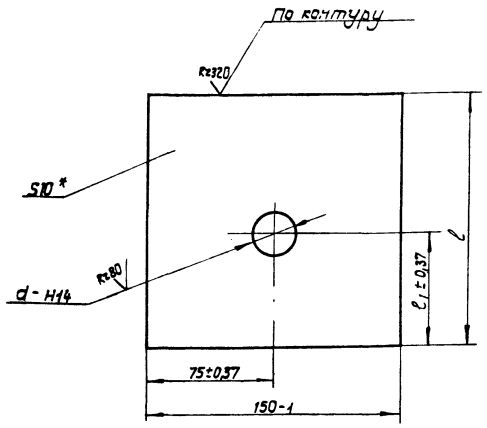

Обозначение	d	ℓ	ℓ1	масса, кг
ТД138.01.01.023	22	160	75	1,8
-01	18	150	75	1,82
-02	18	100	50	1,4

* Размер для справок.

Изм.	Лист	№ докум.	Подп.	Дата
Разраб.		Зубрин		04.81
Провер.		Тищук		V-81
Т. контр.		Тищук		
Рук.		Бойко		04.81
Н. контр.		Григориев		04.81
Утв.				

ТД 138.01.01.023

Пята

Лит.	Масса	Масштаб
	см. табл	1:2
Лист	Листов 1	

Б-ПН-10 ГОСТ 19903-74
Лист 3-Ст.3 кп ГОСТ 14637-79

Гослесхоз СССР Союзгипролесхоз Киевский филиал

Копировал Краснова — Формат А4

ТД138.01.01.024

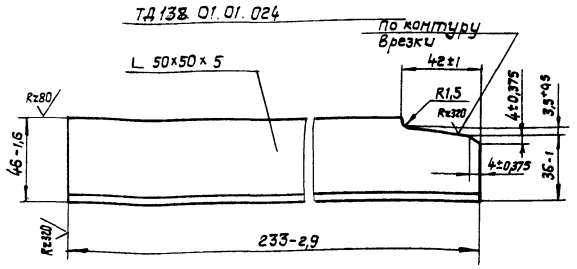

ТД138.01.01.024-01 - зеркальное отражение
М 1:4 остальное - см. ТД138.01.01.024

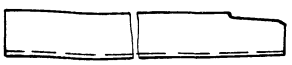

* Размеры для справок.

Изм.	Лист	№ докум.	Подп.	Дата
Разраб.		Зубрин		04.81
Провер.		Тищук		V-81
Т. контр.		Тищук		
Рук.		Бойко		04.81
Н. контр.		Григориев		04.81
Утв.				

ТД 138.01.01.024

Кронштейн

Лит.	Масса	Масштаб
	0,86	1:2
Лист	Листов 1	

Угольник Б-50×50×5 ГОСТ 8509-72 / Ст.3 ГОСТ 535-79

Гослесхоз СССР Союзгипролесхоз Киевский филиал

Копировал Краснова — Формат А4

Формат	Зона	Поз.	Обозначение	Наименование	Кол.	Примечание
				Документация		
А2			ТД138.01.02.000 СБ	Сборочный чертеж		
				Детали		
А2		1	ТД138.01.02.021	Стенка	1	
Б4		2	ТД138.01.02.022	Обечайка	1	5,4 кг
				Лист Б-ПН-2 ГОСТ 19903-74 3-IV Ст.3 кп ГОСТ 16523-70		
				128h16×2680h16		
А2		3	ТД138.01.02.023	Кронштейн	1	0,07 кг
				Лист Б-ПН-3 ГОСТ 19903-74, 3-IV-Ст.3 кп ГОСТ 16523-70		
				30h16×105h16		
Б4		4	ТД138.01.02.024	Кронштейн	1	0,08 кг
				Лист Б-ПН-3 ГОСТ 19903-74, 3-IV-Ст.3 кп ГОСТ 16523-70		
				30h16×115h16		

Изм.	Лист	№ докум.	Подп.	Дата
Разраб.		Зубрин		04.81
Провер.		Тищук		V-81
Рук.		Бойко		04.81
Н. контр.		Григориев		04.81
Утв.				

ТД138.01.02.000

Ограждение

Лит.	Лист	Листов
	1	2

Гослесхоз СССР Союзгипролесхоз Киевский филиал

Копировал Краснова — Формат А4

8175/3

Инв. № подл. | Подп. и дата | Взам. инв. № | Инв. № дубл. | Подп. и дата

Формат	Зона	Поз.	Обозначение	Наименование	Кол.	Примечание
Б4		5	ТД138.01.02.025	Кронштейн	1	0,1 кг
				Лист Б-ПН-3 ГОСТ 19903-74, 3-IV-Ст.3 кп ГОСТ 16523-70		
				30h16×150h16	1	

Изм.	Лист	№ докум.	Подп.	Дата

ТД138.01.02.000 — Лист 2

Копировал Краснова — Формат А4

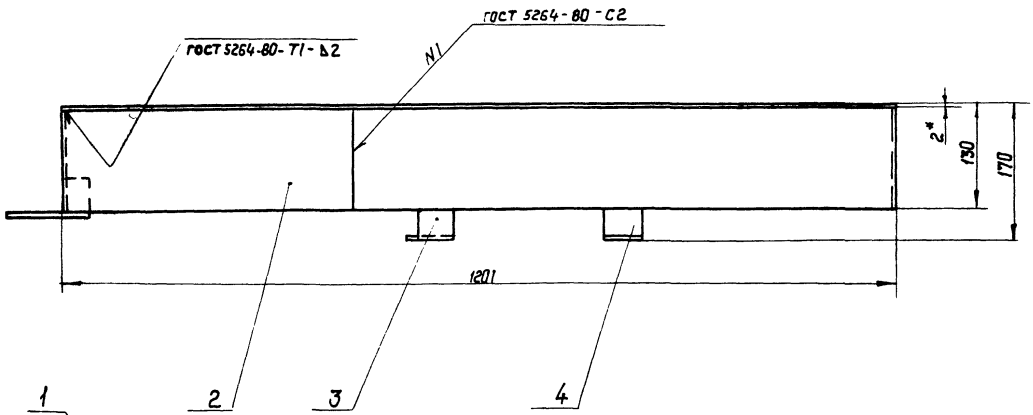

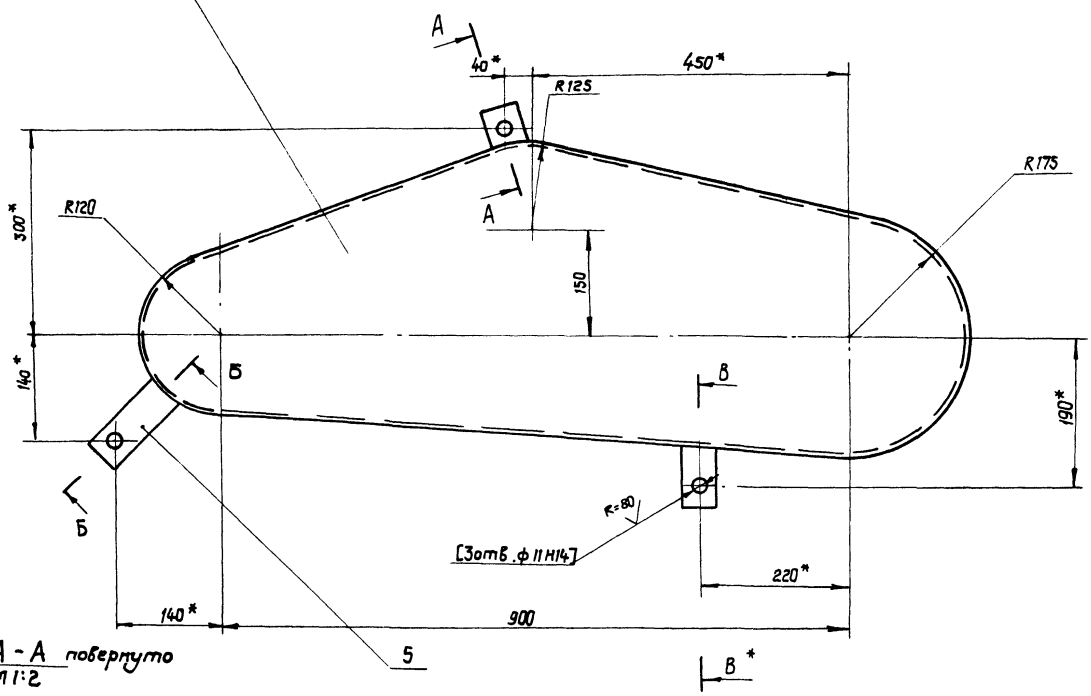

А - А повернуто
М 1:2

В*

В - В повернуто
М 1:2

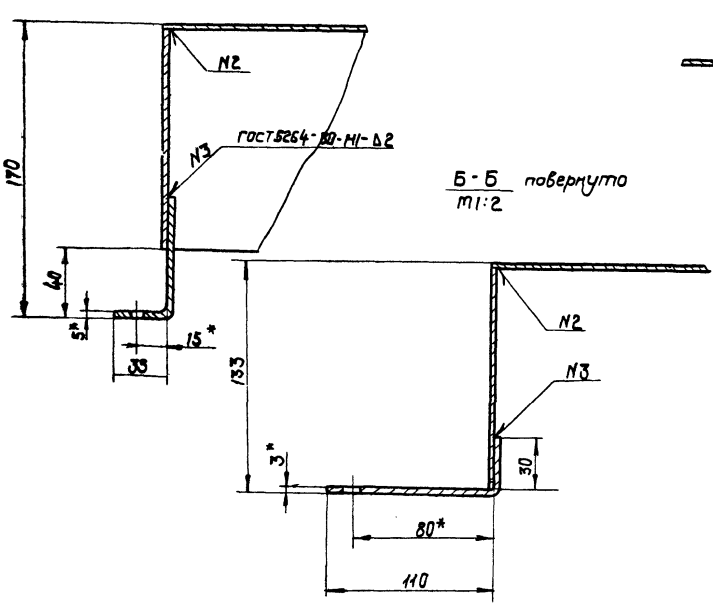

Б - Б повернуто
М 1:2

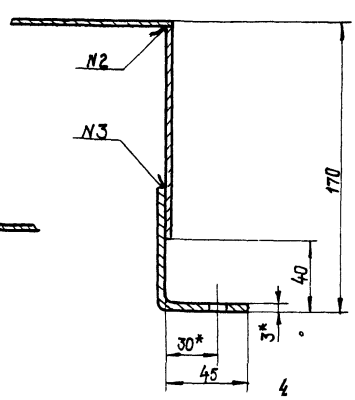

1. * Размеры для справок.
2. Неуказанные предельные отклонения размеров: отверстий - Н16; валов - h16 остальных ± IT16/2
3. Обработку по размерам в квадратных скобках производить совместно с узлом ТД138.01.01.00.000 СБ

Масса наплавленного металла - 0,08 кг

23

				ТД138.01.02.000 СБ			
Изм.	Лист	N докум.	Подп.	Дата	Ограждение. Сборочный чертеж	Лит.	Масса	Масштаб
Разраб.		Зубрин		04.81			8	1:5
Провер.		Тищук		04.81		Лист	Листов 1
Т.контр.		Тищук					
Рук.		Бойко		03.81		Гослесхоз СССР Союзгипролесхоз Киевский филиал	
Н.контр.		Григорив		04.81			
Утв.		Здобнякова					

8175/3

Копировал Краснова

Формат А2

ТД 138-01.02.021

Альб. III

Типовой проект 411-2-144

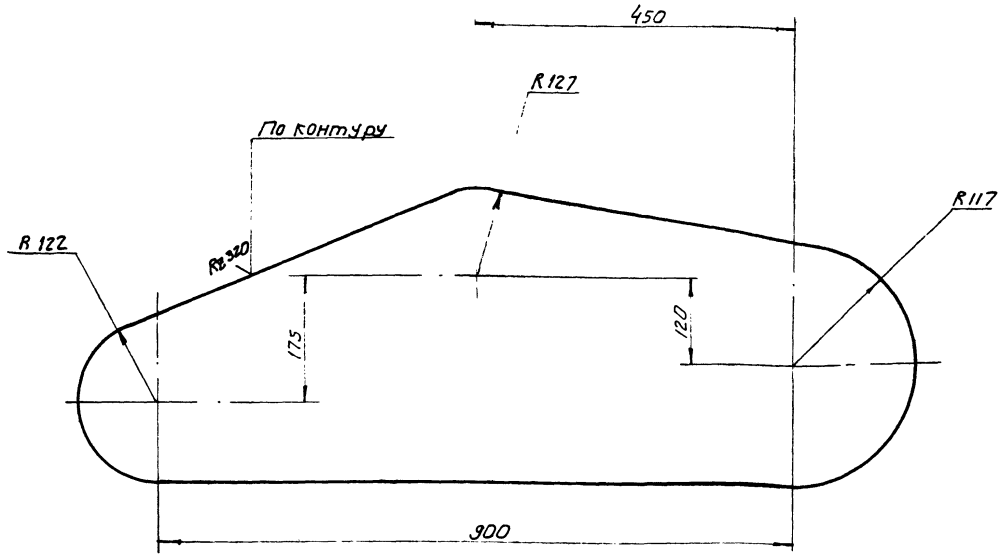

1.* Размер для справок

2. Неуказанные предельные отклонения размеров: валов - h16; остальных $\pm \frac{IT16}{2}$

Изм.	Лист	№ докум.	Подпись	Дата
Разраб.		Зубрин		02.81
Провер.		Гицук		03.81
Т. контр.		Гицук		03.81
Рук.		Байка		03.81
Н. контр.		Григорий		04.81
Утв.				

ТД 138.01.02.021

Стенка

Лит.	Масса	Масштаб
	2,1	1:5

Лист. Листов 1

Лист 6-ПН-2 ГОСТ 19303-74
3-IV-Ст.3 кп ГОСТ 16523-70

Гослесхоз СССР
союзгипролесхоз
Киевский филиал

Копировал Герман

Формат А3

Формат	Зона	Поз.	Обозначение	Наименование	Кол.	Примечание
				Документация		
А2			ТД 138.01.03.000 СБ	Сборочный чертеж		
				Детали		
А3		1	ТД 138.01.03.031	Звездочка Z=16 t=25,4	1	
А3		2	ТД 138.01.03.032	Цапфа	1	
А4		3	ТД 138.01.03.033	Крышка глухая	1	
А4		4	ТД 138.01.03.034	Прокладка	2	
А3		5	ТД 138.01.03.035	Крышка	1	
А3		6	ТД 138.01.03.036	Корпус подшипника	1	
А4		7	ТД 138.01.03.037	Втулка распорная	1	
				Материалы		
				Смазка УС-2 ГОСТ 1033-73		

Изм.	Лист	№ докум.	Подп.	Дата
Разраб.		Зубрин		03.81
Провер.		Гицук		03.81
Рук.		Байка		03.81
Н. контр.		Григорий		04.81
Утв.				

ТД 138.01.03.000

Звездочка натяжная

Лит.	Лист	Листов
	1	2

Гослесхоз СССР
союзгипролесхоз
Киевский филиал

Копировал Герман

Формат А4

8175/3

Инв. № подл. | Подпись и дата | Взам. инв. № | Инв. № дубл. | Подпись и дата

Формат	Зона	Поз.	Обозначение	Наименование	Кол.	Примечание
				Стандартные изделия		
				Винты ГОСТ 17475-72		
		12		М8×20.58	2	
		13		М10×30.58	8	
		14		Штифт ГОСТ 3128-70 5.И8×20	1	
				Шайба ГОСТ 14734-69		
		15		7019-0634	1	
		16		7019-0638	1	
				Подшипники: ГОСТ 8338-75		
		17		210	1	
		18		212	1	
		19		Кольцо ГОСТ 6418-67 Сг-71-54-6	1	
		20		Шпонка ГОСТ 23360-78 2-18×10×63	1	
		21		Масленка 1.2.46 ГОСТ 19853-74	1	

24

Изм.	Лист	№ докум.	Подпись	Дата

ТД 138.01.03.000

Лист 2

Копировал Герман

Формат А4

ТД138.01.03.000СБ

Альбом III

Г-Г
М 1:1

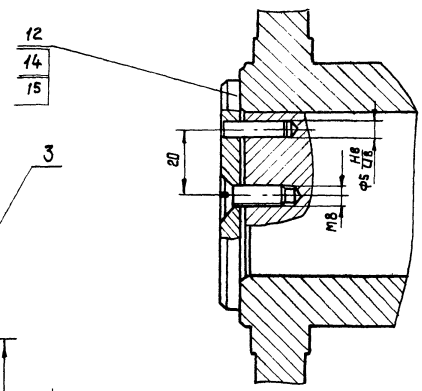

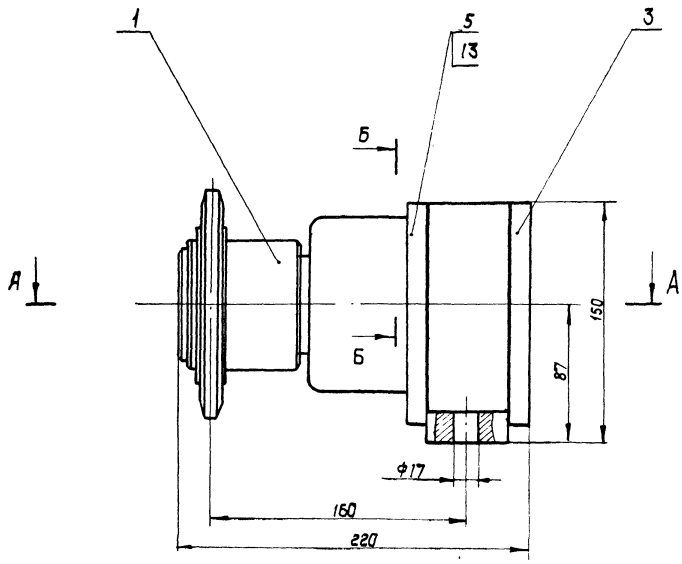

Б-Б
М 1:1

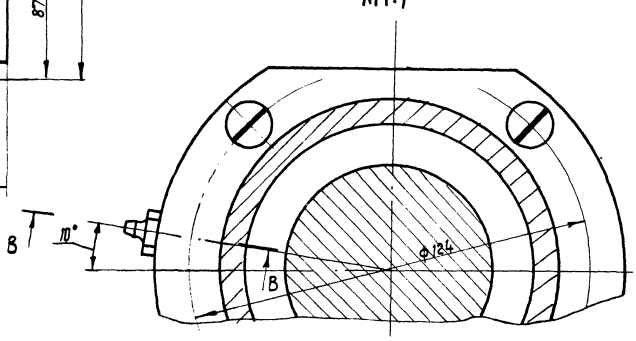

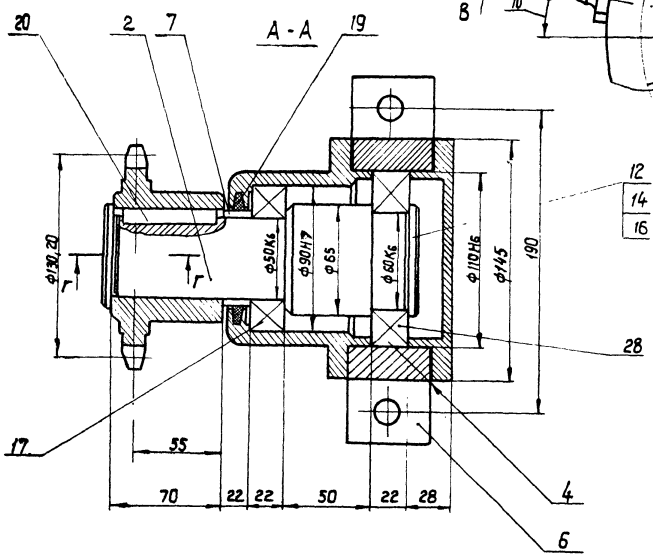

В-В
М 1:1

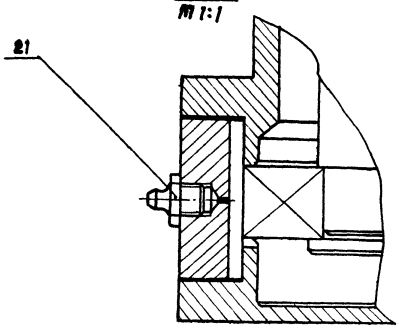

1. Подшипники смазать смазкой универсальной среднеплавкой УС-2 ГОСТ 1033-73.
2. Размеры для справок.

8175/3 25

					ТД138.01.03.000 СБ		
Изм.	Лист	№ докум.	Подп.	Дата	Звездочка натяжная Сборочный чертеж	Лит.	Масса 18,5	Масштаб 1:2
Разраб.		Зубрин		03.81				
Провер.		Тищук		03.81		Лист	Листов 1	
Т. контр.		Тищук		03.81		Гослесхоз СССР Союзгипролесхоз Киевский филиал		
Рук.		Бойко		03.81				
Н. контр.		Григорив		03.81				
Утв.		Заславский		05.81				

Копировал Краснова

Формат А2

ТД 138.01.03.031

Rz80 (√)

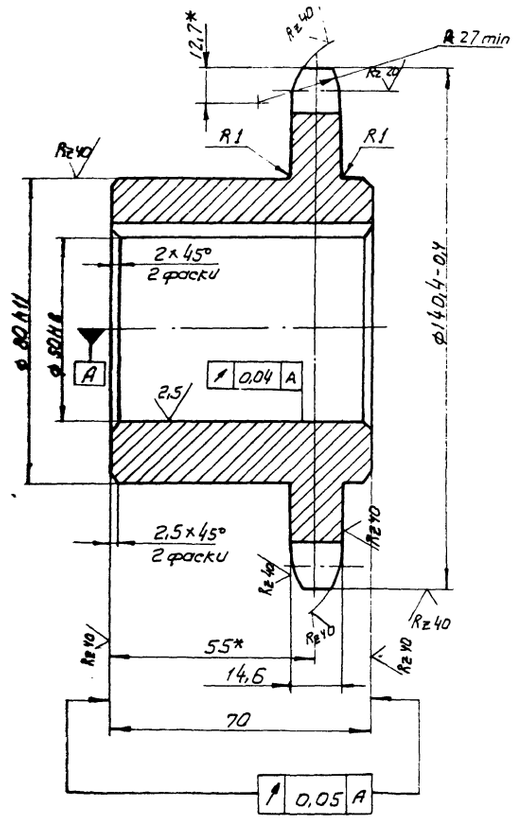

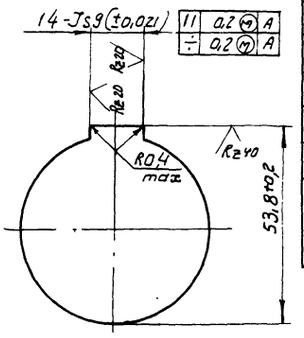

Число зубьев		z	16
	шаг	t	25,4
	Диаметр ролика	D	15,88
Профиль зуба по ГОСТ 591-69		—	со смещением
Класс точности по ГОСТ 591-69		—	3
Диаметр окружности впадин		Di	114,14-0,4
Допуск на разность шагов		δt	0,2
Радиальное биение окружности впадин		Eo	0,5
Торцевое биение зубчатого венца		—	0,5
Диаметр делительной окружности		da	130,20
Сопрягаемая цепь	Ширина внутренней пластины	B	24,13
	Расстояние между внутренними пластинами	Bвн	15,88

1. Отжечь
2. Венец h 2,5÷3; HRC 45÷50
3. * Размеры для справок
4. Неуказанные предельные отклонения размеров: валов - h14; остальных ± $\frac{JT14}{2}$

					ТД 138.01.03.031			
Изм.	Лист.	№ докум.	Подпись	Дата	Звездочка z=16; t=25,4	Лит.	Масса	Масштаб
Разраб.		Зубрин		03.81			3,0	1:1
Провер		Тищук		03.81		Лист:	Листов 1	
Т. контр.		Тищук		03.81				
Рук.		Бойко		03.81	Круг В-150 ГОСТ 2590-71 / 45 ГОСТ 1050-74	Гослесхоз СССР союзгипролесхоз Киевский филиал		
Н. контр		Григорив		03.81				
Утв.								

Копировал Формат А3

ТД 138.01.03.032

Rz40 (√)

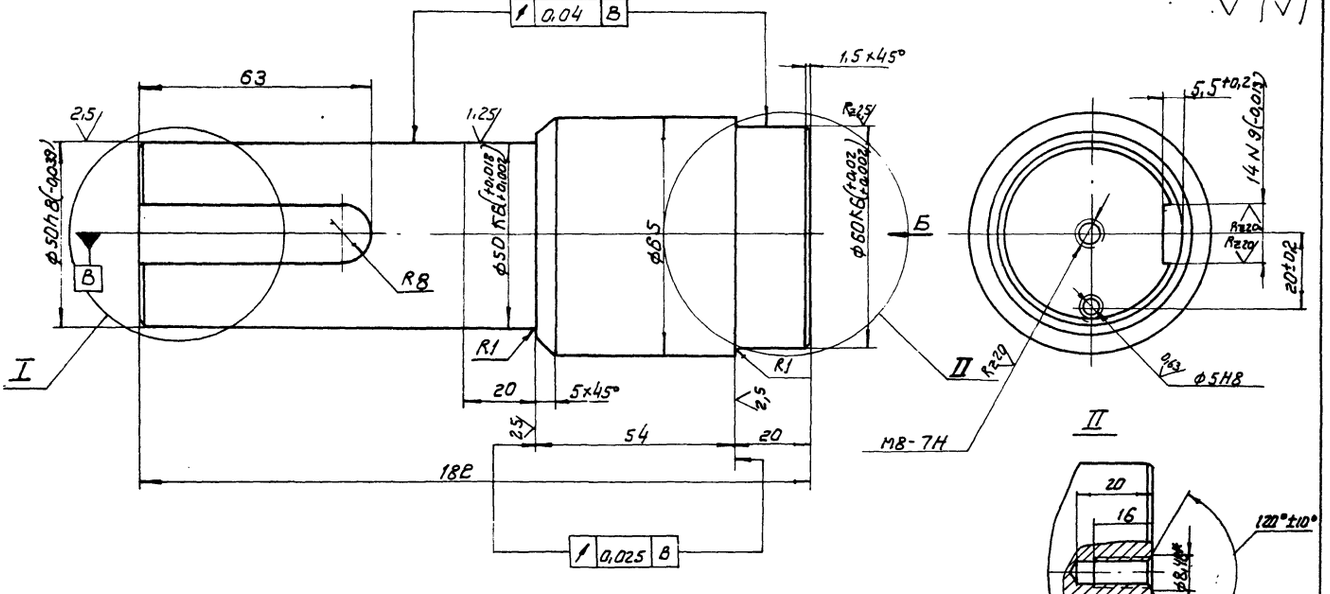

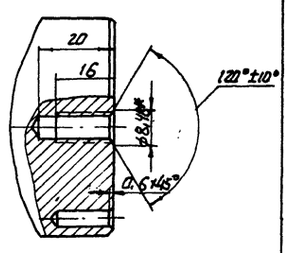

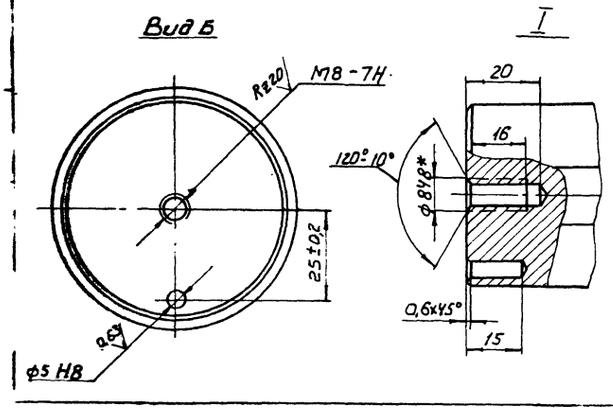

1. * Размеры для справок
2. Неуказанные предельные отклонения размеров: отверстий - H14; валов - h14; остальных t $\frac{JT14}{2}$

26

					ТД138.07.03.032			
Изм.	Лист	№ докум.	Подпись	Дата	Цапфа	Лит.	Масса	Масштаб
Разраб.		Зубрин		03.81			4,13	1:1
Провер		Тищук		03.81		Лист:	Листов 1	
Т. контр.		Тищук		03.81				
Рук.		Бойко		03.81	Круг В-70 ГОСТ 2590-71 / 45 ГОСТ 1050-74	Гослесхоз СССР союзгипролесхоз Киевский филиал		
Н. контр		Григорив		03.81				
Утв.								

8175/3

Копировал Герман Формат А3

ТД 138.01.03.033

Rz 80 (V)

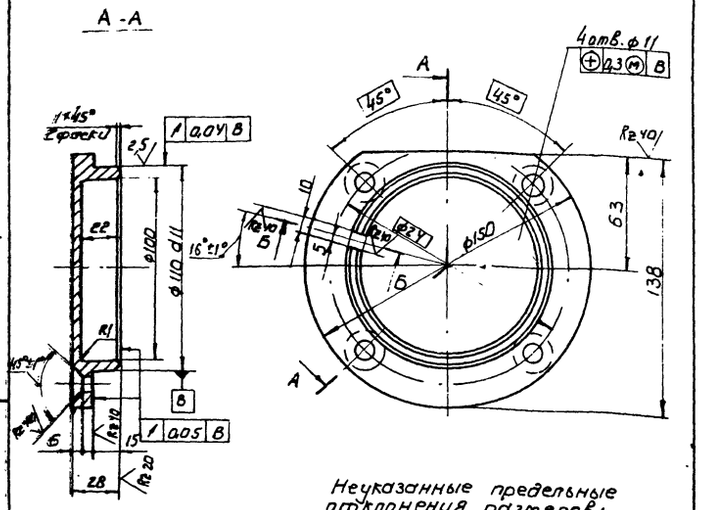

Неуказанные предельные отклонения размеров: отверстий - H14; валов - h14; остальных ± IT14/2

Изм.	Лист	№ докум.	Подпись	Дата	ТД 138.01.03.033	
Разраб.		Зубрин		03.81	Крышка глухая	Лит. / Масса / Масштаб: / 1,5 / 1:2
Провер.		Тищук		03.81		Лист / Листов 1
Т. контр.		Тищук		03.81		
Рук.		Бойко		03.81	Круг 150 ГОСТ 2590-71 / 45 ГОСТ 1050-74	Гослесхоз СССР Союзгипролесхоз Киевский филиал
Н. контр.		Григорив		03.81		
Утв.						

Копировал Герман — Формат А4

ТД 138.01.03.034

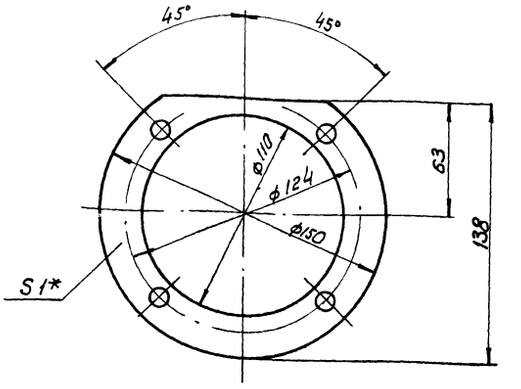

* Размер для справок

Изм.	Лист	№ докум.	Подпись	Дата	ТД 138.01.03.034	
Разраб.		Зубрин		03.81	Прокладка	Лит. / Масса / Масштаб: / А02 / 1:2
Провер.		Тищук		03.81		Лист / Листов 1
Т. контр.		Тищук		03.81		
Рук.		Бойко		03.81	Картон прокладочный В1 ГОСТ 9347-74	Гослесхоз СССР Союзгипролесхоз Киевский филиал
Н. контр.		Григорив		03.81		
Утв.						

Копировал Герман — Формат А4

Инв. № подл. | Подпись и дата | Взам. инв. № | Инв. № дубл. | Подпись и дата

ТД 138.01.03.035

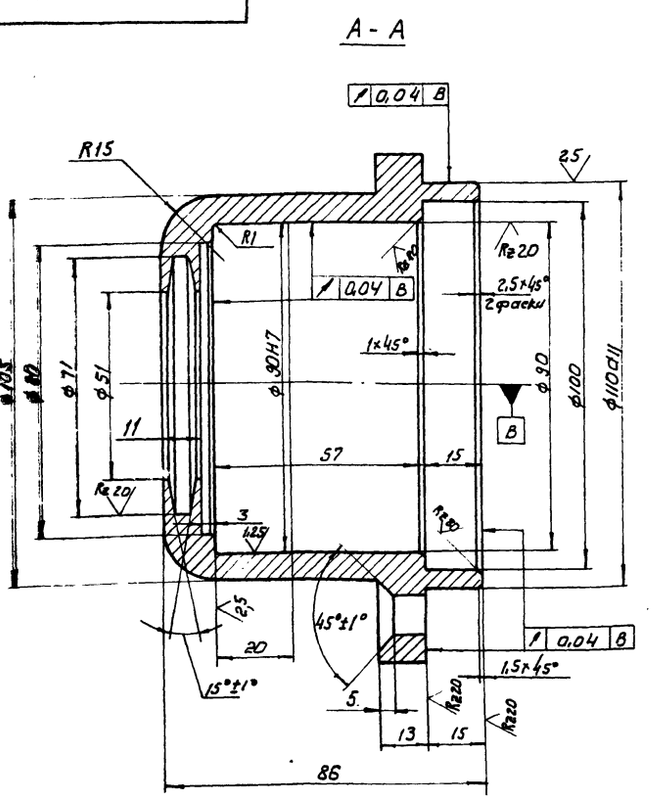

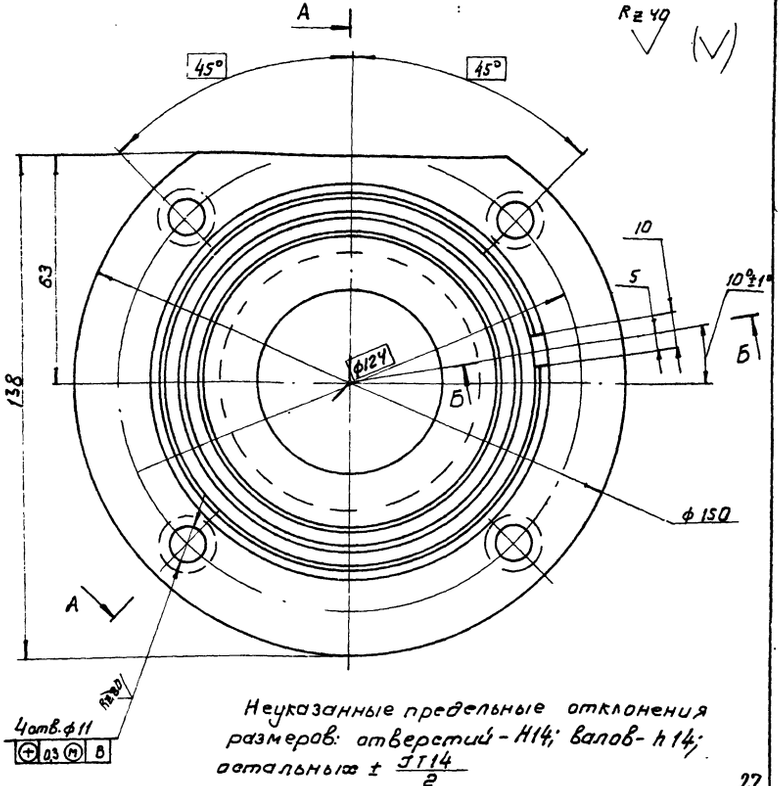

Неуказанные предельные отклонения размеров: отверстий - H14; валов - h14; остальных ± IT14/2

27

8175/3

Изм.	Лист	№ докум.	Подпись	Дата	ТД 138.01.03.035	
Разраб.		Зубрин		03.81	Крышка	Лит. / Масса / Масштаб: / 2,2 / 1:1
Провер.		Тищук		03.81		Лист / Листов 1
Т. контр.		Тищук		03.81		
Рук.		Бойко		03.81	Круг 150 ГОСТ 2590-71 / 45 ГОСТ 1050-74	Гослесхоз СССР Союзгипролесхоз Киевский филиал
Н. контр.		Григорив		03.81		
Утв.						

Копировал Герман — Формат А3

Альбом III. Типовой проект 411-2-144

ТД 138.01.03.036

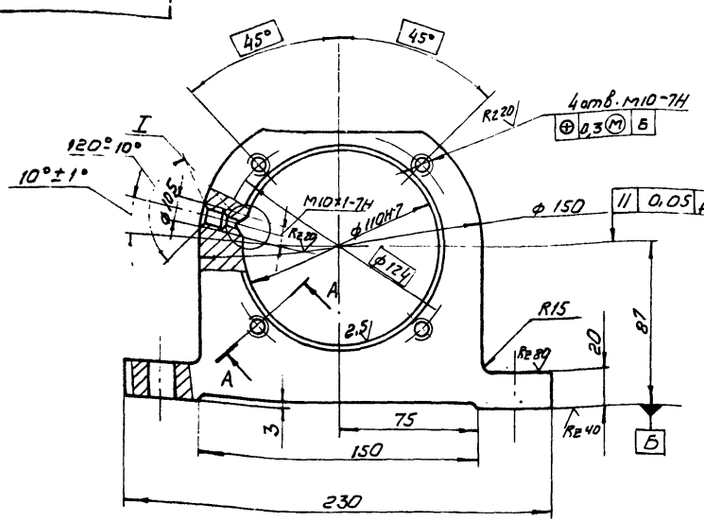

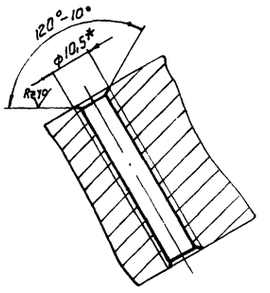

I
М 1:1

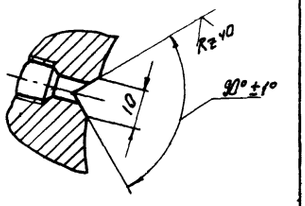

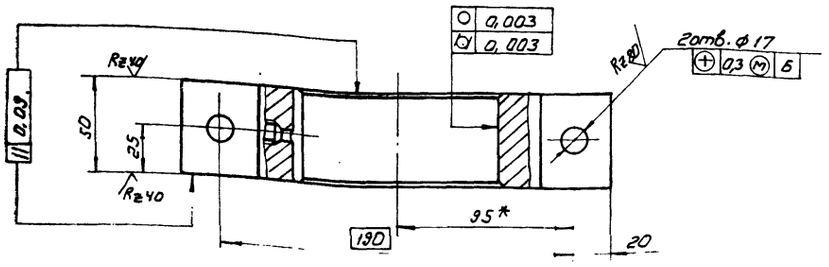

1. Неуказанные литейные радиусы 3...5 мм.
2. Предельные отклонения размеров необрабатываемых поверхностей по III классу точности ГОСТ 1855-55.
3* Размеры для справок
3. Неуказанные предельные отклонения размеров; отверстий - H14; валов - h14; остальных ± IT14/2

						ТД 138.01.03.036	
Изм.	Лист	№ докум.	Подпись	Дата	Корпус подшипника	Лит.	Масса / Масштаб
Разраб.		Зубрин		03.81			5,3 / 1:2
Провер.		Гуцчук		03.81		Лист	Листов 1
Т. контр.		Гуцчук				Гослесхоз СССР	
Рук.		Бойко		03.81	Чугун СЧ18-36 ГОСТ 1412-79	союзгипролесхоз	
Н. контр.		Григориев		03.81		Киевский филиал	

Копировал Герман — Формат А3

ТД 138.01.03.037

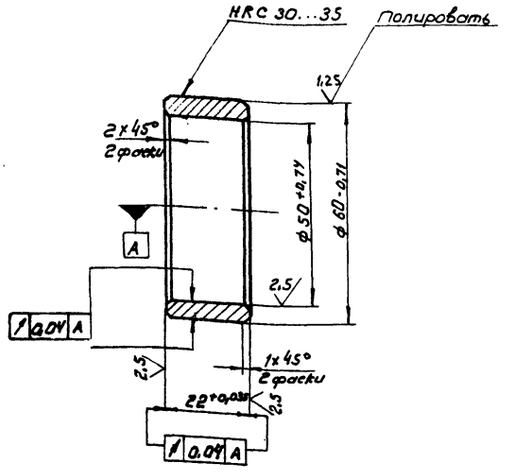

						ТД 138.01.03.037	
Изм.	Лист	№ докум.	Подпись	Дата	Втулка распорная	Лит.	Масса / Масштаб
Разраб.		Зубрин		03.81			0,15 / 1:1
Провер.		Гуцчук		03.81		Лист	Листов 1
Т. контр.		Гуцчук				Гослесхоз СССР	
Рук.		Бойко		03.81	Круг 65 ГОСТ 2590-71 / 45 ГОСТ 1050-74	союзгипролесхоз	
Н. контр.		Григориев		03.81		Киевский филиал	
Утв.							

Копировал Герман — Формат А4

8175/3

Формат	Зона	Поз.	Обозначение	Наименование	Кол.	Примечание
				Документация		
А3			ТД 138.01.04.000 СБ	Сборочный чертеж		
				Детали		
А3		1	ТД 138010Ч-041	Полумуфта	1	
А4		2	ТД 138.01.04.042	Палец	6	
А4		3	ТД 138.01.04.043	Втулка упругая	6	
А3		4	ТД 138.01.04.044	Полумуфта	1	
А4		5	ТД 138.01.04.045	Втулка распорная	6	
				Стандартные изделия		
		7		Гайка М10.5 ГОСТ 5915-70	6	
		8		Шайба 10-65Г ГОСТ 6402-70	6	

Инв. № подл. | Подпись и дата | Взам. инв. № | Инв. № дубл. | Подпись и дата

28

						ТД 138.01.04.000	
Изм.	Лист	№ докум.	Подпись	Дата	Муфта	Лит.	Лист / Листов
Разраб.		Зубрин		03.81			1
Провер.		Гуцчук		03.81		Гослесхоз СССР	
Рук.		Бойко		03.81		союзгипролесхоз	
Н. контр.		Григориев		03.81		Киевский филиал	
Утв.							

Копировал Герман — Формат А4

Типовой проект 411-2-144 Альбом III

ТД 138.01.04.000СБ

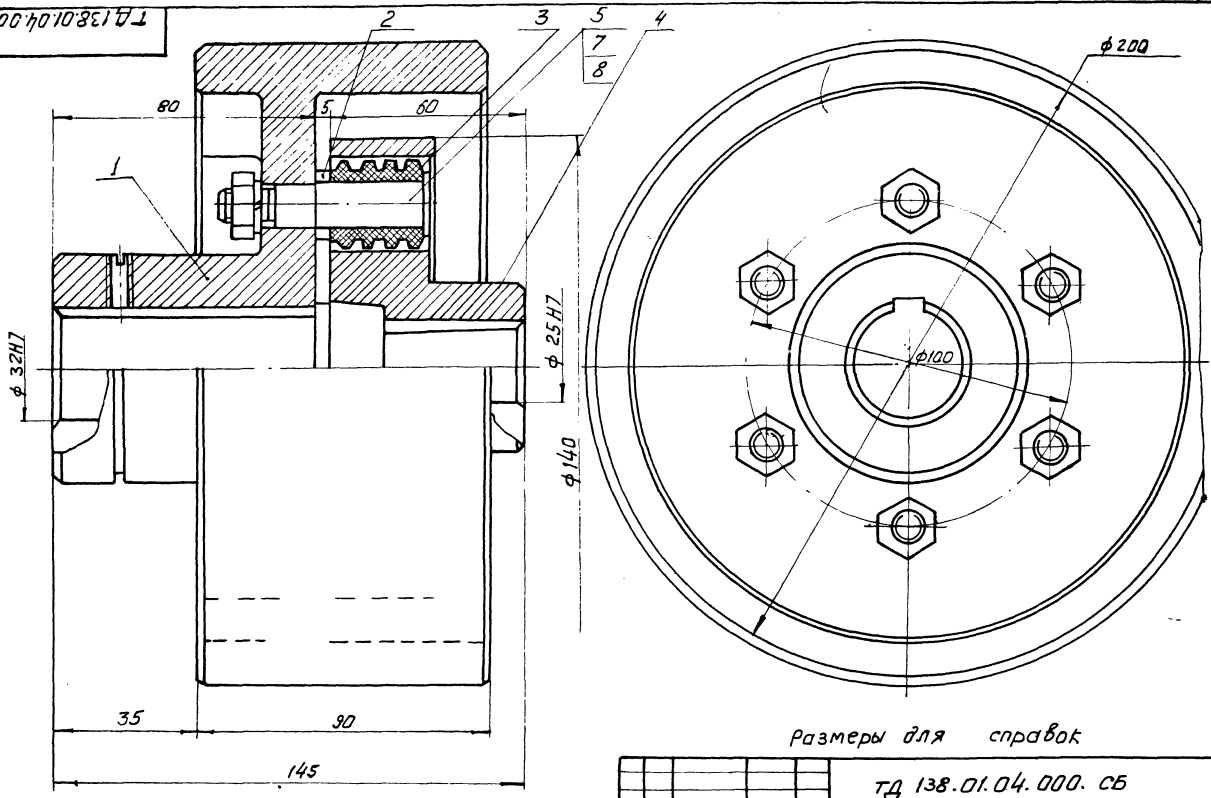

Размеры для справок

					ТД 138.01.04.000. СБ			
Изм.	Лист	№ докум.	Подп.	Дата	Муфта	Лит.	Масса	Масштаб
Разраб.		Зубрин		03.81			6,6	1:1
Провер.		Тищук		03.81	Сборочный чертеж			
Т. контр.		Тищук				Лист	Листов 1	
Рук.		Балко		03.81				
Н. контр.		Григорик		03.81				
Утв.					Копировал		Формат А3	

ТД 138.01.04.041

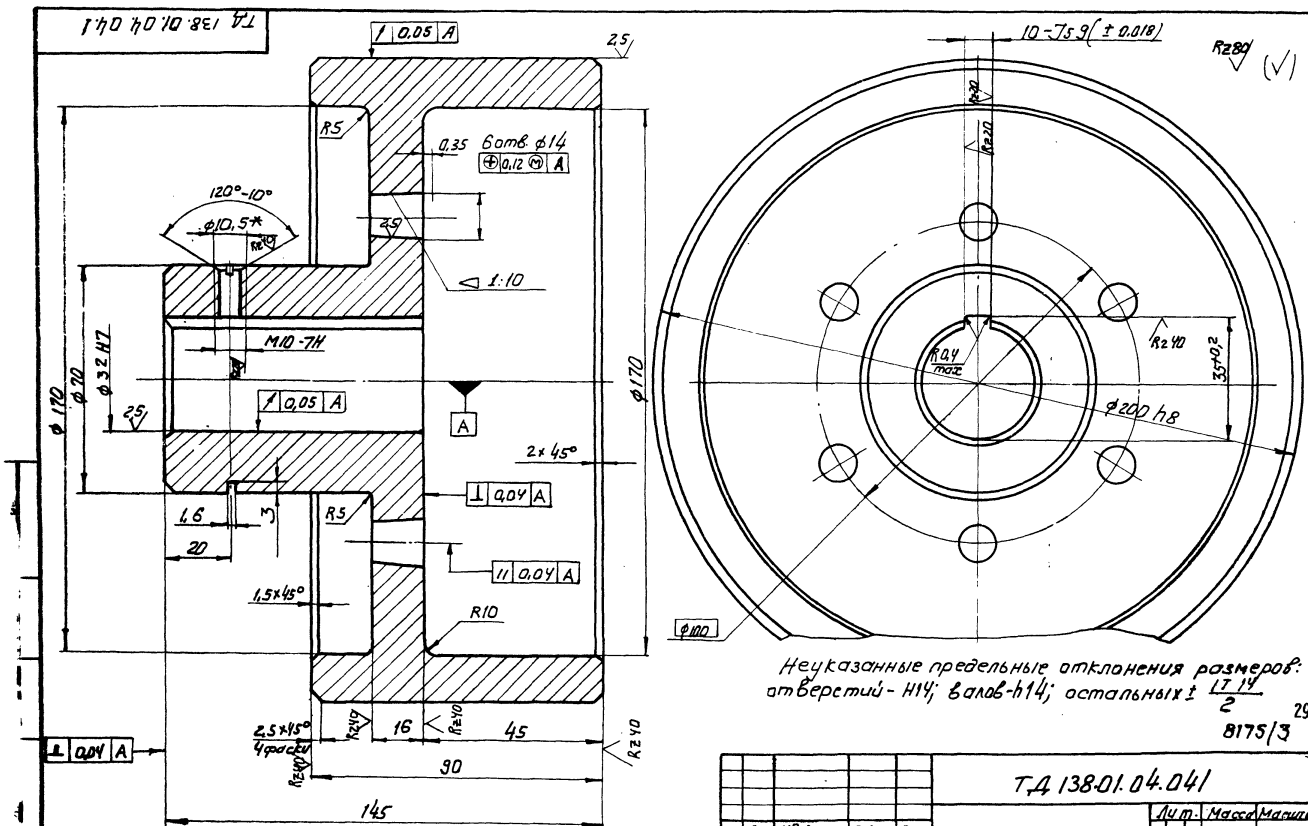

Неуказанные предельные отклонения размеров: отверстий - H14; валов - h14; остальных ± IT14/2

29

8175/3

					ТД 138.01.04.041			
Изм.	Лист	№ докум.	Подп.	Дата	Полумуфта	Лит.	Масса	Масштаб
Разраб.		Зубрин		03.81			3,8	1:1
Провер.		Тищук		03.81		Лист	Листов 1	
Т. контр.		Тищук			Чугун СЧ 21-40 ГОСТ 1412-79	Гослесхоз СССР союзгипролесхоз Киевский филиал		
Рук.		Балко		03.81				
Н. контр.		Григорик		03.81				
Утв.					Копировал Герман		Формат А3	

ТД 138.01.04.042

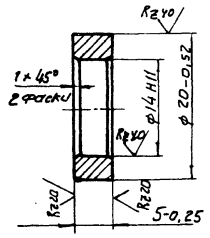

Изм.	Лист	№ докум.	Подпись	Дата	ТД 138.01.04.042
Разраб.		Зубрин		03.81	Втулка распорная
Провер.		Гищук		03.81	
Т.контр.		Гищук		03.81	
Рук.		Бойко		03.81	Круг 22 гост 2590-71 / ст.3 гост 535-79
Н.контр.		Григориб		03.81	
Утв.					

Лит.	Масса	Масштаб
	0,15	2:1
Лист	Листов 1	

Госпесхоз СССР
Союзгипролесхоз
Киевский филиал

Копи

Формат А4

ТД 138.01.04.043

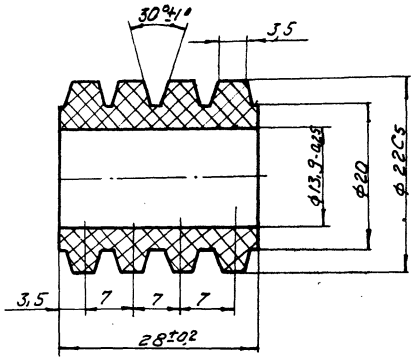

Взам. инв. № | Инв. № дубл. | Подп. и дата | Инв. № подл.

Изм.	Лист	№ докум.	Подп.	Дата	ТД 138.01.04.043
Разраб.		Зубрин		03.81	Втулка упругая
Провер.		Гищук		03.81	
Т.контр.		Гищук		03.81	
Рук.		Бойко		03.81	Резина 4355 мрту 38-5-204-65
Н.контр.		Григориб		03.81	
Утв.					

Лит.	Масса	Масштаб
	0,015	2:1
Лист	Листов 1	

Госпесхоз СССР
Союзгипролесхоз
Киевский филиал

Копировал Герман

Формат А4

ТД 138.01.04.044

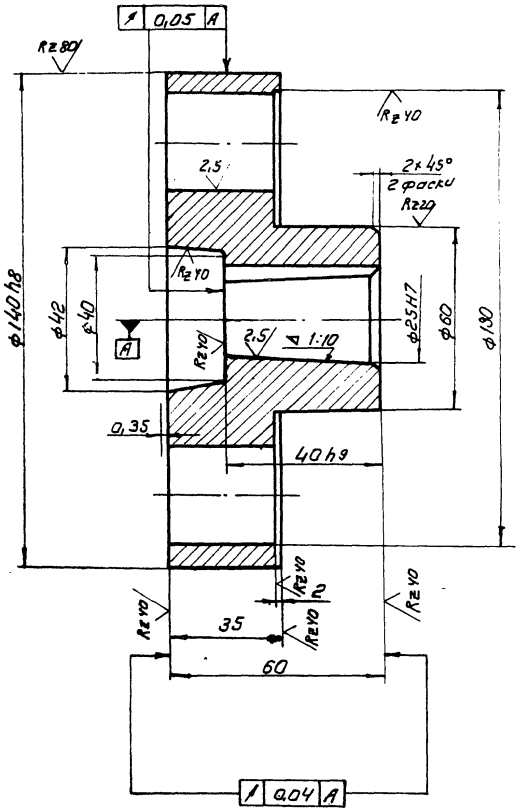

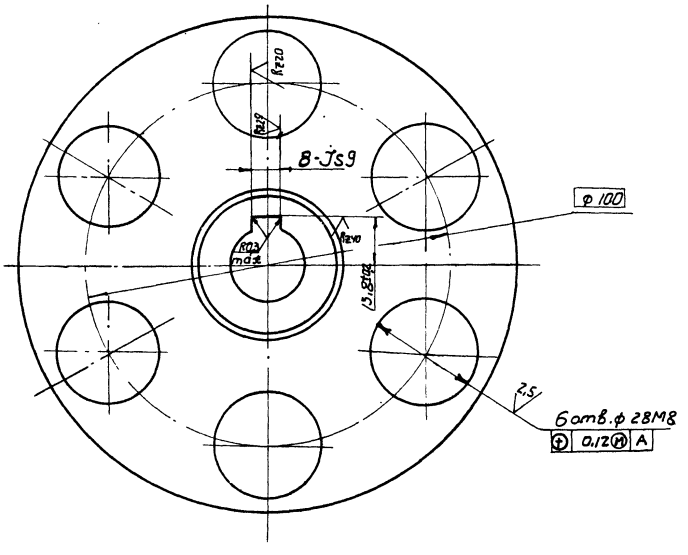

8175/3

30

Изм.	Лист	№ докум.	Подпись	Дата	ТД 138.01.04.044
Разраб.		Зубрин		03.81	Полумуфта
Провер.		Гищук		03.81	
Т.контр.		Гищук		03.81	
Рук.		Бойко		03.81	Чугун СЧ 21-40 гост 1412-70
Н.контр.		Григориб		03.81	
Утв.					

Лит.	Масса	Масштаб
	2,3	1:1
Лист	Листов 1	

Госпесхоз СССР
Союзгипролесхоз
Киевский филиал

Копировал

Формат А2

ТД 138.01.04.045

Rz80 ▽(▽)

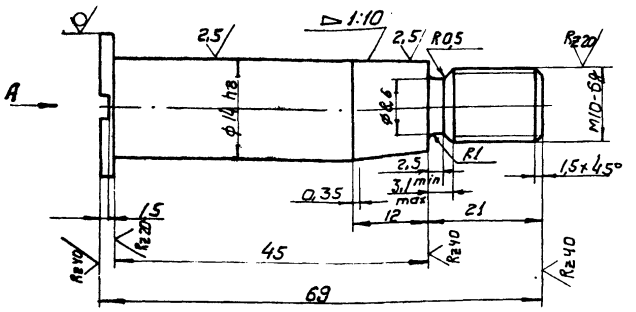

Вид А

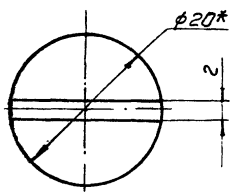

1. Отфрезеровать
2. HRC 45...50
3. Отклонение конусности по 6-ой степени точности ГОСТ 8908-59.
4. Размер для справок
5. Неуказанные предельные отклонения размеров: отверстий по H-14; валов - h14; остальных $\pm \frac{JT14}{2}$

Изм.	Лист	№ докум.	Подпись	Дата
Разраб.		Зубрин		03.81
Пров.		Тищук		03.81
Т.контр.				
Рук.		Бойко		03.81
Н.контр.		Григорив		03.81
Утв.				

ТД 138.01.04.045

Палец

Лит.	Масса	Масштаб
	0,07	2:1

Лист	Листов 1

Круг 20 ГОСТ 2590-71
45 ГОСТ 1050-74

Гослесхоз СССР союзгипролесхоз Киевский филиал

Копировал Герман

Формат А4

Формат	Зона	Поз.	Обозначение	Наименование	Кол.	Примечание
				Документация		
А3			ТД 138.01.05.000 СБ	Сборочный чертеж		
				Детали		
А4		1	ТД 138.01.05.051	Кронштейн	2	

Инв.№ подл. | Подп. и дата | Взам. инв.№ | Инв.№ дубл. | Подпись и дата

Изм.	Лист	№ докум.	Подпись	Дата
Разраб.		Зубрин		03.81
Провер.		Тищук		03.81
Рук.		Бойко		03.81
Н.контр.		Григорив		03.81
Утв.				

ТД 138.01.05.000

Кронштейн

Лит.	Лист	Листов
		1

Гослесхоз СССР союзгипролесхоз Киевский филиал

Копировал Герман

Формат А4

ТД 138.01.05.000 СБ

Вид А

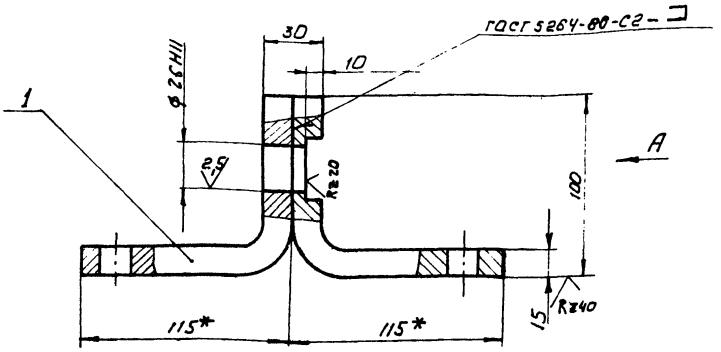

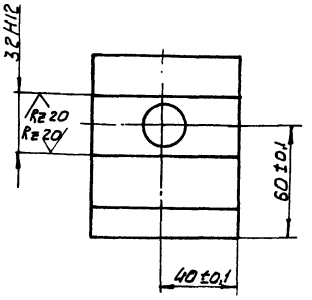

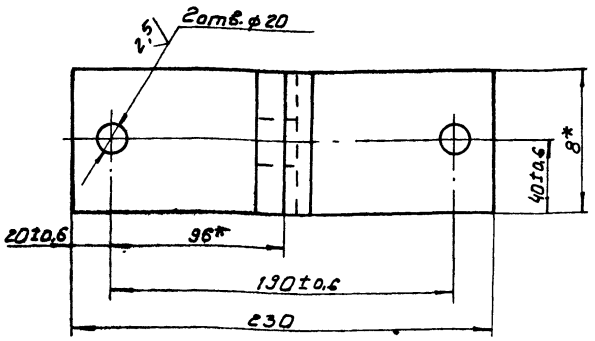

1.* Размеры для справок
2. Неуказанные предельные отклонения размеров: отверстий - H16; валов - h16; остальных $\pm \frac{JT16}{2}$
3. Масса направленного металла - 0,04кг.

8175/3 31

Изм.	Лист	№ докум.	Подпись	Дата
Разраб.		Зубрин		03.81
Провер.		Тищук		03.81
Т.контр.		Тищук		03.81
Рук.		Бойко		03.81
Н.контр.		Григорив		03.81
Утв.		Войтковский		

ТД 138.01.05.000 СБ

Кронштейн сборочный чертеж

Лит.	Масса	Масштаб
	4,0	1:2

Лист	Листов 1

Гослесхоз СССР союзгипролесхоз Киевский филиал

Копировал Герман

Формат А3

ТД 138.01.05.051

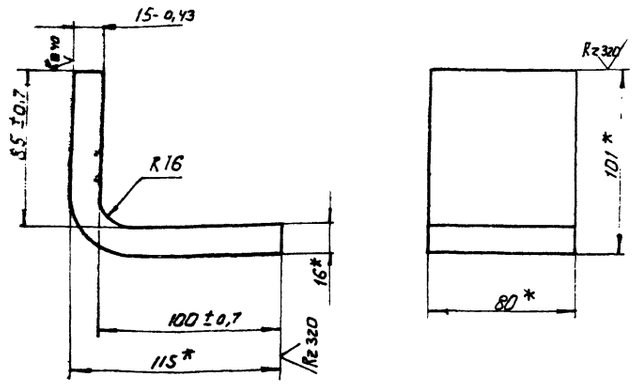

* Размер для справок

Изм.	Лист	№ докум.	Подпись	Дата
Разраб.		Зубрин		03.81
Провер.		Тищук		04.81
Т.контр.		Тищук		
Рук.		Бойко		03.81
Н.контр.		Григорив		03.81
Утв.				

ТД 138.01.05.051

Кронштейн

Лит.	Масса	Масштаб
	2,0	1:2
Лист	Листов 1	

Полоса 6-2 160×80 ГОСТ 103-76
Ст.3кп ГОСТ 6722-76

Гослесхоз СССР
Союзгипролесхоз

Копировал Герман Формат А4

Формат	Зона	Поз	Обозначение	Наименование	Кол.	Примечание
				Документация		
А3			ТД 138.01.06.000 СБ	Сборочный чертеж		
				Детали		
А4		1	ТД 138.01.06.061	Венец	1	
А4		2	ТД 138.01.06.062	Ступица	1	

Изм.	Лист	№ докум.	Подпись	Дата
Разраб.		Зубрин		03.81
Провер.		Тищук		03.81
Рук.		Бойко		03.81
Н.контр.		Григорив		03.81
Утв.				

ТД 138.01.06.000

Звездочка

Лит.	Лист	Листов
		1

Гослесхоз СССР
Союзгипролесхоз
Киевский филиал

Копировал Герман Формат А4

Подпись и дата | Взам. инв.№ | Инв.№ дубл. | Подпись и дата | Инв.№ подл.

ТД 138.01.06.000 СБ

Rz80 (√)

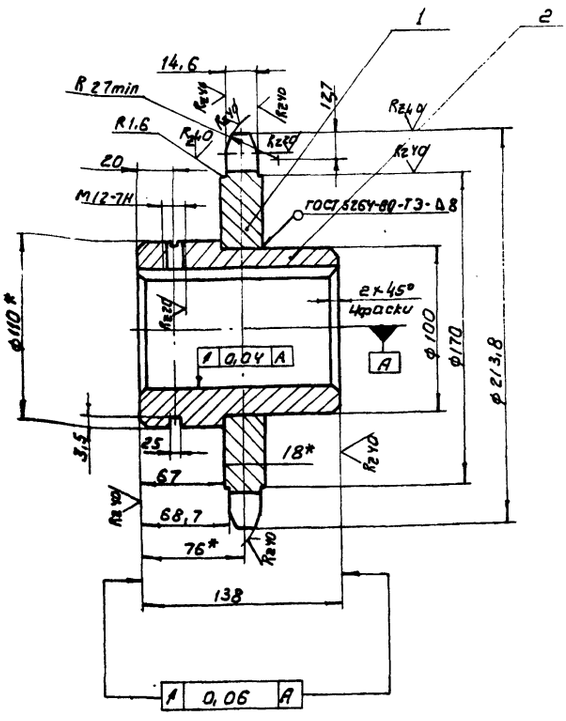

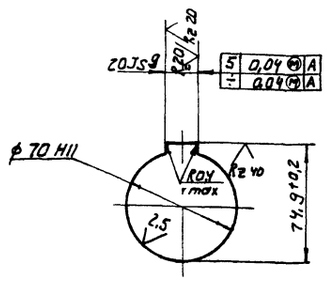

Число зубьев		Z	25
	Шаг	t	25,4
	Диаметр ролика	D	15,88
Профиль зуба по ГОСТ 591-69		–	со смещением
Класс точности по ГОСТ 591-69		–	3
Наибольшая хорда		Lx	186,15 – 0,6
Допуск на разность шагов		δt	0,25
Радиальное биение окружности впадин		Eo	0,63
Торцевое биение зубчатого венца		–	0,63
Диаметр делительной окружности			202,66
Сопрягаемая цепь	Ширина внутренней пластины	B	24,13
	Расстояние между внутренними плоскостями	Bвн	15,88

1. Венец h 2,5...3 HRC 40...50
2* Размеры для справок
3. Неуказанные предельные отклонения размеров; отверстий - H14; валов - h 14; остальных ± JT14/2
4. Масса неплавленного металла - 0,87кг.

8175/3 32

Изм.	Лист	№ докум.	Подпись	Дата
Разраб.		Зубрин		03.81
Провер.		Тищук		03.81
Т.контр.		Тищук		
Рук.		Бойко		03.81
Н.контр.		Григорив		03.81
Утв.		Задавысочка		

ТД 138.01.06.000 СБ

Звездочка
Сборочный чертеж

Лит.	Масса	Масштаб
	7,1	1:2
Лист	Листов 1	

Гослесхоз СССР
Союзгипролесхоз
Киевский филиал

Копировал Герман Формат А3

ТД 138.01.06.061

Rz80

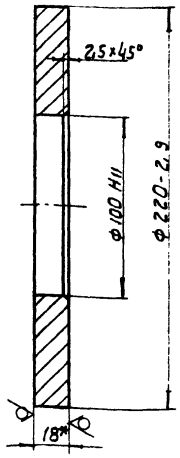

* Размер для справок

Изм.	Лист	№ докум.	Подпись	Дата
Разраб.		Зубрин		05.81
Провер.		Гищук		11-81
Т. контр.		Гищук		
Рук.		Бойко		
Н. контр.		Григорив		
Утв.				

ТД 138.01.06.061

Венец

Лит.	Масса	Масштаб
	2,5	1:2
Лист	Листов 1	

Лист Б-ПН-18 ГОСТ 19903-74
45 ГОСТ 1050-74

Гослесхоз СССР
Союзгипролесхоз
Киевский филиал

Копировал Герман Формат А4

ТД 138.01.06.062

Rz80

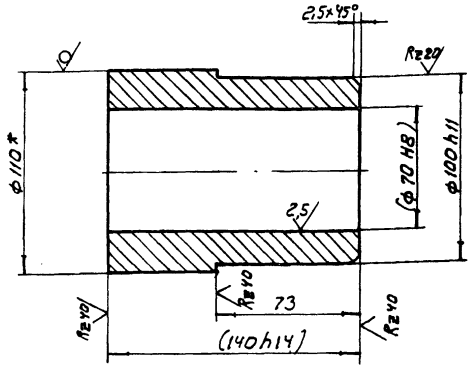

1. Размеры в скобках - после сборки
2* Размер для справок

Изм.	Лист	№ докум.	Подпись	Дата
Разраб.		Зубрин		05.81
Провер.		Гищук		11-81
Т. контр.		Гищук		
Рук.		Бойко		
Н. контр.		Григорив		
Утв.				

ТД 138.01.06.062

Ступица

Лит.	Масса	Масштаб
	4,5	1:2
Лист	Листов 1	

Круг 110 ГОСТ 2590-71
45 ГОСТ 1050-74

Гослесхоз СССР
Союзгипролесхоз
Киевский филиал

Копировал Формат А4

ТД 137.00.00.001

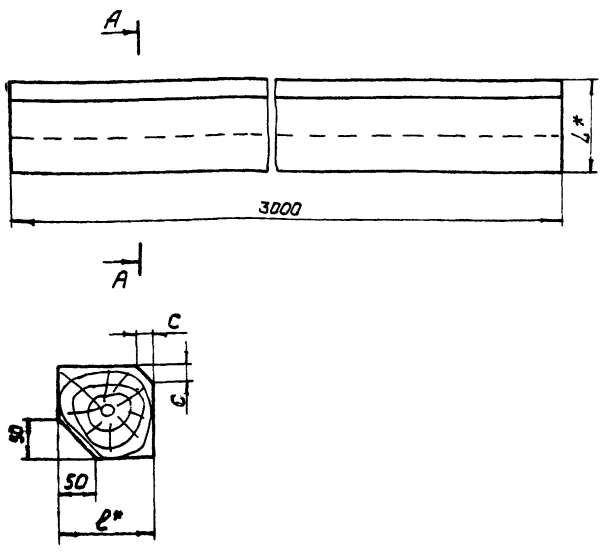

№ п/п	Обозначение	Ст 7116	ℓ*	L*	Масса, кг
1	ТД 137.00.00.001	20	100	100	0,027
2	-01	50	150	100	0,04

* Размеры для справок

Изм.	Лист	№ докум.	Подп.	Дата
Разраб.		Григорив		
Провер.		Зубрин		05.81
Т. контр.		Гищук		11-81
Руков.		Бойко		
Н. контр.		Зубрин		05.81
Утв.				

ТД 137.00.00.001

Направляющая

Литера	Масса	Масштаб
	см. табл.	—
Лист	Листов 1	

Брус ГОСТ 8486-66

Гослесхоз СССР
Союзгипролесхоз
Киевский филиал

Копировал Герман Формат А4

8175/3

Формат	Зона	Поз.	Обозначение	Наименование	Кол.	Примечание
				Документация		
А3			ТД 138.01.07.000СБ	Сборочный чертеж		
				Детали		
БЧ		1	ТД 138.01.07.071	Платик	1	0,1 кг
				Лист Б-ПН-4 ГОСТ 19903-74 - 3 - Ст.3 кп		
				ГОСТ 14637-79 6,0 h16 Б,0 h16	1	
БЧ		2	ТД 138.01.07.072	Кронштейн	1	2,3 кг
				Полоса Б2 16х80		
				ГОСТ 103-76 Ст.3 пс		
				ГОСТ 8422-76 ℓ=235 h16		

33

Изм.	Лист	№ докум.	Подпись	Дата
Разраб.		Зубрин		05.81
Провер.		Гищук		11-81
Рук.		Бойко		
Н. контр.		Григорив		
Утв.				

ТД 138.01.07.000

Кронштейн

Лит.	Масса	Масштаб
		1

Гослесхоз СССР
Союзгипролесхоз
Киевский филиал

Копировал Герман Формат А4

Инв. № подл. | Подпись и дата | Взам. инв. № | Инв. № дубл. | Подпись и дата

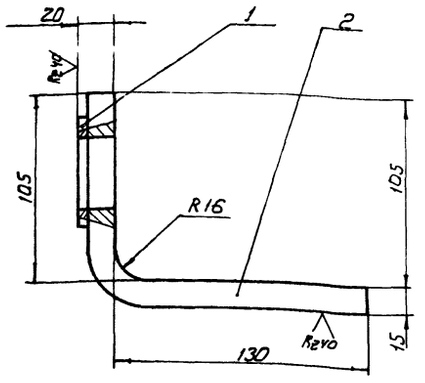

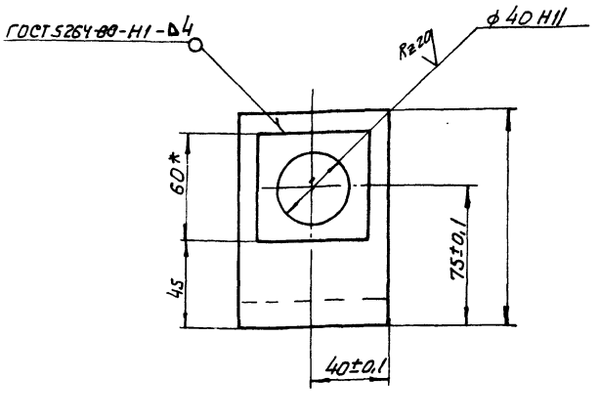

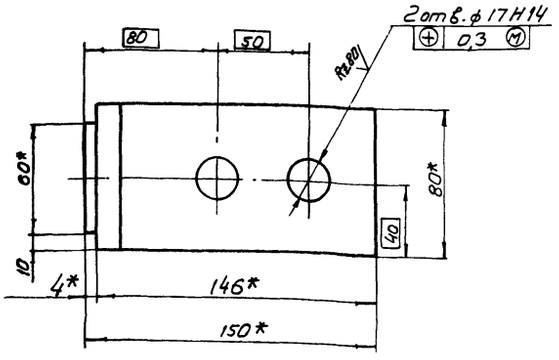

1.*. Размеры для справок
2. Неуказанные предельные отклонения размеров: отверстий $H16$; валов - $h16$; остальных $\pm \frac{IT16}{2}$

					ТД 138.01.07.000 СБ		
Изм.	Лист	№ докум.	Подпись	Дата	Кронштейн сборочный чертеж	Лит.	Масса / Масштаб
Разраб.		Зубрин		03.81			2,4 / 1:2
Провер.		Гищук		03.81		Лист	Листов 1
Т. контр.		Гищук				Гослесхоз СССР Союзгипролесхоз Киевский филиал	
Рук.		Байко		03.81			
Н. контр.		Григорив		03.81			
Утв.		Вдовиченко					

Копировал Герман Формат А3

Формат	Зона	Поз.	Обозначение	Наименование	Кол.	Примечание
				Документация		
*			ТД 138.02.00.000 СБ	Сборочный чертеж		*) А2 ф А3 ф
				Детали		
БЧ		1	ТД 138.02.00.001	Уголок	2	34,8 кг
				Угольник Б-50х50х5		
				ГОСТ 8509-72 Ст.3		
				ГОСТ 535-79 ℓ=9250 h16		
БЧ		2	ТД 138.02.00.002	Кронштейн	14	1,6 кг
				Угольник Б-50х50х5		
				ГОСТ 8509-72, Ст.3		
				ГОСТ 535-79 ℓ=420 h16		
Зч		3	ТД 138.02.00.003	Стойка	4	2,7 кг
				Угольник Б-50х50х5		
				ГОСТ 8509-72 Ст.3		
				ГОСТ 535-79 ℓ=720 h16		
Зч		4	ТД 138.02.00.004	Стойка	4	3,1 кг.
				Угольник Б-50х50х5		
				ГОСТ 8509-72 Ст.3		
				ГОСТ 535-79 ℓ=820 h16		

					ТД 138.02.00.000		
Изм.	Лист	№ докум.	Подпись	Дата	Секция наклонная I	Лит.	Лист. / Листов
Разраб.		Зубрин		03.81			1 / 2
Провер.		Гищук		03.81		Гослесхоз СССР Союзгипролесхоз Киевский филиал	
Рук.		Байко		03.81			
Н.контр.		Григорив		03.81			

Формат А4

8175/3

Инв. № подл. | Подпись и дата | Взам. инв. № | Инв. № дубл. | Подпись и дата

Формат	Зона	Поз.	Обозначение	Наименование		Примечание
БЧ		5	ТД 138.02.00.005	Стойка	4	3,5 кг
				Уголок Б-50х50х5		
				ГОСТ 8509-72 Ст.3		
				ГОСТ 535-79 ℓ=920 h16		
БЧ		6	ТД 138.02.00.006	Поперечина	7	2,9 кг
				Уголок Б 50х50х5		
				ГОСТ 8509-72 Ст.3		
				ГОСТ 535-79 ℓ=780 h16		
БЧ		7	ТД 138.02.00.007	Уголок	6	0,8 кг
				Уголок Б 63х63х5		
				ГОСТ 8509-72 Ст.3		
				ГОСТ 535-79 ℓ=180 h16		
БЧ		8	ТД 138.02.00.008	Поперечина	3	3,1 кг
				Уголок Б-63х63х5		
				ГОСТ 8509-72 Ст.3		
				ГОСТ 535-79 ℓ=740 h16		

					ТД 138.02.00.000		Лист 2
Изм.	Лист	№ докум.	Подпись	Дата			

Копировал Формат А4

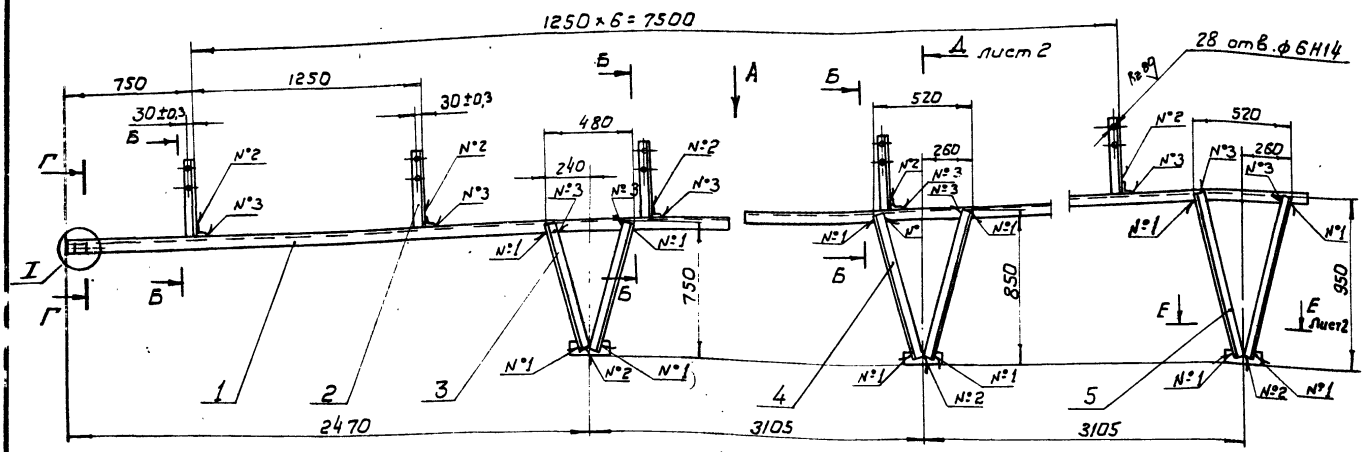

Вид А

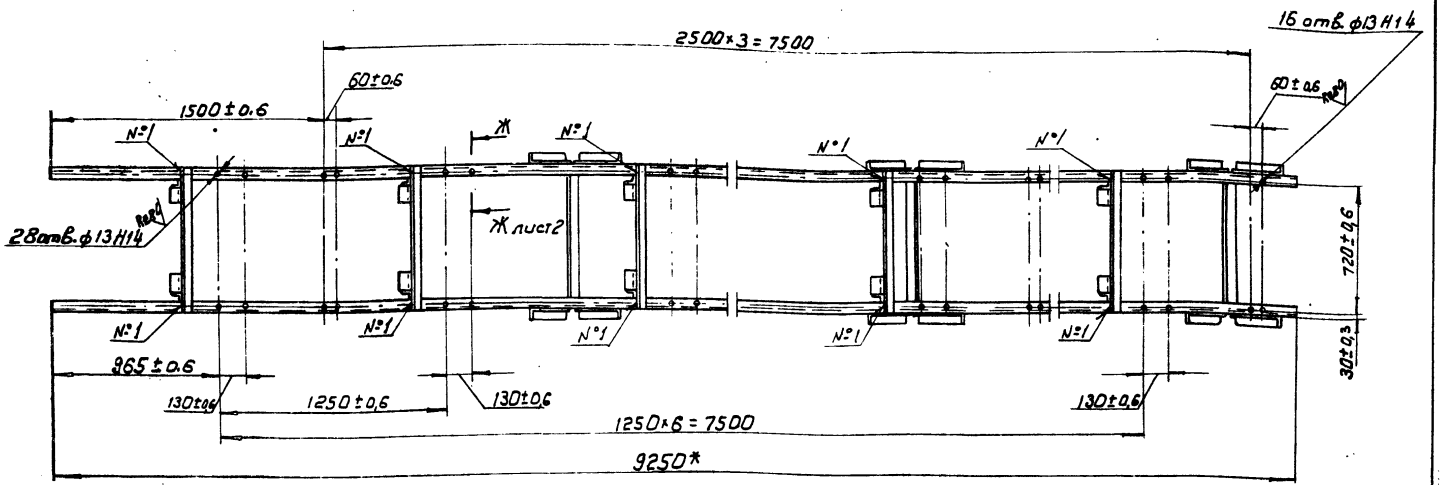

Б-Б
М 1:10

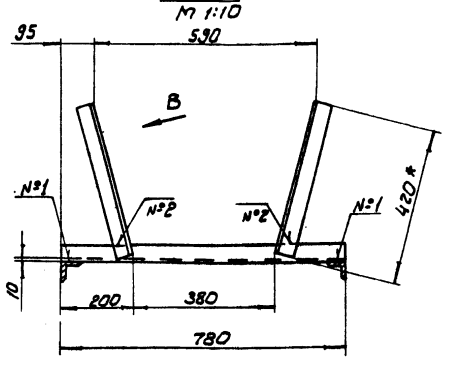

Вид В
М1:2

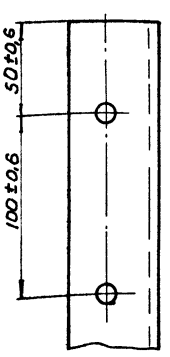

I
М1:2

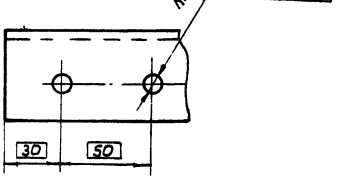

Г-Г
М1:5

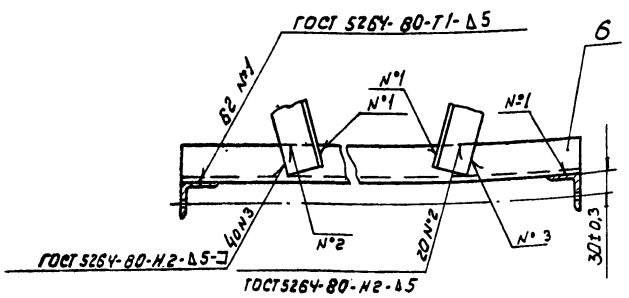

1. * Размеры для справок
2. Неуказанные предельные отклонения размеров: отверстий - Н16; валов - h16; остальных $\pm \frac{JT16}{2}$
3. Масса наплавленного металла - 0,16кг.

35

				ТД 138.02.00.000 СБ		
Изм.	Лист	№ докум.	Подпись	Дата	Секция наклонная Сборочный чертеж	Лит.	Масса	Масштаб
Разраб.		Зубрин		03.84			164	1:20
Провер.		Тищук		03.84		Лист 1	Листов 2	
Т. контр.		Тищук		03.84		Госпесхоз СССР Союзгипролесхоз Киевский филиал		
Рук.		Бойко		03.84				
Н. контр.		Григорив		03.84				
Утв.		Забавичев						

Копировал Герман

Формат А2

8175/3

Д-Д лист 1
М 1:10

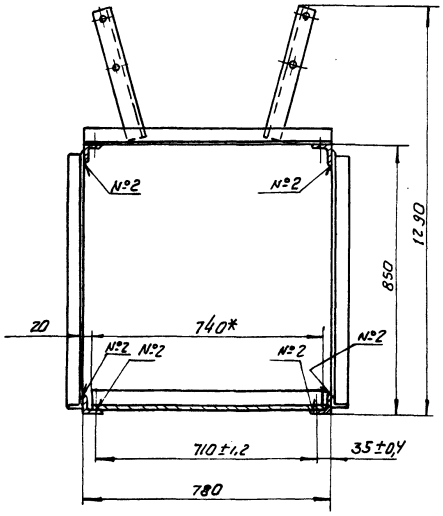

Е-Е лист 1
М 1:10

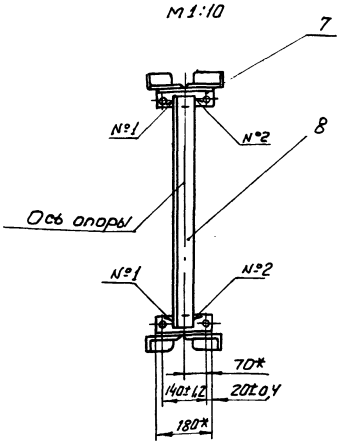

Ж-Ж лист 1
М 1:1

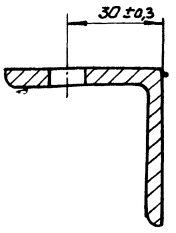

Изм.	Лист	№ док.	Подпись	Дата	ТД 138.02.00.000 СБ	Лист 2

Копировал Гермон Формат А3

Формат	Зона	Поз.	Обозначение	Наименование	Кол.	Примечание
				Документация		
			ТД 138.03.00.000 СБ	Сборочный чертеж		*) А2ф А3ф
				Детали		
БЧ		1	ТД 138.03.00.001	Стойка	2	0,82кг
				Угольник Б-50х50х5		
				ГОСТ 8509-72 Ст.3		
				ГОСТ 535-79 ℓ=220 h16		
БЧ		2	ТД 138.03.00.002	Уголок	2	39,35кг
				Угольник Б-50х50х5		
				ГОСТ 8509-72 Ст.3		
				ГОСТ 535-79 ℓ=1044 h16		
		3	ТД 138.03.00.003	Кронштейн	14	1,58кг
				Угольник Б-50х50х5		
				ГОСТ 8509-72 Ст.3		
				ГОСТ 535-79 ℓ=420 h16		
БЧ		4	ТД 138.03.00.004	Стойка	2	1,2кг
				Угольник 5-50х50х5		
				ГОСТ 8509-72 Ст.3		
				ГОСТ 535-79 ℓ=320 h16		

Изм.	№ докум.	Подпись	Дата	ТД 138.03.00.000	Лит.	Лист	Листов
Нач. отд.	Зубрин		03.81	Секция накопительная №2		1	2
Н.контр.	Гришук		03.81		Гослесхоз СССР Союзгипролесхоз Киевский филиал		
Рук.	Бройко		03.81				
Н.лаб.	Гаприндашвили		03.81				
Утв.							

Копировал Гермон Формат А4

8175/3

Инв.№ подл. | Подпись и дата | Взам. инв.№ | Инв.№ дубл. | Подп. и дата

Формат	Зона	Поз.	Обозначение	Наименование	Кол.	Примечание
БЧ		5	ТД 138.03.00.005	Стойка	4	1,73кг
				Угольник Б-50х50х5		
				ГОСТ 8509-72 Ст.3		
				ГОСТ 535-79 ℓ=460 h16		
БЧ		6	ТД 138.03.00.006	Стойка	4	2,15кг
				Угольник Б-50х50х5		
				ГОСТ 8509-72 Ст.3		
				ГОСТ 535-79 ℓ=570 h16		
БЧ		7	ТД 138.03.00.007	Поперечина	7	2,94кг
				Угольник Б-50х50х5		
				ГОСТ 8509-72 Ст.3		
				ГОСТ 535-79 ℓ=780		
БЧ		8	ТД 138.03.00.008	Уголок	8	0,75кг
				Угольник Б-63х63х5		
				ГОСТ 8509-72 Ст.3		
				ГОСТ 535-79 ℓ=180 h16		
БЧ		9	ТД 138.03.00.009	Поперечина	4	3,12кг
				Угольник Б-63х63х5		
				ГОСТ 8509-72 Ст.3		
				ГОСТ 535-79 ℓ=740 h16		

Изм.	Лист	№ докум.	Подп.	Дата	ТД 138.03.00.000	Лист 2

Копировал Гермон Формат А4

ТД138.03.00.000 СБ

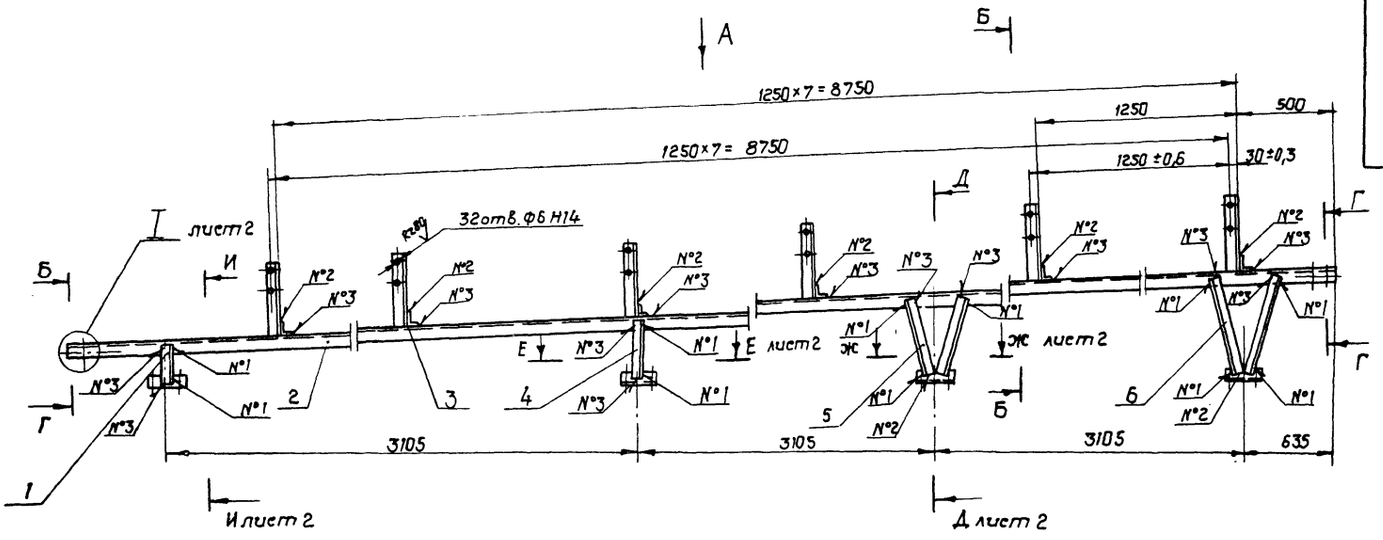

Вид А

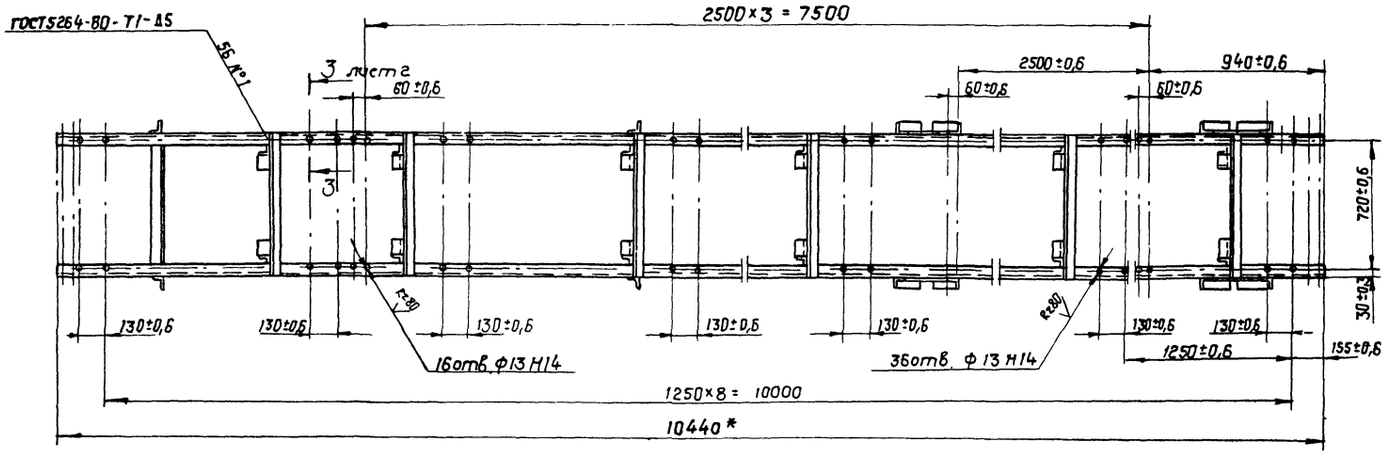

Б-Б
М 1:10

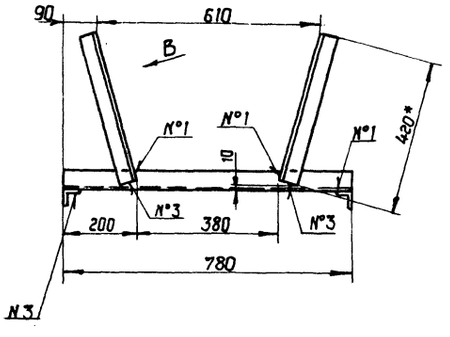

Вид В
М 1:2

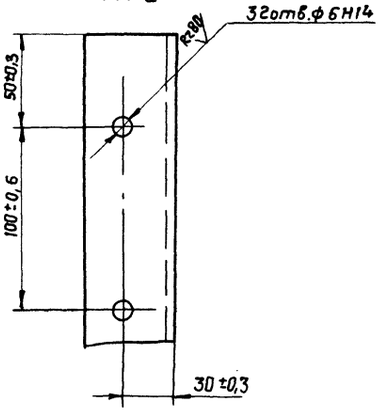

Г-Г
М 1:5

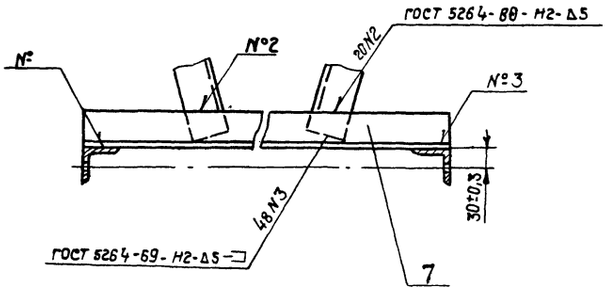

1. * Размеры для справок.
2. Неуказанные предельные отклонения размеров: отверстий - Н16; валов - Н16; остальных ± $\frac{IT16}{2}$
3. Масса наплавленного металла - 0,16 кг.

37
8175/3

					ТД138.03.00.000 СБ			
Изм	Лист	№докум.	Подп.	Дата	Секция наклонная №2 Сборочный чертеж	Лит.	Масса	Масштаб
Разраб.		Зубрин		03.81			160	1:20
Провер.		Тищук				Лист 1	Листов 2	
Т.контр.		Тищук				ГОСЛЕСХОЗ СССР СОЮЗГИПРОЛЕСХОЗ Киевский филиал		
Рук.		Бойко						
Н.контр.		Григорив		03-81				
Утв.		Задависвечкий						

Копировал Краснова

Формат А2

ТД 138.03.00.000 СБ

Ж-Ж лист 1
М 1:10

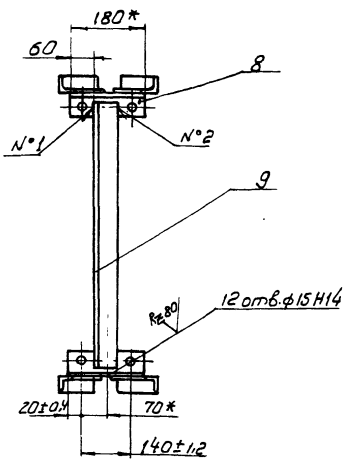

Е-Е лист 1
М 1:10

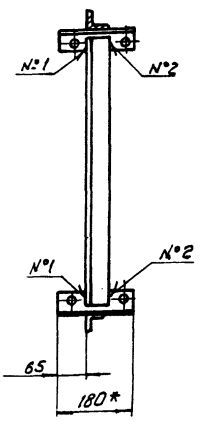

Д-Д лист 1
М 1:10

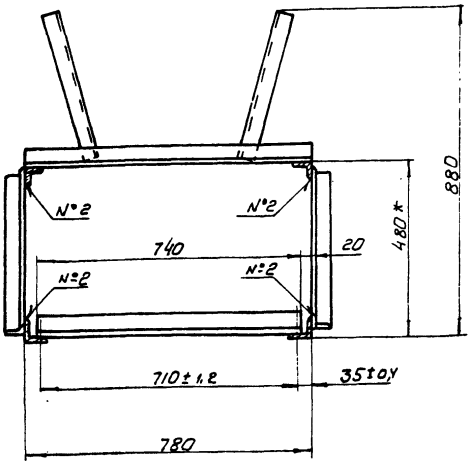

И-И лист 1
М 1:10

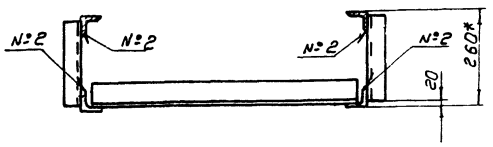

I лист 2
М 1:2

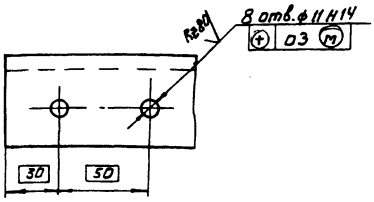

3-3 повернута лист 1
М 1:1

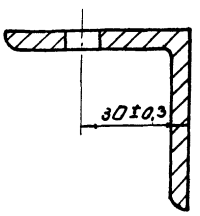

Изм.	Лист	№ докум.	Подп.	Дата	ТД 138.03.00.000 СБ	Лист 2

Копировал Формат А3

Формат	Зона	Поз.	Обозначение	Наименование	Кол.	Примечание
				Документация		
*			ТД 138.04.00.000 СБ	Сборочный чертеж		*) А2ф А3ф
				Детали		
БЧ		1	ТД 138.04.00.001	Уголок	2	34,2кг
				Угольник Б-50х50х5 ГОСТ 8509-72, Ст.3 ГОСТ 535-79		
				ℓ = 3080 h16		
БЧ		2	ТД 138.04.00.002	Стойка	2	4,34кг
				Угольник Б-50х50х5 ГОСТ 8509-72 Ст.3 ГОСТ 535-79		
				ℓ = 1150 h16		
БЧ		3	ТД 138.04.00.003	Уголок	2	4,83кг
				Угольник Б-50х50х5 ГОСТ 8509-72 Ст.3 ГОСТ 535-79		
				ℓ = 1280 h16		
БЧ		4	ТД 138.04.00.004	Кронштейн	18	1,6кг
				Угольник Б 50х50х5 ГОСТ 8509-72		
				Ст.3 ГОСТ 535-79 ℓ = 420 h16		
БЧ		5	ТД 138.04.00.005	Уголок	2	4,98кг
				Угольник Б 50х50х5 ГОСТ 8509-72		
				Ст.3 ГОСТ 535-79 ℓ = 540 h16		

Разраб.	Зубрин		03.81
Провер.	Гинчук		
Рук.	Бойко		03.81
Н. контр.	Григорив		03.81
Утв.			

ТД 138.04.00.000

Секция наклонная N3

Лит.	Лист	Листов
	1	2

Госпесхоз СССР Союзгипролесхоз Киевский филиал

Формат А4

8175/3

Инв. № подл. | Подпись и дата | Взам. инв. № | Инв. № дубл. | Подпись и дата

Формат	Зона	Поз.	Обозначение	Наименование	Кол.	Примечание
БЧ		6	ТД 138.04.00.006	Стойка	2	6,97кг
				Уголь ник Б 50х50х5 ГОСТ 8509-72 Ст.3 ГОСТ 535-79		
				ℓ = 1850 h16		
БЧ		7	ТД 138.04.00.007	Стойка	2	7,72кг
				Угольник Б 50х50х5 ГОСТ 8509-72 Ст3 ГОСТ 535-79		
				ℓ = 2050 h16		
БЧ		8	ТД 138.04.00.008	Стойка	2	1,96кг
				Угольник Б-50х50х5 ГОСТ 8509-72 Ст.3 ГОСТ 535-79		
				ℓ = 520 h16		
БЧ		9	ТД 138.04.00.009	Поперечина	8	2,9кг
				Уголь ник Б-50х50х5 ГОСТ 8509-72 Ст.3 ГОСТ 535-79 ℓ = 780 h16		
БЧ		10	ТД 138.04.00.011	Поперечина	3	3,3кг
				Угольник Б-50х50х5 ГОСТ 8509-72 Ст3 ГОСТ 535-79		
				ℓ = 880 h16		
БЧ		11	ТД 138.04.00.012	Угольник	6	0,86кг
				Угольник Б-63х63х5 ГОСТ 8509-72 Ст.3 ГОСТ 535-79		
				ℓ = 180 h16		
БЧ		12	ТД 138.04.00.013	Поперечина	3	3,56кг
				Угольник Б-63х63х5 ГОСТ 8509-72 Ст.3 ГОСТ 535-79 ℓ = 740 h16		

Изм.	Лист	№ докум.	Подпись	Дата	ТД 138.04.00.000	Лист 2

Копировал Формат А4

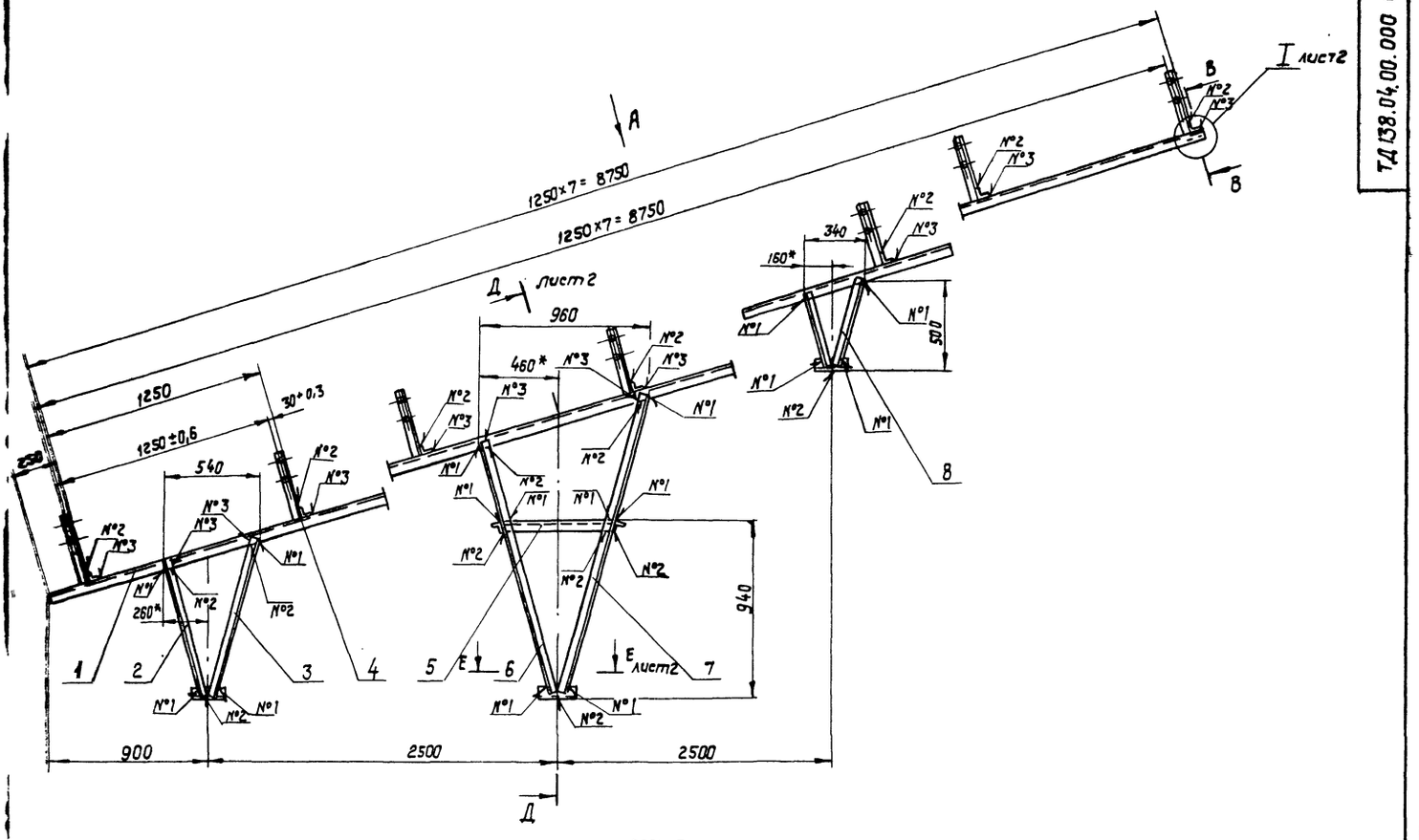

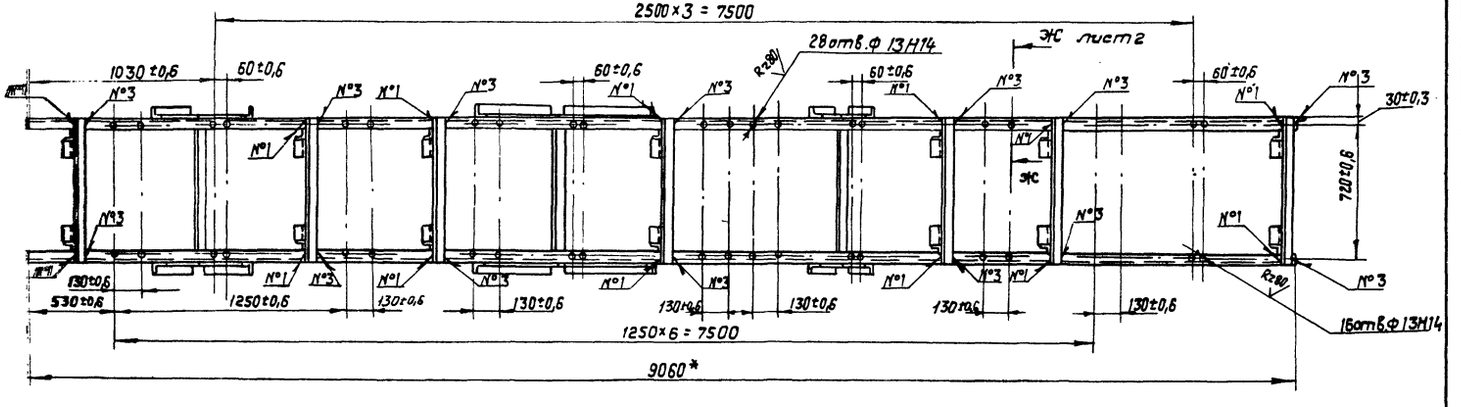

Б-Б
М1:10

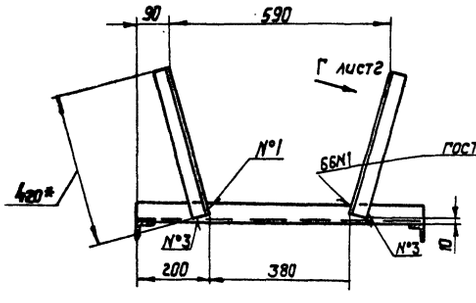

В-В
М1:5

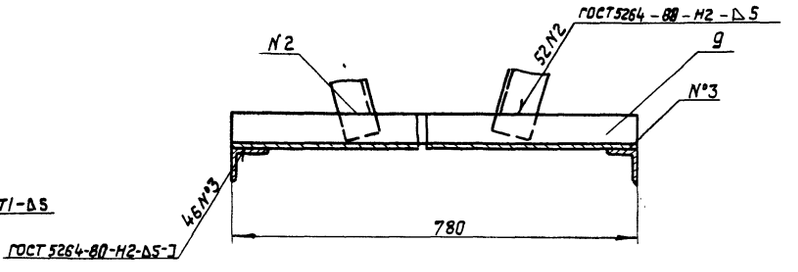

1. Размеры для справок.
2. Неуказанные предельные отклонения размеров: отверстий - Н16, валов - h16, остальных $\pm \frac{IT16}{2}$
3. Масса наплавленного металла - 0,195 кг.

8175/3 39

					ТД138.04.00.000 СБ				
Изм.	Лист	№ докум.	Подп.	Дата	Секция наклонная №3. Сборочный чертеж.	Лит.	Масса	Масштаб	
Разраб.		Зубрин		03.84			195	1:20	
Провер.		Тищук		03.84		Лист 1	Листов 2		
Т. контр.		Тищук		03.84					
Рук.		Байко		03.84		Гослесхоз СССР Союзгипролесхоз Киевский филиал			
Н. контр.		Пыгорив		03.84					
Утв.		Задорожная		03.84					

Копировал Краснова

Формат А2

ТД 138.04.00000СБ

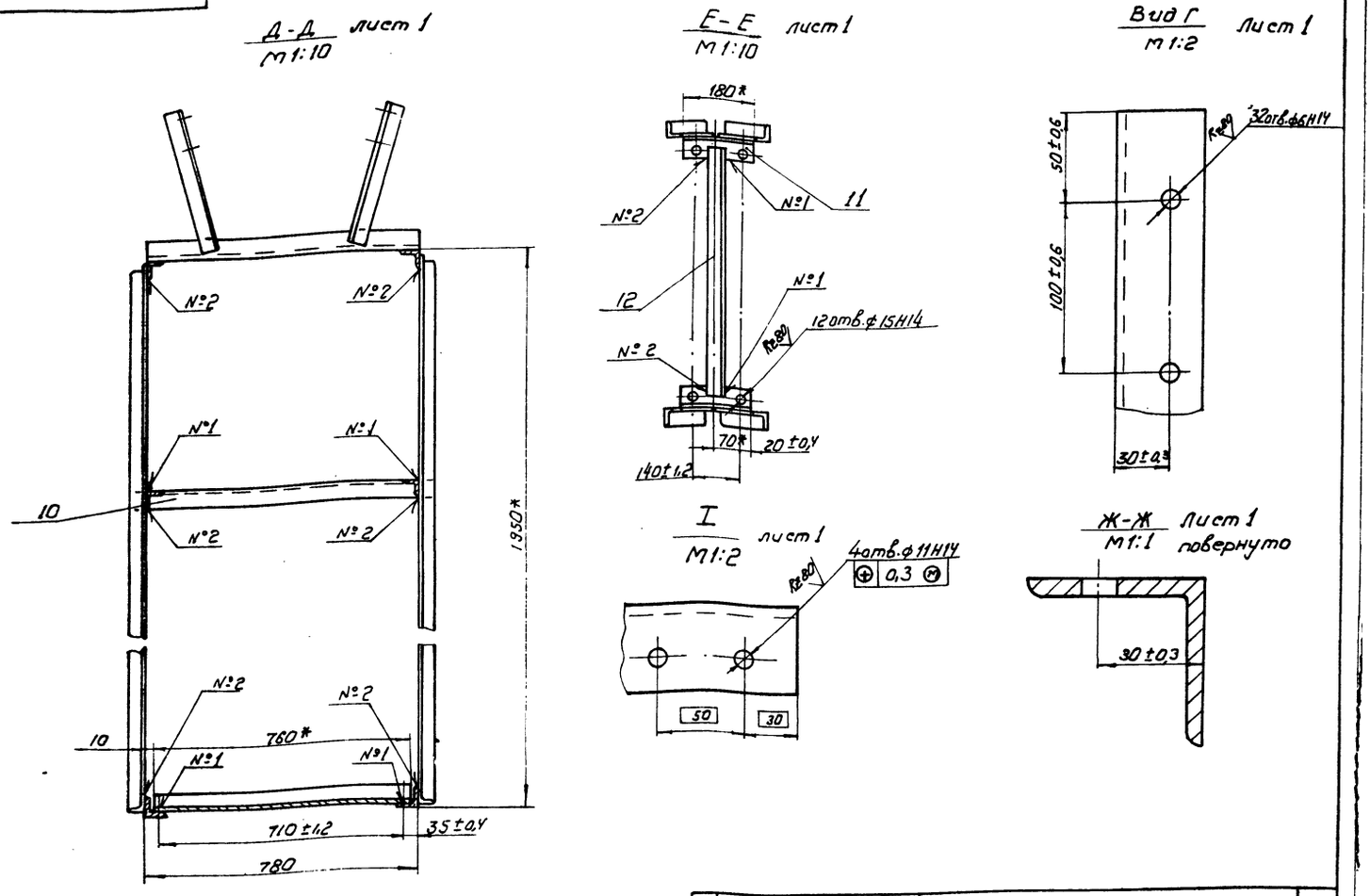

Изм	Лист	№ докум.	Подпись	Дата	ТД 138.04.00.000 СБ	Лист 2

Копировал Герман — Формат А3

Формат	Зона	Поз.	Обозначение	Наименование	Кол.	Примечание
				Документация		
А3			ТД 138.05.00.000 СБ	Сборочный чертеж		
				Сборочные единицы		
А4		1	ТД 138.05.01.000	Рама	1	
				Стандартные изделия		
		4		Болт М 16×35.58 ГОСТ 7798-70	12	
		5		Гайка М 16-5 ГОСТ 5915-70	12	
		6		Шайба 16-65Г ГОСТ 6402-70	12	
		7		Шайба 16-02 ГОСТ 11371-78	12	

Изм	Лист	№ докум.	Подпись	Дата	ТД 138.05.00.000		
Разраб.		Зубрин		03.81	Устройство поворотное	Лит.	Лист 1 / Листов 2
Провер.		Тищук		03.81		Гослесхоз СССР союзгипролесхоз Киевский филиал	
Рук.		Бойко		03.81			
Н. контр.		Григорьев		03.81			
Утв.							

Копировал Герман — Формат А4

8175/3

Формат	Зона	Поз.	Обозначение	Наименование	Кол.	Примечание
				Покупные изделия		
		10		Барабан 5025-50 ГОСТ 22644-77	1	
		11		Барабан 5032-50 ГОСТ 22644-77	2	

Инв. № подл. | Подпись и дата | Взам. инв. № | Инв. № дубл. | Подпись и дата

40

Изм	Лист	№ докум.	Подпись	Дата	ТД 138.05.00.000	Лист 2

Копировал Герман — Формат А4

ТД 138.05.00.000СБ

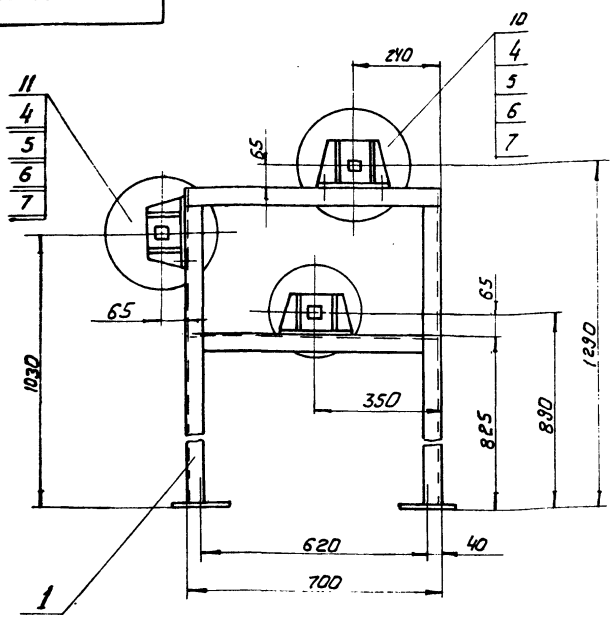

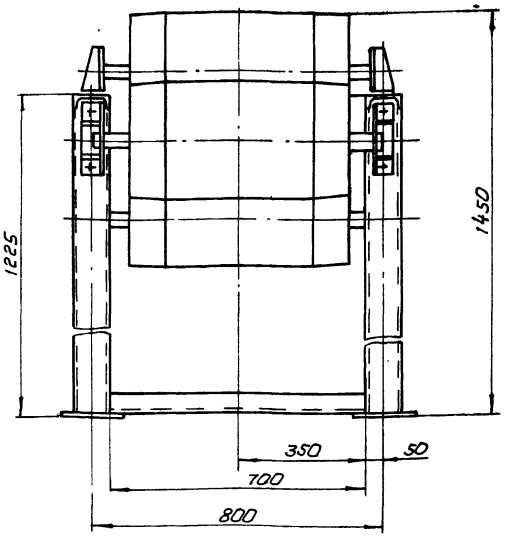

Размеры для справок

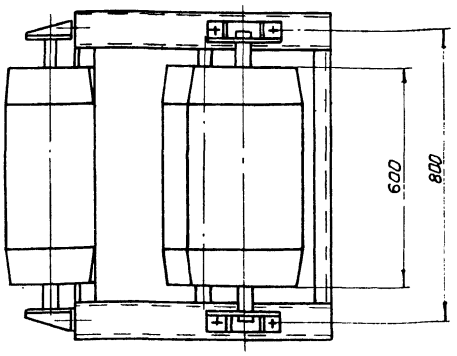

					ТД 138.05.00.000 СБ			
Изм	Лист	№ докум.	Подпись	Дата	Устройство поворотное Сборочный чертеж	Лит.	Масса	Масштаб
Разраб		Зубрин		03.81			285	1:1
Провер		Тищук		03.81		Лист 1	Листов	
Т. констр		Тищук		03.81		Гослесхоз СССР союзгипролесхоз Киевский филиал		
Рук.		Бойко		03.81				
Н. контр.		Григорив		03.81				
Утв.		Задавиевич						

Копировал Герман Формат А3

Формат	Зона	Поз.	Обозначение	Наименование	Кол.	Примечание
				Документация		
А2			ТД 138.05.01.000 СБ	Сборочный чертеж		
				Детали		
БЧ		1	ТД 138.05.01.001	Швеллер	6	6 кг
				Швеллер 10		
				ГОСТ 8240-72		
				Ст.3 ГОСТ 535-79		
				ℓ=700 h 16		
БЧ		2	ТД 138.05.01.002	Поперечина	1	2,4 кг
				Угольник Б-50×50×5		
				ГОСТ 8509-72		
				Ст.3 ГОСТ 535-79		
				ℓ=700 h 16		
БЧ		3	ТД 138.05.01.003	Платик	6	0,6 кг
				Лист Б-ПН-5		
				ГОСТ 19903-74		
				3-Ст.3кп ГОСТ 14637-79		
				68h 16×210 h 16		
А4		4	ТД 138.01.01.011-01	Поперечина	4	

					ТД 138.05.01.000			
Изм	Лист	№ докум.	Подпись	Дата	Рама	Лит.	Лист	Листов
Разраб		Зубрин		03.81			1	2
Провер		Тищук		03.81		Гослесхоз СССР союзгипролесхоз Киевский филиал		
Рук.		Бойко		03.81				
Н. контр.		Григорив		03.81				
Утв.								

Копировал Герман Формат А4

8175/3

Формат	Зона	Поз.	Обозначение	Наименование		Примечание
А4		5	ТД 138.01.01.012	Стойка	4	
А4		6	ТД 138.01.01.023-01	Пята	4	

Подпись и дата | Инв. № подл. | Взам. инв. № | Инв. № дубл. | Подпись и дата

41

Изм	Лист	№ докум.	Подпись	Дата	ТД 138.05.01.000	Лист	2

Копировал Герман Формат А4

ТД 138.05.01.000СБ

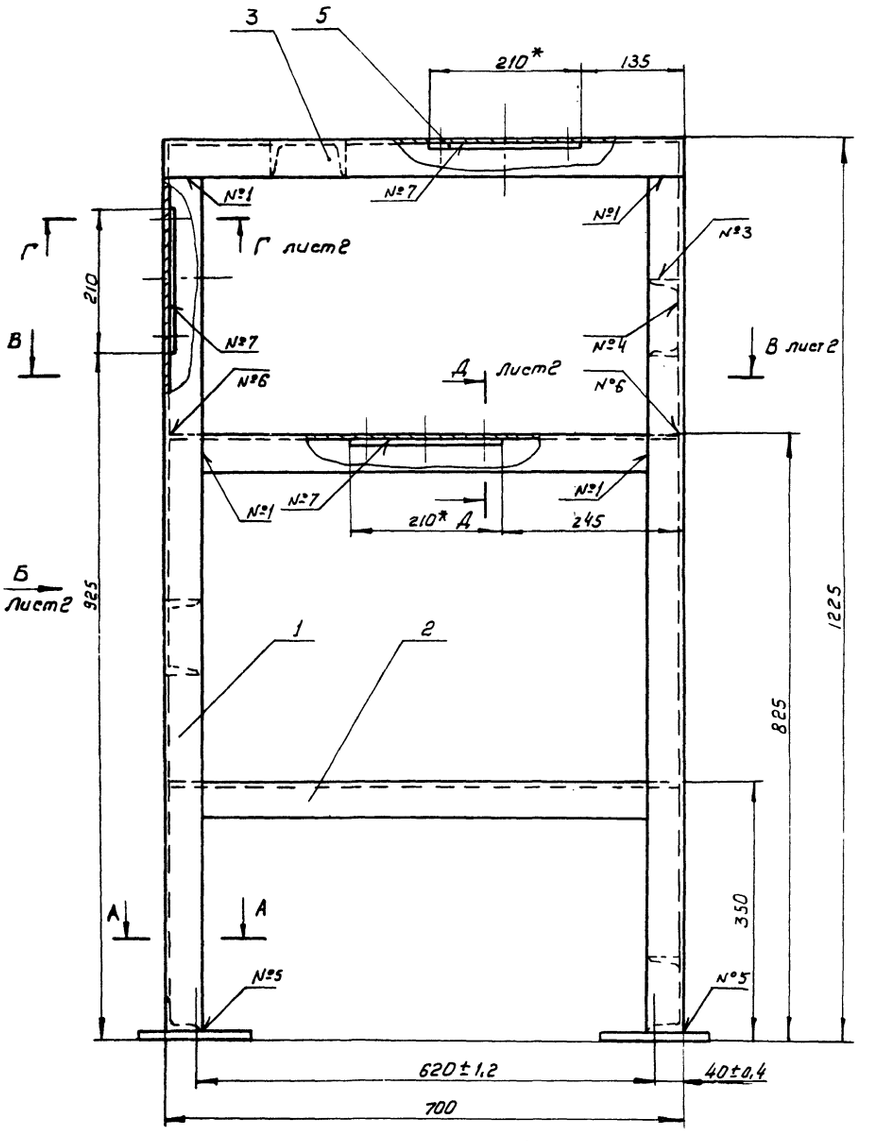

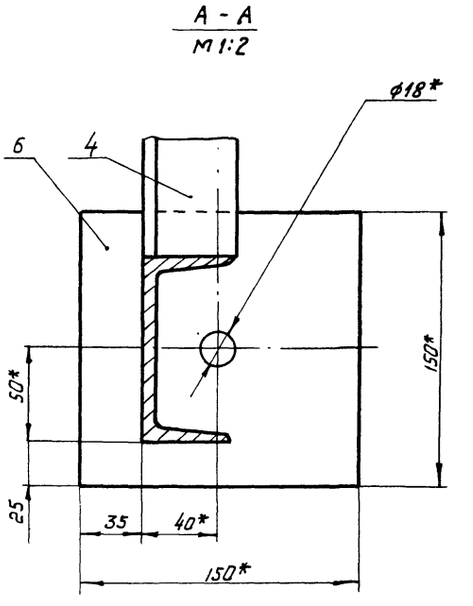

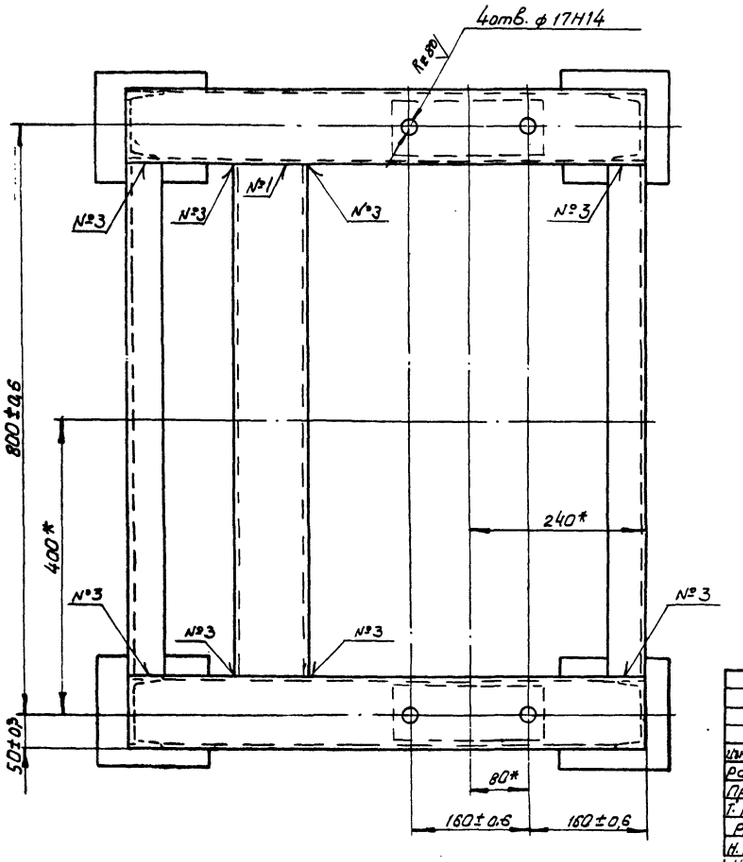

Номер шва	Обозначение шва	Требования по шву	Кол. швов
1	С2		24
2	У3-Δ4-J		4
3	Т1-Δ4		16
4	Т1-Δ4-J		10
5	Т1-Δ4	по замкнутой линии	4
6	Т3-Δ4		8
7	Н2-Δ4	по замкнутой линии	6

1. Сварные швы по гост 5264-80
2.* Размеры для справок
3. Неуказанные предельные отклонения размеров: отверстий - Н16; валов - h16; остальных ± $\frac{IT16}{2}$
4. Масса наплавленного металла - 0,095кг

42

8175/3

Изм	Лист	№ докум.	Подпись	Дата
Разраб.		Зубрин		03.81
Провер.		Тищук		
Т. контр.		Тищук		03.81
Рук.		Бойко		03.81
Н. контр.		Григорив		03.81
Утв.		Задавиевский		

ТД 138.05.01.000 СБ

РАМА

Сборочный чертеж

Лит.	Масса	Масшт.
	110	1:5

Лист 1 Листов 2

Гослесхоз СССР
Союзгипролесхоз
Киевский филиал

Копировал Герман

Формат А2

Вид Б лист 1
М 1:5

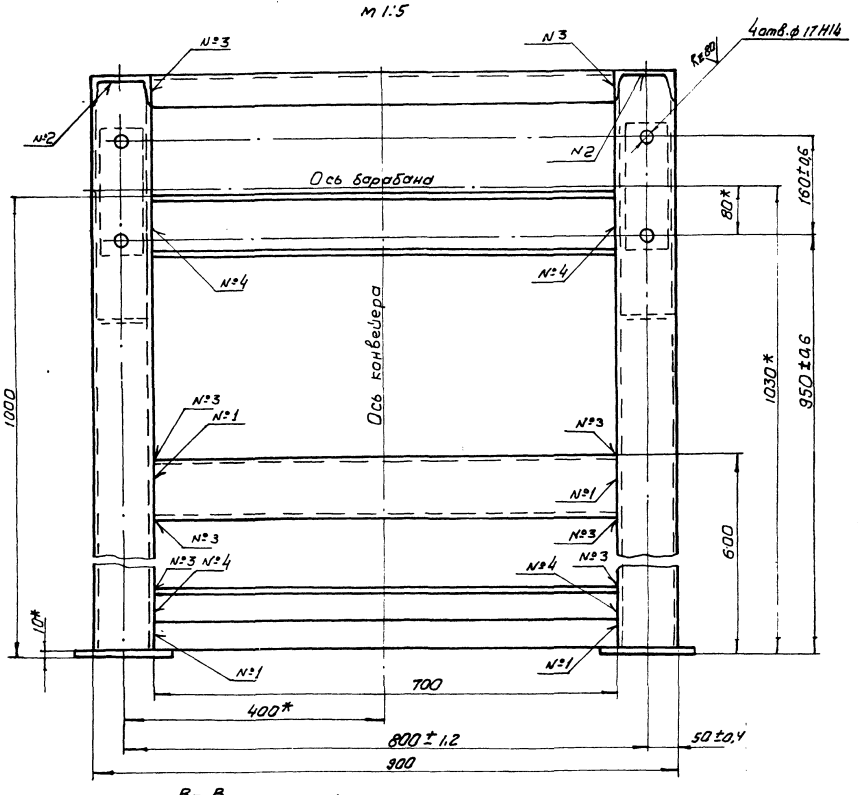

В-В
М 1:5 лист 1

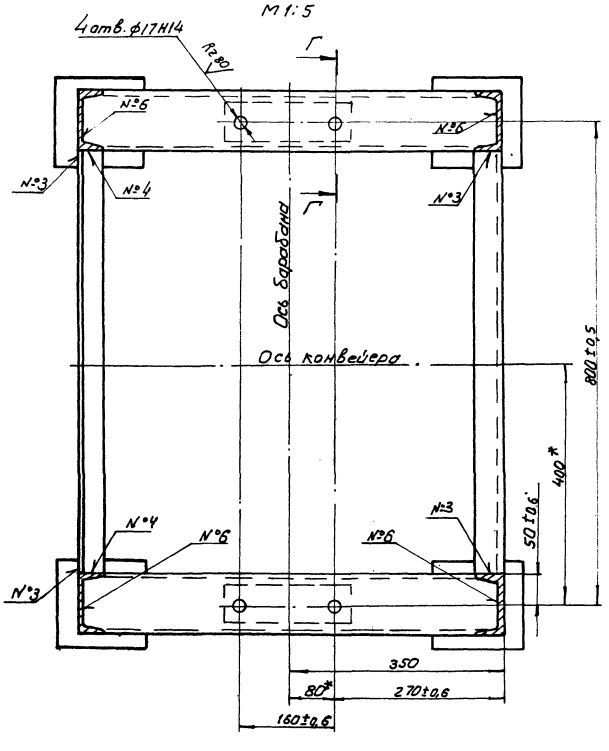

Г-Г
М 1:2 лист 1

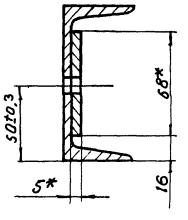

Д-Д
М 1:2 лист 1

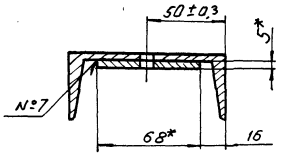

ТД 138.06.00.000 СБ

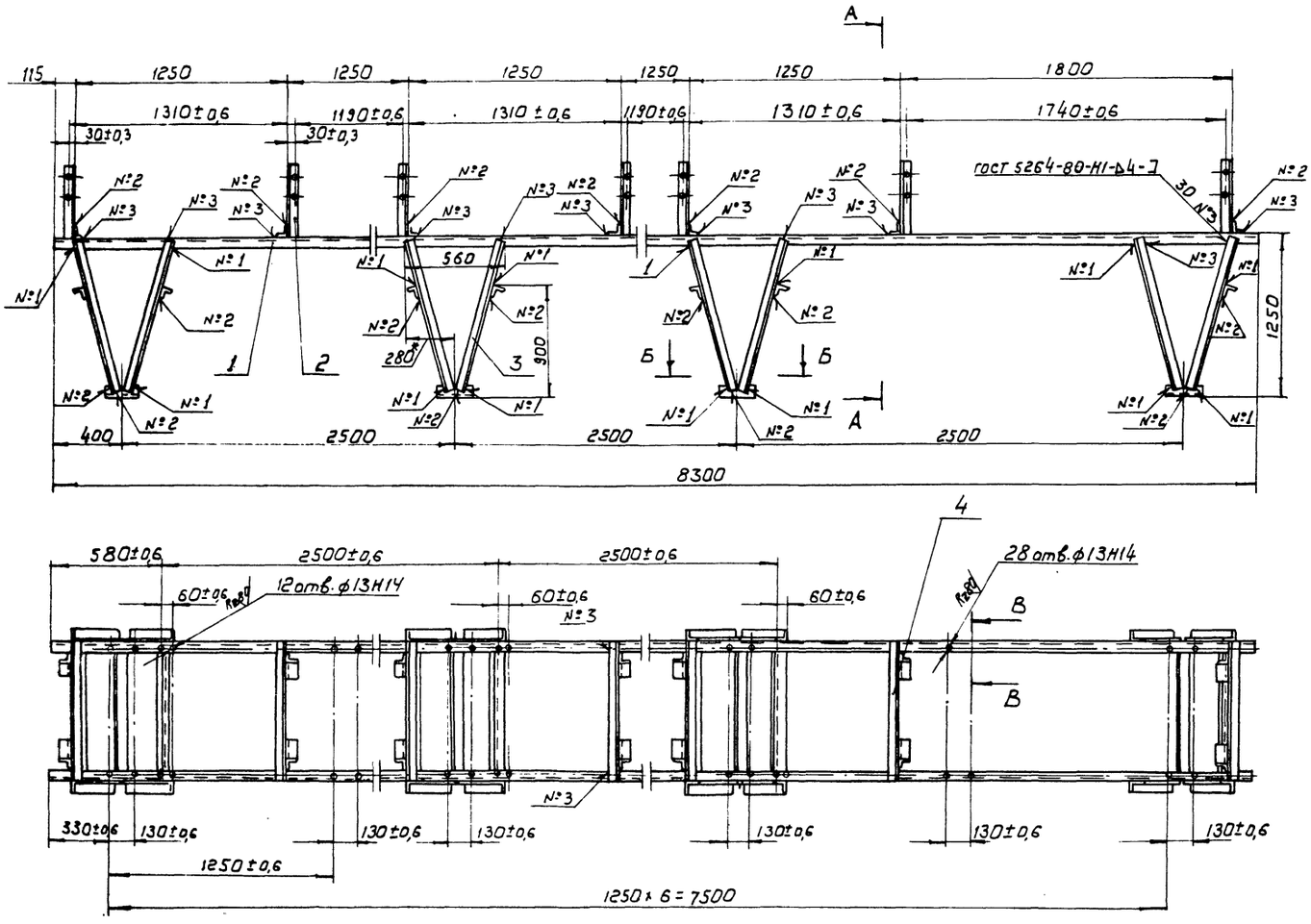

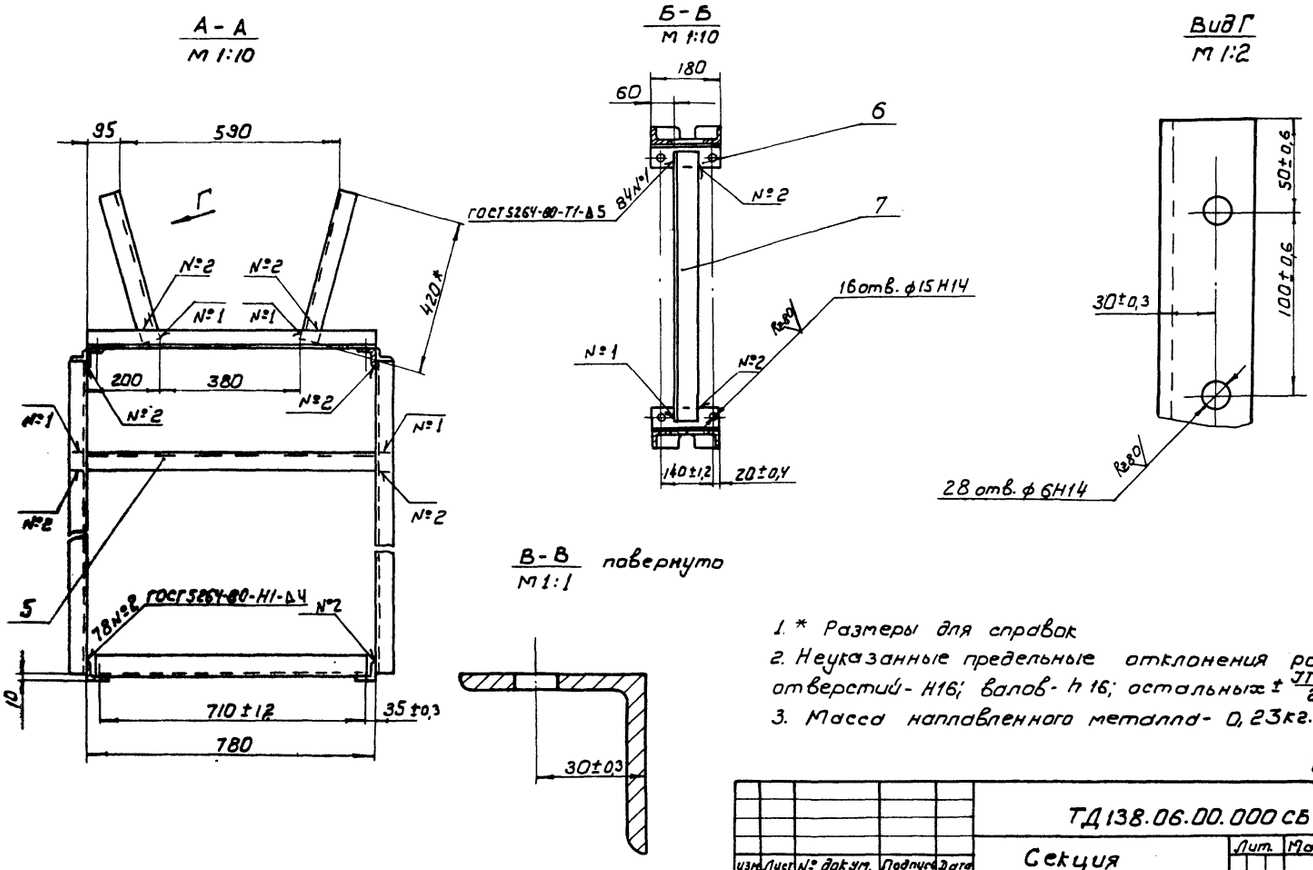

1. * Размеры для справок
2. Неуказанные предельные отклонения размеров: отверстий - Н16; валов - h 16; остальных ± $\frac{JT16}{2}$
3. Масса наплавленного металла - 0,23 кг.

44

8175/3

				ТД 138.06.00.000 СБ			
Изм.	Лист	№ докум.	Подпись	Дата	Секция горизонтальная Сборочный чертеж	Лит.	Масса 230	Масштаб 1:20
Разраб.		Зубрин		03.81				
Провер.		Тищук		03.81				
Т. контр.		Тищук				Лист	Листов 1	
Рук.		Бойко				Гослесхоз СССР союзгипролесхоз Киевский филиал		
Н. контр.		Григорив		03.81				
Утв.		Задавиевич						

Копировал Герман Формат А2

Формат	Зона	Поз.	Обозначение	Наименование	Кол.	Примечание
				Документация		
А2			ТД 138.06.00.000 СБ	Сборочный чертеж		
				Детали		
Б4		1	ТД 138.06.00.001	Уголок	2	31,3 кг
				Угольник Б 50×50×5		
				ГОСТ 8509-72 Ст.3		
				ГОСТ 535-79 ℓ=8300 h16		
Б4		2	ТД 138.06.00.002	Кронштейн	14	1,6 кг
				Угольник Б·50×50×5		
				ГОСТ 8509-72, Ст·3		
				ГОСТ 535-79, ℓ= 420 h16		
Б4		3	ТД 138.06.00.003	Стойка	16	4,8 кг
				Угольник Б 50×50×5		
				ГОСТ 8509-72 Ст. 3		
				ГОСТ 535-79 ℓ=1260 h16		
Б4		4	ТД 138 06.00.004	Поперечина	7	2,9 кг
				Угольник Б·50×50×5		
				ГОСТ 8509·72, Ст. 3		
				ГОСТ 535-79 ℓ= 780 h16		

Изм.	Лист	№ докум.	Подп.	Дата
Разраб.		Зубрин		04.81
Провер.		Тищук		04.81
Рук.		Бойко		04.81
Н.контр.		Григориб		04.81
Утв.				

ТД138.06.00.000

Секция горизонтальная

Лит.	Лист	Листов
	1	2

гослесхоз СССР союзгипролесхоз Киевский филиал

Копировал Краснова формат А4

Формат	Зона	Поз.	Обозначение	Наименование	Кол.	Примечание
Б4		5	ТД 138.06.00.005	Поперечина	8	3,3кг
				Угольник Б-50×50×5		
				ГОСТ 8509-72 Ст.3		
				ГОСТ 535-79 ℓ=880 h16		
Б4		6	ТД138.06.00.006	Уголок	8	0,8кг
				Угольник Б-63×63×5		
				ГОСТ 8509-72 Ст.3		
				ГОСТ 535-79 ℓ=180 h16		
Б4		7	ТД 138.06.00.007	Поперечина	4	3,5 кг
				Угольник Б-63×63×5		
				ГОСТ 8509-72 Ст.3		
				ГОСТ 535-72, ℓ=740 h16		

Инв.№ подл. | Подп. и дата | Взам. инв.№ | Инв.№ дубл. | Подп. и дата

Изм.	Лист	№ докум.	Подп.	Дата

ТД 138.06.00.000

Лист 2

Копировал Краснова формат А4

Номер позиции	Обозначение	Наименование	Куда входит: Обозначение	Кол.	Общее кол.	Примечание
1	ТД139.00.00.000	Транспортер поперечный			1	
2						
3	ТД139.01.00.000	Рама	ТД139.00.00.000	1	1	
4	ТД139.02.00.000	Привод	ТД139.00.00.000	1	1	
5	ТД139.03.00.000	Вал N1	ТД139.00.00.000	1	1	
6	ТД139.04.00.000	Вал N2	ТД139.00.00.000	1	1	
7	ТД139.05.00.000	Вал N3	ТД139.00.00.000	1	1	
8	ТД139.06.00.000	Цепь с упорами	ТД139.00.00.000	5	5	
9	ТД139.07.00.000	Ограждение	ТД139.00.00.000	1	1	
10	ТД139.08.00.000	Звездочка натяжная	ТД139.00.00.000	5	5	
11	ТД139.02.01.000	Рама	ТД139.02.00.000	1	1	
12	ТД139.02.02.000	Муфта	ТД139.02.00.000	1	1	
13	ТД139.03.01.000	Корпус	ТД139.03.00.000	2	2	
14			ТД139.04.00.000	2	2	
15			ТД139.05.00.000	2	2	
16					6	
17	ТД139.03.02.000	Звездочка	ТД139.03.00.000	3	3	
18			ТД139.04.00.000	1	1	
19			ТД139.05.00.000	1	1	
20					5	
21	ТД139.06.01.000	Упор		8	40	
22						
23						
24						
25						
26						
27						

45

8175/3

Изм.	Лист	№ докум.	Подп.	Дата
Разраб.		Зубрин		04.81
Провер.		Тищук		04.81
Рук.		Бойко		04.81
Н.контр.		Григориб		04.81
Утв.				

ТД139.00.00.000 ВС

Транспортер поперечный

Ведомость спецификаций

Лит.	Лист	Листов
		1

гослесхоз СССР союзгипролесхоз Киевский филиал

Копировал Краснова формат А3

Формат	Зона	Поз.	Обозначение	Наименование	Кол.	Примечание
				Документация		
*			ТД139.00.00.000 СБ	Сборочный чертеж		*
А3			ТД139.00.00.000 ВС	Ведомость специ-		
				фикаций	1	
				Сборочные единицы		
А4		1	ТД139.01.00.000	Рама	1	
А4		2	ТД139.02.00.000	Привод	1	
А4		3	ТД139.03.00.000	Вал №1	1	
А4		4	ТД139.04.00.000	Вал №2	1	
А4		5	ТД139.05.00.000	Вал №3	1	
А4		6	ТД139.06.00.000	Цепь с упорами	5	
А4		7	ТД139.07.00.000	Ограждение	1	
А4		8	ТД139.08.00.000	Звездочка натяж-	5	
				ная		
				Детали		
		10	ТД139.00.00.001	Направляющая	5	
		11	ТД139.00.00.002	Кронштейн	10	

Изм.	Лист	№ докум.	Подп.	Дата
Разраб.		Зубрин		04.81
Провер.		Тищук		04.81
Рук.		Бойко		04.81
Н.контр.		Григорьев		04.81
Утв.				

ТД 139.00.00.000

Транспортер поперечный

Лит.	Лист	Листов
	1	3

Гослесхоз СССР Союзгипролесхоз Киевский филиал

Копировал Краснова — формат А4

Формат	Зона	Поз.	Обозначение	Наименование	Кол.	Примечание
А4		12	ТД139.00.00.003	Направляющая	5	1 кг
				Брусок 60×60×1150		
				ГОСТ 8486-66	5	
А4		13	ТД139.00.00.004	Настил	38	1,8 кг
				Доска 25×150×960		
				ГОСТ 8486-66		
А4		14	ТД139.00.00.005	Поперечина	2	21 кг
				Брус 75×100×5900		
				ГОСТ 8486-66		
*		15	ТД137.00.00.002-02	Болт фундаментный	4	*) См. черт. ТД137.00.00.000
*		16	ТД137.00.00.002-03	Болт фундаментный	8	*) См. черт. ТД137.00.00.000
				Стандартные изделия		
				Болты ГОСТ 7798-70		
		18		М10×30.58	3	
		19		М10×40.58	20	
		20		М16×70.58	12	
				Болты ГОСТ 7801-81		
		22		М12×90.58	10	
		23		М16×120.58	12	
				Гайки ГОСТ 5915-70	12	
		25		М10.5	23	
		26		М12.5	10	
		27		М16.5	24	
		28		М20.5	12	

Инв. № подл. | Подп. и дата | Взам. инв. № | Инв. № дубл. | Подп. и дата

Изм	Лист	№ докум.	Подп.	Дата

ТД 139.00.00.000

Лист 2

Копировал Краснова — формат А4

Формат	Зона	Поз.	Обозначение	Наименование	Кол.	Примечание
		29		Гвоздь 3×80	50	
				ГОСТ 4028-63		
				Шайбы ГОСТ 6402-70		
		30		10-65Г	23	
		31		16-65Г	12	
				Шайбы ГОСТ 10906-78		
		32		10.02	23	
		33		12.02	10	
				Шайбы		
				ГОСТ 11371-78		
		34		10.02	23	
		35		16.02	24	
		36		Шуруп 4×30	50	
				ГОСТ 1144-70		
				Прочие изделия		
		40		Цепь ПР-25,4-5670	1	
				ГОСТ 13568-75		
				ℓ = 1905 мм		
		41		Звено С-ПР-25,4-5670	1	
				ГОСТ 13568-75		
		42		Муфта фланцевая	2	
				630-45-1-1		
				ГОСТ 20761-75		

Изм	Лист	№ докум.	Подп.	Дата

ТД 139.00.00.000

Лист 3

Копировал Краснова — формат А4

ТД139.00.00.001

Rz 80 / (√)

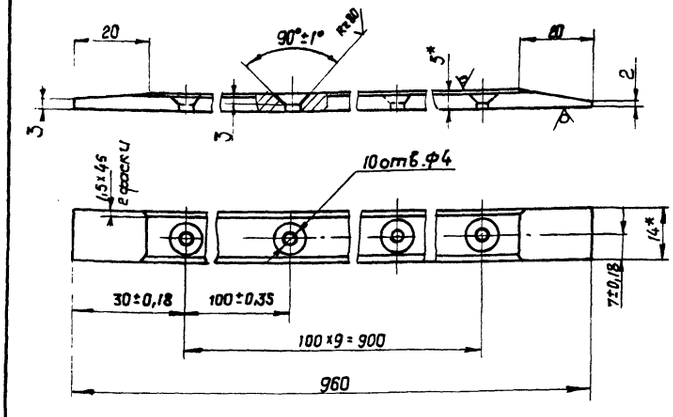

1. * Размеры для справок.
2. Неуказанные предельные отклонения размеров: отверстий - H14; валов - h14; остальные $\pm \frac{IT14}{2}$

8175/3 46

ТД 139.00.00.001

Изм	Лист	№ докум.	Подп.	Дата
Разраб.		Зубрин		04.81
Провер.		Тищук		04.81
Т.контр.		Тищук		04.81
Рук.		Бойко		
Н.контр.		Григорьев		04.81
Утв.				

Направляющая

Лит.	Масса	Масштаб
	0,5	1:1

Лист	Листов 1

Полоса 6-2-5×14 ГОСТ 103-76 Ст.3 ГОСТ 535-79

Гослесхоз СССР Союзгипролесхоз Киевский филиал

Копировал Краснова — формат А4

ТД 139.00.00.000 СБ

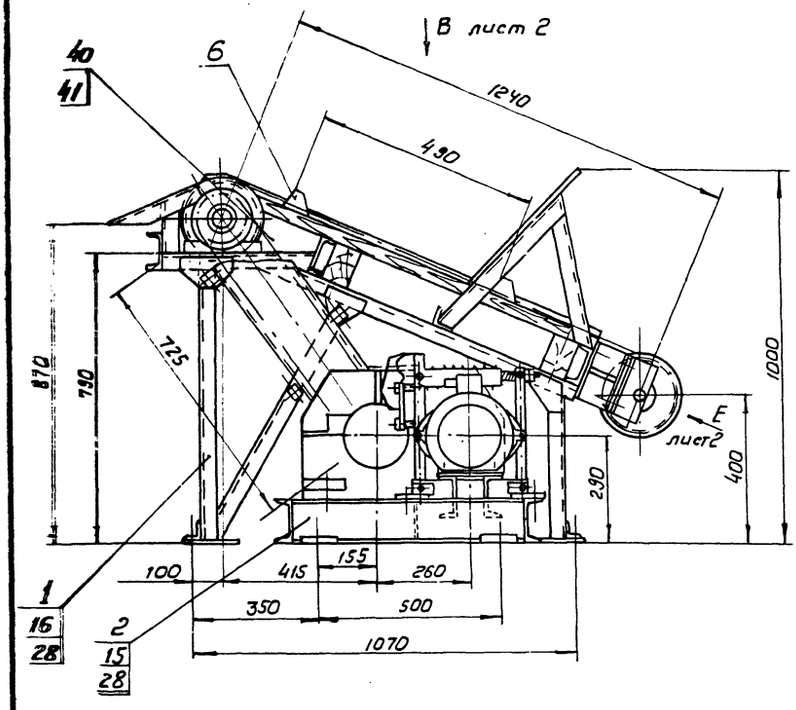

План фундаментных болтов
М 1:50

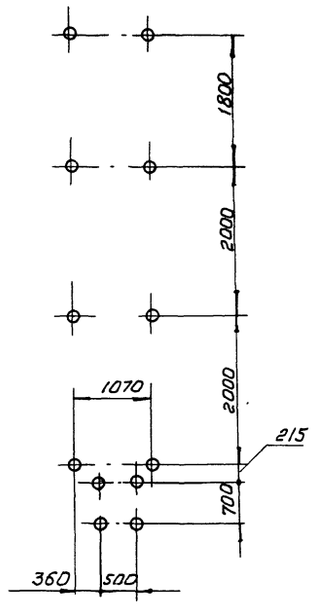

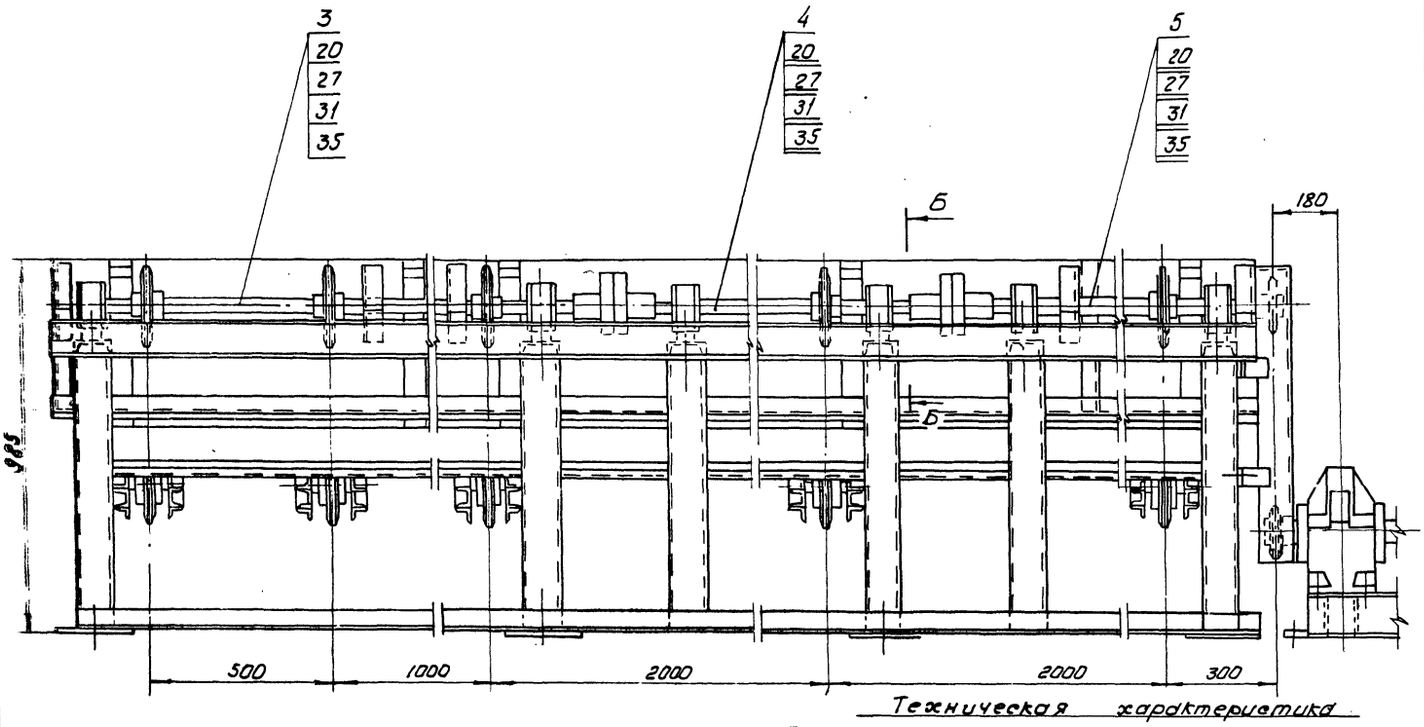

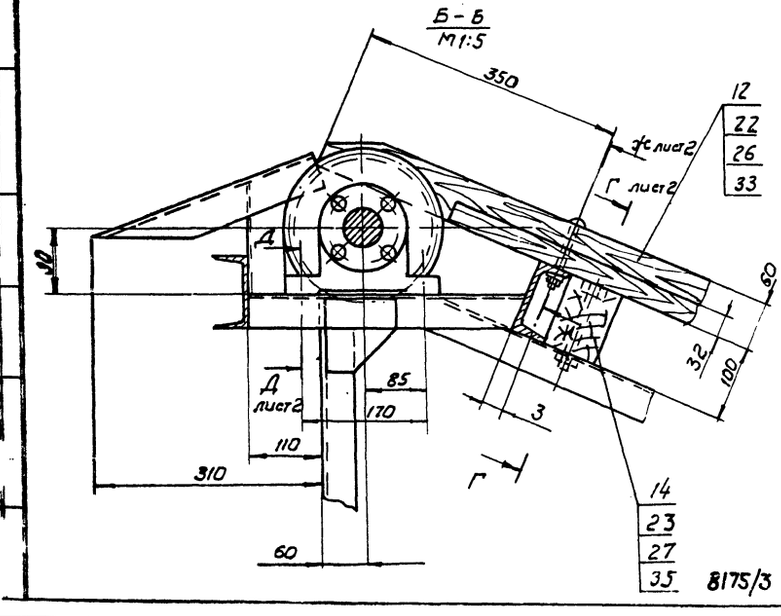

Техническая характеристика

Транспортер предназначен для транспортировки пиломатериалов длиной от 1 до 6 м с рольганга ПРДН-6 к станку ЦКБ-40

Скорость движения цепей.	0,3 м/сек.
Количество тяговых цепей, шт.	5
Расстояние между цепями, мм	500, 1000, 2000, 2000
Тяговая цепь- М28-2-80-1 ГОСТ 588-81.	
Шаг между упорами, мм	400
Мощность привода кВт.	2,2

1. Размеры для справок
2. Металлоконструкции после монтажа и пробного пуска: грунтовать - грунтовка ФЛ-03-К ГОСТ 9106-76 красить - эмаль ПФ115 (серая) ГОСТ 6465-76

47

					ТД 139.00.00.000 СБ			
Изм.	Лист	№ докум.	Подпись	Дата	Транспортер поперечный Сборочный чертеж	Лит.	Масса	Масштаб
Разраб.		Зубрин					1230	1:10
Провер.		Тищук				Лист 1	Листов 2	
Т. контр.		Тищук				Гослесхоз СССР союзгипролесхоз Киевский филиал		
Рук.		Бойко						
Н. контр.		Григорив						
Утв.		Задависвечко						

8175/3

Копировал Герман

Формат А2

Вид В лист 1
М1:10

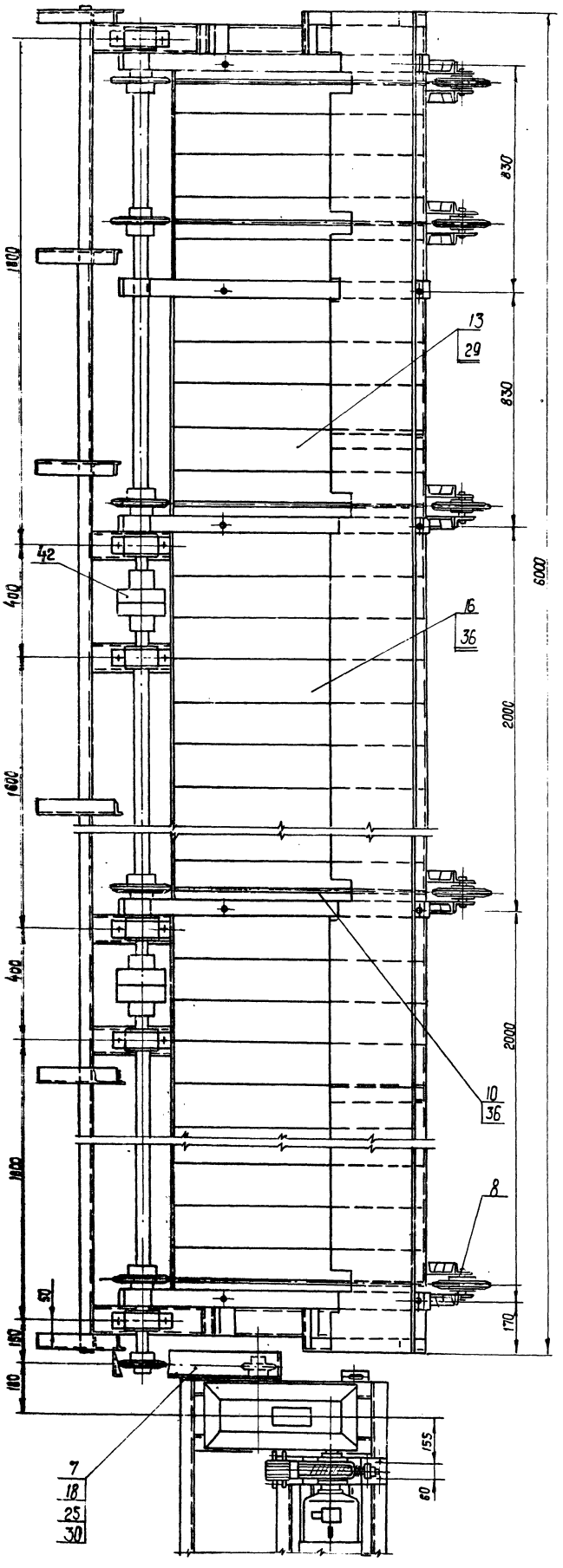

Г - Г лист 1
М1:2

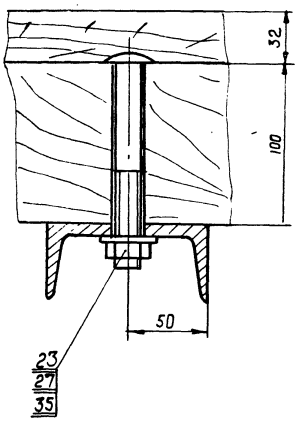

Д - Д
М1:2

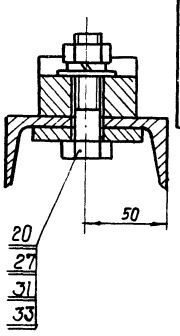

Вид F лист 1
М1:2

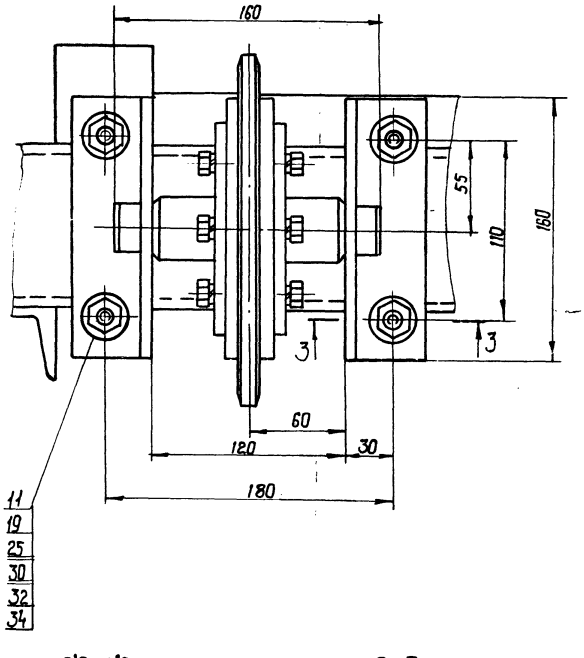

Э-Э лист 1
М1:2

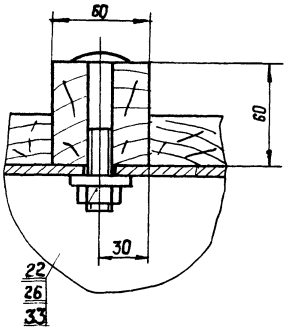

3 - 3
1 : 2

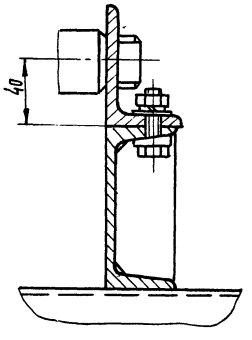

ТД139.00.00.002

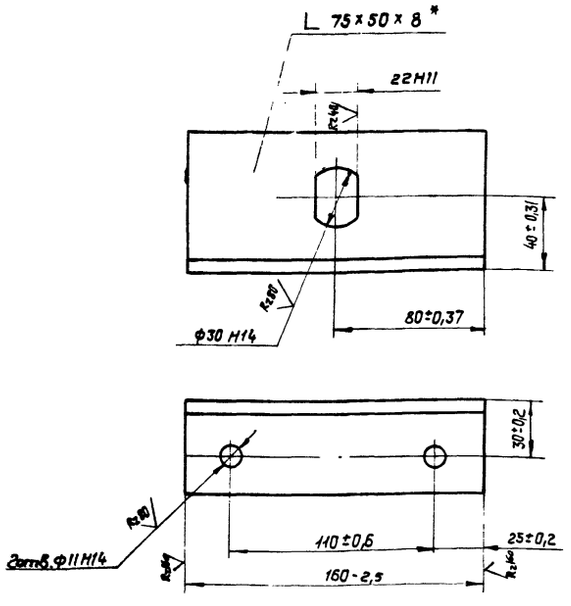

* Размер для справок.

Изм	Лист	№ докум.	Подп.	Дата	ТД 139.00.00.002	Лит.	Масса	Масштаб
Разраб.		Зубрин		04.81	Кронштейн		1,1	1:2
Провер.		Тищук		04.81		Лист	Листов 1	
Т. контр.		Тищук		04.81				
Рук.		Бойко		04.81	Угольник Б-75×50×8 ГОСТ 8510-72	ГОСЛЕСХОЗ СССР		
Н. контр.		Григорив		04.81	Ст3 ГОСТ 535-79	СОЮЗГИПРОЛЕСХОЗ		
Утв.						Киевский филиал		

Копировал Краснова формат А4

Формат	Зона	Поз.	Обозначение	Наименование	Кол.	Примечание
				Документация		
*			ТД139.01.00.000 СБ	Сборочный чертеж		*Ф22-2л
				Детали		
А4		1	ТД139.01.00.001	Кронштейн	6	
А4		2	ТД139.01.00.002	Косынка	12	
А4		3	ТД139.01.00.003	Швеллер	6	
А4		4	ТД139.01.00.004	Уголок	3	
А4		5	ТД139.01.00.005	Уголок	3	
А4		6	ТД139.01.00.006	Стойка	6	
А4		7	ТД139.01.00.007	Раскос	6	
А4		8	ТД139.01.00.008	Косынка	12	
Б4		9	ТД139.01.00.009	Связь	2	4,8 кг
				Угольник Б-63×63×5		
				ГОСТ 8509-72 Ст.3		
				ГОСТ 535-79 ℓ=1000 h16		
А4		10	ТД139.01.00.011	Стойка	6	
А4		11	ТД139.01.00.012	Косынка	12	

Изм	Лист	№ докум.	Подп.	Дата	ТД 139.01.00.000	Лит.	Лист	Листов
Разраб.		Зубрин		04.81	Рама		1	3
Провер.		Тищук		04.81		ГОСЛЕСХОЗ СССР		
Рук.		Бойко		04.81		СОЮЗГИПРОЛЕСХОЗ		
Н. контр.		Григорив		04.81		Киевский филиал		
Утв.								

Инв. № подл. | Подп. и дата | Взам. инв. № | Инв. № дубл. | Подп. и дата

Копировал Краснова формат А4

Формат	Зона	Поз.	Обозначение	Наименование	Кол.	Примечание
Б4		12	ТД139.01.00.013	Поперечина	2	51,5 кг
				Швеллер 10 ГОСТ 8240-72		
				Ст.3 ГОСТ 535-79		
				ℓ= 6000 h16		
Б4		13	ТД139.01.00.014	Раскос	1	7,4 кг
				Угольник Б 50×50×5		
				ГОСТ 8509-72 Ст.3		
				ГОСТ 535-79 ℓ=1950 А16		
Б4		14	ТД139.01.00.015	Связь	2	28,8 кг
				Угольник Б 63×63×5		
				ГОСТ 8509-72 Ст.3		
				ГОСТ 535-79 ℓ=6000 h16		
Б4		15	ТД139.01.00.016	Раскос	2	6,6 кг
				Угольник Б 50×50×5		
				ГОСТ 8509-72 Ст.3		
				ГОСТ 535-79 ℓ=1750 h16		
А4		16	ТД139.01.00.017	Ребро	10	
Б4		17	ТД139.01.00.018	Поперечина	1	50,7 кг
				Швеллер 10 ГОСТ 8240-72		
				Ст.3 ГОСТ 535-79		
				ℓ= 5900 h16		
Б4		18	ТД139.01.00.019	Поперечина	1	22,6 кг
				Угольник Б-50×50×5		
				ГОСТ 8509-72 Ст.3		
				ГОСТ 535-79 ℓ= 6000 h16		
А3		19	ТД139.01.00.021	Кронштейн	6	

Изм	Лист	№ докум.	Подп.	Дата	ТД 139.01.00.000	Лист 2

Копировал Краснова формат А4

8175/3

Формат	Зона	Поз.	Обозначение	Наименование	Кол.	Примечание
Б4		20	ТД139.01.00.022	Кронштейн	10	1,4 кг
				Швеллер 10 ГОСТ 8240-72		
				Ст3 ГОСТ 535-79		
				ℓ= 160 h16		
Б4		21	ТД139.01.00.023	Платик	12	0,13 кг
				Лист Б-ПН-5 ГОСТ 19903-74		
				3-Ст.3 кп ГОСТ 14637-79		
				50 h16 × 68 h16		
Б4		22	ТД139.01.00.024	Пята	8	2,8 кг
				Лист Б-ПН-10 ГОСТ 19903-74		
				3-Ст.3 кп ГОСТ 14637-79		
				180 h16 × 200 h16		
А3		23	ТД139.01.00.025	Отбой	1	
*		24	ТД139.01.00.004-01	Уголок	2	*) см. черт ТД139.01.00.004
*		25	ТД139.01.00.005-01	Уголок	2	*) см. черт ТД139.01.00.005

Изм	Лист	№ докум.	Подп.	Дата	ТД 139.01.00.000	Лист 3

Инв. № подл. | Подп. и дата | Взам. инв. № | Инв. № дубл. | Подп. и дата

Копировал Краснова формат А4

ТД 139.01.00.000 СБ

Альбом III

Типовой проект 411-2-144

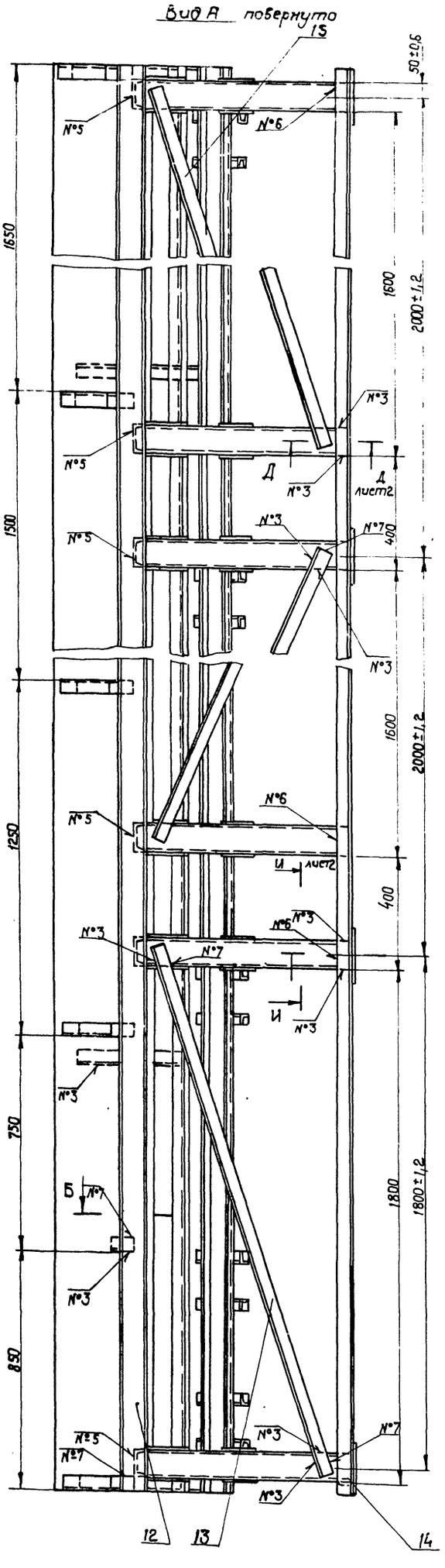

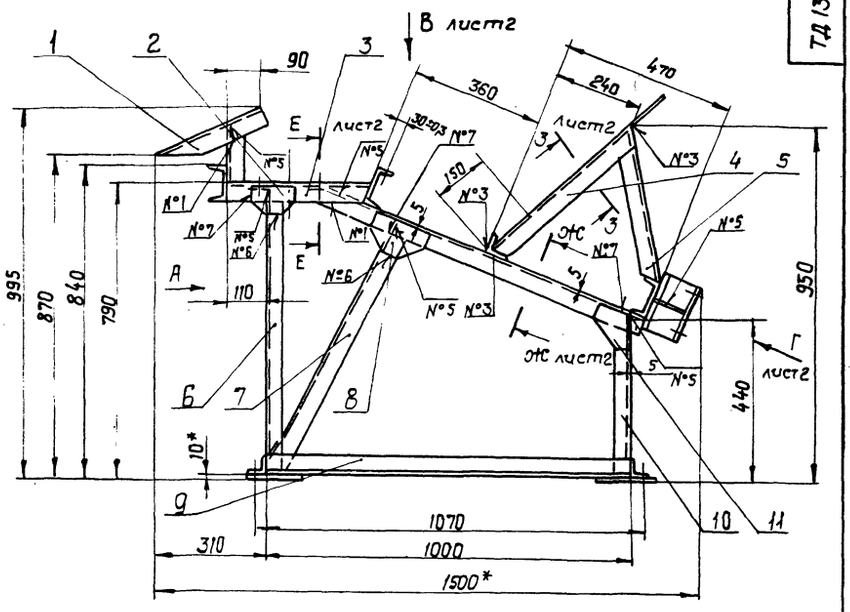

Б-Б
М1:5

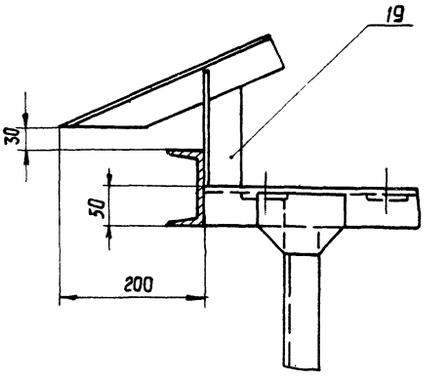

Номер шва	Условное обозначение	Требования ко шву	Кол. швов
1	С2		18
2	У2		6
3	Т1-◺4		81
4	Т1-◺4-⊐		5
5	Т3-◺4-⊐		40
6	Н1-◺4		65
7	Н1-◺4-⊐		48
8	Н1 ◺4	по замкнутой линии	12

1. Сварные швы по ГОСТ 5264-80.
2.* Размеры для справок.
3. Неуказанные предельные отклонения размеров: отверстий - Н16; валов - h16; остальных ± $\frac{1716}{2}$
4. Масса наплавленного металла - 5,6 кг

8175/3 50

Изм.	Лист	№ докум.	Подп.	Дата	ТД139.01.00.000 СБ			
Разраб.		Зубрин		04.81	Рама. Сборочный чертеж	Лит.	Масса 560	Масштаб 1:10
Провер.		Тищук		04.81		Лист 1	Листов 2	
Т. контр.		Тищук				Гослесхоз СССР, Союзгипролесхоз, Киевский филиал		
Рук.		Бойко						
Н. контр.		Григорьев						
Утв.		Зидавичевич						

Копировал Краснова

Формат 32

Альбом III

Типовой проект 411-2 144

Вид В лист 1
М 1:10

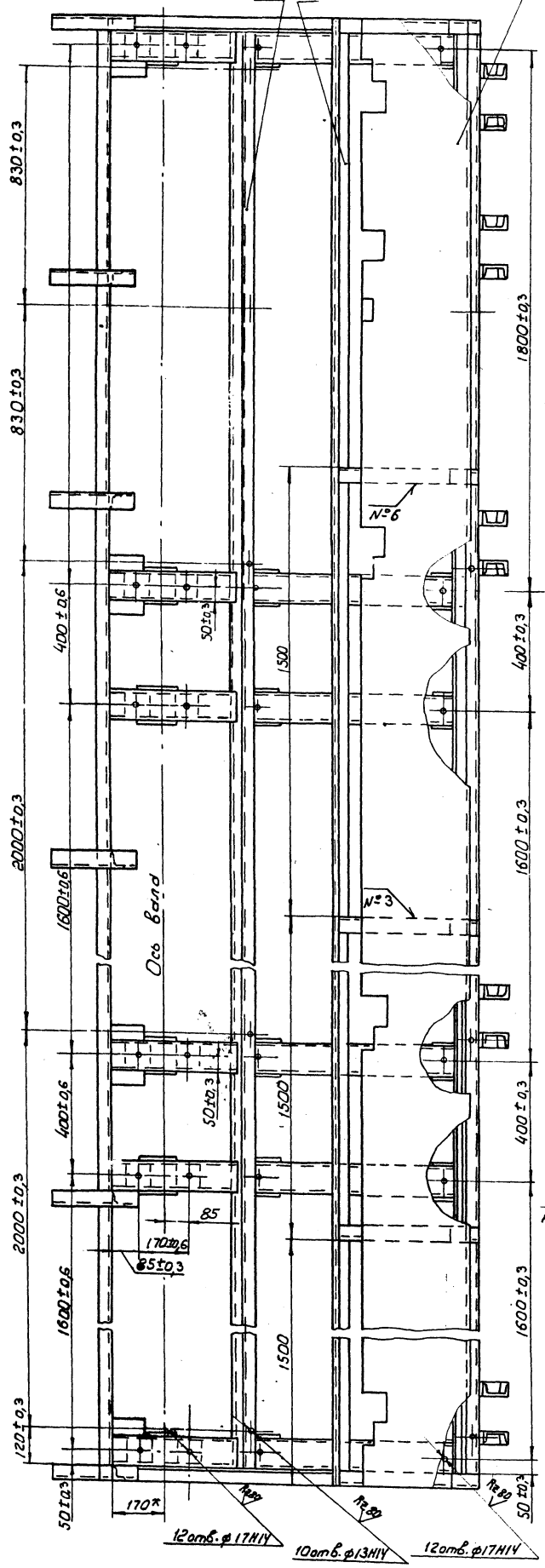

Вид Г повернуто
М1:10 лист 1

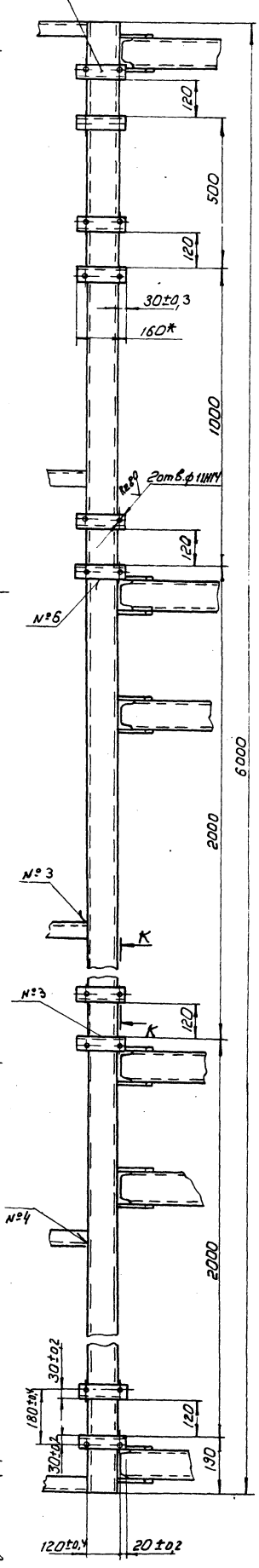

К-К
М 1:5

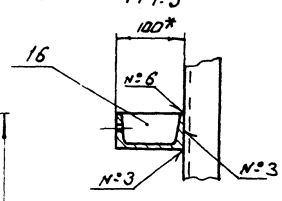

3-3 лист 1
М1:2

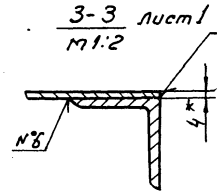

И-И лист 1
М1:5

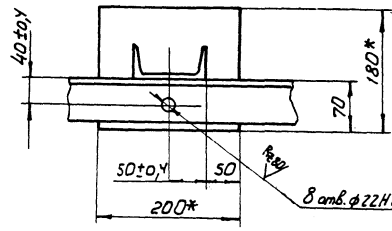

Ж-Ж лист
М1:2

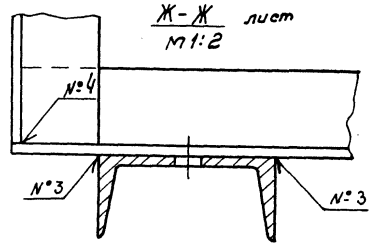

Е-Е лист 1
М1:2

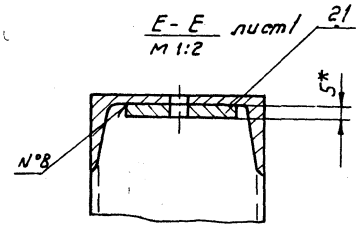

Д-Д лист 1
М1:2

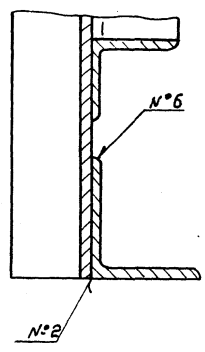

ТД 139.01.00.000 СБ

51

8175/3

Альб. III

Типовой проект 411-2-144

ТД139.01.00.001

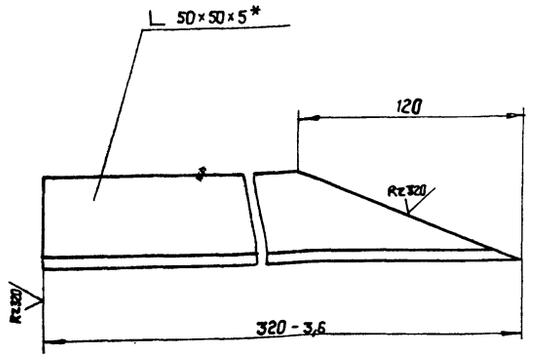

* Размер для справок

Изм.	Лист	№ докум.	Подп.	Дата
Разраб.		Зубрин		07.81
Провер.		Тищук		07.81
Т. контр.		Тищук		
Рук.		Бойко		
Н. контр.		Григорив		07.81
Утв.				

ТД139.01.00.001

Кронштейн

Лит.	Масса	Масштаб
	1,1	1:2
Лист	Листов	

Уголок 5-50×50×5 ГОСТ 8509-72 / Ст.3 ГОСТ 535-79

Гослесхоз СССР Союзгипролесхоз Киевский филиал

Копировал Краснова — Формат А4

ТД139.01.00.002

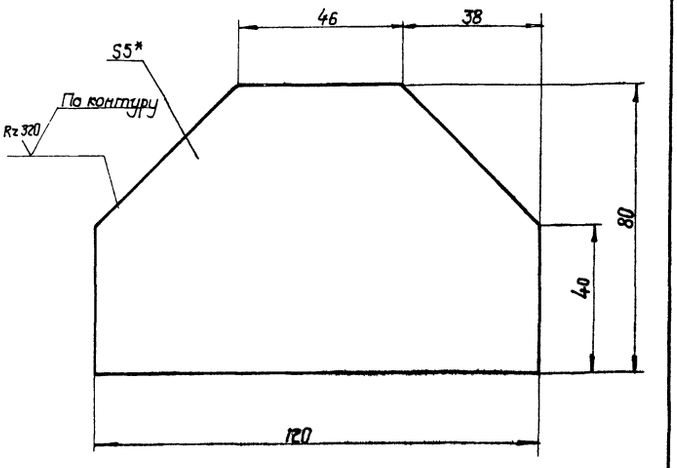

1.* Размер для справок.

2. Неуказанные предельные отклонения размеров: валов - h16; остальных ± IT16/2

Изм.	Лист	№ докум.	Подп.	Дата
Разраб.		Зубрин		07.81
Провер.		Тищук		07.81
Т. контр.		Тищук		
Рук.		Бойко		
Н. контр.		Григорив		07.81
Утв.				

ТД 139.01.00.002

Косынка

Лит.	Масса	Масштаб
	0,25	1:1
Лист 1	Листов 1	

Лист 5-ПН-5 ГОСТ 19903-74 / 3-Ст.3кп ГОСТ 14637-79

Гослесхоз СССР Союзгипролесхоз Киевский филиал

Копировал Краснова — Формат А4

ТД139.01.00.003

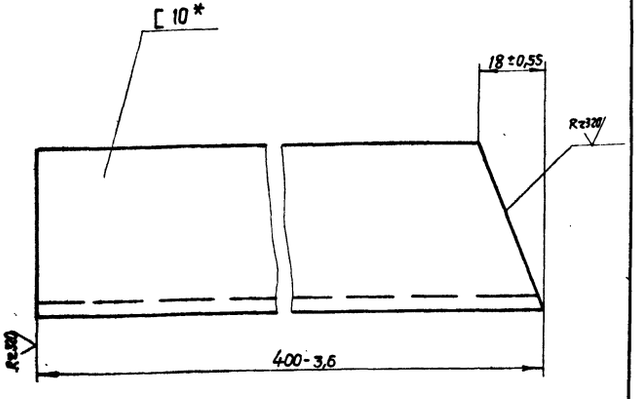

* Размер для справок.

Изм.	Лист	№ докум.	Подп.	Дата
Разраб.		Зубрин		07.81
Провер.		Тищук		07.81
Т. контр.		Тищук		
Рук.		Бойко		
Н. контр.		Григорив		07.81
Утв.				

ТД139.01.00.003

Швеллер

Лит.	Масса	Масштаб
	3,5	1:1
Лист	Листов 1	

Швеллер 10 ГОСТ 8240-72 / Ст.3 ГОСТ 535-79

Гослесхоз СССР Союзгипролесхоз Киевский филиал

Копировал Краснова — Формат А4

ТД139.01.00.004

ТД139.01.00.004

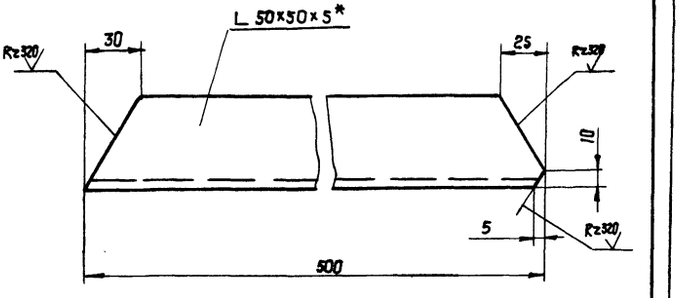

ТД139.01.00.004-01 – Зеркальное отражение

М 1:5 остальное см. ТД139.01.00.004

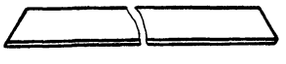

1.* Размер для справок.

2. Неуказанные предельные отклонения размеров: валов - h16; остальных ± IT16/2

8175/3 52

Изм.	Лист	№ докум.	Подп.	Дата
Разраб.		Зубрин		07.81
Провер.		Тищук		07.81
Т. контр.		Тищук		
Рук.		Бойко		
Н. контр.		Григорив		07.81
Утв.				

ТД139.01.00.004

Уголок

Лит.	Масса	Масштаб
	1,8	1:2
Лист	Листов 1	

Уголок 5-50×50×5 ГОСТ 8509-72 / Ст.3 ГОСТ 535-79

Гослесхоз СССР Союзгипролесхоз Киевский филиал

Копировал Краснова — Формат А4

Альб. III

Типовой проект 411-2-144

ТД 139.01.00.005

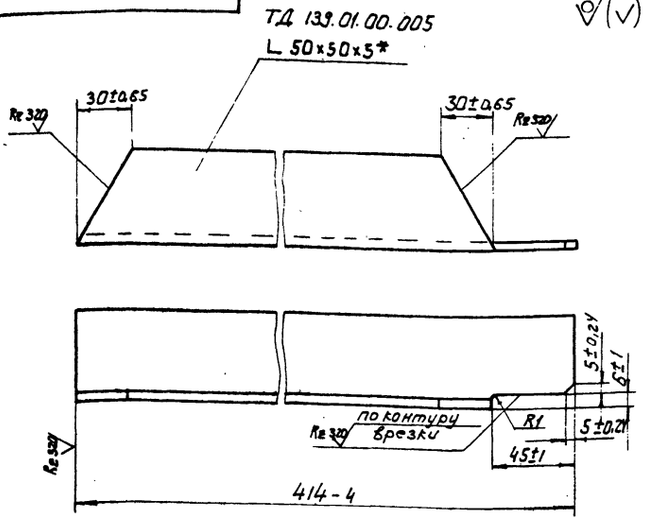

ТД 139.01.00.005-01 - зеркальное отражение
М 1:5 остальное см. ТД 139.01.00.005

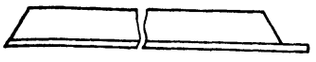

* Размер для справок

Изм.	Лист	№ докум.	Подпись	Дата	ТД 139.01.00.005	Лит.	Масса	Масштаб
Разраб.		Зубрин		04.81	Уголок		1,6	1:2
Провер.		Тищук		04.81		Лист	Листов 1	
Т. контр.		Тищук		04.81				
Рук.		Бойко			Уголь ник Б-50×50×5 ГОСТ 8509-72 Ст.3 ГОСТ 535-79	Гослесхоз СССР союзгипролесхоз Киевский филиал		
Н. контр.		Григорив		04.81				
Утв.								

Копировал Гертман Формат А4

ТД 139.01.00.006

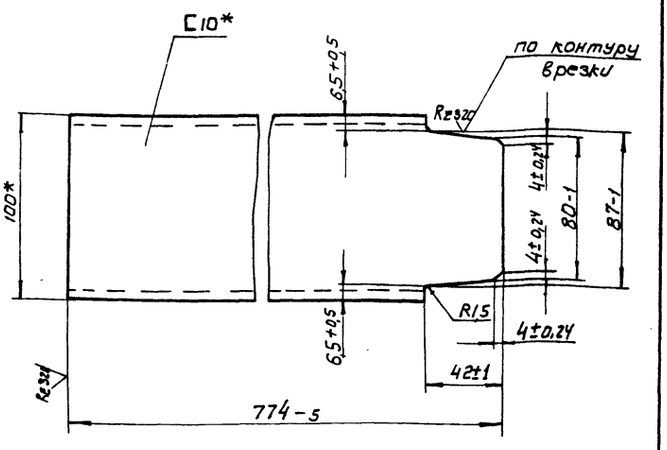

* Размеры для справок

Изм.	Лист	№ докум.	Подпись	Дата	ТД 139.01.00.006	Лит.	Масса	Масштаб
Разраб.		Зубрин		04.81	Стойка		6,5	1:2
Провер.		Тищук		04.81		Лист	Листов 1	
Т. контр.		Тищук		04.81				
Рук.		Бойко			Швеллер 10 ГОСТ 8240-72 Ст.3 ГОСТ 535-79	Гослесхоз СССР союзгипролесхоз Киевский филиал		
Н. контр.		Григорив		04.81				
Утв.								

Копировал Гертман Формат А4

ТД 139.01.00.007

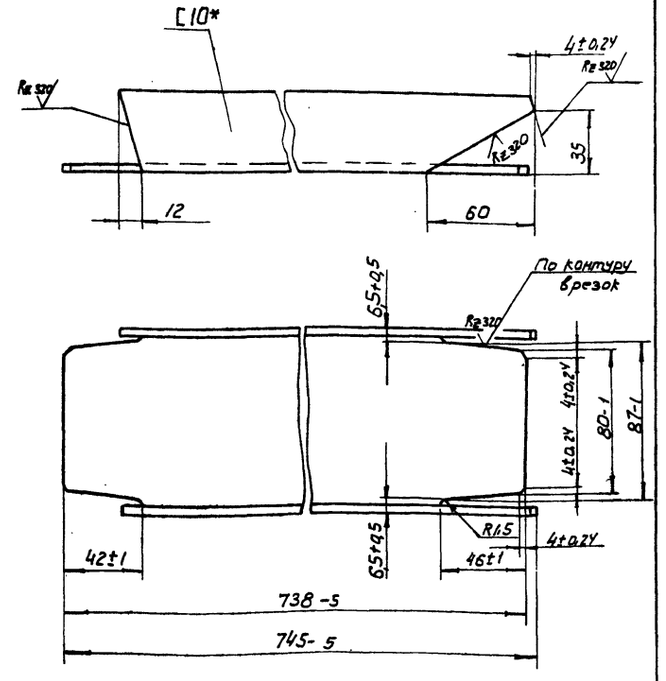

* Размер для справок

Изм.	Лист	№ докум.	Подпись	Дата	ТД 139.01.00.007	Лит.	Масса	Масштаб
Разраб.		Зубрин		04.81	Раскос		6,4	1:2
Провер.		Тищук		04.81		Лист	Листов 1	
Т. контр.		Тищук		04.81				
Рук.		Бойко			Швеллер 10 ГОСТ 8240-72 Ст.3 ГОСТ 535-79	Гослесхоз СССР союзгипролесхоз Киевский филиал		
Н. контр.		Григорив		04.81				
Рук.								

Копировал Гертман Формат А4

ТД 139.01.00.008

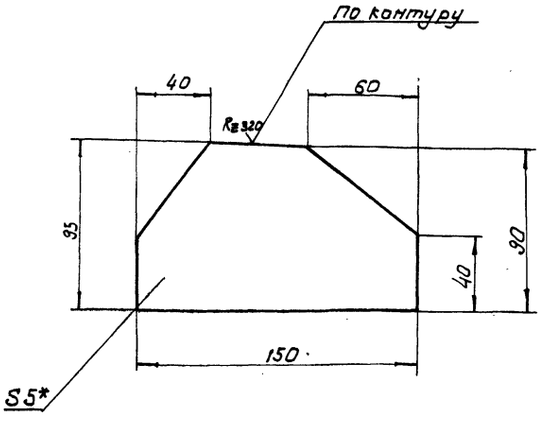

1.* Размер для справок
2. Неуказанные предельные отклонения размеров: валов - h16, остальных ± IT16/2

8175/3 53

Изм.	Лист	№ докум.	Подпись	Дата	ТД 139.01.00.008	Лит.	Масса	Масштаб
Разраб.		Зубрин		04.81	Косынка		0,3	1:2
Провер.		Тищук		04.81		Лист	Листов 1	
Т. контр.		Тищук		04.81				
Рук.		Бойко			Лист 6-ПН-5 ГОСТ 19903-74 5-Ст.3кп ГОСТ 14637-79	Гослесхоз СССР союзгипролесхоз Киевский филиал		
Н. контр.		Григорив		04.81				
Утв.								

Копировал Гертман Формат А4

Инв. № подл. | Подпись и дата | Взам. инв. № | Инв. № дубл. | Подпись и дата

Альб. III

Типовой проект 411-2-144

ТД139.01.00.011

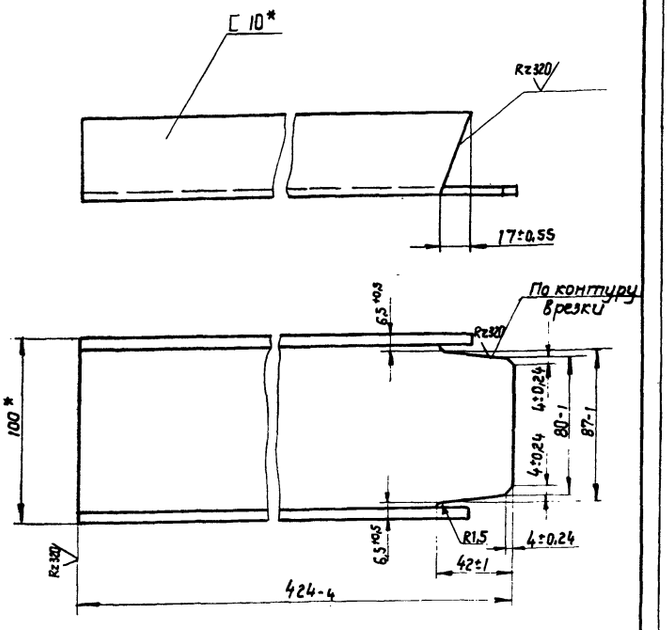

* Размеры для справок.

Изм.	Лист	№ докум.	Подп.	Дата
Разраб.		Зубрин		03.81
Провер.		Тищук		03.81
Т. контр.		Тищук		
Рук.		Бойко		
Н. контр.		Григориб		04.81
Утв.				

ТД139.01.00.011

Стойка

Лит.	Масса	Масштаб
	4,2	1:2
Лист	Листов	

10 ГОСТ 8240-72
Швеллер Ст 3 ГОСТ 535-79

Гослесхоз СССР
Союзгипролесхоз
Киевский филиал

Копировал Краснова Формат А4

ТД139.01.00.012

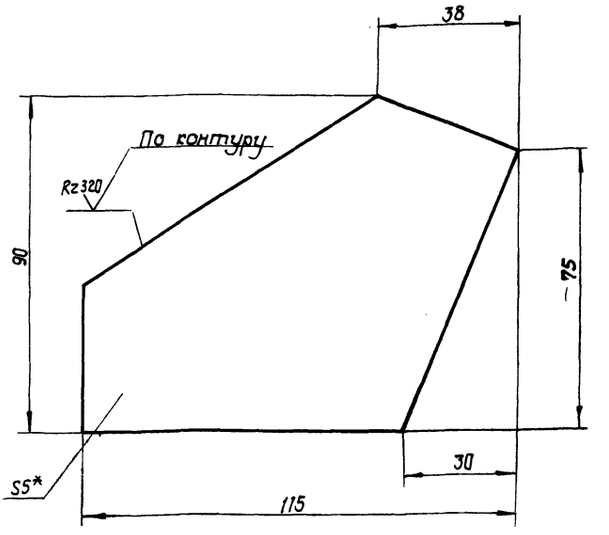

1. * Размер для справок.
2. Неуказанные предельные отклонения размеров: валов - h16; остальных ± IT16/2

Изм.	Лист	№ докум.	Подп.	Дата
Разраб.		Зубрин		03.81
Провер.		Тищук		03.81
Т. контр.		Тищук		
Рук.		Бойко		
Н. контр.		Григориб		03.81
Утв.				

ТД139.01.00.012

Косынка

Лит.	Масса	Масштаб
	0,31	1:1
Лист	Листов 1	

Б-ПН-5 ГОСТ 19903-74
Лист 3-Ст.3 кп ГОСТ 14637-79

Гослесхоз СССР
Союзгипролесхоз
Киевский филиал

Копировал Краснова Формат А4

ТД139.01.00.017

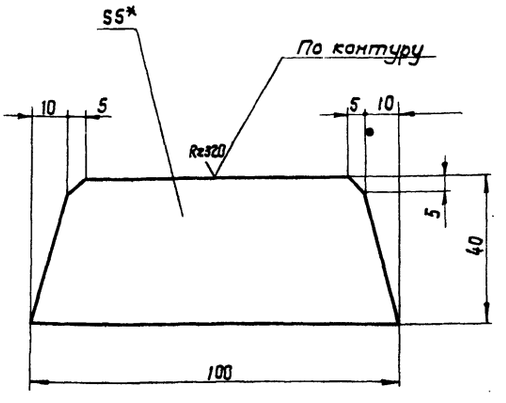

1. * Размер для справок.
2. Неуказанные предельные отклонения размеров: валов - h16 остальных ± IT16/2

Изм.	Лист	№ докум.	Подп.	Дата
Разраб.		Зубрин		03.81
Провер.		Тищук		03.81
Т. контр.		Тищук		
Рук.		Бойко		
Н. контр.		Григориб		04.81
Утв.				

ТД139.01.00.017

Ребро

Лит.	Масса	Масштаб
	0,14	1:1
Лист	Листов 1	

Б-ПН-5 ГОСТ 19903-74
Лист 3-Ст.3 кп ГОСТ 14637-79

Гослесхоз СССР
Союзгипролесхоз
Киевский филиал

Копировал Краснова Формат А4

ТД139.01.00.021

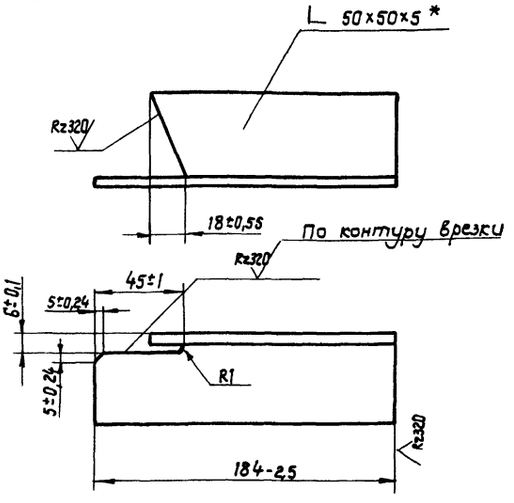

* Размер для справок.

Изм.	Лист	№ докум.	Подп.	Дата
Разраб.		Зубрин		03.81
Провер.		Тищук		03.81
Т. контр.		Тищук		
Рук.		Бойко		
Н. контр.		Григориб		04.81
Утв.				

ТД139.01.00.021

Кронштейн

Лит.	Масса	Масштаб
	0,7	1:2
Лист	Листов 1	

Б-50×50×5 ГОСТ 8509-72
Уголник Ст.3 ГОСТ 535-79

Гослесхоз СССР
Союзгипролесхоз
Киевский филиал

Копировал Краснова Формат А4

8175/3 54

Инв. № подл. | Подп. и дата | Взам. инв. № | Инв. № дубл. | Подп. и дата

Альб. III

Типовой проект 411-2-144

ТД139.01.00.025

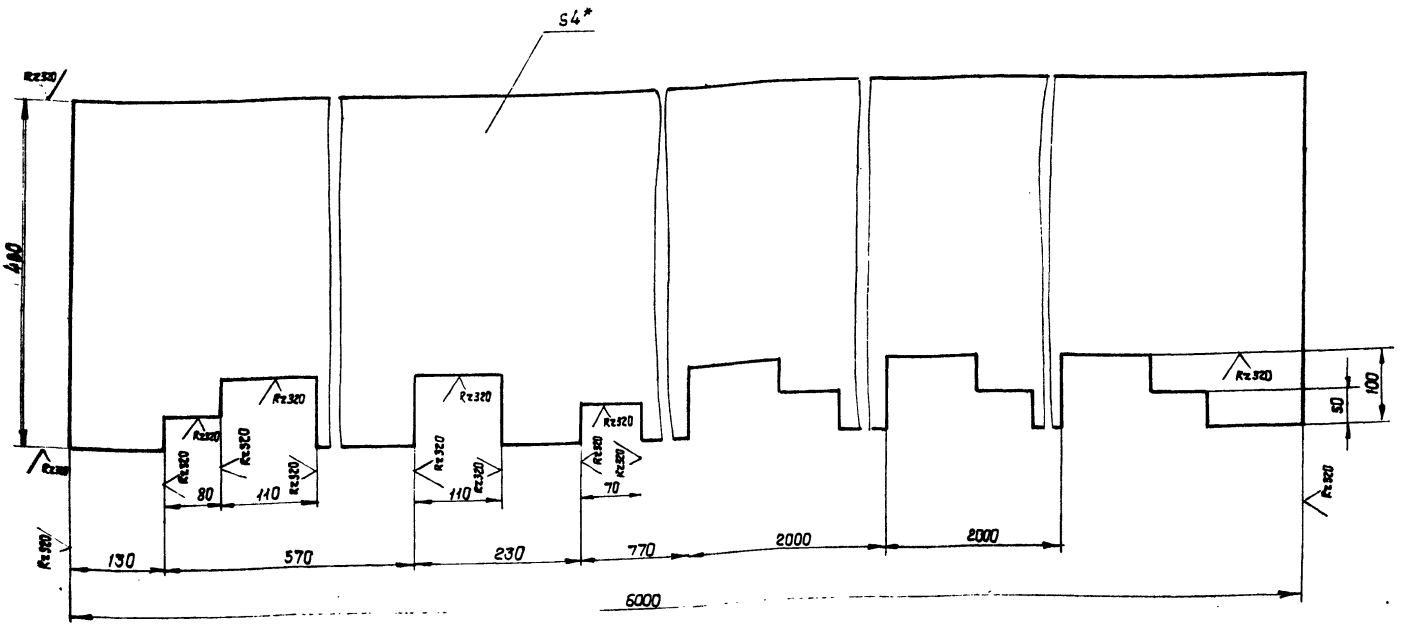

1.* Размер для справок.

2. Неуказанные предельные отклонения размеров: отверстий - H16; валов - h16; остальные ± IT16/2

Изм.	Лист	№ докум.	Подп.	Дата
Разраб.		Зубрин		04.81
Провер.		Тищук		04.81
Т. контр.		Тищук		04.81
Рук.		Бойко		05.81
Н. контр.		Григорив		05.81
Утв.				

ТД 139.01.00.025

Отбой

Лит.	Масса	Масштаб
	88,5	1:50

Лист | Листов 1

Лист 6-ПН-4 ГОСТ 19903-74
Лист 3-Ст3кп ГОСТ 14637-79

Гослесхоз СССР
Союзгипролесхоз
Киевский филиал

Копировал Краснова Формат А3

Формат	Зона	Поз.	Обозначение	Наименование	Кол.	Примечание
				Документация		
А2		*	ТД139.02.00.000 СБ	Сборочный чертеж		*) А2Ф А3Ф
				Сборочные единицы		
А4		1	ТД139.02.01.000	Рама	1	
А4		2	ТД139.02.02.000	Муфта	1	
				Детали		
А4		3	ТД139.02.00.001	Прокладка	4	
А3		4	ТД138.01.00.006-01	Звездочка z=16; t=25,4	1	
				Стандартные изделия		
				Болты ГОСТ 7798-70		
		8		М10×50.58	4	
		9		М16×50.58	4	
		10		М16×60.58	4	
				Винт ГОСТ 1477-75		
		11		М10×16.58	1	

Изм.	Лист	№ докум.	Подп.	Дата
Разраб.		Зубрин		04.81
Провер.		Тищук		04.81
Рук.		Бойко		05.81
Н. контр.		Григорив		05.81
Утв.				

ТД 139.02.00.000

Привод

Лит.	Лист	Листов
	1	2

Гослесхоз СССР
Союзгипролесхоз
Киевский филиал

Копировал Краснова Формат А4

8175/3

Инв. № подл. | Подп. и дата | Взам. инв. № | Инв. № дубл. | Подп. и дата

Формат	Зона	Поз.	Обозначение	Наименование	Кол.	Примечание
				Гайки ГОСТ 5915-70		
		12		М10,5	4	
		13		М16.5	8	
				Шайба ГОСТ 6402-70		
		15		10-65Г	4	
		16		16-65Г	8	
				Шайбы ГОСТ 10906-78		
		18		10-02	4	
		19		16-02	8	
				Шайбы ГОСТ 11371-78		
		21		10-02	4	
		22		16-02	8	
		23		Кольцо 60 ГОСТ 2833-77	1	
				Прочие изделия		
		24		Двигатель 4А100L6У3 N=2,2 кВт, n=1000 об/м ГОСТ 19523-74	1	
		25		Редуктор цугун-160-31,5-5К	1	
		26		Тормоз ТКТ-200/100	1	

55

Изм.	Лист	№ докум.	Подп.	Дата
Разраб.		Зубрин		04.81
Провер.		Тищук		04.81
Рук.		Бойко		05.81
Н. контр.		Григорив		05.81
Утв.				

ТД 139.02.00.000

Лист 2

Копировал Краснова Формат А4

ТД139.02.00.000 СБ

Альбом III

Типовой проект 411-2-144

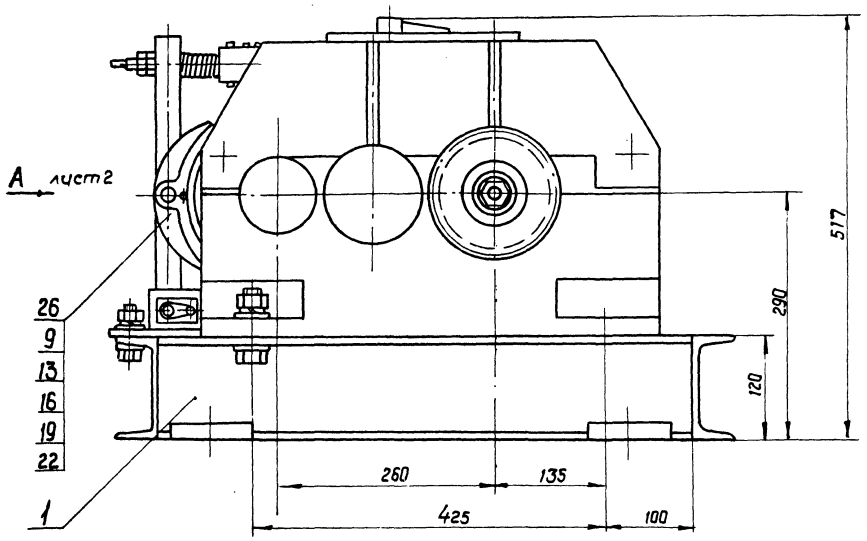

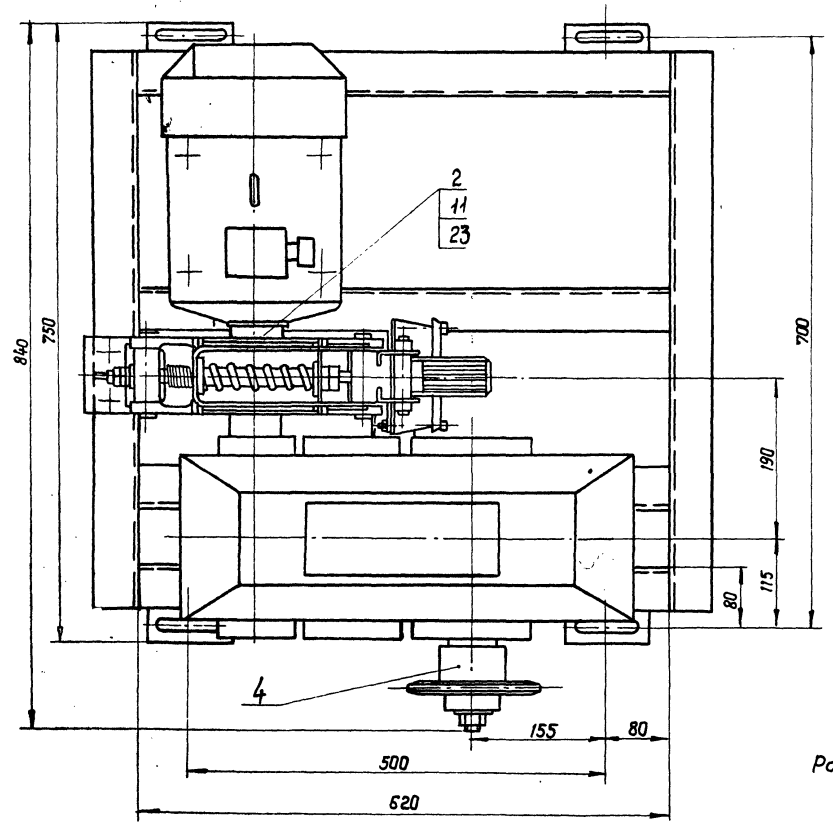

Размеры для справок.

8175/3 56

					ТД139. 02.00.000 СБ			
Изм	Лист	№ докум.	Подп.	Дата	Привод. Сборочный чертеж	Лит.	Масса	Масштаб
Разраб.		Зубрин					230	1:4
Провер.		Тищук				Лист 1	Листов 2	
Т.контр.		Тищук				ГОСЛЕСХОЗ СССР СОЮЗГИПРОЛЕСХОЗ Киевский филиал		
Рук.		Бойко						
Н.контр.		Григорьев						
Утв.		Задавидевичка						

Копировал Краснова

Формат 52

ТД139.02.00.000 СБ

Альб. III

Типовой проект 411-2-144

Инв.№ подл. | Подп. и дата | Взам. инв.№ | Инв.№ дубл. | Подп. и дата

Вид А
М 1:4 Лист 1

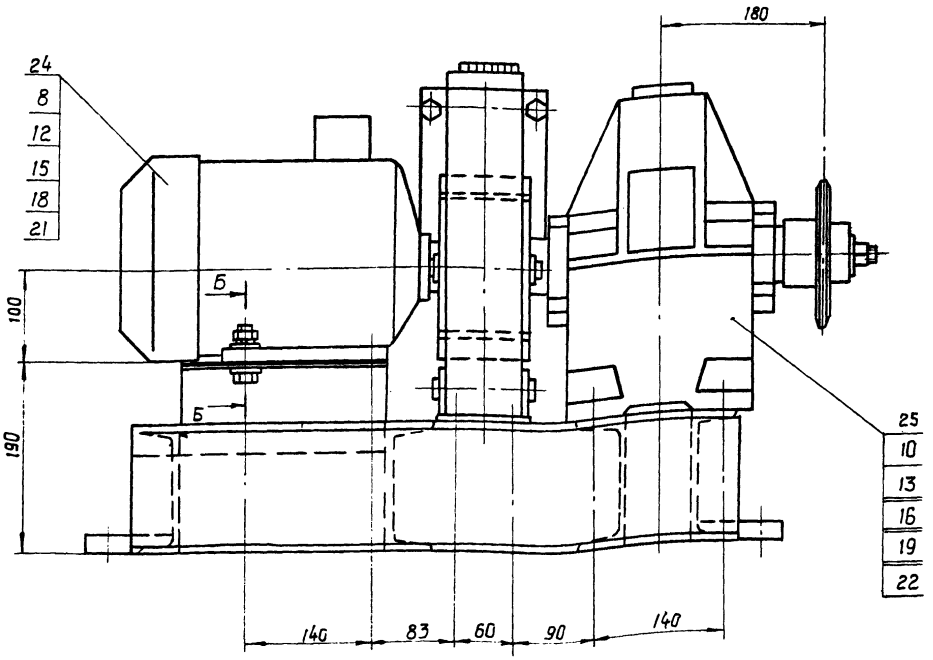

Б - Б
М 1:2

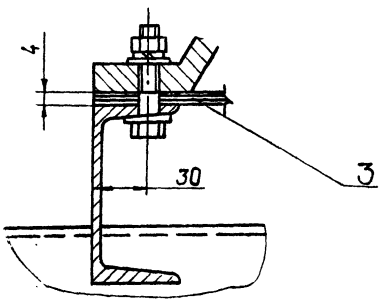

Изм.	Лист	№ докум.	Подп.	Дата	ТД 139.02.00.000 СБ	Лист 2

Копировал Краснова Формат А3

Формат	Зона	Поз.	Обозначение	Наименование	Кол.	Примечание
				Документация		
А4			ТД 139.02.01.000 СБ	Сборочный чертеж		
				Детали		
А4		1*	ТД139.02.01.011	Швеллер	2	6,4кг
				Швеллер гост		
				8240-72 Ст.3		
				гост 535-79 ℓ=644 h16	–	
А4		2	ТД 139.02.01.012	Швеллер	2	4кг
				Швеллер 10 гост		
				8240-72 Ст.3 гост		
				535-79 ℓ=250 h16		
А4		3	ТД 139.02.01.013	Швеллер	4	6,2кг
				Швеллер 12 гост		
				8240-72 Ст.3 гост		
				535-79 ℓ= 620		
А4		4	ТД 139.02.01.014	Кронштейн	4	
А4		5	ТД 138.01.01.011-02	Поперечина	1	

Изм.	Лист	№ докум.	Подп.	Дата	ТД 139.02.01.000			
Разраб.		Зубрич		04.81	Рама	Лит.	Лист 1	Листов 1
Провер.		Тищук		04.81		Гослесхоз СССР Союзгипролесхоз Киевский филиал		
Т.контр.								
Н.контр.		Бойко						
Утв.		Григорив						

Копировал Краснова Формат А4

ТД139.02.00.002

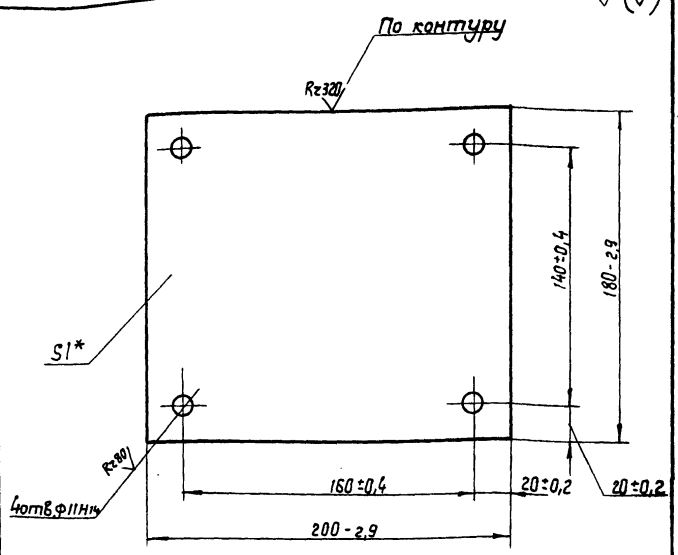

* Размер для справок.

8175/3

57

Изм.	Лист	№ докум.	Подп.	Дата	ТД139.02.00.002			
Разраб.		Зубрин		04.81	Прокладка	Лит.	Масса 0,03	Масштаб 1:2
Провер.		Тищук		04.81		Лист	Листов 1	
Т.контр.		Тищук			Лист 6-ПН-1 ГОСТ 19903-74 / 3-IV-Ст.3 кп ГОСТ 15523-70	Гослесхоз СССР Союзгипролесхоз Киевский филиал		
Рук.		Бойко						
Н.контр.		Григорив						
Утв.								

Копировал Краснова Формат А4

ТД 139.02.01.000 СБ

Альбом III

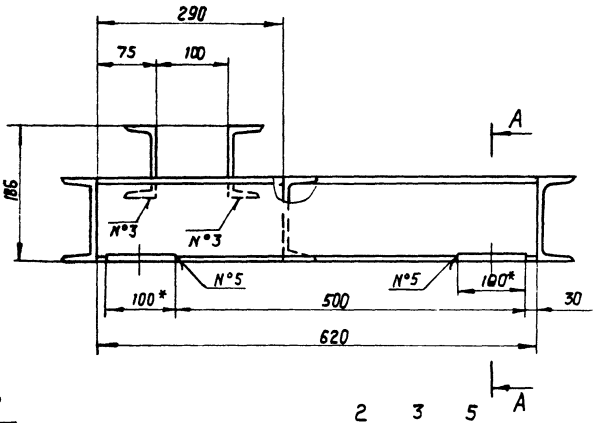

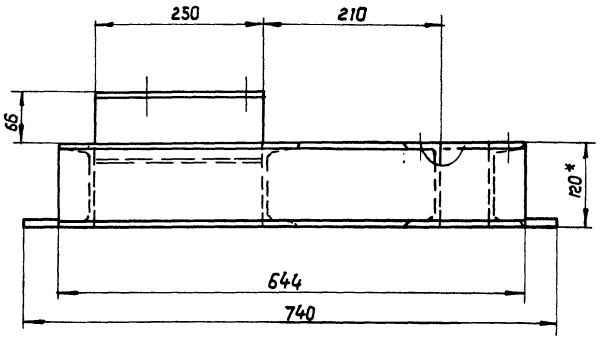

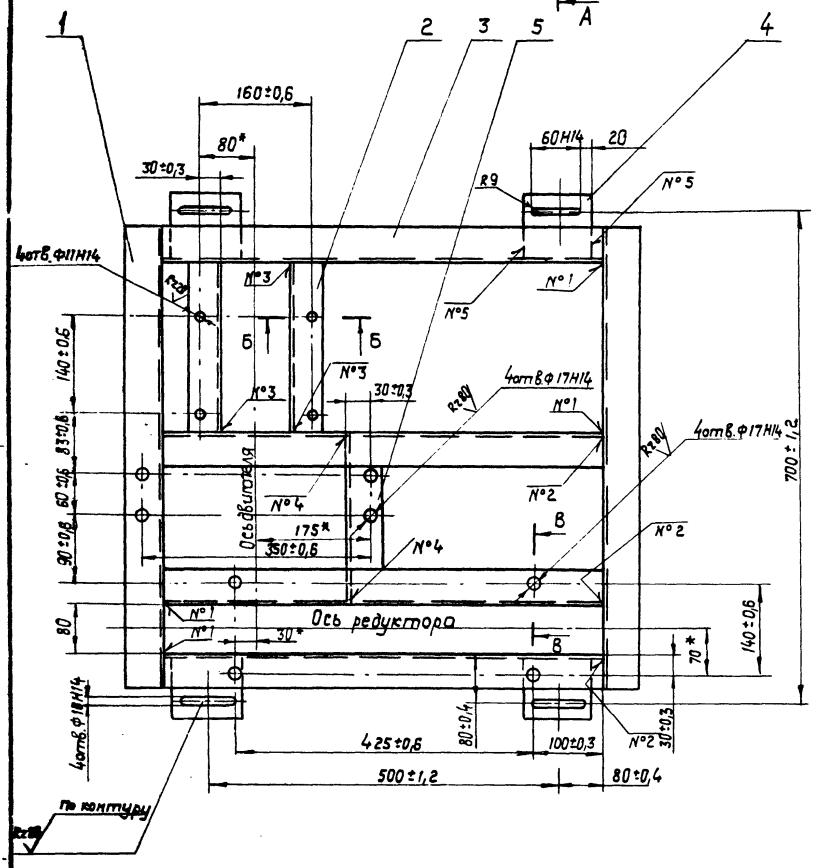

Б - Б
М 1:2

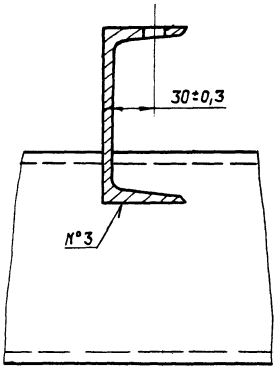

Номер шва	Обозначение шва	Требования ко шву	Колич. швов
1	Т1 – Δ 5		12
2	Т1 – Δ 5 – ⊐		8
3	Т3 – Δ 4 – ⊐		4
4	Т3 – Δ 5 – ⊐		2
5	Н1 – Δ 4		8

В - В повернуто
М 1:2

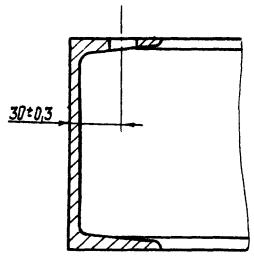

А - А
М 1:2

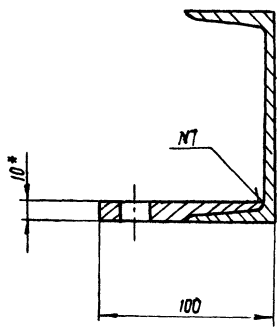

1. Сварные швы по ГОСТ 5264-80
2. * размеры для справок.
3. Неуказанные предельные отклонения размеров: отверстий – Н16; валов – h16; остальных ± $\frac{JT16}{2}$
4. Масса наплавленного металла – 0,7 кг.

8175/3 58

					ТД 139.02.01.000 СБ			
Изм.	Лист	№ докум.	Подп.	Дата	Рама. Сборочный чертеж	Лит.	Масса	Масштаб
Разраб.		Зубрин					65	1:5
Пров.		Тищук				Лист	Листов 1	
Т. контр.		Тищук						
Рук.		Бойко				Гослесхоз СССР Союзгипролесхоз Киевский филиал		
Н. контр.		Григорьев						
Утв.		Задавиевичка						

Копировал Красново

формат А2

Гиповой проект 411-2-144 Альб. III

ТД139.02.01.014

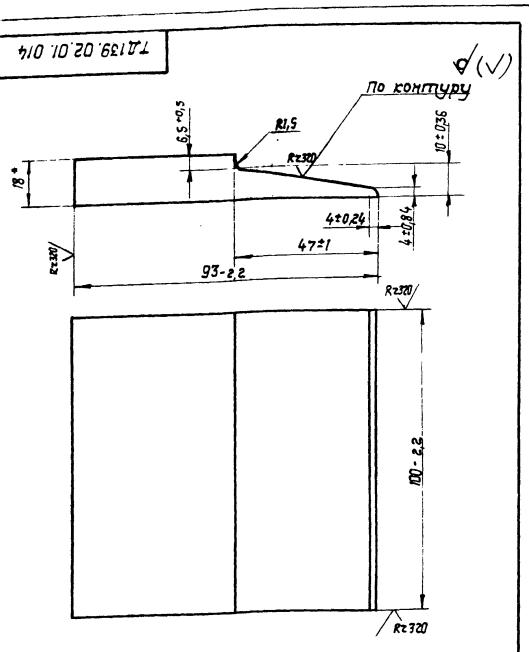

* Размер для справок.

Изм	Лист	№ докум.	Подп.	Дата
Разраб.	Зубрин			04.81
Пров.	Тищук			11.81
Т.контр.	Тищук			
Рук.	Бойко			9.81
Н.контр.	Григорив			
Утв.				

ТД139.02.01.014

Кронштейн

Лит.	Масса	Масштаб
	1,0	1:1

Лист | Листов 1

Лист 6-ПН-18 ГОСТ 19903-74
3-Ст.3 кп ГОСТ 14537-79

ГОСЛЕСХОЗ СССР
СОЮЗГИПРОЛЕСХОЗ
Киевский филиал

Копировал Краснова

Формат А4

Формат	Зона	Поз.	Обозначение	Наименование	Кол.	Примечание
				Документация		
А3			ТД139.02.02.000 СБ	Сборочный чертеж		
				Детали		
А3		1	ТД139.02.02.021	Полумуфта	1	
А4		2	ТД138.01.04.042	Втулка распорная	6	
А4		3	ТД138.01.04.043	Втулка упругая	6	
А3		4	ТД138.01.04.044	Полумуфта	1	
А4		5	ТД138.01.04.045	Палец	6	
				Стандартные изделия		
		6		Гайка М10.5 ГОСТ 5915-70	6	
		7		Шайба 10-65Г ГОСТ 6402-70	6	

Изм	Лист	№ докум.	Подп.	Дата
Разраб.	Зубрин			04.81
Провер.	Тищук			11.81
Рук.	Бойко			9.81
Н.контр.	Григорив			
Утв.				

ТД139.02.02.000

Муфта

Лит.	Лист	Листов
		1

ГОСЛЕСХОЗ СССР
СОЮЗГИПРОЛЕСХОЗ
Киевский филиал

Копировал Краснова

Формат А4

ТД139.02.02.000 СБ

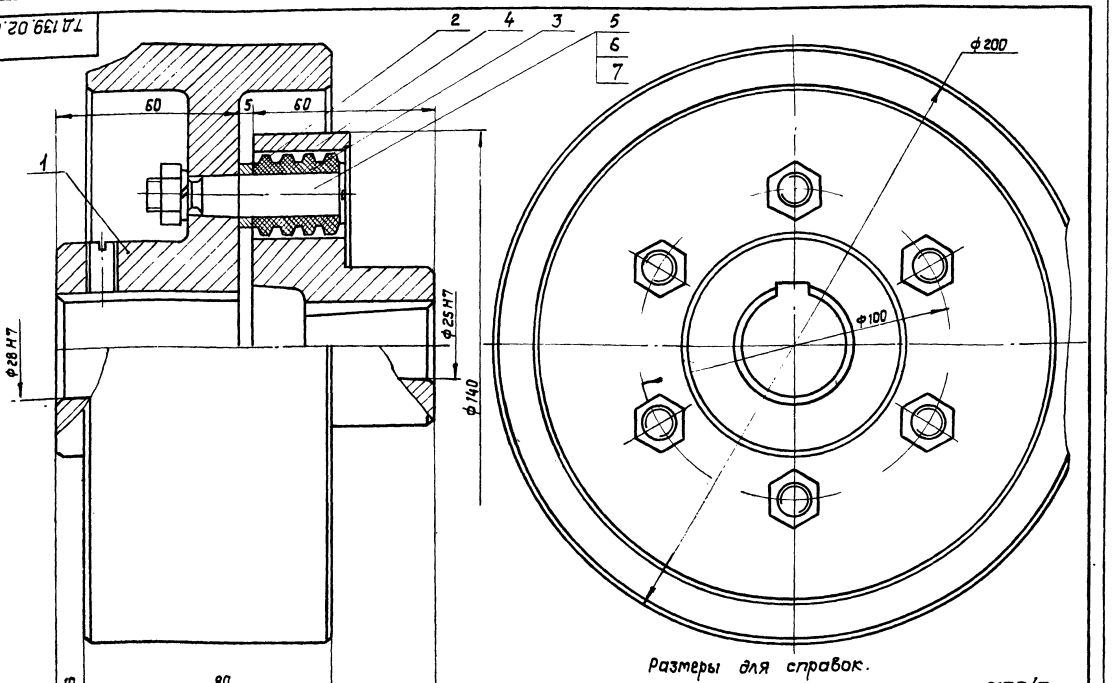

Размеры для справок.

8175/3 59

Изм	Лист	№ докум.	Подп.	Дата
Разраб.	Зубрин			04.81
Провер.	Тищук			11.81
Т.контр.	Тищук			
Рук.	Бойко			9.81
Н.контр.	Григорив			
Утв.	Задовиковечко			

ТД139.02.02.000 СБ

Муфта
Сборочный чертеж

Лит.	Масса	Масштаб
	6,0	1:1

Лист 1 | Листов 1

ГОСЛЕСХОЗ СССР
СОЮЗГИПРОЛЕСХОЗ
Киевский филиал

Копировал Краснова

Формат А3

Типовой проект 411-2-144 Альб III

ТД 139.02.02.021

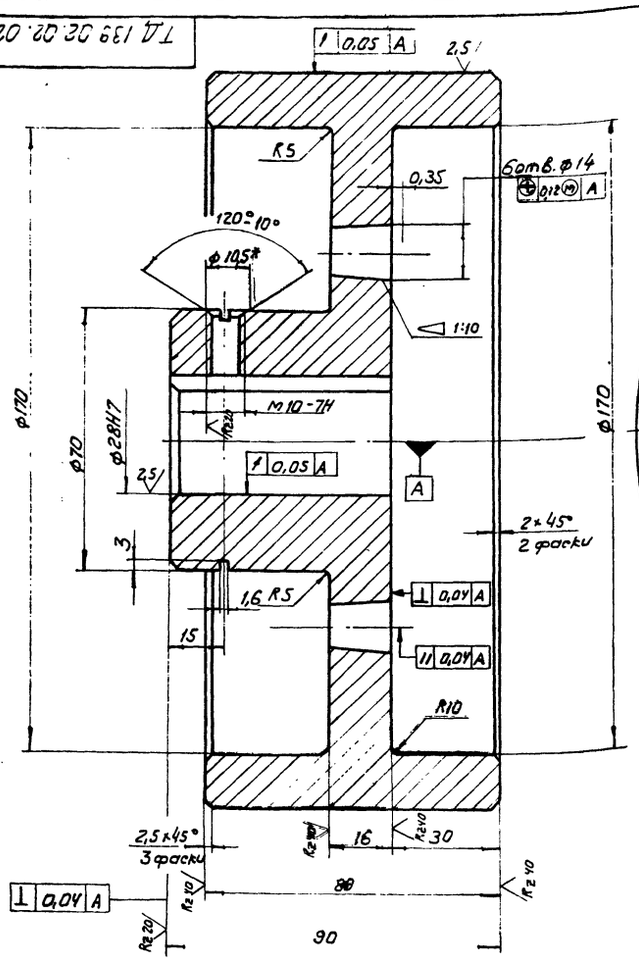

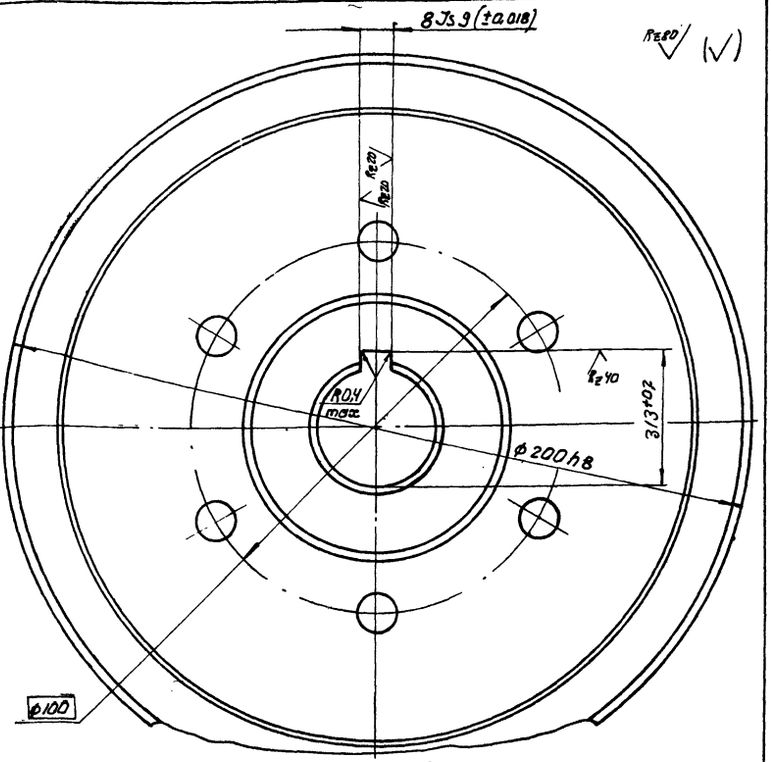

1.* Размер для справок

2. Неуказанные предельные отклонения размеров: отверстий - H14; валов - h14; остальных ± JT14/2

Изм.	Лист	№ докум.	Подпись	Дата
Разраб.	Зубрин			04.81
Провер.	Тищук			04.81
Т. контр.	Тищук			04.81
Рук.	Бойко			04.81
Н. контр.	Григорив			04.81
Утв.				

ТД 139.02.02.021

Полумуфта

Лит.	Масса	Масштаб
	3,4	1:1

Чугун СЧ21-40 ГОСТ 1412-79

Лист | Листов 1

Гослесхоз СОЮЗГИПРОЛЕСХОЗ Киевский филиал

Копировал Герман — Формат А3

Формат	Зона	Поз.	Обозначение	Наименование	Кол.	Примечание
				Документация		
А2			ТД 139.03.00.000 СБ	Сборочный чертеж		
				Сборочные единицы		
А4		1	ТД 139.03.01.000	Корпус	2	
А4		2	ТД 139.03.02.000	Звездочка	3	
				Детали		
А3		3	ТД 139.03.00.001	Вал	1	
В4		4	ТД 139.03.00.002	Крышка глухая	1	
А3		5	ТД 139.03.00.003	Крышка	2	
А4		6	ТД 139.03.00.004	Прокладка	4	
*		7	ТД 139.03.00.003-01	Крышка	1	*) см. черт ТД 139.03.00.003
				Стандартные изделия		
		9		Болт М8×20.58 ГОСТ 7798-70	16	

ТД 139.03.00.000

Изм.	Лист	№ докум.	Подпись	Дата
Разраб.	Зубрин			04.81
Провер.	Тищук			04.81
Рук.	Бойко			04.81
Н. контр.	Григорив			04.81
Утв.				

Вал N1

Лит | Лист 1 | Листов 2

Гослесхоз СССР Союзгипролесхоз Киевский филиал

Копировал Герман — Формат А4

8175/3

Формат	Зона	Поз.	Обозначение	Наименование	Кол.	Примечание
		10		Винт М8×16.58 ГОСТ 17475-72	1	
		11		Винт М10×18.58 ГОСТ 1476-75	3	
		12		Шайба 8-65Г ГОСТ 6402-70	16	
		13		Шайба 7019-0632 ГОСТ 14734-69	1	
		14		Кольцо 80 ГОСТ 2833-77	3	
		15		Штифт 4Г8×12 ГОСТ 3128-70	1	
				Кольцо ГОСТ 6418-67		
		16		49-66-6	1	
		17		54-71-6	2	
		18		Кольцо 1А50 ГОСТ 13940-68	1	
		19		Подшипник 1210 ГОСТ 5720-75	2	
		20		Масленка 12.46 ГОСТ 19853-74	2	
				Шпонки ГОСТ-23.360-78	1	
		21		2-14×9×100	1	
		22		16×10×70	6	

60

ТД 139.03.00.000 — Лист 2

Копировал Герман — Формат А4

ТД139.03.00.000 СБ

Альбом III

Типовой проект 411-2 ...

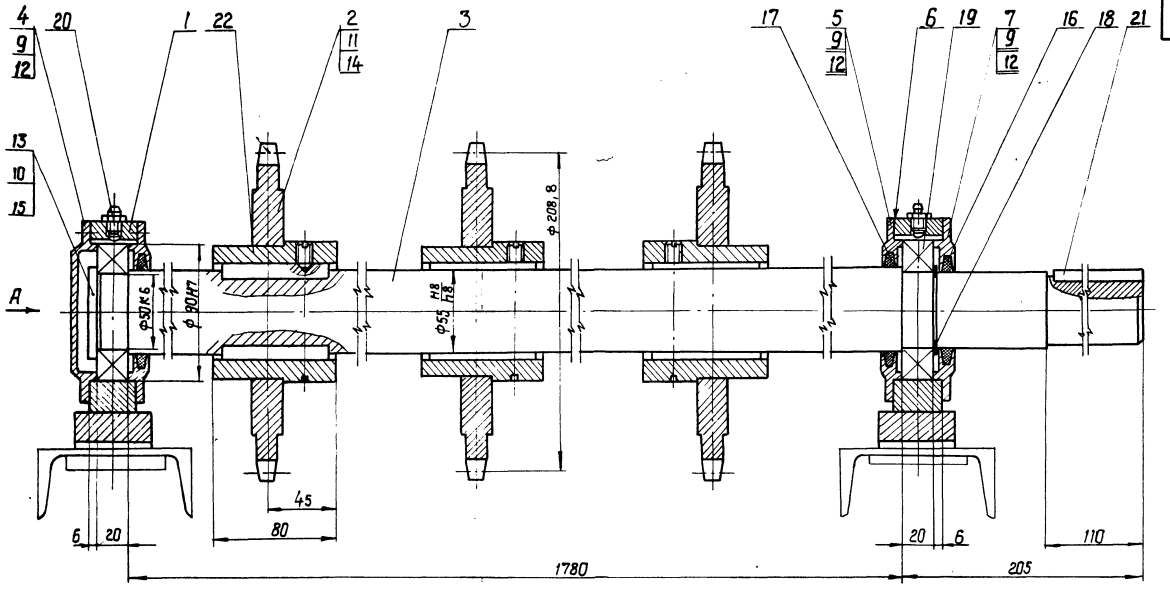

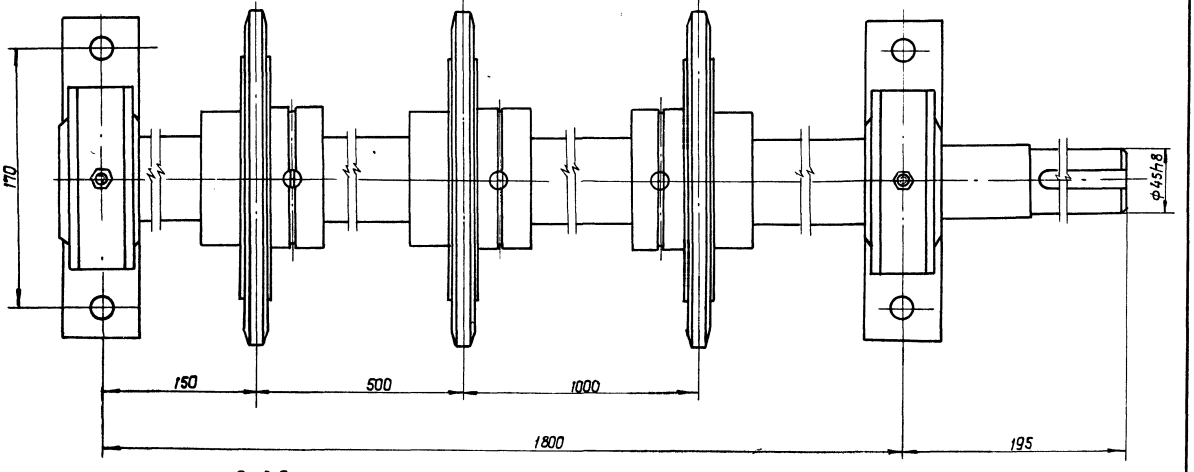

Вид А

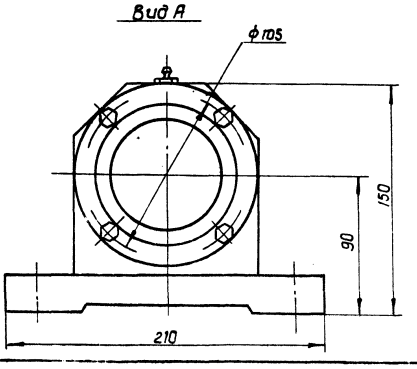

Размеры для справок.

61

8175/3

					ТД139.03.00.000 СБ			
Изм	Лист	№ докум.	Подп.	Дата	Вал N1	Лит.	Масса	Масштаб
Разраб.		Зубрин		03.81	Сборочный чертеж		67	1:2
Провер.		Тищук				Лист	Листов 1	
Т.контр.		Тищук				Гослесхоз СССР		
Рук.		Бойко				Союзгипролесхоз		
Н.контр.		Григорьев		21.81		Киевский фил...		
Утв.		Задавцевич						

Копиров. Краснова

Формат ...

ТД139.03.00.001

Rz40 (∨)

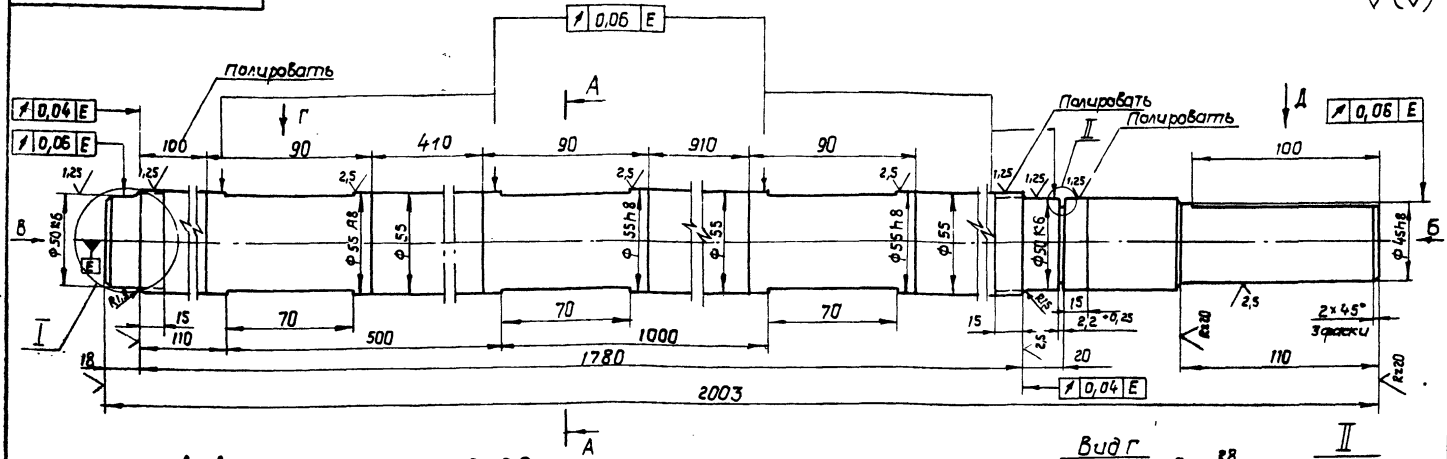

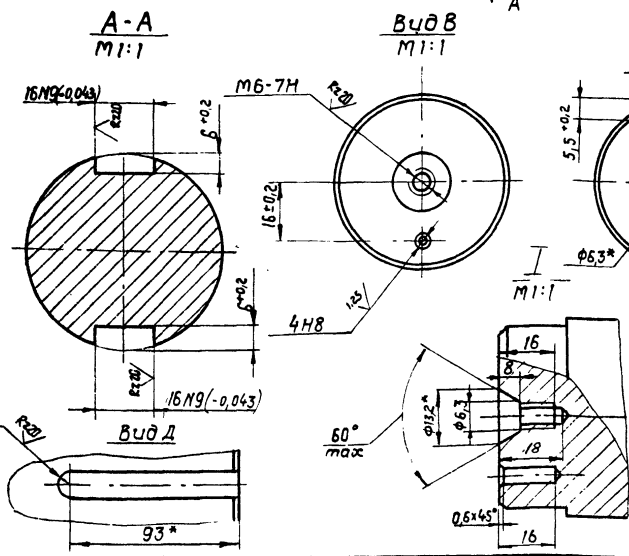

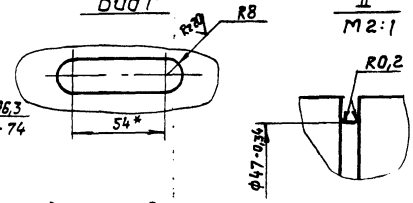

1.* Размеры для справок.

2. Неуказанные предельные отклонения размеров: отверстий - H14; валов - h14; остальных $\pm \frac{JT14}{2}$

				ТД139.03.00.001			
Изм.	Лист	№ докум.	Подп.	Дата			
Разраб.		Зубрин		04.81	Вал	Лит.	Масса 34	Масштаб 1:2
Пров.		Тищук		11.81		Лист	Листов 1	
Т.контр.		Тищук		11.81				
Рук.		Бойко		11.81	Круг 60-4 ГОСТ 7417-75 / 45В ГОСТ 1051-73	Гослесхоз СССР Союзгипролесхоз Киевский филиал	
Н.контр.		Григорив		11.81			
Утв.							

Копировал Краснова — Формат А3

ТД139.03.00.002

Rz80 (∨)

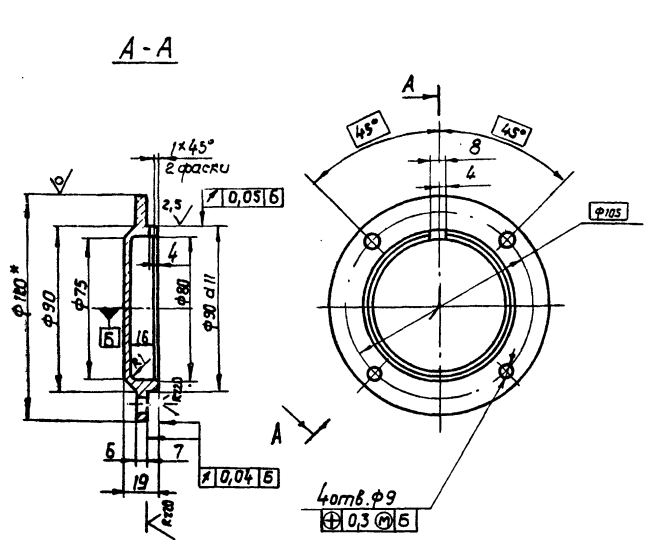

1.* Размеры для справок.

2. Неуказанные предельные отклонения размеров: отверстий - H14; валов - h14; остальных - $\pm \frac{JT14}{2}$

				ТД139.03.00.002			
Изм.	Лист	№ докум.	Подп.	Дата			
Разраб.		Зубрин		04.81	Крышка глухая	Лит.	Масса 0,5	Масштаб 1:2
Провер.		Тищук		11.81		Лист	Листов 1	
Т.контр.		Тищук		11.81				
Рук.		Бойко		11.81	Круг 120 ГОСТ 2590-71 / Ст.3 ГОСТ 535-79	Гослесхоз СССР Союзгипролесхоз Киевский филиал	
Н.контр.		Григорив		11.81			
Утв.							

Копировал Краснова — Формат А4

ТД139.03.00.004

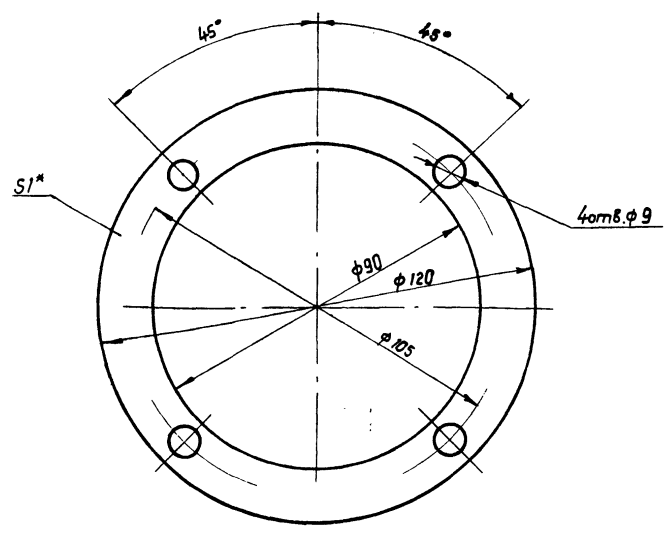

* Размер для справок.

				ТД139.03.00.004			
Изм.	Лист	№ докум.	Подп.	Дата			
Разраб.		Зубрин		04.81	Прокладка	Лит.	Масса 0,05	Масштаб 1:1
Пров.		Тищук		11.81		Лист	Листов 1	
Т.контр.		Тищук		11.81				
Рук.		Бойко		11.81	Картон прокладочный В1 ГОСТ 9347-74	Гослесхоз СССР Союзгипролесхоз Киевский филиал	
Н.контр.		Григорив		11.81			
Утв.							

Копировал Краснова — Формат А4

Инв.№ подл. | Подп. и дата | Взам.инв.№ | Инв.№ дубл. | Подп. и дата

Альбом III

Типовой проект 411-2-144

ТД 139.03.00.003

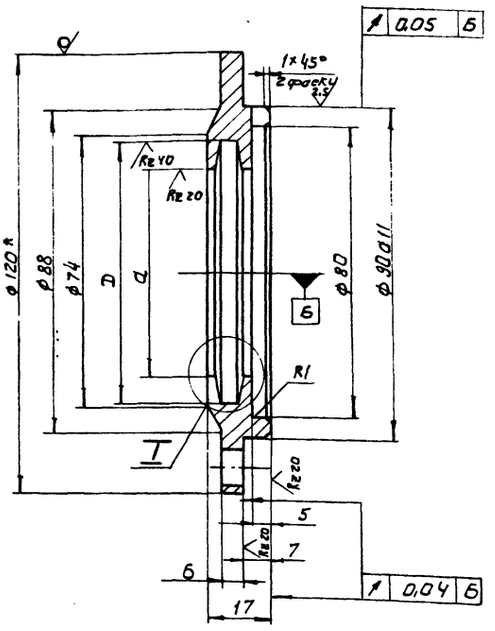

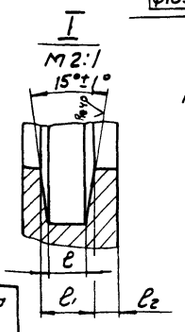

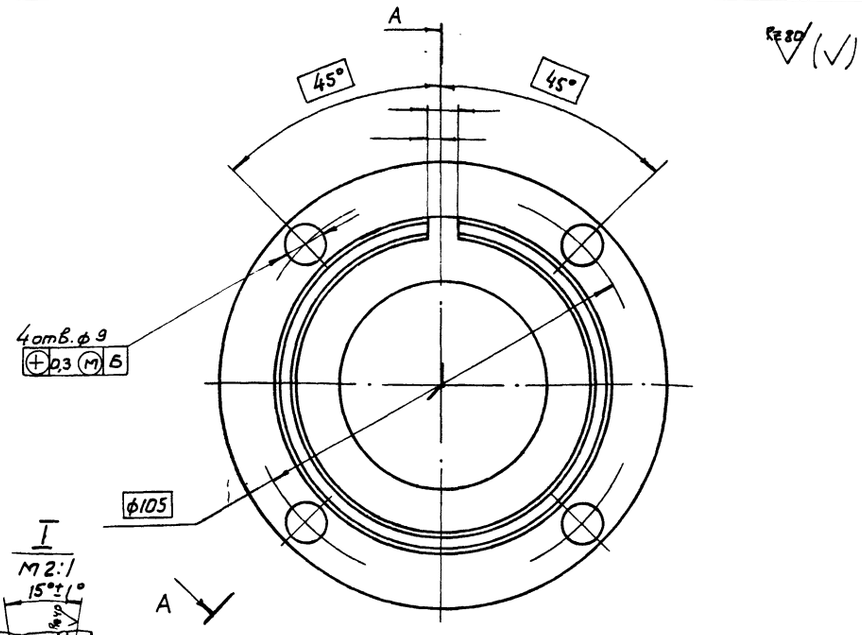

1. * Размер для справок
2. Неуказанные предельные отклонения размеров: отверстий - H14; валов - h14; остальных $\pm \frac{JT14}{2}$

Обозначение	D	d	l	l_1	l_2	Масса в кг
ТД 139.03.00.003	72	56	5	7,1	3	0,65
-01	67	51	5	7,1	3	0,67

Изм.	Лист	№ докум.	Подпись	Дата
Разраб.		Зубрин		04.81
Провер.		Тищук		IV-81
Т.контр.		Тищук		IV-81
Рук.		Бойко		
Н.контр.		Григорив		
Утв.				

ТД 139.03.00.003

Крышка

Лит.	Масса	Масштаб
	см. табл.	1:1

Лист | Листов 1

Круг 120 ГОСТ 2590-71
Ст.3 ГОСТ 535-79

Гослесхоз СССР
союзгипролесхоз
Киевский филиал

Копировал Герман

Формат А3

ТД 139.03.01.011

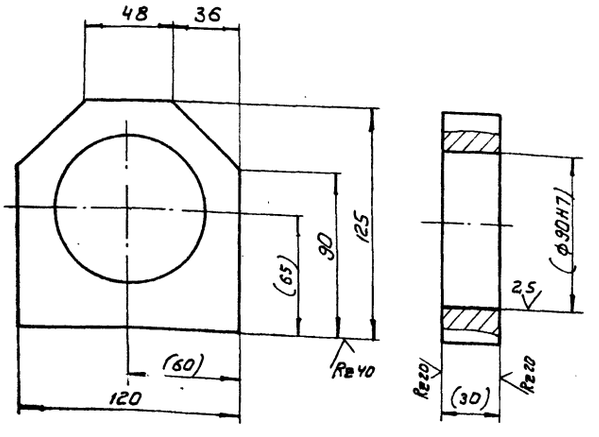

Изм.	Лист	№ докум.	Подпись	Дата
Разраб.		Зубрин		04.81
Провер.		Тищук		IV-81
Т.контр.		Тищук		
Рук.		Бойко		
Н.контр.		Григорив		
Утв.				

ТД 139.03.01.011

Корпус

Лит	Масса	Масштаб
	0,8	1:2

Лист | Листов 1

Сталь 45 ГОСТ 1050-74

Гослесхоз СССР
союзгипролесхоз
Киевский филиал

Копировал Герман

Формат А4

8175/3

Формат	Зона	Поз.	Обозначение	Наименование	Кол.	Примечание
				Документация		
А3			ТД 139.03.01.000 СБ	Сборочный чертеж		
А4		1	ТД 139.03.01.011	Корпус	1	
А4		2	ТД 139.03.01.012	Основание	1	

63

Изм.	Лист	№ докум.	Подпись	Дата
Разраб.		Зубрин		04.81
Провер.		Тищук		IV-81
Рук.		Бойко		
Н.контр.		Григорив		
Утв.				

ТД 139.03.01.000

Корпус

Лит.	Лист	Листов
		1

Гослесхоз СССР
союзгипролесхоз
Киевский филиал

Копировал Герман

Формат

Типовой проект 411-2-144 Альб. III

ТД139.03.01.000 СБ

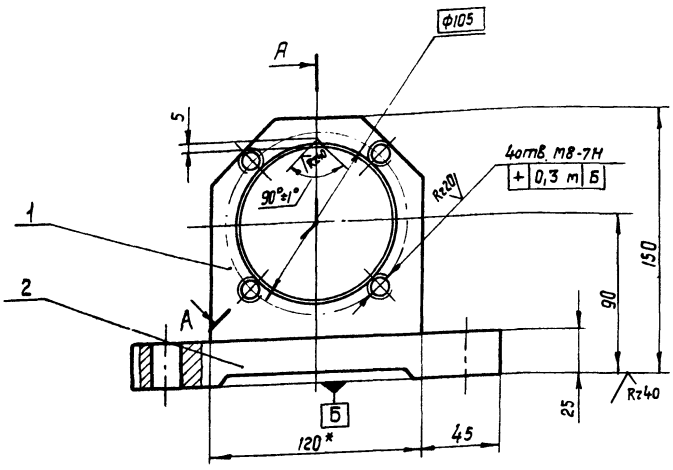

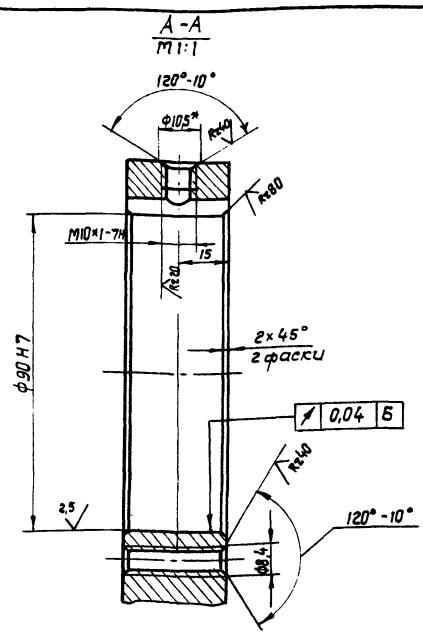

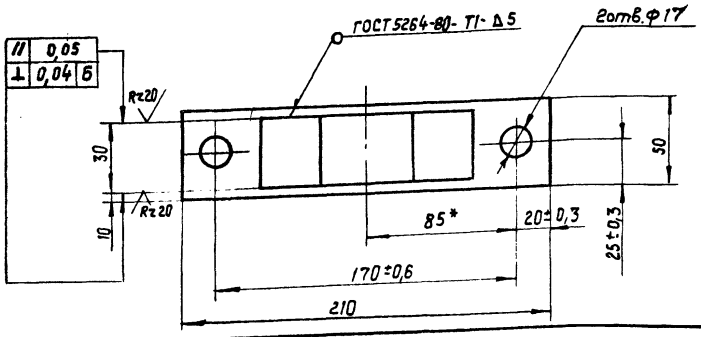

1. * Размеры для справок.
2. Неуказанные предельные отклонения размеров: отверстий - H14; валов - h14; остальных ± JT14/2.
3. Масса наплавленного металла - 0,03 кг.

Изм.	Лист	№ докум.	Подп.	Дата
Разраб.		Зубрин		04.81
Пров.		Тищук		
Т. контр.		Тищук		
Рук.		Бойко		
Н. контр.		Григориев		04.81
Утв.		Здравкевич		

ТД 139. 03. 01. 000 СБ

Корпус
Сборочный чертеж

Лит.	Масса	Масштаб
	2,8	1:2
Лист	Листов 1	

Гослесхоз СССР
СОЮЗГИПРОЛЕСХОЗ
Киевский филиал

Копировал Краснова

Формат А3

ТД139.03.01.012

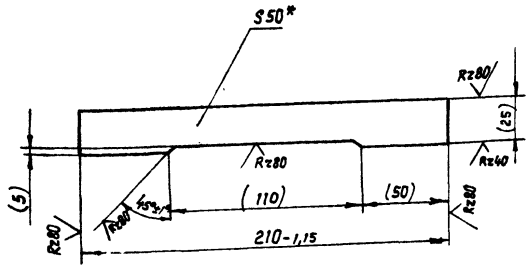

1. * Размер для справок.
2. Размеры в скобках - после сварки.

Изм.	Лист	№ докум.	Подп.	Дата
Разраб.		Зубрин		04.81
Провер.		Тищук		
Т. контр.		Тищук		
Рук.		Бойко		
Н. контр.		Григориев		04.81
Утв.				

ТД 139. 03. 01. 012

Основание

Лит.	Масса	Масштаб
	2	1:2
Лист	Листов 1	

Гослесхоз СССР
СОЮЗГИПРОЛЕСХОЗ
Киевский филиал

Лист Б-ПН-50 ГОСТ 19903-74
Т-Ст. 3кп ГОСТ 14637-79

Копировал Краснова

Формат А4

8175/3

Формат	Зона	Поз.	Обозначение	Наименование		Примечание
				Документация		
А3			ТД139.03.02.000 СБ	Сборочный чертеж		
				Детали		
А4			ТД139.03.02.021	Венец	1	
А4			ТД139.03.02.022	Ступица	1	

64

Изм.	Лист	№ докум.	Подп.	Дата
Разраб.		Зубрин		04.81
Провер.		Тищук		
Рук.		Бойко		
Н. контр.		Григориев		04.81
Утв.				

ТД 139. 03. 02. 000

Звездочка

Лит.	Лист	Листов
	1	

Гослесхоз СССР
СОЮЗГИПРОЛЕСХОЗ
Киевский филиал

Копировал Краснова

Формат А4

Альб. III

Типовой проект 411-2-144

ТД139.03.02.000СБ

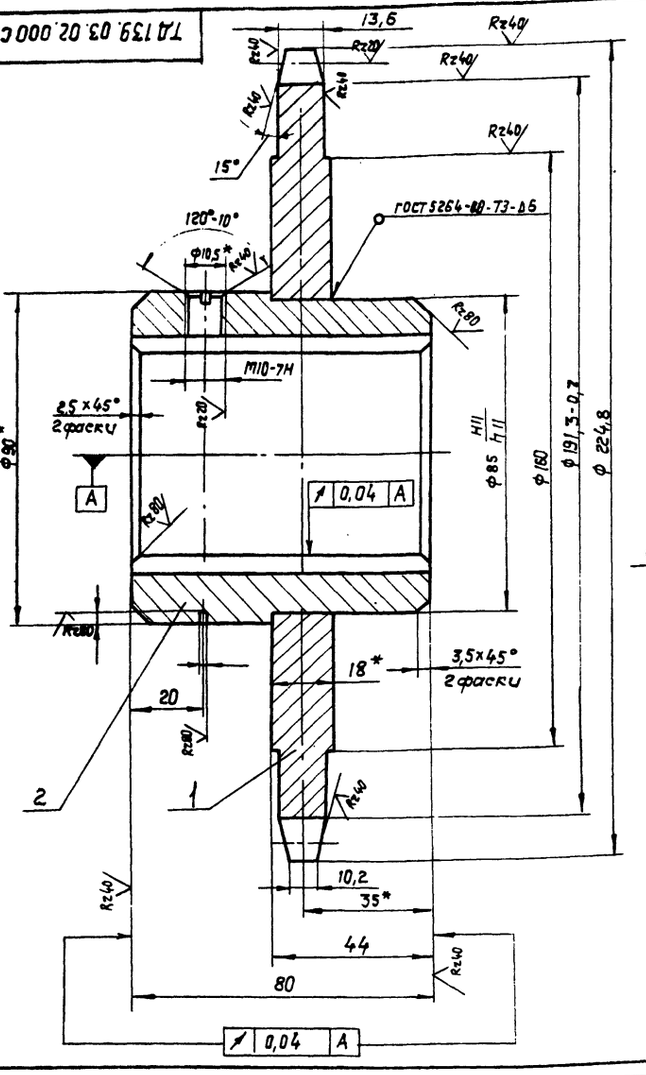

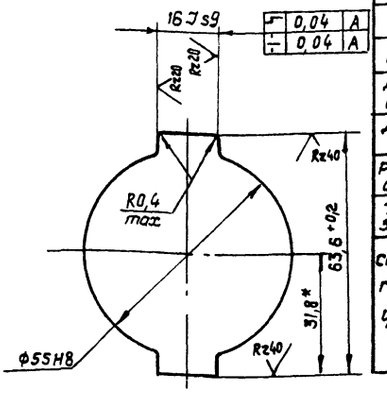

Цепь ПР8.2-80-1 ГОСТ 588-81			
Число зубьев		z	8
Величина смещения центров дуг впадин		e	2,4
Радиус впадин зубьев		r	5,5
Профиль зуба		—	по ГОСТ 592-75
Степень точности		—	1 по ГОСТ 592-75
Диаметр делительной окружности		da	208,8
Допуск на разность шагов		δt2	0,25
Радиальное биение окружности впадин		Fo	0,6
Торцевое биение зубчатого венца		—	0,6
Сопрягаемая цепь	Расстояние между осью цилиндра и полкой специальной пластины	h1	20
	Расстояние между внутренними пластинами	Bвн	17

1. Отжечь.
2. Венец 3,5...5 HRC 40...50.
3. * Размеры для справок.
4. Неуказанные предельные отклонения размеров: отверстий - H14; валов - h14; остальных $\pm \frac{IT14}{2}$
5. Масса наплавленного металла - 0,08 кг.

Изм.	Лист	№ докум.	Подп.	Дата
Разраб.		Зубрин		04.81
Провер.		Тищук		04.81
Т. контр.		Тищук		
Рук.		Бойко		
Н. контр.		Григориб		04.81
Утв.		Здовиченко		

ТД139.03.02.000 СБ

Звездочка

Сборочный чертеж

Лит.	Масса	Масштаб
	7,3	1:1
Лист	Листов 1	

Гослесхоз СССР Союзгипролесхоз Киевский филиал

Копировал Краснова

Формат А3

ТД139.03.02.021

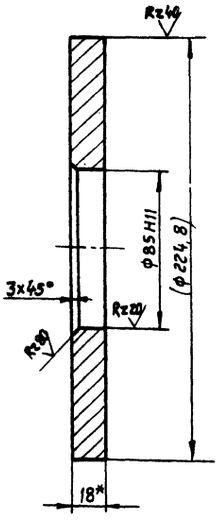

1. Размеры в скобках - после сварки
2. * Размер для справок.

Изм.	Лист	№ докум.	Подпись	Дата
Разраб.		Зубрин		04.81
Провер.		Тищук		
Т. контр.		Тищук		
Рук.		Бойко		
Н. контр.		Григориб		
Утв.				

ТД139.03.02.021

Венец

Лит.	Масса	Масштаб
	5,2	1:2
Лист	Листов 1	

Материал: Круг 6-ПН-18 ГОСТ 19903-74 / Лист 45 ГОСТ 1050-74

Гослесхоз СССР Союзгипролесхоз Киевский филиал

Копировал Краснова

Формат А4

ТД139.03.02.022

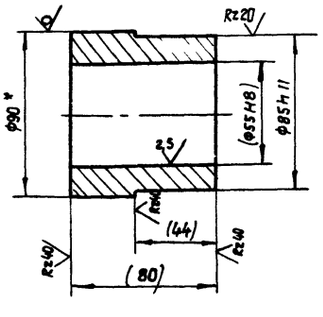

1. Размеры в скобках - после сварки.
2. * размер для справок.

8175/3 65

Изм.	Лист	№ докум.	Подп.	Дата
Разраб.		Зубрин		04.81
Провер.		Тищук		04.81
Т. контр.		Тищук		
Рук.		Бойко		
Н. контр.		Григориб		04.81
Утв.				

ТД139.03.02.022

Ступица

Лит.	Масса	Масштаб
	2,1	1:2
Лист	Листов 1	

Материал: Круг 90-4 ГОСТ 7417-75 / 45-В ГОСТ 1051-73

Гослесхоз СССР Союзгипролесхоз Киевский филиал

Копировал Краснова

Формат А4

Инв. № подл. | Подп. и дата | Взам. инв. № | Инв. № дубл. | Подп. и дата

ТД 139.04.00.001

Типовой проект 411-2-144 Альб. III

Инв. № подл. | Подп. и дата | Взам. инв. № | Инв. № дубл. | Подп. и дата

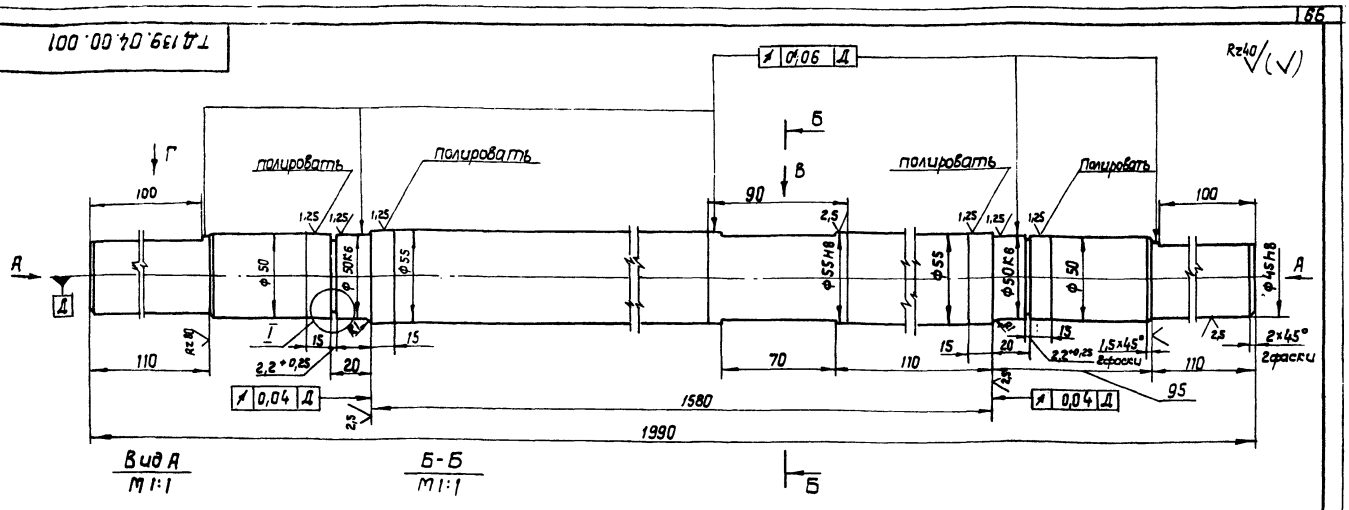

Вид А
М 1:1

Б-Б
М 1:1

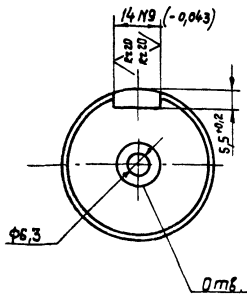

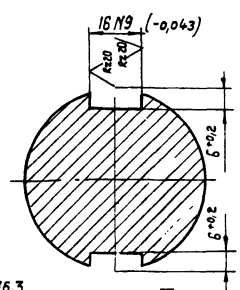

Вид В
М 1:1

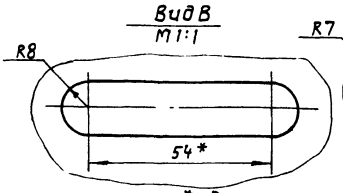

Вид Г
М 1:1

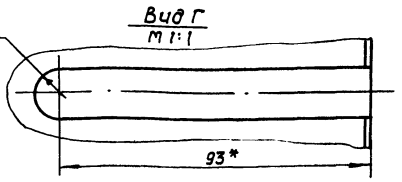

I
М 2:1

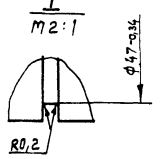

1. * Размеры для справок.
2. Неуказанные предельные отклонения размеров: отверстий-H14; валов-h14; остальных ± IT14/2.

					ТД 139.04.00.001		
Изм.	Лист	№ докум.	Подп.	Дата		Лит.	Масса	Масштаб
Разраб.		Зубрин		01.87	Вал		32	1:2
Провер.		Тишук		01.87		Лист	Листов 1
Т.контр.		Тишук		01.87			
Рук.		Бойко		3/87	Круг 60-4 ГОСТ 7417-75	гослесхоз СССР союзгипролесхоз Киевский филиал	
Н.контр.		Григориев			Круг 45В ГОСТ 1051-73		
Утв.							

Копировал Краснова — формат А3

Формат	Зона	Поз.	Обозначение	Наименование	Кол.	Примечание
				Документация		
А2			ТД139.04.00.000СБ	Сборочный чертеж		
				Сборочные единицы		
А4		1	ТД139.03.01.000	Корпус	2	5,6
А4		2	ТД 139.03.02.000	Звездочка	1	7,3
				Детали		
А3		3	ТД 139.04.00.001	Вал	1	32
А3		4	ТД 139.03.00.003	Крышка	2	1,2
А4		5	ТД139.03.00.004	Прокладка	4	
А4		6	ТД139.03.00.003-01	Крышка	2	см. черт. ТД139.03.00.003
				Стандартные изделия		
		8		Болт М8×20.58 ГОСТ 7798-70	16	
		9		Винт М10×18.58 ГОСТ 1476-75	1	

					ТД139.04.00.000		
Изм.	Лист	№ докум.	Подп.	Дата		Лит.	Лист	Листов
Разраб.		Зубрин		01.87	Вал N2		1	2
Провер.		Тишук		01.87		гослесхоз СССР союзгипролесхоз Киевский филиал		
Рук.		Бойко		3/87				
Н.контр.		Григориев						
Утв.								

Копировал Краснова — формат А4

8175/3

Формат	Зона	Поз.	Обозначение	Наименование	Кол.	Примечание
		10		Шайба 8-65Г ГОСТ 6402-70	16	
		11		Кольцо 80 ГОСТ 2833-77	1	
				Кольцо ГОСТ 6418-67		
		12		49-66-6	2	
		13		54-71-6	2	
		14		Кольцо 1А50 ГОСТ 13940-68	2	
		15		Подшипник 1210 ГОСТ 5720-75	2	
		16		Масленка Н2, ц8 ГОСТ 19853-74	2	
				Шпонки ГОСТ 23360-78		
		17		2-14×9×100	2	
		18		16×10×70	2	

66

					ТД 139.04.00.000	Лист 2
Изм.	Лист	№ докум.	Подп.	Дата		

Копировал Краснова — формат А4

ТД139.04.00.000СБ

Альбом III

Типовой проект 411-2-144

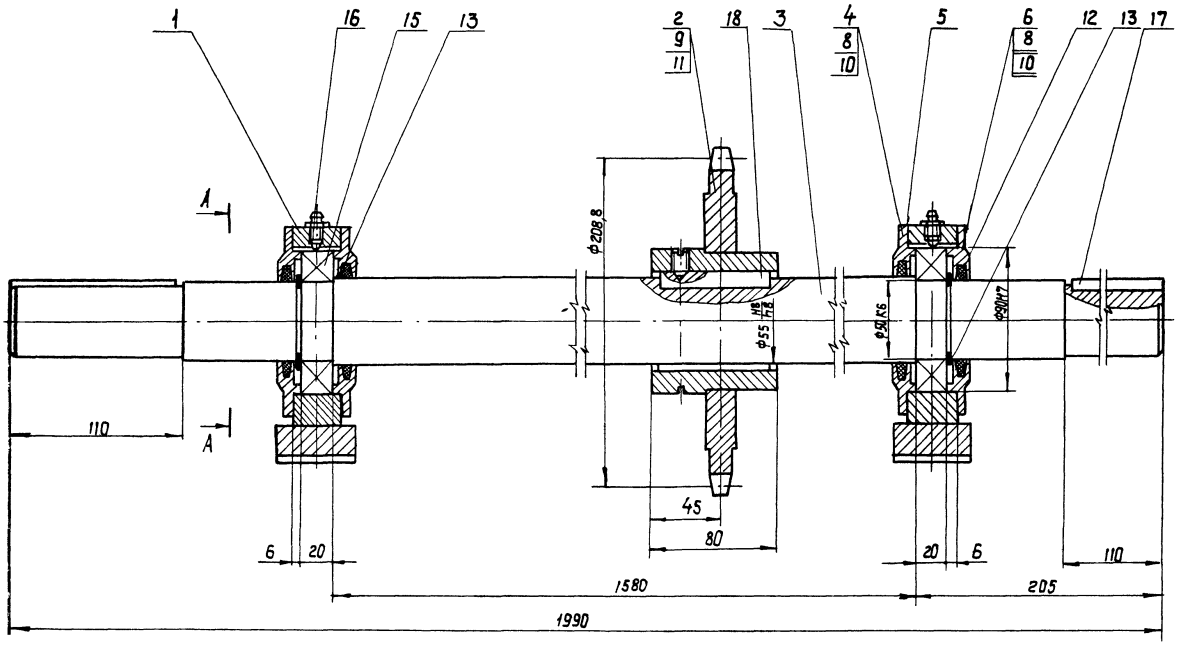

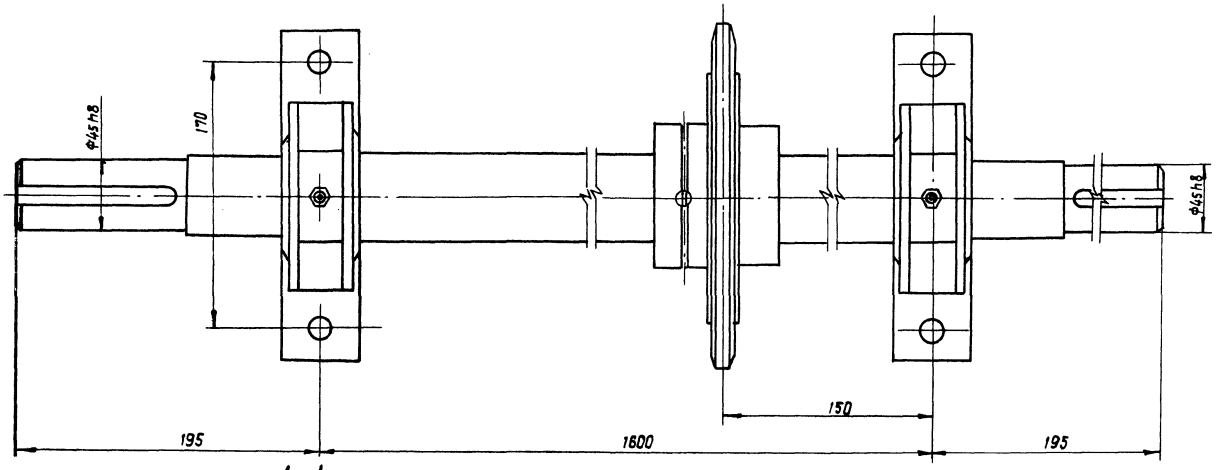

А - А

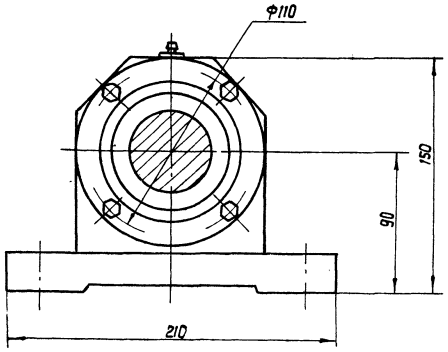

Размеры для справок.

8175/3 67

					ТД139.04.00.000 СБ			
Изм.	Лист	№ докум.	Подп.	Дата	Вал №2	Лит.	Масса	Масштаб
Разраб.		Зубрин		04.81	Сборочный чертеж		50	1:2
Провер.		Тищук				Лист	Листов 1	
Т. контр.		Тищук						
Рук.		Бойко				Гослесхоз СССР Союзгипролесхоз Киевский филиал		
Н. контр.		Григорьев						
Утв.		Задавцевич						

Копировал Краснова

Формат А4

Типовой проект 411-2-144 Альб. III

Формат	Зона	Поз.	Обозначение	Наименование	Кол.	Примечание
				Документация		
			ТД139.05.00.000 СБ	Сборочный чертеж		
				Сборочные единицы		
		1	ТД139.03.01.000	Корпус	2	
		2	ТД139.03.02.000	Звездочка	1	
				Детали		
		3	ТД139.05.00.001	Вал	1	
		4	ТД139.03.00.002	Звездочка	1	
		5	ТД139.03.00.003	Крышка	2	
		6	ТД139.03.00.004	Прокладка	4	
		7	ТД139.03.00.003-01	Крышка	2	*) см. черт. ТД139.03.00.003
				Стандартные изделия		
				Болты гост 7798-70		
		9		М6×16.58	1	
		10		М8×20.58	16	

Изм.	Лист	№ докум.	Подп.	Дата
Разраб.		Зубрин		04.81
Провер.		Тищук		04.81
Рук.		Бойко		04.81
Н. контр.		Григорив		04.81

ТД139.05.00.000

Вал N3

Лит.	Лист	Листов
	1	2

ГОСЛЕСХОЗ СССР
СОЮЗГИПРОЛЕСХОЗ
Киевский филиал

Копировал Краснова — формат А4

Формат	Зона	Поз.	Обозначение	Наименование	Кол.	Примечание
		11		Винт М10×18.58	1	
				гост 1476-75	1	
				Шайбы гост 6402-70		
		12		6-65Г	1	
		13		8-65Г	16	
		14		Шайба 7019-0631	1	
				гост 14734-69	1	
		15		Штифт 4И8×12	1	
				гост 3128-70	1	
		16		Кольцо 80	1	
				гост 2833-77		
				Кольца гост 6418-67		
		17		49-66-6	2	
		18		54-71-6	2	
		19		Кольцо 1-А50	2	
				гост 13940-68		
		20		Подшипник 1210	2	
				гост 5720-75		
		21		Масленка 1-2, Ц6	2	
				гост 19853-74		
				Шпонки гост 23360-78		
		22		2-14×9×56	1	
		23		2-14×9×100	1	
		24		16×10×70	2	

Инв. № подл. | Подп. и дата | Взам. инв. № | Инв. № дубл. | Подп. и дата

Изм.	Лист	№ докум.	Подп.	Дата

ТД 139.05.00.000 — Лист 2

Копировал Краснова — формат А4

ТД139.05.00.001

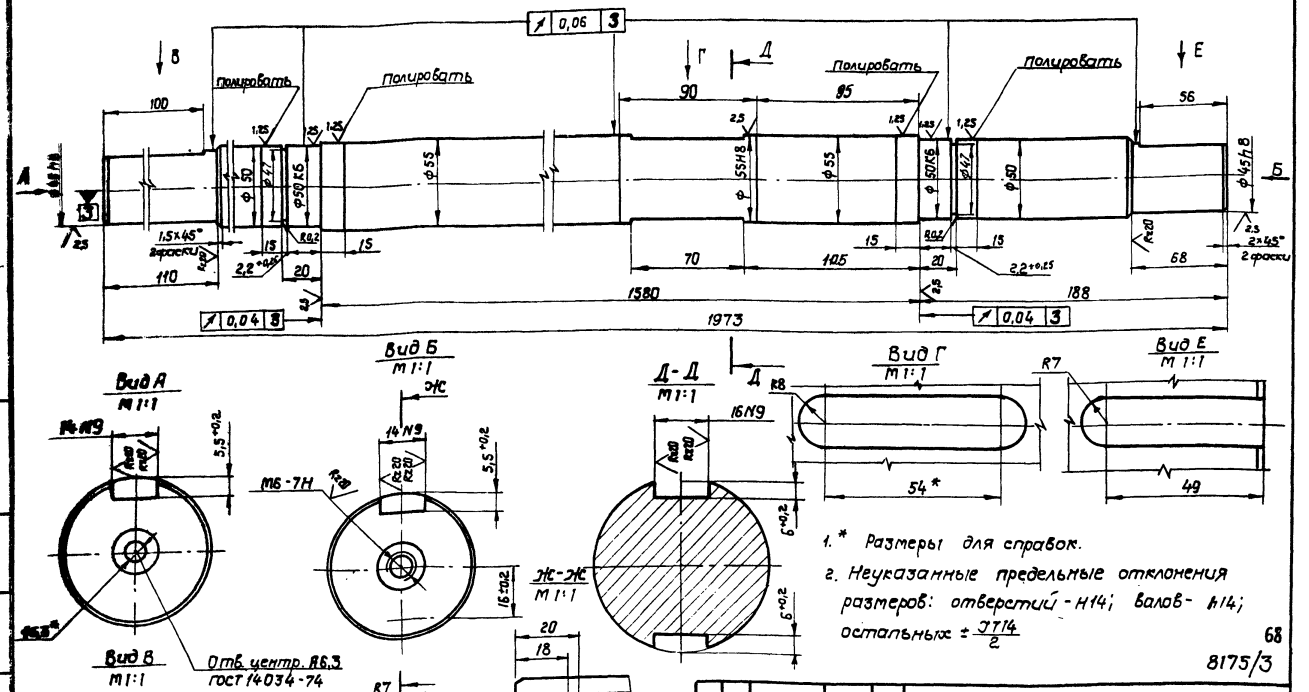

1.* Размеры для справок.

2. Неуказанные предельные отклонения размеров: отверстий - Н14; валов - h14; остальных ± $\frac{J714}{2}$

68

8175/3

Изм.	Лист	№ докум.	Подп.	Дата
Разраб.		Зубрин		04.81
Провер.		Тищук		04.81
Т. контр.		Тищук		04.81
Рук.		Бойко		04.81
Н. контр.		Григорив		04.81

ТД 139.05.00.001

Вал

Лит.	Масса	Масштаб
	31	1:2

Лист 1 Листов 1

Круг 60-4 гост 7417-75
45-8 гост 1051-73

ГОСЛЕСХОЗ СССР
СОЮЗГИПРОЛЕСХОЗ
Киевский филиал

Копировал Краснов — формат А3

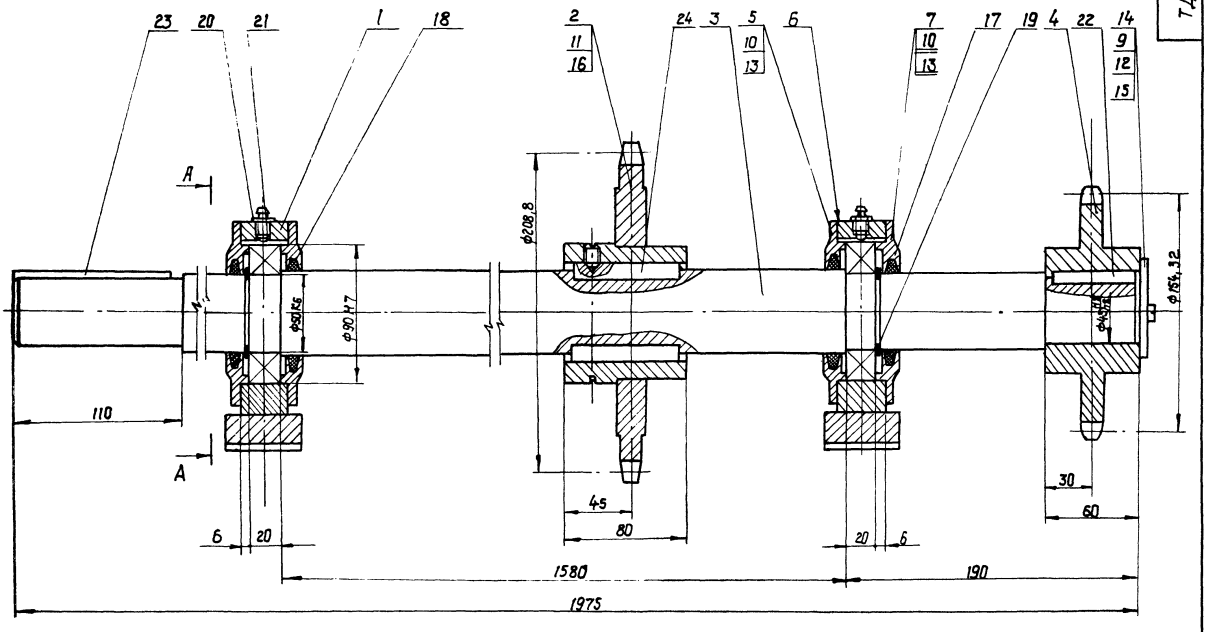

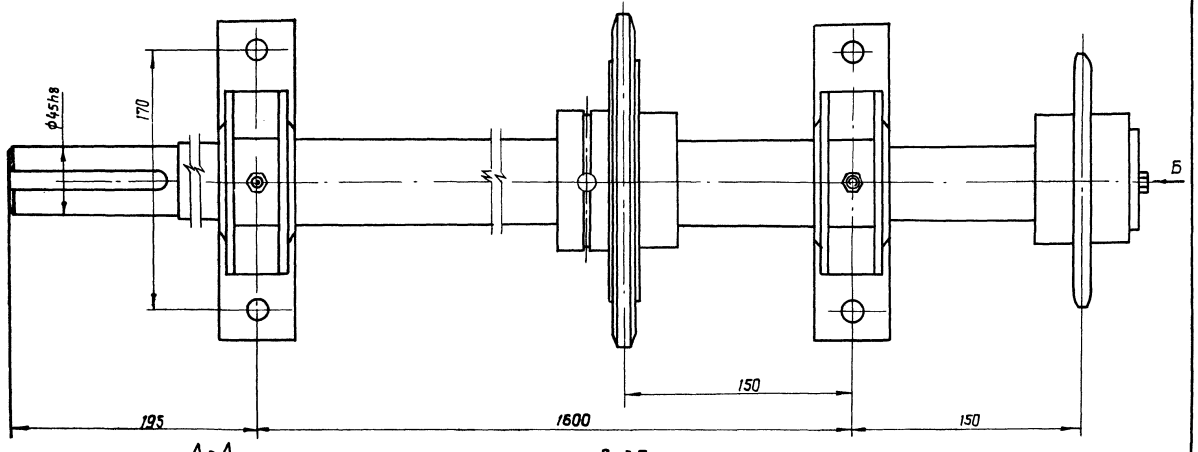

А-А

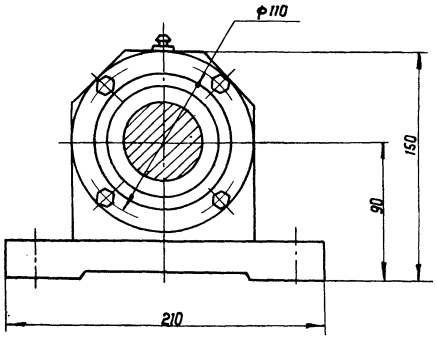

Вид Б
М1:1

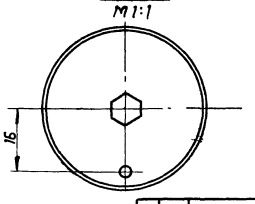

Размеры для справок.

69

8175/3

Изм.	Лист	№ докум.	Подп.	Дата	ТД139.05.00.000 СБ		
Разраб.		Зубрин		09.81	Вал N3 Сборочный чертеж	Лит.	Масса 52	Масштаб 1:2
Провер.		Тищук				Лист	Листов 1	
Т.контр.		Тищук				Гослесхоз СССР Союзгипролесхоз Киевский филиал		
Рук.		Бойко						
Н.контр.		Григорив						
Утв.		Здобудевич						

Копировал Краснова

Формат А2

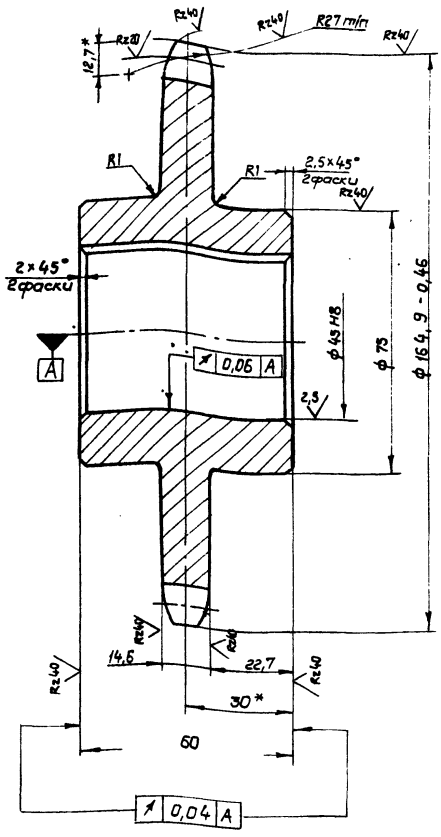

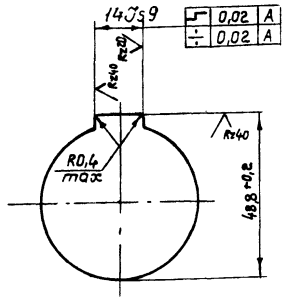

Число зубьев		z	19
Сопрягаемая цепь	Шаг	t	25,4
	Диаметр ролика	Д	15,88
Профиль зуба по ГОСТ 591-69		—	со смещением
Класс точности по ГОСТ 591-69		—	3
Наибольшая хорда		L x	137,67-0,4
Допуск на разность шагов		δt	0,25
Радиальное биение окружности впадин		Ео	0,63
Торцевое биение зубчатого венца		—	0,63
Диаметр делительной окружности		dд	154,32
Сопрягаемая цепь	Ширина внутренней пластины	в	24,13
	Расстояние между внутренними пластинами	Bвн	15,88

1. * Отжечь.
2. Венец h 2,5...3 HRC 40...50
3. * Размеры для справок.
4. Неуказанные предельные отклонения размеров: отверстий - H14; валов - h14; остальных ± JT14/2

Изм.	Лист	№ докум.	Подп.	Дата
Разраб.		Зубрин		05.81
Провер.		Тищук		05.81
Т. контр.		Тищук		05.81
Рук.		Байко		05.81
Н. контр.		Григорьев		05.81
Утв.				

ТД 139.05.00.002

Звездочка

Лит.	Масса	Масштаб
	3,2	1:1
Лист	Листов 1	

Сталь 45 ГОСТ 1050-74

Гослесхоз СССР
Союзгипролесхоз
Киевский филиал

Копировал Краснова — Формат А3

Формат	Зона	Поз.	Обозначение	Наименование	Кол.	Примечание
				Документация		
А3			ТД 139.06.00.000 СБ	Сборочный чертеж		
				Сборочные единицы		
А4		1	ТД 139.06.01.000	Упор	8	
				Стандартные изделия		
		3		Болт М8×20.58 ГОСТ 7798-70	32	
		4		Гайка М8.5 ГОСТ 5915-70	32	
		5		Шайба 8-65Г ГОСТ 6402-70	32	
		6		Шайба 8.02 ГОСТ 11371-78	32	
				Прочие изделия		
		8		Цепь М28-2-80-1 ГОСТ 588-74 ℓ=3200	1	

Изм.	Лист	№ докум.	Подп.	Дата
Разраб.		Зубрин		05.81
Провер.		Тищук		05.81
Рук.		Байко		05.81
Н. контр.		Григорьев		05.81

ТД 139.06.00.000

Цепь с упорами

Лит.	Лист	Листов
		1

Гослесхоз СССР
Союзгипролесхоз
Киевский филиал

Копировал Краснова — Формат А4

8175/3

Формат	Зона	Поз.	Обозначение	Наименование	Кол.	Примечание
				Документация		
А3			ТД 139.06.01.000 СБ	Сборочный чертеж		
				Детали		
А4		1	ТД 139.06.01.011	Ребро	2	
Б4		2	ТД 139.06.01.012	Основание	1	0,3 кг
				Лист Б-ПН-5 ГОСТ 19903-74		
				3-Ст.3кп ГОСТ 14637-78		
				80 h16 × 100 h16		
Б4		3	ТД 139.06.01.013	Упор	1	0,2 кг
				Лист Б-ПН-5 ГОСТ 19903-74		
				3-Ст.3кп ГОСТ 14637-79		
				60 h16 × 100 h16		

70

Изм.	Лист	№ докум.	Подп.	Дата
Разраб.		Зубрин		05.81
Провер.		Тищук		05.81
Рук.		Байко		05.81
Н. контр.		Григорьев		05.81
Утв.				

ТД 139.06.01.000

Упор

Лит.	Лист	Листов
		1

Гослесхоз СССР
Союзгипролесхоз
Киевский филиал

Копировал Краснова — Формат А4

ТД139.06.00.000 СБ

Альбом III

Типовой проект 411-2-144

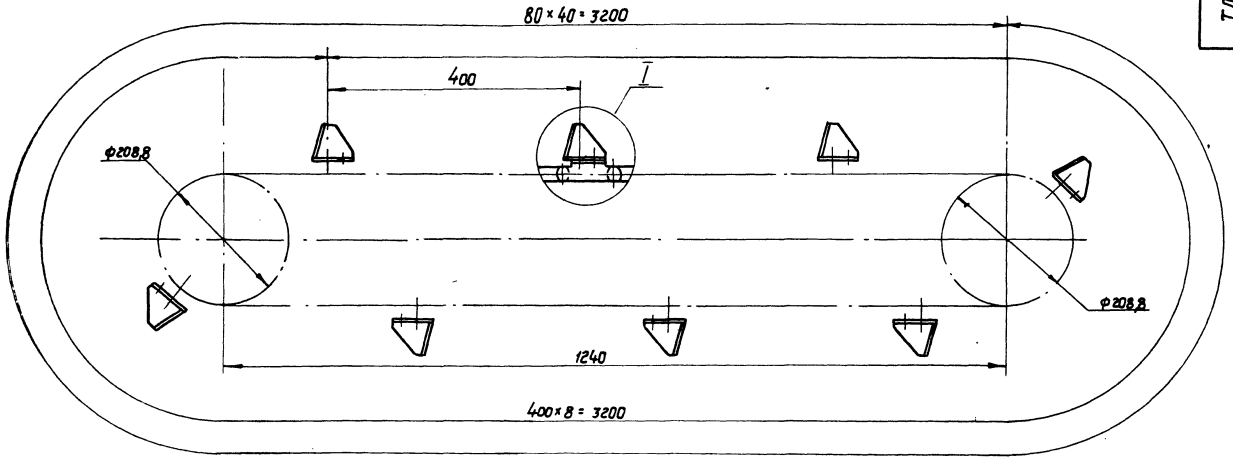

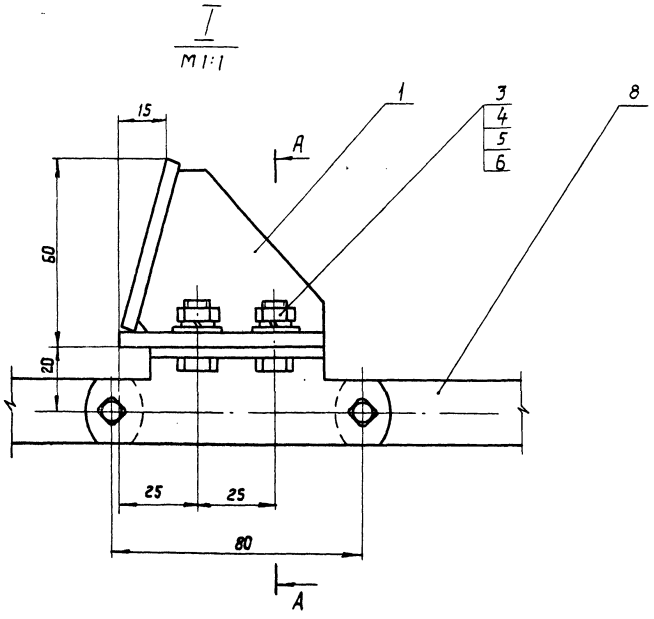

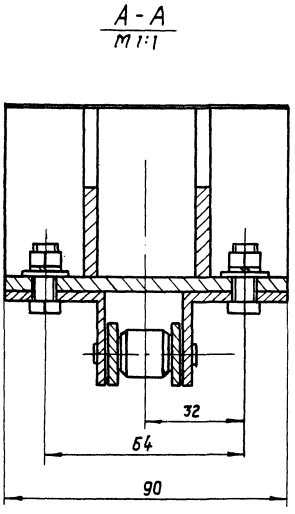

1. Цепь тяговая М28-2-80-1 ГОСТ 588-81.
2. Количество звеньев, всего - 40 шт.
3. Звено специальное тип 1 исполнение 2.
4. Количество специальных звеньев - 8 шт.
5. Количество упоров — 8 шт.
6. Шаг цепи в мм — 80.
7. Длина цепи в мм — 3200.

Размеры для справок.

71

8175/3

					ТД139.06.00.000 СБ			
Изм	Лист	№ докум.	Подп.	Дата	Цепь с упорами Сборочный чертеж.	Лит.	Масса	Масштаб
Разраб.		Зубрин		04.81			9,5	1:5
Провер.		Тищук		11-81		Лист	Листов 1	
Т. контр.		Тищук						
Рук.		Бойко				Гослесхоз СССР Союзгипролесхоз Киевский филиал		
Н. контр.		Григорьев						
Утв.		Задавилевич						

Копировал Краснова

формат А2

Типовой проект 411-2-144 Альб. III

ТД139.06.00.000 СБ

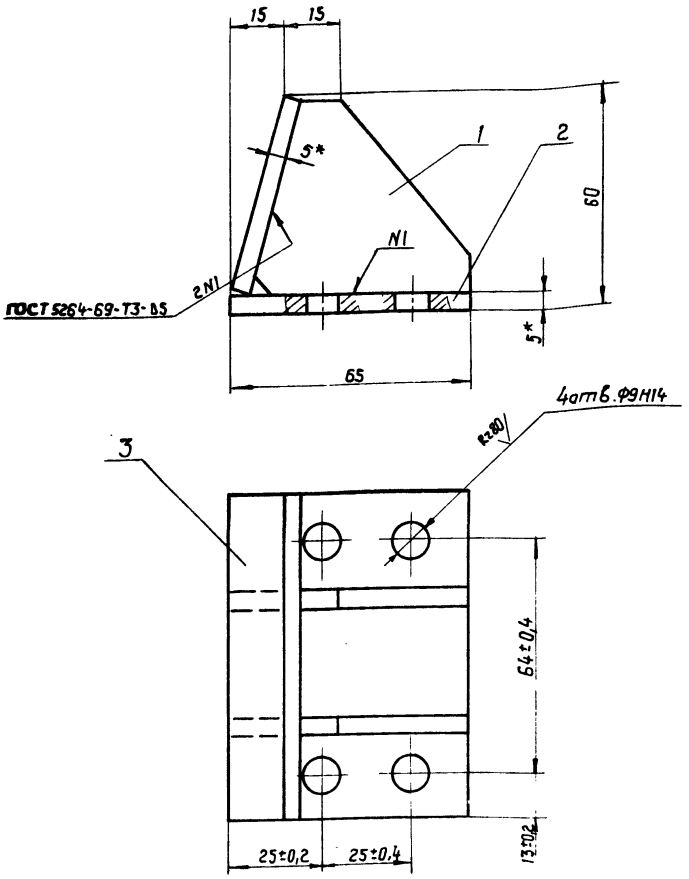

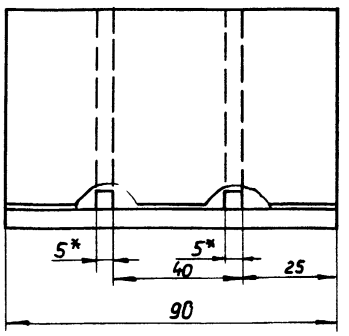

1.* Размеры для справок.
2. Неуказанные предельные отклонения размеров: отверстий - Н16; валов - h16; остальных $\pm \frac{JT16}{2}$
3. Масса наплавленного металла - 0,06 кг

Изм.	Лист	№ докум.	Подп.	Дата	ТД139.06.01.000 СБ			
Разраб.		Зубрин		09.81	Упор Сборочный чертеж	Лит.	Масса 0,6	Масштаб 1:1
Провер.		Тищук		IV-81		Лист	Листов 1	
Т. контр.		Тищук				Гослесхоз СССР Союзгипролесхоз Киевский филиал		
Рук.		Бойко						
Н. контр.		Григорив						
Утв.		Задависвечн						

Копировал Краснова формат А3

ТД139.06.01.011

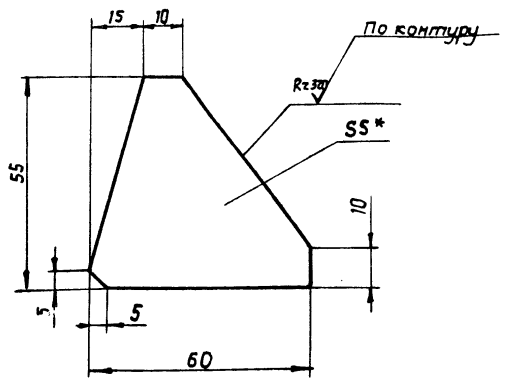

1.* Размер для справок.
2. Неуказанные предельные отклонения размеров: валов - h16; остальных $\pm \frac{JT16}{2}$.

Изм.	Лист	№ докум.	Подпись	Дата	ТД139.06.01.011			
Разраб.		Зубрин		03.81	Ребро	Лит.	Масса 0,1	Масштаб 1:1
Провер.		Тищук		IV-81		Лист	Листов 1	
Т. контр.		Тищук				Лист Б-ПН-5 ГОСТ 19903-74 / 3-Ст.3кп ГОСТ 14637-79	Гослесхоз СССР Союзгипролесхоз Киевский филиал	
Рук.		Бойко						
Н. контр.		Григорив						
Утв.								

Копировал Краснова формат А4

8175/3

Формат	Зона	Поз.	Обозначение	Наименование		Примечание
				Документация		
А2			ТД139.07.00.000 СБ	Сборочный чертеж		
				Детали		
А3		1	ТД139.07.00.001	Стенка	1	
Б4		2	ТД139.07.00.002	Обечайка	1	2,4 кг
				Лист Б-ПН-1,5 ГОСТ 19903-74		
				3-IV Ст.3кп ГОСТ 16623-70		
				100 h16 × 2030 h16		
Б4		3	ТД139.07.00.003	Кронштейн	2	0,14 кг
				Лист Б-ПН-3 ГОСТ 19903-74		
				3-IV-Ст.3кп ГОСТ 16523-70		
				50 h16 × 120 h16		
Б4		4	ТД139.07.00.004	Кронштейн	1	0,15 кг
				Лист Б-ПН-3 ГОСТ 19903-74		
				3-IV-Ст.3кп ГОСТ 16523-70		
				50 h16 × 130 h16		
						72

Изм.	Лист	№ докум.	Подп.	Дата	ТД139.07.00.000 СБ			
Разраб.		Зубрин		03.81	Ограждение	Лит.	Лист	Листов 1
Провер.		Тищук		IV-81		Гослесхоз СССР Союзгипролесхоз Киевский филиал		
Рук.		Бойко						
Н. контр.		Григорив						
Утв.								

Копировал Краснова формат А4

ТД 139.07.00.000 СБ

Альбом III

Типовой проект 411-2-144

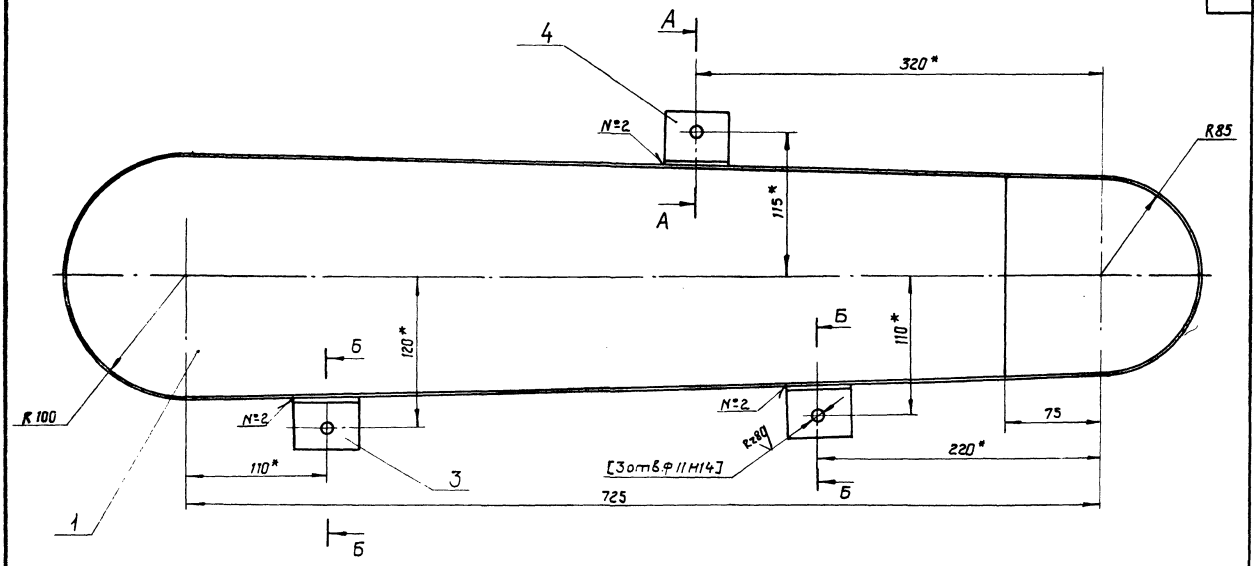

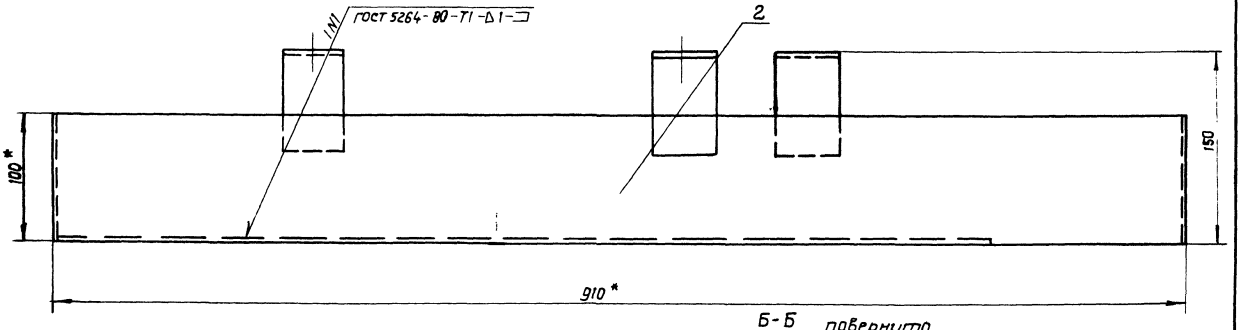

Б-Б / М1:1 повернуто

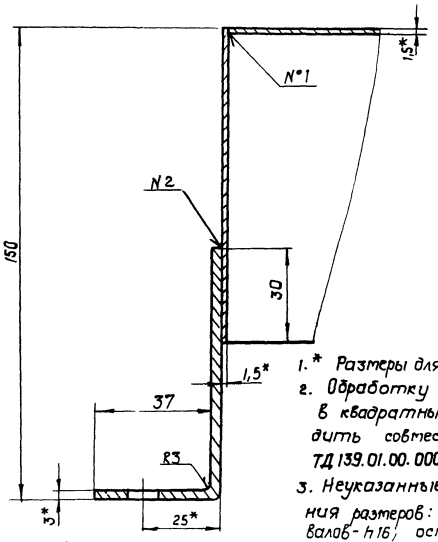

А-А / М1:1 повернуто

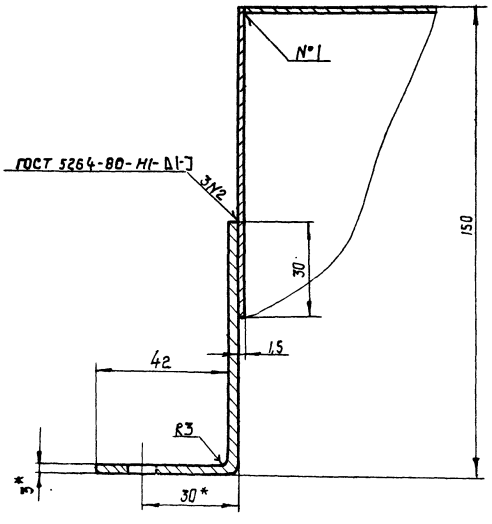

1.* Размеры для справок.
2. Обработку по размерам в квадратных скобках производить совместно с узлом ТД 139.01.00.000 СБ
3. Неуказанные предельные отклонения размеров: отверстий - Н16; валов - h16; остальных ± $\frac{IT16}{2}$

73

Изм	Лист	№ докум.	Подп.	Дата	ТД 139.07.00.000 СБ			
Разраб.		Зубрин		04.81	Ограждение Сборочный чертеж	Лит.	Масса	Масштаб
Провер.		Тищук		04.81			4,5	1:2,5
Т.контр.		Тищук				Лист	Листов 1	
Рук.		Бойко				Гослесхоз СССР Союзгипролесхоз Киевский филиал		
Н.контр.		Григорьев		04-81				
Утв.		Задовьевич						

8175/3

Копировал Краснова

Формат А2

ТД 139.07.00.001

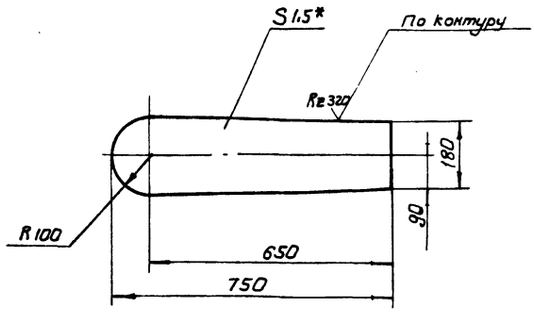

1.* Размер для справок

2. Неуказанные предельные отклонения размеров: валов-h16; остальных ±IT16/2

Изм.	Лист	№ докум.	Подпись	Дата
Разраб.		Зубрин		04.91
Провер.		Гинчук		11.91
Т. контр.		Гинчук		
Рук.		Бойко		9.91
Н. контр.		Григорив		9.91
Утв.				

ТД 139.07.00.001

Стенка

Лит	Масса	Масштаб
	1,8	1:10
Лист	Листов 1	

Лист 6-IN-15 ГОСТ 19903-74
3-IV-Ст.3кп ГОСТ 16523-70

Гослесхоз СССР
Союзгипролесхоз
Киевский филиал

Копировал

Формат А4

Формат	Зона	Поз.	Обозначение	Наименование	Кол.	Примечание
				Документация		
А3			ТД 139.08.00.000СБ	Сборочный чертеж		
				Детали		
А3		1	ТД 139.08.00.001	Звездочка	1	
А4		2	ТД 139.08.00.002	Кольцо	1	
А3		3	ТД 139.08.00.003	Корпус	1	
А4		4	ТД 139.08.00.004	Прокладка	2	
А3		5	ТД 139.08.00.005	Крышка	2	
А4		6	ТД 139.08.00.006	Ось	1	
				Материалы		
				Смазка УС-2	кг	0,5
				ГОСТ 1033-75		
				Стандартные изделия		
				Болты ГОСТ 7798-70		
		7		М6×20.58	12	
		8		М8×45.58	6	

Изм.	Лист	№ докум.	Подпись	Дата
Разраб.		Зубрин		09.91
Провер.		Гинчук		11.91
Рук.		Бойко		
Н. контр.		Григорив		9.91
Утв.				

ТД 139.08.00.000

Звездочка натяжная

Лит.	Лист	Листов
	1	2

Гослесхоз СССР
Союзгипролесхоз
Киевский филиал

Копировал Герман

Формат А4

Формат	Зона	Поз.	Обозначение	Наименование	Кол.	Примечание
		9		Гайка М8-5	6	
				ГОСТ 5915-70		
				Шайбы ГОСТ 6402-70		
		10		6-65Г	12	
		11		8-65Г	6	
		12		Шайба 8.02	6	
				ГОСТ 11371-78		
		13		Подшипник 208	2	
				ГОСТ 8338-75		
		14		Кольцо 39-52-5	2	
				ГОСТ 6418-67		

Изм.	Лист	№ докум.	Подпись	Дата

ТД 139.08.00.000

Лист 2

Копировал Герман

Формат А4

ТД 139.08.00.002

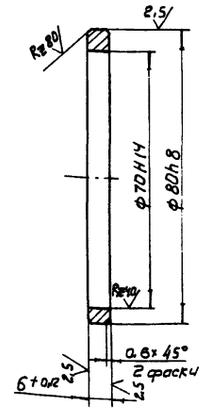

8175/3 74

Изм.	Лист	№ докум.	Подпись	Дата
Разраб.		Зубрин		04.91
Провер.		Гинчук		11.91
Рук.		Бойко		9.91
Н. контр.		Григорив		9.91
Утв.				

ТД 139.08.00.002

Кольцо

Лит.	Масса	Масштаб
	0,05	1:1
Лист	Листов 1	

Круг 85 ГОСТ 2590-71
Ст.3 ГОСТ 535-79

Гослесхоз СССР
Союзгипролесхоз
Киевский филиал

Копировал Герман

Формат А4

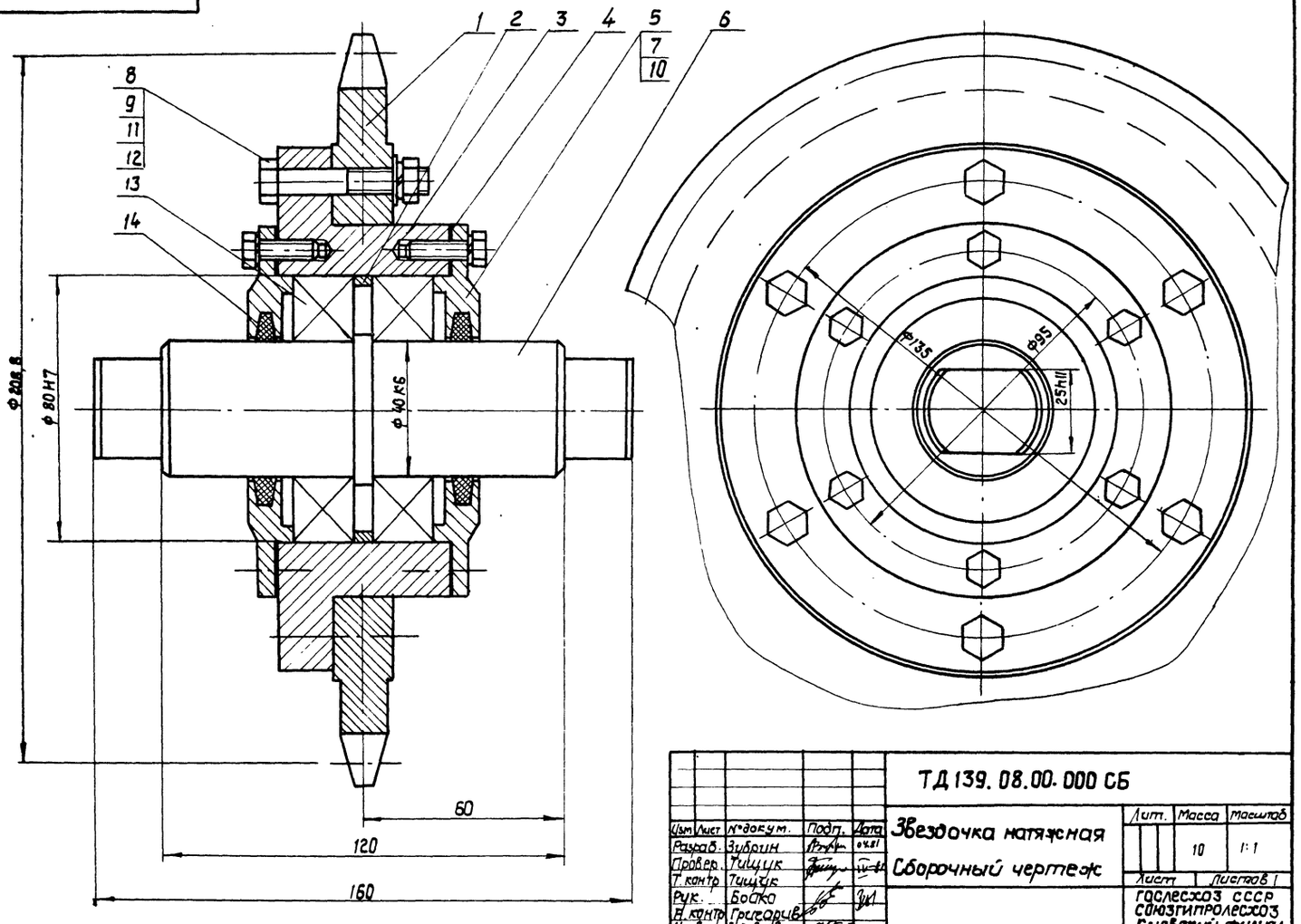

Изм.	Лист	№ докум.	Подп.	Дата
Разраб.		Зубрин		04.81
Провер.		Тищук		
Т. контр.		Тищук		
Рук.		Бойко		
Н. контр.		Григорив		
Утв.		Заславцева		

ТД 139.08.00.000 СБ

Звездочка натяжная

Сборочный чертеж

Лит.	Масса	Масштаб
	10	1:1
Лист	Листов 1	

Гослесхоз СССР
Союзгипролесхоз
Киевский филиал

Копировал Краснова

Формат А3

Rz80/(√)

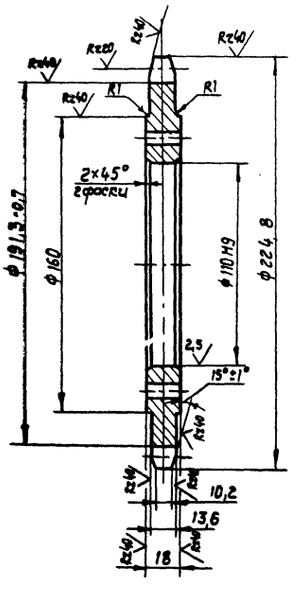

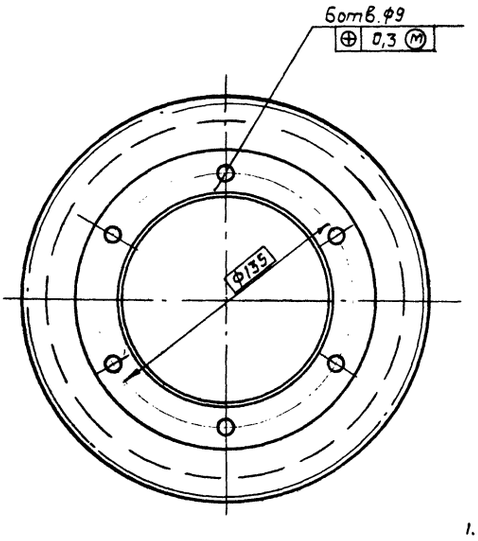

Цепь ПР8-2-80-1 ГОСТ 588-81		
Число зубьев	z	8
Величина смещения центров дуг впадин	e	2,4
Радиус впадин зубьев	r	5,5
Профиль зуба	—	по ГОСТ 592-75
Класс точности	—	1 по ГОСТ 592-75
Диаметр делительной окружности	dд	208,8
Допуск на разность шага	δtz	0,25
Радиальное биение окружности впадин		0,6
Торцевое биение зубчатого венца		0,6
Сопрягаемая цепь: расстояние между осью ролика и полкой специальной пластины	H1	20
Сопрягаемая цепь: расстояние между внутренними пластинами	Bвн	17

1. Отжечь.
2. Венец h 3,5...5 HRC 40...50.
3. Неуказанные предельные отклонения размеров: отверстий - H14; валов - h14; остальных $\pm \frac{JT14}{2}$

75

8175/3

Изм.	Лист	№ док.	Подп.	Дата
Разраб.		Зубрин		04.81
Провер.		Тищук		
Т. контр.		Тищук		
Рук.		Бойко		
Н. контр.		Григорив		
Утв.				

ТД 139.08.00.001

Звездочка

45 ГОСТ 1050-74

Лит.	Масса	Масштаб
	4,2	1:2
Лист	Листов 1	

Гослесхоз СССР
Союзгипролесхоз
Киевский филиал

Копировал Краснова

Формат А3

ТД 139.08.00.003

Альб. III

Типовой проект 411-2-144

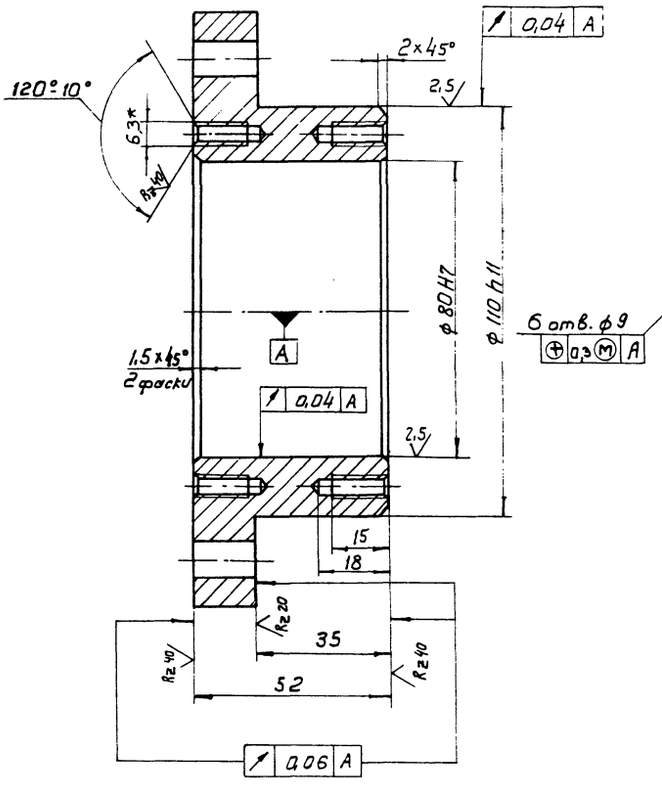

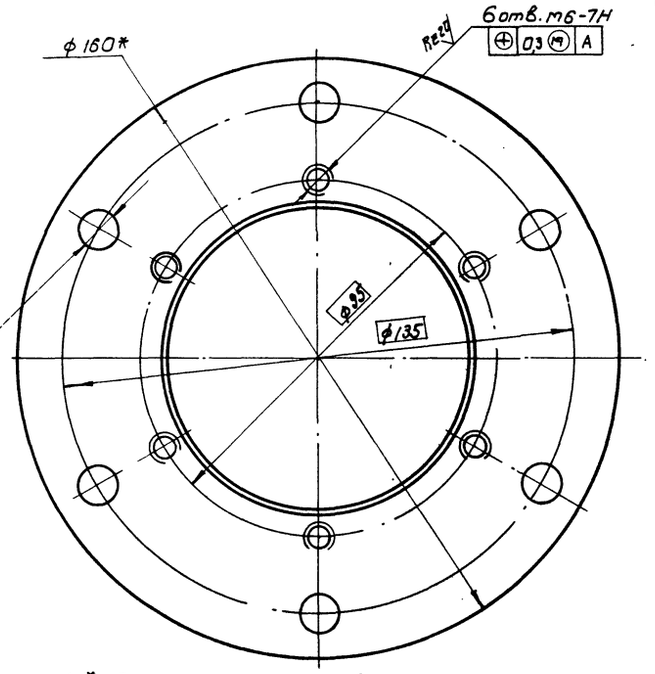

Rz 80 (✓)

1.* Размеры для справок

2. Неуказанные предельные отклонения размеров: отверстий - H14; валов - h14; остальных: $\pm\frac{IT14}{2}$

Изм.	Лист	№ докум.	Подпись	Дата
Разраб.		Зубрин		04.81
Провер.		Тимчук		
Т. контр.		Тимчук		
Рук.		Бойко		
Н. контр.		Григорив		
Утв.				

ТД 139.08.00.003

Корпус

Лит	Масса	Масштаб
	3	1:1

Лист | Листов 1

Круг 160-Ч ГОСТ 7417-75 / 45-В ГОСТ 1051-73

Гослесхоз СССР Союзгипролесхоз Киевский филиал

Копировал Герман

Формат А3

ТД 139.08.00.005

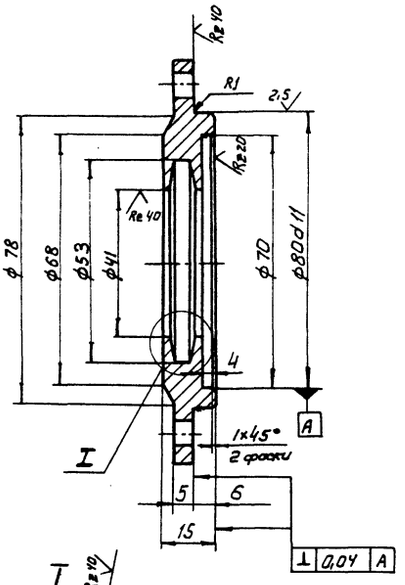

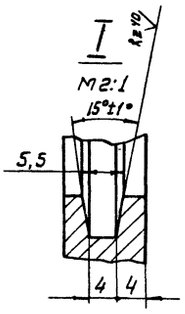

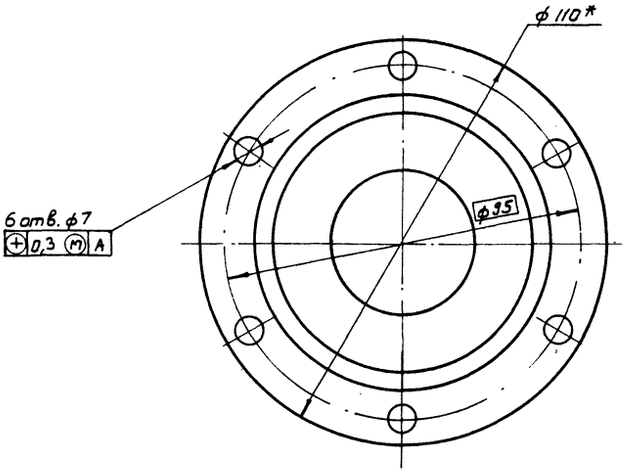

Rz 80 (✓)

1.* Размер для справок

2. Неуказанные предельные отклонения размеров: отверстий - H14; валов - h14; остальных: $\pm\frac{IT14}{2}$

76

8175/3

Изм.	Лист	№ докум.	Подпись	Дата
Разраб.		Зубрин		04.81
Провер.		Тимчук		
Т. контр.		Тимчук		
Рук.		Бойко		
Н. контр.		Григорив		
Утв.				

ТД 139.08.00.005

Крышка

Лит.	Масса	Масштаб
	0,45	1:1

Лист | Листов 1

Круг 110 ГОСТ 2590-71 / Ст.3 ГОСТ 535-79

Гослесхоз СССР Союзгипролесхоз Киевский филиал

Копировал Герман

Формат А3

Альб. III

Типовой проект 411-2-144

№ строки	Обозначение	Наименование	Куда входит: Обозначение	Кол.	Общее кол.	Примечание
1	ТД141.00.00.000	Транспортер двухэтажный			1	
2	ТД141.01.00.000	Рама	ТД141.00.00.000	1	1	
3	ТД141.02.00.000	Ролик винтовой	ТД141.00.00.000	11	11	
4	ТД141.03.00.000	Ролик гладкий	ТД141.00.00.000	12	12	
5	ТД141.04.00.000	Откидной стол	ТД141.00.00.000	1	1	
6	ТД141.05.00.000	Упор	ТД141.00.00.000	1	1	
7	ТД141.06.00.000	Ограждение	ТД141.00.00.000	1	1	
8	ТД141.02.01.000	Ролик	ТД141.02.00.000	1	11	
9	ТД141.03.01.000	Ролик	ТД141.03.00.000	1	12	
10						
11						
12						
13						
14						
15						
16						
17						
18						
19						
20						
21						
22						
23						
24						
25						
26						
27						

Инв. № подл. | Подп. и дата | Взам. инв. № | Инв. № дубл. | Подпись и дата

Изм.	Лист	№ докум.	Подп.	Дата
Разраб.		Зубрин		05.81
Провер.		Тищук		5-81
Рук.		Бойко		05.81
Н.контр.		Григорив		05.81
Утв.				

ТД141.00.00.000 ВС

Транспортер двухэтажный

Ведомость спецификации

Лит.	Лист	Листов
		1

Гослесхоз СССР
Союзгипролесхоз
Киевский филиал

Копировал Краснова — Формат А3

Формат	Зона	Поз.	Обозначение	Наименование	Кол.	Примечание
				Документация		
А2			ТД141.00.00.000 ОВ	Сборочный чертеж		
А3			ТД141.00.00.000 ВС	Ведомость спецификаций		
				Сборочные единицы		
А4		1	ТД141.01.00.000	Рама	1	
А4		2	ТД141.02.00.000	Ролик винтовой	11	
А4		3	ТД141.03.00.000	Ролик гладкий	12	
А4		4	ТД141.04.00.000	Откидной стол	1	
А4		5	ТД141.05.00.000	Упор	1	
А4		6	ТД141.06.00.000	Ограждение	1	
				Детали		
А3		7	ТД141.00.00.001	Ограждение		
А3		8	ТД141.00.00.002	Ограждение	1	
А3		9	ТД141.00.00.003	Звездочка	1	
			ТД137.00.00.002	Болт фундаментный	6	
			ТД137.00.00.002-03	Болт фундаментный	4	

Инв. № подл. | Подп. и дата | Взам. инв. № | Инв. № дубл. | Подп. и дата

Изм.	Лист	№ докум.	Подп.	Дата
Разраб.		Тищук		5-81
Провер.		Зубрин		05.81
Рук.		Бойко		05.81
Н.контр.		Григорив		05.81
Утв.		Задавиевич		05.81

ТД141.00.00.000

Транспортер двухэтажный

Лит.	Лист	Листов
	1	4

Гослесхоз СССР
Союзгипролесхоз
Киевский филиал

Копировал Краснова — Формат А4

8175/3

Формат	Зона	Поз.	Обозначение	Наименование	Кол.	Примечание
				Стандартные изделия		
				Болты ГОСТ 7798-70		
		10		М6×16×58	4	
		11		М10×35,58	5	
		12		М12×30,58	96	
		13		М16×50,58	4	
		14		М18×45.58	4	
		15		Винт М6×10,58	14	
				ГОСТ 17473-72		
		16		Винт М6×10,58	12	
				ГОСТ 17474-72		
		17		Ось 23-6В12-×65 Ст3	2	
				ГОСТ 9650-71		
				Гайки ГОСТ 5915-70		
		18		М6,5	4	
		19		М10,5	5	
		20		М12,5	96	
		21		М16,5	10	
		22		М18,5	4	
		23		М20,5	8	
				Шайбы ГОСТ 6402-70		
		24		6,65 Г	4	
		25		10,65 Г	5	
		26		12,65 Г	96	
		27		16,65 Г	10	

Инв. № подл. | Подп. и дата | Взам. инв. № | Инв. № дубл. | Подп. и дата

Изм.	Лист	№ докум.	Подп.	Дата

ТД141.00.00.000

Лист 2

Копировал Краснова — Формат А4

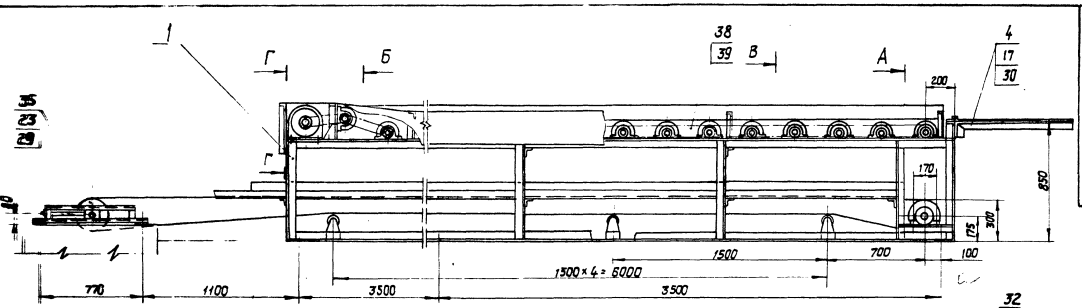

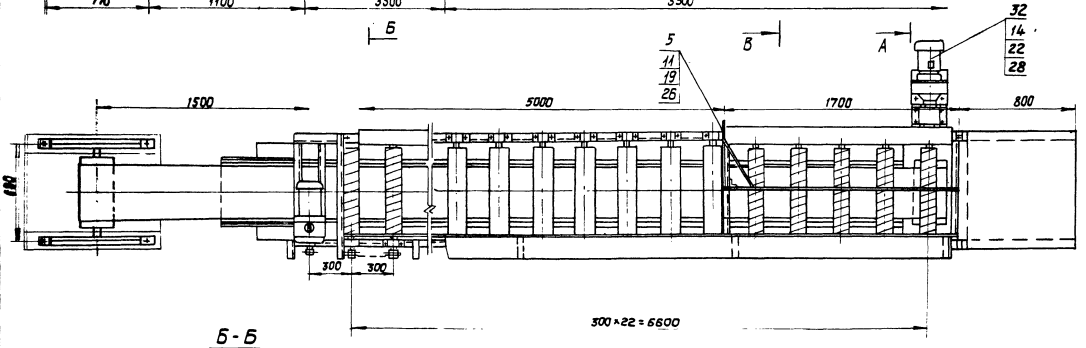

Б-Б
М 1:10

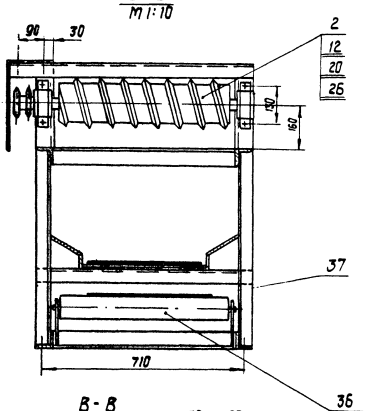

А-А
М 1:10

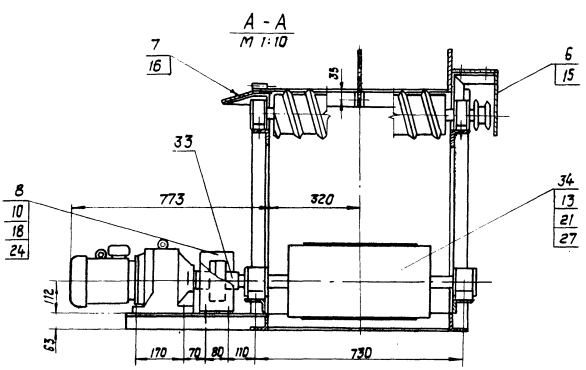

В-В
М 1:10

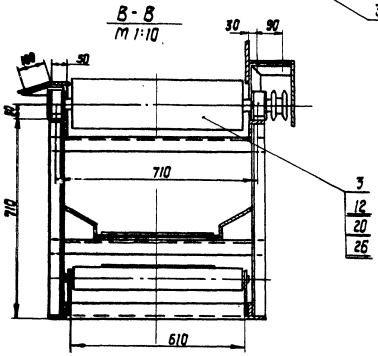

Г-Г
М 1:10

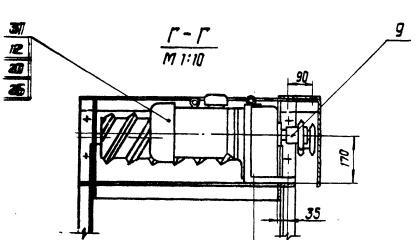

План фундаментных болтов

М 1:100

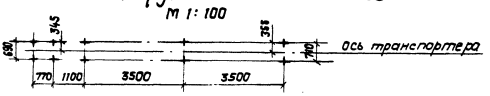

Техническая характеристика.

Транспортер двухэтажный предназначен для транспортировки заготовок от станка ЦКБ-40 к станкам ЦДК-5-2 и Ц6-2.

Верхний рабочий орган-приводной рольганг, нижний-ленточный транспортер для сбора кусковых отходов-4025-40.

Привод: рольганга - мотор-редуктор МЦ2С-80-56-Ц, N=1,5 квт
конвейера - мотор-редуктор МПз2-40-56-Ц, N=1,5 квт;

1. Размеры для справок.
2. Металлоконструкции после монтажа и пробного пуска: грунтовать-грунтовка ФЛ-03-К ГОСТ 9105-76, красить-эмаль ПФ115 (серая) ГОСТ 6465-76.

8175/3 78

						ТД141.00.00.000 ОВ	
Изм.	Кол.	№докум.	Подп.	Дата	Транспортер двухэтажный. Общий вид.	Лит.	Масса	Масштаб
Разраб.		Тищук		05.81			19,25	1:20
Провер.		Зуфрин		05.81				
Т. контр.		Зуфрин		05.81		Лист	Листов 1
Рук.		Балка		05.81			
Н.контр.		Григорив		05.81		Госпесхоз СССР Союзгипролесхоз Киевский филл.	
Утв.		Коваленко		05.81			

Копировал Краснова

Формат А4

Альб III

Типовой проект 411-2-144

Поз.	Обозначение	Наименование	Кол.	Примечание
28		18.65Г	4	
29		20.65Г	8	
30		шайба 5.65Г	2	
		ГОСТ 11648-75		
		Прочие изделия		
31		Мотор-редуктор		
		МЦ2С-80-56-Ц		
		ГОСТ 20721-75	1	
32		Мотор-редуктор		
		МПз 2-40-56-Ц		
		ГОСТ 21356-75	1	
33		МУВП 250-35-II-У3		
		ГОСТ 21424-75	1	
34		Барабан 4025Г-40	1	
		ГОСТ 22644-77		
35		Натяжное устройство	1	
		4020-40-32		
		ГОСТ 22644-77		
36		Ролик Г89-600	5	
		ГОСТ 22648-77		
37		Лента 4-400-4-ТК-3-1-С	1	ℓ=20800мм
		ГОСТ 20-76		
38		Цепь ПР-15,875-2270-2	23	ℓ=920,75мм
		ГОСТ 13568-75		

ТД 141.00.00.000 — Лист 3

Формат А4

Поз.	Обозначение	Наименование	Кол.	Примечание
39		Звено П-ПР15,875-2270-2	23	
		ГОСТ 13568-75		

ТД 141.00.00.000 — Лист 4

Копировал Краснова — Формат А4

ТД141.00.00.003

Rz80 (▽)

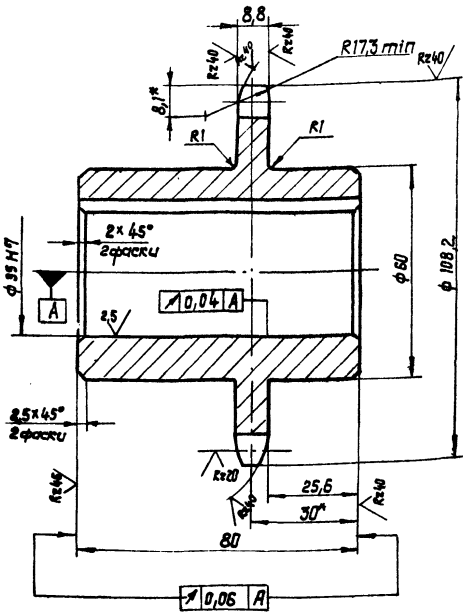

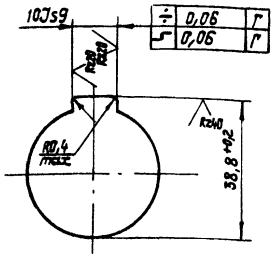

Число зубьев		z	20
Сопрягаемая цепь	Шаг	t	15,875
	Диаметр ролика	D	10,16
Профиль зуба по ГОСТ 591-69			со смещением
Класс точности по ГОСТ 591-69		—	3
Диаметр окружности впадин		Di	91,17-0,46
Допуск на разность шагов		δt	0,16
Радиальное биение окружности впадин		Ɛo	0,5
Торцевое биение зубчатого венца		—	0,5
Диаметр делительной окружности		d∂	101,48
Сопрягаемая цепь	Ширина внутренней пластины	в	14,73
	Расстояние между внутренними пластинами	Bвн	9,65

1. Отжечь.
2. Венец hz,5... 3; HRC 45...50.
3. * Размеры для справок.
4. Неуказанные предельные отклонения размеров: отверстий-H14, валов-h14, остальных $\pm \frac{IT14}{2}$

79

ТД 141.00.00.003

Звездочка

Изм. Лист	№ докум.	Подпись	Дата
Разраб.	Зубрин		05.81
Провер.	Чикуля		05.81
Т.контр.	Чикуля		05.81
Рук.	Байко		05.81
Н.контр.	Григорив		05.81
Утв.			

Круг 110-4 ГОСТ 7417-75 / 45-В ГОСТ 1051-73

Лит.	Масса	Масштаб
	1,2	1:1
Лист	Листов 1	

Гослесхоз СССР Союзгипролесхоз Киевский

8175/3

Копировал Краснова — Формат А3

Альб. III

Типовой проект 411-2-144

ТД141.00.00.001

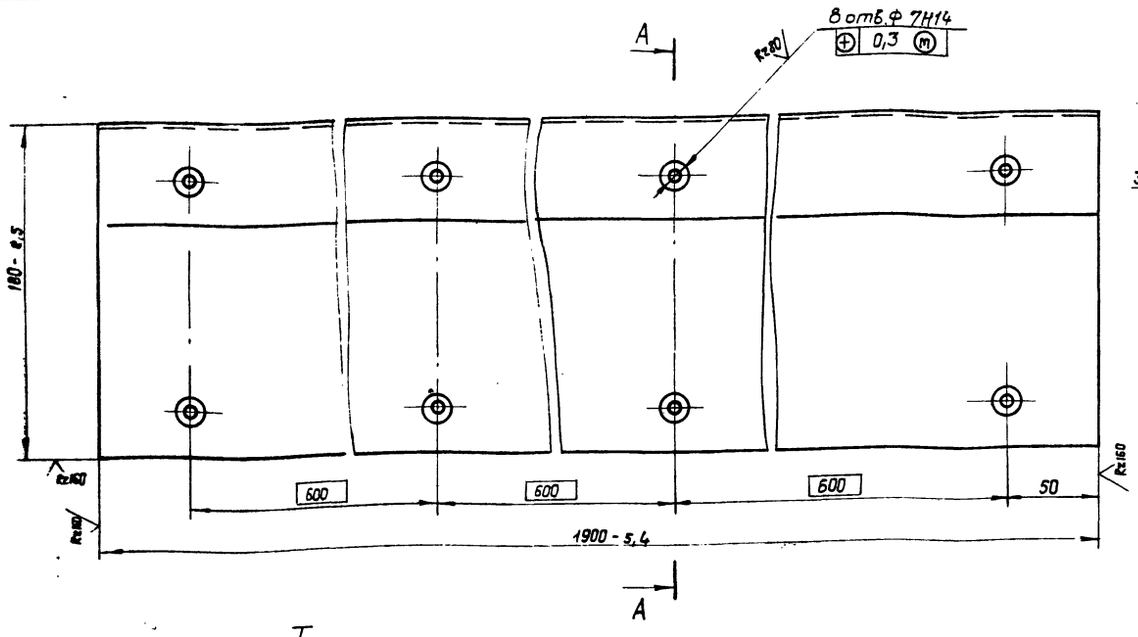

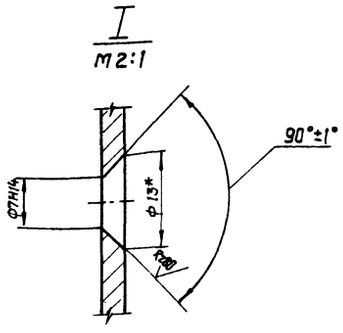

* Размеры для справок.

ТД141.01.00.000СБ

Альбом III

Типовой проект 411-2-144

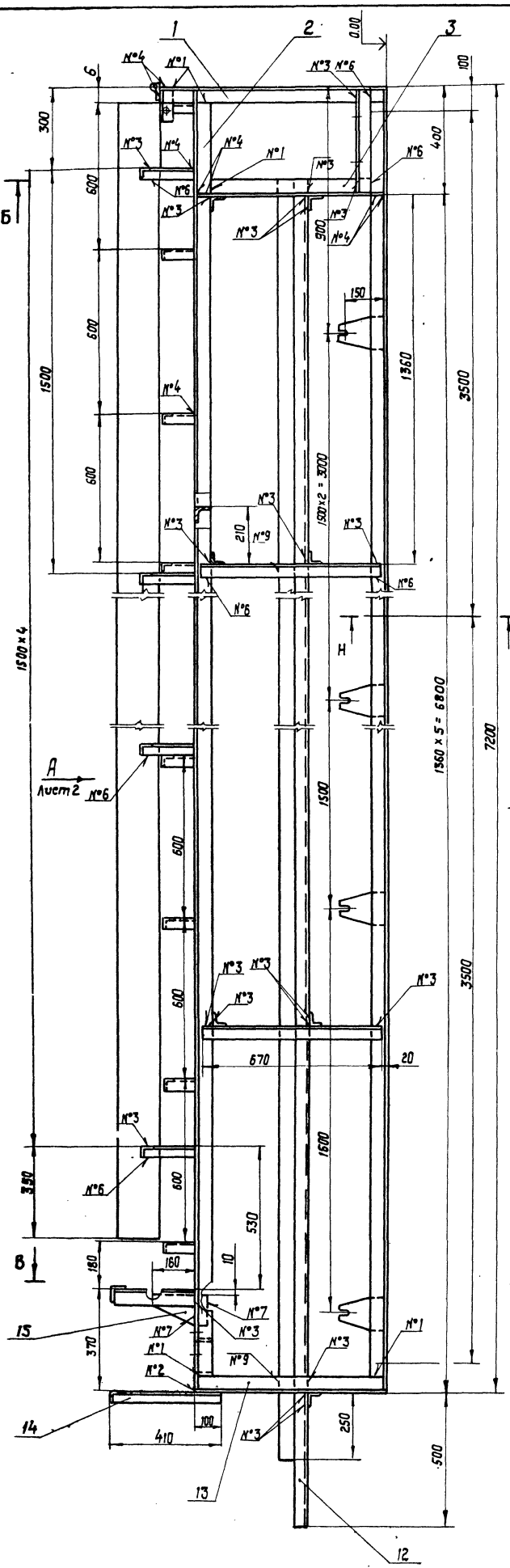

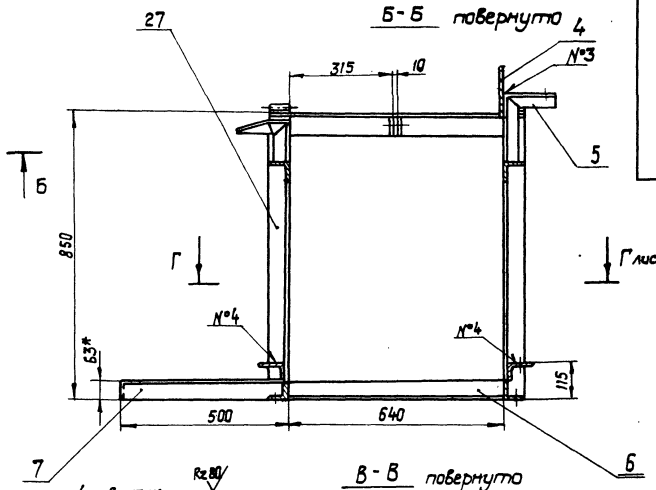

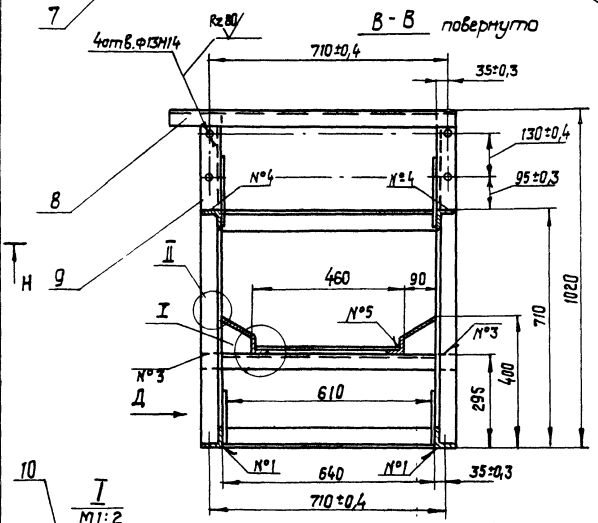

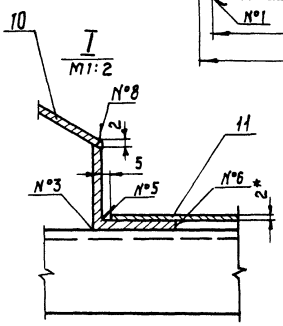

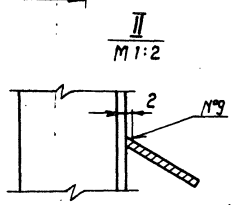

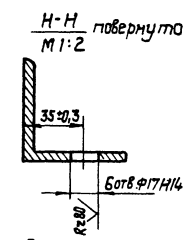

Номер шва	Условное обозначение	Требования ко шву	Кол. швов
1	С2		45
2	У2 ⊐		4
3	Т1 — ◺ 5		74
4	Т3 — ◺ 5 ⊐		37
5	Н1 — ◺ 2 — 100/300		2
6	Н1 — ◺ 5		59
7	Н1 — ◺ 5 ⊐		6
8	Нестандартный	Размеры см. фрагм. I	2
9	Нестандартный	Размеры см. фрагм. II	10

1. Сварные швы по ГОСТ 5264-80.
2.* Размеры для справок.
3. Неуказанные предельные отклонения размеров: отверстий - Н16; валов - h16; остальных ± $\frac{IT16}{2}$.
4. Масса наплавленного металла - 4,9 кг.

81

8175/3

Изм.	Кол.	№док.	Подп.	Дата
Разраб.		Тищук		03.81
Провер.		Зубрин		04.81
Т. контр.		Зубрин		
Рук.		Войко		
Н. контр.		Григорьев		04-81
Утв.		Задавидовская		

ТД141.01.00.000 СБ

Рама

Сборочный чертеж

Лит.	Масса	Масштаб
	490	1:10

Лист 1 Листов 2

Гослесхоз СССР
Союзгипролесхоз
Киевский фрагмент

Копировал Красно... Формат А2

Альбом III

Типовой проект 411-2-144

ТД 141.01.00.000СБ

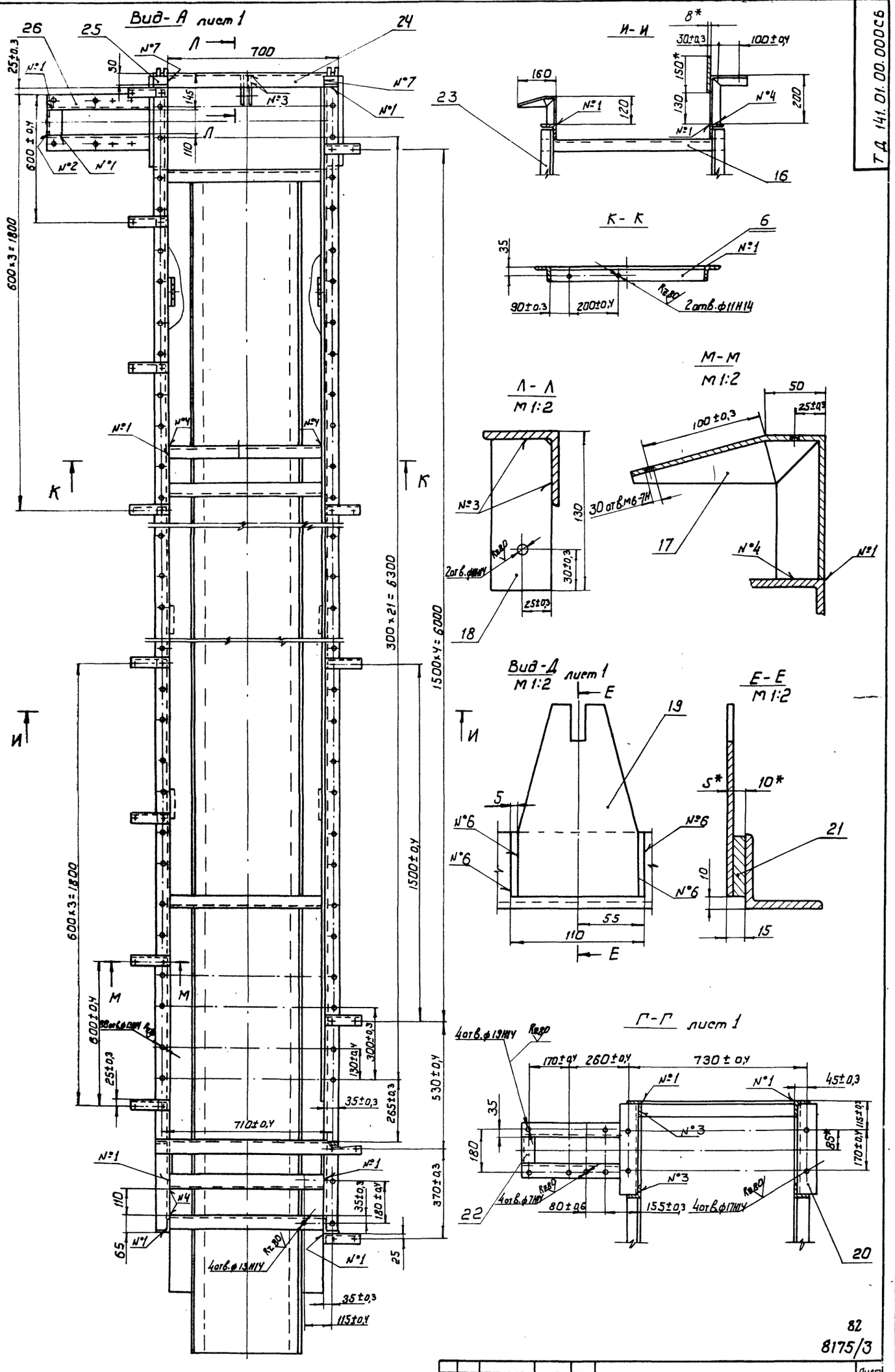

82

8175/3

Изм	Лист	№ докум.	Подпись	Дата	ТД 141.01.00.000 СБ	Лист 2

Копировал Герман

Формат	Зона	Поз.	Обозначение	Наименование	Кол.	Примечание
Б4		9	ТД141.01.00.008	Стойка	2	1,7кг
				Уголок Б-63х63х6 ГОСТ8509-72		
				Ст3сп ГОСТ 535-79		
				L = 303 h16		
Б4		10	ТД141.01.00.009	Борт	2	6,4кг
				Лист Б-ПН-2 ГОСТ19903-74		
				3-IV-Ст3кп ГОСТ16523-70		
				1200h16 х 7100 h16		
Б4		11	ТД141.01.00.010	Настил	1	25,5кг
				Лист Б-ПН-2 ГОСТ19903-74		
				3-IV-Ст3кп ГОСТ16523-70		
				4500h16 х 7350 h16		
Б4		12	ТД141.01.00.011	Балка	2	41,6кг
				Уголок Б-63х63х6 ГОСТ8509-72		
				Ст3сп ГОСТ 535-79, L = 7350 h16		
Б4		13	ТД141.01.00.012	Стойка	2	4,5кг
				Уголок Б-63х63х6 ГОСТ8509-72		
				Ст3 ГОСТ535-79, L = 850 h16		
А4		14	ТД141.01.00.004-01	Кронштейн	1	
А4		15	ТД141.01.00.013	Косынка	2	
Б4		16	ТД141.01.08.014	Стяжка	10	2,9кг
				Уголок Б-50х50х5 ГОСТ8509-72		
				Ст3сп ГОСТ535-79, L = 765 h16		
А4		17	ТД141.01.00.015	Кронштейн	8	
А4		18	ТД141.01.00.016	Щека	2	
А4		19	ТД141.01.00.017	Опора	10	
А4		20	ТД141.01.00.018	Стяжка	2	

Инв.№подл. | Подп. и дата | Взам.инв.№ | Инв.№дубл. | Подп. и дата

Изм. Лист № докум. Подп. Дата

ТД141.01.00.000 Лист 2

Копировал Краснова Формат А4

Формат	Зона	Поз.	Обозначение	Наименование	Кол.	Примечание
Б4		21	ТД141.01.00.019	Платик	10	0,4кг
				Полоса 10х50 ГОСТ103-76		
				Ст3 ГОСТ535-79, L = 110, h16		
Б4		22	ТД141.01.00.020	Стяжка	1	0,5кг
				Уголок Б-63х63х6 ГОСТ8509-72		
				Ст3сп ГОСТ535-79, L = 110 h16		
Б4		23	ТД141.01.00.021	Стойка	8	2,2кг
				Уголок Б-50х50х5 ГОСТ8509-72		
				Ст3сп ГОСТ535-79, L = 670 h16		
Б4		24	ТД141.01.00.022	Стяжка	1	4,5кг
				Уголок Б-63х63х6 ГОСТ8509-72		
				Ст3сп ГОСТ535-79, L = 765 h16		
А4		25	ТД141.01.00.023	Петля	2	
А4		26	ТД141.01.00.006-01	Врезка	1	
А4		27	ТД141.01.00.001-01	Стойка	1	

Инв.№подл. | Подп. и дата | Взам.инв.№ | Инв.№дубл. | Подп. и дата

Изм. Лист № докум. Подп. Дата

ТД141.01.00.000 Лист 3

Копировал Краснова Формат А4

ТД141.01.00.001

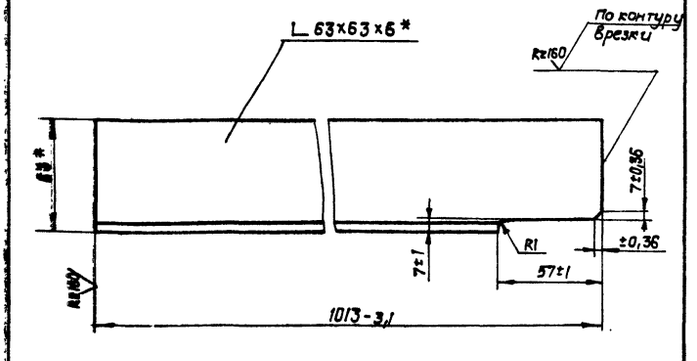

ТД141.01.00.001-01 - зеркальное отражение
остальное см. ТД141.01.00.001
М 1:4

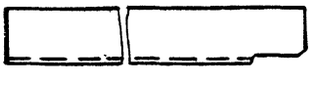

* размеры для справок.

Изм.	Лист	№ докум.	Подп.	Дата
Разраб.		Зубрин		05.81
Провер.		Тищук		05.81
Т. контр.		Тищук		05.81
Рук.		Бойко		05.81
Н. контр.		Григориев		05.81
Утв.				

ТД141.01.00.001

Стойка

Лит.	Масса	Масштаб
	5,7	1:2
Лист	Листов 1	

Уголки 63х63х6 ГОСТ8509-72
Ст.3 ГОСТ535-79

Гослесхоз СССР Союзгипролесхоз Киевский филиал

Копировал Краснова Формат А4

ТД141.01.00.002

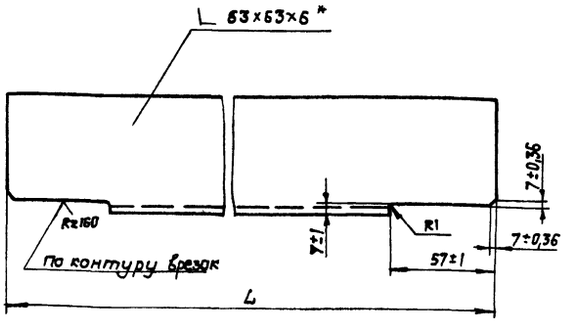

Обозначение	L (h15)	Масса в кг
ТД141.01.00.002	7186	41
-01	696	4

* размер для справок.

Изм.	Лист	№ докум.	Подп.	Дата
Разраб.		Зубрин		05.81
Провер.		Тищук		05.81
Т. контр.		Тищук		05.81
Рук.		Бойко		05.81
Н. контр.		Григориев		05.81
Утв.				

ТД141.01.00.002

Стяжка

Лит.	Масса см. табл.	Масштаб
		1:2
Лист	Листов 1	

Уголки Б-63х63х6 ГОСТ8509-72
Ст.3 ГОСТ535-79

Гослесхоз СССР Союзгипролесхоз Киевский филиал

Копировал Краснова Формат А4

Типовой проект 411-2-144 Альб. III

ТД 141.01.00.004

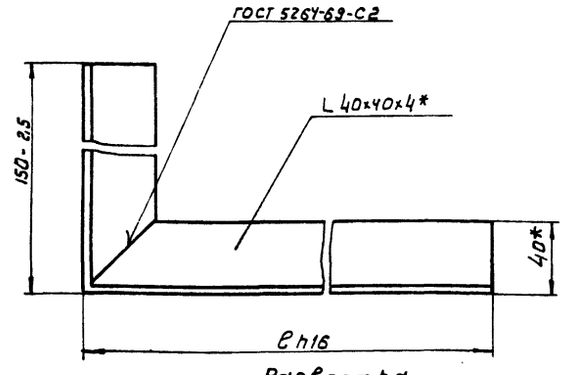

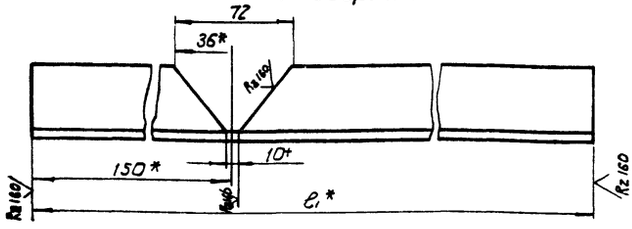

Обозначение	e	e1*	Масса в кг
ТД 141.01.00.004	200	352	1,1
-01	410	562	1,6

1.* Размеры для справок
2. Масса наплавленного металла

Изм.	Лист	№ докум.	Подпись	Дата
Разраб.		Зубрин		05.81
Провер.		Тищук		05.81
Т. контр.		Тищук		05.81
Рук.		Бойко		
Н. контр.		Григорив		05.81
Утв.				

ТД 141.01.00.004

Кронштейн

Лит.	Масса	Масштаб
	см. табл.	1:2
Лист	Листов 1	

Уголь 6-40×40×5 ГОСТ 8509-72 / Ст.3 ГОСТ 535-79

Гослесхоз СССР Союзгипролесхоз Киевский филиал

Копировал Герман Формат А4

ТД 141.01.00.006

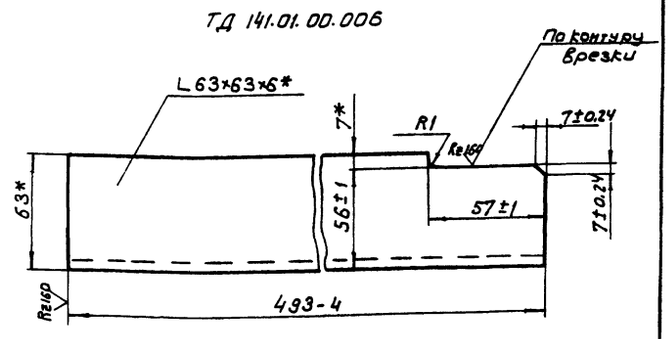

ТД 141.01.00.006-01 - зеркальное отражение остальное см. ТД 141.01.00.006
м 1:4



* Размеры для справок

Изм.	Лист	№ докум.	Подпись	Дата
Разраб.		Зубрин		05.81
Провер.		Тищук		05.81
Т. контр.		Тищук		05.81
Рук.		Бойко		
Н. контр.		Григорив		05.81
Утв.				

ТД 141.01.00.006

Врезка

Лит.	Масса	Масштаб
	2,8	1:2
Лист	Листов 1	

Уголь 6-63×63×6 ГОСТ 8509-72 / Ст.3 ГОСТ 535-79

Гослесхоз СССР Союзгипролесхоз Киевский филиал

Копировал Герман Формат А4

ТД 141.01.00.013

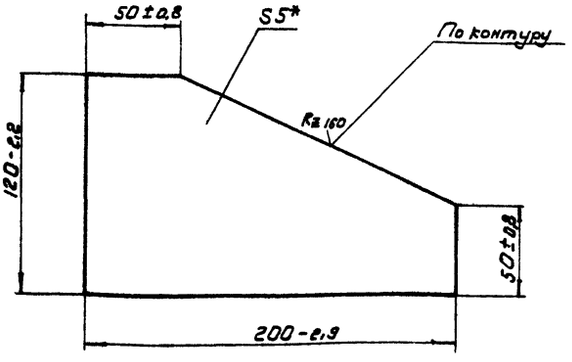

* Размер для справок

Изм.	Лист	№ докум.	Подпись	Дата
Разраб.		Зубрин		05.81
Провер.		Тищук		05.81
Т. контр.		Тищук		05.81
Рук.		Бойко		
Н. контр.		Григорик		05.81
Утв.				

ТД 141.01.00.013

Косынка

Лит.	Масса	Масштаб
	0,7	1:2
Лист	Листов	

Лист 6-ПН-5 ГОСТ 19903-74 / 3-Ст.3кп ГОСТ 14637-79

Гослесхоз СССР Союзгипролесхоз Киевский филиал

Копировал Герман Формат А4

ТД 141.01.00.015

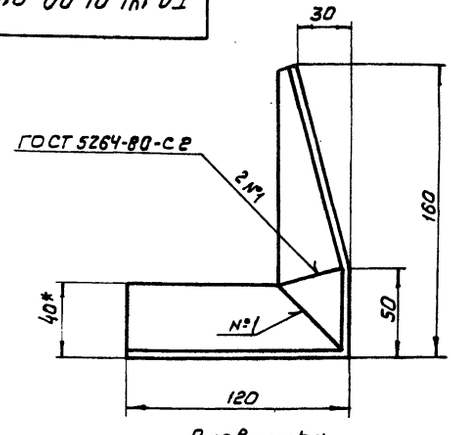

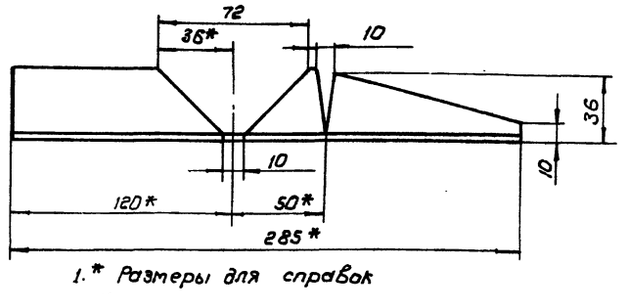

1.* Размеры для справок
2. Неуказанные предельные отклонения размеров: отверстий-H16; валов-h16; остальных $\pm\frac{IT16}{2}$
3. Масса наплавленного металла. 84 8175/3

Изм.	Лист	№ докум.	Подпись	Дата
Разраб.		Зубрин		05.81
Провер.		Тищук		05.81
Т. контр.		Тищук		
Рук.		Бойко		
Н. контр.		Григорив		05.81
Утв.				

ТД 141.01.00.015

Кронштейн

Лит.	Масса	Масштаб
	0,7	1:2
Лист	Листов 1	

Уголь 6-40×40×5 ГОСТ 8509-72 / Ст.3 ГОСТ 535-79

Гослесхоз СССР Союзгипролесхоз Киевский филиал

Копировал Герман Формат А4

ТД 141.01.00.016

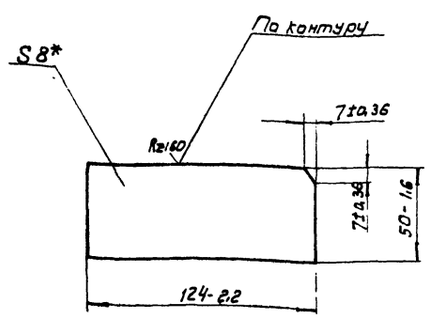

* Размер для справок

Изм.	Лист	№ докум.	Подпись	Дата
Разраб.		Зубрин		05.81
Провер.		Тищук		
Т.контр.		Тищук		
Рук.		Байко		
Н.контр.		Григориб		
Утв.				

ТД 141.01.00.016

Щека

Лит.	Масса	Масштаб
	0,4	1:2
Лист	Листов 1	

Полоса 6-2-8×50 ГОСТ 103-76 / Ст.3 ГОСТ 535-79

Гослесхоз СССР Союзгипролесхоз Киевский филиал

Копировал Герман Формат А4

ТД 141.01.00.017

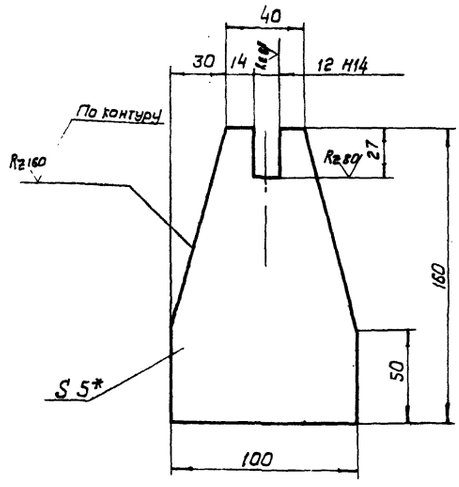

1.* Размер для справок

2. Неуказанные предельные отклонения размеров: отверстий - H16; валов; h16; остальных ± IT16/2

Изм.	Лист	№ докум.	Подпись	Дата
Разраб.		Зубрин		05.81
Провер.		Тищук		
Т.контр.		Тищук		
Рук.		Байко		
Н.контр.		Григориб		
Утв.				

ТД 141.01.00.017

Опора

Лит.	Масса	Масштаб
	0,5	1:2
Лист	Листов 1	

Лист 6-ПН-5 ГОСТ 19903-74 / Ст.3 кп. ГОСТ 14637-79

Гослесхоз СССР Союзгипролесхоз Киевский филиал

Копировал Герман Формат А4

ТД 141.01.00.018

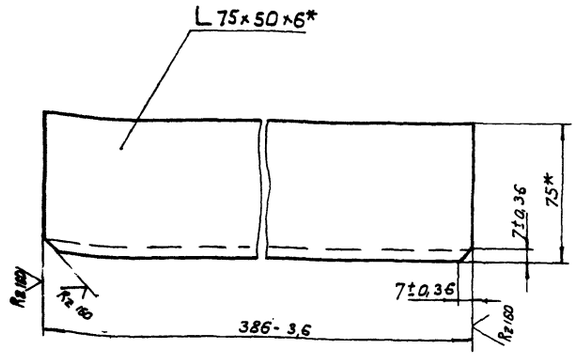

* Размеры для справок

Изм.	Лист	№ докум.	Подпись	Дата
Разраб.		Зубрин		05.81
Провер.		Тищук		
Т.контр.		Тищук		
Рук.		Байко		
Н.контр.		Григориб		
Утв.				

ТД 141.01.00.018

Стяжка

Лит.	Масса	Масштаб
	2,2	1:2
Лист	Листов 1	

Уголь 6-75×50×6 ГОСТ 8510-72 / Ст.3 ГОСТ 535-79

Гослесхоз СССР Союзгипролесхоз Киевский филиал

Копировал Герман Формат А4

ТД 141.01.00.023

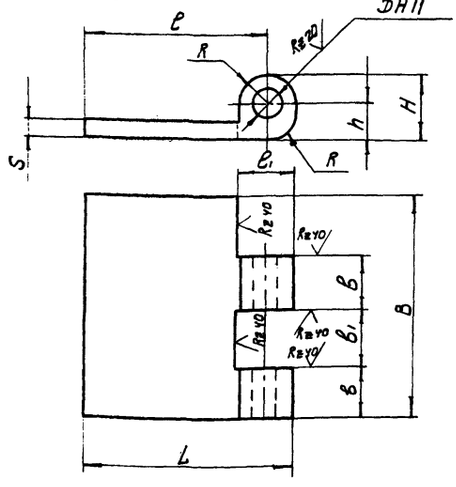

Обозначение	D	L	l	l1	B	b	b1	H	h	S	R		Масса в кг
ТД 141.01.00.023	6	58	50	19	60	14	16	18	10	5	8		0,1
-01	5	25	20	14	50	12	13	11	6	3	5		0,06
-02	8	61	50	24	80	19	21	21	10	6	11		0,2

Неуказанные предельные отключения размеров: отверстий; - H14; валов - h14; остальных ± IT14/2

85

8175/3

Изм.	Лист	№ докум.	Подпись	Дата
Разраб.		Зубрин		05.81
Провер.		Тищук		
Т.контр.		Тищук		
Рук.		Байко		
Н.контр.		Григориб		
Утв.				

ТД 141.01.00.023

Петля

Лит.	Масса	Масштаб
	см. табл.	—
Лист	Листов 1	

Ст. 3 ГОСТ 380-71

Гослесхоз СССР Союзгипролесхоз Киевский филиал

Копировал Герман Формат А4

Инв.№ подл. | Подпись и дата | Взам. инв.№ | Инв.№ дубл. | Подпись и дата

Типовой проект 411-2-144 Альб. III

Формат	Зона	Поз.	Обозначение	Наименование	Кол.	Примечание
				Документация		
А3			ТД141.02.00.000 СБ	Сборочный чертеж		
				Сборочные единицы		
А4		1	ТД141.02.01.000	Ролик	1	
				Детали		
А4		2	ТД141.02.00.001	Крышка глухая	1	
А3		3	ТД141.02.00.002	Звездочка	1	
А4		4	ТД141.02.00.003	Втулка	1	
А3		5	ТД141.02.00.004	Корпус подшипника	2	
А3		6	ТД141.02.00.005	Крышка	3	
А4		7	ТД141.02.00.006	Прокладка	4	
				Материалы		
				Смазка УС-2		
				ГОСТ 1033-73		

ТД141.02.00.000

Изм.	Лист	№ докум.	Подп.	Дата
Разраб.		Зубрин		05.81
Провер.		Тищук		05.81
Рук.		Байко		05.81
Н.контр.		Григорив		05.81
Утв.				

Ролик винтовой

Лит.	Лист	Листов
	1	2

Гослесхоз СССР Союзгипролесхоз Киевский филиал

Копировал Краснова — Формат А4

Формат	Зона	Поз.	Обозначение	Наименование	Кол.	Примечание
				Стандартные изделия		
				Болты ГОСТ 7798-70		
		10		М6 х 16.58	2	
		11		М8 х 16.58	16	
		12		Штифт 4 и 8 х 12 ГОСТ 3128-70	2	
		13		Шайба 8-65Г ГОСТ 6402-70	16	
		14		Шайба 7019-0631 ГОСТ 14734-69	2	
		15		Кольцо СГ57-44-5 ГОСТ 6418-87	3	
		16		Подшипник 208 ГОСТ 8338-75	2	
		17		Шпонка 12х8х50 ГОСТ 23360-78	1	

Инв. № подл. | Подп. и дата | Взам. инв. № | Инв. № дубл. | Подп. и дата

ТД141.02.00.000

Изм. Лист № докум. Подпись Дата

Лист 2

Копировал Краснова — Формат А4

ТД141.02.00.000 СБ

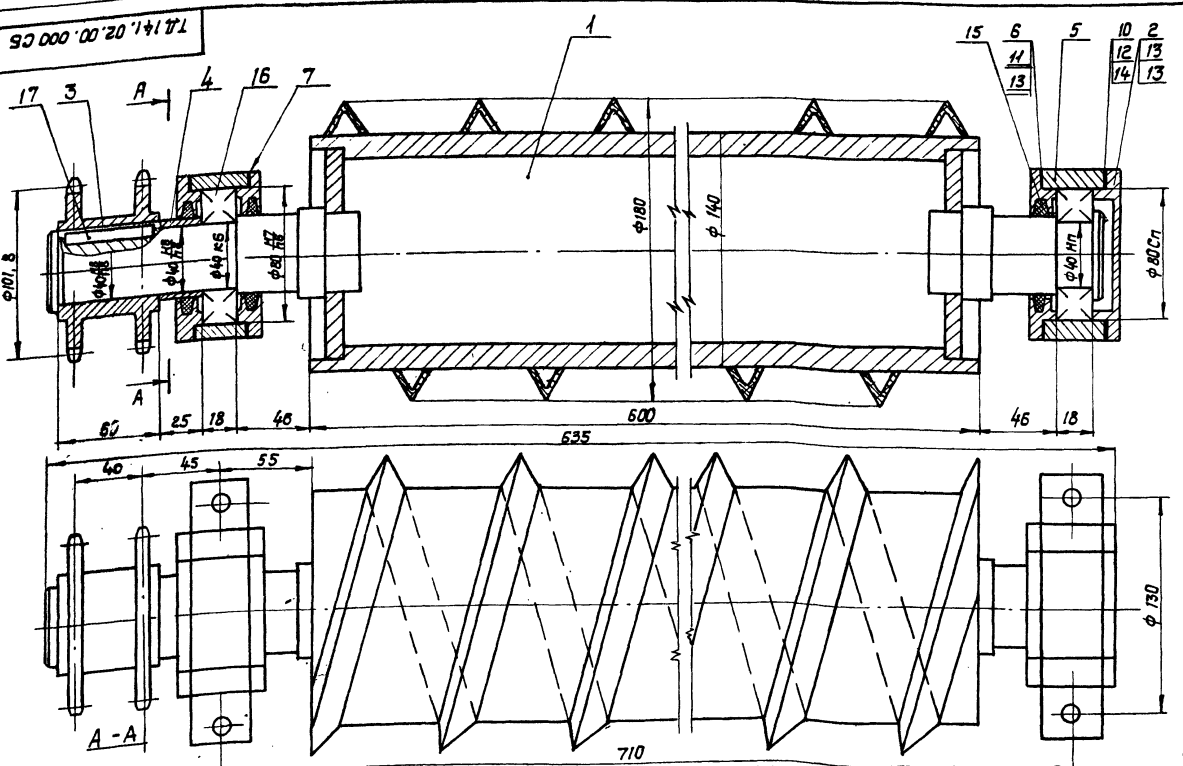

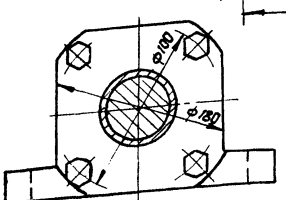

1. Размеры для справок.
2. При сборке подшипники запрессовать смазкой УС-2 ГОСТ 1033-73.

86

8175/3

ТД 141.02.00.000 СБ

Изм.	Лист	№ докум.	Подп.	Дата
Разраб.		Зубрин		05.81
Провер.		Тищук		05.81
Т.контр.		Тищук		05.81
Рук.		Байко		05.81
Н.контр.		Григорив		05.81
Утв.		Звездичева		

Ролик винтовой
Сборочный чертеж

Лит.	Масса	Масштаб
	43	1:2
Лист	Листов 1	

Гослесхоз СССР Союзгипролесхоз Киевский филиал

Копировал Краснова — Формат А3

Типовой проект 411-2-144 Альб. III

ТД141.02.00.001

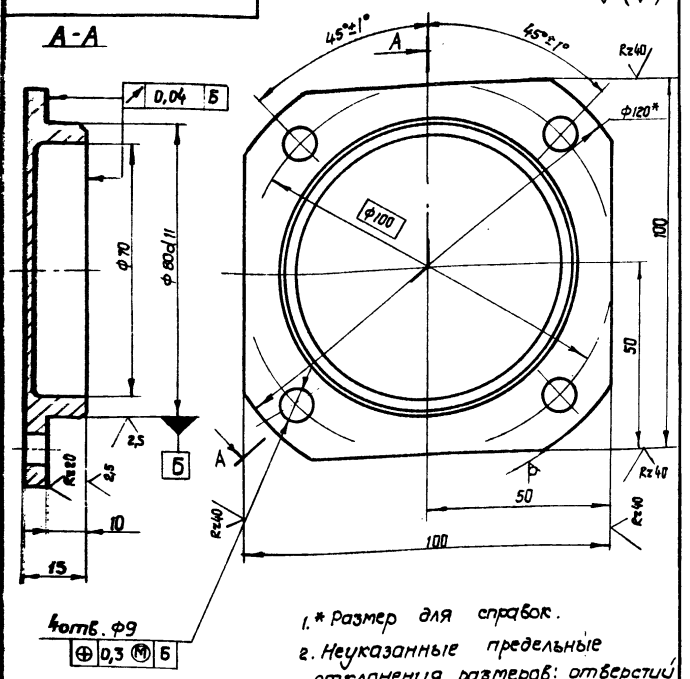

1.* Размер для справок.
2. Неуказанные предельные отклонения размеров: отверстий - H14; валов - h14; остальных $\pm \frac{JT14}{2}$.

Изм.	Лист	№ докум.	Подп.	Дата
Разраб.		Зубрин		05.81
Провер.		Тищук		V-81
Т. контр.		Тищук		
Рук.		Бойко		05.81
Н. контр.		Григорив		05.81
Утв.				

ТД141.02.00.001

Крышка глухая

Лит.	Масса	Масштаб
	0,6	1:1

Лист | Листов 1

Круг 120 ГОСТ 2590-78 / Ст3. ГОСТ 535-79

ГОСЛЕСХОЗ СССР СОЮЗГИПРОЛЕСХОЗ Киевский филиал

Копировал Краснова — формат А4

ТД141.02.00.003

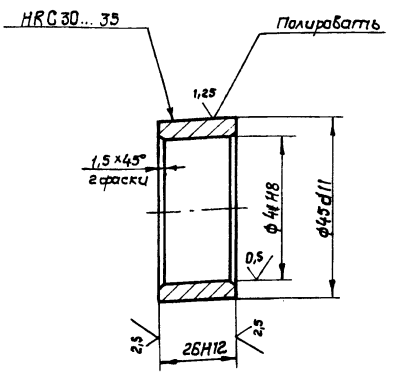

Изм.	Лист	№ докум.	Подп.	Дата
Разраб.		Зубрин		05.81
Провер.		Тищук		V-81
Т. контр.		Тищук		
Рук.		Бойко		05.81
Н. контр.		Григорив		05.81
Утв.				

ТД141.02.00.003

Втулка

Лит.	Масса	Масштаб
	0,03	1:1

Лист | Листов 1

Круг 50-4 ГОСТ 7417-75 / 45-8 ГОСТ 1051-73

ГОСЛЕСХОЗ СССР СОЮЗГИПРОЛЕСХОЗ Киевский филиал

Копировал Краснова — формат А4

ТД141.02.00.002

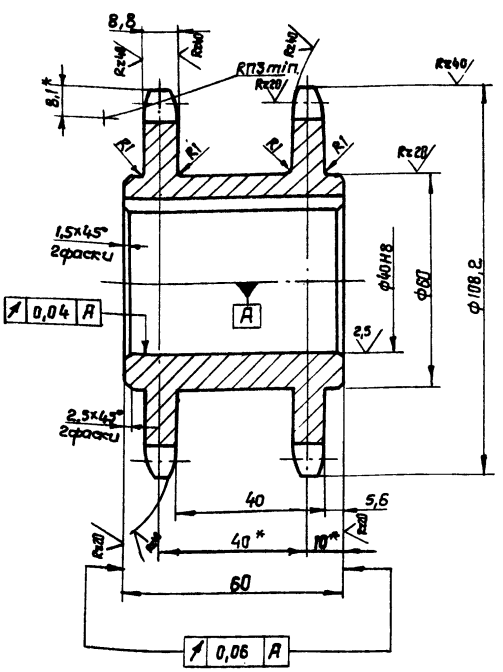

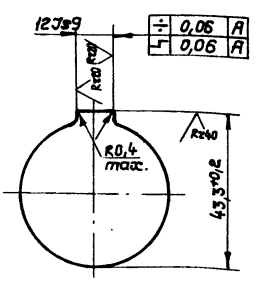

Число зубьев		Z	20
Сопрягаемая цепь	Шаг	t	15,875
	Диаметр ролика	D	10,16
Профиль зуба по ГОСТ 591-69		—	со смещением
Класс точности по ГОСТ 591-69		—	3
Диаметр окружности впадин		Di	91,17 - 0,46
Допуск на разность шагов		δt	0,16
Радиальное биение окружности впадин		Eo	0,5
Торцевое биение зубчатого венца		—	0,5
Диаметр делительной окружности		dд	101,48
Сопрягаемая цепь	Ширина внутренней пластины	B	14,73
	Расстояние между внутренними пластинами	Bвн	9,65
	Расстояние между рядами	A	40
	Число рядов	—	2

1. Отжечь.
2. Венец h 2,5 ÷ 3 HRC 45 ÷ 50.
3. * Размеры для справок.
4. Неуказанные предельные отклонения размеров: отверстий - по H14; валов по h14; прочих - по $\pm \frac{JT14}{2}$

8175/3 87

Изм.	Лист	№ докум.	Подп.	Дата
Разраб.		Зубрин		05.81
Провер.		Тищук		V-81
Т. контр.		Тищук		
Рук.		Бойко		05.81
Н. контр.		Григорив		05.81
Утв.				

ТД141.02.00.002

Звездочка

Лит.	Масса	Масштаб
	1,7	1:1

Лист | Листов 1

Круг 110-4 ГОСТ 7417-75 / 45-8 ГОСТ 1051-73

ГОСЛЕСХОЗ СССР СОЮЗГИПРОЛЕСХОЗ Киевский филиал

Копировал Краснова — формат А3

ТД141.02.00.004

Типовой проект 411-2-144 Альб. III

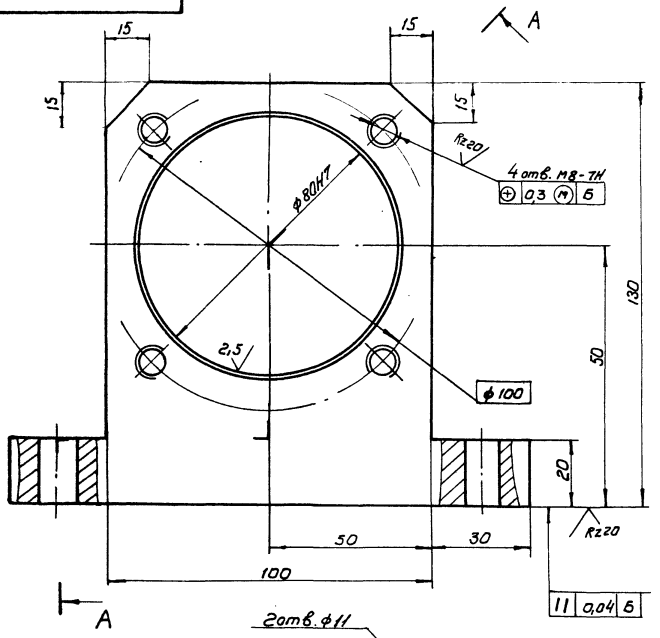

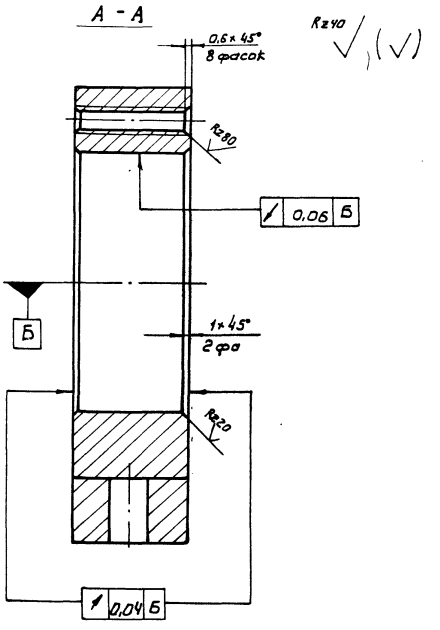

Неуказанные предельные отклонения размеров: отверстий - Н14; валов - h14; остальных ± $\frac{JT14}{2}$

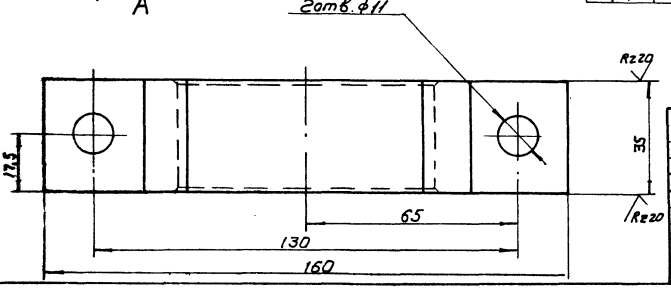

					ТД 141.02.00.004			
Изм	Лист	№ докум.	Подп.	Дата	Корпус подшипника	Лит.	Масса	Масштаб
Разраб.		Зубрин		05.81			2	1:1
Провер.		Тищук		06.81		Лист	Листов 1	
Т. контр.		Тищук						
Рук.		Бойко			20 ГОСТ 1050-74	Госпесхоз СССР Союзгипролесхоз Киевский филиал		
Н. контр.		Григорив		05-81				
Утв.								

Копировал Герман Формат А3

ТД141.02.00.005

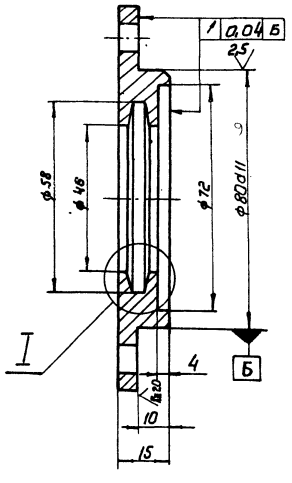

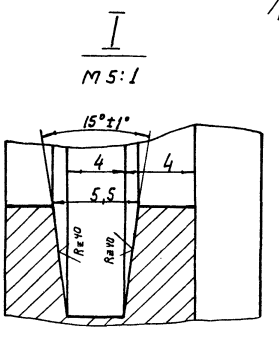

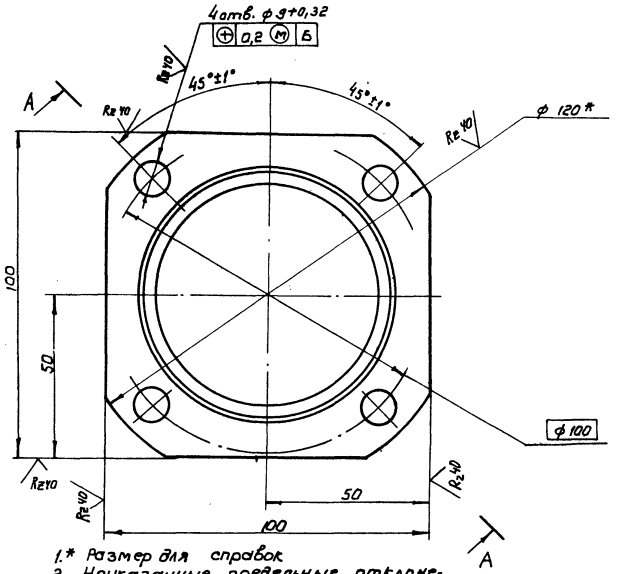

1.* Размер для справок
2. Неуказанные предельные отклонения размеров: отверстий - по А14, валов - по h14, прочих - ± $\frac{JT14}{2}$

8175/3 88

					ТД.141.02.00.005			
Изм	Лист	№ докум.	Подп.	Дата	Крышка	Лит.	Масса	Масштаб
Разраб.		Зубрин		05.81			0,9	1:1
Провер.		Тищук		05.81		Лист	Листов 1	
Т. контр.		Тищук						
Рук.		Бойко			Круг 120 ГОСТ 2590-71 / Ст.3 ГОСТ 535-79	Госпесхоз СССР Союзгипролесхоз Киевский фил.		
Н. контр.		Григорив		05-81				
Утв.								

Копировал Герман Формат А3

Типовой проект 411-2-144 Альб.III

ТД 141.02.00.006

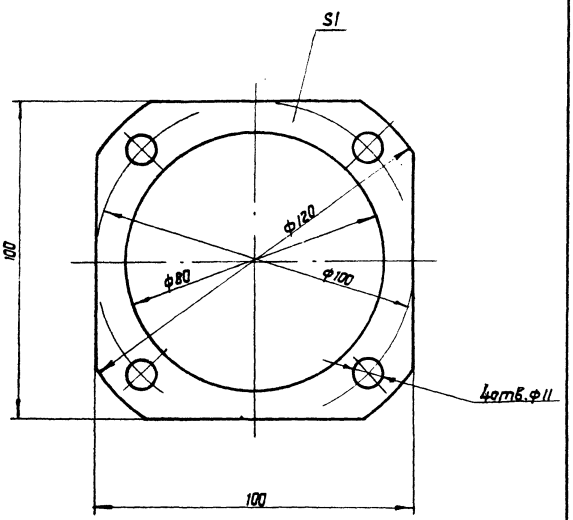

Изм.	Лист	№ докум.	Подп.	Дата
Разраб.		Зубрин		05.81
Провер.		Тищук		05.81
Т.контр.		Тищук		05.81
Рук.		Бойко		05.81
Н.контр.		Григориев		05.81
Утв.				

ТД 141.02.00.006

Прокладка

Лит.	Масса	Масштаб
		1:1
Лист	Листов 1	

Картон прокладочн. Б1 ГОСТ

Гослесхоз СССР Союзгипролесхоз Киевский филиал

Копировал Краснова Формат А4

Формат	Зона	Поз.	Обозначение	Наименование	Кол.	Примечание
				Документация		
А3			ТД 141.02.01.000 СБ	Сборочный чертеж		
				Детали		
А4		1	ТД 141.02.01.011	Цапфа	1	
А4		2	ТД 141.02.01.012	Труба	1	
Б4		3	ТД 141.02.01.013	Набивка	1	
				Уголь ник Б20×20×3		
				ГОСТ 8509-72 Ст.3		
				ГОСТ 535-79, ℓ=4020		3,5 кг
	*)	4	ТД 141.02.01.011-01	Цапфа	1	*) Ст. черт. ТД 141.02.01.11
А4		5	ТД 141.02.01.014	Фланец	2	

Инв.№ подл. | Подп. и дата | Взам. инв.№ | Инв.№ дубл. | Подп. и дата

Изм.	Лист	№ докум.	Подп.	Дата
Разраб.		Зубрин		05.81
Провер.		Тищук		05.81
Рук.		Бойко		05.81
Н.контр.		Григориев		05.81
Утв.				

ТД 141.02.01.000

Ролик

Лит.	Лист	Листов
		1

Гослесхоз СССР Союзгипролесхоз Киевский филиал

Копировал Краснова Формат А4

ТД 141.02.01.000 СБ

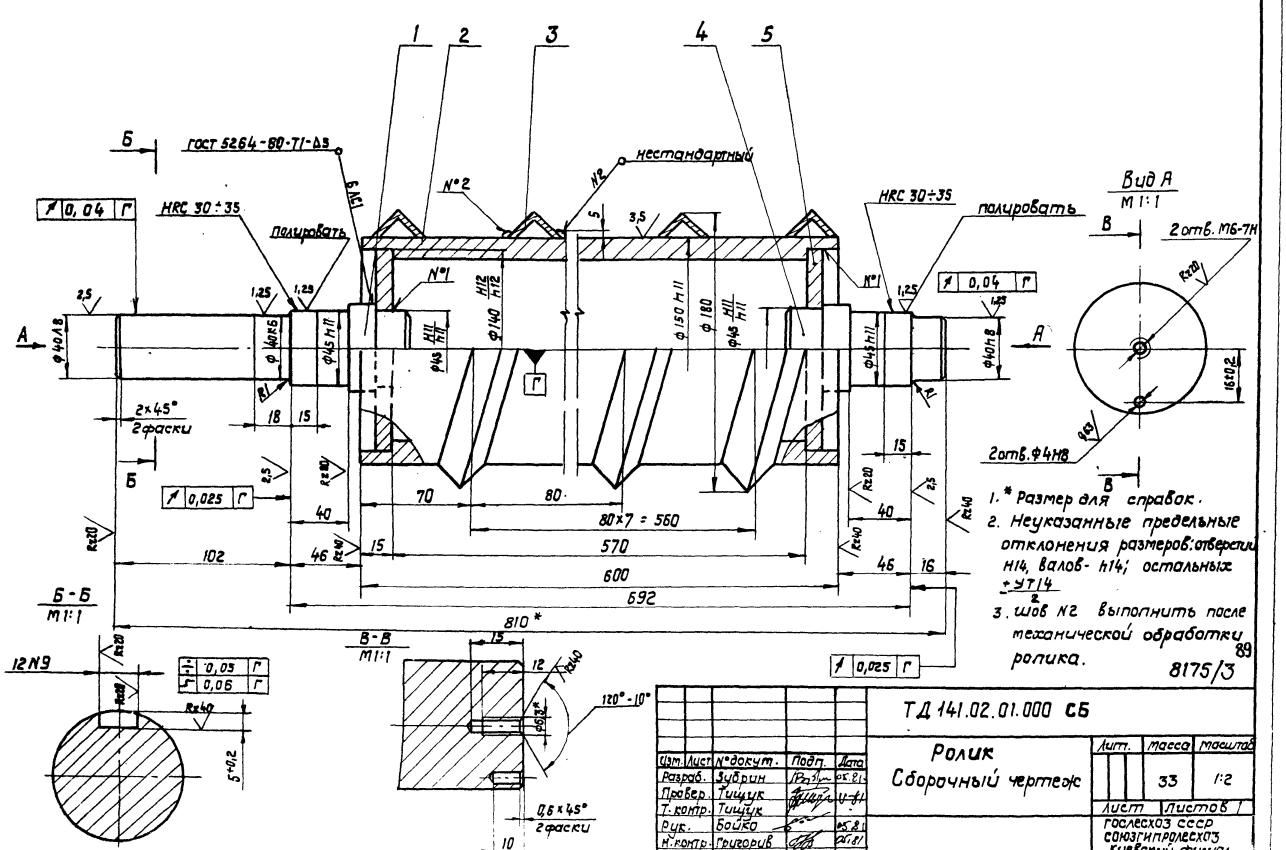

Изм.	Лист	№ докум.	Подп.	Дата
Разраб.		Зубрин		05.81
Провер.		Тищук		05.81
Т.контр.		Тищук		
Рук.		Бойко		05.81
Н.контр.		Григориев		05.81
Утв.		Надобудьвечка		

ТД 141.02.01.000 СБ

Ролик
Сборочный чертеж

Лит.	Масса	Масштаб
	33	1:2
Лист	Листов 1	

Гослесхоз СССР Союзгипролесхоз Киевский филиал

Копировал Краснова Формат А3

ТД141.02.01.011

Rz80 (√)

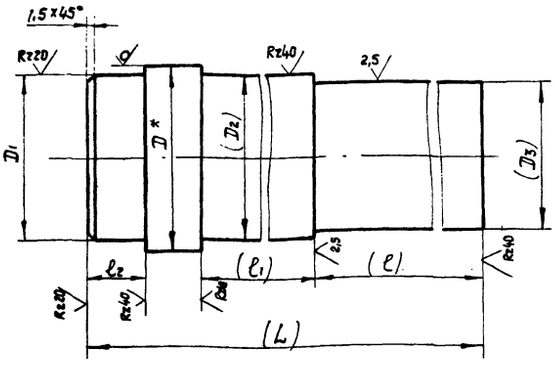

Обозначение	D*	D1	D2	D3	L	l	l1	l2	Масса в кг
ТД141.02.01.011	50	45h11	45h11	40К6	175	102	40	20	1,8
-01	50	45h11	45h11	40К6	99	16	40	20	1,5
-02	65	55h11	55h11	50К6	238	32	181	15	3
-03	65	55h11	55h11	50К6	207	32	150	15	2,5

1.* Размеры для справок.
2. Размеры в скобках - после сварки.

ТД 141.02.01.011

Изм.	Лист	№ докум.	Подп.	Дата
Разраб.		Зубрин		05.81
Провер.		Тищук		V-81
Т. контр.		Тищук		
Рук.		Бойко		05.81
Н. контр.		Григориев		05.81
Утв.				

Цапфа

Лит. | Масса | Масштаб: см. табл. | —

Лист | Листов 1

Круг Д4 ГОСТ 7417-75 / 45 В ГОСТ 1051-73

Гослесхоз СССР Союзгипролесхоз Киевский филиал

Копировал Краснова — Формат А4

ТД141.02.01.012

Rz80 (√)

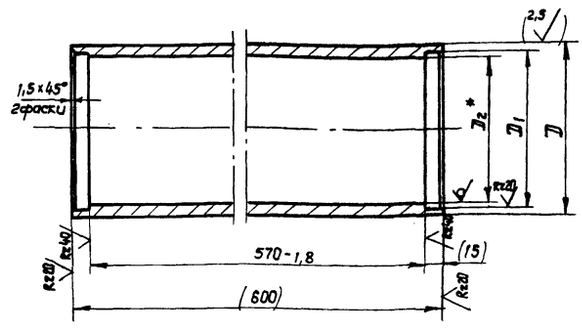

Обозначение	D(h8)	D(h11)	D*	Вес в кг
ТД141.02.01.012	150	140	130	19,3
-01	180	170	160	25,2

1.* Размеры для справок.
2. Размеры в скобках после сварки.

ТД 141.02.01.012

Изм.	Лист	№ докум.	Подп.	Дата
Разраб.		Зубрин		05.81
Провер.		Тищук		V-81
Т. контр.		Тищук		
Рук.		Бойко		05.81
Н. контр.		Григориев		05.81
Утв.				

Труба

Лит. | Масса: см. табл. | Масштаб: 1:4

Лист | Листов 1

20 ГОСТ 1050-74

Гослесхоз СССР Союзгипролесхоз Киевский филиал

Копировал Краснова — Формат А4

ТД141.02.01.014

Rz80

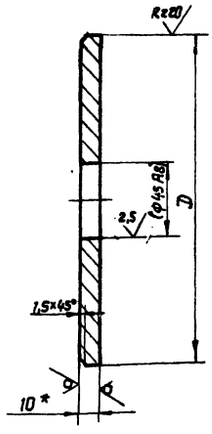

Обозначение	D(h11)	Вес в кг
ТД141.02.01.013	140	1,2
-01	170	1,6

1.* Размер для справок.
2. Размеры в скобках после сварки.

ТД 141.02.01.014

Изм.	Лист	№ докум.	Подп.	Дата
Разраб.		Зубрин		05.81
Провер.		Тищук		V-81
Т. контр.		Тищук		
Рук.		Бойко		05.81
Н. контр.		Григориев		05.81
Утв.				

Фланец

Лит. | Масса: см. табл. | Масштаб: 1:2

Лист | Листов 1

Б-ПН-10 ГОСТ 19903-74 / Лист 20 ГОСТ 1050-74

Гослесхоз СССР Союзгипролесхоз Киевский филиал

Копировал Краснова — Формат А4

8175/3

Формат	Зона	Поз	Обозначение	Наименование	Кол.	Примечание
				Документация		
А3			ТД141.03.00.000СБ	Сборочный чертеж		
				Сборочные единицы		
А4		1	ТД141.03.01.000	Ролик	1	
				Детали		
А4		2	ТД141.02.00.001	Крышка глухая	1	
А3		3	ТД141.02.00.002	Звездочка	1	
А4		4	ТД141.02.00.003	Втулка	1	
А3		5	ТД141.02.00.004	Корпус подшипника	2	
А3		6	ТД141.02.00.005	Крышка	3	
А4		7	ТД141.02.00.006	Прокладка	4	
				Материалы		
				Смазка УС-2 ГОСТ 1033-73		

90

ТД 141.03.00.000

Изм.	Лист	№ докум.	Подп.	Дата
Разраб.		Зубрин		05.81
Провер.		Тищук		V-81
Рук.		Бойко		05.81
Н. контр.		Григориев		05.81
Утв.				

Ролик гладкий

Лит. | Лист 1 | Листов 2

Гослесхоз СССР Союзгипролесхоз Киевский филиал

Копировал Краснова

Альб. III

Типовой проект 411-2-144

Формат	Зона	поз.	Обозначение	Наименование	кол.	Примечание
				Стандартные изделия		
				Болты ГОСТ 7798-70		
		10		М6×16.58	2	
		11		М8×16.58	16	
		12		Штифт 4и 8×12 ГОСТ 3128-70	2	
		13		Шайба 8-65Г ГОСТ 6402-70	18	
		14		Шайба 7019-0631 ГОСТ 14734-69	2	
		15		Кольцо СГ57-44-5 ГОСТ 6418-67	3	
		16		Подшипник 208 ГОСТ 8338-75	2	
		17		Шпонка 12×8×50 ГОСТ 23360-78	1	

Изм.	Лист	№ докум.	Подп.	Дата	ТД141.03.00.000	Лист 2

Формат А4

Формат	Зона	поз.	Обозначение	Наименование	кол.	Примечание
				Документация		
А3			ТД141.03.01.000СБ	Сборочный чертеж		
				Детали		
А4		1	ТД141.02.01.011	Цапфа	1	
*		2	ТД141.02.01.012-01	Труба	1	*см. черт ТД141.02.0100
*		3	ТД141.02.01.011-01	Цапфа	1	*см. черт. ТД141.02.01.01
*		4	ТД141.02.01.014-01	Фланец	2	*см. черт. ТД141.02.0104

Изм.	Лист	№ докум.	Подп.	Дата	ТД 141.03.01.000		
Разраб.		Зубрин		05.81	Ролик	Лит.	Лист	Листов 1
Провер.		Тищук		05.81				
Рук.		Байко		05.81		Гослесхоз СССР Союзгипролесхоз Киевский филиал		
Н.контр.		Григориб		05.81				
Утв.								

Копировал Краснова

Формат А4

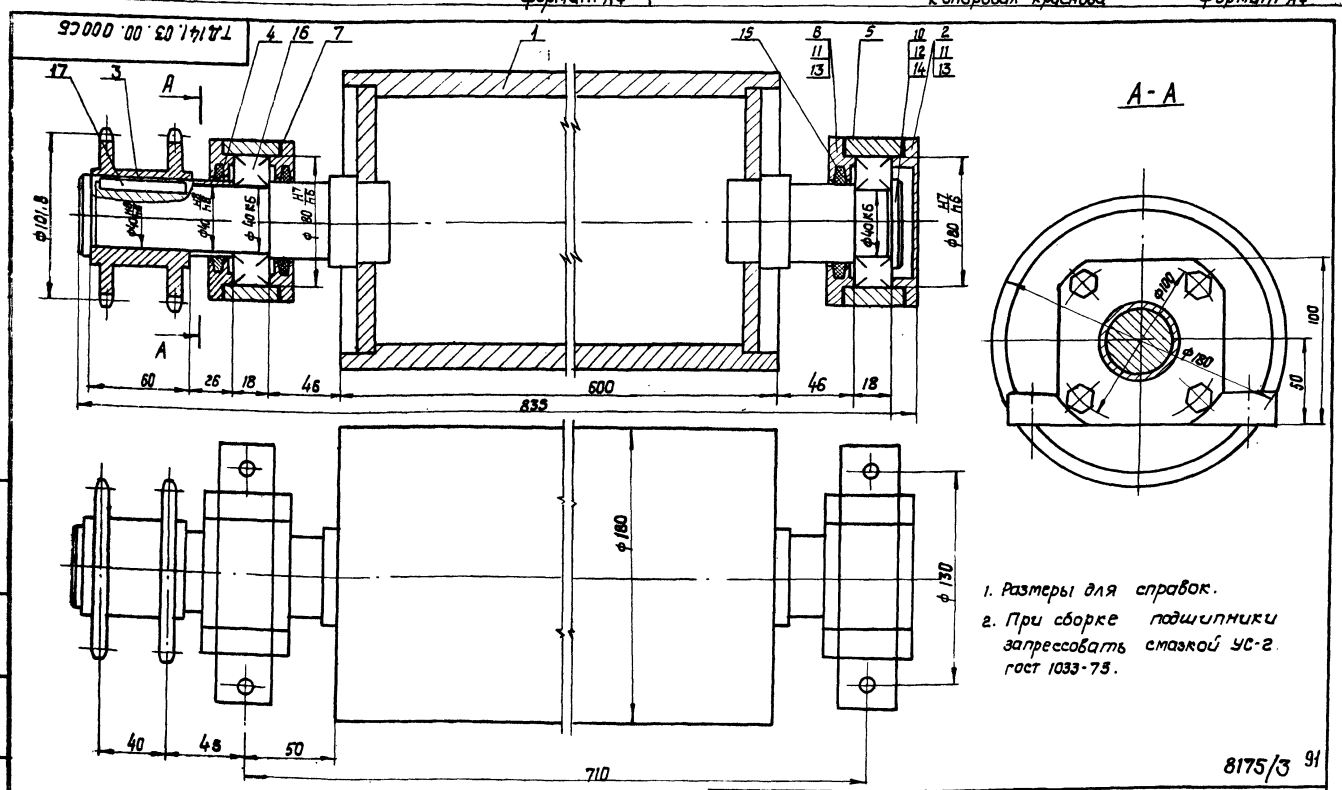

8175/3 91

Изм.	Лист	№ докум.	Подп.	Дата	ТД141.03.00.000СБ			
Разраб.		Зубрин		05.81	Ролик гладкий. Сборочный чертеж	Лит.	Масса	Масштаб
Провер.		Тищук		05.81			43	1:2
Т.контр.		Тищук		05.81		Лист	Листов 1	
Рук.		Байко		05.81		Гослесхоз СССР Союзгипролесхоз Киевский филиал		
Н.контр.		Григориб		05.81				
Утв.								

Копировал Краснова

Формат А4

Альб. III

Типовой проект 411-2-144

ТД141.03.01.000 СБ

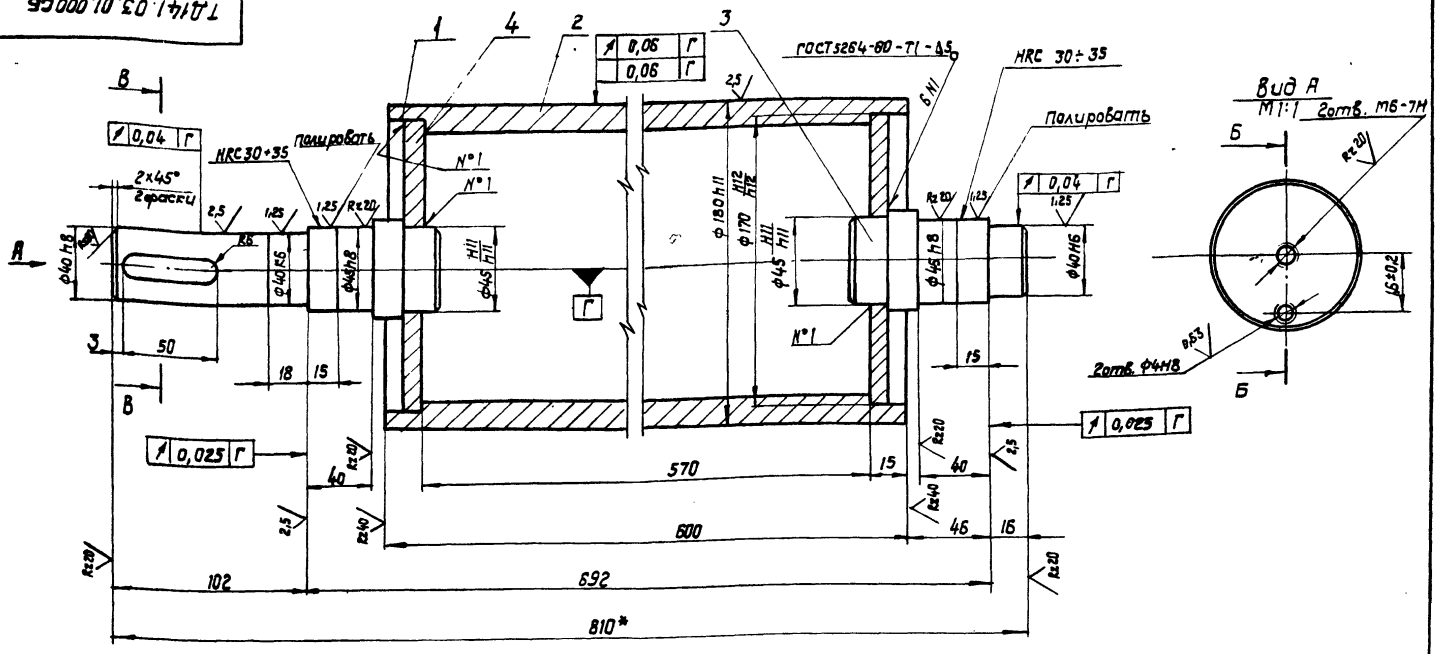

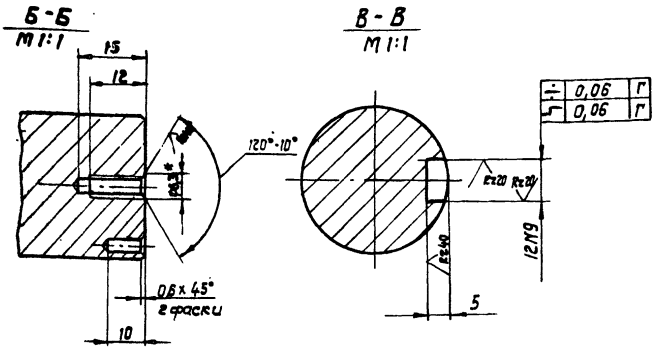

1. * Размер для справок.
2. Неуказанные предельные отклонения размеров: отверстий H14; валов - h14; остальных ± IT14/2

				ТД141.03.01.000 СБ		
Изм.	Лист	№ докум.	Подп.	Дата	Ролик. Сборочный чертеж	Лит.	Масса	Масштаб
Разраб.		Зубрин		05.81			53,6	1:2
Провер.		Тищук		05.81		Лист	Листов 1
Т. контр.		Тищук		05.81		Гослесхоз СССР СОЮЗГИПРОЛЕСХОЗ Киевский филиал
Рук.		Бойко		05.81	
Н. контр.		Григориев		05.81	
Утв.		Заславченко			

Копировал Краснова — Формат А3

Формат	Зона	Поз.	Обозначение	Наименование	Кол.	Примечание
				Документация		
А3			ТД141.04.00.000 СБ	Сборочный чертеж		
				Детали		
А4		1	ТД141.04.00.001	Кронштейн	1	
А4		2	ТД141.04.00.001-01	Кронштейн	1	
А4		3	ТД141.04.00.002	Стяжка	2	3,4 кг
				Уголок Б-63х63х6 ГОСТ 8509-72		
				Стэл ГОСТ 535-79		
				L = 640 h16		
А4		4	ТД141.04.00.003	Лист	1	
А4		5	ТД141.01.00.023	Петля	2	

				ТД141.04.00.000 ОТ		
Изм.	Лист	№ докум.	Подп.	Дата	Откидной стол	Лит.	Лист	Листов
Разраб.		Тищук		05.81				
Провер.		Зубрин		05.81		Гослесхоз СССР СОЮЗГИПРОЛЕСХОЗ Киевский филиал
Рук.		Бойко		05.81	
Н. контр.		Григориев		05.81	
Утв.					

Формат А4

ТД141.04.00.003

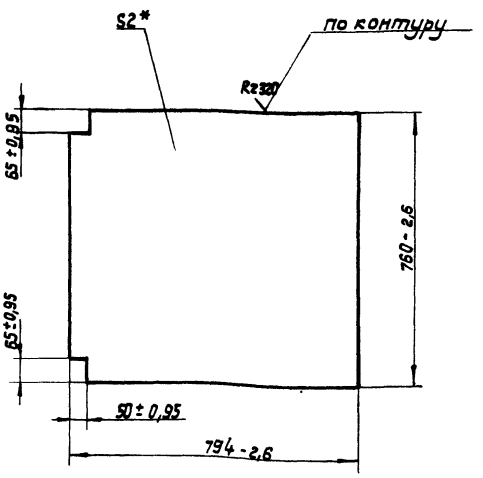

* Размер для справок.

92

8175/3

				ТД 141.04.00.003		
Изм.	Лист	№ докум.	Подп.	Дата	Лист	Лит.	Масса	Масштаб
Разраб.		Зубрин		05.81			9,7	1:10
Провер.		Тищук		05.81		Лист	Листов 1
Т. контр.		Тищук		05.81		Гослесхоз СССР СОЮЗГИПРОЛЕСХОЗ Киевский филиал
Рук.		Бойко		05.81	
Н. контр.		Григориев		05.81	
Утв.					

Б-ПН-2 ГОСТ 19903-74
Лист 3-IV-Ст3кп ГОСТ 19903-74

Копировал — Формат А4

Инв. № подл. | Подп. и дата | Взам. инв. № | Инв. № дубл. | Подп. и дата

Типовой проект 411-2-144 Альб. III

ТД 141.04.00.000 СБ

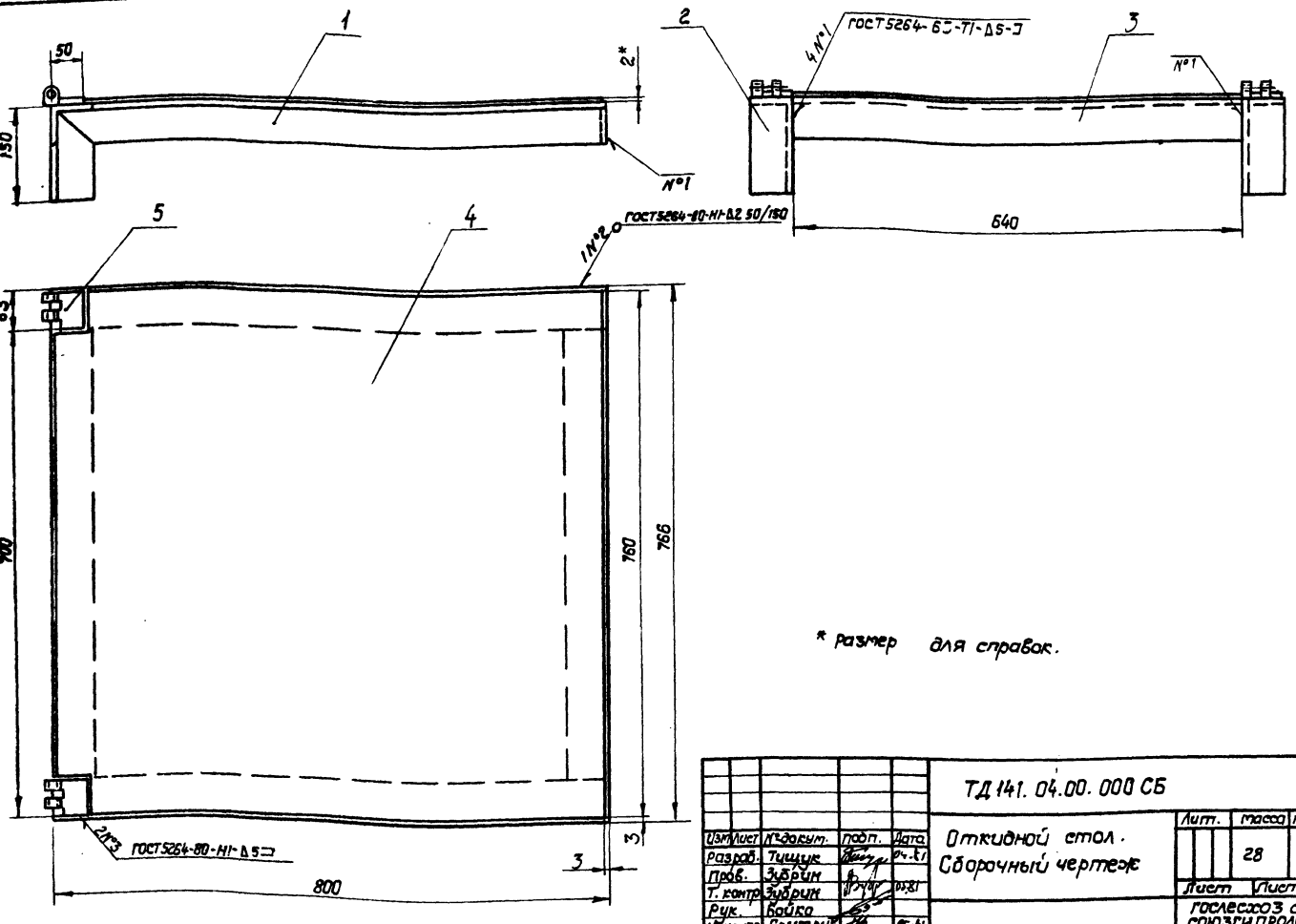

* Размер для справок.

Изм.	Лист	№ докум.	Подп.	Дата
Разраб.		Тищук		04.81
Пров.		Зубрин		05.81
Т. контр.		Зубрин		05.81
Рук.		Бойко		
Н. контр.		Григорив		05.81
Утв.		Задависвечко		

ТД 141.04.00.000 СБ

Откидной стол. Сборочный чертеж

Лит.	Масса	Масштаб
	28	1:5

Лист | Листов 1

Гослесхоз СССР
Союзгипролесхоз
Киевский филиал

Копировал Краснова — формат А3

ТД 141.04.00.001

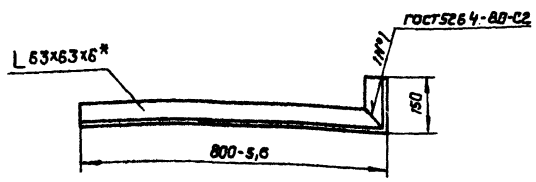

ТД 141.04.00.001-01 зеркальное отражение
остальное см. ТД141.04.00.001

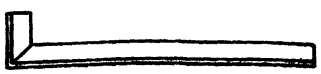

Развертка

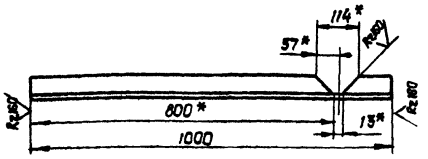

* Размеры для справок.

Изм.	Лист	№ докум.	Подп.	Дата
Разраб.		Тищук		04.81
Провер.		Зубрин		05.81
Т. контр.		Зубрин		
Рук.		Бойко		
Н. контр.		Григорив		05.81
Утв.				

ТД141.04.00.001

Кронштейн

Лит.	Масса	Масштаб
	5,7	1:10

Лист | Листов 1

Уголок Б-63×63×6 ГОСТ8509-77
Ст3кп ГОСТ 535-79

Гослесхоз СССР
Союзгипролесхоз
Киевский филиал

Копировал Краснова — формат А4

8175/3

Формат	Зона	Поз.	Обозначение	Наименование	Кол.	Примечание
				Документация		
А3			ТД141.05.00.000 СБ	Сборочный чертеж		
				Детали		
Б4		1	ТД141.05.00.001	Направляющая	1	16,3 кг
				Полоса Б-2 10×140 ГОСТ 103-76		
				Ст3кп ГОСТ6422-76, L=1560 h16		
Б4		2	ТД141.05.00.002	Платик	1	0,1 кг
				Полоса Б-2 10×160 ГОСТ103-76		
				Ст3кп ГОСТ6422-76, L=60 h16		
Б4		3	ТД141.05.00.003	Упор	1	5,3 кг
				Полоса Б-2 10×140 ГОСТ103-76		
				Ст3кп ГОСТ6422-76, L=480 h16		
Б4		4	ТД141.05.00.004	Стойка	2	1,3 кг
				Уголок 50×50×5 ГОСТ8509-72		
				Ст3кп ГОСТ535-79, L=350 h16		
Б4		5	ТД141.05.00.005	Стяжка	1	4,4 кг
				Полоса Б-2 10×140 ГОСТ103-76		
				Ст3кп ГОСТ6422-76, L=410 h16		
						93

Изм.	Лист	№ докум.	Подп.	Дата
Разраб.		Тищук		04.81
Провер.		Зубрин		05.81
Рук.		Бойко		
Н. контр.		Григорив		05.81
Утв.				

ТД 141.05.00.000

Упор

Лит.	Лист	Листов
		1

Гослесхоз СССР
Союзгипролесхоз
Киевский филиал

Копировал Краснова

Типовой проект 411-2-144 Альб. III

ТД141.05.00.000 СБ

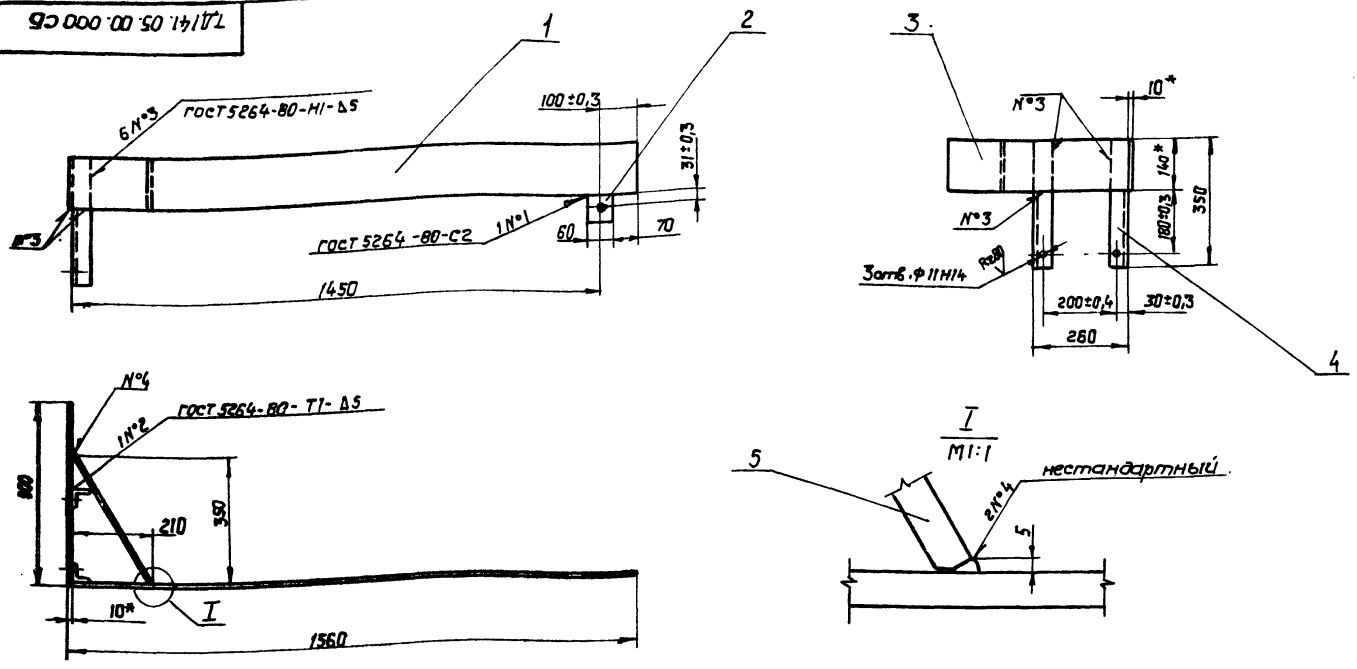

* Размеры для справок.

					ТД 141.05.00.000 СБ			
Изм	Лист	№ докум.	Подп.	Дата	Упор Сборочный чертеж	Лит.	Масса	Масштаб
Разраб.		Тищук		04.81			24,3	1:10
Провер.		Зубрин		05.81		Лист	Листов 1	
Т. контр.		Зубрин				Гослесхоз СССР Союзгипролесхоз Киевский филиал		
Рук.		Бойко						
Н. контр.		Григорив		05-81				
Утв.		Задавцевич						

Копировал Краснова формат А3

ТД141.06.00.002

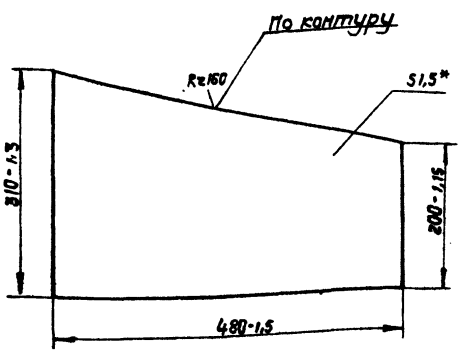

* Размер для справок.

					ТД141.06.00.002			
Изм	Лист	№ докум.	Подп.	Дата	Лист косой	Лит.	Масса	Масштаб
Разраб.		Тищук		04.81			1,1	1:5
Провер.		Зубрин		05.81		Лист	Листов 1	
Т. контр.		Зубрин				Гослесхоз СССР Союзгипролесхоз Киевский филиал		
Рук.		Бойко						
Н. контр.		Григорив		05-81	Лист Б-1,5 ГОСТ 19903-74 3-II Ст.3кп 16523-70			
Утв.								

Копировал Краснова формат А4

8175/3

Формат	Зо		Обозначение	Наименование	Кол.	Примечание
				Документация		
А3			ТД141.06.00.000 СБ	Сборочный чертеж		
				Детали		
Б4		1	ТД141.06.00.001	Лист	1	1,2 кг
				Лист Б-1,5 ГОСТ 19903-74		
				Ст 3 кп ГОСТ 16523-70		
				310 h16 × 445 h16		
А4		2	ТД141.06.00.002	Лист косой	1	
Б4		3	ТД141.06.00.003	Лист	1	10 кг
				Лист Б-1,5 ГОСТ 19903-74		
				Ст 3 кп ГОСТ 16523-70		
				200 h16 × 6275 h16		
Б4		4	ТД141.06.00.004	Обечайка	1	12,7 кг
				Лист Б-1,5 ГОСТ 19903-74		
				Ст 3 кп ГОСТ 16523-70		
				150 h16 × 7220 h16		

94

					ТД141.06.00.000			
Изм	Лист	№ док.	Подп.	Дата	Ограждение	Лит.	Лист	Листов
Разраб.		Тищук		04.81				1
Провер.		Зубрин		05.81		Гослесхоз СССР Союзгипролесхоз Киевский филиал		
Рук.		Бойко						
Н. контр.		Григорив		05-81				
Утв.								

Копировал Краснова формат А4

Инв. № подл. | Подп. и дата | Взам. инв. № | Инв. № дубл. | Подп. и дата

Типовой проект 411-2-144 Альб. III

ТД141.06.00.000 СБ

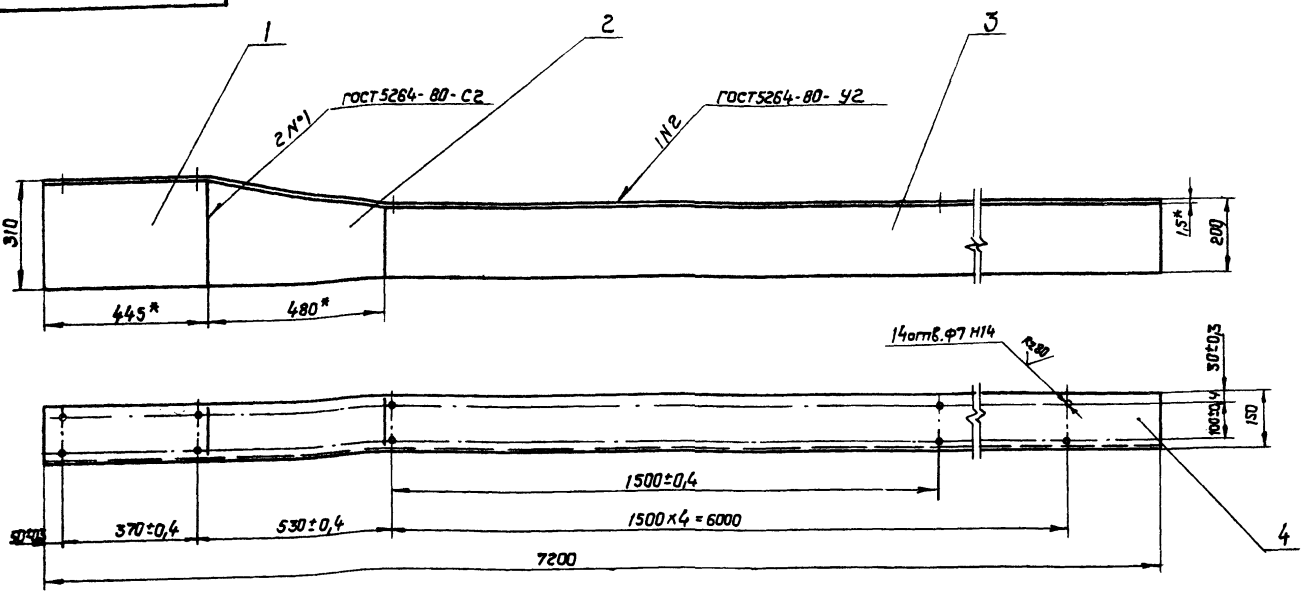

* Размеры для справок.

Изм	Лист	№ докум.	Подп.	Дата
Разраб.		Тищук		04.81
Провер.		Зубрин		04.81
Т.контр.		Зубрин		04.81
Рук.		Бойко		
Н.контр.		Григорив		04.81
Утв.		Задовиевич		

ТД141.06.00.000 СБ

Ограждение
Сборочный чертеж

Лит.	Масса	Масштаб
	24,5	1:10

Лист | Листов 1

Гослесхоз СССР
Союзгипролесхоз
Киевский филиал

Копировал Краснова

Формат А3

ТД139.08.00.004

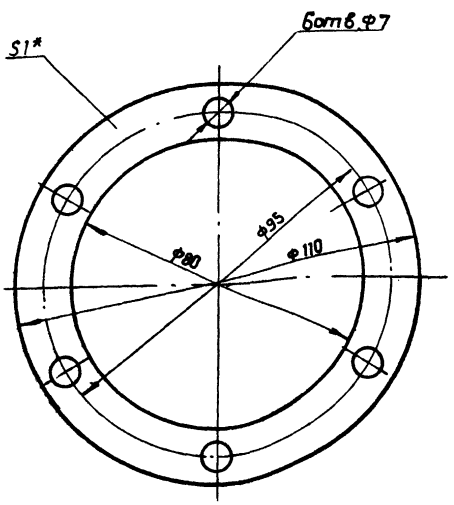

* Размер для справок.

ТД139.08.00.006

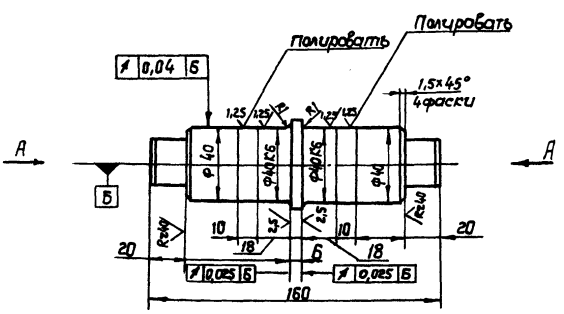

Вид А
М 1:1

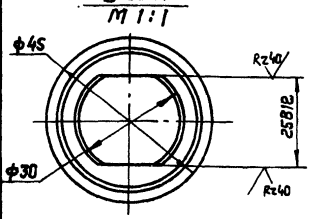

Неуказанные предельные отклонения размеров: отверстий - Н14; валов - h14; остальных ± $\frac{JT14}{2}$

95

8175/3

ТД139.08.00.004

Изм	Лист	№ докум.	Подп.	Дата
Разраб.		Зубрин		04.81
Пров.		Тищук		04.81
Т.контр.		Тищук		
Рук.		Бойко		
Н.контр.		Григорив		04.81
Утв.				

Прокладка

Лит.	Масса	Масштаб
	0,02	1:1

Лист | Листов 1

Картон-прокладочный
Б1 ГОСТ 9347-74

Гослесхоз СССР
Союзгипролесхоз
Киевский филиал

Копировал Краснова

Формат А4

ТД139.08.00.006

Изм	Лист	№ докум.	Подп.	Дата
Разраб.		Зубрин		04.81
Пров.		Тищук		04.81
Т.контр.		Тищук		
Рук.		Бойко		
Н.контр.		Григорив		04.81
Утв.				

Ось

Лит.	Масса	Масштаб
	1,5	1:2

Лист | Листов 1

Круг 50-4 ГОСТ 7417-75
45-8 ГОСТ 1051-73

Гослесхоз СССР
Союзгипролесхоз
Киевский филиал

Копировал Краснова

Формат А4

gost.e-ecolog.ru