ТИПОВОЙ ПРОЕКТ
901-3-181.83

РЕАГЕНТНОЕ ХОЗЯЙСТВО НА 2 ОСНОВНЫХ РЕАГЕНТА ДЛЯ СТАНЦИИ ОЧИСТКИ ВОДЫ ПОВЕРХНОСТНЫХ ИСТОЧНИКОВ

С СОДЕРЖАНИЕМ ВЗВЕШЕННЫХ ВЕЩЕСТВ ДО 150 МГ/Л

ПРОИЗВОДИТЕЛЬНОСТЬЮ 50 ТЫС. $М^3$/СУТ.

АЛЬБОМ V. ЧАСТЬ 1.

Строительные изделия

ВНЕСЕНЫ ИЗМЕНЕНИЯ НА СТР. 2÷8 И ЗАМЕНЕНА СТР 9
СТ. ИНЖ ЦНИИЭП ИНЖЕНЕРНОГО ОБОРУДОВАНИЯ ГОРОДОВ, ЖИЛЫХ И ОБЩЕСТВЕННЫХ ЗДАНИЙ
7.02.84 Шевченко В.П. /ШЕВЧЕНКО В.П./

Инв. № 19018-05

1.1			3.84	7.02.84	Шевченко
ИЗМ	№ ЧЧ	ЛИСТ	№ ДОК.	ДАТА	ПОДПИСЬ

				ПРИВЯЗАН:
ИНВ №				

gost.e-ecolog.ru

ТИПОВОЙ ПРОЕКТ
901-3-181.83
РЕАГЕНТНОЕ ХОЗЯЙСТВО
НА 2 ОСНОВНЫХ РЕАГЕНТА
ДЛЯ СТАНЦИИ ОЧИСТКИ ВОДЫ ПОВЕРХНОСТНЫХ ИСТОЧНИКОВ С СОДЕРЖАНИЕМ ВЗВЕШЕННЫХ ВЕЩЕСТВ ДО 150 мг/л ПРОИЗВОДИТЕЛЬНОСТЬЮ 50 тыс. $м^3$/сут.

СОСТАВ ПРОЕКТА:

Альбом I. Часть 1 — Архитектурно-строительные чертежи.

Альбом II. Часть 1 — Технологическая, санитарно-техническая части, нестандартизированное оборудование.

Альбом III. Часть 1 — Электротехническая часть. Связь и сигнализация.

Альбом IV. Часть 1 — Задания заводам-изготовителям на низковольтные комплектные устройства.

Альбом V. Часть 1 — Строительные изделия

Альбом VI. Часть 1 — Ведомости потребности в материалах.

Альбом VII. Часть 1 — Спецификация оборудования.

Альбом VIII. Часть 1 — Сборник спецификаций оборудования.

Альбом IX. Часть 1 — Сметы.

Внесены изменения на стр. 2÷8 и заменена стр. 9
ст. инж. ЦНИИЭП инженерного оборудования городов, жилых и общественных зданий
7.02.84 /Шевченко В.П./

1.1			13.84	7.02.84	Шевч-
Изм.	№ уч.	Лист	№ док.	Дата	Подпись

Утвержден Госгражданстроем
Приказ № 297 от 31 октября 1980г

Введен в действие
ЦНИИЭП инженерного оборудования
Приказ № 51 от 21 июня 1983г.

АЛЬБОМ V Часть 1

Разработан
ЦНИИЭП инженерного оборудования городов, жилых и общественных зданий
Главный инженер института А. Кетаов
Главный инженер проекта Л. Розанова

Привязан

Инв №

СОДЕРЖАНИЕ АЛЬБОМА

Формат	Обозначение	Наименование	Стр.	Примеч
	тп901-3-181.83-кжси.ПС1 СБ	Панель стеновая ПС1÷ПС4, ПС7÷ПС10	3	Изменение 1.1
		Сборочный чертеж.		
	кжси.ПС5 СБ	Панель стеновая ПС5; ПС6	5	Изменение 1.1
		Сборочный чертеж		
	кжси.ПС11 СБ	Панель стеновая ПС11; ПС12	6	Изменение 1.1
		Сборочный чертеж		
	кжси. ПС1	Панель стеновая ПС1(ПС1÷ПС4, ПС7÷ПС10)	7	Изменение 1.1
	кжси. ПС5	Панель стеновая ПС5(ПС5; ПС6)	8	Изменение 1.1
	кжси. ПС11	Панель стеновая ПС11(ПС11; ПС12)	8	Изменение 1.1
	кжси Д1	Ведомость расхода стали		
		на элемент	9	Изменение 1.1 нов.
	кжси. ПГ1	Плита покрытия ПГ1 (П5)	10	
	кжси. ПГ2	Плита перекрытия ПГ2 (П6; П7; П8; П9)	11	
	кжси. ПГ2 СБ	Плита перекрытия ПГ2 (П6; П7;		
		П8; П9). Сборочный чертеж	12	
	кжси. Ки1	Колонна Ки1 (К1; К2; К3; К4; К5)	13	
	кжси Ки1СБ	Колонна Ки1 (К1; К2; К3; К4; К5)		
		Сборочный чертеж	14	
	кжси. Ки2	Колонна К6	15	
	кжси. Ки3	Колонна (К8, К9)	16	
	кжси. Ки3 СБ	Колонна Ки3 (К8; К9)	17	
		Сборочный чертеж		
	кжси. Ки4	Колонна Ки4 (К10; К11; К12)	18	
	кжси. Ки4СБ	Колонна (К10; К11; К12)	19	
		Сборочный чертеж		
	кжси. Д5	Диафрагма Д5	20	
	кжси. Д6	Диафрагма Д6	21	
	кжси. Ри3	Ригель Ри3 (Р3; Р5; Р7)	22	
	кжси. Ри4	Ригель Ри4 (Р4; Р6)	23	
	кжси. Си1	Сетка арматурная С1	24	
	кжси. Си2	Сетка арматурная (С2, С3)	24	

Формат	Обозначение	Наименование	Стр.	Примеч.
	кжси. Си3	Сетка арматурная (С4; С5; С6; С7)	25	
	кжси. МС16	Изделие закладное (МС16; МС17)	25	
	кжси. Си5	Сетка арматурная (С10; С11; С12)	26	
	кжси. С13	Сетка арматурная С13	26	
	кжси. С14	Сетка арматурная (С14; С15)	27	
	кжси. С16	Сетка арматурная (С16; С17)	27	
	кжси. С18	Сетка арматурная (С18; С19; С20)	28	
	кжси. С22	Сетка арматурная (С22; С23)	29	
	кжси. КП1	Каркас пространственный КП1	29	
	кжси. КП2	Каркас пространственный (КП2; КП5)	30	
	кжси. КП3	Каркас пространственный (КП3; КП4)	30	
	кжси. КП6; КП7	Каркас пространственный (КП6; КП7)	31	
	кжси. С24	Сетка арматурная С24	31	
	кжси. Кр1	Каркас (Кр1; Кр2)	32	
	кжси. Кр3	Каркас (Кр3; Кр4)	32	
	кжси. С25	Сетка арматурная С25	33	
	кжси. С26	Сетка арматурная С26	33	
	кжси. С27	Сетка арматурная С27	34	
	кжси. С28	Сетка арматурная С28	34	
	кжси. Рм1	Решетка металлическая (Рм1; Рм2)	35	
	кжси. Рм3	Рама металлическая Рм3	36	
	кжси. Рм4	Рама металлическая Рм4	37	
	кжси. Ш1	Щит металлический Ш1	38	
	кжси. Ш1СБ	Щит металлический Ш1	39	
		Сборочный чертеж.		
	кжси. К20	Колонна К20	40	
	кжси. Ри5	Ригель Р10	41	
	кжси. ПС20	Плита карнизная (ПС20; ПС21)	42	
	кжси. ПГ3	Плита покрытия П10	43	
	кжси. Ш2	Щит металлический Ш5	44	
	кжси. Л1	Ролик Л1	45	
	кжси. П1	Петля П1	45	

Альбом V, часть 1
Типовой проект 901-3-181.83
Инв. № подл. | Подпись и дата | Взам. инв. №

Альбом V, часть 1

Типовой проект 901-3-181.83

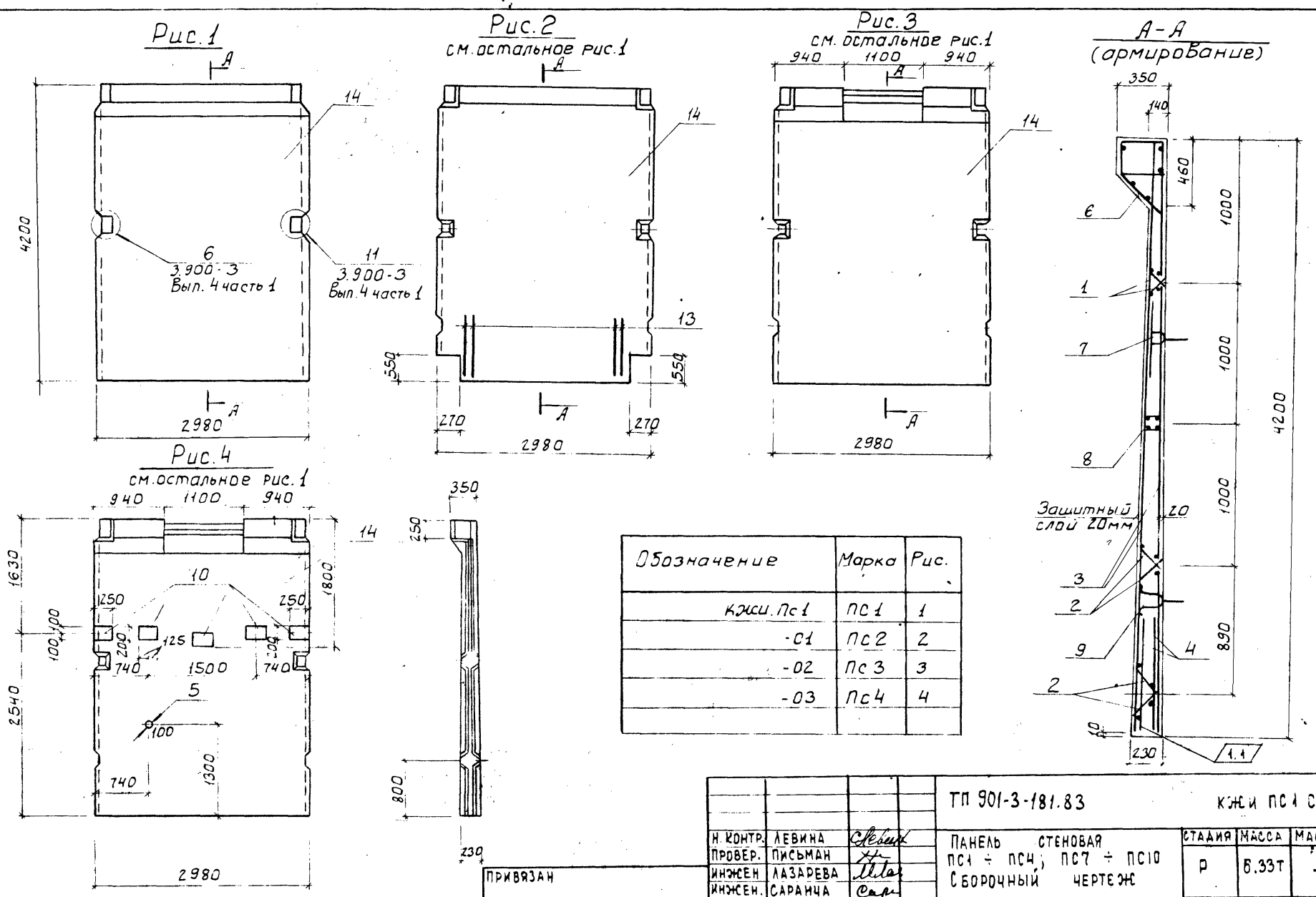

Обозначение	Марка	Рис.
КЖИ. Пс1	ПС1	1
-01	ПС2	2
-02	ПС3	3
-03	ПС4	4

1.1			13.84	7.02.84	[signature]
ИЗМ	№УЧ	ЛИСТ	№ ДОК.	ДАТА	ПОДПИСЬ

ПРИВЯЗАН

ИНВ. №

Н. КОНТР.	ЛЕВИНА	[signature]
ПРОВЕР.	ПИСЬМАН	[signature]
ИНЖЕН	ЛАЗАРЕВА	[signature]
ИНЖЕН.	САРАНЧА	[signature]
РУК.ГР	ПИСЬМАН	[signature]
ГИП	ЛЕВИНА	[signature]
ГЛ.СПЕЦ	ШАПИРО	[signature]
НАЧ.ОТД	КРАСАВИН	[signature]

ТП 901-3-181.83 КЖИ ПС1 СБ

ПАНЕЛЬ СТЕНОВАЯ ПС1 ÷ ПС4; ПС7 ÷ ПС10 СБОРОЧНЫЙ ЧЕРТЕЖ

СТАДИЯ	МАССА	МАСШТАБ
Р	6.33т	—

ЛИСТ 1 ЛИСТОВ 2

ЦНИИЭП ИНЖЕНЕРНОГО ОБОРУДОВАНИЯ г. МОСКВА

ИНВ. № ПОДЛ. | ПОДПИСЬ И ДАТА | ВЗАМ ИНВ N

19018-05

Типовой проект 901-3-181.83 Альбом V, часть 1

Рис.5

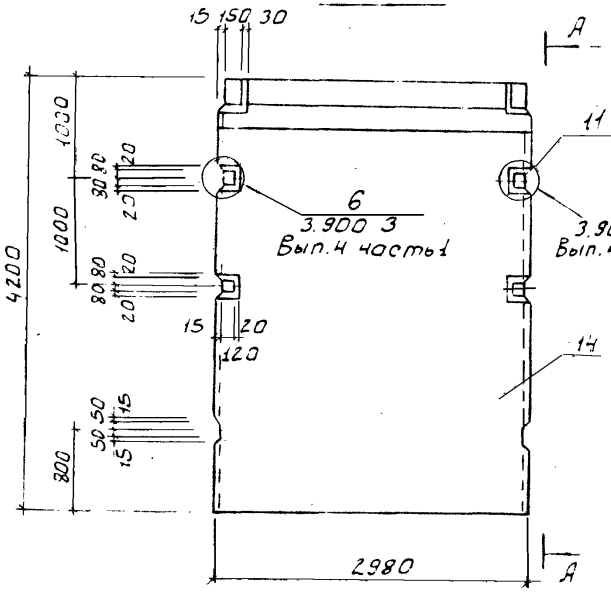

Рис.6

остальное см рис 5

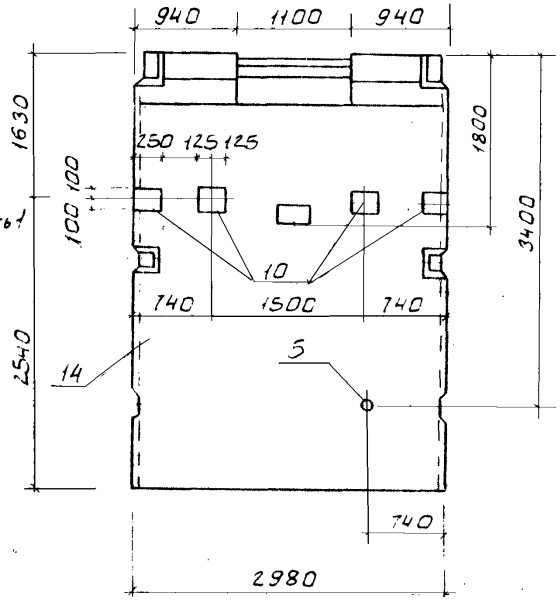

Рис.7

остальное см.рис.5

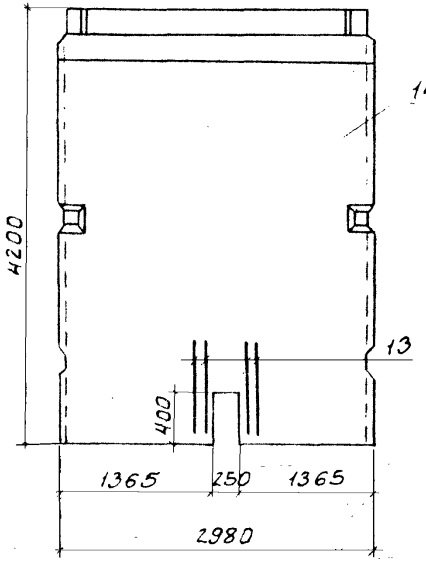

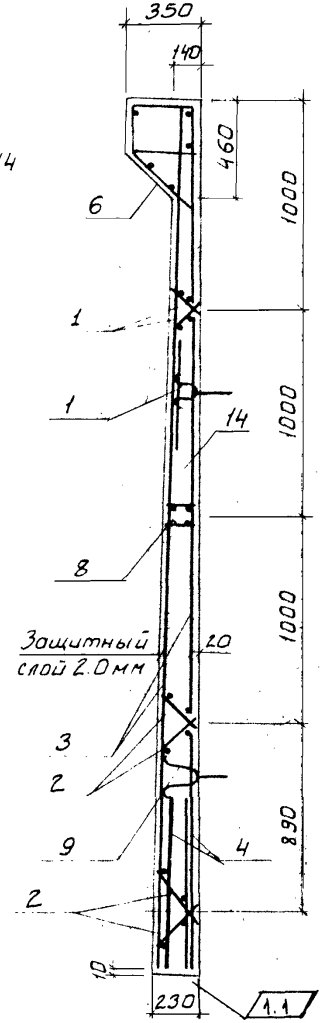

Рис.8

остальное см.рис.5

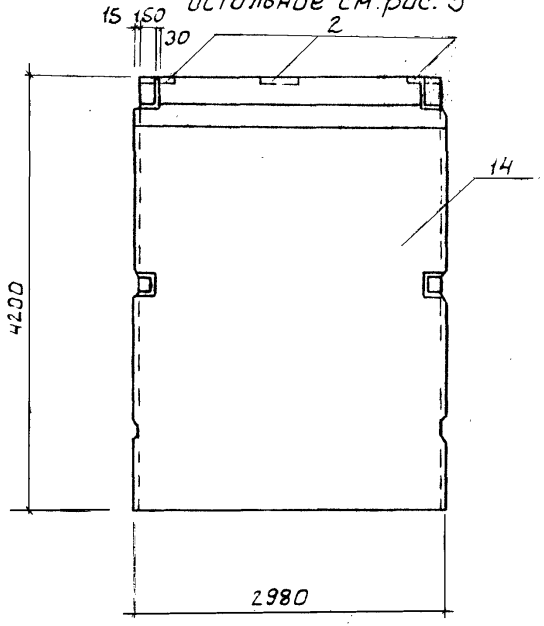

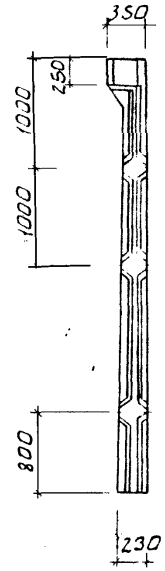

Обозначение	Марка	Рис.
ПС1-04	Пс7	5
-05	Пс8	6
-06	Пс9	7
-07	Пс10	8

1.1			13.84	7.12.84	
Изм.	Кол.уч.	Лист	№ док.	Дата	Подпись

ТП 901-3-181.83 - КЖИ. ПС1 СБ

Лист 2

19018-05

Инв.№подл. | Подпись и дата | Взам. инв.№

Альбом V часть 1

Типовой проект 901-3-181.83

Рис.1

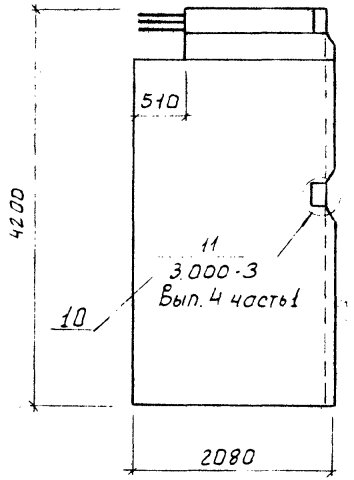

Рис.2

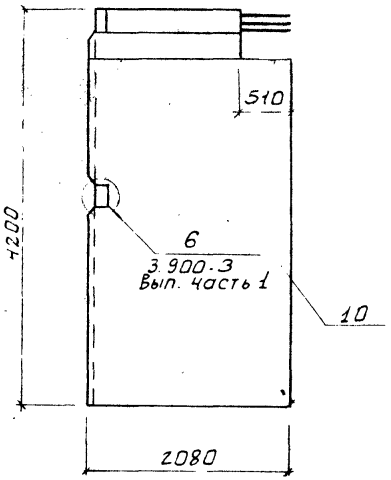

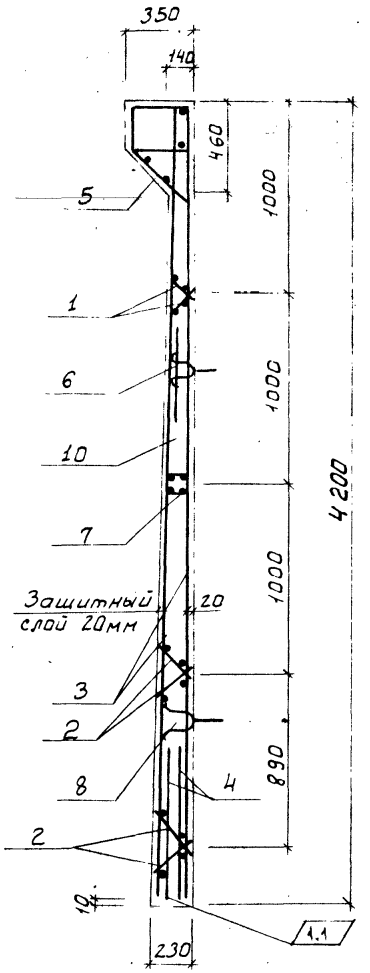

Обозначение	Марка	Рис.
кжи.пс5	Пс5	1
-01	Пс6	2
	1	

1.1			13.8-н	7.02.84	
Изм.	Кол.уч	Лист	№ док.	Дата	Подпись

Привязан

Инв. №

Н.контр.	Левина	
Провер.	Письман	
Инжен.	Саранча	
Рук.гр.	Письман	
ГИП	Левина	
Гл.спец.	Шапиро	
Нач.отд.	Красавин	

ТП 901-3-181.83 КЖИ. ПС 5 СБ

Панель стеновая (ПС5; ПС6) Сборочный чертеж

Стадия	Масса	Масштаб
Р	4,42 т	—
Лист	Листов	

ЦНИИЭП инженерного оборудования г. Москва

Инв. № подл. | Подпись и дата | Взам. инв. №

19018-05

Типовой проект 901-3-181.83 Альбом V часть 1

Рис 1

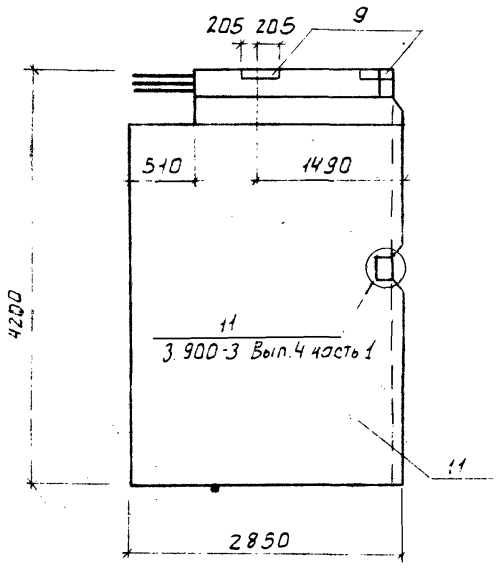

Рис.2

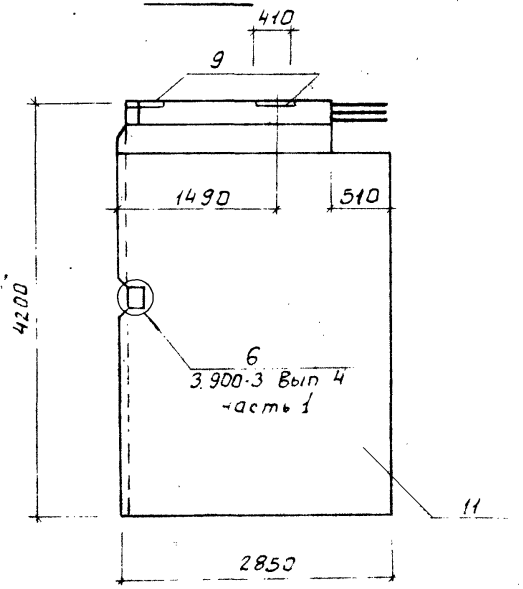

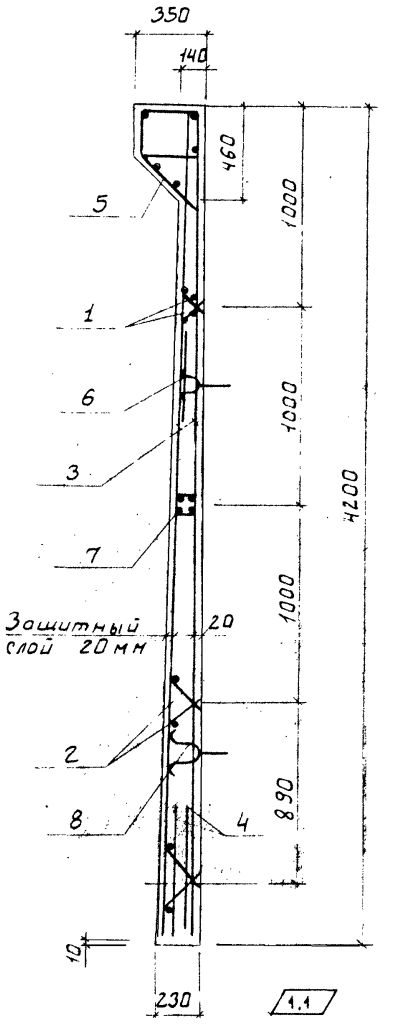

Обозначение	Марка	Рис.
пс 11	Пс 11	1
-01	Пс 12	2

1.1			13.84	7.02.84	
изм	№уч	лист	№ док.	дата	подпись

ПРИВЯЗАН

ИНВ №

Н.КОНТР	ЛЕВИНА	
ПРОВЕР	ПИСЬМАН	
ИНЖЕН	САРАНЧА	
РУК. ГР.	ПИСЬМАН	
ГИП	ЛЕВИНА	
ГЛ СПЕЦ	ШАПИРО	
НАЧ. ОТД	КРАСАВИН	

ТП 901-3-181.83 К ч. ПС. 11СБ

Панель стеновая (ПС11; ПС12) Сборочный чертеж

СТАДИЯ	МАССА	МАСШТАБ
Р	6.0т	—
ЛИСТ	ЛИСТОВ	

ЦНИИЭП инженерного оборудования г. Москва

19018-05

ИНВ.№ ПОДЛ | ПОДПИСЬ И ДАТА | ВЗАМ ИНВ №

Типовой проект 901-3-181.83 Альбом V часть 1

Формат	Зона	Поз.	Обозначение	Наименование	Количество на исполнение КЖИ.ПС1 —	01	02	03	04	05	06	07				Примечание
				Документация												
			3.900-3 Вып.4	Панели стеновые балочные для прямоугольных сооружений	X	X	X	X	X	X	X	X				
			КЖИ.ПС1.СБ	Сборочный чертеж												
			КЖИ.Д1	Ведомость стали	X	X	X	X	X	X	X	X				
				Сборочные единицы												
		1	3.900-3 Вып.4	Каркас Кр1	2	2	2	2	2	2	2	2				
		2	3.900-3 Вып.4	Каркас Кр2	4	4	4	4	4	4	4	4				
		3	КЖИ.С24	Сетка арматурная С24	2	2	2	2	2	2	2	2				
		4	3.900-3 Вып.4	Сетка арматурная С19	2	2	2	2	2	2	2	2				Изменение 1.1
		5	ГОСТ 18599-73*	Патрубок ду100; l=200				1		1						
				Изделие закладное												
		6	3.900-3 Вып.4	Мн6	1	1	1	1	1	1	1	1				
		7	3.900-3 Вып.4	Мн25	2	2	2	2	2	2	2	2				
		8	3.900-3 Вып.4	Мн12	1	1	1	1	2	1	1	1				
		9	3.900-3 Вып.4	Мн26	2	2	2	2	2	2	2	2				
		10	1.400-15 Вып.1	Мн119-6				5		1						
		11	3.900-3 Вып.2	Мн3								3				
				Детали												
		12	3.900-3 Вып.4	ф10 AIII ГОСТ 5.1459-72* l=4180	4	4	4	4	4	4	4	4				
		13		ф20 AIII ГОСТ 5.1459-72* l=1300		8					8					
				Материалы												
		14		Бетон М200; Мрз 50; В6	2.53	2.53	2.53	2.53	2.53	2.53	2.53	2.53				
				Марка	Пс1	Пс2	Пс3	Пс4	Пс7	Пс8	Пс9	Пс10				

Инв.№ подл. | Подпись и дата | Взам. инв.№

1.1			13.84	7.02.84	Шлев	
Изм	№уч	Лист	№ док.	Дата	Подпись	

Привязан

Инв.№

Н.контр	Левина	
Провер	Письман	
Инжен	Саранча	
Рук.гр	Письман	
ГИП	Левина	
Гл.спец	Шапиро	
Нач.отд	Красавин	

ТП 901-3-181.83 КЖИ. ПС1

Панель стеновая (ПС1 ÷ ПС4; ПС7 ÷ ПС10);

Стадия	Лист	Листов
Р		1

ЦНИИЭП инженерного оборудования г. Москва

19018-05

Типовой проект 901-3-181.83 Альбом V, часть 1

Формат	Зона	Поз.	Обозначение		Наименование	Кол.	Примечание
					Документация		
					Панели стеновые балочные для прямоугольных сооружений		
			кжи.пс5.сб		Сборочный чертеж		
			кжи.Д1		Ведомость стали		
					Сборочные единицы		
		1	кжи. Кр1		Каркас Кр1	2	
		2	кжи Кр2		Каркас Кр2	4	
		3	кжи. С25		Сетка арматурная С25	2	
		4	кжи. С26		Сетка арматурная С26	Х2	Изменение 1.1
					Изделие закладное		
		5	3.900-3	Вып. 4	МН6	1	
		6	3.900-3	Вып. 4	МН25	2	
		7	3.900-3	Вып. 4	МН12	1	
		8	3.900-3	Вып. 4	МН26	2	
					Детали		
		9	3.900-3	Вып 4	ф10 AIII ГОСТ 5.1459-72* ℓ=4180	4	
					Материалы		
		10			Бетон М200; Мрз 50; В6	1,77 м³	

Изм	Кол. уч.	Лист	№ док.	Дата	Подпись
1.1			15.84	7.02.84	

Н. контр	Левина		ТП 901-3-181.83 КЖИ ПС5
Провер	Письман		
Инжен	Саранча		Панель стеновая (ПС5; ПС6)
Рук. гр	Письман		Стадия: — Лист: — Листов: —
ГИП	Левина		ЦНИИЭП инженерного оборудования г. Москва
Гл. спец	Шапиро		
Нач. отд	Красавин		

Инв. № подл. | Подпись и дата | Взам. инв. №

Типовой проект 901-3-181.83 Альбом V, часть 1

Формат	Зона	Поз.	Обозначение		Наименование	Кол.	Примечание
					Документация		
					Панели стеновые балочные для прямоугольных сооружений		
			кжи.пс11сб		Сборочный чертеж		
			кжи Д1		Ведомость стали		
					Сборочные единицы		
		1	кжи. Кр3		Каркас Кр3	2	
		2	кжи. Кр4		Каркас Кр4	Х4	Изменение 1.1
		3	кжи. С27		Сетка арматурная С27	2	
		4	кжи. С28		Сетка арматурная С28	Х2	Изменение 1.1
					Изделие закладное		
		5	3.900-3	Вып. 4	МН-6	2	
		6	3.900-3	Вып. 4	МН-25	2	
		7	3.900-3	Вып. 4	МН-12	1	
		8	3.900-3	Вып. 4	МН-26	2	
		9	3.900-3	Вып. 4	МН-3	3	
					Детали		
		10	3.900-3	Вып. 4	ф10 AIII ГОСТ 5.1459-72* ℓ=4180	4	
					Материалы		
		11			Бетон М200; Мрз 50; В6	2,42 м³	

Изм	Кол. уч.	Лист	№ док.	Дата	Подпись
1.1			15.84	7.02.84	

Н. контр	Левина		ТП 901-3-181.83 КЖИ ПС11
Провер	Письман		
Инжен	Саранча		Панель стеновая (ПС11; ПС12)
Рук. гр	Письман		Стадия: — Лист: — Листов: —
ГИП	Левина		ЦНИИЭП инженерного оборудования г. Москва
Гл. спец	Шапиро		
Нач. отд	Красавин		

Инв. № подл. | Подпись и дата | Взам. инв. №

19018-05

Типовой проект 901-3-181.83 Альбом V, часть 1

Марка элемента	Изделия арматурные							Изделия закладные																		Общий расход
	Арматура класса						Всего	Арматура класса														Прокат марки				Всего	
	AI		AIII					AI														ВСт3кп2					
	ГОСТ 6727-80		ГОСТ 5781-75					ГОСТ 6727-80		ГОСТ 5781-75												ГОСТ 103-76					
	ф5	итого		ф12	ф14	итого		ф15	итого	ф10	итого	ф18	итого	ф6	ф8	ф10	ф12	ф14	ф16		ф20	итого	S=5	S=6	S=8	итого		
пс1	30,6	30,6		99,2	55,0	154,2	184,8	4,4	4,4	8,2	8,2	13,6	13,6	2,4		10,4			24,4			37,2	3,7		21,2	24,9	88,3	273,1
пс2	30,6	30,6		99,2	55,0	154,2	184,8	4,4	4,4	8,2	8,2	13,6	13,6	2,4		10,4			24,4		5,9	43,1	3,7		21,2	24,9	94,2	271,0
пс3	30,6	30,6		99,2	55,0	154,2	184,8	4,4	4,4	8,2	8,2	13,6	13,6	2,4		10,4			24,4			37,2	3,7		21,2	24,9	88,3	273,1
пс4	30,6	30,6		99,2	55,0	154,2	184,8	4,4	4,4	8,2	8,2	13,6	13,6	2,4	0,2	10,4			24,4			37,4		9,5	21,7	31,2	94,8	279,6
пс5	21,1	21,1					21,1	4,4	4,4	8,2	8,2	13,6	13,6	2,4		10,4	134,2		24,4			171,0	3,7		21,2	24,9	222,1	243,2
пс6	21,1	21,1					21,1	4,4	4,4	8,2	8,2	13,6	13,6	2,4		10,4	134,2		24,4			171,0	3,7		21,2	24,9	221,1	243,2
пс7	30,6	30,6		99,2	55,0	154,2	184,8	5,6	5,6	8,2	8,2	13,6	13,6	2,4		10,4	10,2		24,4			47,4	7,5		21,2	28,7	103,5	288,3
пс8	30,6	30,6		99,2	55,0	154,2	184,8	4,4	4,4	8,2	8,2	13,6	13,6	2,4	0,03	10,4			24,4			37,2	3,7	1,9	21,3	26,9	90,3	275,1
пс9	30,6	30,6		99,2	55,0	154,2	184,8	4,4	4,4	8,2	8,2	13,6	13,6	2,4		10,4			24,4		5,9	43,1	3,7		21,2	24,9	94,2	271,0
пс10	30,6	30,6		99,2	55,0	154,2	184,8	8,0	8,0	8,2	8,2	13,6	13,6	2,4		31,4			24,4			58,2	13,3		21,2	34,5	122,5	307,3
пс11	26,9	26,9		180,4		180,4	207,3	8,0	8,0	8,2	8,2	13,6	13,6	2,4		21,0	10,2		24,4			58,0	13,3		21,2	34,5	122,3	329,6
пс12	26,9	26,9		180,4		180,4	207,3	8,0	8,0	8,2	8,2	13,6	13,6	2,4		21,0	10,2		24,4			58,0	13,3		21,2	34,5	122,3	329,6

Инв. № подл. | Подпись и дата | Взам. инв. №

Изм.	N уч.	Лист	№ док.	Дата	Подпись
1.1 нов.			13.84	7.02.84	

Привязан

Инв. №

Провер	Левина	
Инжен	Саранча	
Рук.гр	Письман	
ГИП	Левина	
Гл.спец	Шапиро	
Н.контр	Левина	
Нач.отд	Красавин	

ТП 901-3-181.83 КЖИ. Д1

Ведомость расхода стали на элемент кг

Стадия	Лист	Листов
Р		1

ЦНИИЭП инженерного оборудования г. Москва

19018-05

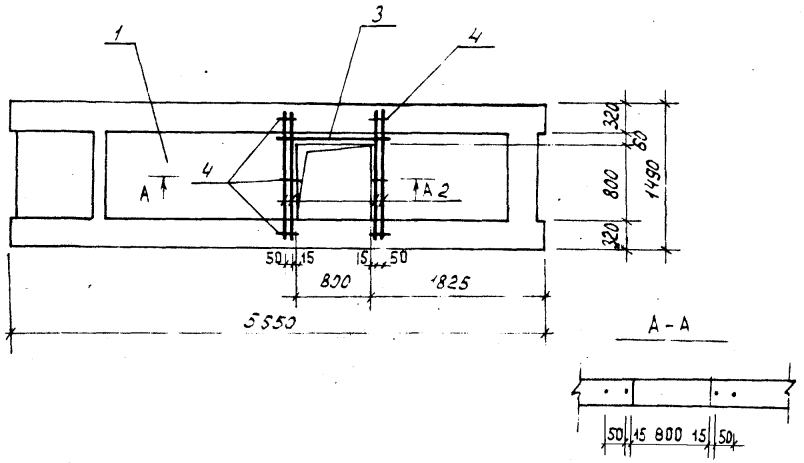

Ведомость расхода стали на элемент, кг.

Марка элемента	Изделия арматурные. Арматура класса А-III ГОСТ 5.1459-72* Ф 10		Итого	Общий расход
ПГ1	4,11		4,11	4,11

Условное обозначение	Марка по проекту
ПГ1	П5

Формат	Зона	Поз	Обозначение	Наименование	Кол.	Примеч.
				Документация		
			1.041-1 Вып 4	Сборные железобетонные многопустотные панели перекрытий многоэтажных общественных и производственных зданий. Техническое описание		
				Сборочные единицы		
		1	1.041-1 Вып. 4	ПРС 56.15-10АтV Т	1	
				Детали		
		2		Ф10 AIII ГОСТ 5.1459-72* ℓ=12.60мм	4	0,78 кг
		3		Ф10 AIII ГОСТ 5.1459-72* ℓ=1020мм	1	0,63 кг
		4		Ф10 AIII ГОСТ 5.1459-72* ℓ=100 мм	6	0,06 кг

Привязан

Инв. №

Н. контр.	Левина	
Провер.	Письман	
Ст. техн	Митрофанова	
Рук. гр.	Письман	
ГИП	Левина	
Гл. конст.	Шапиро	
Нач. отд.	Красавин	

ТП 901-3-181.83 КЖИ. ПГ1

Плита покрытия ПГ1 П5

Стадия	Масса	Масштаб
Р	2500	1:50
Лист	Листов 1	

ЦНИИЭП инженерного оборудования г. Москва

Копировал:

Формат А3

Взам. инв. № | Подпись и дата | Инв. № подл.

Формат	Зона	Поз.	Обозначение	Наименование	Кол.	Примеч.
				Документация		
			1.041-1 Вып.4	Сборные железобетонные многопустотные панели перекрытий многоэтажных общественных производственных зданий. Техническое описание		
				Сборочные единицы		
		1	1.041-1 Вып.4 1000	ПРС56.15-6АтVТ	1	
				Детали		
		2		ф6АIII ГОСТ 5781-75; в=100	4	0.02
				Переменные данные для исполнений: ПГ2		
				Детали		
		3		ф6АIII ГОСТ 5781-75; в=470	2	0.10
		4		ф6АIII ГОСТ 5781-75; в=560	4	0.12

КЖИ. ПГ2 — Лист 1

Формат	Зона	Поз.	Обозначение	Наименование	Кол.	Примеч.
				ПГ2-01		
				Детали		
		4		ф6АIII ГОСТ 5781-75; в=560	2	0.12
		5		ф6АIII ГОСТ 5781-75; в=540	2	0.12
				ПГ2-02		
				Детали		
		4		ф6АIII ГОСТ 5781-75; в=560	2	0.12
		5		ф6АIII ГОСТ 5781-75; в=540	2	0.12
				ПГ2-03		
				Детали		
		6		ф6АIII ГОСТ 5781-75; в=590	2	0.13
		7		ф6АIII ГОСТ 5781-75; в=910	2	0.20

Привязан

Инв. №

Н.контр.	Левина	
Провер.	Письман	
Ст.техн.	Митрофанова	
Рук.гр.	Письман	
ГИП	Левина	
Гл.конст	Шапиро	
Нач.отд.	Красавин	

ТП 901-3-181.83 КЖИ. ПГ2

Плита перекрытия ПГ2 (П6, П7, П8, П9)

Стадия	Лист	Листов
Р	2	2

ЦНИИЭП инженерного оборудования г. Москва

Инв. № подл. | Подпись и дата | Взам. инв. №

Рис. I

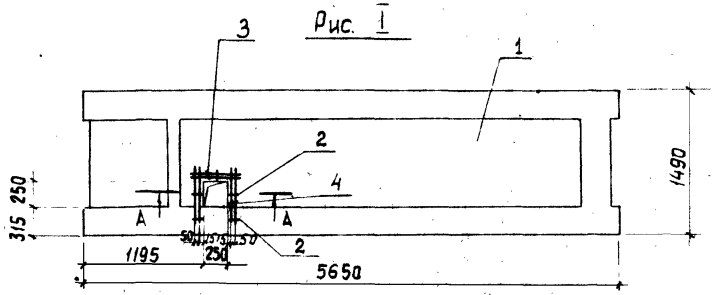

А-А

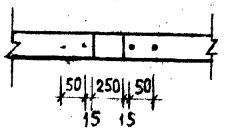

Рис. II

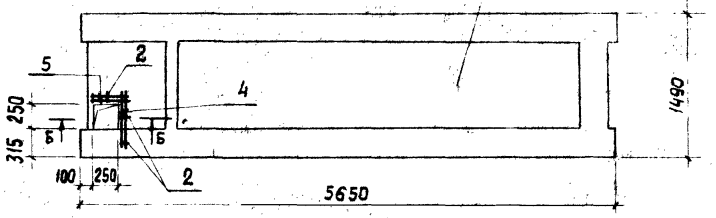

Б-Б

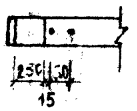

Рис. III

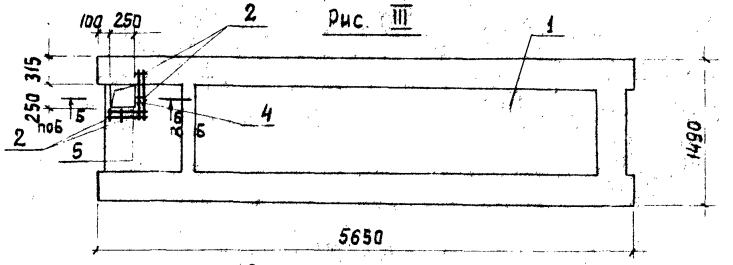

Рис. IV

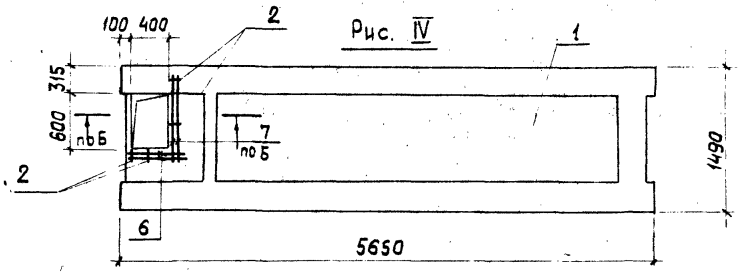

Ведомость расхода стали на элемент, кг

Марка элемента	Изделия арматурные. Арматура класса А-III ГОСТ 5.1459-72* ф10		Итого	Общий расход
ПГ2	0,76		0,76	0,76
-01	0,56		0,56	0,56
-02	0,56		0,56	0,56
-03	0,74		0,74	0,74

Условное обозначение	Марка по проекту	Масса	Рис.
ПГ2	П6	2500	I
-01	П7		II
-02	П8		III
-03	П9		IV

Привязан

Инв. №

Н. контр.	Левина	
Провер.	Письман	
Ст. техн.	Митрофанова	
Рук. гр.	Письман	
ГИП	Левина	
Гл. комс.	Шапиро	
Нач. отд.	Красавин	

ТП 901-3-181.83 КЖИ ПГ2 СБ

Плита перекрытия ПГ2 (П6, П7, П8, П9) Сборочный чертеж.

Стадия	Масса	Масштаб
Р	см. табл.	1:50
Лист 1	Листов 2	

ЦНИИЭП Инженерного оборудования г. Москва

Инв. № подл. | Подпись и дата | Взам. инв. №

Копировал Хюппенен Формат А3

Альбом VIII часть 1.

Типовой проект 901-3-181.83

Формат	Зона	Поз	Обозначение	Наименование	Кол	Примечание
				Документация		
			1.020-1 Вып. 2-1	Конструкции каркаса межвидового применения для многоэтажных общественных и производственных зданий. Колонны сечением 300х300мм. Опалубочные чертежи и армирование		
				Технические условия		
			ТП КЖИ.Ки1СБ	Сборочный чертеж.		
				Сборочные единицы		
		1	1.020-1.2-1-06	Колонна 2КО-3.36	1	
		2	1.020-1 Вып. 2-5	Закладное изделие Мн39	1	3.57кг
				Переменные данные для исполнений:		
				Ки1		
				Сборочные единицы		
		3	1.020-1 Вып. 2-5	Закладное изделие Мн31	8	1.29кг
		4	1.020-1 Вып. 2-5	Закладное изделие Мн34	1	1.44кг
				Ки1-01		
				Сборочные единицы		
		3	1.020-1 Вып. 2-5	Закладное изделие Мн31	8	1.29кг
		4	1.020-1 Вып. 2-5	Закладное изделие Мн34	1	1.44кг
		5	1.020-1 Вып. 2-5	Закладное изделие Мн35	1	2.22кг
				Ки1-02		
				Сборочные единицы		
		3	1.020-1 Вып. 2-5	Закладное изделие Мн31	4	1.29кг
		4	1.020-1 Вып. 2-5	Закладное изделие Мн34	1	1.44кг
		6	1.020-1 Вып. 2-5	Закладное изделие Мн29	1	10,24кг
		7	1.020-1 Вып. 2-5	Закладное изделие Мн30	1	11,63кг
				Ки1-03		
				Сборочные единицы		
		3	1.020-1 Вып. 2-5	Закладное изделие Мн31	4	1,29кг
		4	1.020-1 Вып. 2-5	Закладное изделие Мн34	1	1,44кг
		6	1.020-1 Вып. 2-5	Закладное изделие Мн29	1	10,24кг
		7	1.020-1 Вып. 2-5	Закладное изделие Мн30	1	11,63кг
				Ки1-04		
				Сборочные единицы		
		3	1.020-1 Вып. 2-5	Закладное изделие Мн31	4	1,29кг
		4	1.020-1 Вып. 2-5	Закладное изделие Мн34	1	1,44кг
		6	1.020-1 Вып. 2-5	Закладное изделие Мн29	1	10,24кг
		7	1.020-1 Вып. 2-5	Закладное изделие Мн30	1	11,63кг

Инв. № подл. | Подпись и дата | Взам. инв. №

Привязан

Инв. №

Н. контр.	Левина	
Провер	Письман	
Ст. техн.	Митрофанова	
Ст. инж.	Шевченко	
Рук. гр.	Письман	
ГИП	Левина	
Гл. конст.	Шапиро	
Нач. отд	Красавин	

ТП 901-3-181.83 КЖИ.Ки1

Колонна Ки1 (К1, К2, К3, К4, К5)

Стадия	Лист	Листов
Р	2	2

ЦНИИЭП инженерного оборудования г. Москва

Копировал: Хюппенен Формат А3

Типовой проект 901-3-181.83 Альбом V, часть I

Рис I (изображено) Рис III Рис IV (изображено)

Рис II (зеркальное отражение) Рис V (зеркальное отражение)

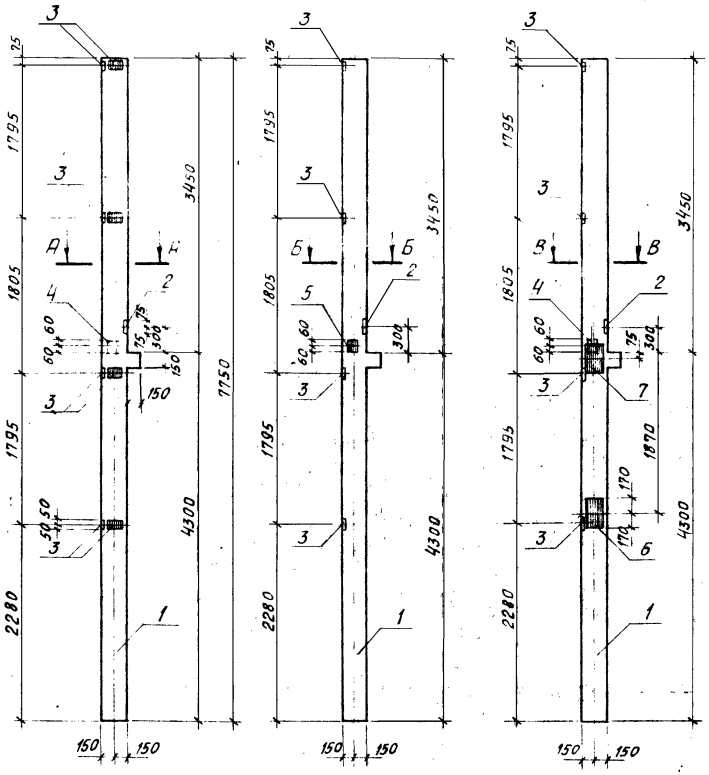

Ведомость расхода стали на элемент, кг

Марка элемента	Изделия закладные: Арматура класса А-III ГОСТ 5781-75, 5.1459-72* ф8	ф10	ф14	ф16	Итого	Прокат марки В ст 3 кп 2 ГОСТ 103-76 -100×6	-100×8	-150×12	-260×10	-260×12	Итого	Общий расход
Ки1	3,14	0,69	1,45		5,28	7,16	0,75	2,12			10,03	15,31
-01	3,14	0,69	1,45		5,28	7,16	0,75	2,12			10,03	15,31
-02	1,57	0,72	1,45		3,74	3,58	1,50	2,12			7,20	10,94
03	1,57	1,23	1,45	6,06	10,31	3,58	0,75	2,12	6,94	8,33	21,72	32,03
-04	1,57	1,23	1,45	6,06	10,31	3,58	0,75	2,12	6,94	8,33	21,72	32,03

Условное обозначение	Марка по проекту	Рис	Масса
Ки1	К1	I	1760
-01	К2	II	
-02	К3	III	
-03	К5	IV	
-04	К4	V	

Привязан:

Инв. №

Н. контр.	Левина		
Провер.	Письман		
Ст. техн.	Митрофанова		
Ст. инж.	Шевченко		
Рук. гр.	Письман		
ГИП	Левина		
Гл. констр.	Шапиро		
Нач. отд.	Красавин		

ТП 901-3-181.83 КЖИ-Ки1сб

Колонна Ки1 (К1, К2, К3, К4, К5) Сборочный чертеж

Стадия	Масса	Масштаб
Р	см. табл.	1:50

Лист 1 Листов 2

ЦНИИЭП инженерного оборудования г. Москва

Копировал Хлоп- Формат А3

Инв. № подл. | Подпись и дата | Взам. инв. №

Типовой проект 901-3-181.83 Альбом V, часть 1

Инв. № подл. | Подпись и дата | Взам. инв. №

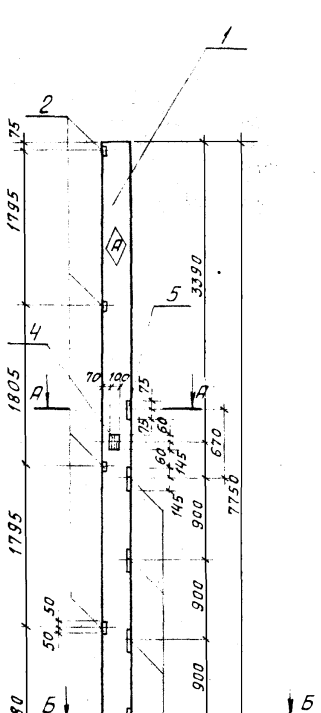

Условное обозначение	Марка по проекту
Ки2	К6

Формат	Зона	Поз	Обозначение	Наименование	Кол.	Примечание
				Документация		
			1.020-1 Вып. 2-1	Конструкции каркаса межвидового применения для многоэтажных общественных и производственных зданий Колонны сечением 300×300 мм Опалубочные чертежи и армирование		
				Технические условия		
				Сборочные единицы		
		1	1.020-1.2-1-10	Колонна 2К3.36	1	
		2	1.020-1 Вып. 2-5	Закладное изделие МН31	4	1,29 кг
		3	1.020-1 Вып. 2-5	Закладное изделие МН13	4	7,39 кг
		4	1.020-1 Вып. 2-5	Закладное изделие МН35	1	2,22 кг
		5	1.020-1 Вып. 2-5	Закладное изделие МН19	1	4,84 кг

Ведомость расхода стали на элемент, кг

Марка элемента	Изделия закладные									Общий расход
	Арматура класса AIII ГОСТ 5781-75					Прокат марки Вст3кп2 ГОСТ 103-76				
	ф8	ф10	ф12	ф16	Итого	-100×6	-100×8	-150×12	Итого	
Ки2	0,39	2,88	1,06	14,14	18,47	0,89	6,02	19,22	26,13	44,60

Разрез А-А

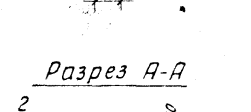

Разрез Б-Б

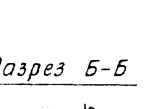

Н.контр	Левина	
Провер.	Письман	
Ст. техн.	Митрофанова	
Ст. инж.	Шевченко	
Рук. гр.	Письман	
ГИП	Левина	
Гл. конструктор	Шапиро	
Нач. отд.	Красавин	

Привязан:

Инв. №

ТП 901-3-181.83 КЖИ. Ки2

Колонна Ки2 (К6)

Стадия	Масса	Масштаб
Р	1743	1:50
Лист	Листов 1	

ЦНИИЭП инженерного оборудования г. Москва

Копировал Хлоп- Формат А3

Типовой проект 901-3-181.83 Альбом V часть 1

Формат	Зона	Поз.	Обозначение	Наименование	Кол.	Примечание
				Документация		
			1.020-1 Вып. 2-1	Конструкции каркаса межвидового применения для многоэтажных общественных и производственных зданий		
				Колонны сечением 300×300мм Опалубочные чертежи и армирование		
				Технические условия		
			ТП КЖСИ.КИЗ-СБ	Сборочный чертеж.		
				Сборочные единицы		
		1	1.020-1 2-1-02	Колонна 2КД-3.36	1	
		2	1.020-1 Вып. 2-5	Закладное изделие МН37	1	4,10кг

Инв.№подл. | Подпись и дата | Взам.инв.№

КЖИ. КИЗ

Лист 1

Типовой проект Альбом V часть 1

Формат	Зона	Поз.	Обозначение	Наименование	Кол.	Примечание
				Переменные данные для исполнений		
				КИЗ		
				Сборочные единицы		
		3	1.020-1 Вып 2-5	Закладное изделие МН13	4	7.39кг
		5	1.020-1 Вып. 2-5	Закладное изделие МН19	1	4.84 кг
				КИЗ-01		
				Сборочные единицы		
		4	1.020-1 Вып. 2-5	Закладное изделие МН31	4	1.29 кг

Инв.№подл. | Подпись и дата | Взам.инв.№

Привязан

Инв.№

Гл.конст.	Левина	
Провер.	Письман	
Ст.техн.	Митрофанов	
Ст.инж.	Шевченко	
Рук.гр.	Письман	
ГИП	Левина	
Гл.конст.	Шапиро	
Нач.отд.	Красавин	

ТП 901-3-181.83 КЖИ. КИЗ

Колонна (К8; К9)

Стадия	Лист	Листов
Р	2	2

ЦНИИЭП инженерного оборудования г. Москва

19018-05

Вид А-А

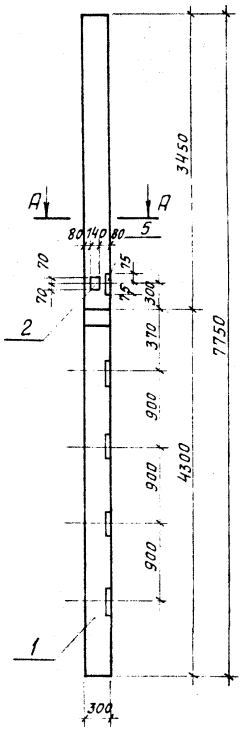

Рис. I

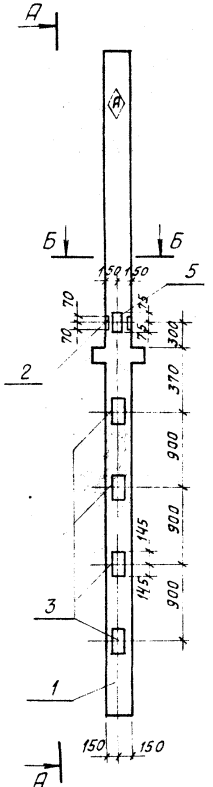

Рис. II

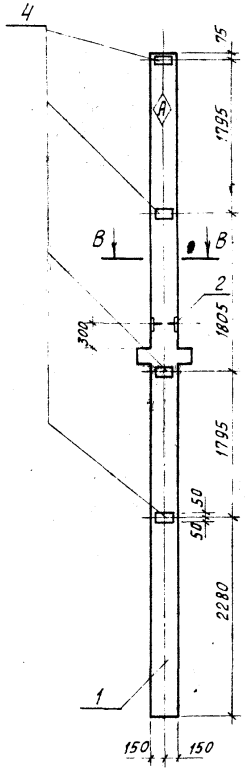

Разрез Б-Б

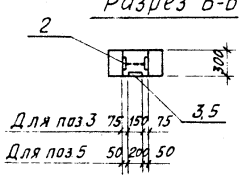

Разрез В-В

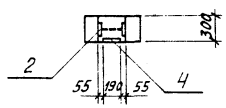

Ведомость расхода стали на элемент, кг

Марка элемента	Изделия закладные									Общий расход
	Арматура класса					Прокат марки				
	А-III					В ст 3 кп 2				
	ГОСТ 5781-75					ГОСТ 103-76				
	ф8	ф12	ф16		Итого	-100×6	-140×10	-150×12	Итого	
КИ3		2,08	14,14		16,22		3,08	19,22	22,30	38,52
-01	1,56	1,03			1,41	3,58	3,08			9,26

Условное обозначение	Марка по проекту	Рис.	Масса
КИ3	К8	I	1778
-01	К9	II	

ТП 901-3-181.83 КЖИ. КИ3СБ

Колонна КИ3 (К8, К9)

Сборочный чертеж

Стадия	Масса	Масштаб	
Р	см. табл	1:50	
Лист: 1	Листов: 2		

ЦНИИЭП инженерного оборудования г. Москва

Н. контр.	Левина	
Провер.	Письман	
Ст. техн.	Митрофанова	
Ст. инж.	Шевченко	
Рук. гр.	Письман	
ГИП	Левина	
Гл. констр.	Шапиро	
Нач. отд.	Красавин	

Привязан:

Инв. №

Инв. № подл. | Подпись и дата | Взам. инв. №

Копировал Хлоп- Формат А3

Типовой проект 901-3-181.83 Альбом V части I

Формат	Зона	Поз	Обозначение	Наименование	Кол	Примечание
				Документация		
			1.020-1 Вып. 2-1	Конструкции каркаса межвидового применения для многоэтажных общественных и производственных зданий колонны сечением 300×300мм Опалубочные чертежи и армирование Технические условия		
			т.п. КЖИ. КИ4 СБ	Сборочный чертеж		
				Сборочные единицы		
		1	1.020-1.2-1-06	Колонна 2КО-3.36	1	

КЖИ КИ4 Лист 1

Инв. № подл. | Подпись и дата | Взам. инв. №

Типовой проект Альбом V части I

Формат	Зона	Поз.	Обозначение		Наименование	Кол.	Примечание
					Переменные данные для исполнений		
		1			КИ4		
					Сборочные единицы		
		2	1.020-1	Вып. 2-5	Закладное изделие МН30	1	11.63кг
		3	1.020-1	Вып. 2-5	Закладное изделие МН13	4	7.39кг
		4	1.020-1	Вып. 2-5	Закладное изделие МН20	1	7.46кг
					КИ4-01		
					Сборочные единицы		
		2	1.020-1	Вып. 2-5	Закладное изделие МН30	2	11.63кг
		1			КИ4-02		
					Сборочные единицы		
		2	1.020-1	Вып. 2-5	Закладное изделие МН30	1	11.63кг
		3	1.020-1	Вып. 2-5	Закладное изделие МН13	8	7.39кг
		5	1.020-1	Вып. 2-5	Закладное изделие МН19	2	4.84кг

Привязан

Инв. №

Взам. инв. № | Подпись и дата | Инв. № подл.

Н.контр.	Левина	
Провер.	Письман	
Ст.техн.	Митрофанова	
Ст.инж.	Шевченко	
Рук.гр.	Письман	
ГИП	Левина	
Гл.конс.	Шапиро	
Нач.отд.	Красавин	

ТП 901-3-181.83 КЖИ. КИ4

Колонна КИ4 (К10, К11, К12)

Стадия	Лист	Листов
Р	2	2

ЦНИИЭП инженерного оборудования г. Москва

19018-05

Типовой проект 901-3-181.83 Альбом V, часть 1

Инв.№ подл. | Подпись и дата | Взам. инв.№

Рис. I Рис. II Рис. III

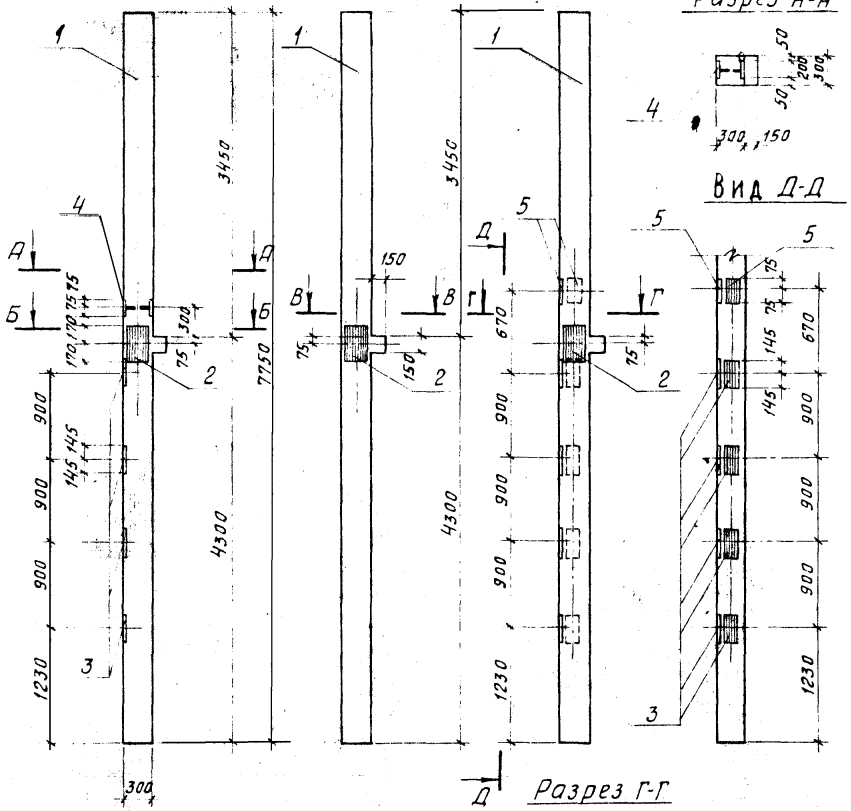

Разрез А-А

Вид Д-Д

Разрез Г-Г

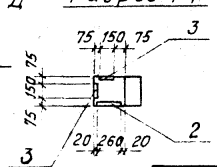

Разрез Б-Б

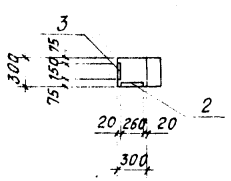

Разрез В-В

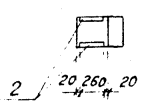

Ведомость расхода стали на элемент, кг

Марка элемента	Изделия закладные. Арматура класса А-III. ГОСТ 5.1459-72* Ф10	Ф12	Ф16	Итого	Полка марки В ст3 кп2 ГОСТ 103-76 -140×10	-150×12	-260×12	Итого	Общий расход
КиЧ	0.27	2.09	16.97	19.33	3.08	22.05	8.33	33.46	52.79
-01	0.54		6.06	6.60			16.65	16.65	23.26
-02	0.27	2.13	31.31	33.71		42.46	8.33	50.79	84.50

Условное обозначение	Марка по проекту	Рис.	Масса
КиЧ	К10	I	1760
-01	К11	II	
-02	К12	III	

Привязан:

Инв. №

Н. контр.	Левина	
Провер.	Письман	
Ст. техн.	Митрофанова	
Ст. инж.	Шевченко	
Рук. гр.	Письман	
ГИП	Левина	
Гл. констр.	Шапиро	
Нач. отд.	Красавин	

тп 901-3-181.83 КЖИ. КиЧ СБ

Колонна (К10, К11, К12) Сборочный чертеж.

Стадия	Масса	Масштаб
Р	см. табл.	1:50
Лист 1	Листов 2	

ЦНИИЭП инженерного оборудования г. Москва

Копировал Хил- Формат А3

Типовой проект 901-3-181.83 Альбом V, часть 1

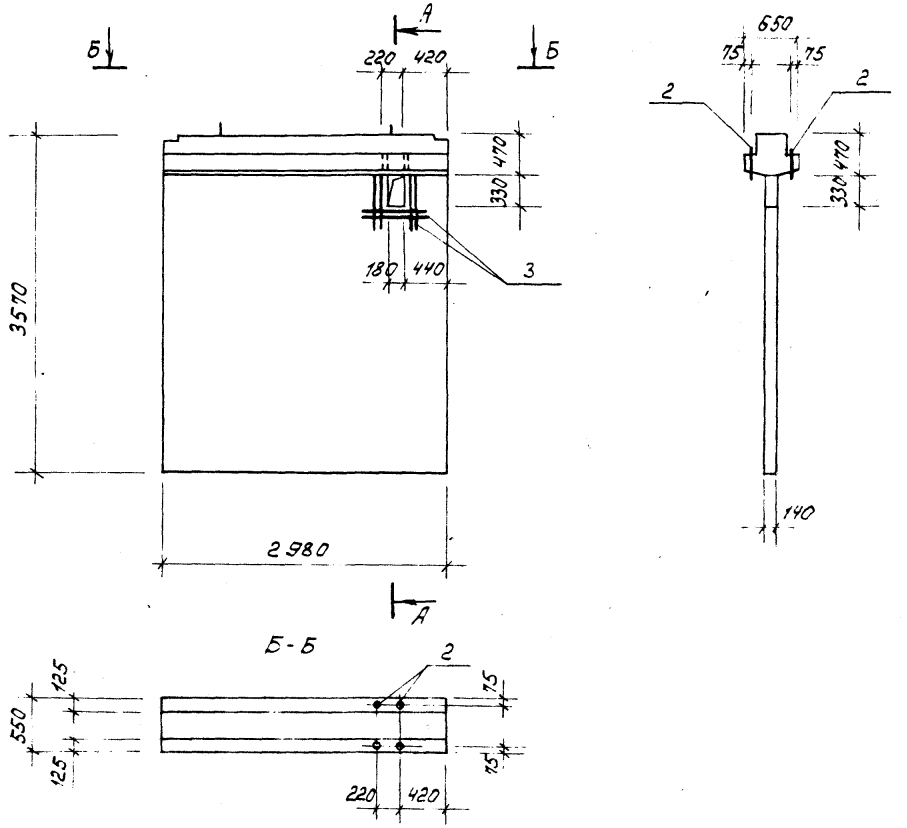

Формат	Зона	Поз.	Обозначение	Наименование	Кол.	Примеч.
				Документация		
			1.020-1 Вып. 0-4	Диафрагмы жесткости для зданий с высотой этажей 3,6; 4,2; 4,8; 6,0 м. Опалубочные чертежи и армирование. Технические условия		
				Сборочные единицы		
		1	1.020-1.6-2 1.0.0.0-05	Диафрагма 2Д30,36	1	
				Детали		
		2		Труба $\frac{20\times1,6\times450\ R\ P.I\ ГОСТ10704-76}{В-БСТ3кп2\ ГОСТ10706-76}$	4	0,32
		3		Ф8АIII ГОСТ 5781-75 ℓ=500	12	0,2

Ведомость расхода стали на дополнительные закладные изделия на диафрагму, кг.

Марка элемента	Изделия закладные							Всего	Общий расход
	Арматура класса А III ГОСТ 5781-75			Прокат марки ВС-3 кп2 ГОСТ 10704-76					
	Ф8		Итого	Ф20			Итого		
Д5	2,4		2,4	1,28			1,28	3,68	3,68

Привязан

Инв. №

Н. контр.	Левина	
Провер.	Письман	
Инж.	Саранча	
Рук. гр.	Письман	
ГИП	Левина	
Гл. конст.	Шапиро	
Нач. отд.	Красавин	

ТП 901-3-181.83 КЖИ. Д5

Диафрагма Д5

Стадия	Масса	Масштаб
Р	4715	1:50

Лист | Листов 1

ЦНИИЭП инженерного оборудования г. Москва

Копировал: Формат А3

Инв. № подл. | Подпись и дата | Взам. инв. №

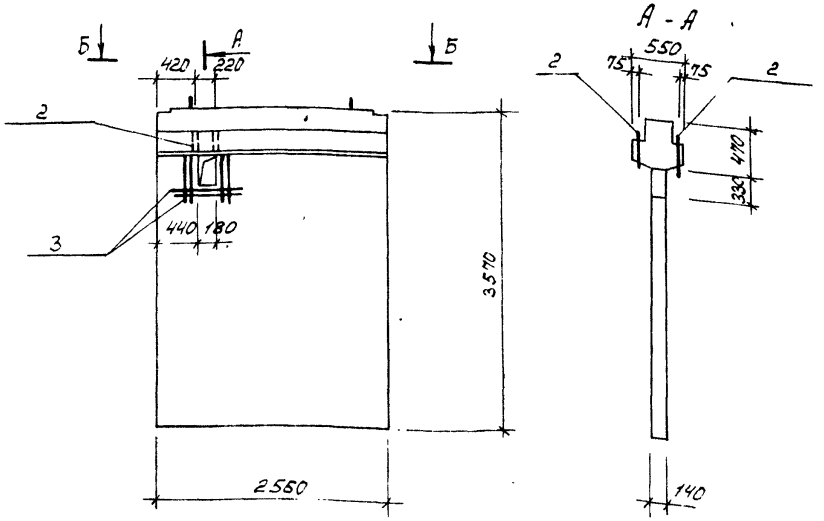

Формат	Зона	Поз.	Обозначение	Наименование	Кол.	Примеч.
				Документация		
			1.020-1 Вып. 6-2	Диафрагмы жесткости для зданий с высотой этажей 3,6; 4,2; 4,8 и 6,0 м. Опалубочные чертежи и армирование		
				Сборочные единицы		
		1	1.020-1.6-2 1.0.0.0-03	Диафрагма 2Д26.36	1	
				Детали		
		2		Труба $\frac{\Phi 20\ S=1,6\ ГОСТ\ 10704-76}{Ст\ 3\ кп2-1\ ГОСТ\ 10705-76}$ $\ell = 450$	4	0,32
		3		Ф8 A III ГОСТ 5781-75 $\ell = 500$	12	0,2

Ведомость расхода стали на дополнительные закладные детали на диафрагму, кг.

Марка элемента	Изделия закладные							Всего	Общий расход
	Арматура класса A III ГОСТ 5781-75			Прокат марки Ст 3 кп2 ГОСТ 10704-76					
	Ф 8		Итого	Ф20			Итого		
Д6	2,4		2,4	1,28			1,28	3,68	3,68

Привязан

Инв. №

Н.контр.	Левина	
Провер.	Письман	
Инж.	Саранча	
Рук. гр.	Письман	
ГИП	Левина	
Гл. конст.	Шапиро	
Нач. отд.	Красавин	

ТП 901-3-181.83 КЖИ. Д6

Диафрагма Д6

Стадия	Масса	Масштаб
Р	4051	1:50
Лист	Листов 1	

ЦНИИЭП инженерного оборудования г. Москва

Копировал: Формат А3

19018-05

Инв. № подл. | Подпись и дата | Взам. инв. №

Типовой проект 901-3-181.83 Альбом V, часть 1

Рис. I

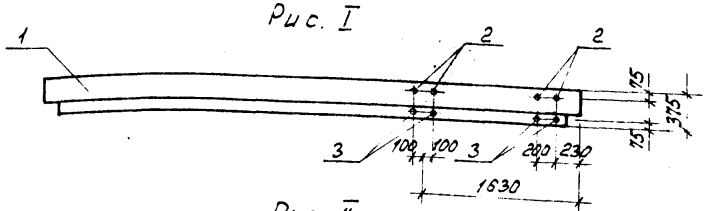

Рис. II

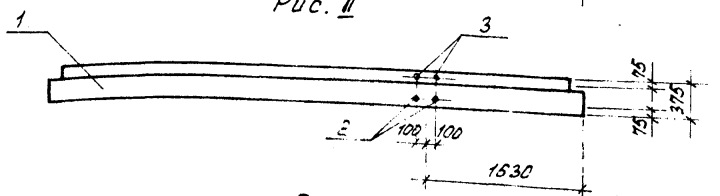

Рис. III

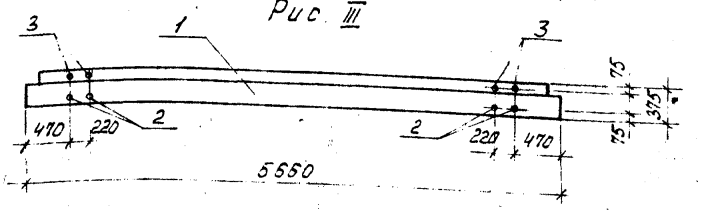

Выборка расхода стали на элемент, кг.

Марка элемента	Изделия закладные. Прокат марки ВСт3 кп2 ГОСТ 10704-76					Общий расход
	ф20				Итого	
Ри3; Ри3-01	2.68				2.68	2.68
-02	1,34				1,34	1,34

Условное обозначение	Марка по проекту	Рис.	Масса кг.
Ри-3	Р3	I	1900
-01	Р7	III	
-02	Р5	II	

Формат	Зона	Поз.	Обозначение	Наименование	Кол.	Примечание
				Документация		
			1.020-1 Вып.3-1	Ригели перекрытий пролетом 7,2; 6,0; 4,5 и 3,0м с высотой сечения 450мм. под многопустотные панели перекрытий. Опалубочные чертежи и армирование. Пространственные каркасы.		
				Сборочные единицы		
		1	1.020-1.3-1-15.000-03	Ригель 1РОПч.57-35АтV	1	
				Переменные данные для исполнений:		
				Ри3; Ри3-01		
				Детали		
БЧ		2		Труба 20×1,6×450 КрI ГОСТ 10704-76 / В-БСт3кп2 ГОСТ 10706-76	4	0,45 кг
БЧ		3		Труба 20×1,6×220 КрI ГОСТ 10704-76 / В-БСт3кп2 ГОСТ 10706-76	4	0,22 кг
				-02		
				Детали		
БЧ		2		Труба 20×1,6×450 КрI ГОСТ 10704-76 / В-БСт3кп2 ГОСТ 10706-76	2	0,45 кг
БЧ		3		Труба 20×1,6×220 КрI ГОСТ 10704-76 / В-БСт3кп2 ГОСТ 10706-76	2	0,22 кг

Взам. инв. № | Подпись и дата | Инв. № подл.

Привязан

Инв. №

Н.контр.	Левина	
Провер.	Письман	
Ст.техн.	Митрофанова	
Ст.инж.	Шевченко	
Рук.гр.	Письман	
ГИП	Левина	
Гл.конст.	Шапиро	
Нач.отд.	Красавин	

ТП 901-3-181.83 КЖИ. Ри3

Ригель Ри3 (Р3, Р5, Р7)

Стадия	Масса	Масштаб
Р	см. габл.	1:50
Лист	Листов 1	

ЦНИИЭП инженерного оборудования г. Москва

Копировал:

Формат А3

Типовой проект 901-3-181.83 Альбом V, часть 1

Рис. I

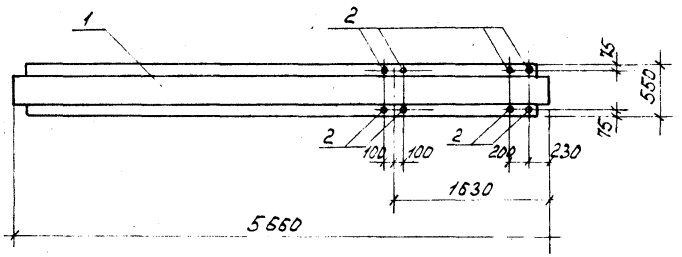

Рис II

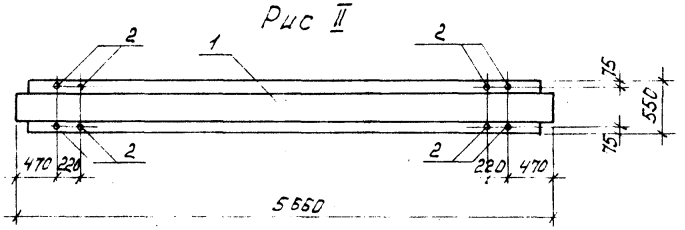

Формат	Зона	Поз.	Обозначение	Наименование	Кол.	Примечан.
				Документация		
			1.020-1 вып. 3-1	Ригели перекрытий пролетом 7,2; 6,0; 4,5 и 3,0 м. с высотой сечения 450мм. под многопустотные панели перекрытий. Опалубочные чертежи и армирование. Пространственные каркасы.		
				Сборочные единицы:		
		1	1.020-1,3-10.0 0-03	Ригель 1РДП4.57-69АтV	1	
				Детали		
Б4		2		Труба 20х1.6х220 ГОСТ 10704-76 / В-Ст3кп2 ГОСТ 10706-76	8	0,22 кг

Условное обозначение	Марка по проекту	Рис.	Масса
Ри 4	Р4	I	2525
-01	Р6	II	

Выборка расхода стали на элемент, кг.

Марка элемента	Изделия закладные. Прокат марки Вст3 кп2 ГОСТ 10704-76				Общий расход
	Ф20			Итого	
Ри-4	1.76			1.76	1.76
-01	1.76			1.76	1.76

Привязан

Инв. №

Взам. инв. №

Подпись и дата

Инв. № подл.

Н. контр.	Левина	
Провер.	Письман	
Ст. техн.	Митрофанова	
Ст. инж.	Шевченко	
Рук. гр.	Письман	
ГИП	Левина	
Гл. конст.	Шапиро	
Нач. отд.	Красавин	

ТП 901-3-181.83 КЖИ. Ри 4

Ригель Ри 4 (Р4, Р6)

Стадия	Масса	Масштаб
Р	см. табл.	1:50
Лист	Листов	

ЦНИИЭП инженерного оборудования г. Москва

Копировал:

Формат А3

19019-05

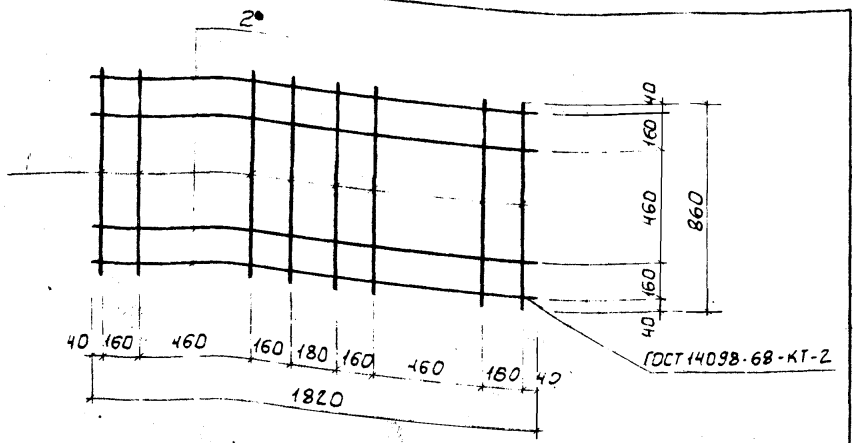

Формат	Зона	Поз.	Обозначение	Наименование	Кол.	Примеч.
				Детали		
				ФВАт ГОСТ 5781-75		
БЧ		1		ℓ = 860	8	0,34
БЧ		2		ℓ = 1820	4	0,72

Привязан

Инв. №

Н.контр.	Левина		
Провер	Письман		
Ст.инж.	Шевченко		
Рук.гр.	Письман		
ГИП	Левина		
Гл.конст	Шапиро		
Нач.отд	Красавин		

ТП 901-3-181.83 КЖИ. Сн1

Сетка арматурная С1

Стадия	Масса	Масштаб
Р	5,6	—
Лист	Листов 1	

ЦНИИЭП инженерного оборудования г. Москва

Разверткa

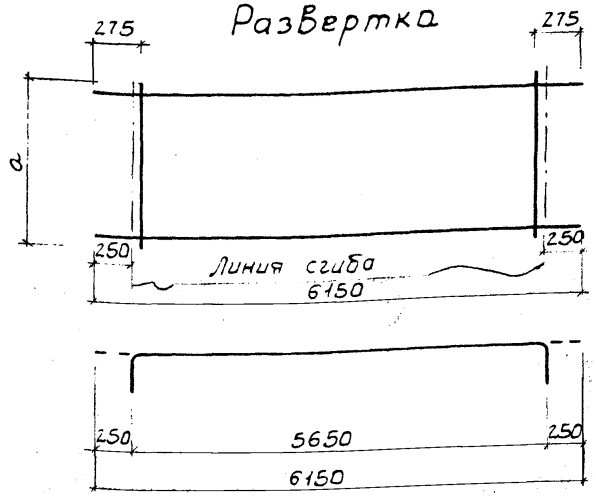

Обозначение	Марка	а	б	Масса
КЖИ-Сн2	С2	2250	6150	105.8
-01	С3	2050	6150	96.7

Привязан

Инв. №

Н.контр.	Левина		
Провер	Письман		
Ст.инж.	Мишин		
Рук.гр.	Письман		
ГИП	Левина		
Гл.конст	Шапиро		
Нач.отд	Красавин		

ТП 901-3-181.83 КЖИ. Сн2

Сетка арматурная (С2, С3)

Стадия	Масса	Масштаб
Р	См. табл.	—
Лист	Листов 1	

Сетка $\frac{12AII-200}{10AII\ 200}$ ГОСТ 23279-78

ЦНИИЭП инженерного оборудования г. Москва

19018-05

Развертка

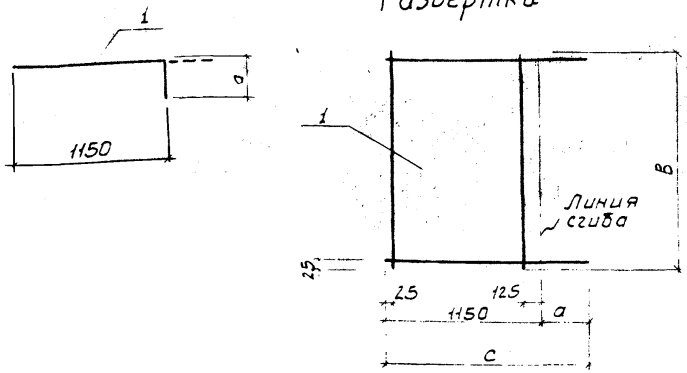

Обозначение	Марка	a	B	c	Масса кг
КЖИ-СИ3	С4	100	3050	1850	19.7
-01	С5	500	3050	1650	23.5
-02	С6	100	4850	1250	30.8
-03	С7	500	4850	1650	37.0

ПРИВЯЗАН

ИНВ.№

ТП 901-3-181.83 КЖИ. СИ3

Н.контр.	Левина		
Провер.	Письман		
Ст.инж.	Мишин		
Рук.гр.	Письман		
ГИП	Левина		
Гл.конс.	Шапиро		
Нач.отд.	Красавин		

Сетка арматурная (С4, С5, С6, С7)

Стадия	Масса	Масштаб
Р	См. табл.	—

Лист | Листов: 1

Сетка 8АТ-200 / 10АII-200 ГОСТ 23279-78

ЦНИИЭП инженерного оборудования г. Москва

ИНВ.№ подл. | Подпись и дата | Взам. инв.№

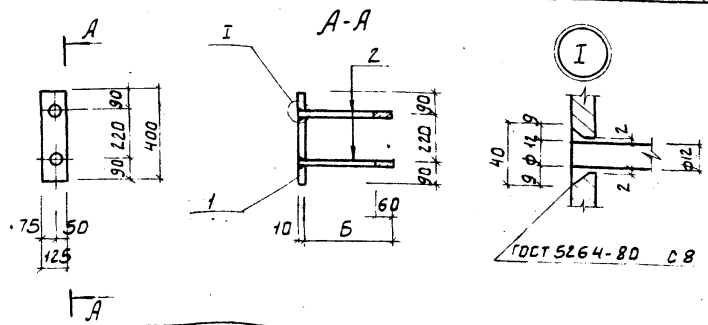

Формат	Зона	Поз	Обозначение	Наименование	Кол	Примечание
				Детали		
Б4		1		Полоса Б-2.10-125 ГОСТ 103-76 / Ст3 кп2-III ГОСТ 535-79		
				ℓ = 400	1	3.93кг
				Переменные данные для исполнений:		
				МС 16		
Б4		2		Ф12 AI ГОСТ 5781-75, ℓ = 590	2	0.53кг
				МС 16-01		
Б4		2		Ф12 AI ГОСТ 5781-75, ℓ = 360	2	0.32кг

Покрытие поверхности - горячее цинкование n 0.25 - 0.06мм

Обозначение	Марка	Размер Б	Масса кг
КЖИ.МС16	МС16	590	4.99кг
-01	МС17	360	4.57кг

ПРИВЯЗАН

ИНВ.№

ТП 901-3-181.83 КЖИ. МС16

Н.контр.	Левина		
Провер.	Левина		
Вед.инж.	Смыслова		
Рук.гр.	Письман		
ГИП	Левина		
Гл.конст.	Шапиро		
Нач.отд.	Красавин		

Изделие закладное (МС 16, МС 17)

Стадия	Масса	Масштаб
Р	См. табл.	—

Лист | Листов 1

ЦНИИЭП инженерного оборудования г. Москва

ИНВ.№ подл. | Подпись и дата | Взам. инв.№

Типовой проект 901-3-181.83 Альбом V часть 1

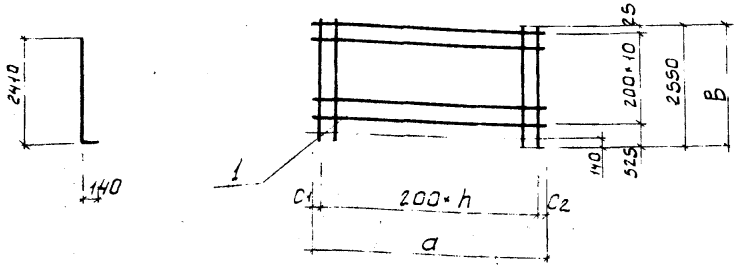

Обозначение	Марка	a	B	C1	C2	Масса кг
КЖИ-СиБ	С10	5050	2550	25	25	75.6
-01	С11	3850	2550	25	25	57.9
-02	С12	3125	2550	250	275	43.5

ПРИВЯЗАН:

ИНВ. №

ТП 901-3-181.83 КЖИ.СиБ

Н.КОНТР	ЛЕВИНА	
ПРОВЕР	ПИСЬМАН	
СТ.ИНЖ	МИШИН	
РУК.ГР	ПИСЬМАН	
ГИП	ЛЕВИНА	
ГЛ.КОНС	ШАПИРО	
НАЧ.ОТД	КРАСАВИН	

СЕТКА АРМАТУРНАЯ (С10, С11, С12)

СТАДИЯ	МАССА	МАСШТАБ
Р	СМ. ТАБЛ.	—

ЛИСТ: ЛИСТОВ: 1

СЕТКА $\frac{10А\,I-200}{10А\,II-200}$ ГОСТ 23279-78

ЦНИИЭП ИНЖЕНЕРНОГО ОБОРУДОВАНИЯ г. МОСКВА

ВЗАМ. ИНВ №

ПОДПИСЬ И ДАТА

ИНВ. № ПОДЛ.

Альбом V часть 1

Типовой проект

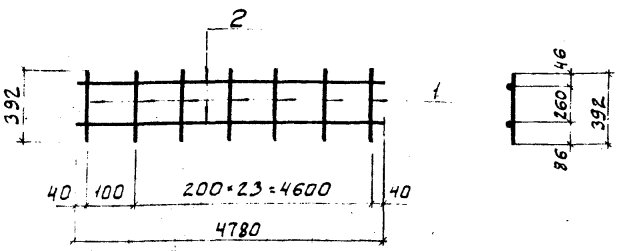

Формат	Зона	Поз.	Обозначение	Наименование	Кол.	Примечание
				Детали		
Б.4		1		Ф8АI ГОСТ 5781-75 e=392	25	0.16кг
Б.4		2		Ф8АI ГОСТ 5781-75 e=4780	2	1.9кг.

ПРИВЯЗАН:

ИНВ. №

ТП 901-3-181.83 КЖИ. С13

Н.КОНТР.	ЛЕВИНА	
ПРОВЕР.	ПИСЬМАН	
ИНЖЕН	ЛАЗАРЕВА	
РУК.ГР	ПИСЬМАН	
ГИП	ЛЕВИНА	
ГЛ.КОНСТ.	ШАПИРО	
НАЧ.ОТД.	КРАСАВИН	

СЕТКА АРМАТУРНАЯ С13

СТАДИЯ	МАССА	МАСШТАБ
Р	7.8	—

ЛИСТ: ЛИСТОВ: 1

ЦНИИЭП ИНЖЕНЕРНОГО ОБОРУДОВАНИЯ г. МОСКВА

ВЗАМ. ИНВ N

ПОДПИСЬ И ДАТА

ИНВ. № ПОДЛ.

19018-05

Развертка

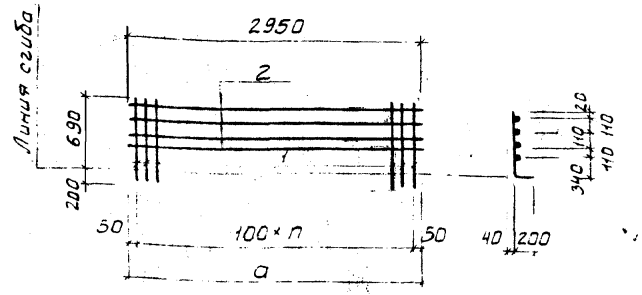

Формат	Зона	Поз.	Обозначение	Наименование	Кол	Примечание
				Переменные данные для исполнений		
				С14		
				Детали		
Б4		1		ф14АII ГОСТ 5781-75, ℓ=890	32	1,08кг
Б4		2		ф8АI ГОСТ 5781-75, ℓ=3200	4	1.28кг
				С14-01		
				Детали		
Б4		1		ф14АII ГОСТ 5781-75; ℓ=690	31	1.1кг
Б4		2		ф8АI ГОСТ 5781-75; ℓ=3100	4	1.27кг

Обозначение	Марка	a	n	Масса кг
С14	С14	3200	31	39.8
-01	С15	3100	30	39.2

Привязан

Инв.№

Взам.инв.№ | Подпись и дата | Инв.№подл.

ТП 901-3-181.83 КЖИ. С14

Н.контр.	Левина	
Провер.	Письман	
Ст.инж.	Мишин	
Рук.гр.	Письман	
ГИП	Левина	
Гл.конс	Шапиро	
Нач.отд	Красавин	

Сетка арматурная (С14, С15)

Стадия	Масса	Масштаб
Р	См. табл.	—
Лист	Листов 1	

ЦНИИЭП инженерного оборудования г. Москва

Развертка

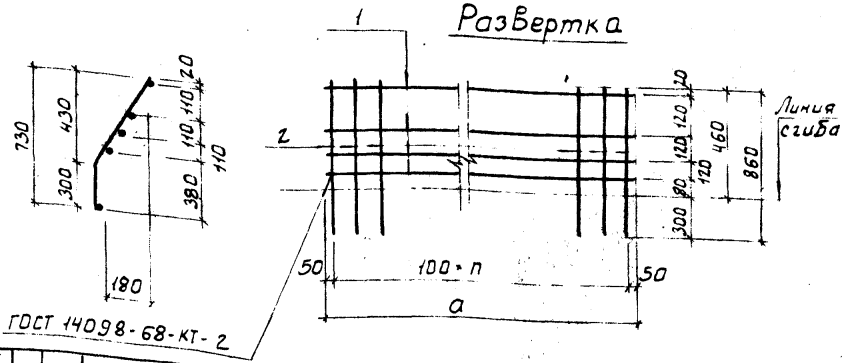

ГОСТ 14098-68-КТ-2

Формат	Зона	Поз	Обозначение	Наименование	Кол.	Примеч.
				Переменные данные для исполнений		
				С16		
				Детали		
Б4		1		ф8АI ГОСТ 5781-75; ℓ=3200	4	1.28
Б4		2		ф8АI ГОСТ 5781-75; ℓ=860	32	0.34
				С16-01		
				Детали		
Б4		1		ф8АI ГОСТ 5781-75; ℓ=3100	4	1.23
Б4		2		ф8АI ГОСТ 5781-75; ℓ=860	31	0.34

Обозначение	Марка	a	n	Масса кг
КЖИ-С16	С16	3200	31	15.76
-01	С17	3100	30	15.46

Привязан:

Инв.№

Взам.инв.№ | Подпись и дата | Инв.№подл.

ТП 901-3-181.83 КЖИ. С16

Н.контр.	Левина	
Провер.	Письман	
Ст.техн	Митрофанова	
Рук.гр.	Письман	
ГИП	Левина	
Гл.конст	Шапиро	
Нач.отд	Красавин	

Сетка арматурная (С16, С17)

Стадия	Масса	Масштаб
Р	См. табл.	—
Лист	Листов 1	

ЦНИИЭП инженерного оборудования г. Москва

Типовой проект 901-3-181.83 Альбом V, часть 1

Развертка

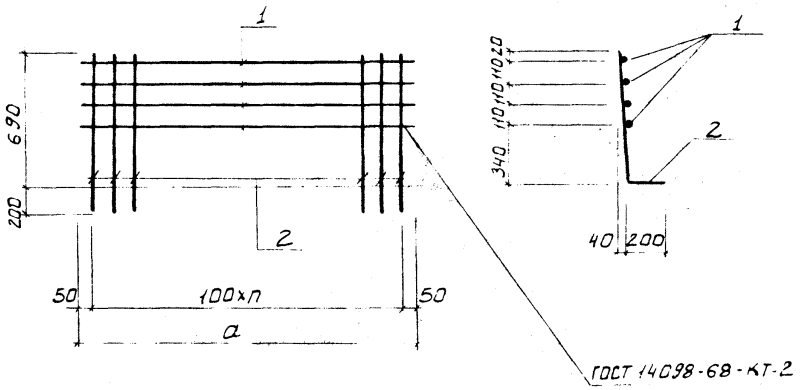

Обозначение	Марка	a	n	Масса кг
С18	С18	3200	31	29.1
-01	С19	3200	31	21.7
-02	С20	4600	45	32.6
-03	С21	4600	45	43.6

Формат	Зона	Поз.	Обозначение	Наименование	Кол.	Примеч.
				Переменные данные для исполнений		
				С18		
				Детали		
		1		ф8AI ГОСТ 5781-75; ℓ=3200	4	1.28
		2		ф14AII ГОСТ 5781-75; ℓ=890	32	1.1
				С18-01		
				Детали		
		1		ф8AI ГОСТ 5781-75; ℓ=3200	4	1.28
		2		ф10AII ГОСТ 5781-75; ℓ=890	32	0.55
				С18-02		
				Детали		
		1		ф8AI ГОСТ 5781-75; ℓ=4600	4	1.82
		2		ф10AII ГОСТ 5781-75; ℓ=890	46	0.55
				С18-03		
				Детали		
		1		ф8AI ГОСТ 5781-75; ℓ=4600	4	1.82
		2		ф14AII ГОСТ 5781-75; ℓ=890	46	1.1

Инв. № подл. | Подпись и дата | Взам. инв. №

Привязан

Инв. №

Н. контр	Левина	
Провер	Письман	
Ст. инж.	Мишин	
Рук. гр.	Письман	
ГИП	Левина	
Гл. конст	Шапиро	
Нач. отд	Красавин	

ТП 901-3-181. КЖИ. С18

Сетка арматурная (С18, С19, С20, С21)

Стадия	Масса	Масштаб
Р	см. табл.	—
Лист	Листов 1	

ЦНИИЭП инженерного оборудования г. Москва

19018-05

Альбом V, часть 1

Типовой проект 901-3-181.83

Развертка

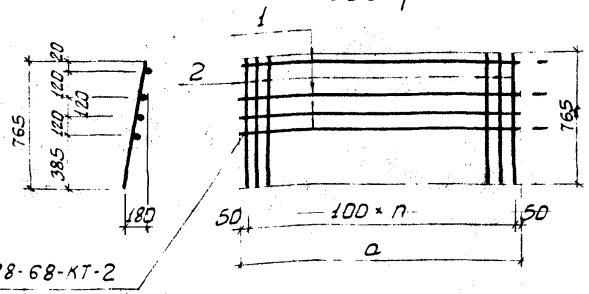

ГОСТ 14098-68-КТ-2

Формат	Зона	Поз	Обозначение	Наименование	Кол.	Примеч.
				Переменные данные для исполнений		
				Детали		
Б4		1		ф8 AI ГОСТ 5781-75 ℓ=3200	4	1.28 кг
Б4		2		ф8 AI ГОСТ 5781-75 ℓ=765	32	0.34 кг
				С23		
				Детали		
Б4		1		ф8 AI ГОСТ 5781-75 ℓ=4600	4	1.82 кг
Б4		2		ф8 AI ГОСТ 5781-75 ℓ=865	46	0.34 кг

Обозначение	Марка	a	n	Масса кг
т.п. КЖИ.С22	С22	3200	31	16
т.п. -01	С23	4600	45	23

Привязан

Инв. №

Взам. инв. № | Подпись и дата | Инв. № подл.

Н. контр.	Левина	
Провер.	Письман	
Ст. техн.	Митрофанова	
Рук. гр.	Письман	
ГИП	Левина	
Гл. конс	Шапиро	
Нач. отд.	Красавин	

ТП 901-3-181.83 КЖИ. С22

Сетка арматурная (С22, С23)

Стадия	Масса	Масштаб
Р	См. табл.	—
Лист	Листов 1	

ЦНИИЭП инженерного оборудования г. Москва

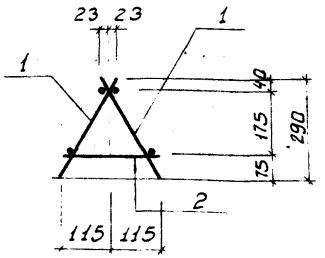

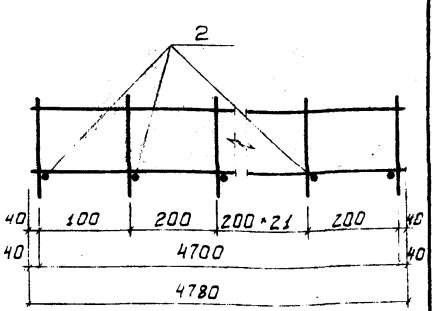

Формат	Зона	Поз.	Обозначение	Наименование	Кол.	Примеч.
				Сборочные единицы		
		1	т.п. КЖИ-С13	Сетка С13	2	
				Детали		
Б4		2		ф8 AI ГОСТ 5781-75 ℓ=240	25	0.11

Типовой проект

Альбом V, часть 1

Привязан

Инв. №

Инв. № подл. | Подпись и дата | Взам. инв. №

Н. контр.	Левина	
Провер.	Письман	
Инж.	Лазарева	
Рук. гр.	Письман	
ГИП	Левина	
Гл. конст	Шапиро	
Нач. отд.	Красавин	

ТП 901-3-181.83 КЖИ. КП1

Каркас пространственный КП1

Стадия	Масса	Масштаб
Р	18,35	—
Лист	Листов 1	

ЦНИИЭП инженерного оборудования г. Москва

19018-05

Альбом V, часть 1

Типовой проект 901-3-181.83

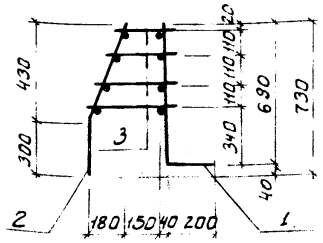

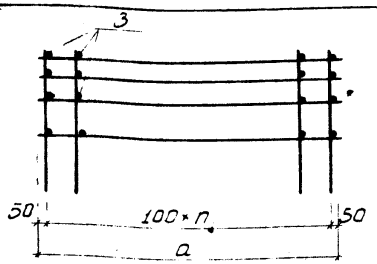

Формат	Зона	Поз.	Обозначение	Наименование	Кол.	Примеч.
			Переменные данные для исполнений			
				КП2		
				Сборочные единицы		
		1	кжи. С14	Сетка С14	1	
		2	кжи. С16	Сетка С16	1	
				Детали		
Б4.		3		ф8АI ГОСТ 5781-75 Ecp:300	68	0.12кг
				КП2-01		
				Сборочные единицы		
		1	кжи. С14	Сетка С15	1	
		2	кжи С16	Сетка С17	1	
				Детали		
Б4.		3		ф8АI ГОСТ 5781-75 Ecp.:300	Б4	0.12кг

Обозначение	Марка	a	h	Масса кг
кжи. КП2	КП2	3200	31	63.7
-01	КП5	3100	30	62.32

ПРИВЯЗАН

ИНВ. №

ТП 901-3-181.83 КЖИ. КП2

Н.КОНТР	ЛЕВИНА	
ПРОВЕР.	ПИСЬМАН	
СТ.ИНЖ	МИШИН	
РУК.ГР.	ПИСЬМАН	
ГИП	ЛЕВИНА	
ГЛ.КОНСТ	ШАПИРО	
НАЧ.ОТД	КРАСАВИН	

КАРКАС ПРОСТРАНСТВЕННЫЙ (КП2, КП5)

СТАДИЯ	МАССА	МАСШТАБ
Р	СМ. ТАБЛ.	—

ЛИСТ | ЛИСТОВ 1

ЦНИИЭП ИНЖЕНЕРНОГО ОБОРУДОВАНИЯ Г. МОСКВА

ИНВ. № ПОДЛ | ПОДПИСЬ И ДАТА | ВЗАМ. ИНВ. N

Альбом V часть 1

Типовой проект

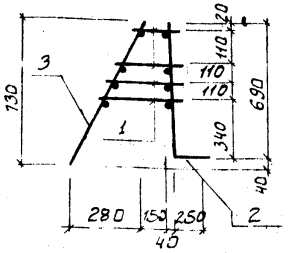

ГОСТ 14098-68-КТ-2

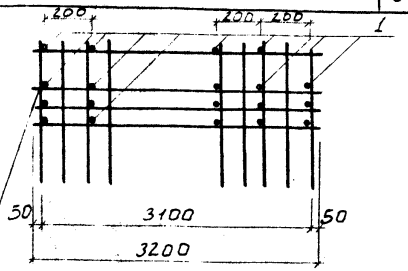

Формат	Зона	Поз.	Обозначение	Наименование	Кол.	Примеч.
				Детали		
Б4		1		ф8АI ГОСТ 5781-75 Ecp.:300	28	0.12кг
			Переменные данные для исполнений:			
				КП3		
				Сборочные единицы		
		2	кжи. С18	Сетка С18	1	29.8кг
		3	кжи. С22	Сетка С22	1	14.65кг
				КП4		
				Сборочные единицы		
		2	кжи. С18	Сетка С19	1	21.45кг
		3	кжи. С22	Сетка С22	1	14.65кг

Марка	Масса кг
КП3	46.97
КП4	38.62

ПРИВЯЗАН

ИНВ. №

ТП 901-3-181.83 КЖИ. КП3

Н.КОНТР	ЛЕВИНА	
ПРОВЕР.	ПИСЬМАН	
СТ.ИНЖ.	МИШИН	
РУК.ГР.	ПИСЬМАН	
ГИП	ЛЕВИНА	
ГЛ.КОНСТ	ШАПИРО	
НАЧ.ОТД.	КРАСАВИН	

КАРКАС ПРОСТРАНСТВЕННЫЙ (КП3; КП4)

СТАДИЯ	МАССА	МАСШТАБ
Р	СМ. ТАБЛ.	—

ЛИСТ | ЛИСТОВ 1

ЦНИИЭП ИНЖЕНЕРНОГО ОБОРУДОВАНИЯ Г. МОСКВА

ИНВ. № ПОДЛ | ПОДПИСЬ И ДАТА | ВЗАМ. ИНВ. N

19018-05

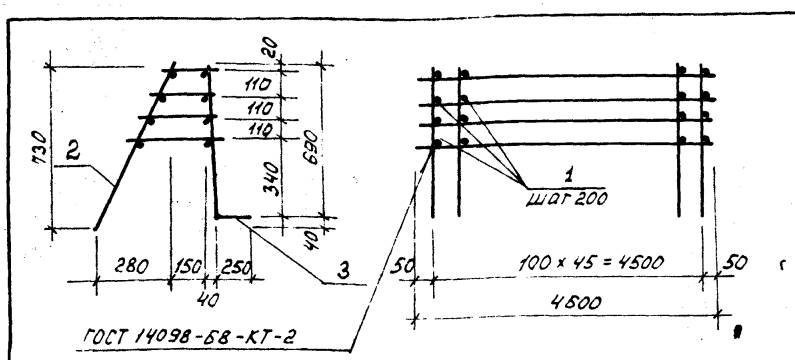

Формат	Зона	Поз.	Обозначение	Наименование	Кол.	Примеч.
				КП6 ; КП7		
				Детали		
		1		ФВАIII ГОСТ 5781-75 $\ell_{ср}$=300	69	0,12
			Переменные данные для исполнения			
				КП6		
				Сборочные единицы		
		2	КЖИ.С22	Сетка С 23	1	
		3	КЖИ.С18	Сетка С 20	1	
				КП7		
				Сборочные единицы		
		2	КЖИ.С22	Сетка С 23	1	
		3	КЖИ.С18	Сетка С 21	1	

Марка	Масса кг
КП6	63,88
КП7	74,88

Привязан

Инв.№

Взам.инв.№ | Подпись и дата | Инв.№ подл.

Н.контр.	Левина	
Провер.	Письман	
Ст.инж.	Мишин	
Рук.гр.	Письман	
ГИП	Левина	
Гл.конст.	Шапиро	
Нач.отд.	Красавин	

ТП 901-3-181.83 КЖИ. КП6 ; КП7

Каркас пространственный (КП6 , КП7)

Стадия	Масса	Масштаб
Р	см. табл.	—
Лист	Листов 1	

ЦНИИЭП инженерного оборудования г. Москва

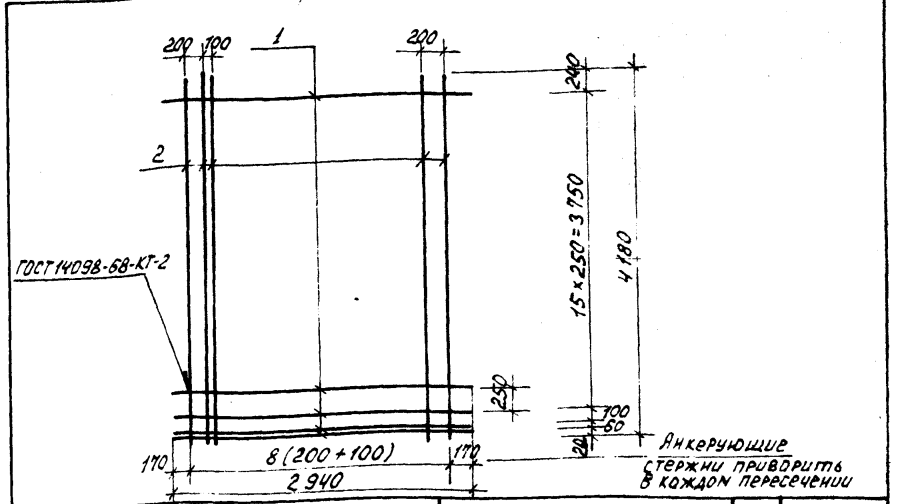

Формат	Зона	Поз	Обозначение	Наименование	Кол.	Примечан.
				Детали		
Б4		1		⌀5 BI ГОСТ 6727-80; ℓ=2940	18	0,45 кг
Б4		2		⌀12 AIII ГОСТ 5.1459-72*, ℓ=4180	18	3,71 кг

Привязан:

Инв.№

Взам.инв.№ | Подпись и дата | Инв.№ подл.

Н.контр.	Левина	
Провер.	Письман	
Инж.	Лазарева	
Рук.гр.	Письман	
ГИП	Левина	
Гл.конст.	Шапиро	
Нач.отд.	Красавин	

ТП 901-3-181.83 КЖИ. С 24

Сетка арматурная С 24

Стадия	Масса	Масштаб
Р	74,9	—,
Лист	Листов 1	

ЦНИИЭП инженерного оборудования г. Москва

Копировал:

Формат А4

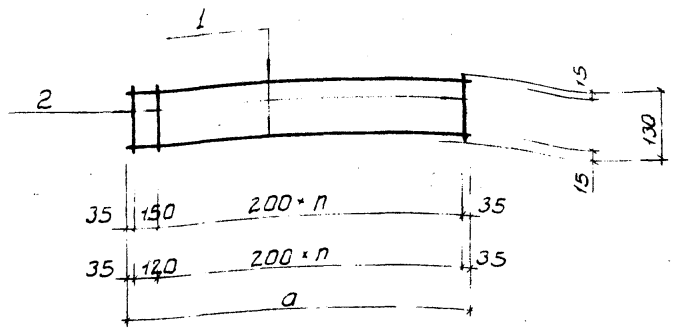

Формат	Зона	Поз.	Обозначение	Наименование	Кол.	Примечание
				Переменные данные для исполнений:		
				Кр1		
				Детали		
		1		ф5ВI ГОСТ 6727; ℓ=2020	2	0,3 кг
		2		ф5ВI ГОСТ 6727; ℓ=130	11	0,02 кг
				КР1-01		
				Детали		
		1		ф5ВI ГОСТ 6727; ℓ=2790	2	0,4 кг
		2		ф5ВI ГОСТ 6727; ℓ=130	15	0,02 кг

Обозначение	Марка	a	n	Масса
КЖИ. КР1	Кр1	2020	9	0,82
-01	Кр2	2790	13	1,1

Привязан

Инв. №

Взам. инв. №

Подпись и дата

Инв. № подл.

Н. контр.	Левина	
Провер.	Письман	
Инжен.	Саранча	
Рук. гр.	Письман	
ГИП	Левина	
Гл. конст.	Шапиро	
Нач. отд.	Красавин	

ТП 901-3-181.83 КЖИ. КР1

Каркас (КР1; КР2)

Стадия	Масса	Масштаб
Р	См. таблицу	—
Лист	Листов 1	

ЦНИИЭП инженерного оборудования г. Москва

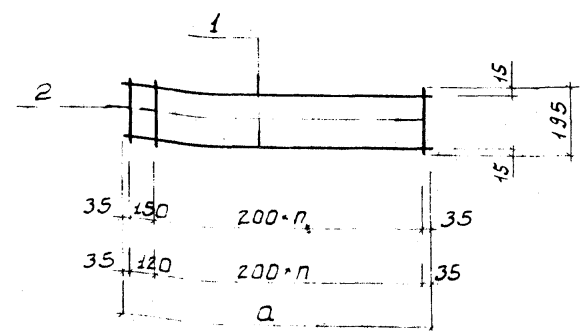

Формат	Зона	Поз.	Обозначение	Наименование	Кол.	Примечание
				Переменные данные для исполнений		
				КР3		
				Детали		
		1		ф5ВI ГОСТ 6727; ℓ=2020	2	0,3 кг
		2		ф5ВI ГОСТ 6727; ℓ=195	11	0,03 кг
				КР3-01		
				Детали		
		1		ф5ВI ГОСТ 6727; ℓ=2790	2	0,4 кг
		2		ф5ВI ГОСТ 6727; ℓ=195	15	0,03 кг

Обозначение	Марка	a	n	Масса
КЖИ. КР3	Кр3	2020	9	0,93
-01	Кр4	2790	13	1,25

Привязан

Инв. №

Взам. инв. №

Подпись и дата

Инв. № подл.

Н. контр.	Левина	
Провер.	Письман	
Инжен.	Саранча	
Рук. гр.	Письман	
ГИП	Левина	
Гл. конст.	Шапиро	
Нач. отд.	Красавин	

ТП 901-3-181.83 КЖИ. КР3

Каркас (КР3; КР4)

Стадия	Масса	Масштаб
Р	См. таблицу	—
Лист	Листов	

ЦНИИЭП инженерного оборудования г. Москва

Типовой проект 901-3-181.83 Альбом V, часть 1

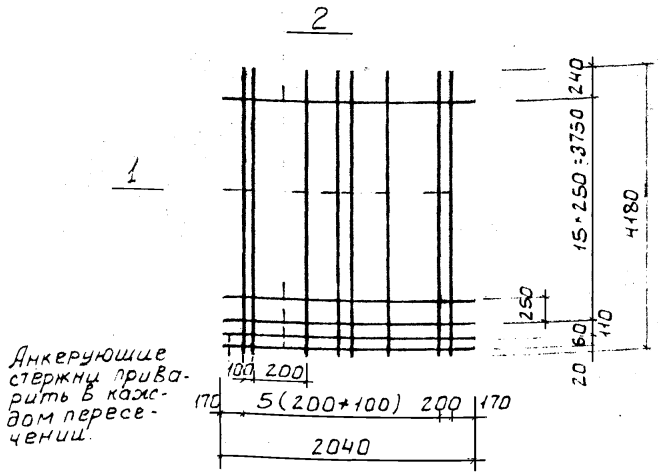

Формат	Зона	Поз.	Обозначение	Наименование	Кол.	Примечание
				Детали		
		1		ф12 AIII ГОСТ 5781-75; ℓ=4180	13	3.8 кг
		2		ф5 BI ГОСТ 6727-80; ℓ=2040	18	0.3 кг

Привязан

Инв. №

Н. контр.	Левина		
Провер.	Смыслова		
Инжен.	Саранча		
Вед. инж.	Смыслова		
ГИП	Левина		
Гл. конс.	Шапиро		
Нач. отд.	Красавин		

ТП 901-3-181.83 КЖИ. С 25

Сетка арматурная С 25

Стадия	Масса	Масштаб
Р	54,8	

Лист | Листов 1

ЦНИИЭП инженерного оборудования г. Москва

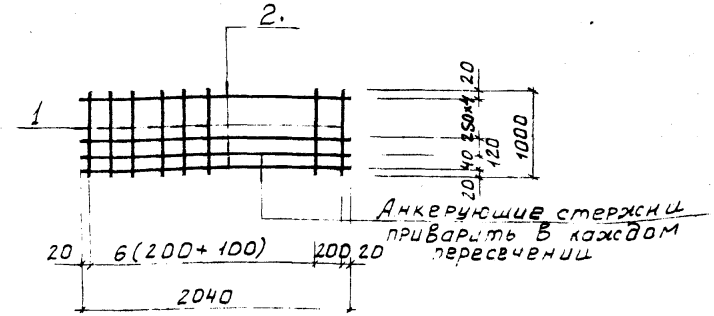

Формат	Зона	Поз.	Обозначение	Наименование	Кол	Примечание
				Детали		
		1		ф12 AIII ГОСТ 5781-75; ℓ 1000	14	0.9 кг
		2		ф5 BI ГОСТ 6727-80. ℓ=2040	7	0.3 кг

Привязан

Инв. №

Провер.	Смыслова		
Инжен.	Саранча		
Вед. инж.	Смыслова		
ГИП	Левина		
Гл. конст.	Шапиро		
Нач. отд.	Красавин		

ТП 901-3-181.83 КЖИ. С 26

Сетка арматурная С 26

Стадия	Масса	Масштаб
Р	14,7	

Лист | Листов 1

ЦНИИЭП инженерного оборудования г. Москва

19018-05

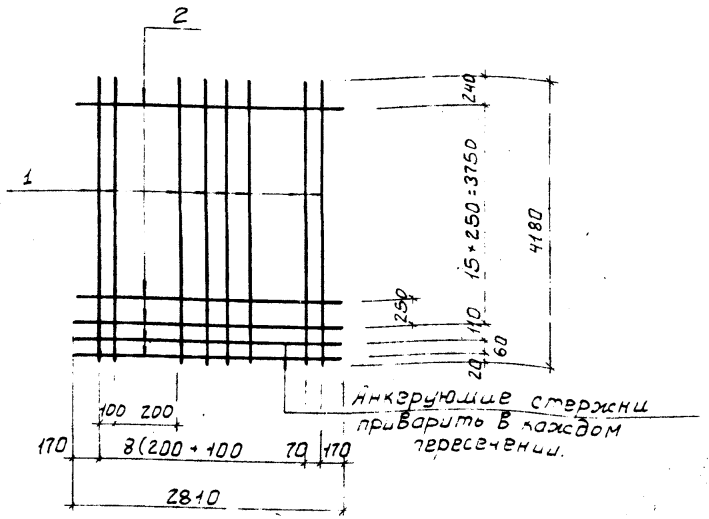

Формат	Зона	Поз	Обозначение	Наименование	Кол.	Примечание
				Детали		
		1		ф12AIII ГОСТ 5781-75; в=4180	19	3.8кг *
		2		ф5BI ГОСТ 6727-80; в=2810	18	0.4кг

Привязан

Инв. №

Н.контр	Левина		
Провер	Смыслова		
Инжен	Саранча		
Вед.инж	Смыслова		
ГИП	Левина		
Гл.конс	Шапиро		
Нач.отд	Красавин		

ТП 901-3-181.83 КЖИ. С27

Сетка арматурная С27

Стадия	Масса	Масштаб
Р	79,4	
Лист	Листов 1	

ЦНИИЭП инженерного оборудования г. Москва

Инв. № подл. | Подпись и дата | Взам. инв. №

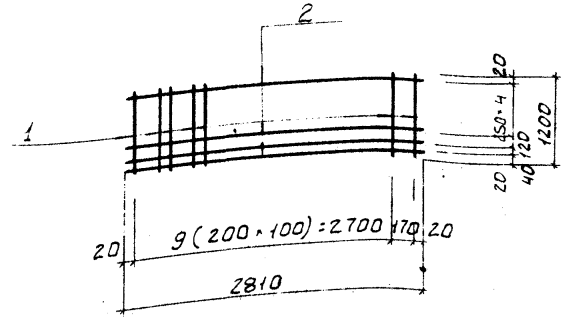

Формат	Зона	Поз	Обозначение	Наименование	Кол.	Примечание
				Детали		
		1		ф12AIII ГОСТ 5781-75; в=1000	20	0.9кг
		2		ф5BI ГОСТ 6727-80; в=2810	7	0.4кг

Привязан

Инв. №

Н.контр	Левина		
Провер	Смыслова		
Инжен	Саранча		
Вед.инж	Смыслова		
ГИП	Левина		
Гл.спец	Шапиро		
Нач.отд	Красавин		

ТП 901-3-181.83 КЖИ. С28

Сетка арматурная С28

Стадия	Масса	Масштаб
Р	20,8	
Лист	Листов 1	

ЦНИИЭП инженерного оборудования г. Москва

Инв. № подл. | Подпись и дата | Взам. инв. №

Рис 1 Рис 2 Сечение А-А

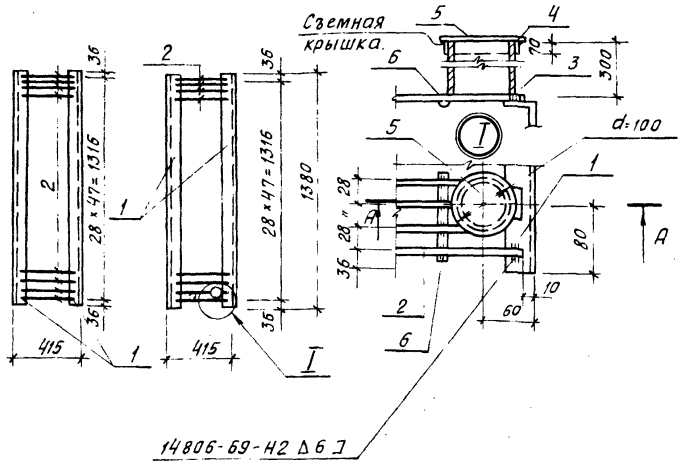

Обозначение	Марка	Рис.	Масса
КЖИ-РМ1	РМ1	1	35,8кг
-01	РМ2	2	38,74кг

Покрытие: окраска смесью лака БТ-577 по ГОСТ 5531-79 (80%-85%) с алюминиевой пудрой марки ПАП-2 по ГОСТ 5494-71* (15%-20%) по грунтовке ПФ-020 (ГОСТ 18186-79) или ГФ-020 (ТУ6-10-1642-77).

Формат	Зона	Поз.	Обозначение	Наименование	Кол.	Примечание
				Детали		
		1		Швеллер 12 ГОСТ 8240-72 / В Ст3 кп 2-II ГОСТ 535-79		
				ℓ=1380	2	14,3
		2		ф8 AI ГОСТ 5781-75 ℓ=395	48	0,16
				Переменные данные для исполнений		
				Т.П. КЖИ-РМ1		
				отсутствуют		
				Т.П. КЖИ-РМ1-01		
				Детали		
		3		Труба 10×3 ГОСТ 8732-78 / В Ст3кп2 ГОСТ 8731-74		
				ℓ=300	1	2,8
		4		Полоса 6-0,5×70 ГОСТ 103-76 / В Ст3 кп 2-I ГОСТ 535-79		
				ℓ=260	1	0,07
		5		Полоса 6-0,5×100 ГОСТ 103-76 / В Ст3 кп 2-I ГОСТ 535-79		
				ℓ=100	1	0,04
		6		ф8 AI ГОСТ 5781-75 ℓ=90	1	0,03

Н.контр	Левина		
Провер	Письман		
Инженер	Саранча		
Рук.гр	Письман		
ГИП	Левина		
Гл.констр	Шапиро		
Нач.отд	Красавин		

ТП 901-3-181.83 КЖИ РМ1

Решетка металлическая (РМ1; РМ2)

Стадия	Масса	Масштаб
Р	см. таблицу	—
Лист	Листов 1	

ЦНИИЭП инженерного оборудования г. Москва

Инв.№ подл. | Подпись и дата | Взам. инв.№

Копировал Хлоп- Формат А3

Инв.№подл. | Подпись и дата | Взам.инв.№

Формат	Зона	Поз	Обозначение	Наименование	Кол	Примеч.
				Детали		
		1		Уголок $\frac{Б\text{-}50\times50\times5\ ГОСТ\ 8509\text{-}72}{В\ Ст3\ сп2\text{-}I\ ГОСТ\ 535\text{-}79}$		
				$\ell = 1255$	2	4,73 кг
		2		Уголок $\frac{Б\text{-}50\times50\times5\ ГОСТ\ 8509\text{-}72}{В\ Ст3\ сп\text{-}2\text{-}I\ ГОСТ\ 535\text{-}79}$		
				$\ell = 605$	2	2.28 кг
		3		Круг $\frac{В\text{-}Б\ ГОСТ\ 2590\text{-}71}{В\ Ст3\ кп2\text{-}I\ ГОСТ\ 535\text{-}79}$		
				$\ell = 230$	10	0,03 кг

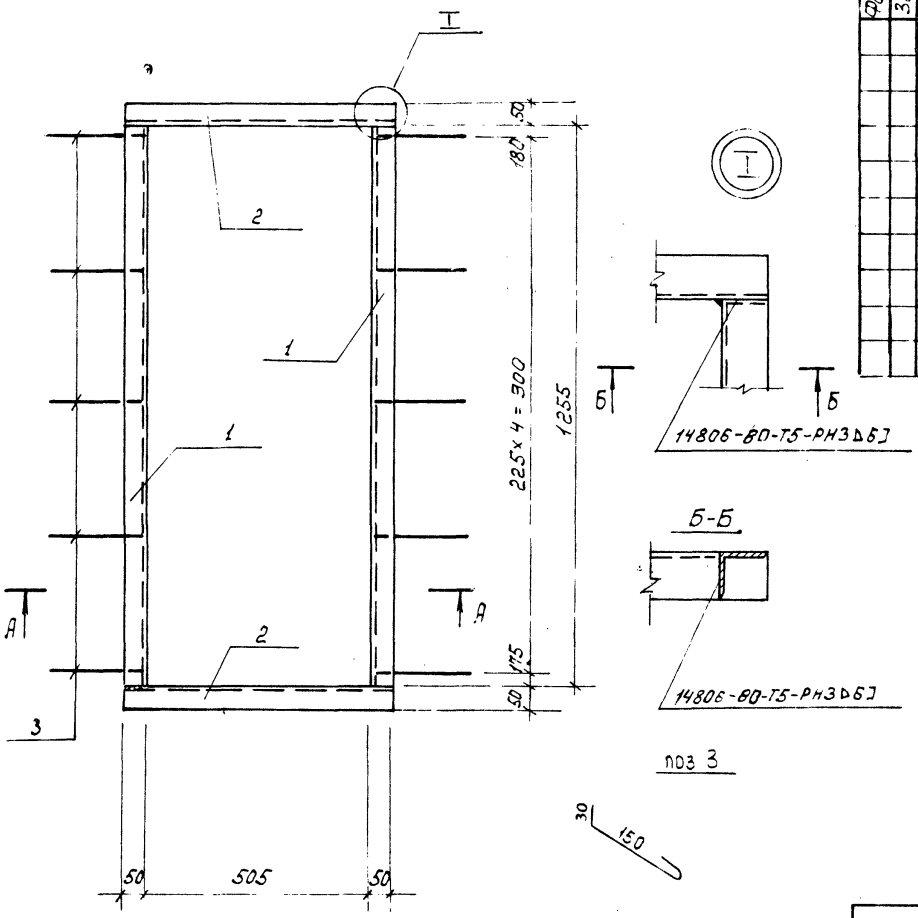

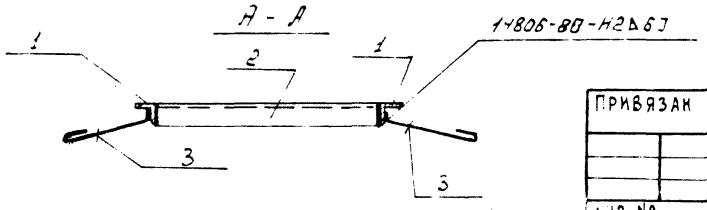

1. Сварку производить электродами Э-42, $h_{шва} = 6$ мм.
2. Покрытие: окраска смесью лака БТ-577 по ГОСТ 5631-79 (80% - 85%) с алюминиевой пудрой марки ПАП-2 по ГОСТ 5494-71* (15% - 20%) по грунтовке ЛФ-020 (ГОСТ 18186-79) или ГФ-020 (ТУ6-10-1642-77).

Н.контр.	Левина		
Провер.	Письман		
Инж.	Саранча		
Рук. гр.	Письман		
ГИП	Левина		
Гл.конст	Шапиро		
Нач.отд.	Красавин		

Привязан

Инв.№

ТП 901-3-181.83 КЖИ. Рм 3

Рама металлическая Рм 3

Стадия	Масса	Масштаб
Р	14,3	1:10
Лист	Листов 1	

ЦНИИЭП инженерного оборудования г. Москва

Копировал

Формат А3

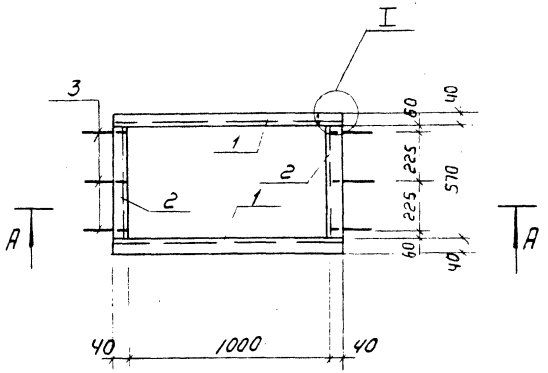

А-А

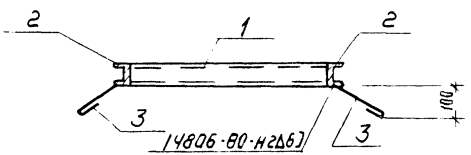



Б-Б

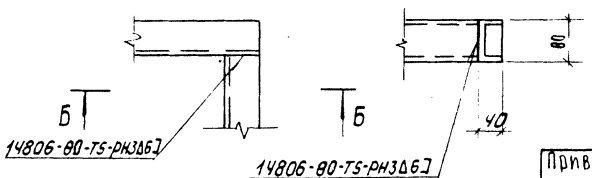

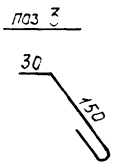

Формат	Зона	Поз	Обозначение	Наименование	Кол	Примечание
				Детали		
		1		Швеллер $\frac{\text{8 ГОСТ 8240-72}}{\text{Вст3кп2-1 ГОСТ 535-79}}$		
				ℓ = 1080	2	9.4кг
		2		Швеллер $\frac{\text{8 ГОСТ 8240-72}}{\text{Вст3кп2-1 ГОСТ 535-79}}$		
				ℓ = 570	2	5.7кг
		3		Круг $\frac{\text{8-В ГОСТ 2590-71}}{\text{Вст3кп2-1 ГОСТ 535-79}}$		
				ℓ=230	6	0.03кг

1. Сварку производить электродами Э-42; $h_{шв}$ = 6мм
2. Покрытие окрасить смесью лака БТ-577 по ГОСТ 5631-79 (80% - 85%) с алюминиевой пудрой марки ПАЛ-2 по ГОСТ 5494-71* (15% - 20%) по грунтовке ПФ-020 (ГОСТ 18186-79) или ГФ-020 (ТУ6-10-1642-77)

Н. контр.	Левина	
Провер.	Письман	
Инжен.	Саданча	
Рук. гр.	Письман	
ГИП	Левина	
Гл. констр.	Шалило	
Нач. отд.	Красавин	

Привязан

Инв. №

ТП 901-3-181.83 КЖИ. РМ 4

Рама металлическая РМ 4

Стадия	Масса	Масштаб
Р	30,4	1:25
Лист	Листов 1	

ЦНИИЭП инженерного оборудования Госгражданстроя

3018-05

Инв. № подл. | Подпись и дата | Взам. инв. №

Типовой проект 901-3-181.83 Альбом V, часть 1

Формат	Зона	Поз.	Обозначение	Наименование	Кол.	Примечание
				Детали		
				Полоса 58×4 ГОСТ 82-70 универсал. В Ст3кп2-1 ГОСТ 14637-79		
		1		ℓ=200	4	0.5
		2		Ф16 А I ГОСТ 5781-75 ℓ=620	2	0.98
				Переменные данные для исполнений		
				Т.П. КЖСИ, Щ1		
				Детали		
		3		Лист ромб. К-5.0-800×800 В Ст3кп2 ГОСТ 8568-77*	1	27.2
		4		Полоса 56×4 ГОСТ 82-70 универсал. Ст3кп2-1 ГОСТ 14637-79		
				ℓ=2720	1	5.12
				Т.П. КЖСИ, Щ1-01		
				Детали		
		3		Лист ромб. К-5.0-800×500 В Ст3кп2 ГОСТ 8568-77*	1	16.9
		4		Полоса 56×4 ГОСТ 82-70 универсал. Ст3кп2-1 ГОСТ 14637-79		
				ℓ=2120	1	3.99
				Т.П. КЖСИ.Щ1-02		
				Детали		
		3		Лист ромб. К-5.0-1230×750 В Ст3кп2-1 ГОСТ 8568-77*	1	38.1
		4		Полоса 56×4 ГОСТ 82-70 универсал. В Ст3кп2-1 ГОСТ 14637-79		
				ℓ=3420	1	6.44

Инв. № подл. | Подпись и дата | Взам. инв. №

КЖИ. Щ1 — Лист 1

Альбом V, часть 1 Типовой проект

Формат	Зона	Поз.	Обозначение	Наименование	Кол.	Примечание
				Т.П. КЖСИ. Щ1-03		
				Детали		
		3		Лист ромб. К-5.0-1300×750 В Ст3кп2 ГОСТ 8568-77*	1	41.2
		4		Полоса 56×4 ГОСТ 82-70 универсал. В Ст3кп2-1 ГОСТ 14637-79		
				ℓ=3620	1	6.82

Привязан

Инв. №

Инв. № подл. | Подпись и дата | Взам. инв. №

Н. контр.	Левина	
Провер.	Письман	
Инженер	Саранча	
Рук. гр.	Письман	
ГИП	Левина	
Гл. конс.	Шапиро	
Нач. отд.	Красавин	

ТП 901-3-181.83 КЖИ. Щ1

Щит металлический Щ1

Стадия	Лист	Листов

ЦНИИЭП инженерного оборудования г. Москва

19018-05

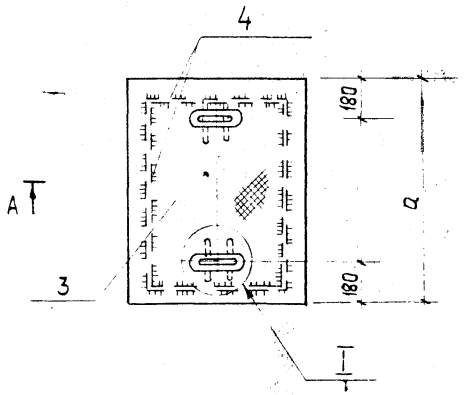

А-А

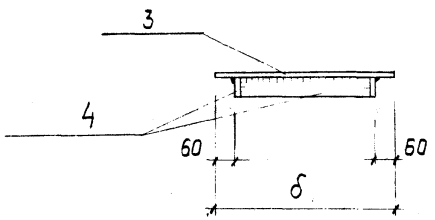

Б-Б

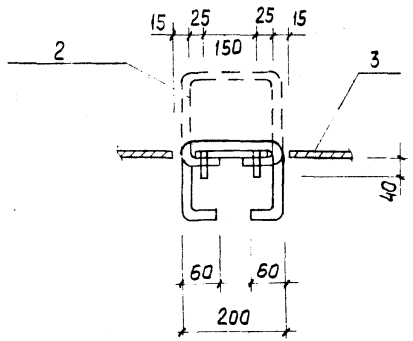

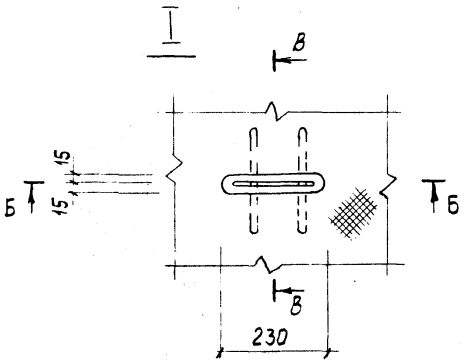

В-В

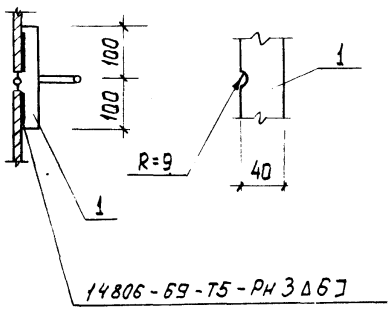

Обозначение	Марка	Размеры a	Размеры б	Масса кг
ТП КЖИ-Щ1	Щ1	800	800	36,3
-01	Щ2	800	500	24,9
-02	Щ3	1800	750	48,5
-03	Щ4	1300	750	52,0

1. Сварку производить электродами Э42А ГОСТ 9467-75
2. Покрытие:
   а. Грунт ХС-068-2 слоя
   б Эмаль ХВ-785 -2 слоя или лак ХВ-784 -2 слоя

Привязан

Инв.№

Н. контр.	Левина	
Провер.	Письман	
Инжен.	Саранча	
Рук. гр.	Письман	
ГИП	Левина	
Гл. конс.	Шапиро	
Нач. отд.	Красавин	

ТП 901-3-181.83 КЖИ-Щ1СБ

Металлический щит Щ1 Сборочный чертеж.

Стадия	Масса	Масштаб
Р	См. табл.	

Лист 1 Листов 2

ЦНИИЭП инженерного оборудования г. Москва

Копировал Утвержден Формат А3

Инв.№ подл. | Подпись и дата | Взам. инв.№

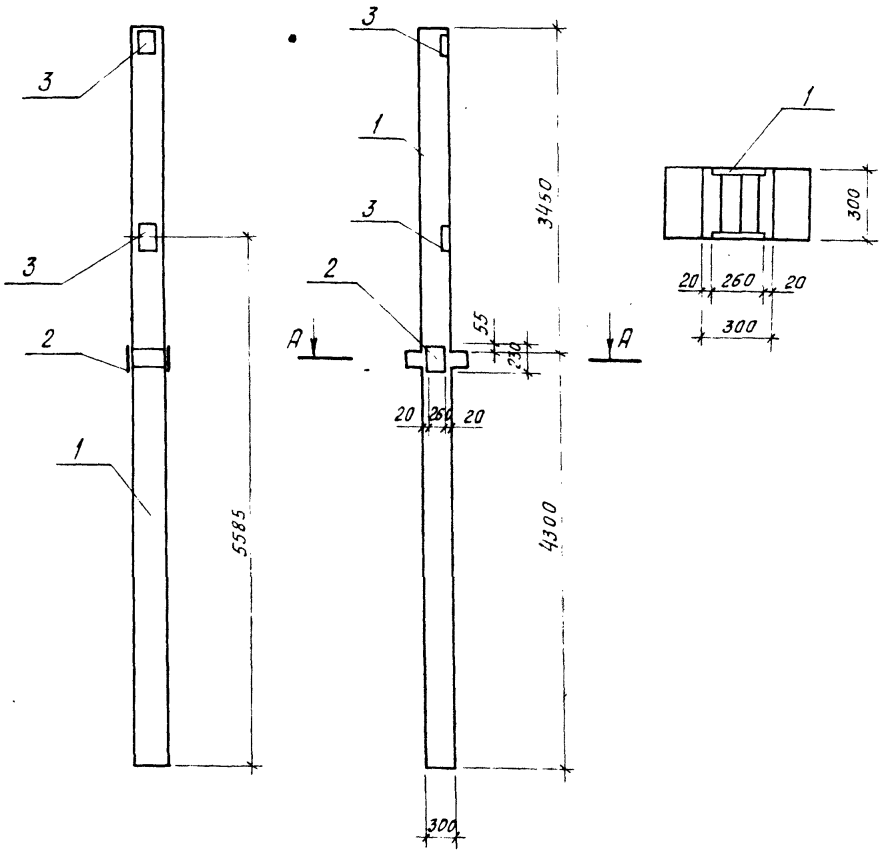

Формат	Зона	Поз	Обозначение	Наименование	Кол.	Примечание
				Документация		
			1.020-1, вып. 2-1	Конструкции каркаса междуэтажного применения для многоэтажных общественных и производственных зданий		
				Сборочные единицы		
		1	1.020-1, 2-1 01-02	Колонна 2КД 3.36	1	
		2	1.020-1, вып 2-5 14-07	Изделие закладное МН 18	1	16,77 кг
		3	1.020-1, вып 2-5 16-04	То же МН 31	2	1,29 кг

Ведомость расхода стали на дополнительные закладные изделия на элемент, кг

Марка элемента	Изделия закладные									
	Арматура класса				Прокат марки					Всего
	А-III				В Ст 3 кп 2					
	ГОСТ 5781-75 ГОСТ 5 1459-72*				ГОСТ 82-70	ГОСТ 103-76				
	ф8	ф12	ф16	Итого	-12×230	-6×100			Итого	
К 20	0.8	0.53	2.7	3.03	13.52	1.8			15.32	18.35

Привязан:

Инв. №

Н. контр.	Левина		
Провер.	Письман		
Инженер	Саранча		
Рук. гр.	Письман		
ГИП	Левина		
Гл. конст.	Шапиро		
Нач. отд.	Красавин		

ТП 901-3-181.83 КЖИ. К 20

Колонна К 20

Стадия	Масса	Масштаб
РП	1778 кг	
Лист	Листов: 1	

ЦНИИЭП инженерного оборудования г. Москва

Инв. № подл. | Подпись и дата | Взам. инв. №

Копировал Жлоп- Формат А4

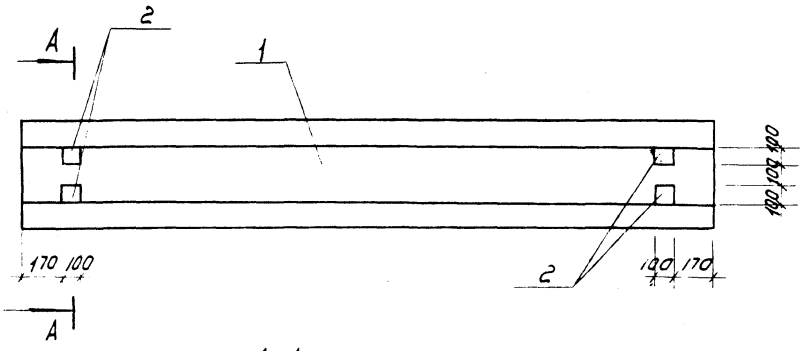

А-А, повернуто

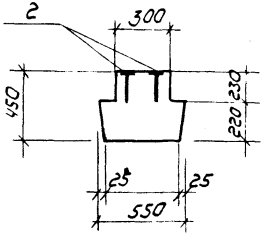

Формат	Зона	Поз.	Обозначение	Наименование	Кол.	Примечание
				Документация		
			1.020-1, Вып 0-1	Конструкции каркаса межвидового применения для многоэтажных общественных и производственных зданий		
				Сборочные единицы		
		1	1.020-1, 3-51.0.0.0-06	Ригель 2РД 4.32-40	1	
		2	1.020-1, Вып. 3-5	Изделие закладное МН-40	4	0.8кг

Ведомость расхода стали на дополнительные закладные изделия на элемент, кг

Марка элемента	Изделия закладные								Всего
	Арматура класса А-III ГОСТ 5781-75				Прокат марки Вст3 кп2 ГОСТ 103-76				
	8			Итого	-6х100			Итого	
Р10	1.32			1.82	1.88			1.88	3.2

Н. контр.	Левина		
Дровер	Письман		
Инжен.	Саданча		
Рук. гр.	Письман		
ГИП	Левина		
Гл. констр.	Шапиро		
Нач. отд.	Красавин		

Привязан

Инв. №

ТП 901-3-181.83 КЖИ Рм 5

Ригель Р10

Стадия	Масса	Масштаб
Р	1.43т	

Лист Листов 1

ЦНИИЭП инженерного оборудования г. Москва

19018-05

Инв. № подл. | Подпись и дата | Взам. инв. №

Типовой проект 901-3-181.83 Альбом V часть 1

Рис.1

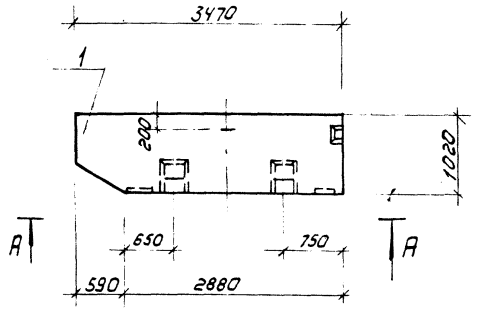

А-А

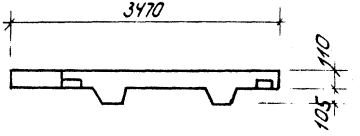

Рис 2

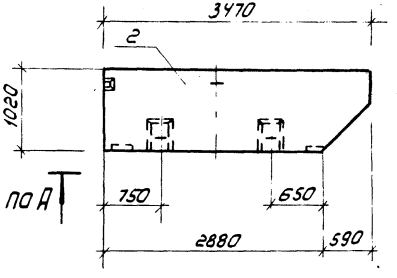

Формат	Зона	Поз.	Обозначение	Наименование	Кол.	Примечание
				Документация		
			1.020-1 Вып.5-8	конструкции каркаса межвидового применения для многоэтажных и производственных зданий		
				Сборочные единицы		
		1	1.020-1,5-8 2.0.0.0	панель карнизная ПК 39.10 1П	1	0.7т
				Сборочные единицы		
		2	1.020-1,5-8 2.0.0.0-01	панель карнизная ПК 39.10-1П	1	0.7т

1. Карнизные плиты ПС20, ПС21 отличаются от карнизной плиты ПК 39.10-1 по серии 1.020-1 Вып.5-8 изменением в опалубочных чертежах по данному листу.

Обозначение	Марка	Рис
ТП КЖИ ПС20	ПС20	1
-01	ПС21	2

Привязан

Инв.№

Н.контр.	Левина	
Провер.	Письман	
Инж.	Саранча	
Рук.гр.	Письман	
ГИП	Левина	
Гл.констр.	Шалиро	
Нач.ОТА	Красавин	

ТП 901-3-181.83 КЖИ. ПС20

Карнизная плита (ПС20; ПС21)

Стадия	Масса	Масштаб
Р	0,7т	

Лист Листов 1

ЦНИИЭП инженерного оборудования г. Москва

19018-05

Инв.№ подл. | Подпись и дата | Взам. инв.№

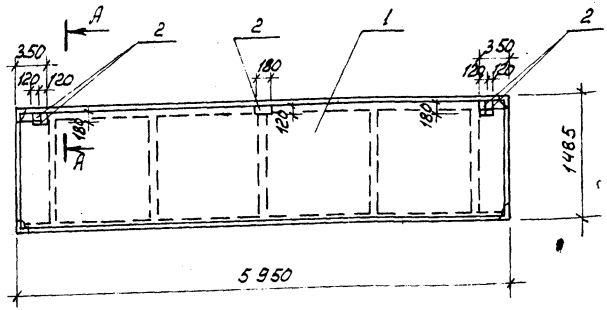

Сечение А-А

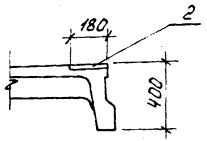

Формат	Зона	Поз.	Обозначение	Наименование	Кол.	Примеч.
				Документация		
			1.442. 1-2	Плиты перекрытий железобетонные ребристые высотой 400 мм. укладываемые на ригели прямоугольного сечения		
				Сборочные единицы		
		1	1.442.1-2	Плита 2П1-2АIVт	1	
		2	1.442. 1-2	Изделие закладное МН5	5	1,7 кг

Ведомость расхода стали на элемент, кг.

Марка элемента	Изделия закладные					Всего	Общий расход
	Прокат марки Вст3кп2 ГОСТ 103-76						
	-8х120	-8х30			Итого		
ПГ3	7,0	1,5			8,5	8,5	8,5

Н.контр.	Левина		
Провер.	Левина		
Вед.инж.	Смыслова		
Рук.гр.	Письман		
ГИП	Левина		
Гл.конст.	Шапиро		
Нач.отд.	Красавин		

Привязан

Инв. №

ТП 901-3-181.83 КЖИ. ПГ3

Плита покрытия П10

Стадия	Масса	Масштаб
Р	2400	—
Лист	Листов 1	

ЦНИИЭП инженерного оборудования г. Москва

Копировал

Формат А3

Инв. № подл. | Подпись и дата | Взам. инв. №

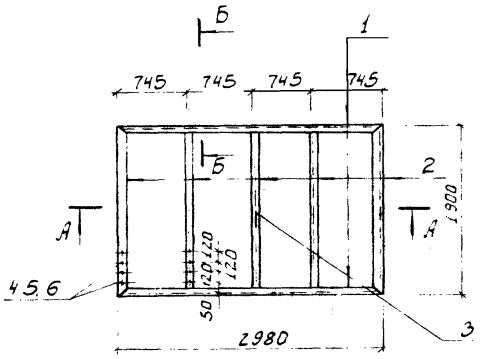

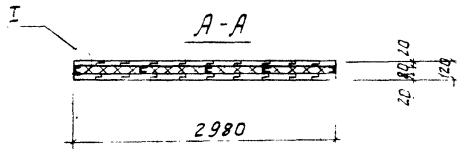

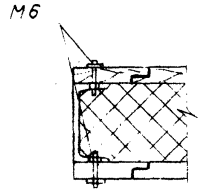

Поз. 3

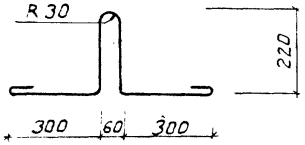

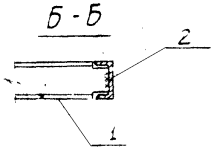

Условное обозначение	Марка
Щ2	Щ5

Формат	Зона	Поз.	Обозначение	Наименование	Кол.	Примечание
				Детали		
		1		Швеллер 8 ГОСТ 8240-72 Ст3кп2-1 ГОСТ 535-79		
				ℓ = 2980	2	21.0 кг
		2		Швеллер 8 ГОСТ 8240-72 Ст3кп2-1 ГОСТ 535-79		
				ℓ = 1900	5	13.4 кг
		3		Ф14 АI ГОСТ 5781-75; ℓ = 1250	1	1.5 кг
				Стандартные изделия		
		4		Болт М6-6g.58 ГОСТ 7796-70*	160	0.02 кг
		5		Гайка М6.5 ГОСТ 5915-70*	160	0.01 кг
		6		Шайба 2.6×2.0 ГОСТ 11371-78	160	0.01 кг
				Материалы:		
				Утеплитель минераловатные ГОСТ 9573-82		
				плиты γ = 100 кг/м		
				Доска 20×1980 сосна.		
				сорт 3 ГОСТ 8486-66	0.11	м³

1. Сварку производить электродами Э42 по ГОСТ 9467-75 hшв. = 4 мм.
2. Покрытие: окраска эмалью ПФ-115 2 слоя по ГОСТ 5465-76 по огрунтовке ПФ-020 ГОСТ 18186-76.
3. Доски в четверть выполнить из антисептированных хвойных пород.

Н. контр	Левина	
Провер	Левина	
Вед. инж	Смыслова	
Рук. гр.	Письман	
ГИП	Левина	
Гл. конст	Шапиро	
Нач. отд	Красавин	

Привязан:

Инв. №

ТП 901-3-181.83 КЖИ. Щ2

Щит металлический Щ5

Стадия	Масса	Масштаб
Р	122.2	

Лист: Листов: 1

ЦНИИ ЭП инженерного оборудования г. Москва

Инв. № подл. | Подпись и дата | Взам. инв. №

19018-05

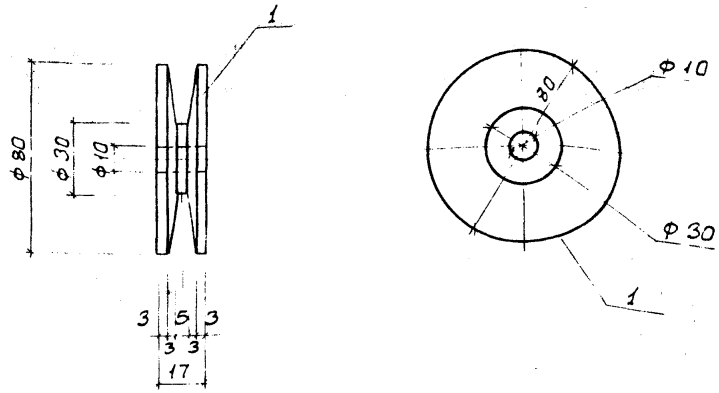

Покрытие: окраска эмалью ПФ-115 в 2 слоя по ГОСТ 5465-76 по огрунтовке ПФ-020 ГОСТ 18186-76

Взам. инв. №			
Подпись и дата			
Инв. № подл.			

Привязан

Инв. №

Н. контр.	Левина		ТП 901-3-181.83 КЖИ Л1		
Провер.	Левина		Ролик Л1	Стадия: Р; Масса: 39.5; Масштаб: —	
Вед. инж.	С. Мыслова			Лист: ; Листов: 1	
ГИП	Левина		В Ст3 кп2 ГОСТ 380-71	ЦНИИЭП инженерного оборудования г. Москва	
Гл. конс.	Шапиро				
Нач. отд.	Красавин				

gost.e-ecolog.ru

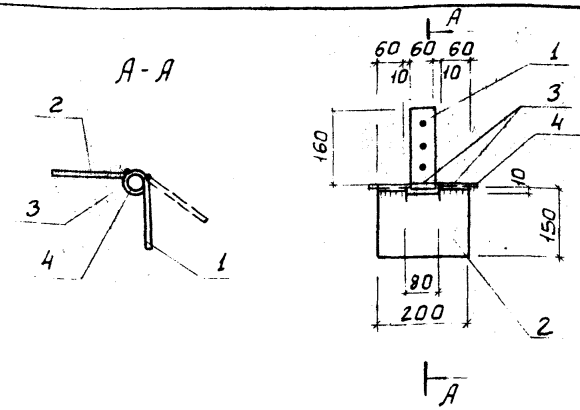

Формат	Зона	Поз.	Обозначение	Наименование	Кол.	Примеч.
				Петля		
Б4		1		Полоса $\frac{Б\text{-}2\,60\text{•}60\ ГОСТ\ 103\text{-}76}{В\,Ст\,3\,кп\,2\text{-}III\ ГОСТ\ 535\text{-}75}$		
				ℓ = 160	1	0.45 кг
Б4		2		Полоса $\frac{Б\text{-}2\,6\text{•}150\ ГОСТ\ 103\text{-}76}{В\,Ст\,3\,кп\,2\text{-}III\ ГОСТ\ 535\text{-}75}$		
				ℓ = 200	1	1.4 кг
Б4		3		Труба 25 ГОСТ 3262-75*; ℓ = 60	3	1.3 кг
Б4		4		ф18 AI ГОСТ 5781-75 ℓ = 230	1	0.46 кг

1. Сварку производить электродами Э42 по ГОСТ 9467-75 $h_{шва}$ = 6 мм
2. Покрытие окраска эмалью ПФ-115 2 слоя по ГОСТ 5465-76 по огрунтовке ПФ-020 ГОСТ 18186-76

Взам. инв. №			
Подпись и дата			
Инв. № подл.			

Привязан

Инв. №

Н. контр.	Левина		ТП 901-3-181.83 КЖИ. П1		
Провер.	Левина		Петля (П1)	Стадия: Р; Масса: 3,6; Масштаб:	
Вед. инж.	Смыслова			Лист: ; Листов 1	
Рук. гр.	Письман			ЦНИИЭП инженерного оборудования г. Москва	
ГИП	Левина				
Гл. конст.	Шапиро				
Нач. отд.	Красавин				

19018-05