ТИПОВОЙ ПРОЕКТ
901-3-181.83

РЕАГЕНТНОЕ ХОЗЯЙСТВО НА 2 ОСНОВНЫХ РЕАГЕНТА ДЛЯ СТАНЦИИ ОЧИСТКИ ВОДЫ ПОВЕРХНОСТНЫХ ИСТОЧНИКОВ

С СОДЕРЖАНИЕМ ВЗВЕШЕННЫХ ВЕЩЕСТВ ДО 150 МГ/Л

ПРОИЗВОДИТЕЛЬНОСТЬЮ 50 ТЫС $М^3$/СУТ.

АЛЬБОМ V. Часть 1

ЗАДАНИЯ ЗАВОДАМ-ИЗГОТОВИТЕЛЯМ НА НИЗКОВОЛЬТНЫЕ КОМПЛЕКТНЫЕ УСТРОЙСТВА

Инв. № 19018-04

Привязан

Инв. №

gost.e-ecolog.ru

ТИПОВОЙ ПРОЕКТ
901-3-181.83

РЕАГЕНТНОЕ ХОЗЯЙСТВО НА 2 ОСНОВНЫХ РЕАГЕНТА ДЛЯ СТАНЦИИ ОЧИСТКИ ВОДЫ ПОВЕРХНОСТНЫХ ИСТОЧНИКОВ

С СОДЕРЖАНИЕМ ВЗВЕШЕННЫХ ВЕЩЕСТВ ДО 150 МГ/Л
ПРОИЗВОДИТЕЛЬНОСТЬЮ 50 ТЫС.М³/СУТ.

СОСТАВ ПРОЕКТА:

Альбом I	Часть 1	Архитектурно-строительные чертежи.
Альбом II	Часть 1	Технологическая, санитарно-техническая части, нестандартизированное оборудование
Альбом III	Часть 1	Электротехническая часть. Связь и сигнализация.
Альбом IV	Часть 1	Задания заводам-изготовителям на низковольтные комплектные устройства
Альбом V	Часть 1	Строительные изделия
Альбом VI	Часть 1	Ведомости потребности в материалах.
Альбом VII	Часть 1	Спецификации оборудования.
Альбом VIII	Часть 1	Сборник спецификаций оборудования
Альбом IX	Часть 1	Сметы.

АЛЬБОМ IV
ЧАСТЬ 1

Разработан
ЦНИИЭП инженерного оборудования
городов, жилых и общественных зданий
Главный инженер института А. Кетаов
Главный инженер проекта Л. Розанова

©СФЦИТП, 1988г.

Утвержден Госгражданстроем
приказ №297 от 31 октября 1980г
Введен в действие
ЦНИИЭП инженерного оборудования
приказ №51 от 21 июня 1983г.

Привязан

Инв. №

Марка	Наименование	NN стр.
	Содержание	2
	Задание заводу-изготовителю на низковольтные комплектные устройства	
ЭМ001ВС	Шкаф напольный Ш7.8 Технические данные аппаратов.	3
ЭМ001ТБ	Шкаф напольный Ш7.8 Таблица перечня надписей.	3
ЭМ001ВО	Шкаф напольный Ш7.8 Чертеж общего вида.	4
ЭМ001Э4	Шкаф напольный Ш7.8 Схема электрических соединений.	5
	Задание заводу-изготовителю на щиты технологического контроля.	
А001	Заказная спецификация щитов и электроаппаратуры, поставляемой комплектно со щитами.	6
А002	Щит оператора. Секция 1. Общий вид.	7, 8
А003	Щит оператора. Секция 1. Соединение проводок.	9, 10 11
А004	Щит оператора. Секция 1. Подключение проводок.	11, 12
А005	Щит автоматизации Ш1. Общий вид.	12, 13, 14
А006	Щит автоматизации Ш1. Соединение проводок.	14, 15
А007	Щит автоматизации Ш1 Подключение проводок.	15

Альбом IV ч 1

Типовой проект 901-3-181.83

Инв. № подл. | Подпись и дата | Взам. инв. №

Привязан:

Инв. №

ТП 901-3-181.83 ЭМ 000 С

Н. контр.	Шерстякова	
Провер	Гусева	
Инженер	Носенок	
Рук. гр.	Гусева	
ГИП	Шерстякова	
Нач. отд	Данилов	

Содержание.

Стадия	Масса	Масштаб
Р		
Лист:	Листов:	

ЦНИИЭП инженерного оборудования г. Москва

19018-04

Формат	Зона	Поз.	Обозначение	Наименование	Кол.	Примечание
				Документация		
			ЭМ001 ВО	Чертеж общего вида		
			ЭМ001 ЭЧ	Схема электрических соединений		
			ЭМ001 ТБ	Таблица перечня надписей		
				Сборочные единицы		
				Н1 О1		
		О1		Автоматический выключатель		
				АЕ2016-1043 Iн=8А		7-QF
				ТУ16.522.064-75	О2	8-QF
		О2		Предохранитель		
				ПРС-643-П с		
				плавкой вставкой		7-Fu
				ПВД-1	О2	8 Fu

Инв.№ подл. | Подпись и дата | Взам. инв.№

Н. контр.	Шерстякова		
Провер.	Гусева		
Инженер	Носенок		
Рук. гр	Гусева		
Гип	Шерстякова		
Нач. отд	Данилов		

ТП 901-3-181.83 ЭМ001 ВС

Шкаф напольный Ш7.8. Технические данные аппаратов.

Стадия	Лист	Листов
Р		

ЦНИИЭП инженерного оборудования г. Москва

Формат	Зона	Поз.	Обозначение	Наименование	Кол.	Примечание
		О3		Пускатель магнитный		
				ПМЛ-120004		
				~380В. Iн=10А		
				с приставкой		7-КМ
				ПКЛ 2004	О2	8-КМ
		О4		Реле РПЛ 4004		
				ТУ16-523.554-79	О2	7К, 8К
		О5		Пакетный выключатель ПВ2-10 исполн. 2		
				ОСТ 16.0.526.001-77	О4	SA1÷SA4
		О6		Предохранитель		
				ППТ-10		
				Плавкая вставка 6А		
				ТУ 16-521.037-75	О4	Fu1÷Fu4
				Н51 О2		
		О7		Миллиамперметр М32.5		Устанавливается в зоне монтажа
				0-5мА	О2	1РА; 2РА
		О8		Блок регулирующий аналоговый с импульсным выходным сигналом		Устанавливается в зоне монтажа
					О2	А1, А2
				0-5мА; Р27.1		

Инв.№ подл. | Подпись и дата | Взам. инв.№

ТП 901-3-181.83 ЭМ001 ВС

Лист 2

Формат	Зона	Поз.	Обозначение	Наименование	Кол.	Примечание
		О9		Переключатель		
				ПКУ3-12С-0102		
				Надпись №42		
				ТУ 16-526.047-74	О2	7-SA; 8-SA
				Кнопка управления		
				КЕ-011У3		
				ТУ 16-526.407-76		
		10		исполнение 4	О2	7-SB2 8-SB2
		11		исполнение 5	О2	7-SB1 8-SB1
				Колодка из 15 зажимов		
				на ток 16А	О8	
				Провод ПВ ~380В		
				сечением 1×1 кв мм	300м	
				Провод ПГВ ~380В		
				сечением 1×1 кв мм	70м	

Инв.№ подл. | Подпись и дата | Взам. инв.№

ТП 901-3-181.83 ЭМ001 ВС

Лист 3

Панель	Строка	Надпись	Поз. обозначение	Место надписи	Текст	Кол.	Вид шрифта	Заготовка
		1	7-QF	Табличка	М7 Насос-дозатор КОА	1		
		2	8-QF	Табличка	М8 Насос-дозатор КОА	1		
		3		Табличка	М7 Насос-дозатор КОА	1		
		4		Табличка	М8 Насос-дозатор КОА	1		
		5		Табличка	Водовод №1 Расход	1		
		6		Табличка	М7 Насос	1		
		7		Табличка	Водовод №2. Расход	1		
		8		Табличка	М8. Насос.	1		
				Табличка	7-Fu	1		
				Табличка	8-Fu	1		
				Табличка	7-КМ	1		
				Табличка	8-КМ	1		
				Табличка	7-К	1		
				Табличка	8-К	1		
				Табличка	SA1	1		
				Табличка	SA2	1		
				Табличка	SA3	1		
				Табличка	SA4	1		
				Табличка	FU1	1		
				Табличка	FU2	1		
				Табличка	FU3	1		
				Табличка	FU4	1		

Инв.№ подл. | Подпись и дата | Взам. инв.№

Н. контр.	Шерстякова		
Провер.	Гусева		
Инжен.	Носенок		
Рук. гр	Гусева		
Гип	Шерстякова		
Нач. отд	Данилов		

ТП 901-3-181.83 ЭМ004 ТБ

Шкаф напольный Ш7.8. Таблица перечня надписей.

Стадия	Лист	Листов
Р	1	1

ЦНИИЭП инженерного оборудования г. Москва

ЭМ00180

Альбом IV, часть 1

Типовой проект 901-3-181.83

Вид спереди
Двери не показаны

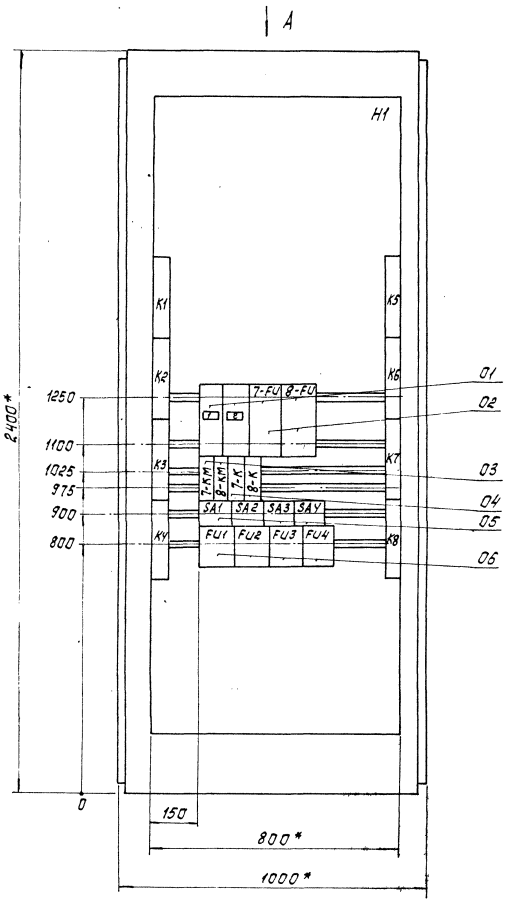

Двери шкафа
Вид спереди

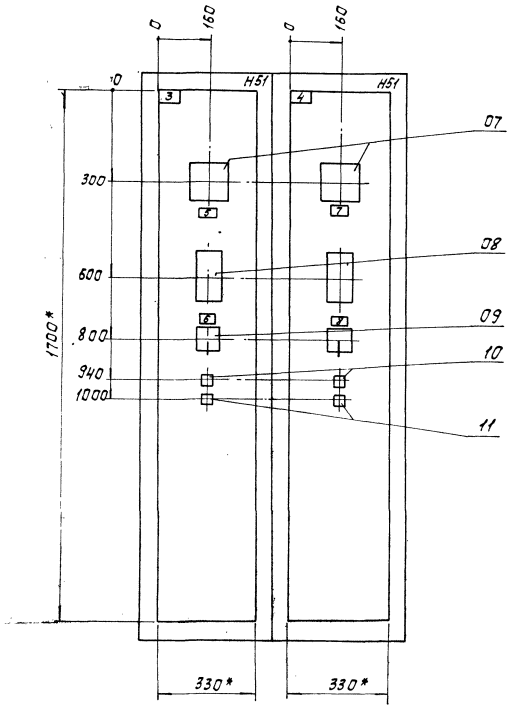

Вида
М1:50

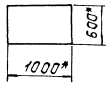

1. * Размеры для справок.
2. В контуре табличек и аппаратов указаны номера надписей по перечню надписей.
3. Шкаф одностороннего обслуживания однорядный.

Н.контр	Шерстякова		
Пров.	Гусева		
Инж.	Носенок		
Рук.гр.	Гусева		
ГИП	Шерстякова		
Нач.отд	Данилов		

ТП 901-3-181.83 . ЭМ00180

Шкаф напольный Ш7,8
Чертеж общего вида.

Стадия	Масса	Масштаб
Р		1:10
Лист 1	Листов 1	

ЦНИИЭП инженерного оборудования г.Москва

Копировал Корецкая

19018-04 Формат А2

Инв.№ подл. | Подпись и дата | Взам.инв.№

ЭМ 00 1 Э4

Левая дверь (Вид со стороны монтажа)

Панель (Вид спереди)

Правая дверь (Вид со стороны монтажа)

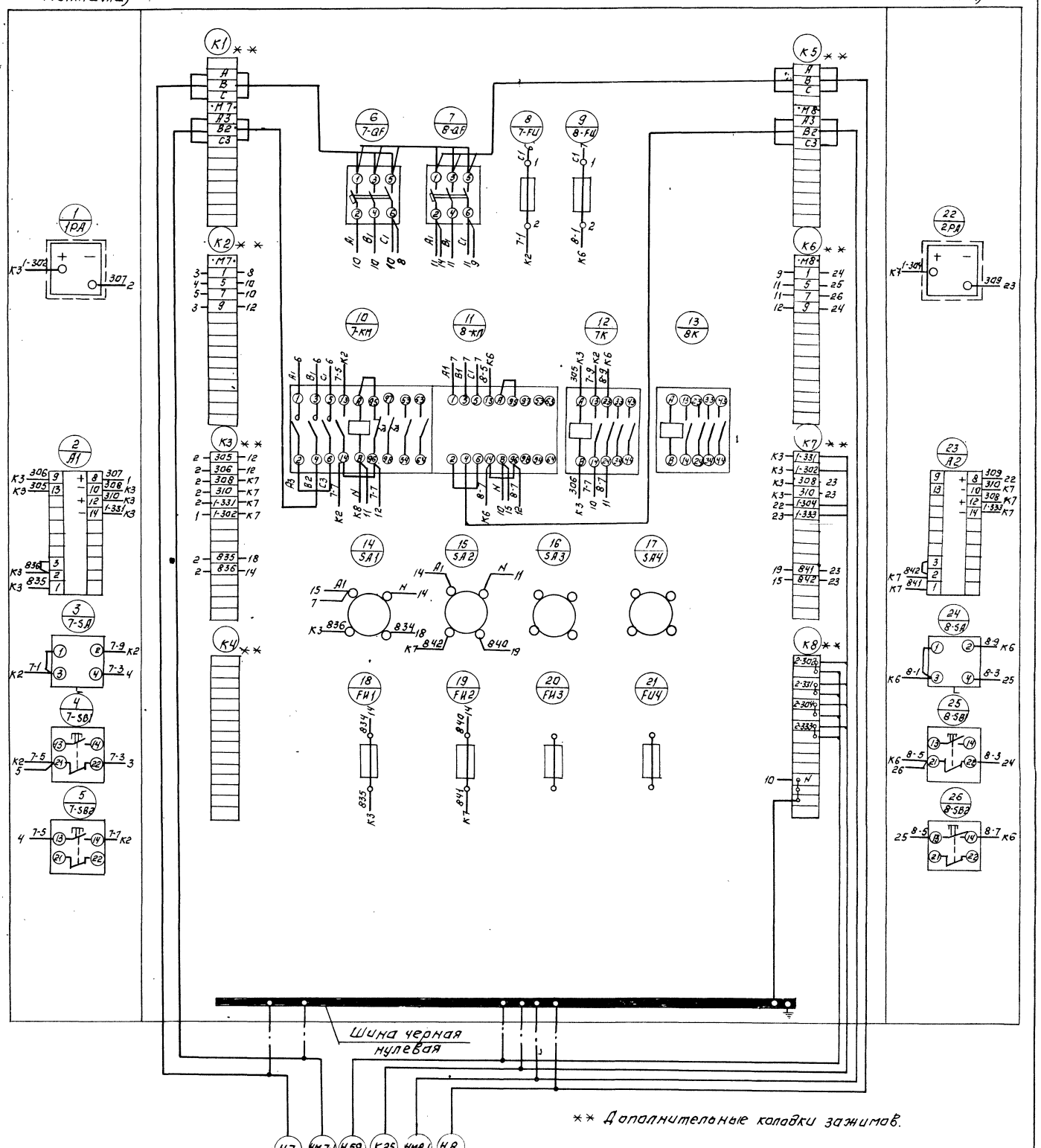

** Дополнительные колодки зажимов.

Н7 — Шкаф управления Ш9,10 АВВГ 4х2,5

НМ7-1 — Эл. двигатель М7 АВВГ 4х2,5

Н59 — Отделение реагент. хоз-ва на Зреагента ТП 901-3 Ал. IV 2 АКВВГ 5х2,5

К25 — Блок входных устройств ТП 901-3-П6 Ал. III АКВВГ 10х2,5

НМ8-1 — Эл. двигатель М8 АВВГ 4х2,5

Н8 — Шкаф управления Ш11,12 АВВГ 4х2,5

Н. контр	Шерстякова		
Провер	Гусева		
Инжен.	Носенок		
Рук. гр.	Гусева		
ГИП	Шерстякова		
Нач. отд	Данилов		

ТП 901-3-181.83 ЭМ 00 1 Э4

Шкаф напольный Ш 7.8

Схема электрическая соединений

Лит.	Масса	Масштаб
Р		

Лист 1 Листов: 1

ЦНИИЭП инженерного оборудования г. Москва

Копировал Аргинова

19018-04 Формат А2

Типовой проект 901-3-181.83 . Альбом IV ч.1

Инв. № подл. | Подпись и дата | Взам. инв. №

Типовой проект 901-3-181.83 Альбом IV ч.1

Задание заводу-изготовителю. Содержание альбома

Обозначение	Наименование	N листа
	Заказная спецификация щитов и электроаппаратуры, поставляемой комплектно со щитами	А001
	Щит оператора. Секция 1. Общий вид	А002
	Щит оператора Секция 1. Соединение проводок	А003
	Щит оператора. Секция 1. Подключение проводок.	А004
	Щит автоматизации Ш1. Общий вид	А005
	Щит автоматизации Ш1. Соединение проводок	А006
	Щит автоматизации Ш1. Подключение проводок.	А007

Заказная спецификация щитов и электроаппаратуры, поставляемой комплектно со щитами

Позиция	Наименование и техническая характеристика оборудования и материалов завод-изготовитель (для импортного оборудования страна, фирма)	Тип, марка оборудования обозначение документа и N опросного листа	Единица измерения: Наименование	Единица измерения: Код	Код завода-изготовителя	Код оборудования, материала	Цена единицы тыс. руб	Количество	Масса единицы оборудования, кг
1	2	3	4	5	6	7	8	9	10
	Раздел 1. Щиты.								
1	Щит ЩПК-3П-I-600-УЧ-IP00 ОСТ 36.13-76		компл.					1	
2	Щит шкафной малогабаритный								
	ЩШМ (1000×600) II УЧ IP30 ОСТ 36.13-76		компл.					1	

		ТП 901-3-181.83	А001
Н.контр.	Шерстякова	Реагентное хозяйство на 2 реагента для станции производительностью 50 тыс м³/сут	Стадия: Р; Лист: 1; Листов: 2
Провер.	Гусева		
Ст. инж.	Котова		
Рук. гр.	Гусева	Содержание альбома. Заказная спецификация щитов и электроаппаратуры, поставляемой комплектно со щитами.	ЦНИИЭП инженерного оборудования г. Москва
ГИП	Шерстякова		
Нач. отд.	Данилов		

Инв. № подл. | Подпись и дата | Взам. инв. №

Типовой проект 901-3-181.83 Альбом IV ч.1

Позиция	Наименование и техническая характеристика оборудования и материалов завод-изготовитель (для импортного оборудования страна, фирма).	Тип, марка оборудования обозначение документа и N опросного листа	Единица измерения: Наименование	Единица измерения: Код	Код завода-изготовителя	Код оборудования, материала.	Цена единицы тыс. руб.	Количество	Масса единицы оборудования, кг
1	2	3	4	5	6	7	8	9	10
	Раздел 2. Электроаппаратура, поставляемая комплектно со щитами								
1	Автоматический выключатель Iн=10А; Iр=2А ~220В	АЕ-2016 1043	шт					1	
2	Переключатель универсальный	УП-5311С23	шт					1	
3	Кнопка, черный, ТУ 16, 526.007.71	КЕ-011У3 исп2	шт					5	
4	Световое табло ТУ 16.535.424-70	ТСБ-2	шт					20	
5	Щиток электропитания ТУ 36.1270-73	ЭЩЛК-5	шт					2	
6	Реле импульсной сигнализации ТУ 16.523.311-70	РИС-Э3М	шт					1	
7	Реле времени циклическое	ВЛ-3444	шт					1	
8	Реле времени	РВП-72-3221-00У4	шт					1	
9	Реле промежуточное	РПУ-2-3644 0143	шт					4	
11	Реле промежуточное	РПУ-2-362001У3	шт					2	
12	Резистор ГОСТ 6513-75 2.7кОм ± 10%	ПЭВР-100	шт					1	
13	Резистор R=3.3кОм	ПЭВ-7.5	шт					1	
	Электроаппаратура, устанавливаемая вне щита.								
14	Звонок МРТУ 16-539.401-71; МРТУ 16.10-539.224-71	ЗВП-220	шт					1	

Инв. № подл. | Подпись и дата | Взам. инв. №

		ТП 901-3-181.83	А001 Лист 2

19018-04

Поз.	Обозначение	Наименование	Кол.	Примеч.
		Детали		
1	ДТ.6.203	Рейка	6	
2	ДТ.6.203	Рейка	16	
		Стандартные изделия		
3		Щит ЩПК-3П-I-600-У4-IP00		
		ОСТ 36.13-76	1	
4		Резистор ПЭВР-100-2.7кОм ± 10%		
		ГОСТ 6513-75	1	
5		Резистор ПЭВ-7.5 R=3.3кОм	1	
		Прочие изделия		
6		Электронный регулятор-		
		сигнализатор уровня ЭРСУ-3		
		ТУ 25-02-678-73	6	
7		Кнопка КЕ-011У3 исп.2		
		черный. ТУ 16.526.007-71	2	
8		Световое табло ТСБ-2		
		ТУ 16.535.424-70	20	

ТП 901-3-181.83 А002

Н.контр.	Шерстякова		Реагентное хозяйство на 2 реагента для станции производительностью 5.0 тыс м³/сут.	Стадия	Лист	Листов
Провер.	Гусева			Р	1	
Ст.инж.	Котова					
Рук.гр.	Гусева		Щит оператора Секция 1 Общий вид	ЦНИИЭП инженерного оборудования г. Москва		
ГИП	Шерстякова					
Нач.отд.	Данилов					

Инв.№ подл. | Подпись и дата | Взам.инв.№

Поз.	Обозначение	Наименование	Кол.	Примеч.
9		Щиток электропитания		
		ЭЩПК-5 ТУ36.1270-73	2	
		Плавкая вставка		
		ТУ36.1101-71:		
10		I = 6А	1	
11		I = 1А	1	
12		I = 0.5А	8	
13		Реле РПУ-2 36200/У3		
		ТУ 16.523.331-78	2	
14		Реле импульсной сигнализации		
		РИС-33М ТУ16.523.311-70	1	
15		Блок зажимов 6310		
		ТУ 36.1750-74	10	
16		Упор ТУ 36.1751-74	4	
17		Перемычка ТУ36.1752-74	50	
18		Рамка 66×26 ТУ36.1130-74	18	
		Материалы		
19		Провод ~380В ГОСТ 6323-71		
		ПВ 1×1 кв мм	300м	

ТП 901-3-181.83 А002 Лист 2

Инв.№ подл. | Подпись и дата | Взам.инв.№

Таблица 1
Надписи на табло и в рамках

N надписи	Надпись	Кол
	Табло ТСБ	
1	Бак-хранилище	
	коагулянта N1	
	Максимальный уровень	1
2	Бак-хранилище	
	коагулянта N1	
	Средний уровень	1
3	Бак-хранилище	
	коагулянта N1	
	Минимальный уровень	1
4	Бак-хранилище	
	коагулянта N2	
	Максимальный уровень	1
5	Бак-хранилище	
	коагулянта N2	
	Средний уровень	1
6	Бак-хранилище	
	коагулянта N2	
	Минимальный уровень	1
7	Расходный бак	
	коагулянта N1	
	Максимальный уровень	1
8	Расходный бак	
	коагулянта N1	
	Минимальный уровень	1

Продолжение таблицы 1

N надписи	Надпись	Кол
9	Расходный бак	
	коагулянта N2	
	Максимальный уровень	1
10	Расходный бак	
	коагулянта N2	
	Минимальный уровень	1
11	Расходный бак ПАА N1	
	Максимальный уровень	1
12	Расходный бак ПАА N1	
	Минимальный уровень	1
13	Расходный бак ПАА N2	
	Максимальный уровень	1
14	Расходный бак ПАА N2	
	Минимальный уровень	1
15÷19	Резерв	5
20	Опробование	
	сигнализации	1

Инв.№ подл. | Подпись и дата | Взам.инв.№

ТП 901-3-181.83 А002 Лист 3

Продолжение таблицы 1

N надписи	Надпись	Кол
	Рамка 66×26	
21	Сигнализация	
	Опробование сигнала	1
22	Сигнализация	
	Съем сигнала	1
23	Бак-хранилище	
	коагулянта N1	1
24	Бак-хранилище	
	коагулянта N2	1
25	Ввод ~220В Iпл.вст=6А	1
26	Схема сигнализации	
	Iпл.вст=1А	1
27	Прибор Р1	
	~220В Iпл.вст=0.5А	1
28	Прибор Р2	
	~220В; Iпл.вст=0.5А	1
29	Прибор Р3	
	~220В Iпл.вст=0.5А	1
30	Расходный бак	
	коагулянта N1	1
31	Расходный бак	
	коагулянта N2	1
32	Расходный бак	
	ПАА N1	1

Продолжение таблицы 1

N надписи	Надпись	Кол
33	Расходный бак	
	ПАА N2	1
34	Прибор Р4	
	~220В; Iпл.вст=0.5А	1
35	Прибор Р5	
	~220В; Iпл.вст=0.5А	1
36	Прибор Р6	
	~220В; Iпл.вст=0.5А.	1
37,38	Резерв	
	~220В; Iпл.вст=0.5А	2

Инв.№ подл. | Подпись и дата | Взам.инв.№

ТП 901-3-181.83 А002 Лист 4

19018-04

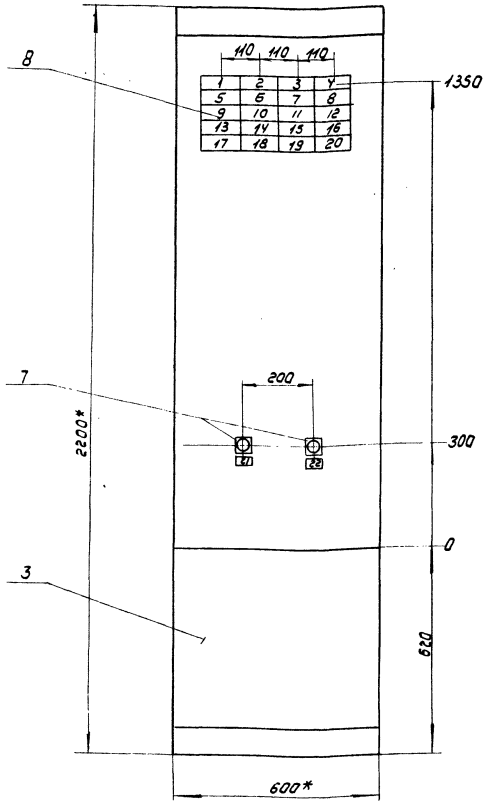

* Размеры для справок

1. Покрытие - вариант 2 ОСТ36.13-76
2. Таблицы соединений и подключений выполнены на основании листов: АТХ-3, 4 Альбом III ч.1
3. Шрифт выполнить по ГОСТ 2930-62 эмалью ГФ-230 черной ГОСТ 6Y-6Y.

Вид на внутренние плоскости (развернуто)

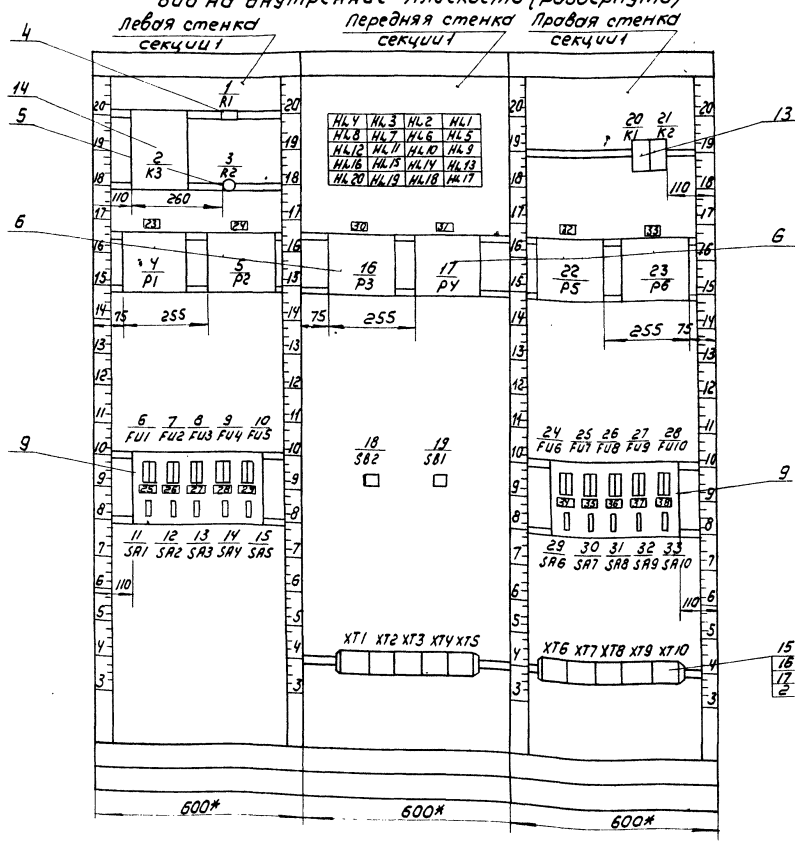

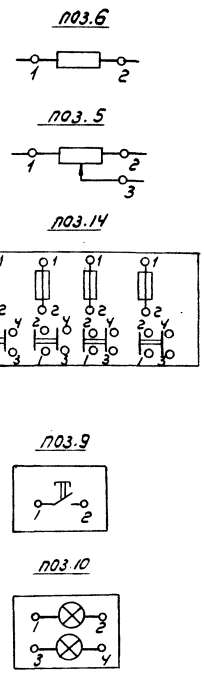

Альбом IV ч.1

Типовой проект 901-3-181.83

Инв. № подл. | Подпись и дата | Взам. инв. №

Таблица №2

Соединения проводок

Провод-ник	Откуда идет	Куда поступает	Данные провода	Приме-чание
805	1/R1/1	2/K3/15		
805		2/K3/12		
805		4/P1/4B		
805		4/P1/4a		
805		4/P1/4c		
805		5/P2/4B		
805		5/P2/4a		
805		5/P2/4c		
805		7/FU2/2		
805		16/P3/4B	ПВ1х1	
805		16/P3/4a		
805		17/P4/4B		
805		17/P4/4a		
805		19/SB1/1		
805		XT4/1		
805		XT4/2		
805		XT4/3		
805		22/P5/4B		
805		22/P5/4a		
805		23/P6/4B		

ТП 901-3-181.83 А003

Н. контр.	Шерстякова		Редактное хозяйство на 2 реагента для станции производительностью 50 тыс. м³/сутки	Стадия	Лист	Листов
Провер.	Гусева			Р	1	9
Ст. инж.	Котова					
Рук. гр.	Гусева		Щит оператора. Секция 1	ЦНИИЭП инженерного оборудования г. Москва		
ГИП	Шерстякова		Соединение проводок			
Нач. отд.	Данилов					

Альбом IV ч.1

Типовой проект 901-3-181.83

Инв. № подл. | Подпись и дата | Взам. инв. №

Продолжение табл. 2

Провод-ник	Откуда идет	Куда поступает	Данные провода	Приме-чание
805	23/P6/4B	23/P6/4a		
805		20/K1/7		
805		21/K2/1		
401	20/K1/2	20/K1/3		П
401		3/R2/2		
402	3/R2/1	1/R1/2		
402		1/R1/3		П
426	2/K3/7	20/K1/1		
427	20/K1/6	2/K3/6		
428	2/K3/11	21/K2/3		
806	21/K2/8	20/K1/8		
806		XT6/4	ПВ1х1	
806		2/K3/16		
806		2/K3/18		П
806		2/K3/20		П
424	2/K3/14	18/SB2/2		
425	18/SB2/1	2/K3/13		
403	2/K3/17	2/K3/19		П
403		HL4/2		
403		HL4/4		П
403		HL3/2		
403		HL3/4		П

ТП 901-3-181.83 А003 Лист 2

Альбом IV ч.1

Типовой проект 901-3-181.83

Инв. № подл. | Подпись и дата | Взам. инв. №

Продолжение табл. 2

Провод-ник	Откуда идет	Куда поступает	Данные провода	Приме-чание
403	HL3/4	HL2/4		
403		HL2/2		П
403		HL1/2		
403		HL1/4		П
403		HL5/2		
403		HL5/4		П
403		HL6/4		
403		HL6/2		П
403		HL7/2		
403		HL7/4		П
403		HL8/4		
403		HL8/2		П
403		HL12/2		
403		HL12/4	ПВ1х1	П
403		HL11/4		
403		HL11/2		П
403		HL10/2		
403		HL10/4		П
403		HL9/4		
403		HL9/2		П
403		HL13/2		
403		HL13/4		П
403		HL14/4		
403		HL14/2		П
403		HL15/2		
403		HL15/4		П

ТП 901-3-181.83 А003 Лист 3

Альбом IV ч.1

Типовой проект 901-3-181.83

Инв. № подл. | Подпись и дата | Взам. инв. №

Продолжение табл. 2

Провод-ник	Откуда идёт	Куда поступает	Данные провода	Приме-чание
403	HL15/4	HL16/4		
403		HL16/2		П
403		HL20/2		
403		HL20/4		П
403		HL19/4		
403		HL19/2		П
403		HL18/2		
403		HL18/4		П
403		HL17/4		
403		HL17/2		П
404	HL1/1	HL1/3		П
404		4/P1/5B	ПВ1х1	
405	4/P1/3a	HL2/1		
405		HL2/3		П
406	HL3/1	HL3/3		П
406		4/P1/3c		
407	5/P2/5B	HL4/1		
407		HL4/3		П
408	HL5/1	HL5/3		П
408		5/P2/3a		

ТП 901-3-181.83 А003 Лист 4

19018-04

Продолжение табл. 2

Провод-ник	Откуда идет	Куда поступает	Данные провода	Приме-чание
409	5/p2/3c	HL6/1		
409		HL6/3		п
410	H27/1	HL7/3		п
410		16/p3:5в		
411	16/p3/3a	HL8/1		
411		HL8/3		п
412	HL9/1	HL9/3		п
412		17/p4/5в		
413	17/p4/3a	HL10/1		
413		HL10/3	ПВ1х1	п
414	HL11/1	HL11/3		
414		22/p5/5в		
415	22/p5/3a	HL12/1		
415		HL12/3		п
416	HL13/1	HL13/3		
416		23/p6/5в		
417	23/p6/3a	HL14/1		
417		HL14/3		п

Взам. инв. № | Подпись и дата | Инв. № подл.

ТП 901-3-181.83 А003 Лист 5

Продолжение табл. 2

Провод-ник	Откуда идет	Куда поступает	Данные провода	Приме-чание
418	HL15/1	HL15/3		п
418		XT4/5		
419	XT4/6	HL16/1		
419		HL16/3		п
420	HL17/1	HL17/3		п
420		XT4/7		
421	XT4/8	HL18/1		
421		HL18/3		п
422	HL19/1	HL19/3		п
422		XT4/9	ПВ1х1	
423	19/SB1/2	HL20/1		
423		HL20/3		п
A	XT8/2	XT8/3		
A		11/SA1/1		
801	11/SA1/2	6/FU1/1		
802	6/FU1/2	12/SA2/1		
802		13/SA3/1		
802		14/SA4/1		
802		15/SA5/1		

Взам. инв. № | Подпись и дата | Инв. № подл.

ТП 901-3-181.83 А003 Лист 6

Продолжение табл. 2

Провод-ник	Откуда идет	Куда поступает	Данные провода	Приме-чание
802	15/SA5/1	29/SA6/1		
802		30/SA7/1		
802		31/SA8/1		
802		32/SA9/1		
802		33/SA10/1		
803	33/SA10/3	32/SA9/3		
803		31/SA8/3		
803		30/SA7/3		
803		29/SA6/3		
803		15/SA5/3		
803		14/SA4/3		
803		13/SA3/3		
803		12/SA2/3	ПВ1х1	
803		11/SA1/4		
N	11/SA1/3	4/p1/0в		
N		4/p1/9в		
N		5/p2/0в		
N		5/p2/9в		
N		16/p3/0в		
N		16/p3/9в		
N		17/p4/0в		
N		17/p4/9в		

Взам. инв. № | Подпись и дата | Инв. № подл.

ТП 901-3-181.83 А003 Лист 7

Продолжение табл. 2

Провод-ник	Откуда идет	Куда поступает	Данные провода	Приме-чание
N	17/p4/9в	XT2/2		
N		XT2/3		п
N		XT2/4		п
N		XT2/5		п
N		22/p5/0в		
N		22/p5/9в		
N		23/p6/0в		
N		23/p6/9в		
N		XT8/5		
N		XT8/6		п
804	12/SA2/2	7/FU2/1		
807	13/SA3/2	8/FU3/1		
808	8/FU3/2	4/p1/0a	ПВ1х1	
809	4/p1/0c	13/SA3/4		
810	14/SA4/2	9/FU4/1		
811	9/FU4/2	5/p2/0a		
812	5/p2/0c	14/SA4/4		
813	15/SA5/2	10/FU5/1		
814	10/FU5/2	16/p3/0a		
815	16/p3/0c	15/SA5/4		

Взам. инв. № | Подпись и дата | Инв. № подл.

ТП 901-3-181.83 А003 Лист 8

19018-04

Альбом IV ч.1

Типовой проект 901-3-181.83

Провод-ник	Откуда идет	Куда поступает	Данные провода	Примечание
816	29/SA6/2	24/FU6/1		
817	24/FU6/2	17/P4/0a		
818	17/P4/0c	29/SA6/4		
819	30/SA7/2	25/FU7/1		
820	25/FU7/2	22/P5/0a		
821	22/P5/0c	30/SA7/4		
822	31/SA8/2	26/FU8/1		
823	26/FU8/2	23/P6/0a		
824	23/P6/0c	31/SA8/4	ПВ1х1	
825	32/SA9/2	27/FU9/1		
826	27/FU9/2	XT7/3		
827	XT7/4	32/SA9/4		
828	33/SA10/2	28/FU10/1		
229	28/FU10/2	XT7/5		
830	XT7/6	33/SA10/4		

Инв. № подл. | Подпись и дата | Взам. инв. №

ТП 901-3-181.83 А003 Лист 9

Альбом IV ч.1

Типовой проект 901-3-181.83

Таблица 3

Подключения проводок

Проводник	Вывод	Вид контакта	Вывод	Проводник
	1/R1			
805	1		2П	402
			3П	402*
	2/X3			
427	6		7	426
428	11		12П	805*
425	13		14	424
* 805	15П		16П	806*
* 403	17П		18П	806*
* 403	19П		20П	806*
	3/R2			
402	1		2	401*

Продолжение табл 3

Проводник	Вывод	Вид контакта	Вывод	Проводник
	4/P1			
808	0a		0c	809
			0B	N
			9B	N
* 805	4B		5B	404
* 805	4a		3a	405
* 805	4c		3c	406
1-1B	1B			
1-1a	1a			
1-1c	1c			
	5/P2			
811	0a		0c	812
N	0B		9B	N
* 805	4B		5B	407
* 805	4a		3a	408
* 805	4c		3c	409
2-1B	1B			
2-1a	1a			
2-1c	1c			

Инв. № подл. | Подпись и дата | Взам. инв. №

ТП 901-3-181.83 А004

Н. контр.	Шерстякова	
Проверил	Гусева	
Ст. инж	Котова	
Рук. гр.	Гусева	
ГИП	Шерстякова	
Нач. отд	Данилов	

Реагентное хозяйство на 2 реагента для станции производительностью 50тыс. м3/сут.

Щит оператора. Секция 1

Подключение проводок

Стадия	Лист	Листов
Р	1	6

ЦНИИ ЭП инженерного оборудования г. Москва

Копировал Антипова Формат

Альбом IV ч.1

Типовой проект 901-3-181.83

Продолжение табл. 3

Проводн.	Вывод	Вид контакта	Вывод	Проводн.
	6/FU1			
801	1		2	802*
	7/FU2			
804	1		2	805
	8/FU3			
807	1		2	808
	9/FU4			
810	1		2	811
	10/FU5			
813	1		2	814
	11/SA1			
A	1		2	801
N	3		4	803*
	12/SA2			
* 802	1		2	804
* 803	3		4	806
	13/SA3			
* 802	1		2	807
* 803	3		4	809

Продолжение табл. 3

Проводник	Вывод	Вид контакта	Вывод	Проводник
	14SA4			
* 802	1		2	810
* 803	3		4	812
	15/SA5			
* 802	1		2	813
* 803	3		4	815
	HL4			
* 407	1П		2П	403*
407	3П		4П	403*
	HL3			
* 406	1П		2П	403*
406	3П		4П	403*
	HL2			
* 405	1П		2П	403*
405	3П		4П	403*
	HL1			
* 404	1П		2П	403*
404	3П		4П	403*

Инв. № подл. | Подпись и дата | Взам. инв. №

ТП 901-3-181.83 А004 Лист 2

Альбом IV ч.1

Типовой проект 901-3-181.83

Продолжение табл. 3

Проводник	Вывод	Вид контакта	Вывод	Проводник
	HL8			
* 411	1		2	403*
411	3		4	403*
	HL7			
* 410	1		2	403*
410	3		4	403*
	HL6			
* 409	1		2	403*
409	3		4	403*
	HL5			
* 408	1		2	403*
408	3		4	403*
	HL12			
* 415	1		2	403*
415	3		4	403*
	HL11			
* 414	1		2	403*
414	3		4	403*

Продолжение табл. 3

Проводн.	Вывод	Вид контакта	Вывод	Проводник
	HL10			
* 413	1		2	403*
413	3		4	403*
	HL9			
* 412	1		2	403*
412	3		4	403*
	HL16			
* 419	1		2	403*
419	3		4	403*
	HL15			
* 418	1		2	403*
418	3		4	403*
	HL14			
* 417	1		2	403*
417	3		4	403*
	HL13			
* 416	1		2	403*
416	3		4	403*

Инв. № подл. | Подпись и дата | Взам. инв. №

ТП 901-3-181.83 А004 Лист 3

19018-04

Альбом IV ч.1 Типовой проект 901-3-181.83

Продолжение табл. 3

Проводник	Вывод	Вид контакта	Вывод	Проводник
	HL20			
* 423	1		2	403*
423	3		4	403*
	HL19			
* 422	1		2	403*
422	3		4	403*
	HL18			
* 421	1		2	403*
421	3		4	403*
	HL17			
* 420	1		2	403*
420	3		4	403*
	16/P3			
814	0а		0с	815
N	0В		9В	N
* 805	4В		5В	410
805	4а		3а	411
3-1В	1В		1а	3-1а

Продолжение табл. 3

Проводник	Вывод	Вид контакта	Вывод	Проводник
	ГП/04			
817	0а		0с	818
N	0В		9В	N
* 805	4В		5В	412
805	4а		3а	413
4-1В	1В		1а	4-1а
	18/SB2			
425	1		2	424
	19/SB1			
* 805	1		2	423
	XT1			
1-1В	3		4	1-1а
1-1с	5			
0В	7		8	2-1В
2-1а	9		10	2-1с
	XT2			
			2	N
N	3		4	N
N	5			

Альбом IV ч.1 Типовой проект 901-3-181.83

Продолжение табл. 3

Провадн.	Вывод	Вид контакта	Вывод	Проводник
	XT3			
	1		2	3-1В
3-1а	3		4	4-1В
4-1а	5		6	5-1В
5-1а	7		8	6-1В
6-1а	9		10	0В
	XT4			
* 805	1		2	805*
* 805	3		4	
418	5		6	419
420	7		8	421
422	9			
	20/K1			
* 401	3		8	806*
* 805	7		2	401*
426	1		6	427
	21/K2			
428	3		8	806*
* 805	1		6	429

Продолжение табл. 3

Проводник	Вывод	Вид контакта	Вывод	Проводник
	22/P5			
820	0а		0с	821
N	0В		9В	N
* 805	4В		5В	414
* 805	4а		3а	415
5-1В	1В		1а	5-1а
	23/06			
823	0а		0с	824
N	0В		9В	N
* 805	4В		5В	416
* 805	4а		3а	417
6-1В	1В		1а	6-1а
	24/FU6			
816	1		2	817
	25/FU7			
819	1		2	820
	26/FU8			
822	1		2	823
	27/FU9			
825	1		2	826
	28/FU10			
829	1		2	830

Альбом IV ч.1 Типовой проект 901-3-181.83

Продолжение табл. 3

Проводник	Вывод	Вид контакта	Вывод	Проводник
	29/SA6			
* 802	1		2	816
* 803	3		4	818
	30/SA7			
* 802	1		2	819
* 803	3		4	821
	31/SA8			
* 802	1		2	822
* 803	3		4	824
	32/SA9			
* 802	1		2	825
* 803	3		4	827
	33/SA10			
* 802	1		2	828
* 803	3		4	830
	XT6			
429	3		3	429
806	4		4	806

Продолжение табл. 3

Проводник	Вывод	Вид контакта	Вывод	Проводник
		XT7		
826	3		3	826
827	4		4	827
829	5		5	829
830	6		6	830
		XT8		
A	2П			A
A	3П			A
N	5П			N
N	6П			N

Альбом IV ч.1 Типовой проект 901-3-181.83

Поз.	Обозначение	Наименование	Кол.	Примеч.
		Детали		
1	ДТ. 6. 203	Рейка	5	
2	ДТ. 6. 203	Рейка	3	
		Стандартные изделия		
3		Шкаф щита ЩШМ-1000х600 П уч. IP30 ОСТ 36. 13-76	1	
		Прочие изделия		
4		Регулятор температуры полупроводниковый трехпозиционный ПТР-3-04 ТУ26.03.345-70	1	
5		Кнопка управления КЕ-011 У3 исп.2 ТУ16. 526. 407-76	3	

ТП 901-3-181.83 А 005

Н. контр.	Щерстякова	
Провер.	Гусева	
Ст. инж.	Котова	
Рук. гр.	Гусева	
ГИП	Щерстякова	
Нач. отд.	Данилов	

Реагентное хозяйство на 2 реагента для станции производительностью 50 тыс. м³/сутки

Щит автоматизации Ш1. Общий вид

Стадия	Лист	Листов
	1	5

ЦНИИЭП инженерного оборудования г. Москва

Копировал Антипова Формат А4

19018-04

Поз.	Обозначение	Наименование	Кол.	Примеч.
6		Переключатель универ-		
		сальный УП-5311-С23	1	
7		Выключатель автомати-		
		ческий АЕ-2016 10У3		
		Iн=10А Iр=2А ~ 220В	1	
8		Реле времени циклическое		
		ВЛ-34У4 ~ 220В	1	
		ТУ16. 523.535-77		
9		Реле времени РВП-72		
		3221-00У4 ~ 220В	1	
10		Реле промежуточное РПУ2364400		
		У3 ~ 220В; ТУ 16-523331-78	4	
10		Блок зажимов БЗ-10		
		ТУ36. 1750-74	5	
12		Перемычка ТУ36. 1752-74	10	
13		Упор ТУ36. 1751-74	2	
14		Рамка 66х26 ТУ36. 1130-74	5	
		Материалы		
		Провод ~380В ГОСТ 6323-79		
		ПВ 1х 1.0 м	60	
		Провод ~380В ГОСТ 6323-79		
		ПГВ 1х 1,0 м	100	

Типовой проект 901-3-181.83 Альбом IV ч.1

Инв. № подл. | Подпись и дата | Взам. инв. №

ТП 901-3-181.83 А005 Лист 2

Таблица 1
Надписи в рамках

№ надписи	Надпись	Кол.	№ надписи	Надпись	Кол.
	Рамка 66х26				
1	Температура П-1	1			
2	Избиратель управления				
	М.О.Д	1			
3	Приточный вентилятор	1			
4	Заслонка наружного				
	воздуха	1			
5	Ввод питания Iн 2А	1			

Альбом IV ч.1 Типовой проект 901-3-181.83

Инв. № подл. | Подпись и дата | Взам. инв. №

ТП 901-3-181.83 А005 Лист 3

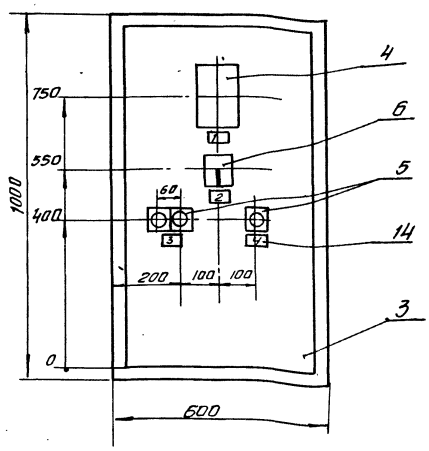

1. Покрытие - вариант I ост 36-13-76
2. Таблицы соединений и подключений выполнены на основании схем АТХ-5,6,8. Альбом III, ч.1

Типовой проект 901-3-181.83 Альбом IV ч.1

Инв. № подл. | Подпись и дата | Взам. инв. №

ТП 901-3-181.83 А005 Лист 4

Вид на Внутренние плоскости (развернуто)

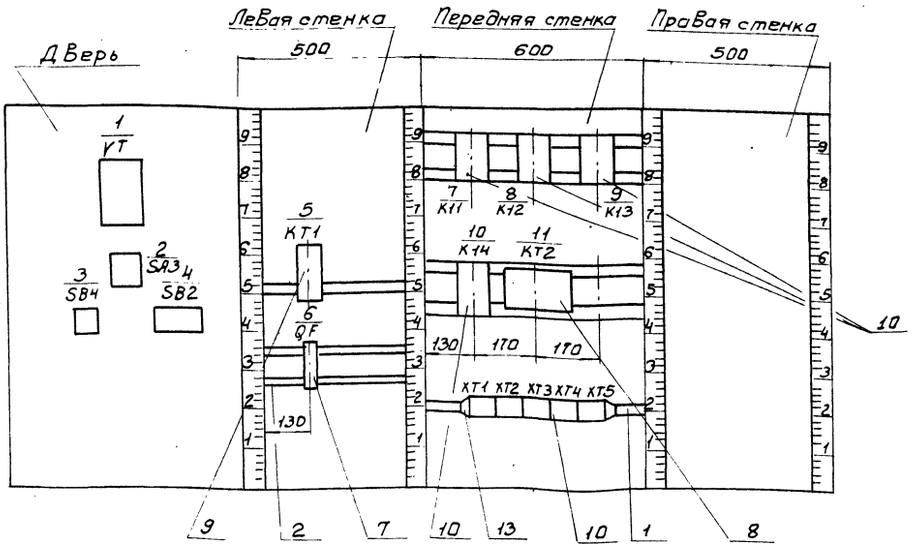

Типовой проект 901-3-181.83 Альбом IV ч.1

Инв.№ подл. | Подпись и дата | Взам. инв.№

ТП 901-3-181.83 А005 Лист 5

Соединения проводок Таблица №2

Проводник	Откуда идет	Куда поступает	Данные провода	Примечание
N	XT3/1	10/K14/2		
N		11/KT2/3		
N		9/K13/2		
N		8/K12/2		
N		8/K12/6		П
N		8/K12/11	ПВ1×1.0	П
N		7/K11/2		
N		5/KT1/10		
N		1/VT12	ПГВ1×1.0	
11	XT2/1	7/K11/18	ПВ1×1.0	
11		4/SB2/3	ПГВ1×1.0	
19	7/K11/16	8/K12/8		
19		8/K12/17		П
19		5/KT1/3		
23	8/K12/1	8/K12/15	ПВ1×1.0	П
23		5/KT1/4		
15	XT2/3	10/K14/5		
15		7/K11/15		
15		4/SB2/2	ПГВ1×1.0	
3	XT2/6	XT2/5		П
3		8/K12/18	ПВ1×1.0	
3		8/K12/3		П

Типовой проект 901-3-181.83 Альбом IV ч.1

Взам. инв.№ | Подпись и дата | Инв.№ подл.

ТП 901-3-181.83 А006

Н.контр.	Шерстякова		
Провер.	Гусева		
Ст.инж.	Котова		
Рук.гр.	Гусева		
ГИП	Шерстякова		
Нач.отд.	Данилов		

Реагентное хозяйство на 2 реагента для станции производительностью 50 тыс м³/сут

Стадия	Лист	Листов
Р	1	3

Щит автоматизации Ш1 Соединение проводок

ЦНИИЭП инженерного оборудования г. Москва

Соединения проводок Таблица №2

Проводник	Откуда идет	Куда поступает	Данные провода	Примечание
35	8/K12/14	8/K12/7		П
35		9/K13/3	ПВ1×1.0	
35		5/KT1/5		
35		2/SA3/2	ПГВ1×1.0	
43	XT1/4	9/K13/14		
43		5/KT1/8	ПВ1×1.0	
43		1/VT1/5	ПГВ1×1.0	
47	XT1/6	9/K13/5	ПВ1×1.0	
47		5/KT1/6	ПВ1×1.0	
47		1/VT1/11	ПГВ1×1.0	
47		XT1/5		
33	XT4/2	XT4/3	ПВ1×1.0	П
33		6/QF/2		
33		2/SA3/1	ПГВ1×1.0	
33		2/SA3/3	ПГВ1×1.0	П
17	7/K11/1	XT2/4		
31	XT2/7	8/K12/4		
29	8/K12/13	XT2/8	ПВ1×1.0	
27	XT2/9	8/K12/5		
25	8/K12/5	XT2/10		
39	XT1/3	2/SA3/4		
13	4/SB2/1	4/SB2/4		
13		7/K11/17		П
71	XT3/3	3/SB4/1	ПГВ1×1.0	
73	3/SB4/2	XT3/4		
73		10/K14/15		
69	10/K14/16	XT3/5	ПВ1×1.0	
			ПВ1×1.0	

Взам. инв.№ | Подпись и дата | Инв.№ подл.

ТП 901-3-181.83 А006 Лист 2

19018-04

Формат

Альбом IV ч.1 Типовой проект 901-3-181.83

Соединения проводок

Таблица 4

Проводник	Откуда идет	Куда поступает	Данные провода	Примечание
55	XT 4/5	9/К 13/1		
59	10/К 14/1	9/К 13/10		
57	9/К 13/8	XT 4/7		
53	XT 1/7	9/К 13/12		
51	8/К 12/9	5/КТ 1/7	ПВ1х1,0	
21	5/КТ 1/9	8/К 12/10		
49	11/КТ 2/7	1/VT/4	ПГВ1х1,0	
9	10/К 14/6	XT 3/6	ПВ1х1,0	
105	1/VT/6	XT 5/2		измерительные цепи
107	XT 5/3	1/VT/7		
109	1/VT/14	XT 5/4		
37	8/К 12/12	11/КТ 2/1	ПГВ1х1,0	
37		11/КТ 2/8		П
37		1/VT/1		
Д	6/QF1/1	XT 3/7		
Земля	1/VT/⏚	Рейка/⏚		
Земля	Рейки/⏚	Стойка/⏚	ПВ1х1,0	

Инв. № подл. | Подпись и дата | Взам. инв. №

ТП 901-3-181.83 А 006 Лист 3

Альбом IV ч.1 Типовой проект 901-3-181.83

Таблица 3. Подключение проводок

Проводник	Вывод	Вид контакта	Вывод	Проводник
	Дверь			
	1/V	T		
37	1		1	37
N	2		2	N
	3		3	
49	4		4	49
43	5		5	43
105	6		6	105
107	7		7	107
47	11		11	47
109	14		14	109
	2/S	A3		
33*	1П		2	35
33	3П		4	39
	3/S	B4		
71*	1	3	2	73*

Продолжение табл. 3

Проводник	Вывод	Вид контакта	Вывод	Проводник
	4/S	B2		
13	1П	3	2	15
13*	4П	Р	3	11
	Левая стенка			
	5/КТ	1		
19	3	3	4	23*
35	5	3	6	47
21	9	К	10	N
51	7	Р	8	43
	6/Q	F		
Д	1		2	33*

ТП 901-3-181.83 А 007

Н.контр.	Шерстякова		
Проверил	Гусева		
Ст. инж.	Котова		
Рук. гр.	Гусева		
ГИП	Шерстякова		
Нач. отд.	Данилов		

Реагентное хозяйство на 2 реагента для станции производительностью 50 тыс. м³/сутки

Щит автоматизации Ш1

Подключение проводок

Стадия	Лист	Листов
Р	1	3

ЦНИИЭП инженерного оборудования г. Москва

Альбом IV ч.1 Типовой проект 901-3-181.83

Продолжение табл.

Проводник	Вывод	Вид контакта	Вывод	Проводник
Передняя стенка				
	7/К	11		
13	17	3	15	15
11	18	3	16	19
17	1	К	2	N
	8/К	12		
19*	8П	Р	10	21
19	17П	3	15П	23
23	1П	К	2	N
3	18П	3	16	25
3	3П	Р	5	27
35*	14П	3	12	37*
35	7П	Р	9	51
29	13	3	11П	N
31	4	Р	6П	N
	9/К	13		
35	3	Р	5	47
43	14	3	12	53
55	1	К	2	N
57	8	Р	10	59

Продолжение табл. 3

Проводник	Вывод	Вид контакта	Вывод	Проводник
	10/К	14		
59	1	К	2	N
15	5	Р	6	9
73	15	Р	16	69
	11/К	Г2		
37*	1П		3	N
37	8П		7	49
	XT1			
	1		1	
	2		2	
39	3		3	39
43	4		4	43
47	5		5П	47
47	6		6П	47
53	7		7	53
N	8		8П	N
N	9		9П	N
N	10		10П	N

Инв. №

ТП 901-3-181.83 А 007 Лист 2

Альбом IV ч.1 Типовой проект 901-3-181.83

Таблица подключения проводок

Проводник	Вывод	Вид контакта	Вывод	Проводник
	XT 2			
11	1		1	11
	2		2	
15	3		3	15
17	4		4	17
13	5		5П	3
3	6		6П	3
31	7		7	31
29	8		8	29
27	9		9	27
25	10		10	25
	XT3			
N	1		1П	N
N	2		2П	N
71	3		3	71
73	4		4	73
69	5		5	69
9	6		6	9
Д	7		7	Д

Продолжение табл. 3

Проводник	Вывод	Вид контакта	Вывод	Проводник
	XT4			
	1			
33	2		2П	33
33	3		3П	33
	4		4	
55	5		5П	55
55	6		6П	55
57	7		7	57
	XT5			
	1		1	
105	2		2	105
107	3		3	107
109	4		4	109
	5		5	

Инв. № подл. | Подпись и дата | Взам. инв. №

ТП 901-3-181.83 А 007 Лист 3

gost.e-ecolog.ru