ТИПОВОЙ ПРОЕКТ
901-3-181.83

РЕАГЕНТНОЕ ХОЗЯЙСТВО НА 2 ОСНОВНЫХ РЕАГЕНТА ДЛЯ СТАНЦИИ ОЧИСТКИ ВОДЫ ПОВЕРХНОСТНЫХ ИСТОЧНИКОВ

С СОДЕРЖАНИЕМ ВЗВЕШЕННЫХ ВЕЩЕСТВ ДО 150 МГ/Л

ПРОИЗВОДИТЕЛЬНОСТЬЮ 50 ТЫС. $М^3$/СУТ.

АЛЬБОМ II. Часть 1

ТЕХНОЛОГИЧЕСКАЯ, САНИТАРНО-ТЕХНИЧЕСКАЯ ЧАСТИ.
НЕСТАНДАРТИЗИРОВАННОЕ ОБОРУДОВАНИЕ

Инв. № 19018-02

				Привязан
				Инв. №

gost.e-ecolog.ru

ТИПОВОЙ ПРОЕКТ
901-3-181.83

РЕАГЕНТНОЕ ХОЗЯЙСТВО НА 2 ОСНОВНЫХ РЕАГЕНТА ДЛЯ СТАНЦИИ ОЧИСТКИ ВОДЫ ПОВЕРХНОСТНЫХ ИСТОЧНИКОВ

С СОДЕРЖАНИЕМ ВЗВЕШЕННЫХ ВЕЩЕСТВ ДО 150 мг/л ПРОИЗВОДИТЕЛЬНОСТЬЮ 50 тыс.м³/сут.

СОСТАВ ПРОЕКТА:

Альбом I	Часть 1	Архитектурно-строительные чертежи.
Альбом II	Часть 1	Технологическая, санитарно-техническая части, нестандартизированное оборудование.
Альбом III	Часть 1	Электротехническая часть. Связь и сигнализация.
Альбом IV	Часть 1	Задания заводам-изготовителям на низковольтные комплектные устройства.
Альбом V	Часть 1	Строительные изделия.
Альбом VI	Часть 1	Ведомости потребности в материалах.
Альбом VII	Часть 1	Спецификации оборудования.
Альбом VIII	Часть 1	Сборник спецификаций оборудования.
Альбом IX	Часть 1	Сметы.

АЛЬБОМ II
Часть 1

РАЗРАБОТАН
ЦНИИЭПинженерного оборудования
городов, жилых и общественных зданий
Главный инженер института А. Кетаов
Главный инженер проекта Л. Розанова

УТВЕРЖДЕН ГОСГРАЖДАНСТРОЕМ
ПРИКАЗ № 297 от 31 октября 1980г.
ВВЕДЕН В ДЕЙСТВИЕ
ЦНИИЭПинженерного оборудования
ПРИКАЗ № 51 от 21 июня 1983г.

Привязан

Содержание альбома

Лист	Наименование	№№ страниц
	Технологическая часть. Чертежи марки ТХ.	
1	Общие данные	3
2.	Общий вид. Планы на отм. 0.000; 0.600; 3.600.	4
3	План на отм. 0.600; 0.000 и -2.500	5
4	Разрез 1-1. Сечения А-А, Б-Б.	6
5	Разрезы 2-2, 3-3, 4-4.	7
6	Аксонометрическая схема трубопроводов растворов реагента-	8
7	Аксонометрические схемы технологических трубопроводов	9
8	Спецификация материалов и оборудования	10
9	Механическая мастерская	11
	Санитарно-техническая часть. Чертежи марки ВК.	
1	Общие данные:	12
2	Внутренний водопровод, канализация, водостоки. Планы	13
	Аксонометрические схемы.	
	Отопление и вентиляция. Чертежи марки ОВ	
1	Общие данные	14
2	План на отм. 0.000; 0.600 и 3.600	15
3	Схема системы отопления	16
4	Схемы систем П1; В1; В2; В5; В6; ВЕ1 и ВЕ2	17
5	Установка системы П1	18
6	Установки систем В1; В2; В5; В6	19
7	Конфузоры; переходы	20
8	Воздуховод из асбестоцементных листов. Узлы соединений	21
	Нестандартизированное оборудование. Чертежи марки ТХН.	
1	Гребенка воздухораспределительная в растворном баке	22
	коагулянта. Эскизный общий вид. 1134.00.000	
	Кольцо гидросмыва. Эскизный общий вид 1133.00.000	
2	Поплавок. Эскизный общий вид. 1137.00.000, 1137.00.000-01, 1137.00.000-02	23
3	Гребенка воздухораспределительная в расходном баке.	24
	коагулянта. Эскизный общий вид. 1240.00.000	
	Гребенка воздухораспределительная в расходном баке	
	полиакриламида. Эскизный общий вид. 1241.00.000	

Ведомость рабочих чертежей основного комплекта

Лист	Наименование	NN страниц
1	2	3
ТХ-1	Общие данные	
ТХ-2	Общий вид. Планы на отм. 0.000, 0.600, 3.600	
ТХ-3	План на отм. 0.600, 0.000 и -2.500	
ТХ-4	Разрез 1-1. Сечения А-А, Б-Б.	
ТХ-5	Разрезы 2-2, 3-3, 4-4	
ТХ-6	Аксонометрическая схема трубопроводов растворов реагентов.	
ТХ-7	Аксонометрические схемы технологических трубопроводов.	
ТХ-8	Спецификация материалов и оборудования.	
ТХ-9	Механическая мастерская.	

Ведомость основных комплектов рабочих чертежей

Обозначение		Наименование	Примечан.
901-3—	АР	Архитектурные решения	Альбом I ч.1
901-3—	КЖ	Конструкции железобетонные	
901-3—	КМ	Конструкции металлические	
901-3—	ТХ	Технологические решения	Альбом II ч.1
901-3—	ВК	Внутренние водопровод. и канализация.	
901-3—	ОВ	Отопление и вентиляция.	
901-3—	ЭМ	Силовое электрооборудование	Альбом III ч.1
901-3—	ЭО	Электрическое освещение	
901-3—	АТХ	Автоматизация технологического процесса	
901-3—	СС	Связь и сигнализация	

Ведомость ссылочных и прилагаемых документов

Обозначение	Наименование	Примечан.
1	2	3
	Ссылочные документы	
ВСН 120-74 ММСС СССР	Номенклатура деталей трубопроводов из углеродистой стали	
ОСТ 6-05-367-74	Соединительные детали из полиэтилена высокого давления	
	Прилагаемые документы	
113400 000	Гребенка воздухораспределительная в растворных баках коагулянта	
113300 000	Кольца гидросмыва	
113700000, 113700000-01	Поплавок	
124000 000	Гребенка воздухораспределительная в расходных баках коагулянта	
124100 000	Гребенка воздухораспределительная в расходном баке полиакриламида.	
901-3- А.VII ч.1	Спецификации оборудования	
А.VIII ч.1	Сборник спецификаций	
А. VI ч.1	Ведомости потребности в материалах.	

Основные технико-экономические показатели

NN п.п.	Наименование показателей	Единица измерения	Количество
1.	Сметная стоимость строительства	тыс.руб	237,96
2.	Стоимость строительно-монтажных работ	тыс.руб	215,75
3.	Расход коагулянта по чистому продукту	кг/сут	2300
4.	Расход полиакриламида по чистому продукту	кг/сут	29

Ведомость спецификаций

Лист	Наименование	Примечан
1	2	3
ТХ-8	Спецификация материалов и оборудования	

Условные обозначения.

В1	Трубопровод чистой воды
В7	Трубопровод сырой воды
К3	Производственная канализация
К2	Дождевая канализация
Р2	Трубопровод раствора коагулянта
Р3	Трубопровод раствора полиакриламида
АО	Воздухопровод

Общие указания.

Настоящий типовой проект разработан в соответствии с планом типового проектирования на 1983 год. В основу рабочей документации положен технический проект, утвержденный „Госгражданстроем" приказом N 297 от 31 октября 1980 г.

Относительная отметка 0.000 соответствует абсолютной отм. ____

Типовой проект разработан в соответствии с действующими нормами и правилами и предусматривает мероприятия, обеспечивающие взрывобезопасность и пожаробезопасность при эксплуатации зданий.

Главный инженер проекта _____ Л.П. Розанова.

Альбом II ч.1

т.п. 901-3-181.83

Инв.№ подл. | Подпись и дата | Взам.инв.№

Привязан

Инв.№

Т.П. 901-3-181.83 ТХ.

Н.контр.	Новик		
Проверил	Чичерина		
Вед.инж.	Новик		
ГИП	Розанова		
Зам.нач.	Заплетохин		
Нач.отд.	Браславский		

Реагентное хозяйство на 2 реагента для станции производительностью 50 тыс м³/сут

Стадия	Лист	Листов
Р	1	

Общие данные

ЦНИИЭП инженерного оборудования г. Москва

19018-02

Альбом III ч.1

ТП 901-3-181.83

План на отм. 3.600 М1:200

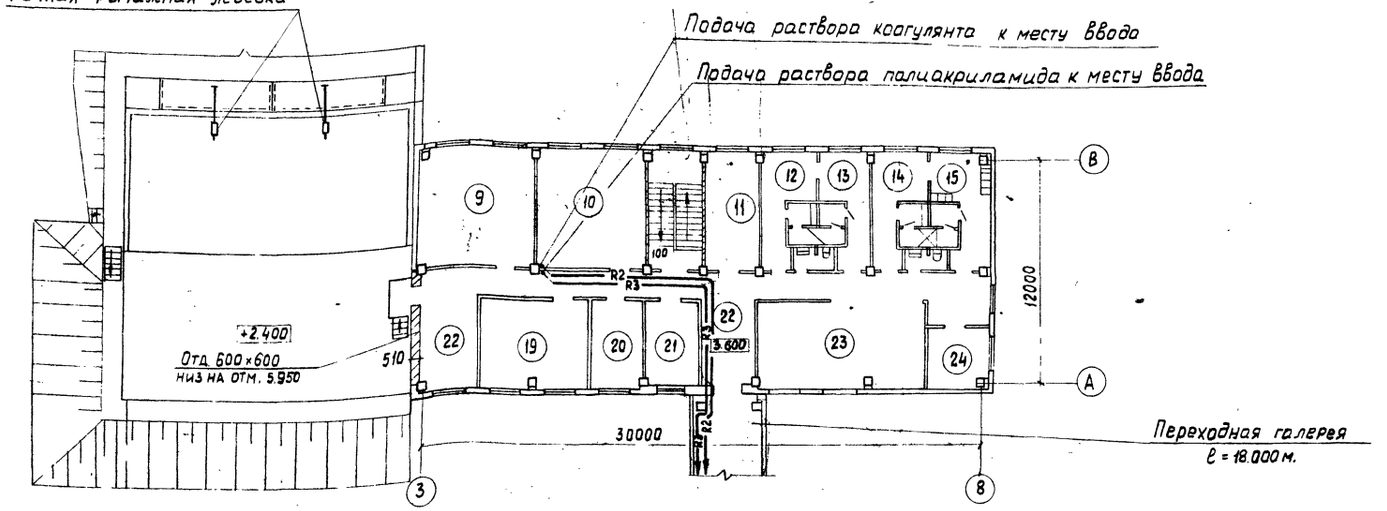

План на отм. 0.000 и 0.600. М1:200

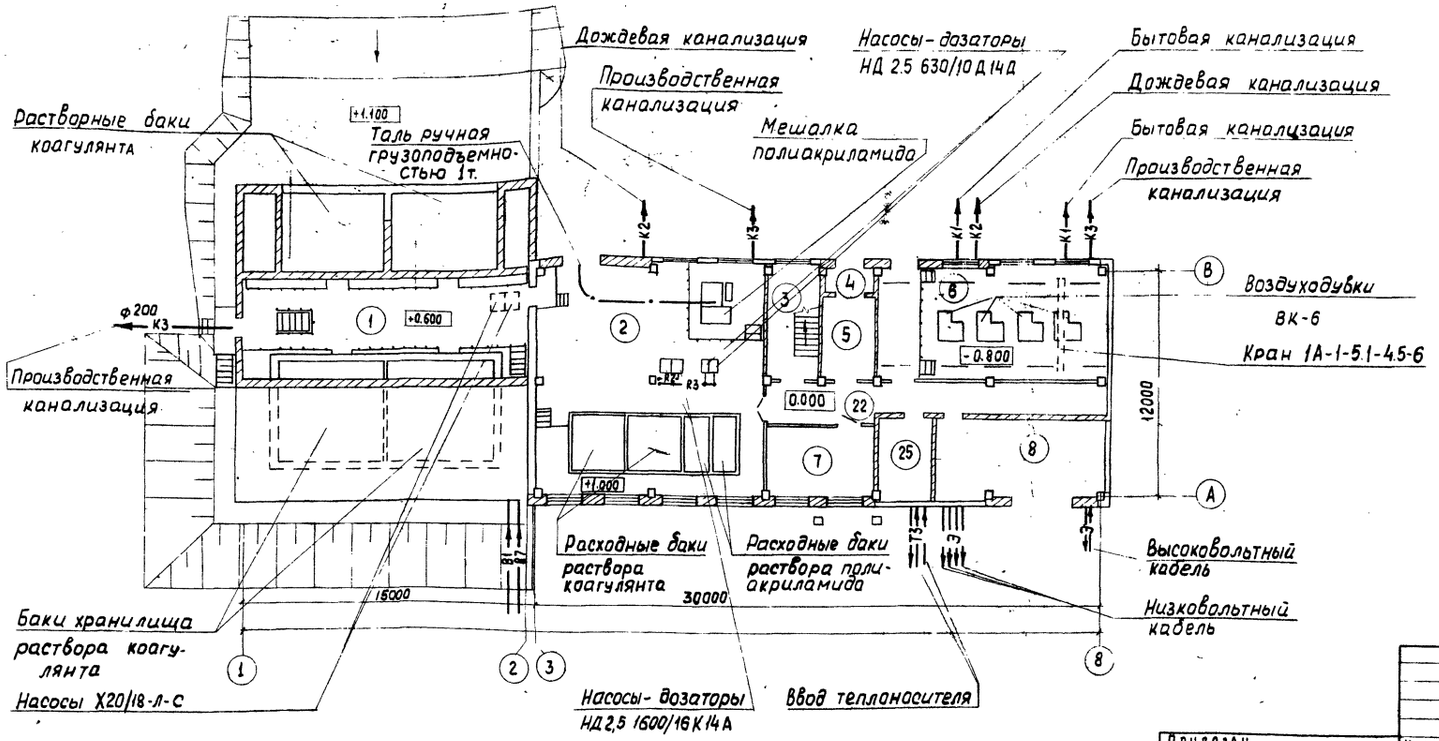

Экспликация помещений

№	Наименование
1	Отделение баков коагулянтов
2	Дозаторная и отделение ПАА
3	Лестничная клетка
4	Тамбур
5	Вестибюль
6	Воздуходувная
7	Мастерская
8	Трансформаторная подстанция
9	Вытяжная венткамера
10	Комната персонала
11	Комната приема пищи
12	Женский гардероб домашней и уличной одежды
13	Женский гардероб рабочей одежды
14	Мужской гардероб домашней и уличной одежды
15	Мужской гардероб рабочей одежды
16	Уборная
17	Душевые
18	Преддушевые
19	Приточная венткамера
20	Мастерская КИП
21	Служебное помещение
22	Коридор
23	Операторская
24	Кладовая
25	Подсобное помещение

СОГЛАСОВАНО

Инв. № подл. | Подпись и дата | Взам. инв. №

Привязан

Инв. №

Н.контр.	Новик	
Провер.	Чичерина	
Вед.инж.	Новик	
ГИП	Розанова	
Зам. нач.	Запетохин	
Нач. отд.	Брославский	

ТП 901-3-181.83 ТХ

Реагентное хозяйство на 2 реагента для станции производительностью 50тыс м³/сутки

Стадия	Лист	Листов
Р	2	

Общий вид. Планы на отм. 0.000; 0.600 и 3.600

ЦНИИЭП инженерного оборудования г. Москва

Копировал: Хюппенен

Формат А2

19018-02

М 1:100

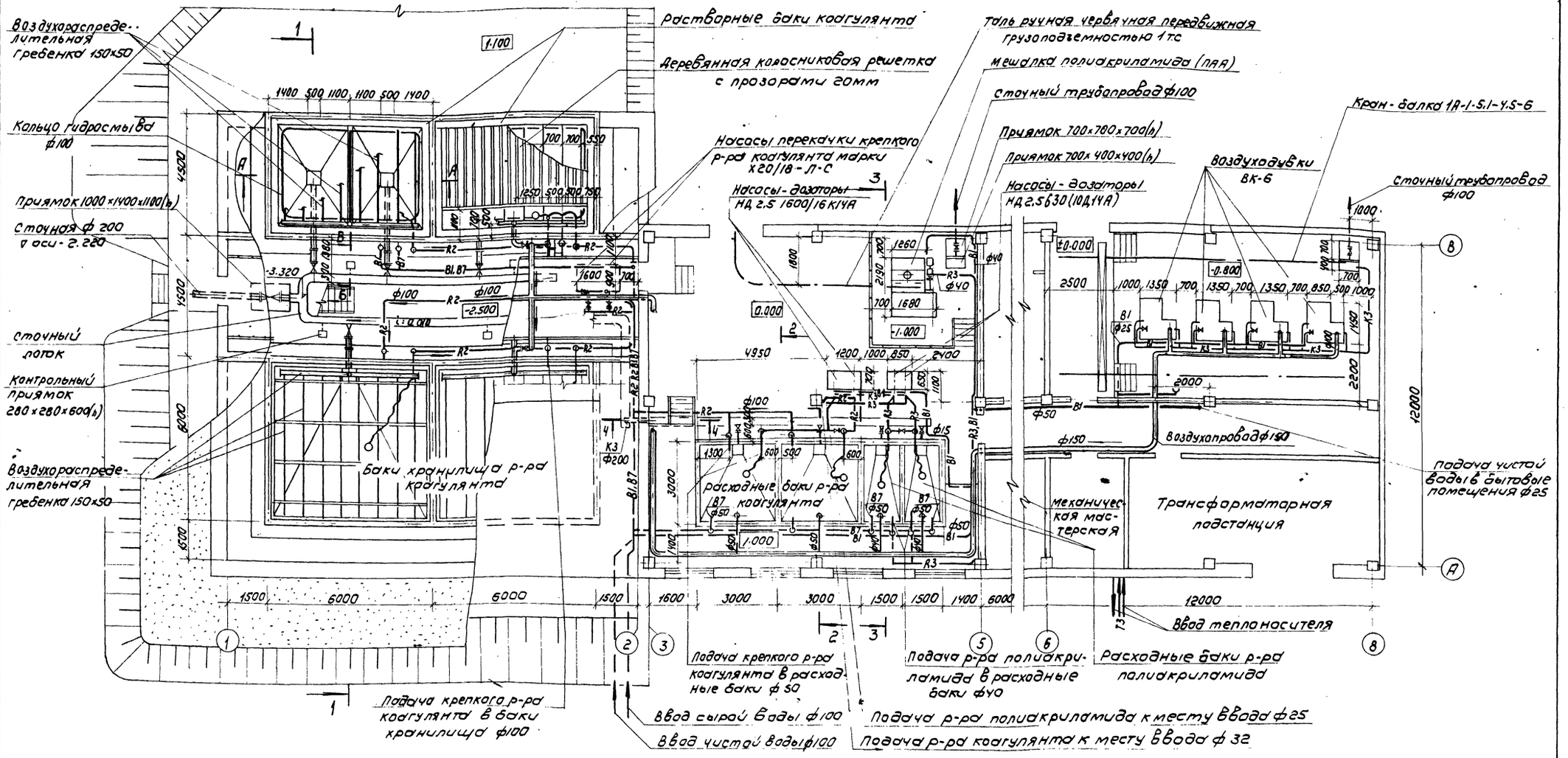

Согласовано
Инв. № подл. | Подпись и дата | Взам. инв. №
Инв. №

Привязан			
Н. контр.	Новик		
Провер.	Чичерина		
Вед. инж.	Новик		
Гип	Розанова		
Зам. нач.	Залетохин		
Нач. отд.	Браславский		

ТП 901-3-181.83 ТХ

Реагентное хозяйство на 2 реагента для станции производительностью 50 тыс м³/сутки

План на отм 0.600, 0.000 и -2.500

Стадия	Лист	Листов
Р	3	

ЦНИИЭП инженерного оборудования г. Москва

19018-02

Копировал: Коршунова

Формат А2

1-1
М1:50

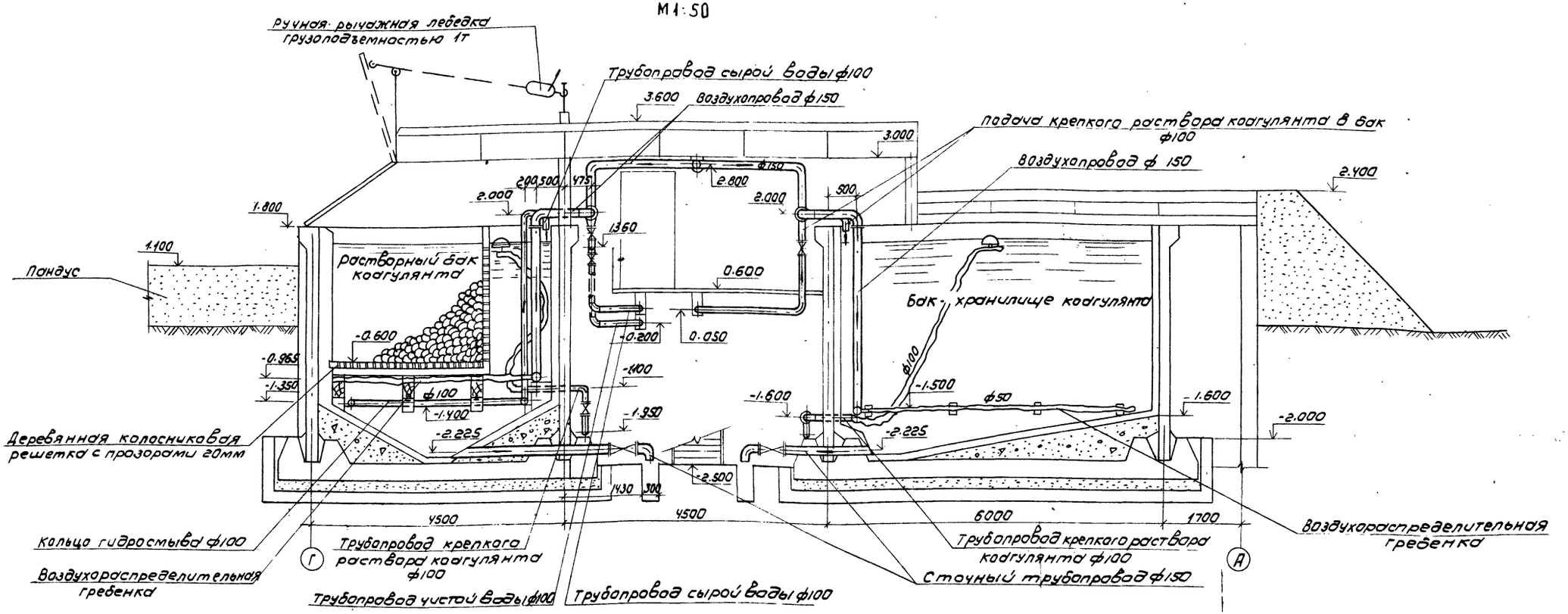

А-А М1:50

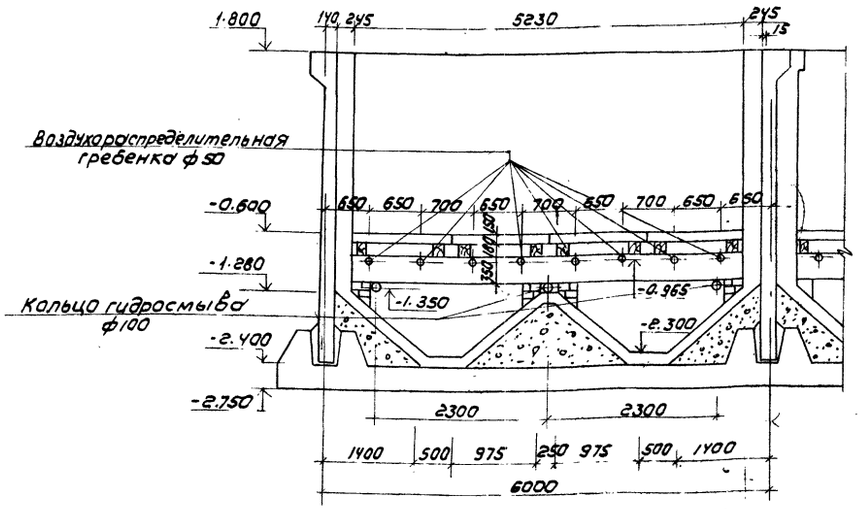

Б-Б М1:50

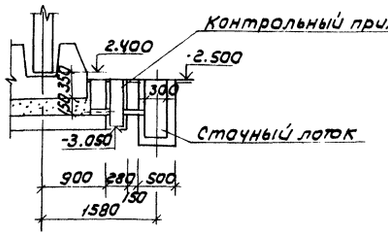

1. Данный лист см. совместно с листами ТХ-3.

Привязан		Н. контр.	Новик		Т.П. 901-3-181.83 ТХ
		Провер.	Чичерина		Реагентное хозяйство на 2 реагента для станции производительностью 50 тыс м³/сут.
		Вед. инж.	Новик		Стадия: Р; Лист: Ч; Листов:
		Гл. инж. пр.	Розанова		Разрез 1-1 Сечения А-А; Б-Б
		Зам. нач.	Залетохин		ЦНИИЭП инженерного оборудования г. Москва
Инв.№:		Нач. ОТА	Браславский		19018-02

Согласовано: ОТА АСП Левина; ОТА АСП Глебов

Инв.№ подл. | Подпись и дата | Взам. инв.№

Копировал: Коршунова

Формат А2

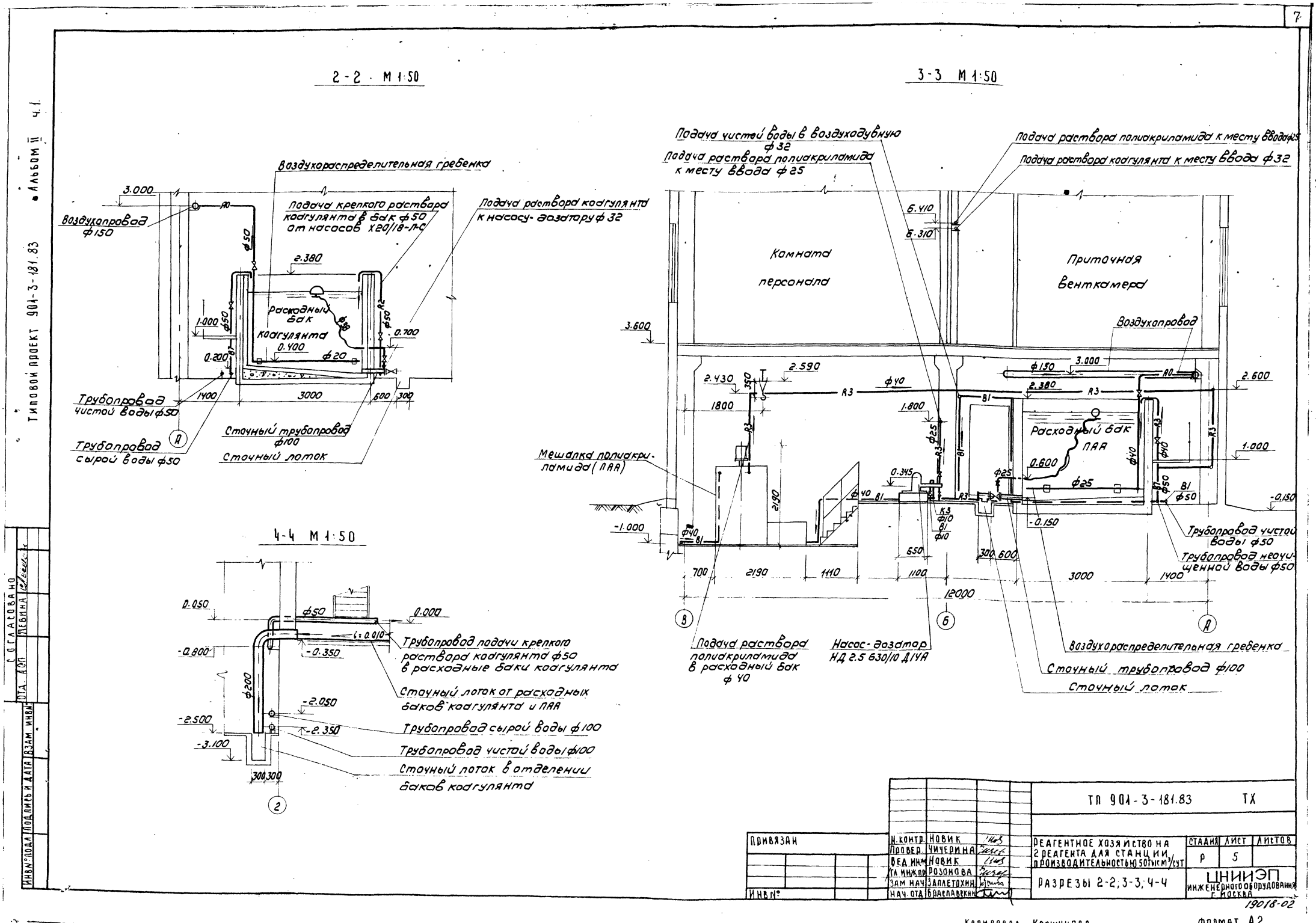
2-2 М 1:50
Воздухораспределительная гребенка
3.000
Воздухопровод ф150
Подача крепкого раствора коагулянта в бак ф50 от насосов Х20/18-Л-С
Подача раствора коагулянта к насосу-дозатору ф32
2.380
Расходный бак коагулянта
1.000
0.400
0.700
0.200
ф20
Трубопровод чистой воды ф50
Трубопровод сырой воды ф50
Сточный трубопровод ф100
Сточный лоток
1400
3000
600
300
3-3 М 1:50
Подача чистой воды в воздуходувную ф32
Подача раствора полиакриламида к месту ввода ф25
Подача раствора полиакриламида к месту ввода ф25
Подача раствора коагулянта к месту ввода ф32
6.410
6.310
Комната персонала
Приточная венткамера
3.600
Воздухопровод
2.590
2.430
1800
1.800
2.380
2.600
Расходный бак ПАА
0.600
1.000
Мешалка полиакриламида (ПАА)
0.345
-0.150
-1.000
Трубопровод чистой воды ф50
Трубопровод неочищенной воды ф50
700
2190
1110
1100
3000
1400
12000
650
300
600
Подача раствора полиакриламида в расходный бак ф40
Насос-дозатор НД 2.5 630/10 Д14А
Воздухораспределительная гребенка
Сточный трубопровод ф100
Сточный лоток
4-4 М 1:50
0.050
0.000
-0.800
-0.350
Трубопровод подачи крепкого раствора коагулянта ф50 в расходные баки коагулянта
Сточный лоток от расходных баков коагулянта и ПАА
-2.050
-2.500
-2.350
-3.100
Трубопровод сырой воды ф100
Трубопровод чистой воды ф100
Сточный лоток в отделении баков коагулянта
300
300
ТП 901-3-181.83 ТХ
Привязан
Инв №
Н. контр. Новик
Провер. Чичерина
Вед. инж. Новик
Гл. инж. пр. Розонова
Зам. нач. Заплетохин
Нач. отд. Браславский
Реагентное хозяйство на 2 реагента для станции производительностью 50 тыс м³/сут
Разрезы 2-2; 3-3; 4-4
Стадия Р
Лист 5
Листов
ЦНИИЭП инженерного оборудования г. Москва
19018-02
Копировал Коршунова
Формат А2
Типовой проект 901-3-181.83 Альбом II ч.1
Инв № подл. Подпись и дата Взам. инв.
Согласовано
Отд. ДОП Левина

АКСОНОМЕТРИЧЕСКАЯ СХЕМА ТРУБОПРОВОДОВ РАСТВОРОВ РЕАГЕНТОВ

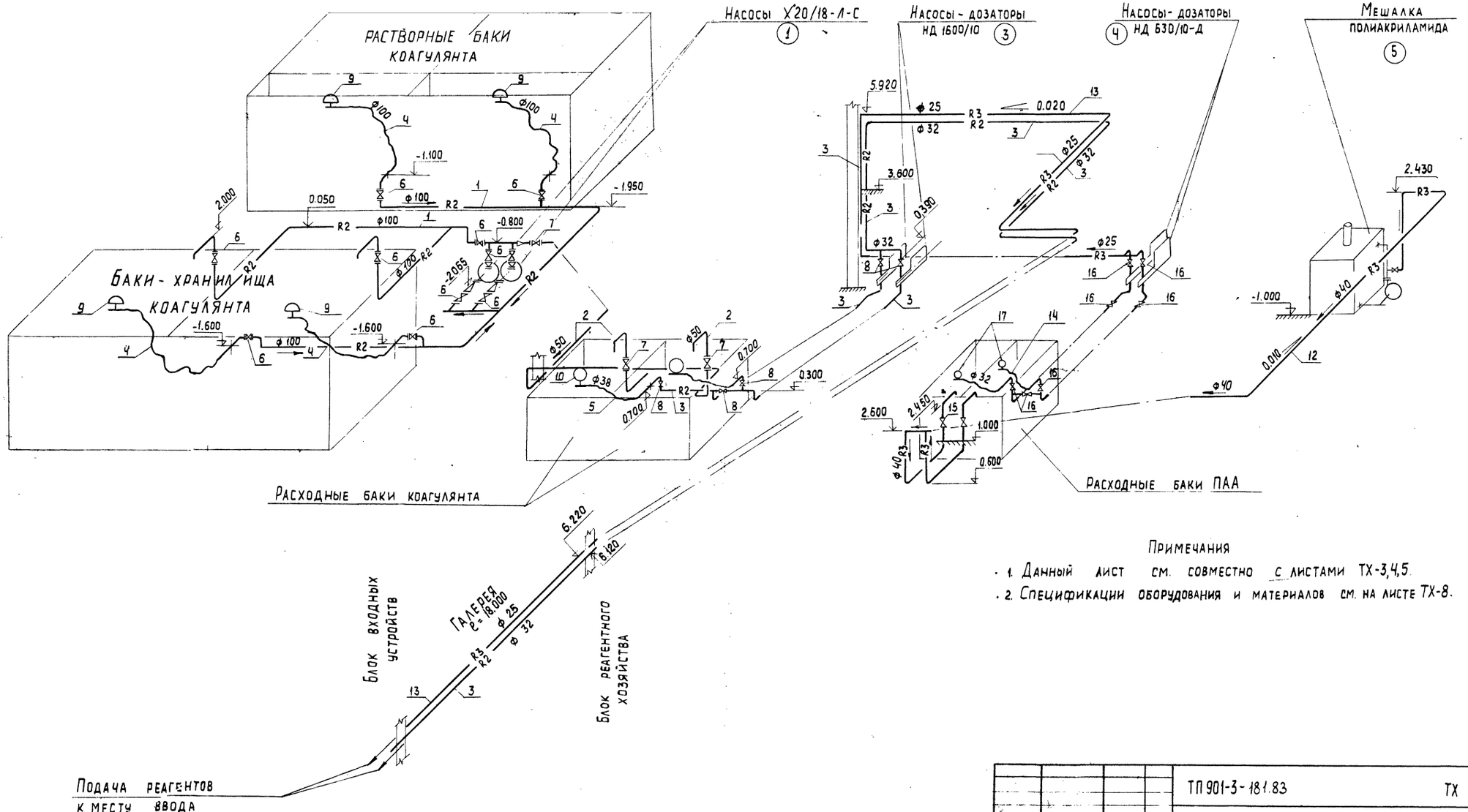

Примечания

1. Данный лист см. совместно с листами ТХ-3,4,5.
2. Спецификации оборудования и материалов см. на листе ТХ-8.

Н. контр.	Новик		ТП 901-3-181.83			ТХ
Провер	Чичерина					
Вед. инж	Новик		Реагентное хозяйство на 2 реагента для станции производительностью 50 тыс. м³/сутки	Стадия	Лист	Листов
ГИП	Розанова			Р	6	
Зам. нач.	Заплетохин		Аксонометрическая схема трубопроводов растворов реагентов.	ЦНИИЭП инженерного оборудования г. Москва		
Нач. отд.	Браславский					

Привязан

Инв №

Копировал: Хюппенен

Формат А2

Т.П. 901-3-181.83 Альбом II ч.1

Инв. № под. | Подпись и дата | Взам. инв. №

Альбом II ч.1

ТП.901-3-181.83

Аксонометрическая схема трубопроводов чистой, сырой воды и воздухопроводов.

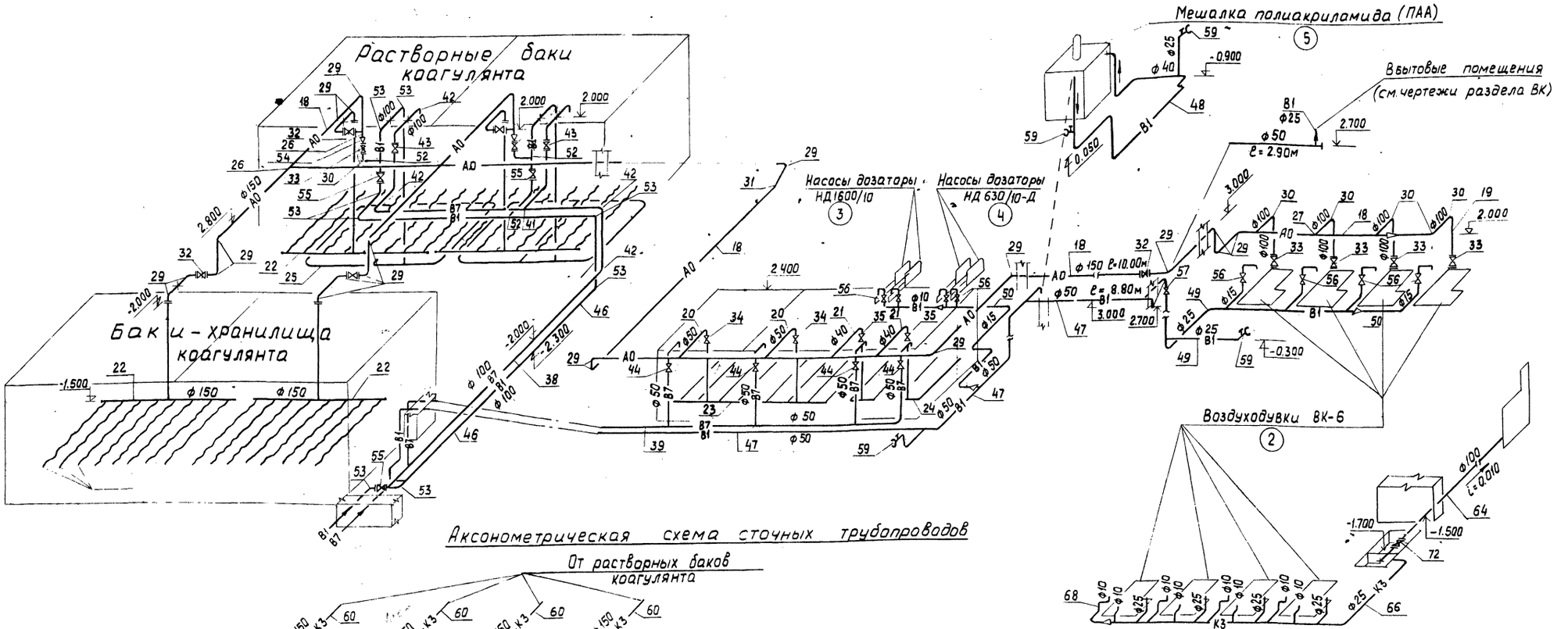

Аксонометрическая схема сточных трубопроводов

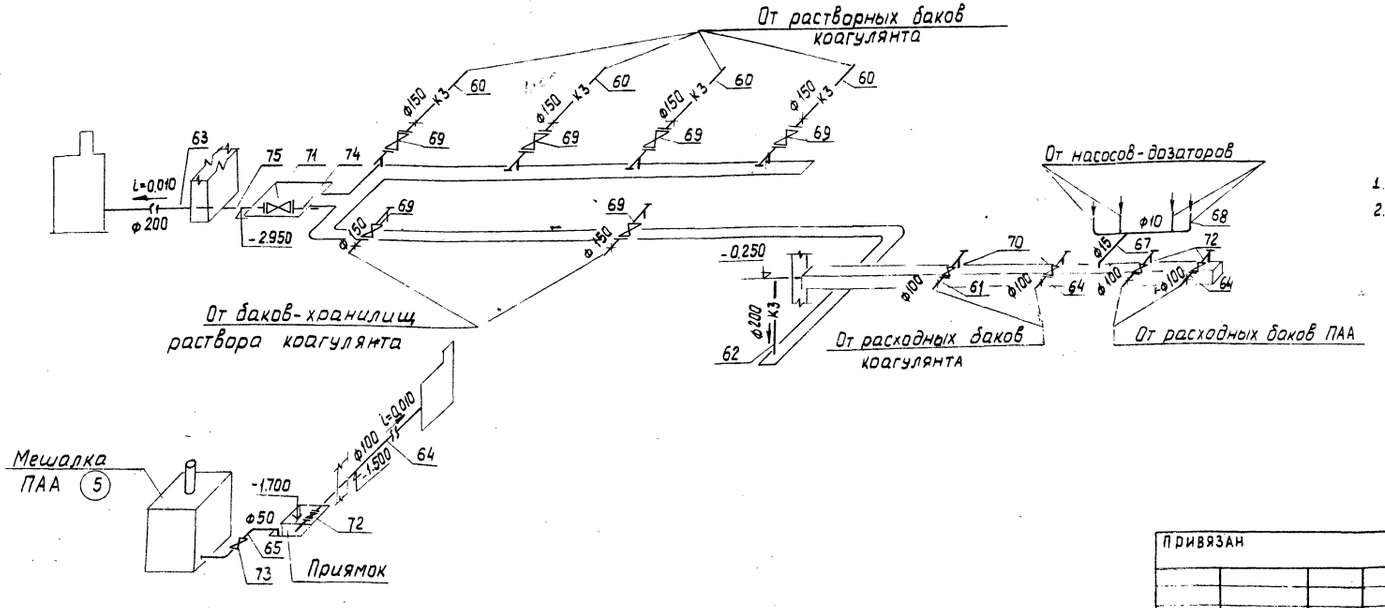

Примечания

1. Данный лист см. совместно с листами ТХ-3,4,5
2. Спецификации оборудования и материалов см на листе ТХ-8

ПРИВЯЗАН	Н. контр.	Новик	ТП 901-3-181.83		ТХ
	Провер.	Чичерина	Реагентное хозяйство на 2 реагента для станции производительностью 50 тыс м³/сутки	Стадия: Р	Лист: 7
	Вед инж.	Новик			Листов
	ГИП	Розанова	Аксонометрические схемы технологических трубопроводов.	ЦНИИЭП инженерного оборудования г. Москва	
Инв. №	Зам нач.	Заплетохин			
	Нач. отд.	Браславский			

Копировал: Хюппенен

Формат А2

19018-02

СОГЛАСОВАНО

ИНВ № ПОДЛ. | ПОДПИСЬ И ДАТА | ВЗАМ. ИНВ. №

Альбом II ч.1

Т.П. 901-3-181.83

NN поз.	Обозначение	Наименование	Кол.	Масса ед. кг	Примечание
1	2	3	4	5	6
		Трубопроводы раствора коагулянта			
1	ГОСТ 18599-73	Труба ПЭВП 110С	67	2.08	"
2	—"—	Труба ПЭНП 63С	13	0.693	"
3	—"—	Труба ПЭНП 40С	44	0.475	"
4	ГОСТ 5398-76	Рукав гр. II тип КЩ-3 ф 100	30	5,5	"
5	—"—	—"— ф 38	5	2.4	"
6	15 ч 73 гм	Вентиль фл. 100	9	25.1	шт
7	15 в п 3 п	Вентиль фл. 50	2	1,6	"
8	—"—	Вентиль фл. 25	5	1,0	"
9	Т.пр. 901-3-	Поплавок 100	4	—	"
10	—"—	Поплавок 32	2	—	"
11	ОСТ 6-05-367-74	Соединительные детали из ПНП	15	—	кг
		Трубопроводы раствора полиакриламида			
12	ГОСТ 3262-75	Труба 40	30	3.33	"
13	—"—	Труба 25	48	2.12	"
14	ГОСТ 5398-76	Рукав гр II тип В-3 ф32	4	1,2	"
15	15 кч 18 р	Вентиль 40	2	3.7	шт
16	—"—	Вентиль 25	7	1.4	"
17	Альбом II данного проекта	Поплавок 38	2	-	"
		Воздухопроводы			
18	ГОСТ 10704-76	Труба 159 х 3,5 - Г - П	72	13,5	
19	ГОСТ 10704-76	Труба 114 х 3,5-Г-П	4	9,54	"
20	ГОСТ 3262-75	Труба 50	4	4,22	"
21	—"—	Труба 40	4	3,33	"
21а	—"—	Труба 25	4	2.12	
22		Воздухораспределительная гребенка в растворных баках и баках-хранилищах коагулянта	4	—	шт
23	—"—	Воздухораспределительная гребенка в расходных баках коагулянта	2	—	"
24	—"—	Воздухораспределительная гребенка в расходных баках полиакриламида	2	—	"
25	—"—	Кольцо водовоздушной промывки в растворных баках коагулянта	2	—	"
26	ГОСТ 17376-77	Тройник 150 С 32	3	5,0	"
27	—"—	Тройник 150х100 С 32	3	4.6	"
28	—"—	Тройник 100 С 40	2	2,7	"
29	ГОСТ 17375-77	Отвод 90° 150 С 32	23	6.1	
30	—"—	Отвод 90° 100 С 40	7	2.4	
31	—"—	Отвод 45° 150 С 32	1	3,0	
32	30 ч 6 бр	Задвижка 150	5	74,2	
33	—"—	Задвижка 100	6	38,4	
34	15 кр 18 р	Вентиль 50	2	2,45	
35	—"—	Вентиль 40	2	3,7	
35а	15 кч 18 р	Вентиль 25	2	1.4	шт
36	12 в 20 - 80	Фланец 150-6	14	4.47	"
37	—"—	Фланец 100-6	8	2.89	"
37а	ГОСТ 5398-76	Рукав гр. II тип КЩ-3 ф 150	280	9	"
		Трубопроводы сырой воды.			
38	ГОСТ 10704-76	Труба 114 х 3,5 Г-П	40	9.54	"
39	ГОСТ 3262-75	Труба 50	28	4.22	"
40	—"—	Труба 25	5	2.12	"
41	ГОСТ 17376-77	Тройник 100 С 40	1	2,7	шт
42	ГОСТ 17375-77	Отвод 90° 100 С 40	9	2,4	"
43	30 ч 6 бр	Задвижка 100	2	39,5	"
44	15 кч 18 р	Вентиль 50	4	5	"
45	ГОСТ 1255-67	Фланец 100-25	4	2.14	"
		Трубопроводы чистой воды			
46	ГОСТ 10704-76	Труба 114 х 3.5 Г-П	38	9.54	"
47	ГОСТ 3262-75	Труба 50	37	4.22	"
48	—"—	Труба 40	12	3.33	"
49	—"—	Труба 25	13	2.12	"
50	—"—	Труба 15	10	1.16	"
51		Труба 10	5	0,8	
52	ГОСТ 17376-77	Тройник 100 С 40	3	2,7	шт
53	ГОСТ 17375-77	Отвод 90° 100 С 40	11	2,4	"
54	ГОСТ 17378-77	Переход К 150х100 С 32	2	2,1	"
55	30 ч 6 бр	Задвижка 100	3	39,5	"
56	15 кч 18 р	Вентиль 15	8	0,7	"
57	—"—	Вентиль 25	1	1,4	"
58	1255-67	Фланец 100-6	6	2,89	"
59	15 кч 11 р	Кран поливочный 25	4	—	компл.
		Сточные трубопроводы			
60	ГОСТ 18599-73	Труба ПЭВП 160 С	20	4,36	м
61	—"—	Труба ПЭВП 110 С	4	2,08	"
62	—"—	Труба ПЭВП 225 С	3	8,6	"
63	ГОСТ 9583-75	Труба ЧНР 200х400 ЛА	8	44,6	"
64	ГОСТ 10704-76	Труба 114 х 3,5 - Г - П	14	9,54	"
65	ГОСТ 3262-75	Труба 50	3	4,22	"
66	—"—	Труба 25	18	2,12	"
67	—"—	Труба 15	1	1.16	"
68	—"—	Труба 10	12	0,8	"
69	15 ч 63 гм	Вентиль 150	6	72	шт
70	15 ч 73 гм	Вентиль 100	2	25,1	"
71	15ч 63 гм	Вентиль 200	1	130	шт
72	30 ч 6 бр	Задвижка 100	4	39,5	"
73	15 кч 18 р	Вентиль 50	1	5	"
74	5525-61	Патрубок ПФГ ф 200, l=350	1	32	"
75	—"—	Патрубок ПФГ ф 200, l=1200	1	84,5	"
76	ОСТ. 6-05-367-74	Соединительные детали из ПЭНД	—	22	кг
77	ТУ-34-48-3ПП-12-78	Фланец 150-6	12	—	шт
78	ГОСТ 12820-80	Фланец 100-2,5	8	2.14	"
79		Фитинги, метизы крепежные детали (для всех труб)	—	60	кг

Спецификация оборудования

(1)	Свердловский насосный (по „Уралгидромаш")	Насос Х 20/18-II-С-У4. С эл. двигателем В100S2 N=4кВт	2	290	шт
(2)	Бессоновский компрессорный завод	Компрессор ВК-6 с эл. двигателем Р02-71-4 n=1460об/мин. N=22кВт масса 680кг	3	680	"
(3)	Рижский завод „Ригахиммаш"	Насос-дозатор НД 2,5 1600/16К14А с эл. двиг. АО2-32-4 N=3кВт.	2	224	"
(4)	—"—	Насос-дозатор НД 630/10Д14А с эл. двиг. 4АХ80А4, N=1,1кВт.	—	108	"
(5)	Завод „Коммунальник" г. Москва	Мешалка ПАА в комплекте с насосом 2к-6а с эл. двигателем АО2-31-2, N=3кВт. и приводом мешалки АО2-42-6, N=4кВт	1	730	"
(6)		Лебедка ручная	2	34	"
	Душанбинский механический завод	рычажная грузоподъемностью 1,5т			
(7)	Красногвардейский крановый завод	Таль ручная червячная грузоподъемностью 1т, l=3м ГОСТ 1106-74.	1	39	"
(8)	—"—	Кран электрический подвесной 1А-1-5,1-4,5-6 ГОСТ 7890-73			

Согласовано

Инв. № подл. | Подпись и дата | Взам. инв. №

Привязан

Инв. №

Н контр	Новик		
Провер	Чичерина		
Вед инж	Новик		
Гл инж. пр.	Розанова		
Зам. нач	Заплетохин		
Нач. отд.	Браславский		

ТП 901-3-181.83 ТХ

Реагентное хозяйство на 2 реагента для станции производительностью 50 тыс. м³/сутки

Стадия	Лист	Листов
Р	8	

Спецификация материалов и оборудования

ЦНИИЭП инженерного оборудования г. Москва

Копировал: Хюппенен

Формат А2

19018-02

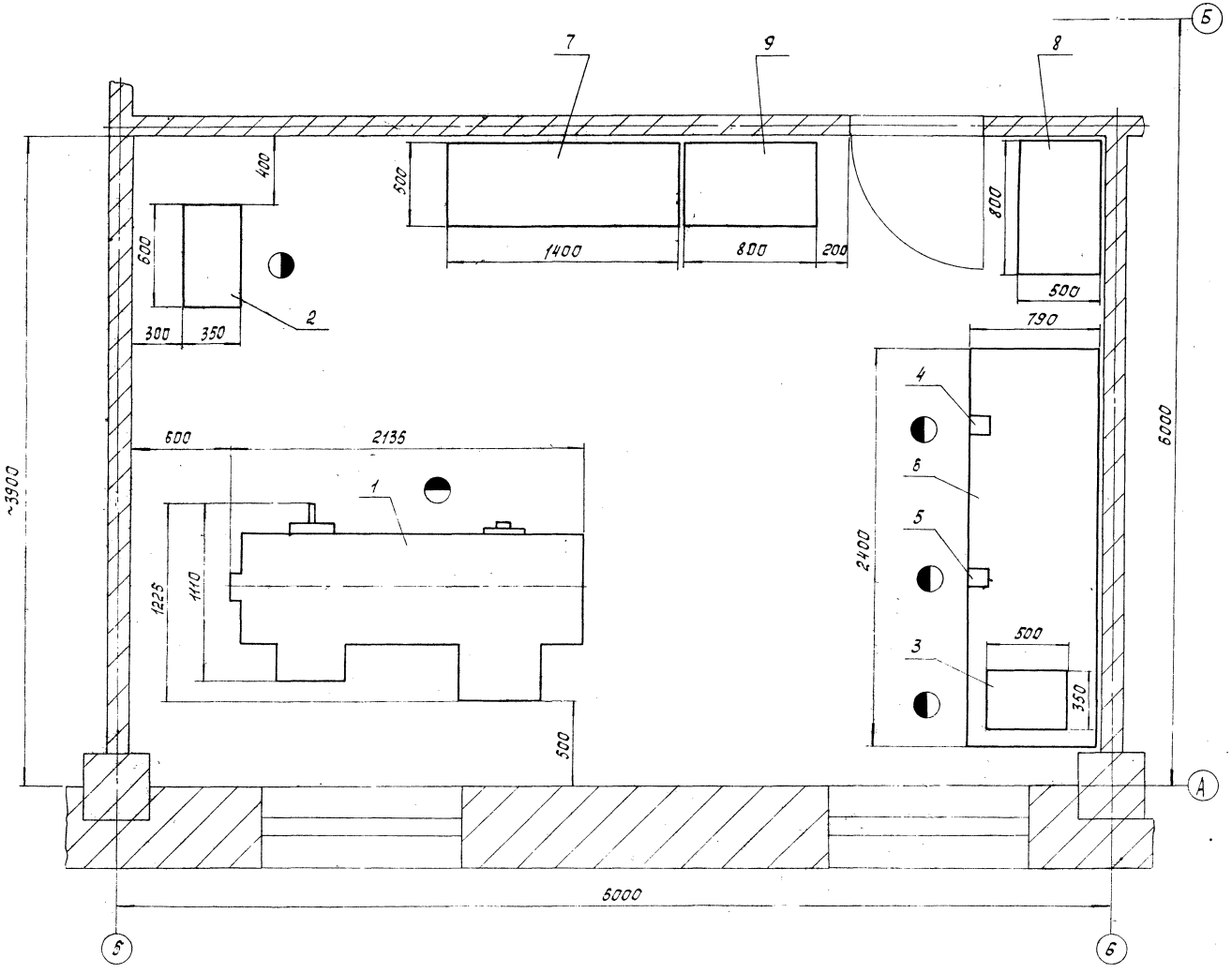

Марка, поз.	Обозначение	Наименование	Кол.	Масса ед. кг	Примечание
1	1А616 Средневолжский станкостроительный завод	Токарно-винторезный станок N=4,12 кВт, наибольший диаметр детали 320мм, наибольший диаметр прутка 34мм, $L_ц$=710мм	1	1500	
2	3Б631 Мукачевский станкостроительный завод	Точильно-шлифовальный станок N=0,4...0,6 кВт, наибольшие размеры шлифовальных кругов 150×25×32, 150×32×32	1	142	
3	2М112 Вильнюсский завод „Коммунарос"	Настольно-сверлильный станок, N=0,6 кВт, наибольший диаметр сверла d=12 мм	1		
4	7827-0355	Тиски ГОСТ 4045-75	1		Длина хода подвижной губки не менее 60мм
5	7827-0359	Тиски ГОСТ 4045-75	1		Длина хода подвижной губки не менее 140мм
6	Тукумская райсельхозтехника, Латвийская ССР	Верстак слесарный стальной сварной H=2400мм, H=800мм	1	120	
7	Тукумская райсельхозтехника, Латвийская ССР	Стеллаж полочный стальной сварной H=2000мм, L=1400мм	1	100	
8	Иыгеваская райсельхозтехника, Эстонская ССР	Шкаф для инструмента деревянный, H=2000мм, L=800мм	1		
9		Стол деревянный	1		

Типовой проект 901-3-181 83 Альбом II

Согласовано: Отд. ВГ, Розанова

Взам. инв. №

Подп. и дата

Инв. № подл.

Привязан

Инв. №

Разраб.	Занозин	
Пров.	Рысин	
ГИП	Рысин	
Н. контр.	Хромихина	
Гл. сп. отд.	Графский	
Нач. отд.	Сухаренко	

ТП 901-3-181.83 ТХ

Станция очистки воды поверхностных источников с содержанием взвешенных веществ до 150 мг/л производительностью 50 тыс. м³/сут

Блок реагентного хозяйства на 2 основных реагента (коагулянт и полиакриламид)

Стадия	Лист	Листов
ТР	9	9

Механическая мастерская

ЦНИИЭП инженерного оборудования г. Москва

19018-02

Копировал: Корецкая

Формат А2

Ведомость рабочих чертежей рабочего комплекта

Лист	Наименование	NN страниц
ОВ-1	Общие данные	
ОВ-2	Внутренний водопровод, канализация,	
	водостоки. Планы. Аксонометрические схемы.	

Основные показатели по чертежам водопровода и канализации.

Наименование системы	Потребный напор на вводе, м.вод.ст	Расчетный расход м³/сут	м³/ч	л/с	при пожаре л/с	Установленная мощность электродвигателей, кВт	Примечание
Водопровод хозяйственно-питьевой и противопожарный	25	1	1.13	0.396	2.5	—	
Горячее водоснабжение	15*	0.6	0.94	0.374	—	—	
Бытовая канализация	—	1.5	1.70	0.480	—	—	

Типовой проект разработан в соответствии с действующими нормами и правилами и предусматривает мероприятия, обеспечивающие взрывобезопасность и пожаробезопасность при эксплуатации здания.

Главный инженер проекта Л.П.Розанова

Спецификации систем водопровода и канализации

Марка поз.	Обозначение	Наименование	Кол	Масса ед,кг	Примечание
		Трубопровод холодной воды В1			
1	ГОСТ 3262-75	Труба 25	5	2.12	
2	—"—	Труба 15	21	1.16	
3	15кч18р	Вентиль 25	1	1.4	
4	—"—	Вентиль 15	2	0.7	
5	15кч11р	Кран пожарный (компл)	2	—	
6	ГОСТ 3262-75	Труба 50	4	4.22	
		Трубопровод горячей воды Т3			
1	ГОСТ 3262-75	Труба 25	22	2.12	
2	—"—	Труба 15	18	1.16	
3	15кч18р	Вентиль 25	1	1.4	
4	—"—	Вентиль 15	2	0.7	
		Канализация хозяйственно-фекальная, К1			
1	ГОСТ 6942-3-80	Труба ТЧК 100	42	14.5	
2	—"—	Труба ТЧК 50	12	6.6	
3	ГОСТ 23759-79	Умывальник с смесителем керамический (компл)	2	—	
4	ГОСТ 10161-73	Поддон душевой	2	—	
5	ГОСТ 19804-74	Смеситель с душевой трубкой и сеткой	2	—	
6	ГОСТ 22847-77	Унитаз „компакт" с косым выпуском (компл)	2	—	
7	ГОСТ 6942.30-80	Ревизия 100	4	—	
		Канализация ливневая (водостоки). К2			
1	ГОСТ 10704-76	Труба 114×3.5-Г-П		9.5	
2	ГОСТ 18599-73	Труба ПВП 100		2.1	
3	ТУ 36 УССР 696-75	Воронка водосточная	2	—	
4	ГОСТ 6942.30-80	Ревизия 100	2	—	

Условные обозначения

—— В1 ——	Трубопровод холодной воды.
—— Т3 ——	Трубопровод горячей воды.
—— К1 ——	Бытовая канализация.
—— К2 ——	Дождевая канализация.

Общие указания.

1. Проект водоснабжения и канализации разработан на основании:
   — архитектурно-строительных и технологических чертежей, выполненных ЦНИИЭП инженерного оборудования;
   — действующих строительных норм и правил.
2. Устройства полов осуществляется после монтажа санитехнических трубопроводов.
3. Окраска трубопроводов выполняется масляной краской за 2 раза.

Привязан

Инв №

Т.П. 901-3-181.83 ВК

Н.контр.	Новик		Реагентное хозяйство на 2 реагента для станции производительностью 50 тыс.м³/сут.
Провер.	Чичерина		
Вед.инж.	Новик		
Гл.инж.пр.	Розанова		
Зам.нач.	Заплетохин		Общие данные.
Нач.отд.	Боголавский		

Стадия	Лист	Листов
Р	1	

ЦНИИЭП инженерного оборудования г. Москва

Инв.№ подл. | Подпись и дата | Взам.инв.№

План на отм. 3.600 между осями 6-8 и А-В
М 1:200

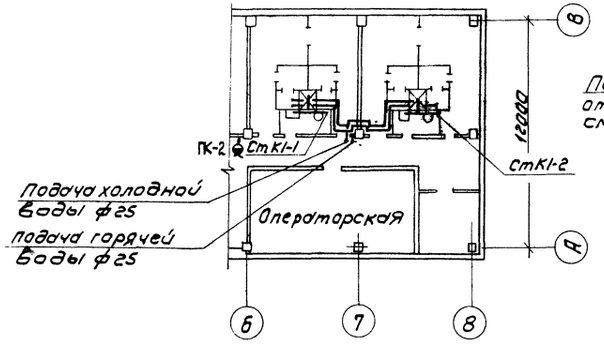

План на отм. 0.000 между осями 6-8 и А-В
М 1:200

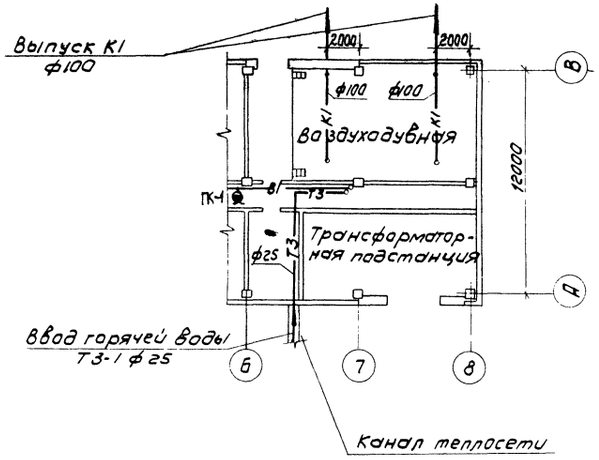

В1 ; Т3

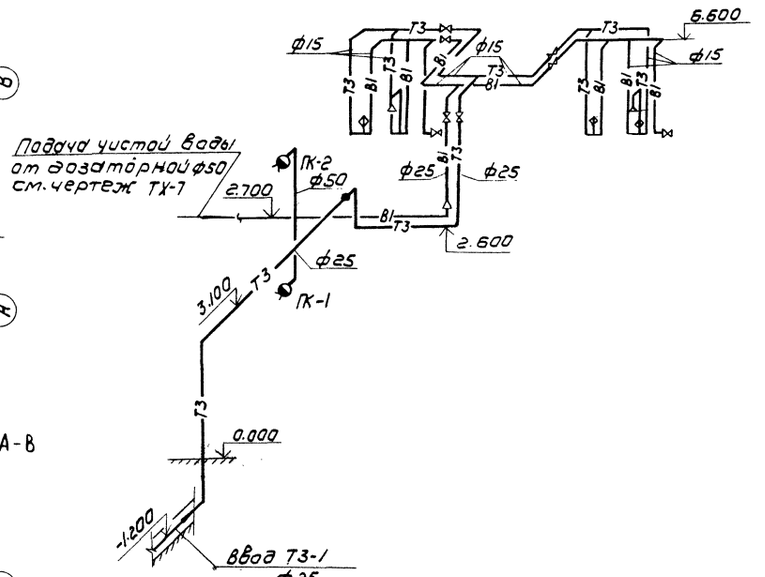

План кровли М1:200

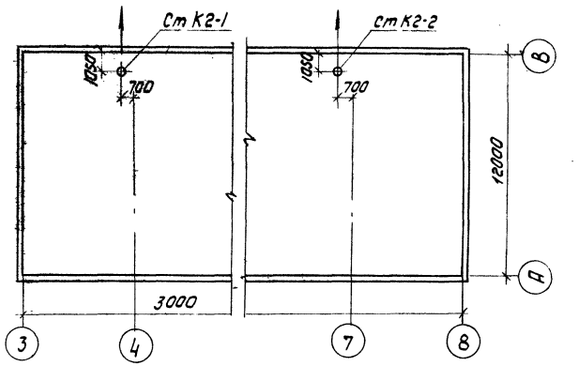

К-2

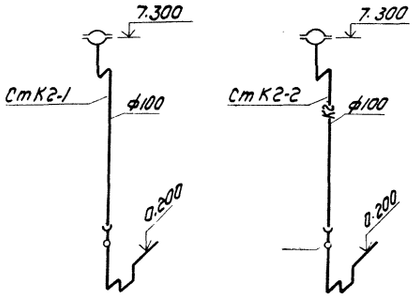

К-1

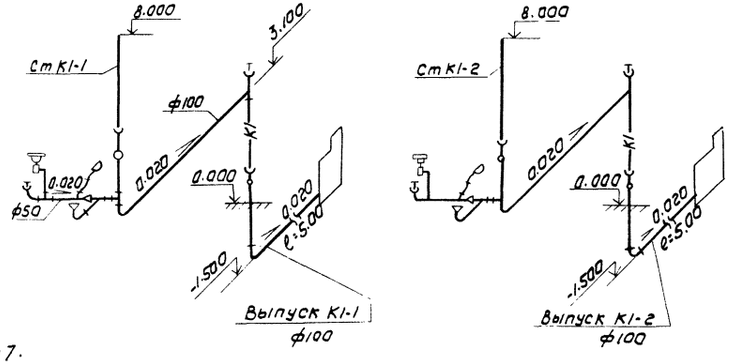

1. Совместно с данным см. листы ВК-1, ТХ-3, 4, 5 и 7.

					ТП 901-3-181.83 ВК		
Привязан			Н.контр	Новик		Реагентное хозяйство на 2 реагента для станции производительностью 50 тыс м³/сутки. Внутренний водопровод, канализация, водостоки. Планы. Аксонометрические схемы.	Стадия: Р; Лист: 2; Листов:
			Провер	Чичерина			
			Вед инж	Новик			
			Гл инж пр	Розанова			ЦНИИЭП инженерного оборудования г. Москва
Инв №			Зам нач	Заплетохин			
			Нач отд	Браславский			

19018-02

Копировал Коршунова

Формат А2

Инв № подл | Подпись и дата | Взам инв №

Согласовано

Ведомость чертежей основного комплекта

Лист	Наименование	Примечание
ОВ-1	Общие данные	
ОВ-2	План на отм. 0.000; 0.600 и 3.600	
ОВ-3	Схема системы отопления	
ОВ-4	Схемы систем П1; В1; В2; В5; В6; ВЕ1 и ВЕ2	
ОВ-5	Установка системы П1	
ОВ-6	Установки систем В1; В2; В5; В6	

Ведомость ссылочных и прилагаемых документов

Обозначение	Наименование	Примечание
	Ссылочные документы	
4.904-69	Средства крепления нагревательных приборов	
4.904-69	Средства крепления трубопроводов	
5.904-1 Вып.1 ч.1,2	Средства крепления воздуховодов	
1.494-25	Подставки под калориферы	
5.904-5	Гибкие вставки	
5.904-4	Двери и люки герметические	
2.400-4 Вып.1	Изоляция трубопроводов цилиндром из минеральной ваты	
1.494-32	Зонты и дефлекторы вытяжных шахт	
5.904-10	Узлы прохода вентиляционных вытяжных систем через покрытия промышленных зданий.	
	Прилагаемые документы	
ОВН 1; ОВН 2	Конфузоры; переходы	
ОВН 3; ОВН 4	Воздуховод из асбестоцементных листов. Узлы соединений	
ОВВМ	Ведомость потребности в материалах	
ОВ СО	Спецификация оборудования к основному комплекту чертежей марки ОВ.	

Основные показатели по чертежам отопления и вентиляции

Наименование здания (сооружения) помещения	Объем м³	Период года при tн°С	Расход тепла, Вт: на отопление	на вентиляцию	на горячее водоснабжение	Общий	Расход холода ккал/час	Установленная мощность электродвигателей кВт
Реагентное хозяйства на 2 реагента	4418,4	-30	77828	63209	82108	223145	—	4,65

Характеристика отопительно-вентиляционных систем

Обозначение системы	Кол. систем	Наименование обслуживаемого помещения	Тип установки	Вентилятор: Тип, исполнение по взрывозащите	№	Схема исполнения	Положение	L м³/час	P кгс/м²	n об/мин	Электродвигатель: Тип, исполнение по взрывозащите	N кВт	n, об/мин	Воздухонагреватель: Тип	№	Кол.	t°-ра нагреваемого: от	до	Расход тепла, ккал/час	ΔP кгс/м²	Примечание
П1	1	Все помещения	А6.3100-1	Ц4-70	6,3	1	Л0°	5100	56	950	4А100L6Б	2,2	950	КВБ-9-П	9	1	-19	18	54350		
В1	1	Мастерские, административные помещения	А3.20.95-1	Ц4-70	3,2	1	ПрО	1500	27	1400	4АА63А4	0,25	1400	—	—	—	—	—	—		
В2	1	Санузлы и души	А2.5100-1	Ц4-70	2,5	1	Л0°	250	17	1400	4АА56А4	0,12	1400	—	—	—	—	—	—		
В3	1	Дозаторная и отделение ПАА	—	06-300	4	—	—	2500	8	1380	4АА56А4	0,12	1380	—	—	—	—	—	—		
В4	1	Воздухоудувная (лето)	—	06-300	4	—	—	1200	9	1380	4АА56А4	0,12	1380	—	—	—	—	—	—		
В5	1	Воздухоудувная (зима)	А2.5405-1	Ц4-70	2,5	1	Л0°	500	22	1400	4АА56А4	0,12	1400	—	—	—	—	—	—		
В6	1	Отделение баков коагулянтов	А2.5100-1	Ц4-70	2,5	1	ПрО	290	18	1400	4АА56А4	0,12	1400	—	—	—	—	—	—		

Общие указания

Проект отопления и вентиляции разработан на основании: архитектурно-строительных и технологических чертежей, выполненных ЦНИИЭП инженерного оборудования;
- технического задания на проектирование;
- действующих строительных норм и правил;

Внутренние температуры в помещениях приняты по соответствующим частям СНиПа. Коэффициенты теплопередачи определены в соответствии со СНиП II-3-79.

Теплоснабжение

Источником теплоснабжения являются наружные тепловые сети. Теплоноситель - вода с параметрами 150-70°С.

Схема присоединения системы отопления и теплоснабжения калориферов - непосредственная.

Отопление.

Система отопления - двухтрубная, с нижней разводкой, тупиковая. В качестве нагревательных приборов приняты радиаторы М-140 „АО".

Трубопроводы прокладываются с уклоном 0.002 в сторону узла управления. Воздухоудаление из системы осуществляется посредством кранов „Маевского и воздушных кранов, установленных в высших точках системы. Все трубопроводы и радиаторы окрашиваются масляной краской за 2 раза.

Вентиляция.

Вентиляция в здании принята приточно-вытяжная с механическим побуждением.

В отделении баков коагулянтов-Вентиляция естественная, осуществляемая посредством дефлекторов. В помещении воздухоудувной воздухообмен расчитан из условия ассимиляции теплоизбытков. В зимний период часть теплоизбытков идет на восполнение теплопотерь. Зимой работает система В5, а летом В4. Воздухообмен в остальных помещениях принят по кратности, определённой по СНиПу и заданию технологов.

В соответствии с функциональным назначением обслуживаемых помещений запроектировано одна приточная и шесть вытяжных систем.

Монтаж отопительной и вентиляционных систем вести в соответствии со СНиП III-28-75.

План-схема

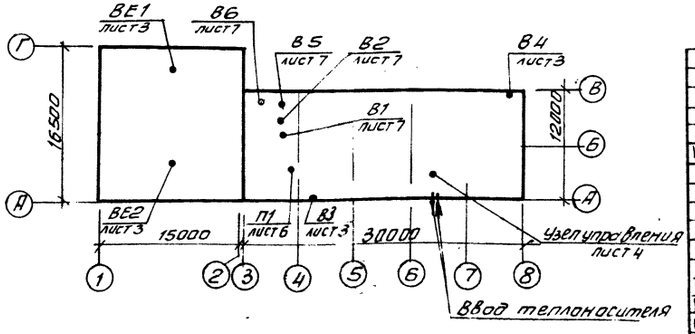

Типовой проект разработан в соответствии с действующими нормами и правилами и предусматривает мероприятия, обеспечивающие взрывную, взрывопожарную и пожарную безопасность при эксплуатации здании.

Рук. группы Грачева

Привязан

Инв. №

ТП 901-3-181.83 ОВ

Н. контр.	Грачева		
Проверил	Логинов		
Ст. инж.	Карелина		
Рук. гр.	Грачева		
Нач. отд.	Платонов		

Реагентное хозяйство на 2 реагента для станции производительностью 50 тыс. м³/сутки

Стадия	Лист	Листов
Р	1	6

Общие данные

ЦНИИЭП инженерного оборудования г. Москва

Копировал Антипова

Формат А2

19018-02

Инв. № подл. | Подпись и дата | Взам. инв. №

Типовой проект 901-3-181.83 Альбом II часть I

План на отм. 3.600.

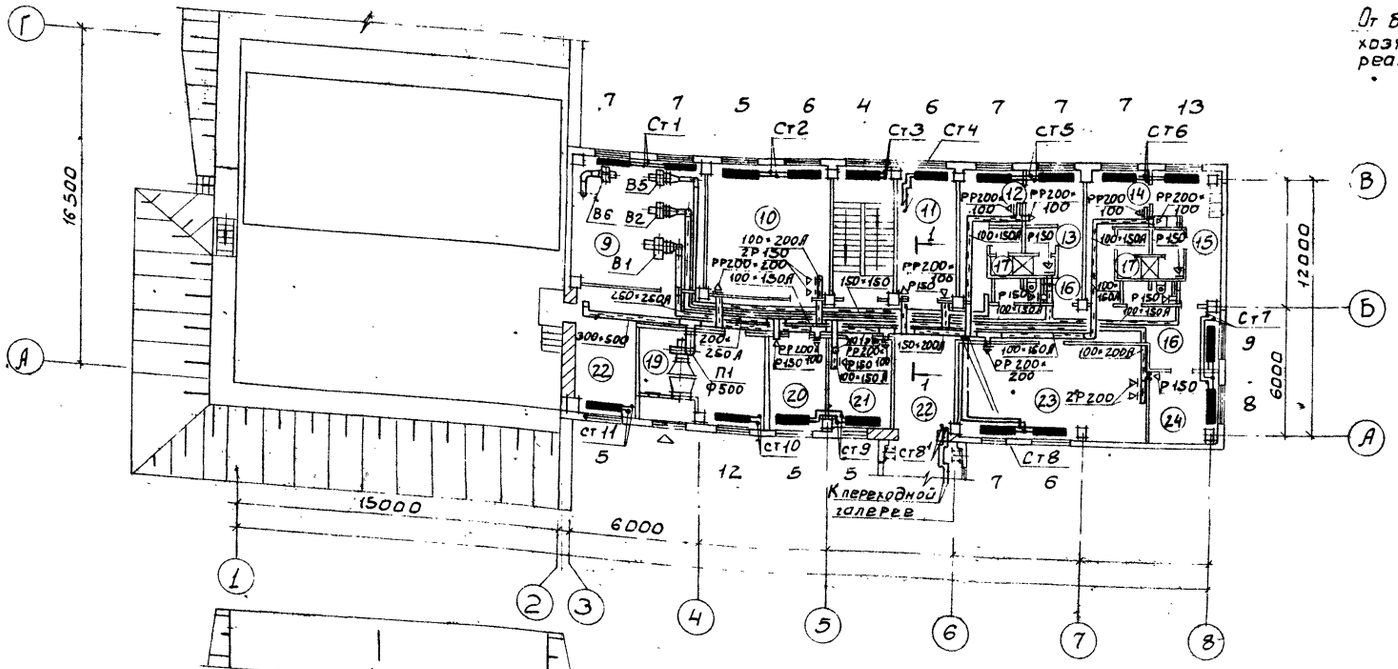

От блока реагентного хозяйства на 2 основных реагента

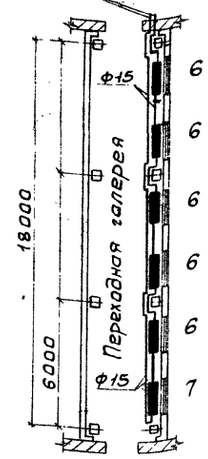

Сечение 1-1

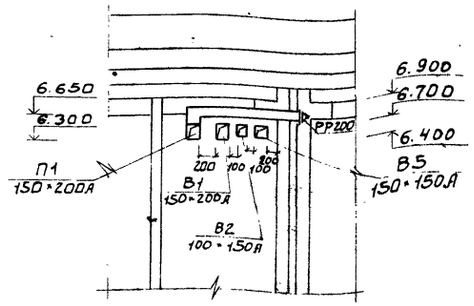

План на отм. 0.000

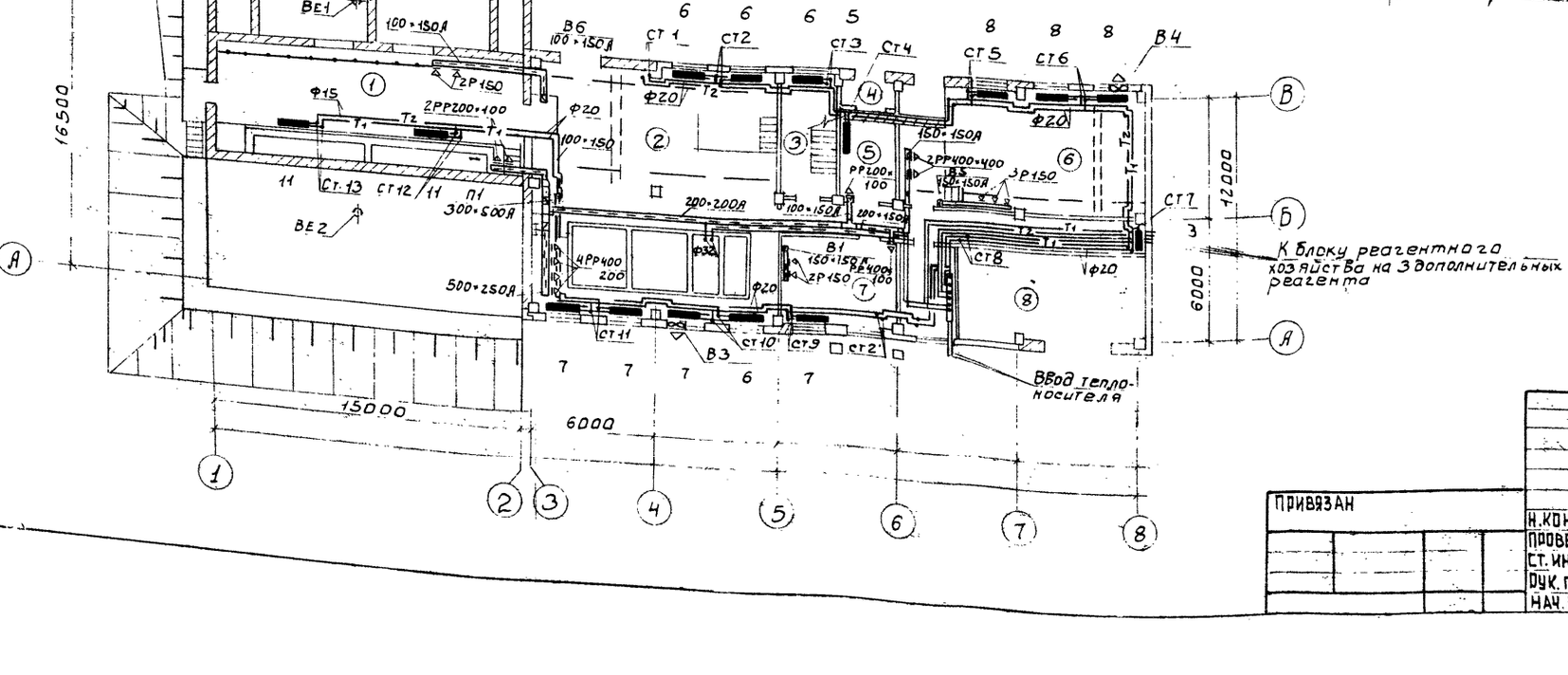

Экспликация помещений

№	Наименование	Категория производств по взрыво и пожар. опасности
1	Отделение баков коагулянтов	
2	Дозаторная и отделение ПАА	
3	Лестничная клетка	
4	Тамбур	
5	Вестибюль	
6	Воздуховодная	
7	Мастерская	
8	Трансформаторная подстанция	
9	Вытяжная Венткамера	
10	Комната персонала	
11	Комната приема пищи	
12	Женский гардероб домашней и уличной одежды	
13	Женский гардероб рабочей одежды	
14	Мужской гардероб домашней и уличной одежды	
15	Мужской гардероб рабочей одежды	
16	Санузел	
17	Душевые	
18	Преддушевые	
19	Приточная Венткамера	
20	Мастерская КИП	
21	Служебное помещение	
22	Коридор	
23	Операторская	
24	Кладовая белья	

Согласовано: Отдел АСП Глебов; Отдел ВГ Новик; Отдел ЗАД Гусева

Инв. № подл. | Подпись и дата | Взам. инв. №

Привязан

Н. контр.	Грачева		
Провер.	Логинов		
Ст. инж.	Харелина		
Рук. гр.	Грачева		
Нач. отд.	Платонов		

ТП 901-3-181.83 ОВ

Реагентное хозяйство на 2 реагента для станции производительностью 50 тыс м³/сут.

Стадия	Лист	Листов
Р	2	

План на отм. 0.000; 0.600 и 3.600

ЦНИИЭП инженерного оборудования г. Москва

19018-02

Копировал: Боброва

Формат: А2

Инв. № подл. | Подпись и дата | Взам. инв. №

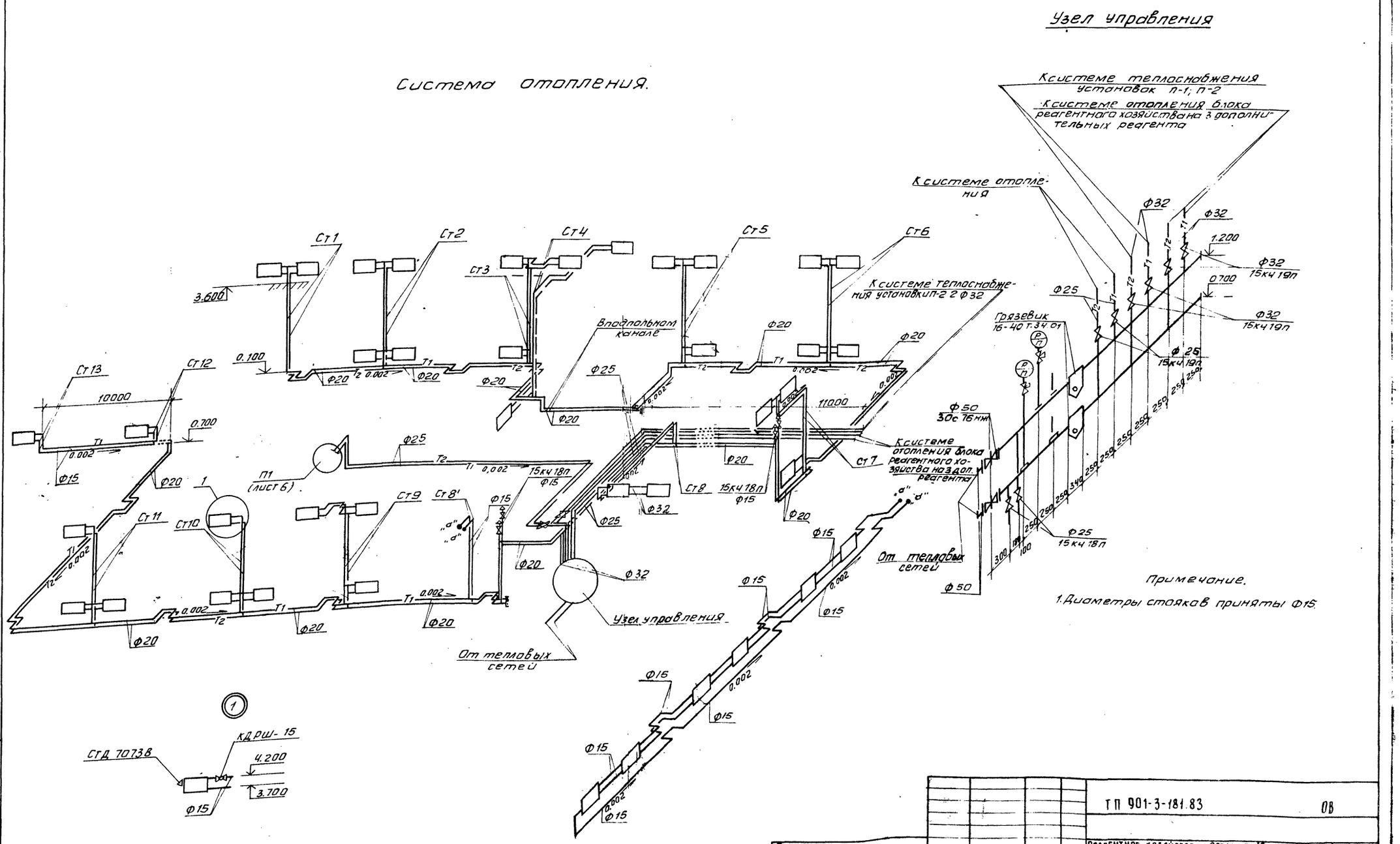

Привязан			ТП 901-3-181.83		ОВ
	Н. контр.	Грачева	Реагентное хозяйство на 2 реагента для станции производительностью 50 тыс. м³/сутки	Стадия	Лист	Листов
	Провер.	Логинов		Р	3	
Инв. №	Ст. инж.	Карелина	Схема системы отопления	ЦНИИЭП инженерного оборудования г. Москва		
	Рук. гр.	Грачева				
	Нач. отд.	Платонов				

Копировал Антипова

Формат А2

19018-0

Альбом II часть 1

Типовой проект 901-3-181.83

П1

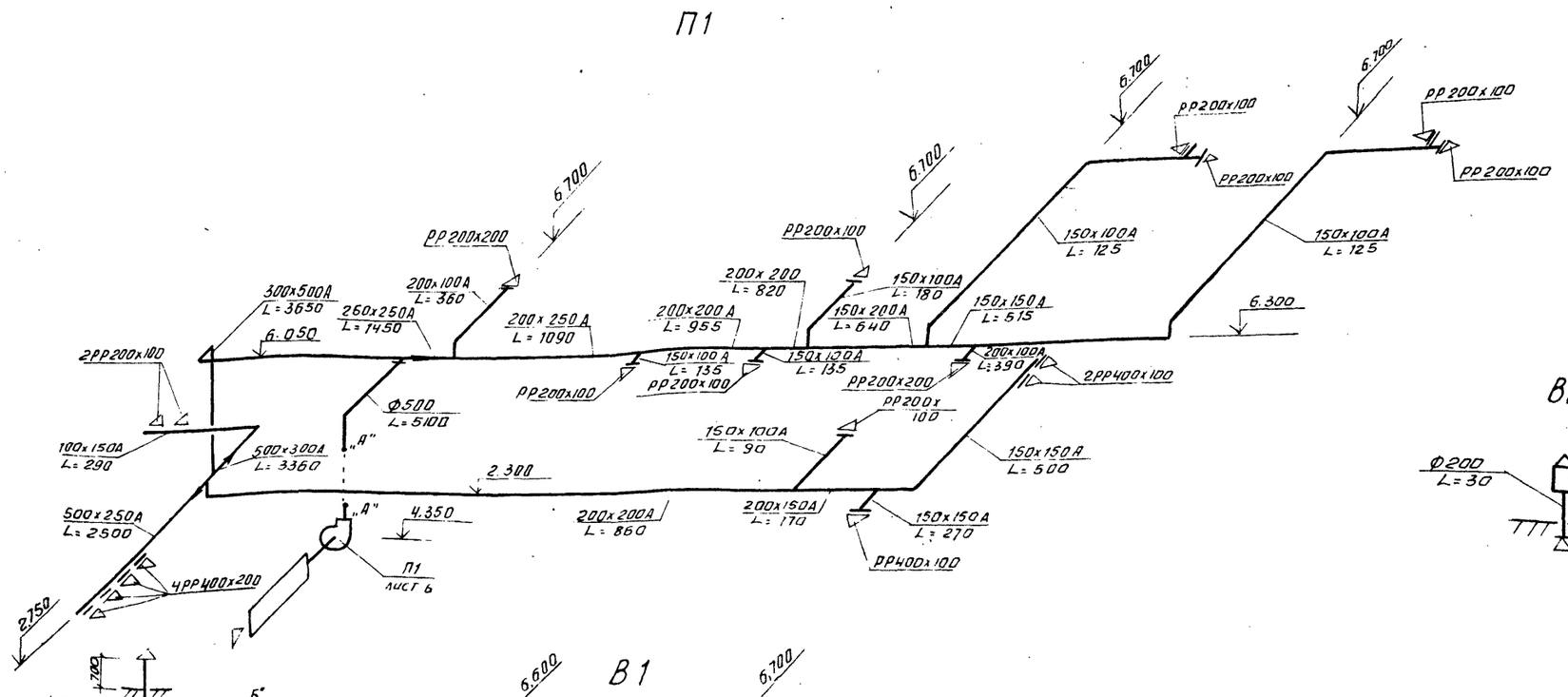

В6

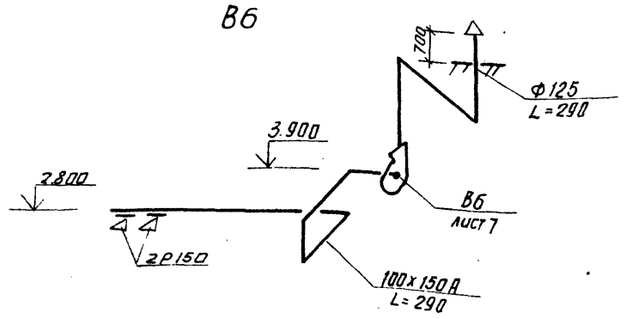

ВЕ1

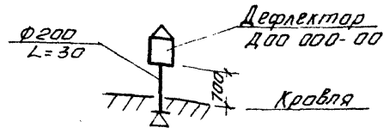

ВЕ2

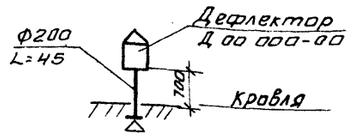

В1

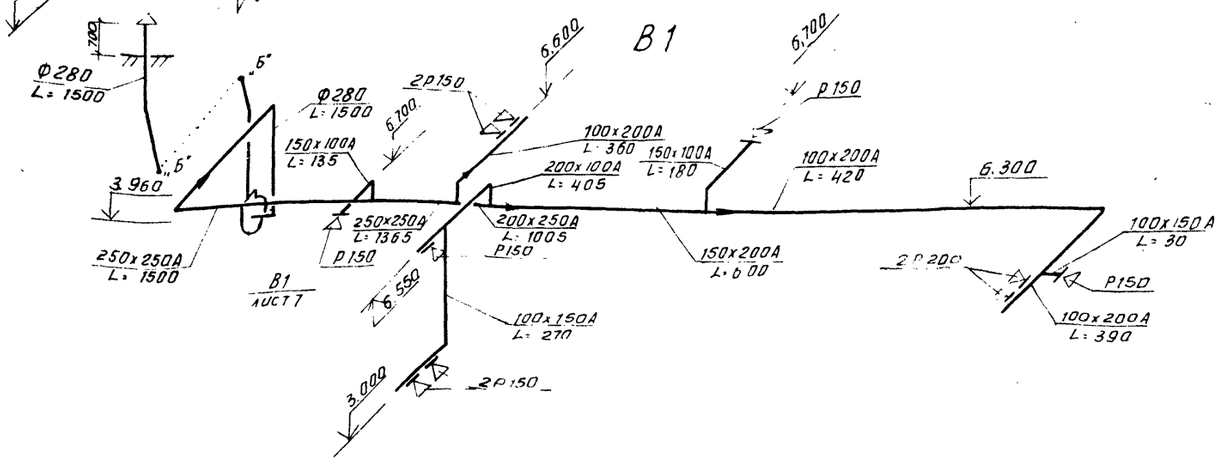

В5

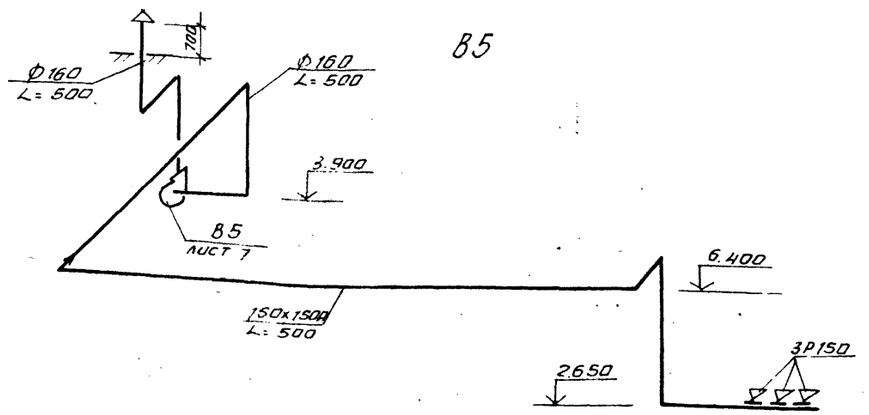

В2

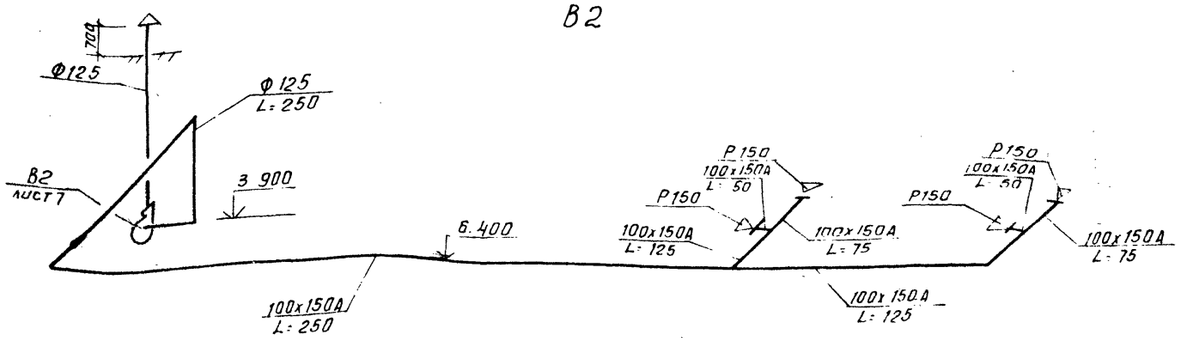

Инв. № подл. | Подпись и дата | Взам. инв. №

Привязан

Инв. №

Н. контр.	Грачева		
Провер.	Логинов		
Ст. инж.	Карелина		
Рук. гр.	Грачева		
Нач. отд.	Платонов		

ТП 901-3-181.83 ОВ

Реагентное хозяйство на 2 реагента для станций производительностью 50 тыс. м³/сутки

Стадия	Лист	Листов
Р	4	

Схемы систем П1; В1; В2, В5; В6; ВЕ1 и ВЕ2

ЦНИИЭП инженерного оборудования г. Москва

Копировал Антипова

Формат А2

Разрез 1-1

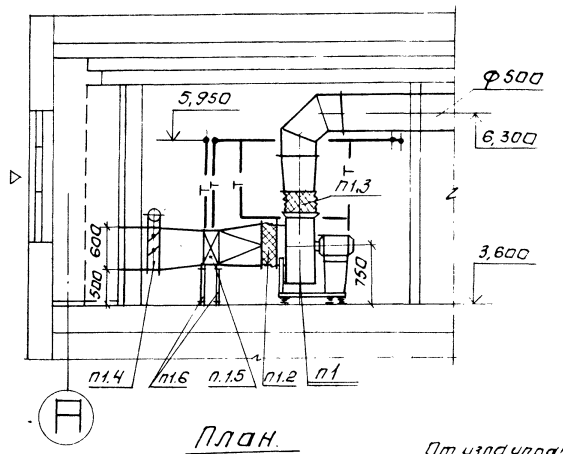

План

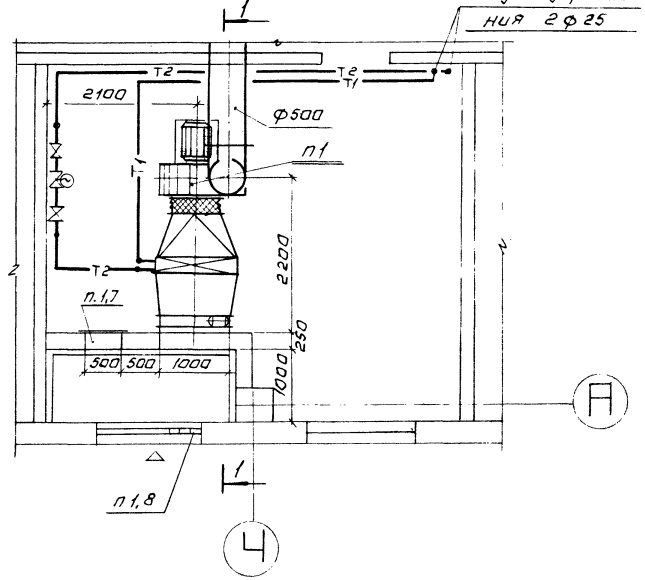

Система теплоснабжения установки П1

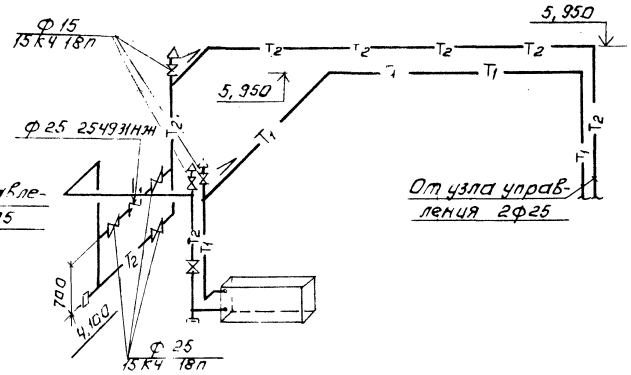

Спецификация отопительно-вентиляционных установок.

Марка поз.	Обозначение	Наименование	Кол.	Масса ед. кг	Примеч.
		П 1.			
П1.1	Учреждение	Агрегат. Вентилятор.			
	ЦЧ-400/4	А6,3100-1 компл.	1	199	
	г. Плавск	а) Центробежный			
	Тульской обл.	Вентилят. ЦЧ-70 №6,3 исп. 1 ЛО°			
		б) Эл. двигатель 4А 100L 86			
		N= 2,2 кВт. n=950 об/мин.			
		на виброоснований.			
П1,2	5.904-5	Гибкая вставка ВВ 21	1	9,95	
П1,3	5.904-5	Гибкая вставка ВН 14	1	6,26	
П1,4	Вентспилсский	Клапан воздушный			
	Вентил. з-д.	утепленный			
		КВУ 1000х600 э.	1	63,7	
П1,5	Учреждение ЯЛ-61/4 пос. Середка	Калориферы			
	Псковской обл.	$t_н$ = -30° КВБ 9-п	1	103,1	
П1,6	1.494-25	Подставка под			
		калорифер	4	2,1	
П1.7	5.904-4	Дверь герметическая утепл. Ду=0,5х1,25	1	33,6	
П1,8	Горьковский механи-	Неподвижная жалю-			
	ческий з-д.	зийная решетка			
		N1 150х490	6	1,0	
		N2 150х560	3	1,2	

Привязан:			ТП 901-3-181.83		ОВ
Инв. №	Н.контр.	Грачева	Реагентное хозяйство на 2 реагента для станции производительностью 50 тыс. м³/сут.	Стадия	Лист	Листов
	Провер.	Логинов		Р	5	
	Исполн.	Швец				
	Вед.инж.	Крупникова	Установка системы П1	ЦНИИЭП инженерного оборудования г. Москва		
	Рук.гр.	Грачева				
	Нач.отд.	Платонов				

Копировал: Логинова

Формат: А2

19018-02

Типовой проект 901-3-181.83 Альбом III часть I

Разрез 1-1

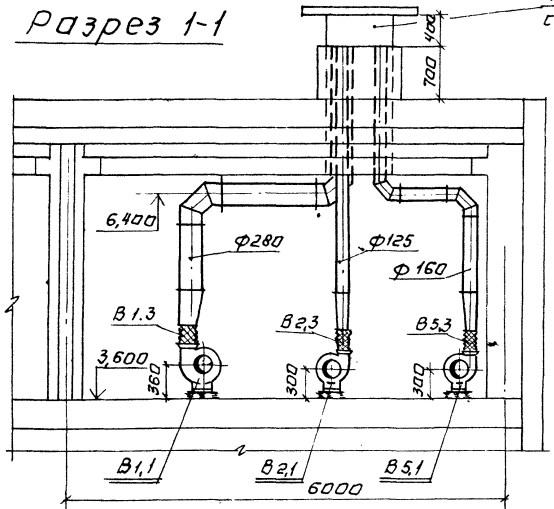

План

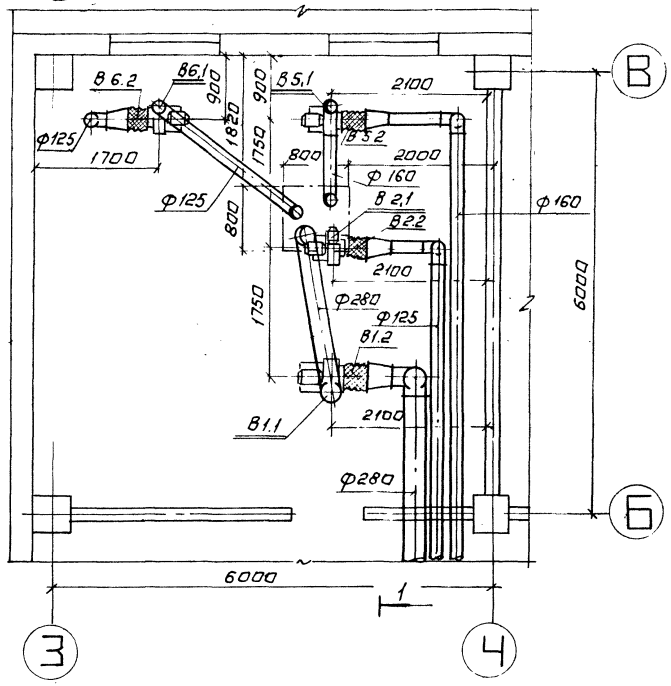

Спецификация отопительно-вентиляционных установок.

Марка поз.	Обозначение	Наименование	Кол.	Масса ед. в кг	Примеч.
		В1			
В1.1	Учреждение	Вентагрегат А3,2095-1	1	42	
	УЮ-400/4	Ц/Б вентилятор а) Ц4-70 N3,2 исп.4 Пр0°			
	г. Плавск	эл. двигат. 4АА63А4 б) N=0,25 кВт. n=1400 об/мин.			
	Тульской обл.	на виброосновании			
В1.2	5.904-5	гибкая вставка ВВ18	1	3,45	
В1.3	5.904-5	гибкая вставка ВН11	1	3,30	
		В2; В6.			
В2, В6,1	Учреждение	Вентагрегат А2,5100-1	2	26	В2-Л0°
	УЮ-400/4	Ц/Б вентилятор а) Ц4-70 N2,50 исп.1 Л0° Пр0°			В6-Пр0°
	г. Плавск	эл. двигат. 4АА56А4 б) N=0,12 кВт. n=1400 об/мин.			
	Тульской обл.	на виброосновании			
В2, В6,2	5.904-5	гибкая вставка ВВ17	2	2,82	
В2, В6,3	5.904-5	гибкая вставка ВН10	2	2,66	
		В5			
В5.1	Учреждение	Вентагрегат А2,5105-1	1	26	
	УЮ-400/4	Ц/Б вентилятор а) Ц4-70 N2,5 исп.1 Л0°			
	г. Плавск	эл. двигат. 4АА56А4У3 б) N=0,12 кВт. n=1400 об/мин.			
	Тульской обл.	на виброосновании			
В5.2	5.904-5	гибкая вставка ВВ17	1	2,82	
В5.3	5.904-5	гибкая вставка ВН10	1	2,66	

Инв.№ подл. | Подпись и дата | Взам.инв.№

Отдел КС	Н.А. Чаи	
Отдел АСП	Лебов	
Отдел ЭАД	Гусева	

Привязан.

Инв.№

Н.контр.	Грачева	
Провер.	Лотинов	
Исполн.	Швец	
Вед.инж.	Крутикова	
Рук.гр.	Грачева	
Нач.отд.	Платонов	

ТП 901-3-181.83 ОВ

Реагентное хозяйство на 2 реагента для станции производительностью 50 тыс.м³/сутки

Установки систем В1; В2; В5; В6

Стадия	Лист	Листов
Р	6	

ЦНИИЭП инженерного оборудования г. Москва

Типовой проект
901-3-181.83

Реагентное хозяйство
на 2 реагента для станции
производительностью 50 тыс. м³/сут.

Альбом

Эскизные чертежи общих видов
нетиповых конструкций

Привязан

Инв. №

Содержание

Обозначение	Наименование	Примечание
ОВН1	Конфузор	
ОВН2	Переход	

Привязан

Инв. №

ТП 901-3-181.83 ОВН

Н. контр.	Грачева	
Нач. отд.	Платонов	
Рук. гр.	Грачева	
Вед. инж.	Крутикова	
Инженер	Швец	

Содержание

Стадия: Р | Лист | Листов: —

ЦНИИЭП инженерного оборудования г. Москва

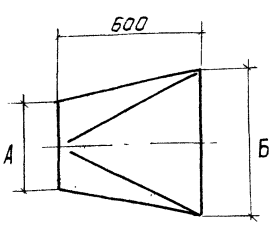

ПГ	А	Б	Кол
t = -30°	630	1155 × 503	1

Привязан

Инв. №

ТП 901-3-181.83 ОВН1

Н. контр.	Грачева	
Нач. отд.	Платонов	
Рук. гр.	Грачева	
Вед. инж.	Крутикова	
Инженер	Швец	

Конфузоры

Стадия: Р | Лист | Листов: —

ЦНИИЭП инженерного оборудования г. Москва

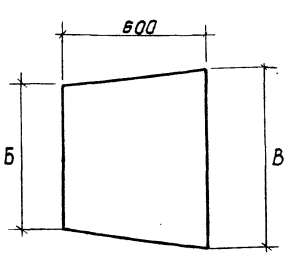

ПГ	Б	В	Кол.
t = -30°	1155 × 503	1000 × 600	

Привязан

Инв. №

ТП 901-3-181.83 ОВН2

Н. контр.	Грачева	
Нач. отд.	Платонов	
Рук. гр.	Грачева	
Вед. инж.	Крутикова	
Инженер	Швец	

Переходы

Стадия: Р | Лист | Листов: —

ЦНИИЭП инженерного оборудования г. Москва

19018-02

Типовой проект
901-3-181.83

Реагентное хозяйство на 2 реагента для станции производительностью 50 тыс. м³/сутки.

Альбом

Эскизные чертежи общих видов нетиповых конструкций

Привязан:

Инв.№

Содержание

Обозначение	Наименование	Примечание
ТП 901-3-181.83 ОВНг	Воздуховод из асбестоцементных листов	
ТП 901-3-181.83 ОВНз	Узлы соединений	

Привязан:

Инв.№

ТП 901-3-181.83 ОВН

Н.контр.	Грачева	
Нач.отд	Платонов	
Рук.гр.	Грачева	
Ст.инж	Карелина	

Содержание

Стадия	Лист	Листов

ЦНИИЭП инженерного оборудования г. Москва

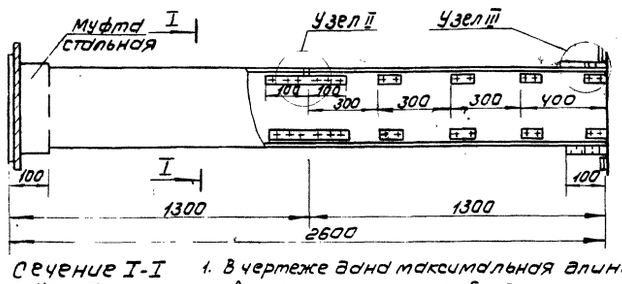

Сечение I-I
Узел I

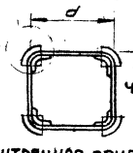

Внутреннее сечение воздуховодов

a	b
150	100
150	150
200	100
200	150
200	200
200	250
250	250
500	250
500	300

1. В чертеже дана максимальная длина звена, которая при необходимости может быть уменьшена.
2. Муфта перед ее установкой внутри и торец воздуховода снаружи оклеиваются тканью на водонепроницаемом клее, дающем надежную склейку металла и ткани. Закрепление муфты на воздуховоде производится в соответствии с п. 5.65 СНиП III-28-75 путем уплотнения зазора между муфтой и воздуховодом пеньковым канатом, смоченным казеиновым клеем и асбестоцементным раствором, с добавлением в него казеинового клея, с последующим заполнением зазора асбестоцементным раствором более густой консистенции, замешанном на расширяющемся цементе с добавлением казеинового клея.
3. Муфты и фланцы предварительно перед установкой на воздуховод окрашиваются масляной краской.
*Весь воздуховод перед установкой грунтуется под масляную покраску.

Привязан

Инв.№

ТП 901-3-181.83 ОВНз

Н.контр.	Грачева	
Нач.отд	Платонов	
Рук.гр.	Грачева	
Ст.инж	Карелина	

Воздуховод из асбестоцементных листов

Стадия	Лист	Листов

ЦНИИЭП инженерного оборудования г. Москва

Узел I

Узел II

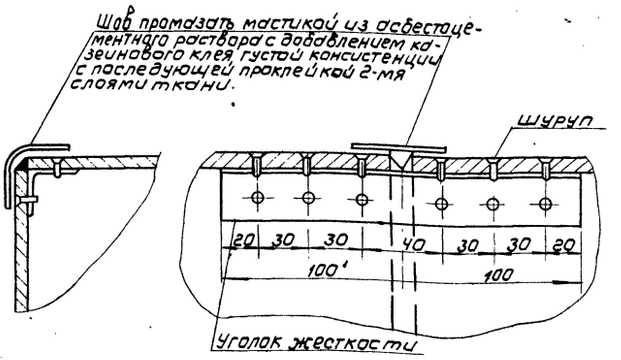

Узел III

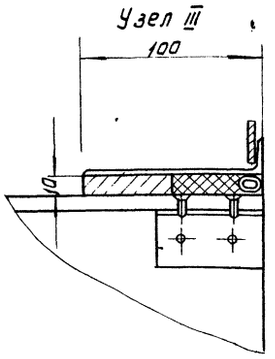

Привязан

Инв.№

ТП 901-3-181.83 ОВНч

Н.контр.	Грачева	
Нач.отд	Платонов	
Рук.гр.	Грачева	
Ст.инж	Карелина	

Узлы соединений

Стадия	Лист	Листов

ЦНИИЭП инженерного оборудования г. Москва

19018-02

Типовой проект 901-3-181.83 Альбом II

1134.00.000

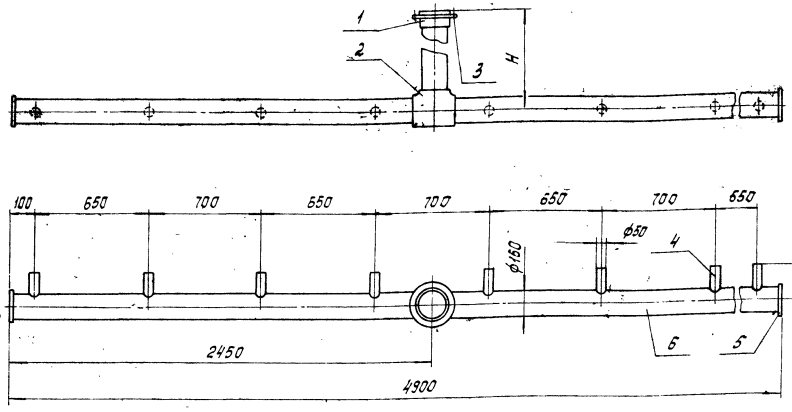

Обозначение	H	Масса, кг
1134.00.000	2680	40,4
-01	3400	43,6

Поз.	Наименование	Кол.	Дополнительные указания
	Стандартные изделия		
1	Втулка ПНП 150С ОСТ 6-05-367-74	1	
2	Тройник ПНП 150С ОСТ 6-05-367-74	1	
3	Фланец 150С ОСТ 6-05-367-74	1	
	Материалы		
4	Труба ПВП 40С ГОСТ 18599-73	1,28м	0,58кг
5	Лист полиэтиленовый В ТУ6-05-1313-75	0,5кг	
	Переменные данные для исполнений:		
	1134.00.000		
6	Труба ПВП 150С ГОСТ 18599-73	7,58м	33,9кг
	1134.00.000-01		
6	Труба ПВП 150С ГОСТ 18599-73	8,3м	37,1кг

Сварные швы по ГОСТ 16310-80.

Изм.	Лист	№ докум.	Подп.	Дата	1134.00.000			
Разраб.		Занозин			Гребенка воздухораспределительная в растворном баке коагулянта. Эскизный общий вид.	Лит.	Масса	Масштаб
Пров.		Рысин					См. табл.	1:20
Т.контр.		Рысин				Лист	Листов 1	
ГКО		Графский				ЦНИИЭП оборудования, КО		инж.
Н.контр.		Хромихина						
Утв.		Сухаренко						

Формат А3

Типовой проект 901-3-181.83 Альбом II

1133.00.000

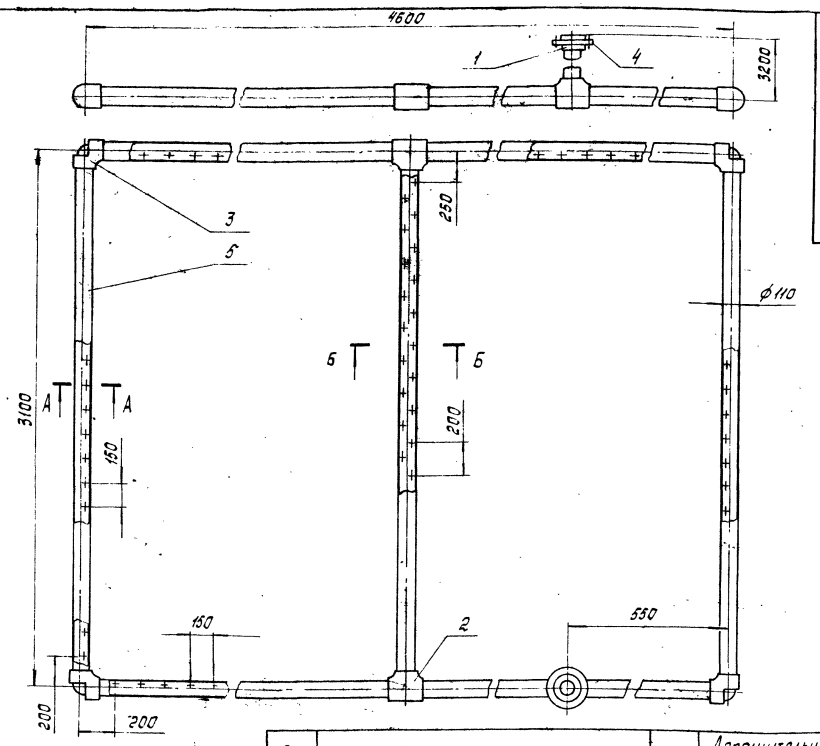

А-А
М1:5

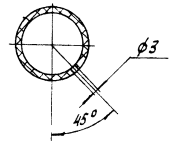

Б-Б
М1:5

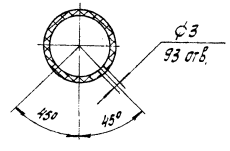

Поз.	Наименование	Кол.	Дополнительные указания
	Стандартные изделия		
1	Втулка ПНП 100С ОСТ6-05-367-74	1	
2	Тройник ПНП 100С ОСТ6-05-367-74	3	
3	Угольник ПНП 100С ОСТ 6-05-367-74	4	
4	Фланец 100С ОСТ6-05-367-74	1	
	Материалы		
5	Труба ПВП 100С ГОСТ 18599-73	21,7м	46,6кг

Сварные швы по ГОСТ 16310-80.

Изм.	Лист	№ докум.	Подп.	Дата	1133.00.000			
Разраб.		Занозин			Кольцо гидросмыва. Эскизный общий вид.	Лит.	Масса	Масштаб
Пров.		Рысин					54,9	1:20
Т.контр.		Рысин				Лист	Листов 1	
ГКО		Графский				ЦНИИЭП оборудования, КО		инж.
Н.контр.		Хромихина						
Утв.		Сухаренко						

19018-02

Копировал: Корецкая

Формат А3

Инв. № подл. | Подп. и дата | Взам. инв. № | Инв. № дубл. | Подп. и дата

1137.00.000

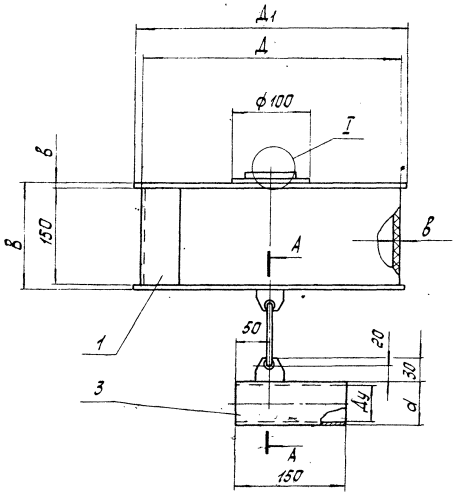

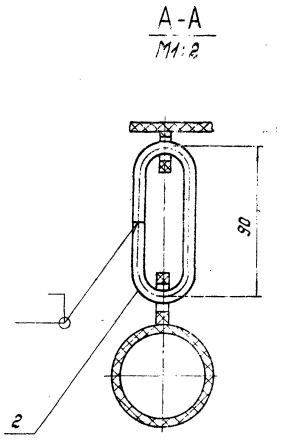

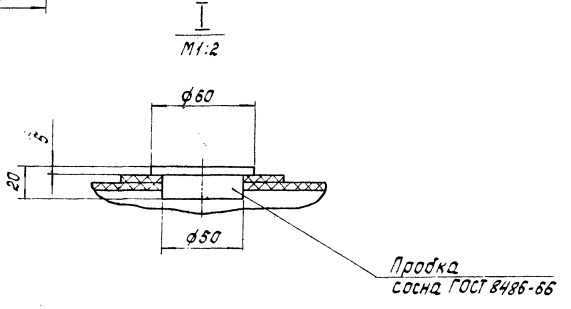

Таблица 2

Поз.	Наименование	Кол.	Дополнительные указания
	Материалы		
	Переменные данные для исполнений		
	1137.00.000		
1	Лист Б-2 ГОСТ 19903-74 / Ст3 ГОСТ 16523-70	5,7кг	
2	Круг В-6 ГОСТ 2590-71 / Ст3 ГОСТ 535-79	0,25м	0,1кг
3	Труба 32х3,0 ГОСТ 8732-78 / Д10 ГОСТ 8731-74	0,15м	0,32кг
	1137.00.000-01		
1	Лист винипласта ВН4 ГОСТ 9639-71	2,8кг	
2	Стержни винипласт. ф10 ТУ6-05-1572-77	0,25м	0,02кг
3	Труба винипласт. 40х3,5 ТУ6-05-1573-77	0,15м	0,1кг
	1137.00.000-02		
1	Лист винипласта ВН4 ГОСТ 9639-71	3,2кг	
2	Стержни винипласт. ф10 ТУ6-05-1572-77	0,25м	0,02кг
3	Труба винипласт. 114х7 ТУ6-05-1573-77	0,15м	0,5кг

Таблица 1

Обозначение	Размеры, мм						Масса кг	Примечание
	Ду	Д	Д1	d	В	в		
1137.00.000	25	350	360	32	154	2	6,2	для неагрессивных сред
-01	32	400	410	40	158	4	3	для агрессивных сред
-02	100	500	510	114	158	4	3,75	

Сварные швы: черт. 1137.00.000 — по ГОСТ 5264-80,
черт. 1137.00.000-01
черт. 1137.00.000-02 — по ГОСТ 16310-80.

Изм	Лист	№ докум	Подп.	Дата	1137.00.000			
Разраб.		Занозин			Поплавок	Лит.	Масса	Масштаб
Пров.		Рысин			Эскизный общий вид		см. табл. 1	1:5
Т.контр.		Рысин				Лист	Листов 1	
Г.КО		Графский				ЦНИИЭП инж. оборудования, КО		
Н.контр.		Хромихина		02.85				
Утв.		Сухаренко						

Копировал: Корецкая

Формат А2

19015-02

Альбом II

Типовой проект 901-3-181.83

Инв. № подл. | Подп. и дата | Взам. инв. № | Инв. № дубл. | Подп. и дата

1240.00.000

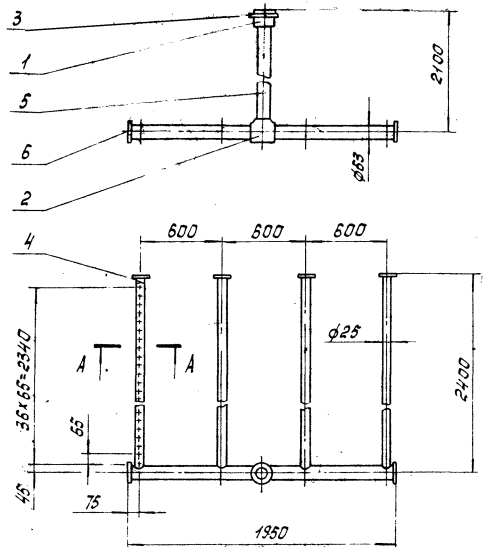

А-А
М1:1

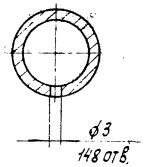

Поз	Наименование	Кол.	Дополнительные указания
	Стандартные изделия		
1	Втулка ПНП 50с ОСТ6-05-367-74	1	
2	Тройник ПНП 50с ОСТ 6-05-367-74	1	
3	Фланец 50с ОСТ6-05-367-74	1	
	Материалы		
4	Труба ПВП 20т ГОСТ 18599-73	9,6м	1,8 кг
5	Труба ПВП 50с ГОСТ 18599-73	4,05м	2,88 кг
6	Лист полиэтиленовый-4ТУ6-05-1313-75		0,2 кг

Сварные швы по ГОСТ 16310-80.

Изм.	Лист	№ докум.	Подп.	Дата	1240.00.000			
Разраб.		Огнева			Гребенка Воздухораспределительная в расходном баке коагулянта Эскизный общий вид	Лит.	Масса	Масштаб
Пров.		Занозин					6,8	1:25
Т.контр.		Рысин				Лист	Листов 1	
ГКО		Графский				ЦНИИЭП инж. оборудования КО		
Н.контр.		Хромихина						
Утв.		Сухаренко						

Формат А3

Альбом II

1241 00 000

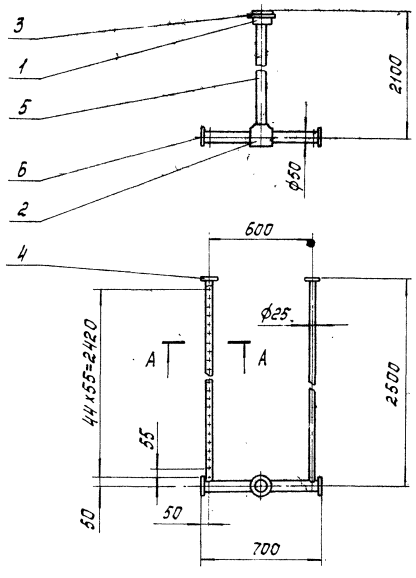

А-А
М1:1

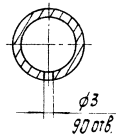

Поз.	Наименование	Кол.	Дополнительные указания
	Стандартные изделия		
1	Втулка ПНП 40с ОСТ6-05-367-74	1	
2	Тройник ПНП 40с ОСТ6-05-367-74	1	
3	Фланец 40с ОСТ6-05-367-74	1	
	Материалы		
4	Труба ПВП 20т ГОСТ 18599-73	5м	0,95 кг
5	Труба ПВП 40с ГОСТ 18599-73	2,8м	1,3 кг
6	Лист полиэтиленовый 4ТУ6-05-1313-75		0,2 кг

Сварные швы по ГОСТ 16310-80.

Изм.	Лист	№ докум.	Подп.	Дата	1241 00 000			
Разраб.		Огнева			Гребенка воздухораспределительная в расходном баке полиакриламида. Эскизный общий вид.	Лит.	Масса	Масштаб
Пров.		Занозин					4,3	1:20
Т.контр.		Рысин				Лист	Листов 1	
ГКО		Графский				ЦНИИЭП инж. оборудования КО		
Н.контр.		Хромихина						
Утв.		Сухаренко						

Копировал: Корецкая

Формат А3

gost.e-ecolog.ru