ТИПОВОЙ ПРОЕКТ

409-29-82.87

БЛОК № 2 СКЛАДСКОГО ХОЗЯЙСТВА И ВСПОМОГАТЕЛЬНЫХ СЛУЖБ ДЛЯ ЩЕБЕНОЧНЫХ И ГРАВИЙНО-ПЕСЧАНЫХ ЗАВОДОВ МОЩНОСТЬЮ 1000, 1400 ТЫС.М³ ЩЕБНЯ В ГОД

АЛЬБОМ 3

КЖИ Железобетонные изделия

2465/3

СФ ЦИТП 620062, г.Свердловск, ул.Чебышева, 4
Зак. 970 инв. 2465/3 тираж 30
Сдано в печать 23.01.1989 Цена 6-38

				Привязан:
Инв. №				

gost.e-ecolog.ru

2465/3

ТИПОВОЙ ПРОЕКТ

409-29-82.87

БЛОК № 2 СКЛАДСКОГО ХОЗЯЙСТВА И ВСПОМОГАТЕЛЬНЫХ СЛУЖБ ДЛЯ ЩЕБЕНОЧНЫХ И ГРАВИЙНО-ПЕСЧАНЫХ ЗАВОДОВ МОЩНОСТЬЮ 1000, 1400 ТЫС.М³ ЩЕБНЯ В ГОД

АЛЬБОМ 3

Перечень альбомов

АЛЬБОМ 1	ПЗ	ПОЯСНИТЕЛЬНАЯ ЗАПИСКА
	ТХ	ТЕХНОЛОГИЯ ПРОИЗВОДСТВА
	ТХ.Н	ТЕХНОЛОГИЯ ПРОИЗВОДСТВА. ОБЩИЕ ВИДЫ НЕСТАНДАРТИЗИРОВАННОГО ОБОРУДОВАНИЯ
	ЭМ	СИЛОВОЕ ЭЛЕКТРООБОРУДОВАНИЕ
	ЭО	ВНУТРЕННЕЕ ЭЛЕКТРИЧЕСКОЕ ОСВЕЩЕНИЕ
	СС	СВЯЗЬ И СИГНАЛИЗАЦИЯ
	ОВ	ОТОПЛЕНИЕ И ВЕНТИЛЯЦИЯ
	ВК	ВНУТРЕННИЕ ВОДОПРОВОД И КАНАЛИЗАЦИЯ
АЛЬБОМ 2	АР	АРХИТЕКТУРНЫЕ РЕШЕНИЯ
	КЖ	КОНСТРУКЦИИ ЖЕЛЕЗОБЕТОННЫЕ
	КМ	КОНСТРУКЦИИ МЕТАЛЛИЧЕСКИЕ
АЛЬБОМ 3	КЖИ	ЖЕЛЕЗОБЕТОННЫЕ ИЗДЕЛИЯ
АЛЬБОМ 4	АОВ	АВТОМАТИЗАЦИЯ ОТОПЛЕНИЯ И ВЕНТИЛЯЦИИ
АЛЬБОМ 5	ЭМ.Н	СИЛОВОЕ ЭЛЕКТРООБОРУДОВАНИЕ. ЗАДАНИЕ ЗАВОДАМ ГЭМ
АЛЬБОМ 6	СО	СПЕЦИФИКАЦИИ ОБОРУДОВАНИЯ
АЛЬБОМ 7	ВМ	ВЕДОМОСТИ ПОТРЕБНОСТИ В МАТЕРИАЛАХ
АЛЬБОМ 8		С М Е Т Ы

2465/3

©СФ ЦИТП Госстрой СССР, 1988г.

РАЗРАБОТАН
ГОСУДАРСТВЕННЫМ ПРОЕКТНЫМ ИНСТИТУТОМ
"СОЮЗГИПРОНЕРУД"
ГЛАВНЫЙ ИНЖЕНЕР ИНСТИТУТА /А.К.КАРАСЕВ/
ГЛАВНЫЙ ИНЖЕНЕР ПРОЕКТА /Л.П.МИХАЙЛОВ/

ВВЕДЕН В ДЕЙСТВИЕ
МИНСТРОЙМАТЕРИАЛОВ СССР
ПРИКАЗ № 170 от 30.03.1988г.

Привязан:

Инв. №

Содержание альбома

Обозначение	Наименование	Стр.
	Содержание альбома	2-5
КЖИ-С1	Сетка арматурная С1	6
КЖИ-С10	Сетка арматурная С10	
КЖИ-С2, С2а	Сетка арматурная (С2, С2а)	7
КЖИ-С3	Сетка арматурная С3	
КЖИ-С4	Сетка арматурная С4	8
КЖИ-С5	Сетка арматурная С5	
КЖИ-С6, С6а	Сетка арматурная (С6, С6а)	9
КЖИ-С7	Сетка арматурная С7	
КЖИ-С8	Сетка арматурная С8	10
КЖИ-С9	Сетка арматурная С9	
КЖИ-С11	Сетка арматурная С11	11
КЖИ-С12	Сетка арматурная С12	
КЖИ-НМ1	Изделие закладное НМ1	12
КЖИ-НТ1	Изделие соединительное НТ1	
КЖИ-НМН1	Изделие соединительное НМН1	13
КЖИ-НМН2	Изделие соединительное НМН2	
КЖИ-ННФ-1, ННФ-2	Изделие соединительное (ННФ-1, ННФ-2)	14
КЖИ-КР1	Каркас плоский КР1	15
КЖИ-КР2	Каркас плоский КР2	
КЖИ-ПЛ1-1-1	Плита ПЛ1-1-1	16
КЖИ-ПЛ2-2-1	Плита ПЛ2-1-1	17
КЖИ-ПЛ3-1-1	Плита ПЛ3-1-1	18
КЖИ-ПЛ4-2-1	Плита ПЛ4-2-1	19
КЖИ-НС1	Сетка арматурная НС1	20
КЖИ-НС42	Сетка арматурная НС42	
КЖИ-НС4	Сетка арматурная НС4	21
КЖИ-НС43	Сетка арматурная НС43	
КЖИ-НС5	Сетка арматурная НС5	22
КЖИ-НС44	Сетка арматурная НС44	
КЖИ-НС7	Сетка арматурная НС7	23
КЖИ-НС45	Сетка арматурная НС45	
КЖИ-ПС4	Схема расположения закладных изделий в стеновой панели ПС4 (ПС 30.6.2.5-6, л-75)	24
КЖИ-ПС5	Схема расположения закладных изделий в стеновой панели ПС5 (ПС 60.6.2.5-6, л-76)	
КЖИ-ПС14	Схема расположения закладных изделий в стеновой панели ПС14 (ПС 60.6.2.5-6, л-77)	25
КЖИ-ПС15	Схема расположения закладных изделий в стеновой панели ПС15 (ПС 60.12.2.5-3, л-78)	
КЖИ-ПП21	Схема расположения закладных изделий в панели простенка ПП21 (2ПС6.24.2.5-л-94)	26

Инв. № подл. | Подпись и дата | Взам. инв. №

Содержание альбома. Продолжение.

Обозначение	Наименование	Стр.
КЖИ-ПС 28, ПС 29	Схема расположения закладных изделий в стеновой панели ПС 28 (ПС 63.12.25-3.Л-2-81), ПС 29 (ПС 63.12.25-3.Л-1-81)	26
КЖИ-ПС 36	Схема расположения закладных изделий в стеновой панели ПС 36 (ПС 60.12.2.0-3.Л-80)	27
КЖИ-ПС 40	Схема расположения закладных изделий в стеновой панели ПС 40 (ПС 60.12.2.5-3.Л-79)	
КЖИ-ПС 41	Панель стеновая ПС 41 (ПС 600.12-1 Вр II-Т-1-а)	28
КЖИ-ПС 42	Панель стеновая ПС 42 (ПС 600.9-1 Вр II-Т-1-а)	
КЖИ-ПС 51, ПС 52	Панель стеновая ПС 51 (ПС 600.18-1 Вр II-Т-11-а)	29
	Панель стеновая ПС 52 (ПС 600.18-1 Вр II-Т-11-б)	
КЖИ-ПС 53, ПС 54	Панель стеновая ПС 53 (ПС 600.12-1 Вр II-Т-11-а)	
	Панель стеновая ПС 54 (ПС 600.12-1 Вр II-Т-11-б)	
КЖИ-ПС 55, ПС 56	Панель стеновая ПС 55 (ПС 600.9-1 Вр II-Т-11-а)	30
	Панель стеновая ПС 56 (ПС 600.9-1 Вр II-Т-11-б)	

Обозначение	Наименование	Стр.
КЖИ-ПС 57	Панель стеновая ПС 57 (ПС 600.18-1 Вр II-Т-1-а)	30
КЖИ-ПП1, ПП2	Схема расположения закладных изделий в панели простенка ПП1 (2 ПС 18.24.2.5-Л-1-82)	31
	ПП2 (2 ПС 18.24.2.5-Л-2-82	
КЖИ-ПП7	Схема расположения закладных изделий в панели простенка ПП7 (2 ПС 6.24.2.5-Л-83)	
КЖИ-ПП10	Схема расположения закладных изделий в панели простенка ПП10 (2 ПС 18.12.2.5-Л-84)	32
КЖИ-ПП11	Схема расположения закладных изделий в панели простенка ПП11 (2 ПС 18.18.2.5-Л-85)	
КЖИ-ПП12	Схема расположения закладных изделий в панели простенка ПП12 (2 ПС 30.24.2.5-Л-86)	
КЖИ-ПП13	Схема расположения закладных изделий в панели простенка ПП13 (2 ПС 15.24.2.5-Л-87)	33
КЖИ-ПП14	Схема расположения закладных изделий в панели простенка ПП14 (2 ПС 12.24.2.5-Л-88	34

Инв. № подл. | Подпись и дата | Взам. инв. №

Содержание альбома. Продолжение.

Обозначение	Наименование	Стр.
КЖИ-ПП15	Схема расположения закладных изделий в панели простенка ПП15 (2ПС 6.12.2,5-л-89)	34
КЖИ-ПП16	Схема расположения закладных изделий в панели простенка ПП16 (2ПС 6.18.2,5-л-90)	35
КЖИ-ПП17	Схема расположения закладных изделий в панели простенка ПП17 (2ПС 6.18.2,5-л-91)	
КЖИ-ПП18	Схема расположения закладных изделий в панели простенка ПП18 (2ПС 6.12.2,5-л-92)	36
КЖИ-ПП19, ПП20	Схема расположения закладных изделий в панели простенка ПП19 (2ПС 20.3.24.2,5-л-2.93) ПП20 (2ПС 20.3.24.2,5-л-1.93)	
КЖИ-ПП22	Схема расположения закладных изделий панели простенка ПП22 (2ПС 15.12.2,5-л-95)	37
КЖИ-ПП23	Схема расположения закладных изделий в панели простенка ПП23 (2ПС 20.12.2.0-л-96)	
КЖИ-ПП24	Схема расположения закладных изделий в панели простенка ПП24 (2ПС 20.12.2.0-л-97)	38
КЖИ-ПП25	Схема расположения закладных изделий в панели простенка ПП25 (2ПС 18.12.2,5-л-98)	38
КЖИ-НПС1-1	Панель стеновая НПС1-1	39
КЖИ-НПС2-1, НПС2-2	Панель стеновая (НПС2-1, НПС2-2)	40
КЖИ-НПС3-1, НПС3-2	Панель стеновая (НПС3-1, НПС3-2)	41
КЖИ-НКП1	Каркас пространственный НКП1	42
КЖИ-НКП2	Каркас пространственный НКП2	43
КЖИ-НКП3	Каркас пространственный НКП3	44
КЖИ-НКР1, НКР2	Каркас плоский (НКР1, НКР2)	45
КЖИ-НКР3, НКР4	Каркас плоский (НКР3, НКР4)	
КЖИ-К6О-11-1	Колонна К6О-11-1	46
КЖИ-К6О-11-2	Колонна К6О-11-2	47
КЖИ-К6О-11-3	Колонна К6О-11-3	48
КЖИ-К6О-11-4	Колонна К6О-11-4	49
КЖИ-К6О-11-5	Колонна К6О-11-5	50
КЖИ-К6О-11-6	Колонна К6О-11-6	51
КЖИ-К6О-11-7	Колонна К6О-11-7	52
КЖИ-К6О-11-8	Колонна К6О-11-8	53
КЖИ-К6О-11-9	Колонна К6О-11-9	54
КЖИ-К6О-11-10	Колонна К6О-11-10	55
КЖИ-6КФ79-1-Н1	Колонна 6КФ79-1-Н1	56
КЖИ-2КФ73-1-Н1	Колонна 2КФ73-1-Н1	57
КЖИ-К612-У-1	Колонна К612-У-1	58
КЖИ-К69-У-1	Колонна К69-У-1	59

Инв. № подл. | Подпись и дата | Взам. инв. №

Содержание альбома. Продолжение.

Обозначение	Наименование	Стр.
КЭКи-2КФ73-1-Н2	Колонна 2КФ73-1-Н2	60
КЭКи-2К1-1	Колонна 2К1-1/2КБД4.36-1.1-1/	61
КЭКи-2К1-2	Колонна 2К1-2/2КБД4.36-1.1-2/	62
КЭКи-2К1-3	Колонна 2К1-3/2КБД4.36-1.1-3/	63
КЭКи-2К1-4	Колонна 2К1-4/2КБД4.36-1.1-4/	64
КЭКи-2К2-1	Колонна 2К2-1/2КБД4.36-2.1-1/	65
КЭКи-2К3-1	Колонна 2К3-1/2КБ04.36-1.1-1/	66
КЭКи-2К3-2	Колонна 2К3-2/2КБ04.36-1.1-2/	67
КЭКи-2К3-3	Колонна 2К3-3/2КБД4.36-1.1-3/	68
КЭКи-2К3-4	Колонна 2К3-4/2КБ04.36-1.1-4/	69
КЭКи-2К3-5	Колонна 2К3-3/2КБ04.36-1.1-5/	70
КЭКи-2К3-6	Колонна 2К3-6/2КБ04.36-1.1-6/	71
КЭКи-2К4-1	Колонна 2К4-1/2КБ04.36-2.1-1/	72
КЭКи-2К4-2	Колонна 2К4-2/2КБ04.36-2.1-2/	73
КЭКи-2К5-1	Колонна 2К5-1/2КБ4.36-1-1/	74
КЭКи-Р1-1	Ригель Р1-1/ РП4.56-50-1/	75
КЭКи-ДЖ1-а	Диафрагма жесткости ДЖ1-а (1Д24.36-а)	76
КЭКи-ПР1	Плита ПР1/ ПРС56.15-10АIIIт-1/	77
КЭКи-ПР2	Плита ПР2/ ПРС56.15-10АIIIт-2/	78
КЭКи-ПР3	Плита ПР3/ ПРС56.15-10АIIIт-3/	79
КЭКи-ПР4	Плита ПР4/ ПРС56.15-10АIIIт-4/	80
КЭКи-ПР5	Плита ПР5/ ПРС56.15-10АIIIт-5/	81
КЭКи-Р1	Решетка Р1	82
КЭКи-АН1	Анкер АН1	

Инв. № подл. | Подпись и дата | Взам. инв. №

Типовой проект 409-29-82.87 Альбом 3

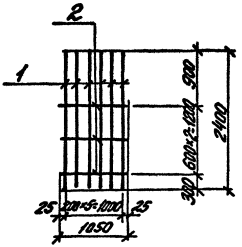

Формат	Зона	Поз	Обозначение	Наименование	Кол.	Примеч
				Детали		
				А-III-12-ГОСТ 5781-82*		
		1		ℓ= 2400	6	2.13кг.
				А-I-8-ГОСТ 5781-82*		
		2		ℓ= 1050	3	0.41кг.

Изготовлять в соответствии с СН393-78

Привязан

Инв. №

ГИП	Михайлов		03.83
Н.Контр.	Родионова		
Нач.отд.	Мельников		
Гл.конар.	Козырев		
Рук.гр.	Горошко		
Ст.инж.	Богаченко		
Ст.инж.	Орехова		

ТП 409-29-82.87-КЖИ-С1

Сетка арматурная С1

Стадия	Масса	Масштаб
Р	14.0	

Лист | Листов 1

СОЮЗГИПРОНЕРУД Ленинград

Инв. № подл. | Подпись и дата | Взам. инв. №

Формат А4

6

Типовой проект 409-29-82.87 Альбом 3

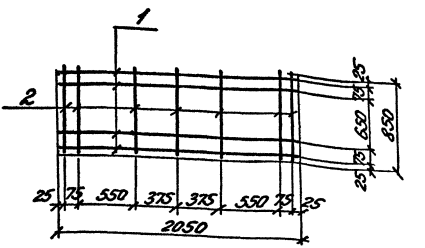

Формат	Зона	Поз	Обозначение	Наименование	Кол.	Примеч
				Детали		
				А-I-8-ГОСТ 5781-82*		
		1		ℓ= 2050	4	0.81кг.
		2		ℓ= 850	7	0.36кг

Изготовлять в соответствии с СН393-78

Привязан

Инв. №

ГИП	Михайлов		03.83
Н.Контр.	Родионова		
Нач.отд.	Мельников		
Гл.конар.	Козырев		
Рук.гр.	Горошко		
Ст.инж.	Богаченко		
Ст.инж.	Полушкина		

ТП 409-29-82.87-КЖИ-С10

Сетка арматурная С10

Стадия	Масса	Масштаб
Р	5,6	

Лист | Листов 1

СОЮЗГИПРОНЕРУД Ленинград

Инв. № подл. | Подпись и дата | Взам. инв. №

Копировал

Формат А4

165/3

Типовой проект 409-29-82.87 Альбом 3

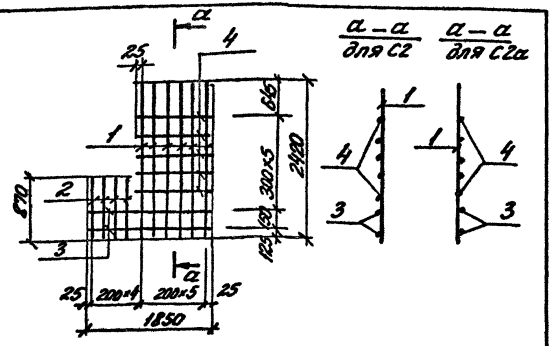

Формат	Зона	Поз.	Обозначение	Наименование	Кол.	Примеч.
				Детали		
БЧ		1		А-III-12 ГОСТ 5781-82* L=2420	6	2.16 кг
БЧ		2		А-III-12 ГОСТ 5781-82* L=870	4	0.78 кг.
БЧ		3		А-I-8 ГОСТ 5781-82* L=1850	2	0.73 кг.
БЧ		4		А-I-8 ГОСТ 5781-82* L=1050	5	0.41 кг

Изготовлять в соответствии с СН 393-78

Привязан

Инв. №

Взам. инв. № | Подпись и дата

ГИП	Михайлов		
Н. контр.	Родионова		
Нач. отд.	Мельников		
Гл. констр.	Хозырев		
Рук. гр.	Горошкова		
Ст. инж.	Орехова		
Ст. инж.	Колоченкова		

ТП 409-29-82.87-КЖИ-С2, С2а

Сетка арматурная (С2, С2а)

Стадия	Масса	Масштаб
Р	19,6	
Лист	Листов 1	

Союзгипронеруд Ленинград

Типовой проект 409-29-82.87 Альбом 3

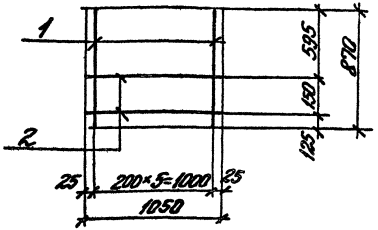

Формат	Зона	Поз.	Обозначение	Наименование	Кол.	Примеч.
				Детали		
БЧ		1		А-III-12 ГОСТ 5781-82* L=670	6	0.78 кг
БЧ		2		А-I-8 ГОСТ 5781-82* L=1050	2	0.41 кг.

Изготовлять в соответствии с СН 393-78

Привязан

Инв. №

Подпись и дата | Взам. инв. №

ГИП	Михайлов		
Н. контр.	Родионова		
Нач. отд.	Мельников		
Гл. констр.	Хозырев		
Рук. гр.	Горошкова		
Гл. инж.	Колоченкова		
Ст. инж.	Орехова		

ТП 409-29-82.87-КЖИ-С3

Сетка арматурная С3

Стадия	Масса	Масштаб
Р	5,5	
Лист	Листов 1	

Союзгипронеруд Ленинград

Инв. № подл. | Подпись и дата | Взам. инв. №

Типовой проект 409-29-82.87 Альбом 3

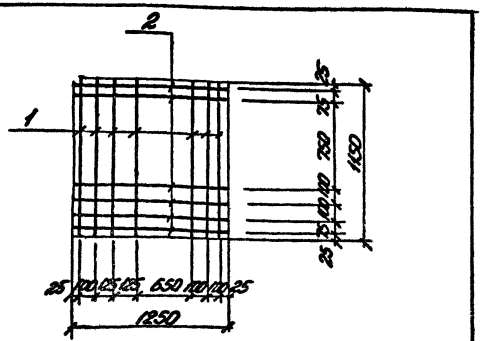

Формат	Зона	Поз.	Обозначение	Наименование	Кол.	Примеч.
				Детали		
Б4		1		А-I-8 ГОСТ 5781-82* l=1150	7	0,45 кг.
Б4		2		А-I-8 ГОСТ 5781-82* l=1250	6	0,50 кг.

Изготавливать в соответствии с СН 393-78

Привязан

Инв. №

ГИП	Михайлов		
Н. контр.	Родионова		
Нач. от.	Ульянцева		
Гл. констр.	Козырев		
Рук. гр.	Горшкова		
Ст. инж.	Богатенкова		
Ст. инж.	Орехова		

ТП 409-29-82.87-КЖИ-С4

Сетка арматурная С4

Стадия	Масса	Масштаб
Р	6,2	
Лист	Листов 1	

Союзгипронеруд Ленинград

Типовой проект 409-29-82.87 Альбом 3

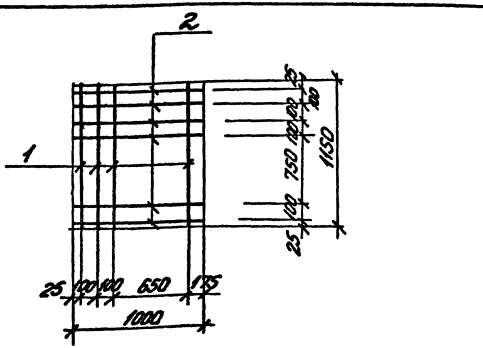

Формат	Зона	Поз.	Обозначение	Наименование	Кол.	Примеч.
				Детали		
Б4		1		А-I-8 ГОСТ 5781-82* l=1150	4	0,45 кг.
Б4		2		А-I-8 ГОСТ 5781-82* l=1000	6	0,40 кг.

Изготавливать в соответствии с СН 393-78

Привязан

Инв. №

ГИП	Михайлов		
Н. контр.	Родионова		
Нач. от.	Ульянцева		
Гл. констр.	Козырев		
Рук. гр.	Горшкова		
Ст. инж.	Богатенкова		
Ст. инж.	Орехова		

ТП 409-29-82.87-КЖИ-С5

Сетка арматурная С5

Стадия	Масса	Масштаб
Р	4,2	
Лист	Листов 1	

Союзгипронеруд Ленинград

Инв. № подл. | Подпись и дата | Взам. инв. №

Копировал

Формат А4

2465/2

Типовой проект 409-29-82.87 Альбом 3

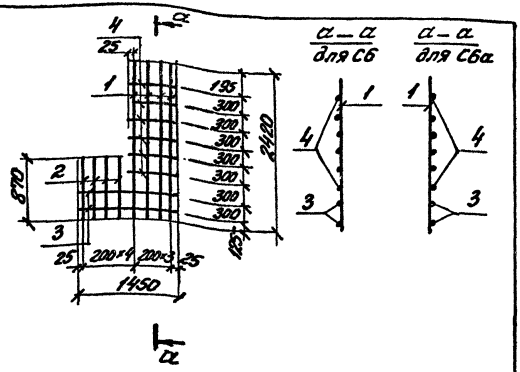

Формат	Зона	Поз	Обозначение	Наименование	Кол.	Примеч.
				Детали		
Б4		1		А-III-12 ГОСТ 5781-82* L=2420	4	2,15 кг
Б4		2		А-III-12 ГОСТ 5781-82* L=870	4	0,78 кг
Б4		3		А-I-8 ГОСТ 5781-82* L=1450	2	0,57 кг
Б4		4		А-I-8 ГОСТ 5781-82* L=650	6	0,26 кг

Изготовлять в соответствии с СН 393-78

Привязан

Инв. №

Взам. инв. №

Подпись и дата

Инв. № подл.

ГИП	Михайлов		03.81
Н. контр.	Родионова		
Нач. отд.	Мельников		
Гл. констр.	Казырев		
Рук. гр.	Трошкова		
Ст. инж.	Баточенко		
Ст. инж.	Орехова		

ТП 409-29-82.87-КЖИ-Сб, Сба

Сетка арматурная (Сб; Сба)

Стадия	Масса	Масштаб
Р	14,3	

Лист | Листов 1

Союзгипронеруд Ленинград

Типовой проект 409-29-82.87 Альбом 3

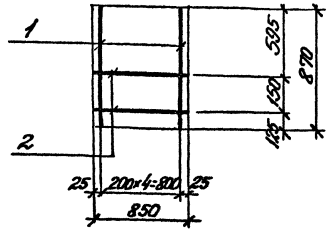

Формат	Зона	Поз	Обозначение	Наименование	Кол.	Примеч.
				Детали		
Б4		1		А-III-12 ГОСТ 5781-82* L=870	5	0,78 кг
Б4		2		А-I-8 ГОСТ 5781-82* L=850	2	0,33 кг

Изготовлять в соответствии с СН 393-78

Привязан

Инв. №

Взам. инв. №

Подпись и дата

Инв. № подл.

ГИП	Михайлов		03.81
Н. контр.	Родионова		
Нач. отд.	Мельников		
Гл. констр.	Казырев		
Рук. гр.	Трошкова		
Ст. инж.	Баточенко		
Ст. инж.	Орехова		

ТП 409-29-82.87-КЖИ-С7

Сетка арматурная С7

Стадия	Масса	Масштаб
Р	4,6	

Лист | Листов 1

Союзгипронеруд Ленинград

Типовой проект 409-29-82.87 Альбом 3

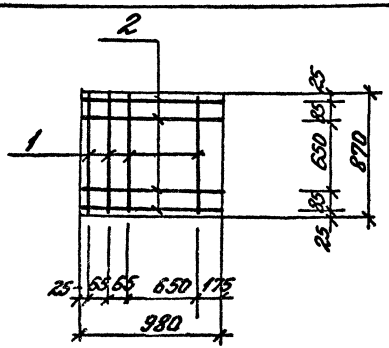

Формат	Зона	Поз.	Обозначение	Наименование	Кол.	Примеч.
				Детали		
БЧ		1		А-I-8 ГОСТ 5781-82* L=870	4	0.34 кг.
БЧ		2		А-I-8 ГОСТ 5781-82* L=980	4	0.39 кг.

Изготовлять в соответствии с СН393-78

Привязан

Инв. №

Взам. инв. №

Подпись и дата

Инв. № подл.

ТП409-29-82.87-КЖИ-С8

ГИП	Михайлов		01.88г.
Н.контр.	Родионова		
Нач.отд.	Нельникова		
Гл.констр.	Козырев		
Рук.гр.	Горошкова		
Ст.инж.	Логачева		
Ст.инж.	Орехова		

Сетка арматурная С8

Стадия	Масса	Масштаб
Р	3.0	
Лист	Листов 1	

СОЮЗГИПРОНЕРУД Ленинград

Формат А4

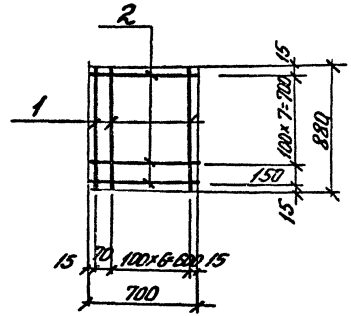

Формат	Зона	Поз.	Обозначение	Наименование	Кол.	Примеч.
				Детали		
БЧ		1		А-I-6 ГОСТ 5781-82* L=820	8	0.19 кг
БЧ		2		А-I-6 ГОСТ 5781-82* L=700	9	0.15 кг

Изготовлять в соответствии с СН393-78

Привязан

Инв. №

Взам. инв. №

Подпись и дата

Инв. № подл.

ТП409-29-82.87-КЖИ-С9

ГИП	Михайлов		01.88г.
Н.контр.	Родионова		
Нач.отд.	Нельникова		
Гл.констр.	Козырев		
Рук.гр.	Горошкова		
Ст.инж.	Логачева		
Ст.инж.	Орехова		

Сетка арматурная С9

Стадия	Масса	Масштаб
Р	3.0	
Лист	Листов 1	

СОЮЗГИПРОНЕРУД Ленинград

Формат А4

Копировал

Формат А4

2465/3

Типовой проект 409-29-82.87 Альбом 3

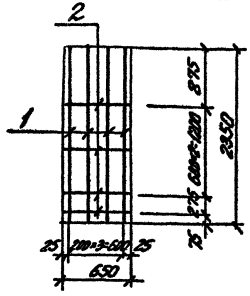

Формат	Зона	Поз.	Обозначение	Наименование	Кол.	Примеч.
				Детали		
				А-III-12-ГОСТ 5781-82*		
БЧ		1		ℓ=2350	4	2.09 кг.
				А-I-8-ГОСТ 5781-82*		
БЧ		2		ℓ=650	4	0,26 кг

Изготовлять в соответствии с СН393-78

Привязан

Инв. №

Взам. инв. №

Подпись и дата

Инв. № подл.

ГИП	Михайлов		03.89
Н. Контр.	Родионова		
Нач. отд.	Мельников		
Гл. конст.	Козырев		
Рук. гр.	Горошкова		
Ст. инж.	Богаченко		
Ст. инж.	Полушкина		

ТП 409-29-82.87-КЖИ-С11

Сетка арматурная С11

Стадия	Масса	Масштаб
Р	9.4	

Лист | Листов 1

СОЮЗГИПРОНЕРУД Ленинград

Типовой проект 409-29-82.87 Альбом 3

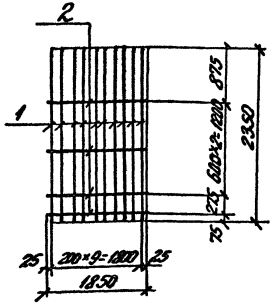

Формат	Зона	Поз.	Обозначение	Наименование	Кол.	Примеч.
				Детали		
				А-III-12-ГОСТ 5781-82*		
БЧ		1		ℓ=2350	10	2,09 кг.
				А-I-8-ГОСТ 5781-82*		
БЧ		2		ℓ=1850	4	0.73

Изготовлять в соответствии с СН393-78.

Привязан

Инв. №

Взам. инв. №

Подпись и дата

Инв. № подл.

ГИП	Михайлов		03.89
Н. Контр.	Родионова		
Нач. отд.	Мельников		
Гл. конст.	Козырев		
Рук. гр.	Горошкова		
Ст. инж.	Богаченко		
Ст. инж.	Полушкина		

ТП 409-29-82.87-КЖИ-С12

Сетка арматурная С12

Стадия	Масса	Масштаб
Р	23.8	

Лист | Листов 1

СОЮЗГИПРОНЕРУД Ленинград

Типовой проект 409-29-82.87 Альбом 3

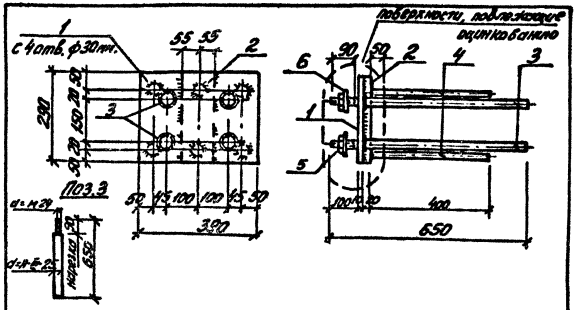

Формат	Зона	Поз.	Обозначение	Наименование	Кол.	Примеч.
				Детали		
БЧ		1		-290×10 ГОСТ 19903-74* ℓ=390	1	9,10 кг
БЧ		2		-110×20 ГОСТ 19903-74* ℓ=290	1	5,0 кг
БЧ		3		А-III-25 ГОСТ 5781-82* ℓ=650	4	2,5 кг
БЧ		4		А-III-14 ГОСТ 5781-82* ℓ=400	6	0,48 кг
		5		Гайка М24 ГОСТ 5915-70*	4	0,11 кг
		6		Шайба М24 ГОСТ 11371-78*	4	0,03 кг

Изготовлять в соответствии с СН 393-78, а также руководствуясь указаниями, приведенными в серии 1.400-6/76 вып. 1 на л. 62.

Привязан

Инв. №

ГИП	Михайлов		03.86
Н. Контр.	Родионова		
Нач. отд.	Мельников		
Гл. контр.	Козырев		
Рук. гр.	Горшков		
Ст. инж.	Домбрацкая		
Ст. инж.	Полушкина		

ТП 409-29-82.87-КЖИ-НМ1

Изделие закладное НМ1

Стадия	Масса	Масштаб
Р	27,0	1:10
Лист 1	Листов 1	

СОЮЗГИПРОНЕРУД Ленинград

Взам. инв. №

Подпись и дата

Инв. № подл.

Формат А4

Типовой проект 409-29-82.87 Альбом 3

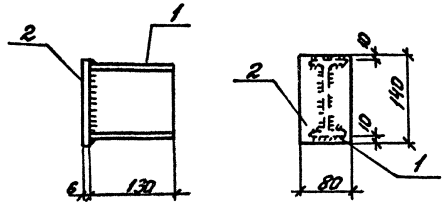

Формат	Зона	Поз.	Обозначение	Наименование	Кол.	Примеч.
				Детали		
БЧ		1		Двутавр 12 ГОСТ 8239-72* / ВСт3 кп2 ГОСТ 535-79* ℓ=130	1	1,47 кг
БЧ		2		-80×6 ГОСТ 103-76* ℓ=140	1	0,53 кг.

1. Сварные швы $h_ш$ - 6мм. по ГОСТ 5264-80.
2. Поз. 2 - сталь ВСт3 кп2 ГОСТ 380-71*.

Привязан

Инв. №

ГИП	Михайлов		03.86
Н. Контр.	Родионова		
Нач. отд.	Мельников		
Гл. контр.	Козырев		
Рук. гр.	Горшков		
Ст. инж.	Орехова		
Ст. инж.	Полушкина		

ТП 409-29-82.87-КЖИ-НТ1

Изделие соединительное НТ1

Стадия	Масса	Масштаб
Р	2,0	1:5
Лист	Листов 1	

СОЮЗГИПРОНЕРУД Ленинград

Инв. № подл.

Подпись и дата

Взам. инв. №

Копировал

Формат А4

3465/3

Типовой проект 409-29-82.87 Альбом 3

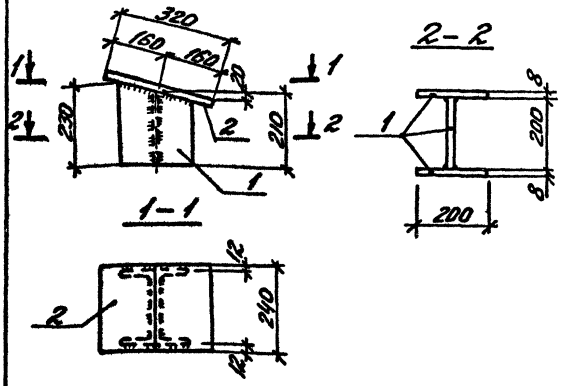

Формат	Зона	Поз	Обозначение	Наименование	Кол.	Примеч.
				Детали		
Б4		1		-200×8 ГОСТ 103-76* L=230	3	2.89 кг
Б4		2		-320×8 ГОСТ 103-76* L=240	1	4.80 кг

1. Сварные швы h_w=6 мм по ГОСТ 5264-80
2. Поз. 1,2 - сталь ВСт3кп2 ГОСТ 380-71*.

Привязан

Инв. №

ГИП	Михайлов		
Н. контр.	Родионова		
Нач. отд.	Мельников		
Гл. констр.	Козырев		
Рук. гр.	Горошков		
Ст. инж.	Полуцикин		
Ст. инж.	Доноровский		

ТП409-29-82.87-КЖИ-НММ1

Изделие соединительное НММ1

Стадия	Масса	Масштаб
Р	13.47	1:10
Лист	Листов: 1	

СОЮЗГИПРОНЕРУД Ленинград

Инв. № подл. | Подпись и дата | Взам. инв. №

Формат А4

Типовой проект 409-29-82.87 Альбом 3

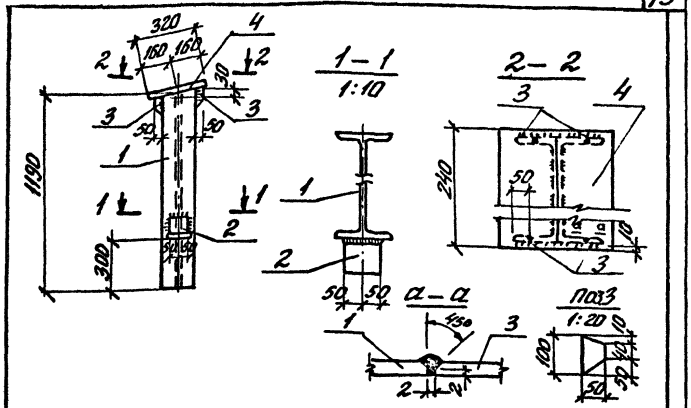

Формат	Зона	Поз	Обозначение	Наименование	Кол.	Примеч.
				Детали		
Б4		1		Двутавр 23Ш1 ГОСТ 26020-83 L=1200 ВСт3пс6-2 ГОСТ 535-79*	1	41.45 кг
Б4		2		Уголок Б-100×100×8 ГОСТ 8509-86 ВСт3пс6-2 ГОСТ 535-79* L=700	1	1.22 кг
Б4		3		-50×8 ГОСТ 103-76* L=100	4	0.31 кг
Б4		4		-320×8 ГОСТ 103-76* L=240	1	4.82 кг

1. Сварные швы h_w=6 мм по ГОСТ 5264-80
2. Поз. 3,4 - сталь ВСт3пс6-I ТУ 14-1-3023-80.

Привязан

Инв. №

ГИП	Михайлов		
Н. контр.	Родионова		
Нач. отд.	Мельников		
Гл. констр.	Козырев		
Рук. гр.	Горошков		
Ст. инж.	Полуцикин		
Ст. инж.	Доноровский		

ТП 409-29-82.87-КЖИ-НММ2

Изделие соединительное НММ2

Стадия	Масса	Масштаб
Р	48.7	
Лист	Листов 1	

СОЮЗГИПРОНЕРУД Ленинград

Инв. № подл. | Подпись и дата | Взам. инв. №

Копировал

Формат А4 246513

Типовой проект 409-29-82.87 Альбом 3

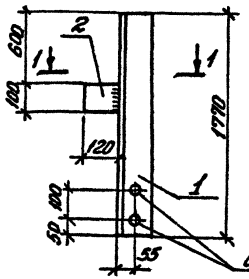



Формат	Зона	Поз.	Обозначение	Наименование	Кол.	Примеч.
				Детали		
64		1		L 125×14 ГОСТ 8509-86 ℓ=1770	1	46,4 кг
64		2		-100×10 ГОСТ 103-76 ℓ=120	1	0,94 кг

1. Изображена ННФ-1, ННФ-2 – обратно чертежу.
2. Поз. 1, 2 – сталь ВСт3кп2 ГОСТ 380-71*.

Привязан

Инв. №

Взам. инв. №

Подпись и дата

Инв. № подл.

ГИП	Михайлов		03.26
Н. контр.	Родионова		
Нач. отд.	Мельников		
Гл. конст.	Козырев		
Рук. тр.	Горошкова		
Ст. инж.	Орехова		
Ст. инж.	Полушкина		

ТП 409-29-82.87-КЖИ-ННФ-1, ННФ-2

Изделие соединительное (ННФ-1; ННФ-2)

Стадия	Масса	Масштаб
Р	47,3	1:25

Лист | Листов 1

СОЮЗГИПРОНЕРУД Ленинград

Формат А4

Взам. инв. №

Подпись и дата

Инв. № подл.

Стадия	Масса	Масштаб

Лист | Листов

СОЮЗГИПРОНЕРУД Ленинград

Копировал

Формат А4

2465/3

Типовой проект 409-29-82.87 Альбом 3

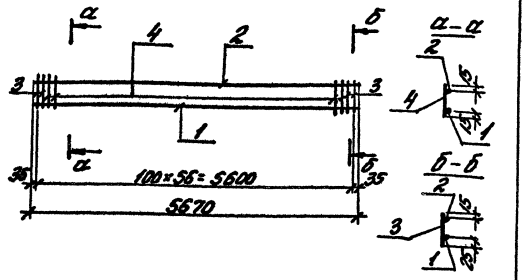

Формат	Зона	Поз.	Обозначение	Наименование	Кол.	Примечание
				Детали		
БЧ		1		А-III-16-ГОСТ 5781-82* ℓ=5670	1	9,0 кг.
БЧ		2		А-I-10-ГОСТ 5781-82* ℓ=5670	1	3,5 кг.
БЧ		3		А-I-6-ГОСТ 5781-82* ℓ=210	4	0,046 кг.
БЧ		4		А-I-6-ГОСТ 5781-82* ℓ=200	53	0,044 кг.

Изготовлять в соответствии с СН 393-78

Привязан

Инв. №

Взам. инв. №

Подпись и дата

Инв. № подл.

ТП 409-29-82.87-КЖИ-КР1

ГИП	Михайлов		
Н. контр.	Родионова		
Нач. отд.	Мельников		
Гл. конст.	Козырев		
Рук. гр.	Горошкова		
Ст. инж.	Богаченков		
Ст. инж.	Полушкина		

Каркас плоский КР1

Стадия	Масса	Масштаб
Р	15,0	

Лист | Листов 1

СОЮЗГИПРОНЕРУД Ленинград

Формат А4

Типовой проект 409-29-82.87 Альбом 3

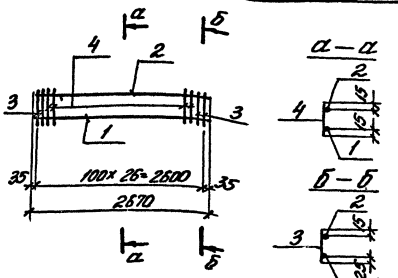

Формат	Зона	Поз.	Обозначение	Наименование	Кол.	Примечание
				Детали		
БЧ		1		А-III-16 ГОСТ 5781-82* ℓ=2670	1	4,6
БЧ		2		А-I-10-ГОСТ 5781-82* ℓ=2670	1	1,8
БЧ		3		А-I-6-ГОСТ 5781-82* ℓ=210	4	0,046
БЧ		4		А-I-6-ГОСТ 5781-82* ℓ=200	26	0,044

Изготовлять в соответствии с СН 393-78

Привязан

Инв. №

Взам. инв. №

Подпись и дата

Инв. № подл.

ТП 409-29-82.87-КЖИ-КР2

ГИП	Михайлов		
Н. контр.	Родионова		
Нач. отд.	Мельников		
Гл. конст.	Козырев		
Рук. гр.	Горошкова		
Ст. инж.	Богаченков		
Ст. инж.	Полушкина		

Каркас плоский КР2

Стадия	Масса	Масштаб
Р	7,6	

Лист | Листов 1

СОЮЗГИПРОНЕРУД Ленинград

Копировал

Формат А4

2465/3

Типовой проект 409-29-82.87 Альбом 3

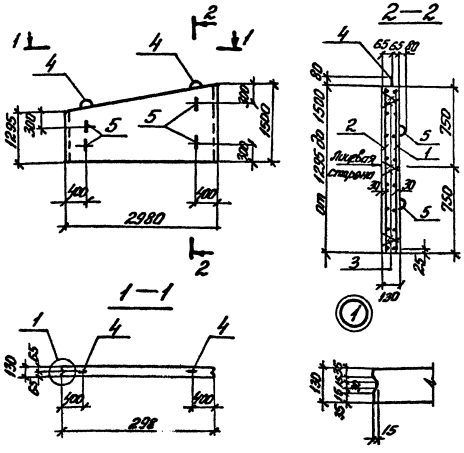

Формат	Зона	Поз.	Обозначение	Наименование	Кол.	Примеч.
				Документация		
			3.002.1-1. 1-ТО	Техническое описание		
				Сборочные единицы		
				Сетки арматурные		
А4		1	КЖИ-НС1	НС1	1	
А4		2	КЖИ-НС42	НС42	1	
		3	3.002.1-1.2-130	Каркас плоский Кр1	6	
		4	3.002.1-1. 2-150	Изделие закладное М5	2	
		5	3.002-1-1. 2-140	Изделие закладное М1	4	
				Материалы		
				Бетон тяжелый В15		
				морозостойкость F75		0,54 м³

Плиту изготовлять в типовой опалубочной форме плиты Пл1-1 серии 3.002.1-1 вып.1 с постановкой соответствующей диафрагмы

Привязан

Инв. №

Ведомость расхода стали на один элемент, кг.

Марка элемента	Изделия арматурные							Изделия закладные				Общий расход
	Арматура класса							Арматура класса				
	А I			А III				А I				
	ГОСТ 5781-82*			ГОСТ 5781-82*				ГОСТ 5781-82*				
	ф6		Итого	ф8	ф10	Итого	Всего	ф10	ф12	Итого	Всего	
ПЛ1-1-1	27,5		27,5	9,7	11,7	21,4	48,9	4,0	1,8	5,8	5,8	54,7

ГИП	Михайлов		03.78
Н. контр.	Родионов		
Нач. отд.	Мельников		
Гл. контр.	Козырев		
Рук. гр.	Горошков		
Ст. инж.	Полушкина		
Ст. инж.	Орехова		

ТП 409-29-82.87-КЖИ-ПЛ1-1-1

Плита Пл1-1-1

Стадия	Масса	Масштаб
Р	1350	

Лист | Листов 1

СОЮЗГИПРОНЕРУД Ленинград

Инв. № подл. | Подпись и дата | Взам. инв. №

Копировал | Формат А3 | 2465/3

Типовой проект 409-29-82.87 Альбом 3

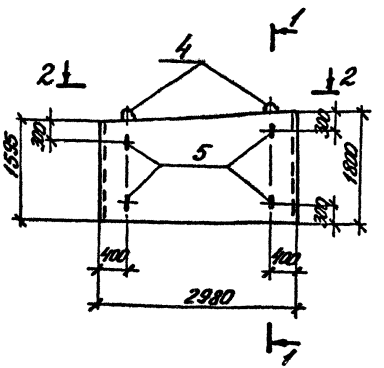

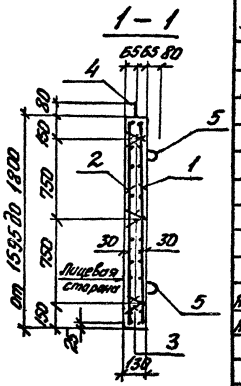

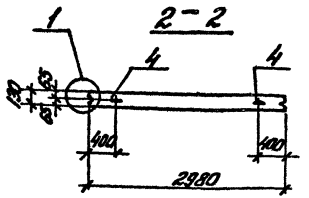

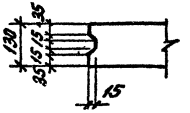

Формат	Зона	Поз.	Обозначение	Наименование	Кол.	Примечание
				Документация		
			3.002.1-1.1-ТО	Техническое описание		
				Сборочные единицы		
				Сетки арматурные		
А4		1	КЖИ-НС4	НС4	1	
А4		2	КЖИ-НС43	НС43	1	
		3	3.002.1-1.2-130	Коркас плоский Кр1	6	
		4	3.002.1-1.2-150	Изделие закладное М5	2	
		5	3.002.1-1.2-140	Изделие закладное М4	4	
				Материалы		
				Бетон тяжелый В15		
				морозостойкость F75		0.66 м³

Плиту изготовлять в типовой опалубочной форме плиты ПП2-1 серии 3.002.1-1 вып.1 с постановкой соответствующей диафрагмы.

Ведомость расхода стали на один элемент, кг.

Марка элемента	Изделия арматурные							Изделия закладные				Общий расход
	Арматура класса							Арматура класса				
	A I			A III				A I				
	ГОСТ 5781-82*			ГОСТ 5781-82*				ГОСТ 5781-82*				
	ф6		Итого	ф8	ф12	Итого	Всего	ф10	ф12	Итого	Всего	
ПП2-2-1	19.8		19.8	11.9	21.9	33.8	53.6	4.0	1.8	5.8	5.8	59.4

Привязан

Инв. №

ГИП	Михайлов		05.89
Н. контр.	Родионова		
Нач. отд.	Мельников		
Гл. конст.	Козырев		
Рук. гр.	Городкова		
Ст. инж.	Полушкина		
Ст. инж.	Богачева		

ТП 409-29-82.87-КЖИ-ПП2-2-1

Плита ПП2-1-1

Стадия	Масса	Масштаб
Р	1645	
Лист	Листов 1	

Союзгипронефтеспецстрой Ленинград

Копировал

Формат А3

Типовой проект 409-29-82.87 Альбом 3

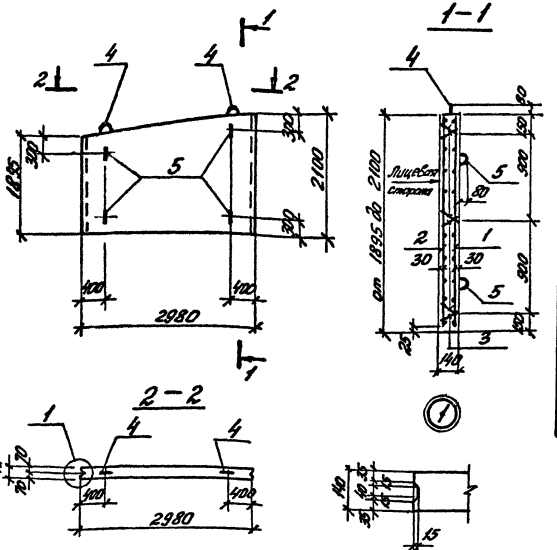

Формат	Зона	Поз.	Обозначение	Наименование	Кол.	Примеч.
				Документация		
			3.002.1-1.1-ТО	Техническое описание		
				Сборочные единицы		
				Сетки арматурные		
А4		1	КЖИ- НС5	НС5	1	
А4		2	КЖИ- НС44	НС44	1	
		3	3.002.1-1.2-130	Каркас плоский Кр1	6	
		4	3.002.1-1.2-150	Изделие закладное М5	2	
		5	3.002.1-1.2-140-01	Изделие закладное М2	4	
				Материалы		
				Бетон тяжелый В15		
				морозостойкость F75		0,83м³

Плиту изготовлять в типовой опалубочной форме плиты ПЛ3-1 серии 3.002.1-1 вып.1с постановкой соответствующей диафрагмы

Ведомость расхода стали на один элемент, кг.

Марка элемента	Изделия арматурные							Изделия закладные			Общий расход
	Арматура класса							Арматура класса			
	А I		А III					А I			
	ГОСТ 5781-82*		ГОСТ 5781-82*					ГОСТ 5781-82*			
	ф6	Итого	ф8	ф10	Итого	Всего	ф12	Итого	Всего		
ПЛ3-1-1	27,2	27,2	13,0	18,3	31,3	58,5	5,4	5,4	5,4	63,9	

Привязан

Инв. №

ГИП	Михайлов		07.89
Н.контр.	Родионова		
Нач.отд.	Мельников		
Гл.контр.	Козырев		
Рук.гр.	Горошкова		
Ст.инж.	Полушкина		
Ст.инж.	Орехова		

ТП 409-29-82.87-КЖИ-ПЛ3-1-1

Плита ПЛ3-1-1

Стадия	Масса	Масштаб
Р	2075	

Лист | Листов 1

Союзгипроверуд Ленинград

Инв. № подл. | Подпись и дата | Взам. инв. №

Копировал | Формат А3 | 2465/3

Типовой проект 409-29-82.87 Альбом 3

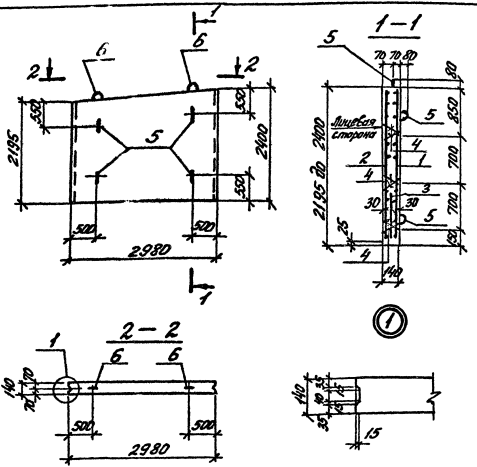

Формат	Зона	Поз.	Обозначение	Наименование	Кол.	Примеч.
				Документация		
			3.002.1-1.1-ТО	Техническое описание		
				Сборные единицы		
				Сетки арматурные		
А4		1	КЖИ-НС7	НС7	1	
А4		2	КЖИ-НС45	НС45	1	
		3	3.002.1-1.2-030-03	С54	1	
		4	3.002.1-1.2-130	Каркас плоский Кр1	6	
		5	3.002.1-1.2-140-01	Изделие закладное М2	4	
		6	3.002.1-1.2-150-01	Изделие закладное М6	2	
				Материалы.		
				Бетон тяжелый В15		
				Морозостойкость F75		0.96 м³

Плиту изготовлять в типовой опалубочной форме плиты ПЛ4-2 серии 3.002.1-1 вып. 1 с постановкой соответствующей диафрагмы.

Привязан

Инв. №

Ведомость расхода стали на один элемент, кг.

Марка элемента	Изделия арматурные							Изделия закладные				Общий расход
	Арматура класса						Всего	Арматура класса			Всего	
	А I			А III				А I				
	ГОСТ 5781-82*			ГОСТ 5781-82*				ГОСТ 5781-82*				
	ф6		Итого	ф8	ф10	Итого		ф12	ф16			
ПЛ4-2-1	23,8		23,8	21,4	30,7	52,1	75,9	3.6	4.2		7.8	83,7

ГИП	Михайлов		
Н.контр.	Родионова		
Нач.отд.	Мельников		
Гл.конс.	Козырев		
Рук.гр.	Горошкова		
Ст.инж.	Полушкин		
Ст.инж.	Орехова		

ТП 409-29-82.87-КЖИ-ПЛ4-2-1

Плита ПЛ4-2-1

Стадия	Масса	Масштаб
Р	2400	
Лист	Листов 1	

Союзгипроенерго Ленинград

Инв. № подл. | Подпись и дата | Взам. инв. №

Копировал

Формат А3

2465/3

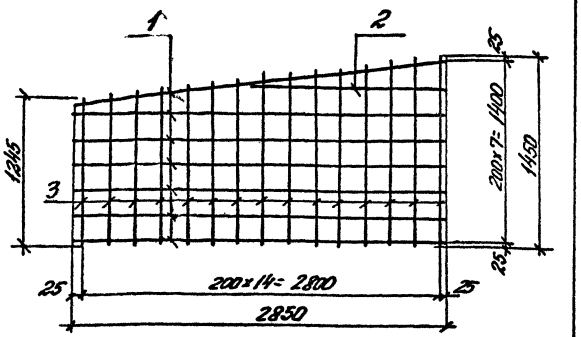

Формат	Зона	Поз.	Обозначение	Наименование	Кол.	Примеч.
				Детали		
Б4		1		А-I-Б ГОСТ 5781-82* ℓ= 2850	7	0.63 кг
Б4		2		А-I-Б ГОСТ 5781-82* ℓ= 1700	1	0.38 кг
Б4		3		А-I-Б ГОСТ 5781-82* ℓ ср= 1347 (от 1245 до 1450)	15	0,30 кг.

Изготовлять в соответствии с СН 393-78

Привязан

Инв. №

Взам. инв. № | Подпись и дата | Инв. № подл.

ТП 409-29-82.87-КЖИ-НС42

ГИП	Михайлов		03.87
Н. контр.	Родионова		
Нач. отд	Мельников		
Гл. конст.	Козырев		
Рук. гр.	Горошкова		
Ст. инж.	Голушкина		
Ст. инж.	Орехова		

Сетка арматурная НС42

Стадия	Масса	Масштаб
Р	9,29	1:25
Лист	Листов 1	

Союзгипронеруд Ленинград

Формат А4.

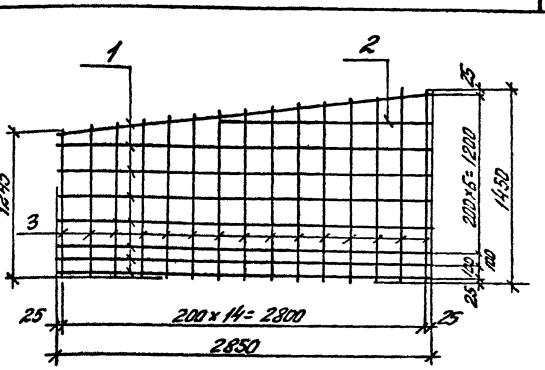

Формат	Зона	Поз.	Обозначение	Наименование	Кол.	Примеч.
				Детали		
Б4		1		А-III-8 ГОСТ 5781-82* ℓ= 2850	7	1.12 кг.
Б4		2		А-III-8 ГОСТ 5781-82* ℓ= 1700	1	0.67 кг
Б4		3		А-III-10 ГОСТ 5781-82* ℓ ср= 1347 (от 1245 до 1450)	15	0,83 кг.

Изготовлять в соответствии с СН 393-78

Привязан

Инв. №

Взам. инв. № | Подпись и дата | Инв. № подл.

ТП 409-29-82.87-КЖИ-НС1

ГИП	Михайлов		03.87
Н. контр.	Родионова		
Нач. отд	Мельников		
Гл. конст.	Козырев		
Рук. гр.	Горошкова		
Ст. инж.	Голушкина		
Ст. инж.	Орехова		

Сетка арматурная НС1.

Стадия	Масса	Масштаб
Р	20,96	1:25
Лист	Листов 1	

Союзгипронеруд Ленинград

Копировал

Формат А4

24657/3

Типовой проект 409-29-82.87 Альбом 3

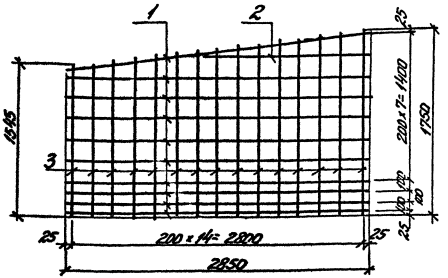

Формат	Зона	Поз.	Обозначение	Наименование	Кол.	Примеч.
				Детали		
Б4		1		А-III-8-Гост 5781-82* Е=2850	10	1.12 кг
Б4		2		А-III-8-Гост 5781-82* Е=1700	1	0.67 кг
Б4		3		А-III-12-Гост 5781-82* Е ср=1648	15	1.46 кг
				(от 1545 до 1750)		

Изготовлять в соответствии с СН393-78

Привязан

Инв. №

ГИП	Михайлов		02.82
Н. контр.	Родионова		
Нач. отд.	Мельников		
Гл. конст.	Козырев		
Рук. гр.	Горошков		
Ст. инж.	Полушкина		
Ст. инж.	Орехова		

ТП 409-29-82.87-КЖИ-НС4

Сетка арматурная НС4

Стадия	Масса	Масштаб
Р	33,77	1:25
Лист	Листов 1	

СОЮЗГИПРОНЕРУД
ЛЕНИНГРАД

Инв. № подл. | Подпись и дата | Взам. инв. №

21

Типовой проект 409-29-82.87 Альбом 3

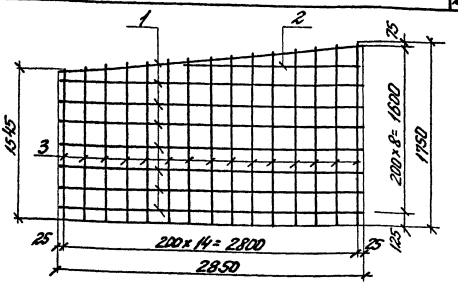

Формат	Зона	Поз.	Обозначение	Наименование	Кол.	Примеч.
				Детали		
Б4		1		А-I-6-Гост 5781-82* Е=2850	7	0.63 кг
Б4		2		А-I-6-Гост 5781-82* Е=1700	1	0.38 кг
Б4		3		А-I-6-Гост 5781-82* Е ср=1648	15	0.37 кг
				(от 1545 до 1750)		

Изготовлять в соответствии с СН393-78

Привязан

Инв. №

ГИП	Михайлов		02.82
Н. контр.	Родионова		
Нач. отд.	Мельников		
Гл. конст.	Козырев		
Рук. гр.	Горошков		
Ст. инж.	Полушкина		
Ст. инж.	Орехова		

ТП 409-29-82.87-КЖИ-НС43

Сетка арматурная НС43

Стадия	Масса	Масштаб
Р	10,34	1:25
Лист	Листов 1	

СОЮЗГИПРОНЕРУД
ЛЕНИНГРАД

Инв. № подл. | Подпись и дата | Взам. инв. №

Копировал

Формат А-4 2466/8

Типовой проект 409-29-82.87 Альбом 3

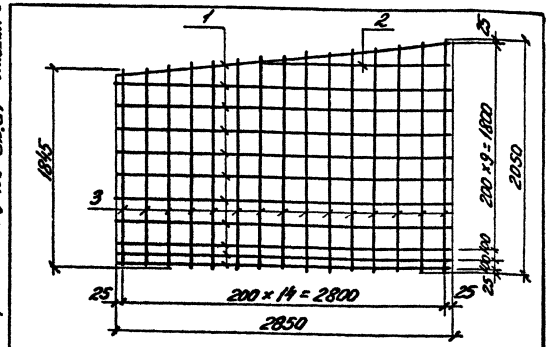

Формат	Зона	Поз.	Обозначение	Наименование	Кол.	Примеч.
				Детали		
БЧ		1		А-III-8 ГОСТ 5781-82* е=2850	11	1,12 кг.
БЧ		2		А-III-8 ГОСТ 5781-82* е=1700	1	0,67 кг
БЧ		3		А-III-10 ГОСТ 5781-82* е ср=1963	15	1,21 кг.
				(от 1845 до 2050)		

Изготовлять в соответствии с СН 393-78

Привязан

Инв. №

Взам. инв. №

Подпись и дата

Инв. № подл.

ТП 409-29-82.87-КЖИ-НС5

ГИП	Михайлов		03.89
Н.Контр.	Родионова		
Нач.отд.	Мельников		
Гл.конст.	Козырев		
Рук.гр.	Горошкова		
Ст.инж.	Полушкина		
Ст.инж.	Орехова		

Сетка арматурная НС5

Стадия	Масса	Масштаб
Р	31,28	1:25
Лист	Листов 1	

СОЮЗГИПРОКЕРУД Ленинград

Формат А4

Типовой проект 409-29-82.87 Альбом 3

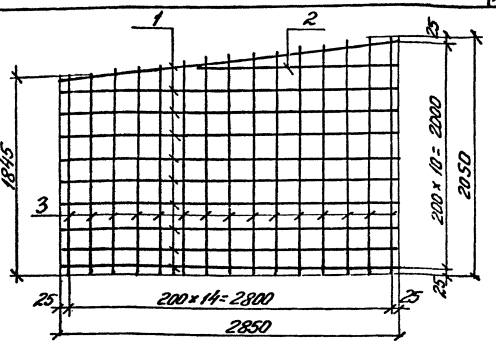

Формат	Зона	Поз.	Обозначение	Наименование	Кол.	Примеч.
				Детали		
БЧ		1		А-I-6 ГОСТ 5781-82* е=2850	10	0,64 кг
БЧ		2		А-I-6 ГОСТ 5781-82* е=1700	1	0,38 кг
БЧ		3		А-I-6 ГОСТ 5781-82* е ср=1963	15	0,44 кг
				(от 1845 до 2050)		

Изготовлять в соответствии с СН 393-78

Привязан

Инв. №

Взам. инв. №

Подпись и дата

Инв. № подл.

ТП 409-29-82.87-КЖИ-НС44

ГИП	Михайлов		03.89
Н.Контр.	Родионова		
Нач.отд.	Мельников		
Гл.конст.	Козырев		
Рук.гр.	Горошкова		
Ст.инж.	Полушкина		
Ст.инж.	Орехова		

Сетка арматурная НС 44

Стадия	Масса	Масштаб
Р	13,40	1:25
Лист	Листов 1	

СОЮЗГИПРОКЕРУД Ленинград

Копировал

Формат А4

246513

Типовой проект 409-23-82.87 Альбом 3

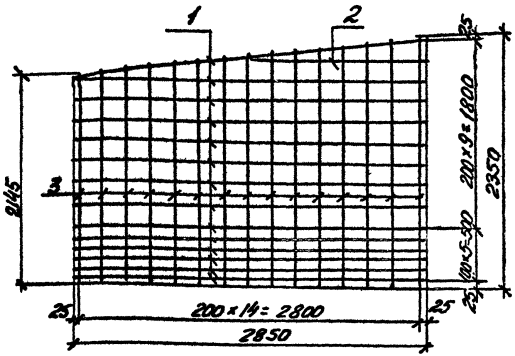

Формат	Зона	Поз.	Обозначение	Наименование	Кол.	Примеч.
				Детали		
БЧ		1		А-III-8-ГОСТ 5781-82* С=2850	14	1,12 кг.
БЧ		2		А-III-8-ГОСТ 5781-82* С=1700	1	0,67 кг
БЧ		3		А-III-10-ГОСТ 5781-82* Сср=2247	15	1,39 кг.
				(от 2145 до 2350)		

Изготовлять в соответствии с СН393-78

Привязан

Инв. №

ГИП	Михайлов		04.88
Н. контр.	Родионова		
Нач. отд.	Мельников		
Гл. конст.	Козырев		
Рук. гр.	Горошкова		
Ст. инж.	Палушкин		
Ст. инж.	Орехова		

ТП 409-29-82.87-КЖИ-НС7

Сетка арматурная НС7

Стадия	Масса	Масштаб
Р	37.20	1:25

Лист | Листов 1

СОЮЗГИПРОНЕРУД Ленинград

Инв. № подл. | Подпись и дата | Взам. инв. №

Типовой проект 409-29-82.87 Альбом 3

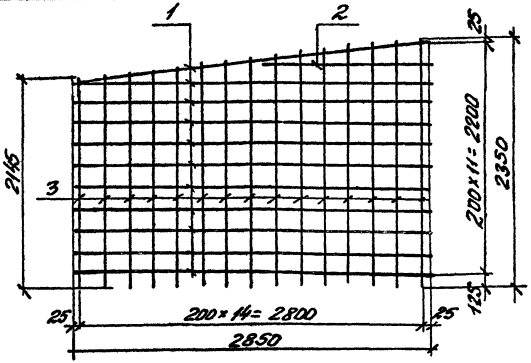

Формат	Зона	Поз.	Обозначение	Наименование	Кол.	Примеч.
				Детали		
БЧ		1		А-I-6-ГОСТ 5781-82* С=2850	11	0.63 кг
БЧ		2		А-I-6-ГОСТ 5781-82* С=1700	1	0.38 кг
БЧ		3		А-I-6-ГОСТ 5781-82* Сср=2247	15	0.50 кг
				(от 2145 до 2350)		

Изготовлять в соответствии с СН393-78

Привязан

Инв. №

ГИП	Михайлов		03.88
Н. контр.	Родионова		
Нач. отд.	Мельников		
Гл. конст.	Козырев		
Рук. гр.	Горошкова		
Ст. инж.	Палушкин		
Ст. инж.	Орехова		

ТП 409-29-82.87-КЖИ-НС45

Сетка арматурная НС45

Стадия	Масса	Масштаб
Р	14.81	1:25

Лист | Листов 1

СОЮЗГИПРОНЕРУД Ленинград

Инв. № подл. | Подпись и дата | Взам. инв.

Формат А4 2465/3

Типовой проект 409-29-82.87 Альбом 3

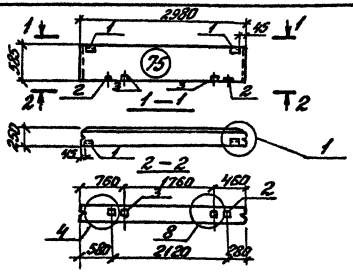

Формат	Зона	Поз.	Обозначение	Наименование	Кол.	Примечание
				Сборочные единицы		
			1.030.1-1.1-1. 01	Панель ПС30.6.2,5-6.л-		
		1	1.030.1-1.1-3. 30	Изделие закладное М1	2	
		2	36	Изделие закладное М9	2	
		3		Брус деревянный 80×120×160	2	

Узлы 1.4.8 см. док. 1.030.1-1 0-1 15 л. 1.2

Привязан

Инв. №

ГИП	Михайлов		03.86
Н.контр.	Родионова		
Нач.отд.	Мельников		
Гл.конструк.	Козырев		
Рук.гр.	Горошкова		
Ст.инж.	Полушкина		
Ст.инж.	Орехова		

ТП 409-29-82.87-КЖИ-ПС4

Схема расположения закладных изделий в стеновой панели ПС4 (ПС30.6.2,5-6.л-75)

Стадия	Масса	Масштаб
Р		

Лист | Листов 1

СОЮЗГИПРОНЕРУД Ленинград

Взам. инв. № | Подпись и дата | Инв. № подл.

Формат А4

Типовой проект 409-29-82.87 Альбом 3

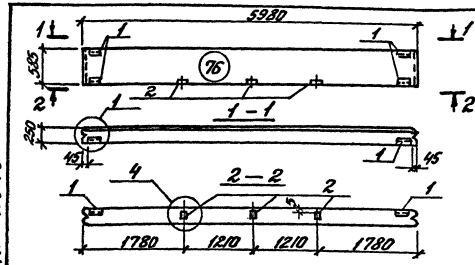

Формат	Зона	Поз.	Обозначение	Наименование	Кол.	Примечание
				Сборочные единицы		
			1.030.1-1.1-1 04	Панель ПС60.6.2,5-6.л-		
		1	1.030.1-1.1-3 30-03	Изделие закладное М4	4	
		2	36	Изделие закладное М9	3	

Узлы 1.4 см. док. 1.030.1-1. 0-1 15 л.1.

Привязан

Инв. №

ГИП	Михайлов		03.86
Н.контр.	Родионова		
Нач.отд.	Мельников		
Гл.конструк.	Козырев		
Рук.гр.	Горошкова		
Ст.инж.	Полушкина		
Ст.инж.	Орехова		

ТП 409-29-82.87-КЖИ-ПС5

Схема расположения закладных изделий в стеновой панели ПС5 (ПС60.6.2,5-6.л-76)

Стадия	Масса	Масштаб
Р		

Лист | Листов 1

СОЮЗГИПРОНЕРУД Ленинград

Взам. инв. № | Подпись и дата | Инв. № подл.

Копировал | Формат А. | 2465/3

Типовой проект 409-29-82.87 Альбом 3

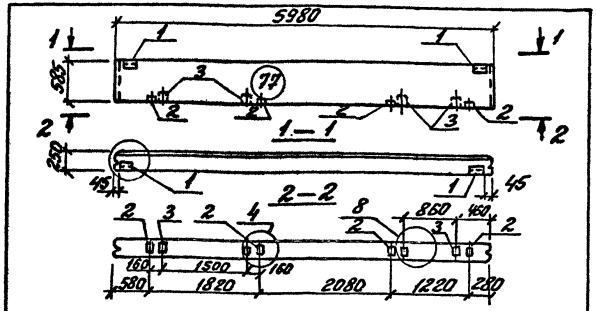

Форма	Зона	Поз.	Обозначение	Наименование	Кол.	Примечание
				Сборочные единицы		
			1.030.1-1.1-1 04	Панель ПС60.6.2,5-6.л-		
		1	1.030.1-1.1-3 30	Изделие закладное М1	2	
		2	36	Изделие закладное М9	4	
		3		Брус деревянный 80×120×160	4	

Узлы 1,4,8 см. - док. 1.030.1-1 0-1 15 л. 1.2.

Привязан

Инв. №

ГИП	Михайлов		03.86
Н.Контр.	Родионова		
Нач.отд.	Мельников		
Гл.конср.	Козырев		
Рук.гр.	Горошко		
Ст.инж.	Полушкина		
Ст.инж.	Орехова		

ТП 409-29-82.87-КЖИ-ПС14

Схема расположения закладных изделий в стеновой панели ПС14 (ПС60.6.2,5-6.л-77).

Стадия	Масса	Масштаб
Р		

Лист | Листов 1

СОЮЗГИПРОНЕРУД Ленинград

Инв. № подл. | Подпись и дата | Взам. инв. №

Формат А4

Типовой проект 409-29-82.87 Альбом 3

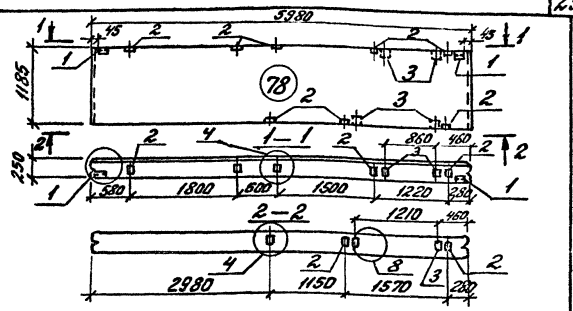

Форма	Зона	Поз.	Обозначение	Наименование	Кол.	Примечание
				Сборочные единицы		
			1.030.1-1.1-1 05-03	Панель ПС60.12.2,5-3.л-		
		1	1.030.1-1.1-3 30	Изделие закладное М1	2	
		2	36	Изделие закладное М9	8	
		3		Брус деревянный 80×120×160	4	

Узлы 1,4,8 см. док. 1.030.1-1.0-1 15 л. 1.2.

Привязан

Инв. №

ГИП	Михайлов		10.86
Н.Контр.	Родионова		
Нач.отд.	Мельников		
Гл.конср.	Козырев		
Рук.гр.	Горошко		
Ст.инж.	Полушкина		
Ст.инж.	Орехова		

ТП 409-29-82.87-КЖИ-ПС15

Схема расположения закладных изделий в стеновой панели ПС15 (ПС60.12.2,5-3.л-78).

Стадия	Масса	Масштаб
Р		

Лист | Листов 1

СОЮЗГИПРОНЕРУД Ленинград

Инв. № подл. | Подпись и дата | Взам. инв. №

Типовой проект 409-29-82.87 Альбом 3

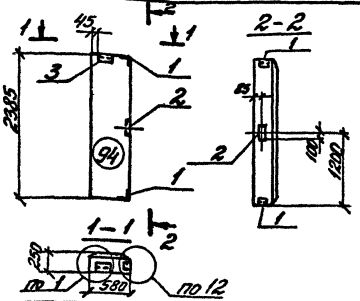

Формат	Зона	Поз.	Обозначение	Наименование	Кол.	Примечание
				Сборочные единицы		
			1.030.1-1.1-1 59-10	Панель 2ПС6.24.25-л-		
		1	1.030.1-1.1-3 35-01	Изделие закладное м11	2	
		2	34-02	Изделие закладное м19	1	
		3	30	Изделие закладное м1	1	

Узлы 1,12 см. док 1.030.1-1.0-1 15 л 1,3

привязан

Инв. №

ГИП	Михайлов		03.87
Н. контр.	Родионов		
Нач. отд.	Мельников		
Гл. констр.	Козырев		
Рук. гр.	Горошков		
Ст. инж.	Полушкин		
Ст. инж.	Орехова		

ТП 409-29-82.87-КЖИ-ПП21

Схема расположения закладных изделий в панели простенка ПП2 (2ПС6.24.2,5-л-94)

Стадия	Масса	Масштаб
Р		
Панель	Листов 1	

СОЮЗГИПРОНЕРУД Ленинград

Инв. № подл. | Подпись и дата | Взам. инв. №

Формат А4

Типовой проект 409-29-82.87 Альбом 3

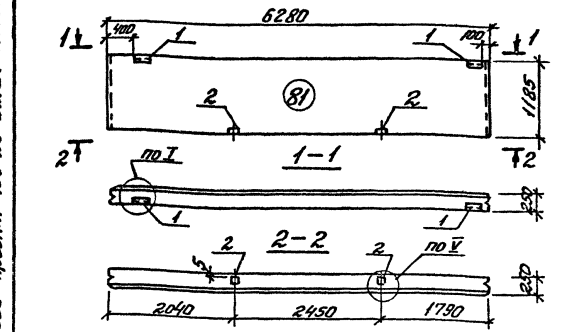

Формат	Зона	Поз.	Обозначение	Наименование	Кол.	Примечание
				Сборочные единицы		
			1.030.1-1.1-1 16-03	Панель ПС63.12.25-3л-		
		1	1.030.1-1.1-3 30-01	Изделие закладное м12	2	
		2	36	Изделие закладное м9	2	

1. Узлы 1 V см. док. 1.030.1-1.0-3 0100 л.9
2. Изображена панель ПС26, ПС29- -зеркальное отражение.

привязан

Инв. №

ГИП	Михайлов		03.87
Н. контр.	Родионов		
Нач. отд.	Мельников		
Гл. констр.	Козырев		
Рук. гр.	Горошков		
Ст. инж.	Полушкин		
Ст. инж.	Орехова		

ТП 409-29-82.87-КЖИ-ПС26,ПС29

Схема расположения закладных изделий в стеновой панели ПС 26 / ПС 63.12.2,5-3л-2-81; ПС 29 / ПС 63.12.2,5-3л-1.81

Стадия	Масса	Масштаб
Р	—	1:50
Лист	Листов 1	

СОЮЗГИПРОНЕРУД Ленинград

Инв. № подл. | Подпись и дата | Взам. инв. №

Копировал

Формат А4

2465/3

Типовой проект 409-29-82.87 Альбом 3

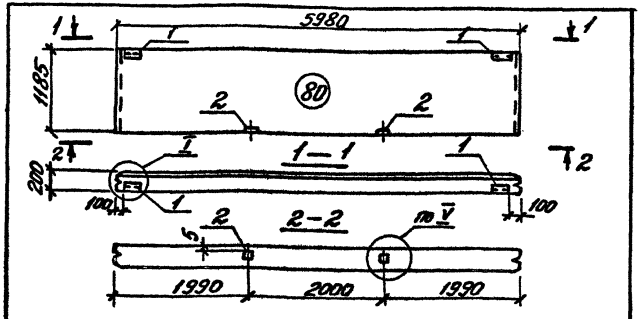

Формат	Зона	Поз.	Обозначение	Наименование	Кол.	Примечание
				Сборочные единицы		
			1.030.1-1. 1-1 05	Панель ПС60.12.20-2л		
		1	1.030.1-1. 1-3 30-01	Изделие закладное М2	2	
		2	36	Изделие закладное М9	2	

Узлы I и V см. док. 1.030.1-1 0-3-0100 л.9

Привязан

Инв. №

ГИП	Михайлов		ТП 409-29-82.87-КЖИ-ПС36	
Н. контр.	Родионова		Схема расположения закладных изделий в стеновой панели ПС36 (ПС60.12.2.0-2л-80)	Стадия: Р; Масса; Масштаб
Нач. отд.	Мельников			Лист 1; Листов 1
Гл. констр.	Козырев			
Рук. гр.	Горошкова			
Ст. инж.	Пальчикий			
Ст. инж.	Орехова			

СОЮЗГИПРОНЕФТЬ Ленинград

Инв. № подл. | Подпись и дата | Взам. инв. №

Типовой проект 409-29-82.87 Альбом 3

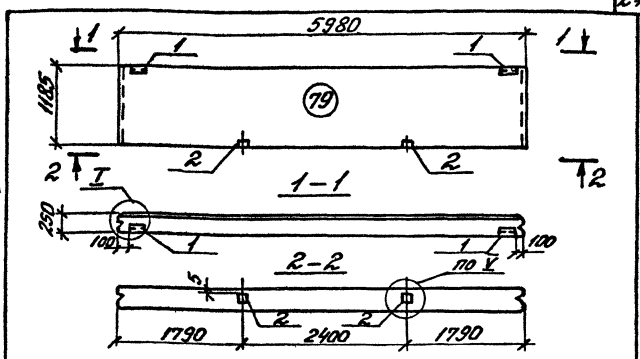

Формат	Зона	Поз.	Обозначение	Наименование	Кол.	Примечание
				Сборочные единицы		
			1.030.1-1. 0-3 05-03	Панель ПС60.12.25-3л-		
		1	1.030.1-1. 1-3 30-01	Изделие закладное М2	2	
		2	36	Изделие закладное М9	2	

Узлы I, V см. док. 1.030.1-1. 0-3-0100 л.9

Привязан

Инв. №

ГИП	Михайлов		ТП 409-29-82.87-КЖИ-ПС40	
Н. контр.	Родионова		Схема расположения закладных изделий в стеновой панели ПС40 (ПС 60.12.2,5-3.л-79)	Стадия: Р; Масса; Масштаб
Нач. отд.	Мельников			Лист 1; Листов 1
Гл. констр.	Козырев			
Рук. гр.	Горошкова			
Ст. инж.	Пальчикий			
Ст. инж.	Орехова			

СОЮЗГИПРОНЕФТЬ Ленинград

Инв. № подл. | Подпись и дата | Взам. инв. №

Формат А4

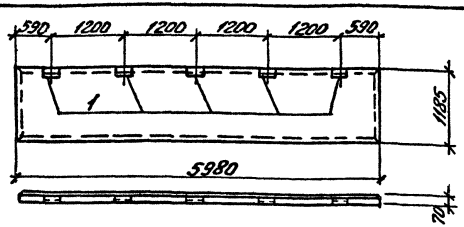

Ведомость расхода стали на дополнительные закладные изделия, кг.

Марка элемента	Изделия закладные: Арматура класса A III, ГОСТ 5781-82*, ф10	Итого	Прокат марки Вст3 кп2, ГОСТ 8509-86, ∠56×5	Итого	Всего
ПС41	3.75	3.75	5.1	5.1	8.85

Формат	Зона	Поз.	Обозначение	Наименование	Кол.	Примечание
				Сборочные единицы		
			1.432-15 Вып. 1 л.3	Панель ПС 600.12-18рII-Т-1		со всеми закл. изд.
		1	1.432-15 Вып. 2 л.5	Изделие закладное М1	5	

Остальное - см. ПС 600.12-18рII-Т-1 серии 1.432-15 Вып. 1

Привязан

Инв. №

Взам. инв. № | Подпись и дата | Инв. № подл.

ГИП	Михайлов		0.88
Н. контр.	Родионова		
Нач. отд.	Мельников		
Гл. констр.	Козырев		
Рук. гр.	Горошкова		
Ст. инж.	Полушкина		
Ст. инж.	Орехова		

ТП 409-29-82.87-КЖИ-ПС41

Панель стеновая ПС41 (ПС 600.12-18рII-Т-1-а)

Стадия	Масса	Масштаб
Р		1:50
Лист		Листов 1

СОЮЗГИПРОНЕРУД Ленинград

Формат А4

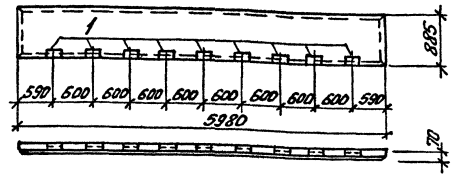

Ведомость расхода стали на дополнительные закладные изделия, кг.

Марка элемента	Изделия закладные: Арматура класса A III, ГОСТ 5781-82*, ф10	Итого	Прокат марки Вст3 кп2, ГОСТ 8509-86, ∠56×5	Итого	Всего
ПС42	6.75	6.75	9.18	9.18	15.93

Формат	Зона	Поз.	Обозначение	Наименование	Кол.	Примечание
				Сборочные единицы		
			1.432-15 Вып. 1 л.1	Панель ПС 600.9-18рII-Т-1		со всеми закл. изд.
		1	1.432-15 Вып. 2 л.5	Изделие закладное М1	9	

Остальное - см. ПС 600.9-18рII-Т-1 серии 1.432-15 Вып. 1

Привязан

Инв. №

Взам. инв. № | Подпись и дата | Инв. № подл.

ГИП	Михайлов		0.88
Н. контр.	Родионова		
Нач. отд.	Мельников		
Гл. констр.	Козырев		
Рук. гр.	Горошкова		
Ст. инж.	Полушкина		
Ст. инж.	Орехова		

ТП 409-29-82.87-КЖИ-ПС42

Панель стеновая ПС42 (ПС 600.9-18рII-Т-1-а)

Стадия	Масса	Масштаб
Р		1:50
Лист		Листов 1

СОЮЗГИПРОНЕРУД Ленинград

Формат А4

Типовой проект 409-29-82.87 Альбом 3

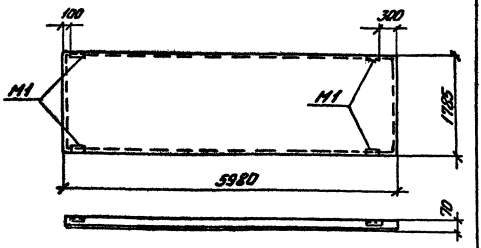

Формат	Зона	Поз	Обозначение	Наименование	Кол.	Примечание
				Сборочные единицы		
			1.432-15 Вып. 1 л.5	Панель ПС 600.18-18р II-Т-11		

1. Разбивка закладных деталей М1 по данному чертежу, остальное-см. ПС 600.18-18р II-Т-11, серии 1.432-15 Вып. 1.
2. Изображена панель ПС51; ПС52-зеркальное отражение

Привязан

Инв. №

ГИП	Михайлов		03.89
М. Контр.	Родионов		
Нач. отд.	Мельников		
Гл. констр.	Козырев		
Рук. гр.	Горошкова		
Ст. инж.	Полушкина		
Ст. инж.	Орехова		

ТП 409-29-82.87 КЖИ-ПС51, ПС52

Панель стеновая ПС51 (ПС 600.18-18р II-Т-11-а). Панель стеновая ПС52 (ПС 600.18-18р II-Т-11-б)

Стадия	Масса	Масштаб
Р		

Лист | Листов 1

СОЮЗГИПРОНЕРУД Ленинград

Инв. № подл. | Подпись и дата | Взам. инв. №

Формат А4

Типовой проект 409-29-82.87 Альбом 3

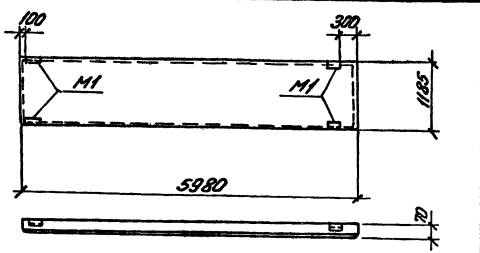

Формат	Зона	Поз	Обозначение	Наименование	Кол.	Примечание
				Сборочные единицы		
			1.432-15 Вып. 1 л.3	Панель ПС 600.12-18р II-Т-11		

1. Разбивка закладных деталей М1 по данному чертежу, остальное-см. ПС 600.12-18р II-Т-11 серии 1.432-15 Вып. 1.
2. Изображена панель ПС53; ПС54-зеркальное отражение.

Привязан

Инв. №

ГИП	Михайлов		03.89
М. Контр.	Родионов		
Нач. отд.	Мельников		
Гл. констр.	Козырев		
Рук. гр.	Горошкова		
Ст. инж.	Полушкина		
Ст. инж.	Орехова		

ТП 409-29-82.87 КЖИ-ПС53, ПС54

Панель стеновая ПС53 (ПС 600.12-18р II-Т-11-а). Панель стеновая ПС54 (ПС 600.12-18р II-Т-11-б)

Стадия	Масса	Масштаб
Р		

Лист | Листов 1

СОЮЗГИПРОНЕРУД Ленинград

Инв. № подл. | Подпись и дата | Взам. инв. №

Типовой проект 409-29-82.87 Альбом 3

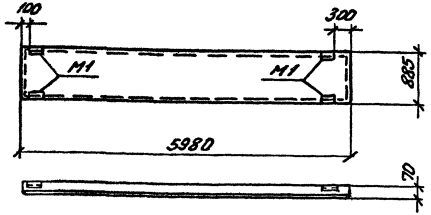

Формат	Зона	Поз	Обозначение	Наименование	Кол.	Примечание
				Сборочные единицы		
			1.432-15 Вып. 1 л. 1	Панель ПС 600.9-18р II-Т-11		

1. Разбивка закладных деталей М1 по данному чертежу, остальное - см. ПС 600.9-18р II-Т-11 серии 1.432-15 вып. 1.
2. Изображена панель ПС 55, ПС 56 - зеркальное отражение.

Привязан

Инв. №

ГИП	Михайлов		01.87
Н. Контр.	Родионова		
Нач. отд.	Мельников		
Гл. конст.	Козырев		
Рук. гр.	Горошкова		
Ст. инж.	Полушкина		
Ст. инж.	Орехова		

ТП 409-29-82.87-КЖИ-ПС 55, ПС 56

Панель стеновая ПС 55 (ПС 600.9-18р II-Т-11-а)
Панель стеновая ПС 56. (ПС 600.9-18р II-Т-11-б)

Стадия	Масса	Масштаб
Р		
Лист	Листов 1	

СОЮЗГИПРОНЕРУД Ленинград

Взам. инв. № | Подпись и дата | Инв. № подл.

Формат А4

Типовой проект 409-29-82.87 Альбом 3

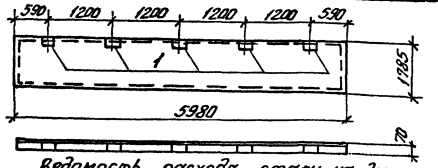

Ведомость расхода стали на дополнительные закладные изделия, кг.

Марка элемента	Изделия закладные						Общий расход
	Арматура класса А-III			Прокат марки ВСт 3 кп2			
	ГОСТ 5781-82*			ГОСТ 8509-72*			
	Ф10		Итого	L56×5		Итого	
ПС 57	3.75		3.75	5.1		5.1	8.85

Формат	Зона	Поз.	Обозначение	Наименование	Кол.	Примечание
				Сборочные единицы		
			1.432-15 Вып. 1	Панель ПС 600.18-18р II-Т-1	—	со всеми закл. изд.
		1	1.432-15 Вып. 2	Изделие закладное М1	5	

Остальное - см. ПС 600.18-18р II-Т-1 серии 1.432-15 вып. 1

Привязан

Инв. №

ГИП	Михайлов		01.87
Н. Контр.	Родионова		
Нач. отд.	Мельников		
Гл. конст.	Козырев		
Рук. гр.	Горошкова		
Ст. инж.	Полушкина		
Ст. инж.	Орехова		

ТП 409-29-82.87-КЖИ-ПС 57

Панель стеновая ПС 57 (ПС 600.18-18р II-Т-1-а)

Стадия	Масса	Масштаб
Р		1:50
Лист	Листов 1	

СОЮЗГИПРОНЕРУД Ленинград

Взам. инв. № | Подпись и дата | Инв. № подл.

Копировал

Формат А4

2465/3

Типовой проект 409-29-82.87 Альбом 3

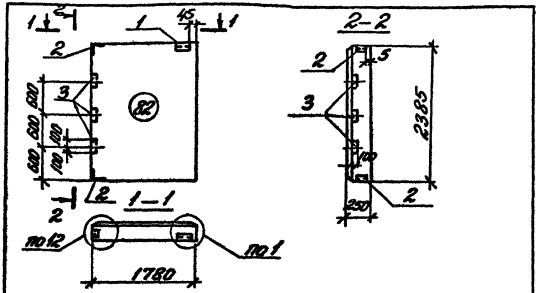

Формат	Зона	Поз.	Обозначение	Наименование	Кол.	Примечание
				Сборочные единицы		
			1.030.1-1.1-1 66-05	Панель 2ПС18.24.2,5-л-		
		1	1.030.1-1.1-3 30-01	Изделие закладное М2	1	
		2	35-01	Изделие закладное М11	2	
		3	34-02	Изделие закладное М19	3	

Узлы 1.12 см. док. 1.030.1-1.0-1 15 л. 1.3
Изображена панель простенка ПП1; ПП2 – – зеркальное отражение

Привязан

Инв. №

Взам. инв. №

Подпись и дата

Инв. № подл.

ГИП	Михайлов		
Н. Контр.	Родионова		
Нач. отд.	Мельникова		
Гл. констр.	Козырев		
Рук. гр.	Горошкова		
Ст. инж.	Панчукина		
Ст. инж.	Орехова		

ТП 409-29-82.87-КЖИ-ПП1, ПП2

Схема расположения закладных изделий в панели простенка ПП1, 12ПС18.24.2,5-л-1. 82). ПП2 (2ПС18.24.2,5-л-2. 82)

Стадия	Масса	Масштаб
Р		
Лист	Листов 1	

Союзгипронеруд Ленинград

Типовой проект 409-29-82.87 Альбом 3

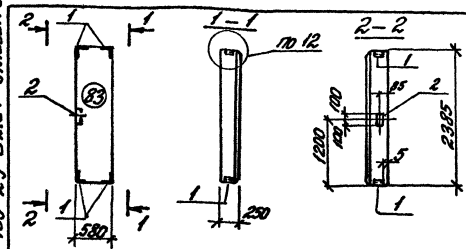

Формат	Зона	Поз.	Обозначение	Наименование	Кол.	Примечание
				Сборочные единицы		
			1.030.1-1.1-1 59-10	Панель 2ПС6.24.2,5-л-		
		1	1.030.1-1.1-3 35-01	Изделие закладное М11	4	
		2	34-02	Изделие закладное М19	1	

Узел 12 см. док. 1.030.1-1.0-1 15 л. 3

Привязан

Инв. №

Взам. инв. №

Подпись и дата

Инв. № подл.

ГИП	Михайлов		
Н. Контр.	Родионова		
Нач. отд.	Мельникова		
Гл. констр.	Козырев		
Рук. гр.	Горошкова		
Ст. инж.	Панчукина		
Ст. инж.	Орехова		

ТП 409-29-82.87-КЖИ-ПП7

Схема расположения закладных изделий в панели простенка ПП7 (2ПС6. 24. 2,5-л-83)

Стадия	Масса	Масштаб
Р		
Лист	Листов 1	

Союзгипронеруд Ленинград

Типовой проект 409-29-82.87 Альбом 3

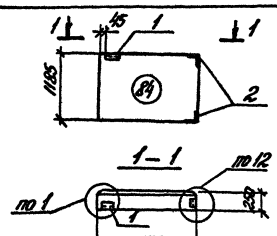

Формат	Зона	Поз.	Обозначение	Наименование	Кол.	Примечание
				Сборочные единицы		
			1.030.1-1.1-1 66-03	Панель 2ПС 18.12.25-л-		
		1	1.030.1-1.1-3 30	Изделие закладное М1	1	
		2	35-01	Изделие закладное М11	2	

Узлы 1.12 см. док. 1.030.1-1.0-1 15 л. 1.3

Привязан

Инв. №

Взам. инв. №

Подпись и дата

Инв. № подл.

				ТП 409-29-82.87 КЖИ-ТП10			
ГИП	Михайлов			Схема расположения закладных изделий в панели простенка ТП10 (2ПС 18.12-2,5-л-84)	Стадия	Масса	Масштаб
Н. контр.	Родионова				Р		
Нач. отд.	Меньшиков				Лист	Листов 1	
Гл. констр.	Козырев						
Рук. гр.	Горошкевич						
Ст. инж.	Полушкина						
Ст. инж.	Орехова						

Союзгипронеруд Ленинград

Формат А4

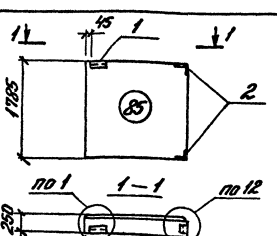

Формат	Зона	Поз.	Обозначение	Наименование	Кол.	Примечание
				Сборочные единицы		
			1.030.1-1.1-1 66-04	Панель 2ПС 18.18.2,5-л-		
		1	1.030.1-1.1-3 30	Изделие закладное М1	1	
		2	35-01	Изделие закладное М11	2	

Узлы 1.12 см. док. 1.030.1-1.0-1 15 л. 1.3.

Привязан

Инв. №

Взам. инв. №

Подпись и дата

Инв. № подл.

				ТП 409-29-82.87 КЖИ-ТП11			
ГИП	Михайлов			Схема расположения закладных изделий в панели простенка ТП11 (2ПС 18.18 2,5-л-85)	Стадия	Масса	Масштаб
Н. контр.	Родионова				Р		
Нач. отд.	Меньшиков				Лист	Листов 1	
Гл. констр.	Козырев						
Рук. гр.	Горошкевич						
Ст. инж.	Полушкина						
Ст. инж.	Орехова						

Союзгипронеруд Ленинград

Формат А4

2465/3

Типовой проект 409-29-82.87 Альбом 3

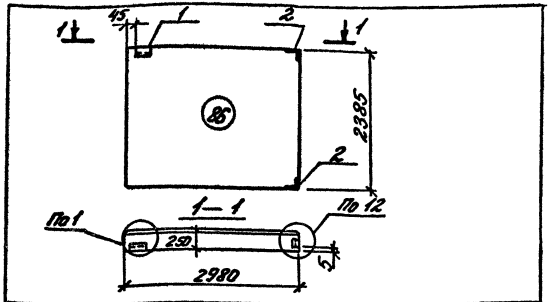

Формат	Зона	Поз.	Обозначение	Наименование	Кол.	Примечание
				Сборочные единицы		
			1.030.1-1. 1-1 63-01	Панель 2ПС 30. 24. 2,5-л-		
		1	1.030.1-1. 1-3 30	Изделие закладное М1	1	
		2	35-01	Изделие закладное М11	2	

Узлы 1.12 см. док. 1.030 1-1. 0-1 15 л. 1.3

Привязан

Инв. №

ГИП	Михайлов		03.86
Н.Контр	Родионова		
Нач.отд	Мельников		
Гл.констр	Козырев		
Рук.гр.	Горошкова		
Ст.инж.	Полушкина		
Ст.инж.	Орехова		

ТП 409-29-82.87-КЖИ-ПП12

Схема расположения закладных изделий в панели простенка ПП12 (2ПС 30. 24. 2,5-л-86)

Стадия	Масса	Масштаб
Р		

Лист | Листов 1

СОЮЗГИПРОНЕРУД ленинград

Инв. № подл. | Подпись и дата | Взам. инв. №

Типовой проект 409-29-82.87 Альбом 3

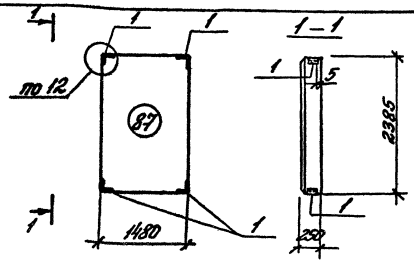

Формат	Зона	Поз.	Обозначение	Наименование	Кол.	Примечание
				Сборочные единицы		
			1.030. 1-1 1-1 62-09	Панель 2ПС 15. 24. 2,5-л-		
		1	1.030. 1-1. 1-3 35-01	Изделие закладное М11	4	

Узел 12 см. док. 1.030. 1-1. 0-1 15 л. 3

Привязан

Инв. №

ГИП	Михайлов		03.86
Н.Контр	Родионова		
Нач.отд	Мельников		
Гл.констр	Козырев		
Рук.гр.	Горошкова		
Ст.инж.	Полушкина		
Ст.инж.	Орехова		

ТП 409-29-82.87-КЖИ-ПП13

Схема расположения закладных изделий в панели простенка ПП13 (2ПС 15. 24. 2,5-л-87)

Стадия	Масса	Масштаб
Р		

Лист | Листов 1

СОЮЗГИПРОНЕРУД ленинград

Инв. № подл. | Подпись и дата | Взам. инв. №

Типовой проект 409-29-82.87 Альбом 3

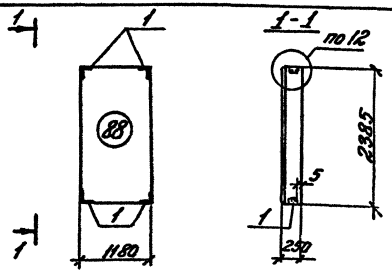

Формат	Зона	Поз.	Обозначение	Наименование	Кол.	Примечание
				Сборочные единицы		
			1.030.1-1 1-1 61-10	Панель 2ПС12.24.2,5-л-		
		1	1.030.1-1.1-3 35-01	Изделие закладное м11	4	

Узел 12 см. док. 1.030.1-1.0-1 15 л.3

Привязан

Инв. №

Взам. инв. №

Подпись и дата

Инв. № подл.

ТП 409-29-82.87 КЖИ-ПП14

ГИП	Михайлов		03.87
Н.контр.	Родионова		
Нач.отд.	Мельников		
Гл.конс.	Козырев		
Рук.гр.	Горошкова		
Ст.инж.	Полушкина		
Ст.инж.	Орехова		

Схема расположения закладных изделий в панели простенка ПП14 (2ПС12, 24, 2,5-л-88)

Стадия	Масса	Масштаб
Р		

Лист | Листов 1

СОЮЗГИПРОНЕРУД Ленинград

Формат А4

Типовой проект 409-29-82.87 Альбом 3

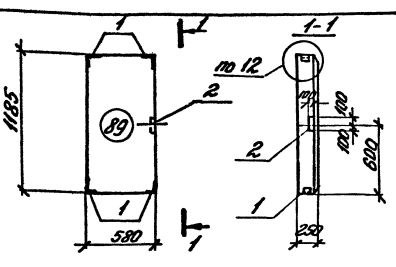

Формат	Зона	Поз.	Обозначение	Наименование	Кол.	Примечание
				Сборочные единицы		
			1.030.1-1.1-1 58-01	Панель 2ПС6.12.2,5-л-		
		1	1.030.1-1.1-3 35-01	Изделие закладное м11	4	
		2	34-02	Изделие закладное м19	1	

Узел 12 см. док. 1.030.1-1.0-1 15 л.3

Привязан

Инв. №

Взам. инв. №

Подпись и дата

Инв. № подл.

ТП 409-29-82.87 КЖИ-ПП15

ГИП	Михайлов		03.87
Н.контр.	Родионова		
Нач.отд.	Мельников		
Гл.конс.	Козырев		
Рук.гр.	Горошкова		
Ст.инж.	Полушкина		
Ст.инж.	Орехова		

Схема расположения закладных изделий в панели простенка ПП15 (2ПС6.12.2,5-л-89)

Стадия	Масса	Масштаб
Р		

Лист | Листов 1

СОЮЗГИПРОНЕРУД Ленинград

Копировал

Формат А4

246513

Типовой проект 409-29-82.87 Альбом 3

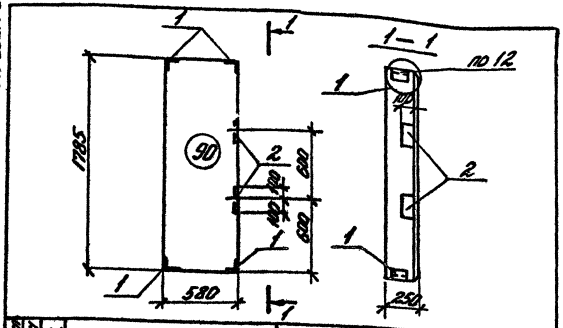

Формат	Зона	Поз.	Обозначение	Наименование	Кол.	Примечание
				Сборочные единицы		
			1.030.1-1 1-1 59-01	Панель 2ПС6.18.2,5-л-		
		1	1.030.1-1.1-3 35-01	Изделие закладное М11	4	
		2	34-02	Изделие закладное М19	2	

Узел 12 см. док. 1.030.1-1 0-1 15 л. 3

привязан

Инв. №

ТП 409-29-82.87-КЖИ-ПП16

ГИП	Михайлов		03.87
Нач. отд	Романова		
Нач. отд	Мельникова		
Гл. констр.	Козырев		
Рук. гр	Горошкова		
Ст. инж.	Колушкина		
Ст. инж.	Орехова		

Схема расположения закладных изделий в панели простенка ПП16 (2ПС6. 18. 2,5-л-90)

Стадия	Масса	Масштаб
Р		
Лист	Листов 1	

СОЮЗГИПРОНЕРУД Ленинград

Типовой проект 409-29-82.87 Альбом 3

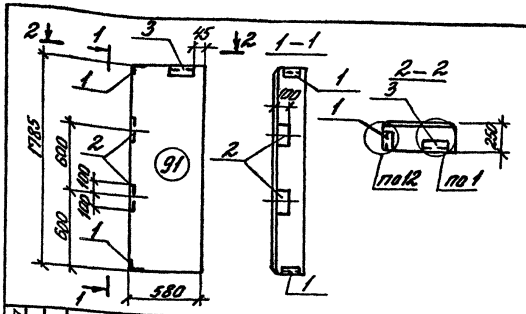

Формат	Зона	Поз.	Обозначение	Наименование	Кол.	Примечание
				Сборочные единицы		
			1.030.1-1 1-1 59-01	Панель 2ПС6.18.2,5-л-		
		1	1.030.1-1.1-3 35-01	Изделие закладное М11	2	
		2	34-02	Изделие закладное М19	2	
		3	30	Изделие закладное М1	1	

Узлы 1, 12 см. док. 1.030.1-1 0-1 15 л. 1,3.

привязан

Инв. №

ТП 409-29-82.87-КЖИ-ПП17

ГИП	Михайлов		03.87
Н. Контр	Робоенко		
Нач. отд	Мельникова		
Гл. конст.	Козырев		
Рук. гр	Горошкова		
Ст. инж.	Колушкина		
Ст. инж.	Орехова		

Схема расположения закладных изделий в панели простенка ПП17 (2ПС6. 18.2,5-л-91)

Стадия	Масса	Масштаб
Р		
Лист	Листов 1	

СОЮЗГИПРОНЕРУД Ленинград

Типовой проект 409-29-82.87 Альбом 3

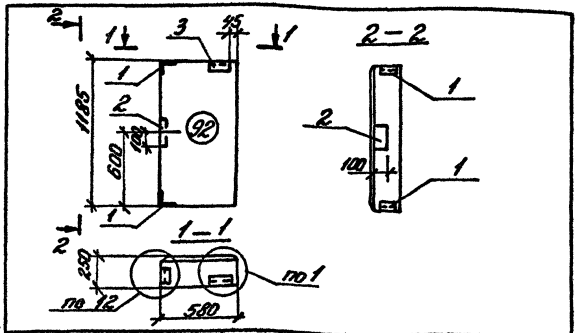

Формат	Зона	Поз.	Обозначение	Наименование	Кол.	Примечание
				Сборочные единицы		
			1.030.1-1 1-1 58-01	Панель 2ПС6.12.2,5-л-		
		1	1.030.1-1.1-3 35-01	Изделие закладное М11	2	
		2	34-02	Изделие закладное М19	1	
		3	30	Изделие закладное М1	1	

Узлы 1,12 см. док. 1.030.1-1. 0-1 15 л. 1,3

Привязан

Инв. №

ГИП	Михайлов		03.86
Н. Контр.	Родионова		
Нач. отд.	Мельников		
Гл. констр.	Козырев		
Рук. гр.	Горошкова		
Ст. инж.	Полушкина		
Ст. инж.	Орехова		

ТП 409-29-82.87-КЖЦ-ПП18

Схема расположения закладных изделий в панели простенка ПП18 (2ПС6.12.2,5-л-92)

Стадия	Масса	Масштаб
Р		
Лист	Листов 1	

СОЮЗГИПРОНЕРУД Ленинград

Инв. № подл. | Подпись и дата | Взам. инв. №

Формат А4

Типовой проект 409-29-82.87 Альбом 3

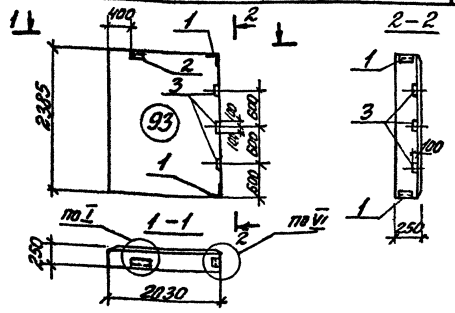

Формат	Зона	Поз.	Обозначение	Наименование	Кол.	Примечание
				Сборочные единицы		
			1.030.1-1.1-1 67-05	Панель 2ПС20,3,24,2,5-л-		
		1	1.030.1-1.1-3 35-01	Изделие закладное М11	2	
		2	30-01	Изделие закладное М2	1	
		3	34-02	Изделие закладное М19	3	

1. Узлы I и VI см. док. 1.030.1-1.0-3-0100 л.9
2. Изображена панель ПП20, ПП19 - зеркальное отражение

Привязан

Инв. №

ГИП	Михайлов		03.86
Н. Контр.	Родионова		
Нач. отд.	Мельников		
Гл. констр.	Козырев		
Рук. гр.	Горошкова		
Ст. инж.	Полушкина		
Ст. инж.	Орехова		

ТП-409-29-82.87-КЖЦ-ПП19, ПП20.

Схема расположения закладных изделий в панели простенка ПП19 (2ПС20,3,24,2,5-л-2-95) ПП20 (2ПС20,3,24,2,5-л-1-95)

Стадия	Масса	Масштаб
Р		
Лист	Листов 1	

СОЮЗГИПРОНЕРУД Ленинград

Инв. № подл. | Подп. и дата | Взам. инв. №

Копировал

Формат А4

2465/3

Типовой проект 409-29-82.87 Альбом 3

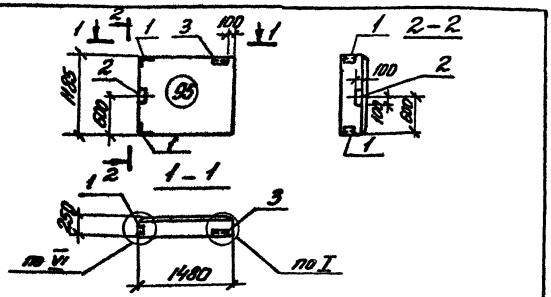

Формат	Зона	Поз.	Обозначение	Наименование	Кол.	Примечание
				Сборочные единицы		
			1.030.1-1.1-1 62-01	Панель 2ПС15.12.2,5-л-		
		1	1.030.1-1.1-3 35-01	Изделие закладное М11	2	
		2	34-02	Изделие закладное М19	1	
		3	30-01	Изделие закладное М2	1	

1. Узлы I, VI см. док. 1.030.1-1.0-3-0100 л.9

Привязан

Инв. №

Взам. инв. №

Подпись и дата

Инв. № подл.

ГИП	Михайлов		03.88	ТП 409-29-82.87-КЖИ-ПП22
Н.контр	Родионов			Схема расположения закладных изделий панели простенка ПП22(2ПС15.12.2,5-л-95)
Нач.отд	Мальников			Стадия: Р; Масса; Масштаб
Гл.констр	Козырев			Лист; Листов 1
Рук.гр	Горошков			СОЮЗГИПРОНЕРУД Ленинград
Ст.инж.	Полушкина			
Ст.инж.	Орехова			

Типовой проект 409-29-82.87 Альбом 3

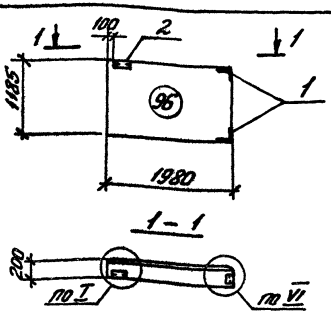

Формат	Зона	Поз.	Обозначение	Наименование	Кол.	Примечание
				Сборочные единицы		
			1.030.1-1.1-1 67	Панель 2ПС-20.12.2,0-л-		
		1	1.030.1-1.1-3 35-01	Изделие закладное М11	2	
		2	30-01	Изделие закладное М2	1	

Узлы I и VI см. док. 1.030.1-1.0-3 0100 л.9

Привязан

Инв. №

Взам. инв. №

Подпись и дата

Инв. № подл.

ГИП	Михайлов		3.88	ТП 409-29-82.87-КЖИ-ПП23
Н.контр	Родионов			Схема расположения закладных изделий в панели простенка ПП23 (2ПС-20.12.2,0-л-96).
Нач.отд	Мальников			Стадия: Р; Масса; Масштаб
Гл.констр	Козырев			Лист; Листов 1
Рук.гр	Горошков			СОЮЗГИПРОНЕРУД Ленинград
Ст.инж.	Полушкина			
Ст.инж.	Орехова			

Типовой проект 409-29-82.87 Альбом 3

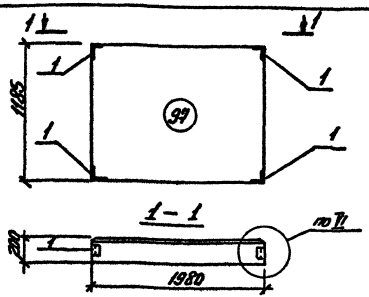

Формат	Зона	Поз.	Обозначение	Наименование	Кол.	Примечание
				Сборочные единицы		
			1.030.1-1.1-1 67	Панель 2ПС20.12.2,0-л-		
		1	1.030.1-1.1-3 35-01	Изделие закладное М11	4	

Узел VI см. док. 1.030.1-1 0-3-0100 л.9

Привязан

Инв. №

ТП 409-29-82.87 КЖИ-ПП24

ГИП	Михайлов		03.88
Н.контр.	Родионова		
Нач.отд.	Мельников		
Гл.конст.	Козырев		
Рук.гр.	Горошков		
Ст.инж.	Полушкина		
Ст.инж.	Орехова		

Схема расположения закладных изделий в панели простенка ПП24 (2ПС20.12.2,0-л-97)

Стадия	Масса	Масштаб
Р		
Лист	Листов 1	

СОЮЗГИПРОНЕРУД Ленинград

Инв. № подл. | Подпись и дата | Взам. инв. №

Формат А4

Типовой проект 409-29-82.87 Альбом 3

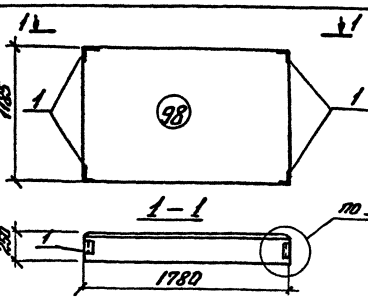

Формат	Зона	Поз.	Обозначение	Наименование	Кол.	Примечание
				Сборочные единицы		
			1.030.1-1.1-1 66-03	Панель 2ПС18.12.2,5-л-		
		1	1.030.1-1.1-3 35-01	Изделие закладное М11	4	

Узел VI см. док. 1.030-1-1.0-3-0100 л.9

Привязан

Инв. №

ТП 409-29-82.87 КЖИ-ПП25

ГИП	Михайлов		03.88
Н.контр.	Родионова		
Нач.отд.	Мельников		
Гл.конст.	Козырев		
Рук.гр.	Горошков		
Ст.инж.	Полушкина		
Ст.инж.	Орехова		

Схема расположения закладных изделий в панели простенка ПП25 (2ПС18.12.2,5-л-98)

Стадия	Масса	Масштаб
Р		
Лист	Листов 1	

СОЮЗГИПРОНЕРУД Ленинград

Инв. № подл. | Подпись и дата | Взам. инв. №

Формат А4

2465/3

Типовой проект 409-29-82.87 Альбом 3

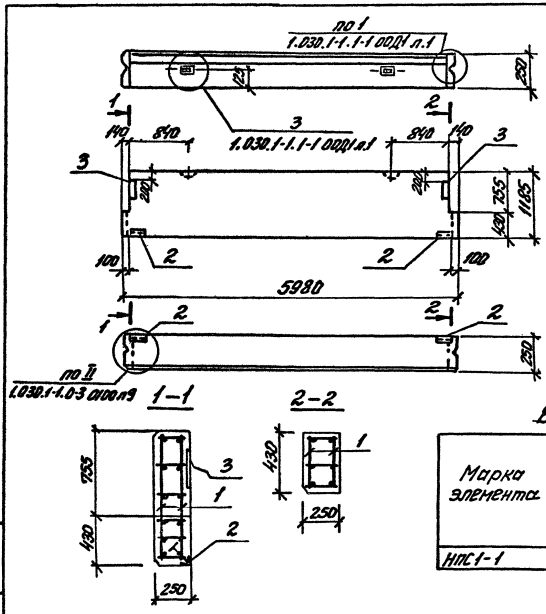

Формат	Зона	Поз	Обозначение	Наименование	Кол.	Примечание
				Документация		
			1.030.1-1.1-1 00ТО	Техническое описание		
			00Д1	Узлы опалубочные		
				Сборочные единицы		
				Каркас пространствен-		
А3		1	КЖИ-НКП1	ный НКП1	1	
		2	1.030.1-1.1-3 30-01	Изделие закладное М2	2	
		3	34	Изделие закладное М13	2	
				Материалы		
				Бетон легкий класса В5		1,48 м³
				Раствор цементный М100		0.14 м³
				Раствор цементный М50		0.11 м³
				Марка бетона и раствора		
				по морозостойкости F25		

Ведомость расхода стали на один элемент, кг.

Марка элемента	Изделия арматурные								Изделия закладные										Общий расход
	Арматура класса							Всего	Арматура класса				Прокат марки					Всего	
	А III				Вр 1				А II		А III		ВСт3 кп2						
	ГОСТ 5781-82*				ГОСТ 6727-80*				ГОСТ 5781-82*				ГОСТ 8509-86		ГОСТ 103-76*				
	ф10	ф8	ф6	Итого	ф4	ф5	Итого		ф12	Итого	ф10	Итого	Б3	Итого	Б6	Б8	Итого		
НПС1-1	0,2	0.1	15,5	15,8	3,2	4.3	7.5	23,3	2.1	2.1	1.0	1.0	2,8	2.8	2.1	4.4	6.5	12.4	35,7

ГИП	Михайлов				
Н.контр.	Родионова				
Нач. отд.	Мельников				
Гл.конст.	Козырев				
Рук. гр.	Гороцкова				
Ст.инж.	Полушкина				
Ст.инж.	Орехова				

Привязан

Инв. №

ТП 409-29-82.87-КЖИ-НПС1-1

Панель стеновая НПС1-1

Стадия	Масса	Масштаб
Р	2415	

Лист | Листов 1

СОЮЗГИПРОНЕРУД Ленинград

Инв. № подл. | Подпись и дата | Взам. инв. №

Копировал

Формат А3

2465/3

Альбом 3

Типовой проект 409-29-82.87

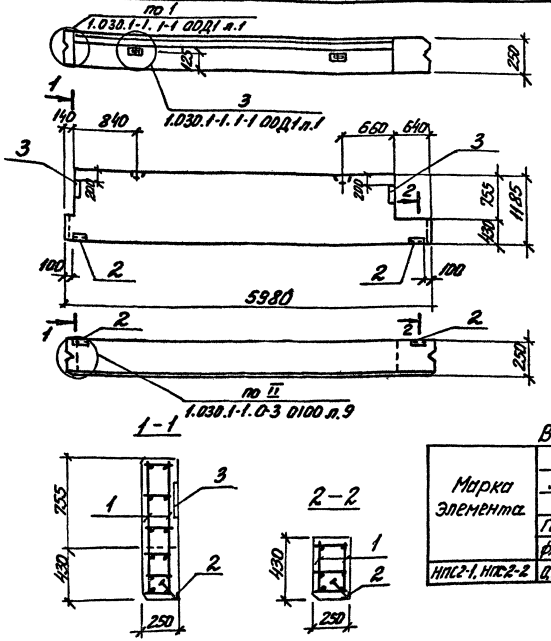

Формат	Зона	Поз.	Обозначение	Наименование	Кол.	Примечание
				Документация		
			1.030.1-1.1-1 ООТО	Техническое описание		
			ООД1	Узлы опалубочные		
				Сборочные единицы		
				Каркас пространственный НКП2		
А3		1	КЖИ-НКП2		1	
		2	1.030.1-1.1-3 30-01	Изделие закладное М2	2	
		3	34	Изделие закладное М13	2	
				Материалы		
				Бетон легкий класса В5		1.40 м³
				Раствор цементный М100		0.13 м³
				Раствор цементный М50		0.10 м³
				Марка бетона и раствора по морозостойкости F25		

Ведомость расхода стали на один элемент, кг.

Марка элемента	Изделия арматурные								Изделия закладные										Общий расход
	Арматура класса							Всего	Арматура класса				Прокат марки					Всего	
	А III				Вр1				А III		А II		ВСт3 кп2						
	ГОСТ 5781-82*				ГОСТ 6727-80*				ГОСТ 5781-82*				ГОСТ 8509-86		ГОСТ 103-76*				
	Ф10	Ф8	Ф6	Итого	Ф4	Ф5	Итого		Ф10	Итого	Ф12	Итого	Ф63×5	Итого	S8	S6	Итого		
НПС2-1, НПС2-2	0,2	0.1	14.8	15,1	3.2	3.9	7.1	22,2	1.0	1.0	2.1	2.1	2.8	2.8	4.4	1.1	5.5	11.4	33,6

Изображена панель стеновая НПС2-1, НПС2-2 — зеркальное отражение

ГИП	Михайлов		03.86
Н.контр.	Родионова		
Нач.отд.	Мельников		
Гл.конст.	Козырев		
Рук.гр.	Горошкова		
Ст.инж.	Полушкина		
Ст.инж.	Орехова		

Прибязан

Инв. №

ТП 409-29-82.87 КЖИ-НПС2-1, НПС2-2

Панель стеновая (НПС2-1, НПС2-2)

Стадия	Масса	Масштаб
Р	2285	

Лист | Листов 1

СОЮЗСИПРОНЕРУД Ленинград

Инв. № подл. | Подпись и дата | Взам. инв. №

Копировал | Формат А3 | 2465/3

Типовой проект 409-29-82.87 Альбом 3

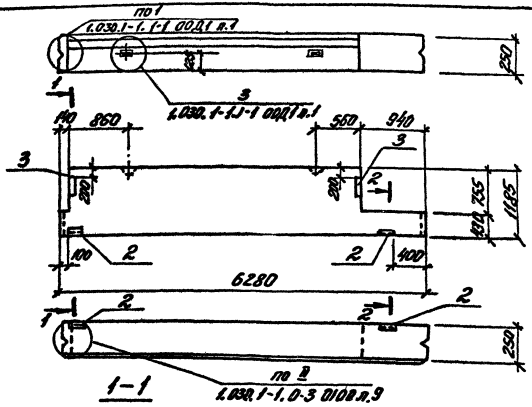

1-1

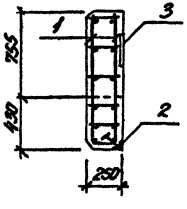

2-2

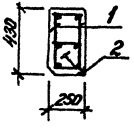

Формат	Зона	Поз	Обозначение	Наименование	Кол	
				Документация		
			1.030.1-1.1-1 00ТО	Техническое описание		
			00Д1	Узлы опалубочные		
				Сборочные единицы		
				Каркас пространствен-		
А3		1	КЖИ-НКП3	ный НКП3	1	
		2	1.030.1-1.1-3 30-01	Изделие закладное М2	2	
		3	34	Изделие закладное М13	2	
				Материалы		
				Бетон легкий класса В5		1,43 м³
				Раствор цементный М100		0,13 м³
				Раствор цементный М50		0,10 м³
				Марка бетона и раствора		
				по морозостойкости F25		

Ведомость расхода стали на один элемент, кг.

Марка элемента	Изделия арматурные								Изделия закладные										Общий расход
	Арматура класса							Всего	Арматура класса				Прокат марки					Всего	
	А III				Вр 1				А II		А III		ВСт3 кп2						
	ГОСТ 5781-82*				ГОСТ 6727-80				ГОСТ 5781-82*				ГОСТ 8509-86		ГОСТ 103-76*				
	ф10	ф8	ф6	Итого	ф4	ф5	Итого		ф12	Итого	ф10	Итого	L25	Итого	S6	S8	Итого		
НПС3-1, НПС3-2	0,2	0,1	15,2	15,5	3,2	3,9	7,1	22,6	2,1	2,1	0,9	0,9	2,8	2,8	1,1	4,4	5,5	11,3	33,9

Изображена панель стеновая НПС3-1.
НПС3-2 — зеркальное отражение.

ГИП	Михайлов		03.88
Н.контр.	Родионова		
Нач.отд.	Мельников		
Гл.конст.	Козырев		
Рук.гр.	Горошкова		
Ст.инж.	Полушкина		
Ст.инж.	Орехова		

Привязан

Инв. №

ТП 409-29-82.87 КЖИ-НПС3-1, НПС3-2

Панель стеновая (НПС3-1, НПС3-2)

Стадия	Масса	Масштаб
Р	2330	

Лист | Листов 1

СОЮЗГИПРОНЕРУД Ленинград

Инв. № подл. | Подпись и дата | Взам. инв. №

Типовой проект 409-29-82.87 Альбом 3

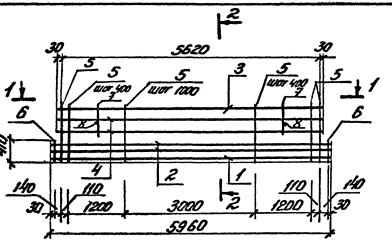

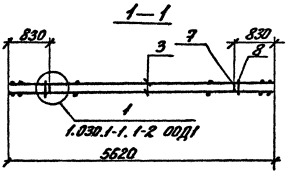

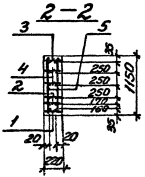

Формат	Зона	Поз.	Обозначение	Наименование	Кол.	Примечание
				Документация		
			1.030.1-1. 1-2 ООТО	Техническое описание		
			ООД1	Узлы арматурные		
				Сборочные единицы		
		1	1.030.1-1. 1-3 05-05	Каркас плоский КР16	1	
		2	06-08	Каркас плоский КР32	2	
		3	КЖИ-НКР1, НКР2	Каркас плоский НКР1	1	
		4	КЖИ-НКР1, НКР2	Каркас плоский НКР2	2	
		7	1.030.1-1 1-3 01-03	Петля строповочная ОТ4	2	
				Детали		
				Проволока 5вр1 ГОСТ 6727-80*		
64		5		e= 1150	24	0,17 кг
64		6		e= 410	4	0,063 кг
64		8		Д-III-10 ГОСТ 5781-82* e=170	2	0,10 кг

Привязан				ТП 409-29-82.87 КЖИ-НКП1		
				Каркас пространственный НКП1	Стадия	Масса	Масштаб
					Р	25,4	
					Лист	Листов 1	
Инв. №					СОЮЗГИПРОНЕРУД Ленинград		

ГИП	Михайлов	
Н.конт.	Родионова	
Нач.отд.	Мельников	
Гл.конст.	Козырев	
Рук.гр.	Горошкова	
Ст.инж.	Полушкина	
Ст.инж.	Орехова	

Копировал

Формат А3

2465/3

Типовой проект 409-29-82.87 Альбом 3

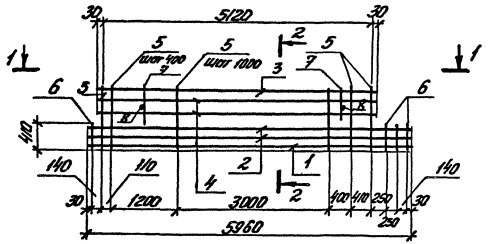

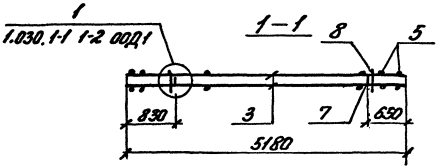

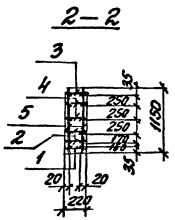

Формат	Зона	Поз	Обозначение	Наименование	Кол.	Примечание
				Документация		
			1.030.1-1. 1-2 ООТО	Техническое описание		
			00Д1	Узлы арматурные		
				Сборочные единицы		
		1	1.030.1-1 1-3 05-05	Каркас плоский КР16	1	
		2	06-08	Каркас плоский КР32	2	
		3	КЖИ-НКР3, НКР4	Каркас плоский НКР3	1	
		4	КЖИ-НКР3, НКР4	Каркас плоский НКР4	2	
		7	1.030.1-1. 1-3 01-03	Петля стропоточная СП4	2	
				Детали		
				Проволока 5Вр1 Гост 6727-80*		
64		5		e=1150	20	0,17 кг
64		6		e=410	8	0.083 кг
64		8		А-III-10-ГОСТ 5781-82* e=170	2	0,10 кг.

Инв. № подл. | Подпись и дата | Взам. инв. №

Привязан

Инв. №

ГИП	Михайлов		03.84
Н. Контр.	Родионова		
Нач. отд.	Мельников		
Гл. конст.	Козырев		
Рук. гр.	Горошкова		
Ст. инж.	Палушкина		
Ст. инж.	Орехова		

ТП 409-29-82.87 КЖИ-НКП2

Каркас пространственный НКП2

Стадия	Масса	Масштаб
Р	24.33	
Лист	Листов 1	

СОЮЗГИПРОНЕРУД ЛЕНИНГРАД

Типовой проект 409-29-82.87 Альбом 3

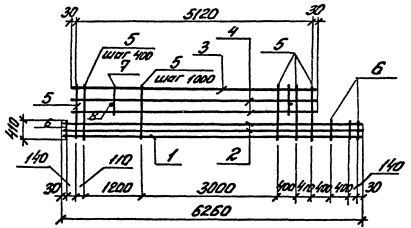

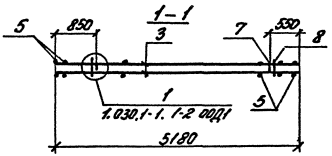

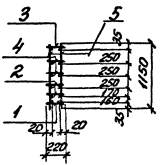

Формат	Зона	Поз.	Обозначение	Наименование	Кол.	Приме-чание
				Документация		
			1.030.1-1. 1-2 00ТО	Технические описание		
			00.Д1	Узлы арматурные		
				Сборочные единицы		
		1	1.030.1-1 1-3 11	Каркас плоский КР1Г3	1	
		2	11-04	Каркас плоский КР1Г7	2	
		3	КЖКП-НКР3, НКР4	Каркас плоский НКР3	1	
		4	КЖКП-НКР3, НКР4	Каркас плоский НКР4	2	
		7	1.030.1-1. 1-3 01-03	Петля строповочная СП4	2	
				Детали		
				Проволока Вр-I ГОСТ 6727-80*		
Б4		5		ℓ= 1150	20	0,17кг
Б4		6		ℓ= 410	8	0,063кг.
Б4		8		А-III-10 ГОСТ 5781-82* ℓ=170	2	0,10кг.

Привязан

Инв. № подл. | Подпись и дата | Взам. инв. №

ТП 409-29-82.87 КЖКП-НКП3

ГИП	Мокиенко		03.87
Н.контр.	Рудинова		
Нач. отд.	Мельников		
Гл.констр.	Кузнецов		
Рук.гр.	Горошко		
Ст.инж.	Пашкина		
Ст.инж.	Орехова		

Каркас пространственный НКП3

Стадия	Масса	Масштаб
Р	24,8	
Лист	Листов 1	

СОЮЗГИПРОНЕФТЕСПЕЦМОНТАЖ Ленинград

Копировал Формат А3 24ЕБ/3

Типовой проект 409-29-82.87 Альбом 3

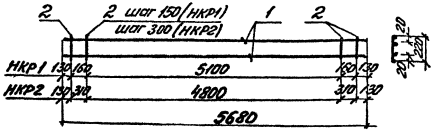

Обозначение	Марка	Масса
КЖИ-НКР1,НКР2	НКР1	3,33
КЖИ-НКР1,НКР2	НКР2	2,94

Формат	Зона	Поз.	Обозначение	Наименование	Кол.	Примечание
				Детали		
БЧ		1		А-III-6 Гост 5781-82* ℓ=5680	2	1,26 кг
			Переменные данные	для исполнений		
				НКР1		
				Проволока 4Вр1 ГОСТ 6727-80*		
БЧ		2		ℓ=220	37	0,022 кг.
				НКР2		
				Проволока 4Вр1 ГОСТ 6727-80*		
БЧ		2		ℓ=220	19	0,022 кг.

Изготовлять в соответствии с СН393-78

Привязан

Инв. №

ТП 409-29-82.87 КЖИ-НКР1,НКР2

Каркас плоский (НКР1, НКР2)

ГИП	Михайлов		03.88
Н.Контр.	Родионова		
Нач.отд.	Мерлыкова		
Гл.конс.	Козырев		
Рук.гр.	Горошкова		
Ст.инж.	Полушкина		
Ст.инж.	Орехова		

Стадия	Масса	Масштаб
Р	См. табл.	
Лист	Листов 1	

СОЮЗГИПРОНЕРУД Ленинград

Инв. № подл. | Подпись и дата | Взам. инв. №

Формат А4

Типовой проект 409-29-82.87 Альбом 3

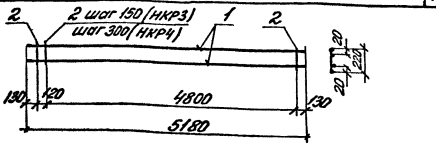

Обозначение	Марка	Масса
КЖИ-НКР3,НКР4	НКР3	3,05
КЖИ-НКР3,НКР4	НКР4	2,70

Формат	Зона	Поз.	Обозначение	Наименование	Кол.	Примечание
				Детали		
БЧ		1		А-III-6 Гост 5781-82* ℓ=5180	2	1,15 кг
			Переменные данные	для исполнений		
				НКР3		
				Проволока 4Вр1 ГОСТ 6727-80*		
БЧ		2		ℓ=220	34	0,022 кг
				НКР4		
				Проволока 4Вр1 ГОСТ 6727-80*		
БЧ		2		ℓ=220	18	0,022 кг

Изготовлять в соответствии с СН393-78

Привязан

Инв. №

ТП 409-29-82.87 КЖИ-НКР3,НКР4

Каркас плоский (НКР3, НКР4)

ГИП	Михайлов		03.88
Н.Контр.	Родионова		
Нач.отд.	Мерлыкова		
Гл.конс.	Козырев		
Рук.гр.	Горошкова		
Ст.инж.	Полушкина		
Ст.инж.	Орехова		

Стадия	Масса	Масштаб
Р	СН табл.	
Лист	Листов 1	

СОЮЗГИПРОНЕРУД Ленинград

Инв. № подл. | Подпись и дата | Взам. инв. №

Формат А4

Типовой проект 409-29-82.87 Альбом 3

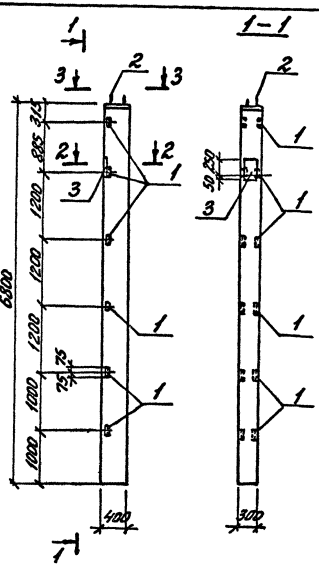

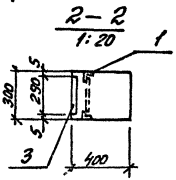

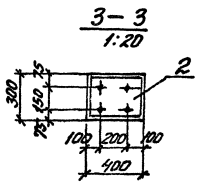

Ведомость расхода стали на колонну, кг

Марка элемента	Изделия арматурные					Всего	Изделия закладные											Общий расход
	Арматура класса						Арматура класса					Прокат марки						
	AI			AIII			AIII					ВСт3 кп2						
	ГОСТ 5781-82*						ГОСТ 5781-82*					ГОСТ 8509-86		ГОСТ 19903-74*				
	Ф6	Ф8	Итого	Ф20	Итого		Ф12	Ф14	Ф22	Ф25	Итого	<63×5	Итого	S20	S10	Итого		
К60-11-1	4,9	5,2	10,1	106,6	106,6	116,7	1,4	2,9	1,4	10,0	15,7	8,7	8,7	5,0	9,1	14,1	38,5	155,2

Формат	Зона	Поз.	Обозначение	Наименование	Кол.	Примечание
				Сборочные единицы		
			1.423-3 вып.1 л.21	Колонна К60-11		*)
		1	1.423-3 вып.2 л.141	Изделие закладное М1-13	6	
А4		2	КЖИ-НМ1	Изделие закладное НМ1	1	
		3	1.423-3 вып.2 л.136	Изделие закладное НМ1-4	1	

*) с закладными изделиями по данному чертежу, остальное - см. К60-11 серии 1.423-3 вып.1.

Узлы установки закладных изделий М1-13; НМ1-4 см. серию 1.423-3 вып.1 л.71.

Привязан

Инв. №

ГИП	Михайлов		03.83
Н.контр.	Родионова		
Нач.отд.	Мельников		
Гл.конар.	Козырев		
Рук.гр.	Горошкова		
Ст.инж.	Полушкин		
Ст.инж.	Доморацкая		
Инж.	Лужбинин		

ТП 409-29-82.87-КЖИ-К60-11-1

Колонна К60-11-1

Стадия	Масса	Масштаб
Р		1:50

Лист | Листов 1

СОЮЗГИПРОНЕРУД Ленинград

Инв. № подл. | Подпись и дата | Взам. инв. №

Копировал

Формат А3

2465/3

Типовой проект 409-29-82.87 Альбом 3

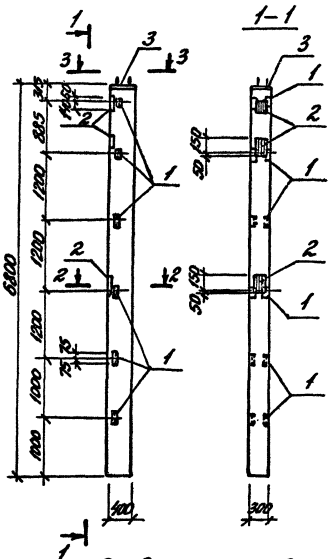

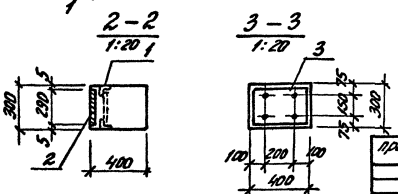

Ведомость расхода стали на колонну, кг.

Марка элемента	Изделия арматурные						Изделия закладные													Общий расход
	Арматура класса					Всего	Арматура класса							Прокат марки					Всего	
	А I			А III			А I		А III					ВСт3 кп2						
	ГОСТ 5781-82*						ГОСТ 5781-82*							ГОСТ 8509-86		ГОСТ 19903-74*				
	ф6	ф8	Итого	ф20	Итого		ф6	Итого	ф12	ф14	ф22	ф25	Итого	Б63	Итого	Б20	Б10	Итого		
К60-11-2	4.9	5.2	10.1	108.6	108.6	118.7	0.6	0.6	7.4	2.9	4.2	10.0	24.5	8.7	8.7	5.0	22.9	27.9	61.7	178.4

Формат	Зона	Поз.	Обозначение	Наименование	Кол.	Примеч.
				Сборочные единицы		
			1.423-3 Вып.1 л.21	Колонна К60-11		*)
		1	1.423-3 Вып.2 л.141	Изделие закладное М1-13	6	
		2	1.423-3 Вып.2 л.136	Изделие закладное НМ1-6	3	
А4		3	КЖИ-НМ1	Изделие закладное НМ1	1	

*) с закладными изделиями по данному чертежу, остальное - см. К60-11 серии 1.423-3 вып. 1.

Узлы установки закладных изделий М1-13 и НМ1-6 см. серию 1.423-3 вып. 1 л. 71.

ГИП	Михайлов		02.83
Н.Контр.	Родионова		
Нач.отд.	Мельников		
Гл.конст.	Козырев		
Рук.гр.	Горошкова		
Ст.инж.	Полушкина		
Ст.инж.	Доморацкая		
Инж.	Лужбинин		

ТП 409-29-82.87-КЖИ-К60-11-2

Колонна К60-11-2

Стадия	Масса	Масштаб
Р		1:50
Лист	Листов 1	

СОЮЗГИПРОНЕРУД Ленинград

Инв. № подл. | Подпись и дата | Взам. инв. №

Типовой проект 409-29-82.87 Альбом 3

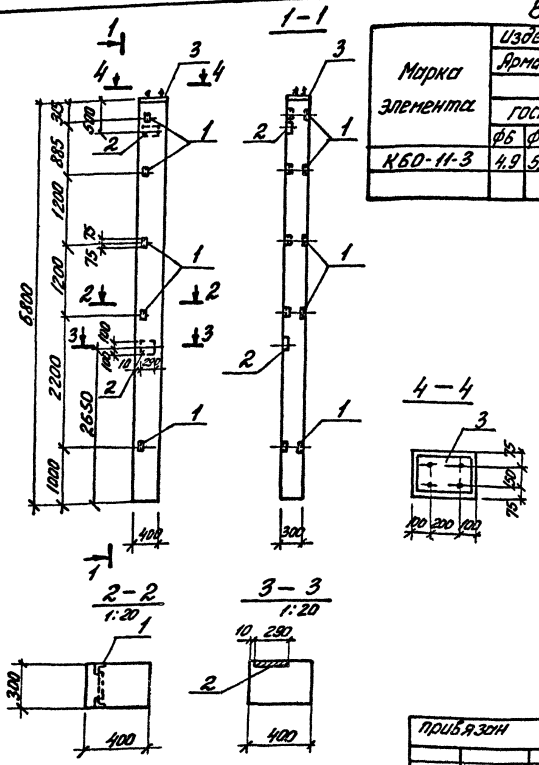

Ведомость расхода стали на Колонну, кг.

Марка элемента	Изделия арматурные						Изделия закладные													Общий расход
	Арматура класса					Всего	Арматура класса							Прокат марки					Всего	
	A I			A III			A I		A III					Вст 3 кп 2						
	гост 5781-82*						гост 5781-82*							гост 8509-86		гост 19903-74*				
	ф6	ф8	Итого	ф20	Итого		ф6	Итого	ф12	ф14	ф22	ф25	Итого	∠63x5	Итого	S20	S10	Итого		
К60-11-3	4,9	5,2	10,1	106,6	106,6	116,7	0,4	0,4	4,2	2,9	2,8	10,0	19,9	7,2	7,2	5,0	18,3	23,3	50,8	167,5

Формат	Зона	Поз.	Обозначение	Наименование	Кол.	Примеч.
				Сборочные единицы		
			1.423-3 вып. 1 л.21	Колонна К60-11		*)
		1	1.423-3 вып. 2 л.141	Изделие закладное М1-13	5	
		2	1.423-3 вып. 2 л.135	Изделие закладное НМ1-3	2	
А4		3	КЖИ-НМ1	Изделие закладное НМ1-1	1	

*) С закладными изделиями по данному чертежу, остальное - см. К60-11 серии 1.423-3 вып. 1.
Узлы установки закладных изделий М1-13, НМ1-3 см. серию 1.423-3 вып. 1 л. 71.

Гип	Михайлов		03.12
Н. контр.	Родионова		
Нач. отд.	Мельников		
Гл. констр.	Козырев		
Рук. гр.	Горошкова		
Ст. инж.	Полушкина		
Ст. инж.	Доморацкая		
Инж.	Лужбинин		

ТП 409-29-82.87-КЖИ-К60-11-3

Колонна К60-11-3

Стадия	Масса	Масштаб
Р		1:50

Лист | Листов 1

СОЮЗГИПРОНЕРУД Ленинград

Привязан

Инв. №

Инв. № подл. | Подпись и дата | Взам. инв. №

Копировал

Формат А3

2465/3

Типовой проект 409-29-82.87 Альбом 3

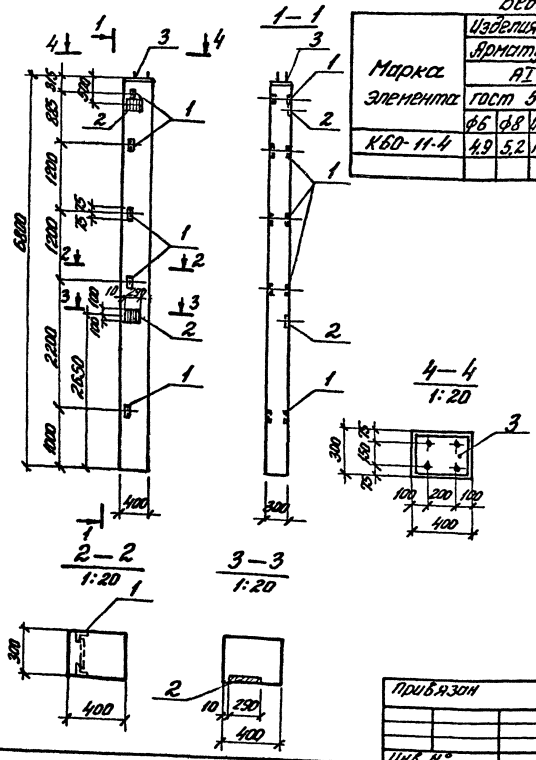

Ведомость расхода стали на колонну, кг.

Марка элемента	Изделия арматурные						Изделия закладные													Общий расход
	Арматура класса					Всего	Арматура класса							Прокат марки					Всего	
	А I			А III			А I		А III					ВСТ3 кп2						
	гост 5781-82*						гост 5781-82*							гост 8509-86		гост 19903-74*				
	ф6	ф8	Итого	ф20	Итого		ф6	Итого	ф12	ф14	ф22	ф25	Итого	6325	Итого	S20	S10	Итого		
К60-11-4	4,9	5,2	10,1	106,6	105,6	116,7	0,4	0,4	4,2	2,9	2,8	10,0	19,9	7,2	7,2	5,0	18,3	23,3	50,8	167,5

Формат	Зона	Поз.	Обозначение	Наименование	Кол.	Примеч.
				Сборочные единицы		
			1.423-3 вып. 1 л. 21	Колонна К60-11		*)
		1	1.423-3 вып. 2 л. 141	Изделие закладное М1-13	5	
		2	1.423-3 вып. 2 л. 135	Изделие закладное НМ1-3	2	
А4		3	КЖИ- НМ1	Изделие закладное НМ1	1	

*) с закладными изделиями по данному чертежу, остальное - см. К60-11 серии 1.423.-3 вып. 1.
Узлы установки закладных изделий М1-13, НМ1-3 см. серию 1.423-3 вып. 1 л. 71.

ГИП	Михайлов		03.81
М. контр.	Родионова		
Нач. отд.	Мельников		
Гл. констр.	Козырев		
Рук. гр.	Горошкова		
Ст. инж.	Полушкина		
Ст. инж.	Дорожкова		
Инж.	Лужбинин		

Привязан

Инв. №

ТП 409-29-82.87-КЖИ-К60-11-4

Колонна К60-11-4

Стадия	Масса	Масштаб
Р		1:50

Лист | Листов 1

СОЮЗГИПРОНЕРУД
Ленинград

Инв. № подл. | Подпись и дата | Взам. инв. №

Копировал | Формат А3 | 2465/3

Типовой проект 409-29-82.87. Альбом 3

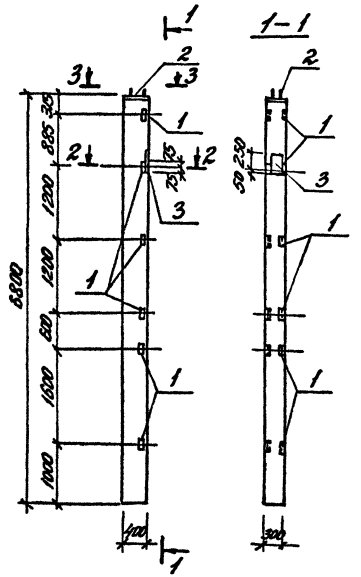

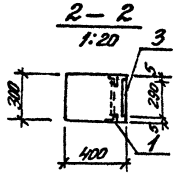

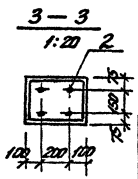

Ведомость расхода стали на колонну, кг.

Марка элемента	Изделия арматурные						Изделия закладные													Общий расход
	Арматура класса					Всего	Арматура класса							Прокат марки					Всего	
	А I			А III			А I		А III					Вст 3 кп 2						
	гост 5781-82*						гост 5781-82*							гост 8509-86		гост 19903-74*				
	ф6	ф8	Итого	ф20	Итого		ф6	Итого	ф12	ф14	ф22	ф25	Итого	5 6 8	Итого	S20	S10	Итого		
К60-11-5	4,9	5,2	10,1	106,6	106,6	116,7	0,4	0,4	1,4	5,7	1,4	10,0	18,5	8,8	8,8	5,0	15,9	20,9	48,6	165,3

Формат	Зона	Поз.	Обозначение	Наименование	Кол.	Примеч.
				Сборочные единицы		
			1.432-3 Вып.1 л.21	Колонна К60-11		*)
		1	1.423-3 Вып.2 л.141	Изделие закладное М1-13	6	
А4		2	КЖИ- НМ1	Изделие закладное НМ1	1	
		3	1.423-3 Вып.2 л.136	Изделие закладное НМ1-4	1	

*) с закладными изделиями по данному чертежу остальное-см. К60-11 серии 1.423-3 Вып.1

Узлы установки закладных изделий М1-13, НМ 1-4 см. серию 1.423-3 Вып.1 л. 71.

ГИП	Михайлов		03.88 г
Н. Контр.	Родионова		
Нач. отд.	Мельников		
Гл. конст.	Козырев		
Рук. гр.	Горошкова		
Ст. инж.	Полушкина		
Ст. инж.	Доморацкая		
Инж.	Лужбинин		

ТП 409-29-82.87-КЖИ-К60-11-5

Колонна К60-11-5

Стадия	Масса	Масштаб
Р		1:50
Лист	Листов 1	

СОЮЗГИПРОНЕРУД Ленинград

Привязан

Инв. №

Инв. № подл. | Подпись и дата | Взам. инв. №

Копировал

Формат А3

2465/3

Типовой проект 409-29-82.87 Альбом 3

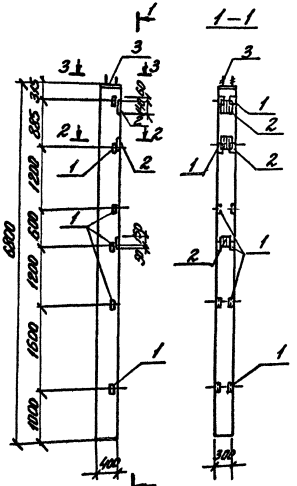

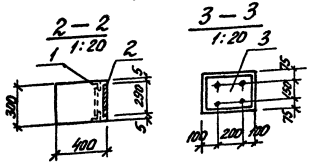

Ведомость расхода стали на колонну, кг.

Марка элемента	Изделия арматурные						Изделия закладные													Общий расход
	Арматура класса					Всего	Арматура класса							Прокат марки					Всего	
	А I			А III			А I		А III					Вст 3 кп2						
	ГОСТ 5781-82*						ГОСТ 5781-82*							ГОСТ 8509-86		ГОСТ 19903-74*				
	ф6	ф8	Итого	ф20	Итого		ф6	Итого	ф12	ф14	ф22	ф25	Итого	6	Итого	S10	S20	Итого		
К60-11-6	4.9	5.2	10.1	105.6	105.6	116.7	0.6	0.6	7.4	2.9	4.2	10.0	24.5	8.7	8.7	22.9	5.0	27.9	61.7	178.4

Формат	Зона	Поз.	Обозначение	Наименование	Кол.	Примеч.
				Сборочные единицы		
			1.423-3 вып.1 л.21	Колонна К60-11		*)
		1	1.423-3 вып.2 л.141	Изделие закладное М1-13	6	
		2	1.423-3 вып.2 л.136	Изделие закладное НМ1-6	3	
АЧ		3	КЖИ-НМ1	Изделие закладное НМ1	1	

*) С закладными изделиями по данному чертежу, остальное – см. К60-11 серии 1.423-3 вып.1

Узлы установки закладных изделий М1-13, НМ1-6 см. серию 1.423-3 вып.1 л.71.

ГИП	Михайлов		03.83
Н.Контр.	Родионова		
Нач.отд.	Мельников		
Гл.конд.	Козырев		
Рук.гр.	Горошкова		
Ст.инж.	Полушкина		
Ст.инж.	Доморацкий		
Инж.	Лукьянин		

Привязан

Инв. №

ТП 409-29-82.87-КЖИ-К60-11-6

Колонна К60-11-6

Стадия	Масса	Масштаб
Р		1:50
Лист		Листов 1

Союзгипронеруд Ленинград

Инв. № подл. | Подпись и дата | Взам. инв. №

Формат А3

Типовой проект 409-29-82.87 Альбом 3

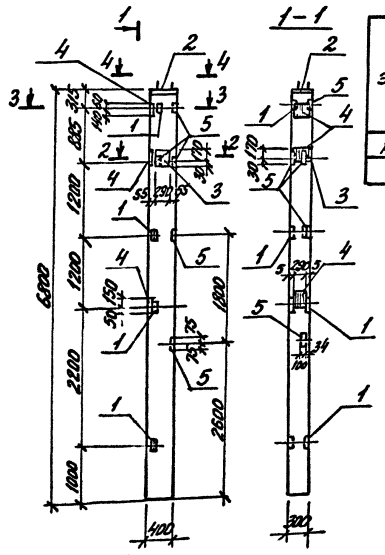

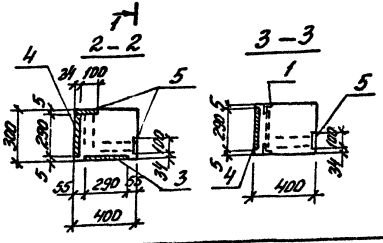

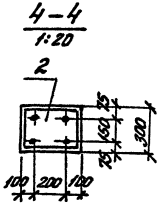

Ведомость расхода стали на колонну, кг.

Марка элемента	Изделия арматурные						Изделия закладные															Общий расход
	Арматура класса						Арматура класса								Прокат марки							
	А I			А III			А I		А III						ВСТ3 кп2							
	ГОСТ 5781-82*					Всего	ГОСТ 5781-82*								ГОСТ 8509-86		ГОСТ 19903-74*				Всего	
	ф6	ф8	Итого	ф20	Итого		ф6	Итого	ф8	ф12	ф14	ф22	ф25	Итого	∠63×5	Итого	S6	S10	S20	Итого		
К60-11-7	4.9	5,2	10,1	105,1	105,6	116,7	0.8	0,8	2,0	8,5	2,9	5,6	10,0	29,0	5,8	5,8	3,6	27,5	5,0	36,1	71.7	188.4

Формат	Зона	Поз.	Обозначение	Наименование	Кол.	Примеч.
				Сборочные единицы		
			1.423-3 вып.1 л.21	Колонна К60-11		*)
		1	1.423-3 вып.2 л.141	Изделие закладное М1-13	4	
А4		2	КЖИ- НМ1	Изделие закладное НМ1	1	
		3	1.423-3 вып.2 л.135	Изделие закладное НМ1-3	1	
		4	1.423-3 вып.2 л.136	Изделие закладное НМ1-6	3	
		5	1.400-15 в.1 120-07	Изделие закладное МН106-2	5	

*) С закладными изделиями по данному чертежу, остальное-см. К60-11 серии 1.423-3 вып. 1.
Узлы установки закладных изделий М1-13, НМ1-3, НМ1-6 см. серию 1.423-3 вып. 1 л. 71.

ГИП	Михайлов		25.8.87
Н.контр.	Родионова		
Нач.отд.	Мельников		
Гл.конст.	Козырев		
Рук.гр.	Горошкова		
Ст.инж.	Полушкина		
Ст.инж.	Домарацкая		
Инж.	Лужбинин		

Привязан

Инв. №

ТП 409-29-82.87-КЖИ-К60-11-7

Колонна К60-11-7

Стадия	Масса	Масштаб
Р		1:50

Лист | Листов 1

СОЮЗГИПРОНЕРУД
Ленинград

Инв. № подл. | Подпись и дата | Взам. инв. №

Копировал

Формат А3

2465/3

Типовой проект 409-29-82.87 Альбом 3

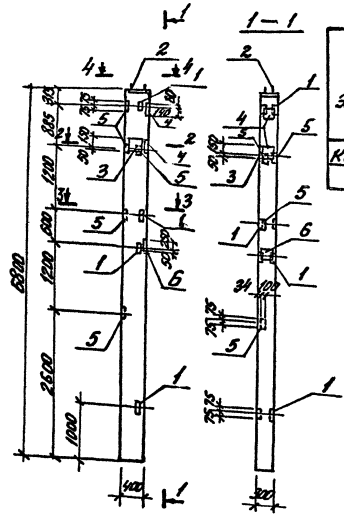

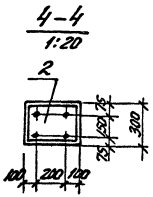

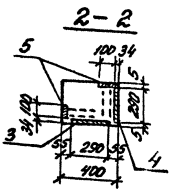

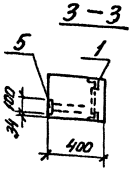

Ведомость расхода стали на колонну, кг.

Марка элемента	Изделия арматурные					Всего	Изделия закладные														Всего	Общий расход
	Арматура класса						Арматура класса								Прокат марки							
	А I			А III			А I		А III						Вст3 кп2							
	ГОСТ 5781-82*						ГОСТ 5781-82*								ГОСТ 8509-86		ГОСТ 19903-74*					
	ф6	ф8	Итого	ф20	Итого		ф6	Итого	ф8	ф12	ф14	ф22	ф25	Итого	163 сп	Итого	S6	S10	S20	Итого		
К60-11-8	4.9	5,2	10.1	105,6	106,6	116,7	0.8	0.8	2.0	6,5	5,7	5.6	10,0	29.8	5.8	5,8	3,5	29,7	5,0	38,2	74,6	191.3

Формат	Зона	Поз.	Обозначение	Наименование	Кол.	Примеч.
				Сборочные единицы		
			1.423-3 вып. 1 л. 21	Колонна К60-11		*)
		1	1.423-3 вып. 2 л. 141	Изделие закладное МН-13	4	
А4		2	КЖИ- НМ1	Изделие закладное НМ1	1	
		3	1.423-3 вып. 2 л. 136	Изделие закладное НМ1-3	1	
		4	1.423-3 вып. 2 л. 135	Изделие закладное НМ1-6	2	
		5	1.400-15 в.1 120-07	Изделие закладное МН106-2	5	
		6	1.423-3 вып. 2 л. 136	Изделие закладное НМ1-4	1	

*) с закладными изделиями по данному чертежу, остальное- см. К60-11 серии 1.423-3 вып. 1
Узлы установки закладных изделий М1-13, НМ1-3, НМ1-4, НМ1-6 см. серию 1.423-3 вып. 1 л. 71.

ГИП	Михайлов		03.87
Н. контр.	Родионов		
Нач. отд.	Мельников		
Гл. констр.	Козырев		
Рук. гр.	Горошков		
Ст. инж.	Полушкин		
Ст. инж.	Понорацкий		
Инж.	Лужбинин		

Привязан

Инв. №

ТП 409-29-82.87-КЖИ-К60-11-8

Колонна К60-11-8

Стадия	Масса	Масштаб
Р		1:50

Лист | Листов 1

СОЮЗГИПРОНЕРУД ленинград

Инв. № подл. | Подпись и дата | Взам. инв. №

Копировал

Формат А3 2465/3

Типовой проект 409-29-82.87 Альбом 3

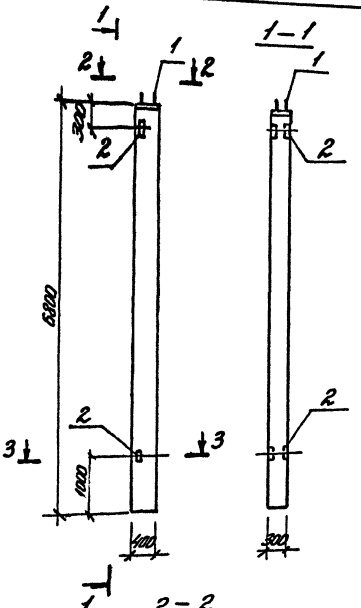

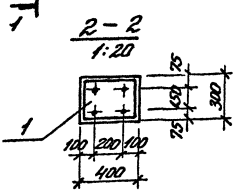

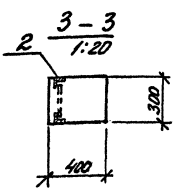

Ведомость расхода стали на колонну, кг.

Марка элемента	Изделия арматурные						Изделия закладные										Общий расход
	Арматура класса					Всего	Арматура класса				Прокат марки					Всего	
	А I			А III			А III				ВСт3 кп2						
	ГОСТ 5781-82*						ГОСТ 5781-82*				ГОСТ 19903-74*			ГОСТ 8509-86			
	ф6	ф8	Итого	ф20	Итого		ф12	ф14	ф25	Итого	S10	S20	Итого	L63×5	Итого		
К60-11-9	4.9	5.2	10.1	106.6	106.6	116.7	0.4	2.9	10.0	13.3	9.1	5.0	14.1	3.0	3.0	30.4	147.1

Формат	Зона	Поз.	Обозначение	Наименование	Кол.	Примеч.
				Сборочные единицы		
			1.423-3 вып.1 л.21	Колонна К60-11		*)
А4		1	КЖИ-НМ1	Изделие закладное НМ1	1	
		2	1.423-3 вып.2 л.141	Изделие закладное М1-13	2	

*) с закладными изделиями по данному чертежу, остальное – см. К60-11 серии 1.423-3 вып. 1. Узел установки закладного изделия М1-13 см. серию 1.423-3 вып. 1 л. 71.

Привязан

Инв. №

ГИП	Михайлов		03.89
Н. Контр.	Родионова		
Нач. отд.	Мельников		
Гл. Конст.	Козырев		
Рук. гр.	Горошкова		
Ст. инж.	Полушкина		
Ст. инж.	Домораца		
Инж.	Лужбинина		

ТП 409-29-82.87-КЖИ-К60-11-9

Колонна К60-11-9

Стадия	Масса	Масштаб
Р		1:50

Лист | Листов 1

СОЮЗГИПРОНЕРУД Ленинград

Инв. № подл. | Подпись и дата | Взам. инв. №

Копировал

Формат А3

2465/3

Типовой проект 409-29-82.87 Альбом 3

Ведомость расхода стали на колонну, кг.

Марка элемента	Изделия арматурные					Изделия закладные										Общий расход
	Арматура класса:				Вес	Арматура класса:					Прокат марки				Вес	
	AI		AIII			AI		AIII			ВСт3кп2					
	ГОСТ 5781-82*					ГОСТ 5781-82*					ГОСТ 8240-56*		ГОСТ 19903-74*			
	ф6	ф8	Итого	ф20	Итого	ф6	Итого	ф12	ф14	ф22	ф25	Итого	425 кр	Итого	Б/п, Sст.3	Итого	
К60-11-10	4.9	5.2	10.1	106.5	116.7	0.8	0.8	5.5	5.7	5.6	110.0	126.8	7.2	7.2	297	5.0	347	695	185.2

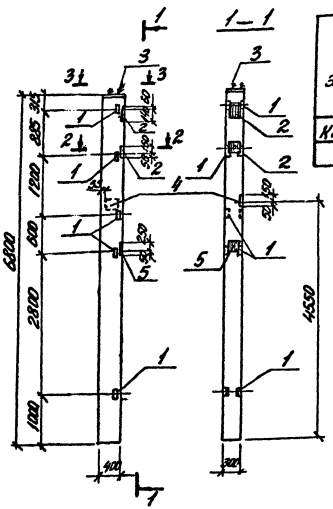

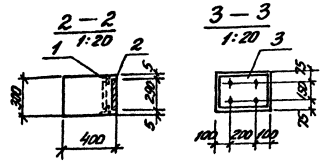

Формат	Зона	Поз.	Обозначение	Наименование	Кол.	Примеч.
				Сборочные единицы		
			1.423-3 Вып.1 л.21	Колонна К60-11	1	*)
		1	1.423-3 Вып.2 л.141	Изделие закладное МН-13	5	
		2	1.423-3 Вып.2 л.136	Изделие закладное МН-6	2	
		3	К-ХИ-МН1	Изделие закладное МН1	1	
		4	1.423-3 Вып.2 л.135	Изделие закладное МН-3	1	
		5	1.423-3 Вып.2 л.136	Изделие закладное МН-4	1	

*) С закладными изделиями по данному чертежу, остальное – см. К60-11 серии 1.423-3 Вып.1
Узлы установки закладных изделий см. серию 1.423-3 Вып.1 л.71.

ГИП	Мичитов		01.89
Н.контр.	Ульянова		
Нач.отд.	Мельников		
Гл.конс.	Козлова		
Рук.гр.	Горошко		
Ст.инж.	Пащенко		
Ст.инж.	Лаборенко		
Инж.	Привалихин		

ТП 409-29-82.87-КЖИ.К60-11-10

Колонна К60-11-10

Стадия	Масса	Масштаб
Р		1:50
Лист	Листов 1	

СОЮЗГИПРОНЕФТЕСПЕЦ Ленинград

Привязан

Инв. №

Инв. № подл. | Подпись и дата | Взам. инв. №

Копировал Формат А3 246573

Типовой проект 409-29-82.87 Альбом 3.

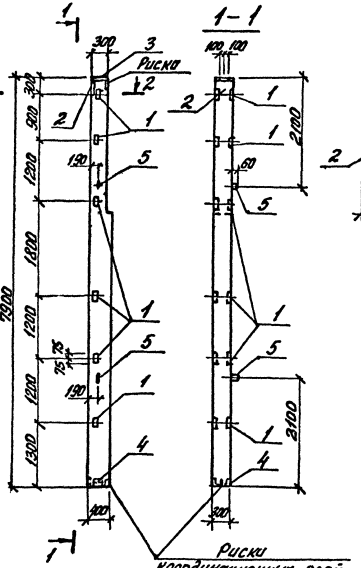

Ведомость расхода стали на закладные изделия, кг.

Марка элемента	Изделия закладные												Всего
	Арматура класса						Прокат марки						
	AI		AIII				Вст3кп2						
	ГОСТ 5781-82*						ГОСТ 8509-86		ГОСТ 19903-74*				
	ф12	Итого	ф10	ф12	ф14	Итого	∠ 75×5	∠ 63×5	Итого	С8	С10	Итого	
6КФ79-1-Н1	1.6	1.6	3.3	1.4	2.1	6.8	4.2	8.4	12.6	5.7	4.7	10.4	31.4

Позиция	Зона	Поз.	Обозначение	Наименование	Кол.	Примеч.
				Сборочные единицы		
			1.427.1-3.1-2.00-016	Колонна 6КФ79-1-Н		*)
		1	1.427.1-3.2-0.220.0	Изделие закладное МН28	6	
		2	-0.06.0	Изделие закладное МН1	1	
		3	-0.07.0	Изделие закладное МН2	1	
		4	-0.12.0	Изделие закладное МН7	1	
		5	-0.21.0-01	Изделие закладное МН33	2	

*) С закладными изделиями по данному чертежу, остальное – см. 6КФ79-1-Н серии 1.427.1-3 Вып. 1. Примеры установки закладных изделий см. серию 1.427.1-3 Вып. 1 док. 0.01... 0.10.

Привязан

Инв. №

ГИП	Михайлов		01.89
Н. контр.	Романова		
Нач. отд.	Неделькин		
Гл. конст.	Козырев		
Рук. гр.	Грошиков		
Ст. инж.	Долушкин		
Ст. инж.	Дмитрюшкин		
Инж.	Чукбинин		

ТП 409-29-82.87-КЖИ-6КФ79-1Н1

Колонна 6КФ79-1Н1

Стадия	Масса	Масштаб
Р		1:50
Лист	Листов 1	

Росэнергопроект Ленинград

Инв. № подл. | Подпись и дата | Взам. инв. №

Копировал Формат А3 24675/3

Типовой проект 409-29-82.87 Альбом 3

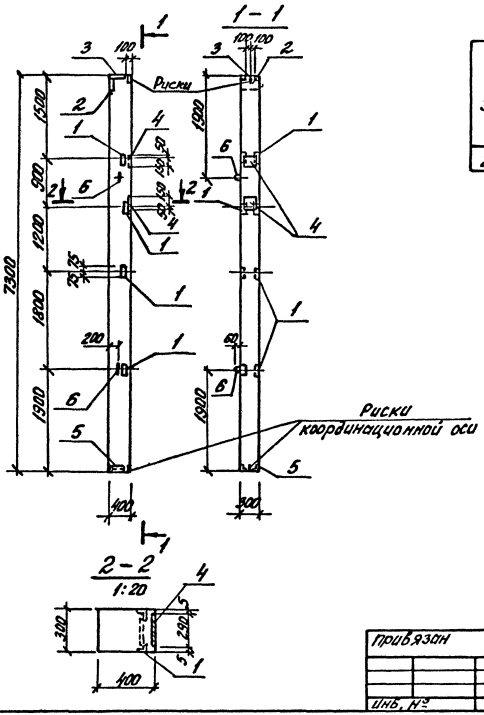

Ведомость расхода стали на закладные изделия, кг.

Марка элемента	Изделия закладные													
	Арматура класса							Прокат марки						Всего
	А I			А III				ВСт 3 кп 2						
	ГОСТ 5781-82*							ГОСТ 8509-86			ГОСТ 19903-74*			
	ф6	ф12	Итого	ф10	ф12	ф14	Итого	Ф4×6	Ф3×5	Итого	S8	S10	Итого	
2КФ73-1-Н1	0,2	1,6	1,7	3,3	6,2	2,1	11,6	4,2	5,6	9,8	5,7	10,9	16,6	39,8

Форма	Зона	Поз.	Обозначение	Наименование	Кол.	Примеч.
				Сборочные единицы		
			1.427.1-3.1-1.00-033	Колонна 2КФ73-1-Н		*)
		1	1.427.1-3.2-0.20.0	Изделие закладное МН28	4	
		2	-0.06.0	Изделие закладное МН1	1	
		3	-0.07.0	Изделие закладное МН2	1	
		4	-0.19.0-03	Изделие закладное МН22	2	
		5	-0.12.0	Изделие закладное МН7	1	
		6	-0.21.0-01	Изделие закладное МН33	2	

*) С закладными изделиями по данному чертежу, остальное - см. 2КФ73-1-Н серии 1.427.1-3 вып. 1, Примеры установки закладных изделий см. серию 1.427.1-3 вып. 1 док. 0.01 ... 0.10.

ГИП	Михайлов		03.89
Н. Контр.	Родионова		
Нач. отд.	Мельников		
Гл. Контр.	Козырев		
Рук. гр.	Горошков		
Ст. инж.	Полушкина		
Ст. инж.	Доморощин		
Инж.	Лужбинин		

ТП409-29-82.87-КЖИ-2КФ73-1-Н1

Колонна 2КФ73-1-Н1

Стадия	Масса	Масштаб
Р		1:50

Лист | Листов 1

СОЮЗГИПРОНЕРУД Ленинград

Привязан

Инв. №

Инв. № подл. | Подпись и дата | Взам. инв. №

Копировал | Формат А3 | 246513

Типовой проект 409-29-82.87 Альбом 3.

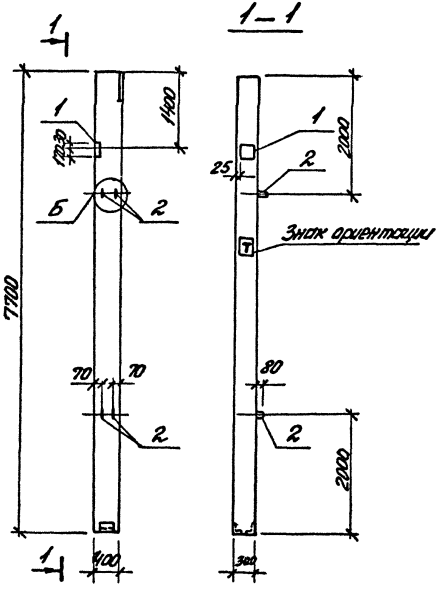

Ведомость расхода стали на дополнительные закладные изделия, кг.

Марка элемента	Изделия закладные							
	Арматура класса				Прокат марки			Всего
	А I		А III		ВСт3 кп2			
	ГОСТ 5781-82*				ГОСТ 103-76*			
	Ф12	Итого	Ф12	Итого	S8		Итого	
КБ12-У-1	3,9	3,9	1.0	1.0	3.1		3.1	8.0

Формат	Зона	Поз.	Обозначение	Наименование	Кол.	Примеч.
				Сборочные единицы		
			1.030.9-2.5-1.0-16	Колонна КБ12-У		со всеми закл. изд.
		1	1.400-15, 81.130-20	Изделие закладное МН120-3	1	
		2	1.400-9 вып.1 л.18	Петля УП2-4	4	

остальное - см. КБ12-У серии 1.030.9-2 вып.5

Узел Б см. док. 1.030.9-2.5-0.6 л.2.

ГИП	Михайлов		
Н.Контр.	Родионова		
Нач.отд.	Мельников		
Гл.контр.	Козырев		
Рук.гр.	Горошкова		
Ст.инж.	Полушкина		
Ст.инж.	Доморацкая		
Инж.	Лужбинин		

Привязан

Инв. №

ТП 409-29-82.87-КЖИ-КБ12-У-1

Колонна КБ12-У-1

Стадия	Масса	Масштаб
Р		1:50
Лист		Листов

СОЮЗГИПРОНЕРУД Ленинград

Инв. № подл. | Подпись и дата | Взам. инв. №

Копировал Формат А3 465/3

Типовой проект 409-29-82.87 Альбом 3

Ведомость расхода стали на дополнительные закладные изделия, кг.

Марка элемента	Изделия закладные						
	Арматура класса				Прокат марки		Всего
	AI		AIII		Вст3кп2		
	ГОСТ 5781-82*				ГОСТ 103-76*		
	ф12	Итого	ф12	Итого	S8	Итого	
КБ9-У-1	2.0	2.0	1.0	1.0	3.1	3.1	6.1

1–1

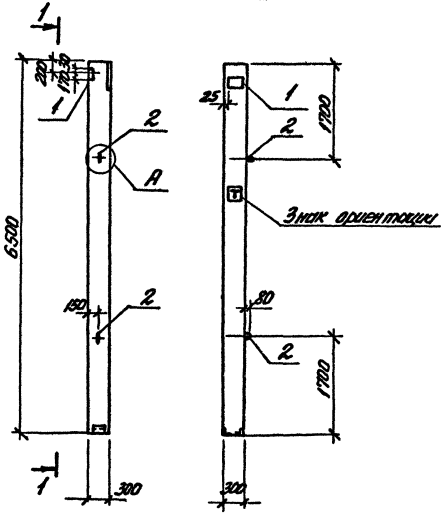

Формат	Зона	Поз.	Обозначение	Наименование	Кол.	Примечание
				Сборочные единицы		
			1.030.9-2.5-1.0-12	Колонна КБ9-У		см. серию 1.030.9-2 Вып.5
		1	1.400-15.81.130-20	Изделие закладное	1	
		2	1.400-9 Вып.1 л.18	Петля УП2-4	2	

остальное – см. КБ9-У серии 1.030.9-2 Вып.5
Узел А см. док. 1.030.9-2.5-0.6 л.2.

Инв. № подл. | Подпись и дата | Взам. инв. №

Привязан

Инв. №

ГИП	Михайлов		
Н.контр.	Родионова		
Нач.отд.	Ульянкин		
Гл.констр.	Козырев		
Рук.гр.	Горошкова		
Ст.инж.	Полушкин		
Ст.инж.	Пономарчук		
Инж.	Лужбишин		

ТП 409-29-82.87-КЖИ-КБ9-У-1

Колонна КБ9-У-1

Стадия	Масса	Масштаб
Р		1:50
Лист	Листов 1	

Союзгипронеруд Ленинград

Типовой проект 409-29-82.87 Альбом 3

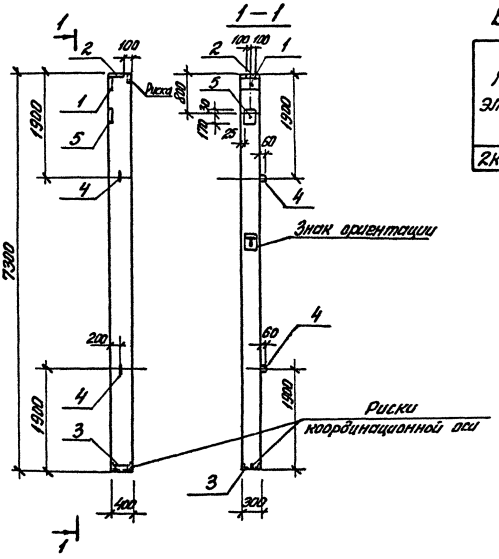

Ведомость расхода стали на закладные изделия, кг.

Марка элемента	Изделия закладные													
	Арматура класса							Прокат марки						Всего
	АI			АIII				ВСт3 кп2						
	ГОСТ 5781-82*							ГОСТ 8509-86			ГОСТ 19903-74			
		Ф10	Итого	Ф10	Ф12	Ф14	Итого		L90×6	Итого	S8	S10	Итого	
2КФ73-1-Н2		1,2	1,2	3,2	1,0	2,0	6,2		4,2	4,2	8,9	4,7	13,6	25,2

Формат	Зона	Поз	Обозначение	Наименование	Кол.	Примеч.
				Сборочные единицы		
			1.427.1-3.1-1.00-033	Колонна 2КФ73-1-Н		*)
		1	1.427.1-3.2-0.06.0	Изделие закладное МН1.	1	
		2	-0.07.0	Изделие закладное МН2	1	
		3	-0.12.0	Изделие закладное МН7	1	
		4	-0.21.0-01	Изделие закладное МН33	2	
		5	1.400-15.81.130-20	Изделие закладное МН120-3	1	

*) С закладными изделиями по данному чертежу, остальное — см. 2КФ73-1-Н серии 1.427.1-3 вып. 1. Примеры установки закладных изделий см. серию 1.427.1-3 вып. 1 док. 0.01 ... 0.10

ГИП	Михайлов		03.89
Н. контр.	Родионова		
Нач. отд.	Мельников		
Гл. контр.	Козырев		
Рук. гр.	Горошкова		
Ст. инж.	Полушкина		
Ст. инж.	Пономаренко		
Инж.	Лужбинин		

Привязан

Инв. №

ТП 409-29-82.87-КЖИ-2КФ73-1-Н2

Колонна 2КФ73-1-Н2

Стадия	Масса	Масштаб
Р		1:50

Лист | Листов 1

СОЮЗГИПРОНЕРУД Ленинград

Копировал

Формат А3

2465/3

Инв. № подл. | Подпись и дата | Взам. инв. №

Типовой проект 409-29-82.87 Альбом 3

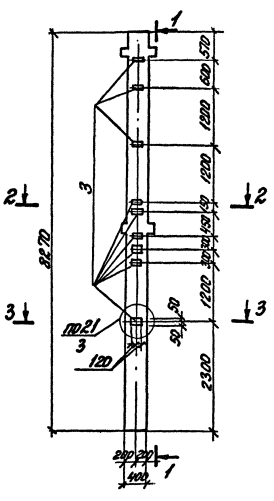

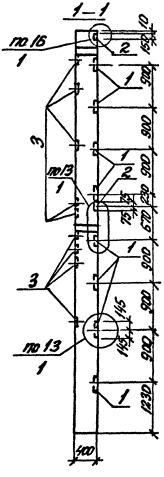

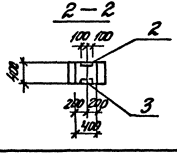

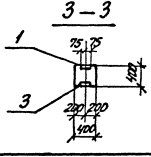

Ведомость расхода стали на дополнительные закладные изделия, кг.

Марка элемента	Изделия закладные											
	Арматура класса А III							Прокат марки ВСт3 кп2				Всего
	ГОСТ 5781-82*							ГОСТ 103-76*				
	ф8	ф12	ф16				Итого	S6	S12		Итого	
2К1-1	3,6	2,1	28,6				34,3	10,9	38,5		49,7	84,0

Формат	Зона	Поз.	Обозначение	Наименование	Кол.	Примечание
				Сборочные единицы		
			1.020-1/83 2-7 09	Колонна 2КБД4.36-1.1		со всеми закл. изд.
				Изделия закладные		
		1	1.020-1/83 2-15 23	МН-13	8	
		2	24	МН-19	2	
		3	-07	МН-34	9	

Остальное - см. 2КБД4.36-1.1 серии 1.020-1/83 выпуск 2-7. Узлы установки закладных изделий см. док. 1.020-1/83 2-7 0091. В числителе указан N узла, в знаменателе - N листа.

Привязан			
Инв. №			

Гип	Михайлов		01.89
Н. Контр.	Родионова		
Нач. отд.	Мельников		
Гл. конст.	Козырев		
Рук. гр.	Горошкова		
Ст. инж.	Полушкин		
Ст. инж.	Доморжаков		
Инж.	Дужбинин		

ТП 409-29-82.87-КЖИ-2К1-1

Колонна 2К1-1 (2КБД4.36-1.1-1)

Стадия	Масса	Масштаб
Р		1:50
Лист	Листов 1	

Союзгипроцеруд Ленинград

Инв. № подл. | Подпись и дата | Взам. инв. №

Типовой проект 409-29-82.87 Альбом 3

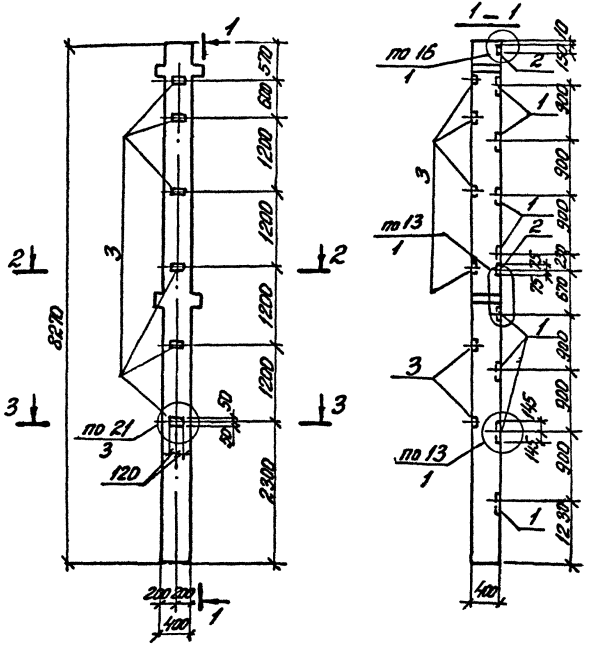

Ведомость расхода стали на дополнительные закладные изделия, кг

Марка элемента	Изделия закладные										Всего
	Арматура класса AIII ГОСТ 5781-82*							Прокат марки Вст3кп2 ГОСТ 103-76*			
	ф8	ф12	ф16				Итого	S6	S12	Итого	
2К1-2	2.4	2.1	28.6				33.1	6.8	38.5	45.2	78.3

Формат	Зона	Поз.	Обозначение	Наименование	Кол.	Примечание
				Сборочные единицы		
			1.020-1/83 2-7 09	Колонна 2КБД4.36-1.1		со всеми закл. изд.
				Изделия закладные		
		1	1.020-1/83 2-15 23	МН-13	8	
		2	24	МН-19	2	
		3	-07	МН-34	6	

Остальное - см. 2КБД4.36-1.1 серии 1.020-1/83 выпуск 2-7. Узлы установки закладных изделий см. док. 1.020-1/83 2-7 0091. В числителе указан N узла, в знаменателе - N листа.

Привязан

Инв. №

ГИП	Михайлов		03.89
Н. контр.	Родионова		
Нач. отд.	Нельникова		
Гл. конс.	Козырев		
Рук. гр.	Горошкова		
Ст. инж.	Полушкина		
Ст. инж.	Пономарцова		
Инж.	Лукьянин		

ТП 409-29-82.87-КЖИ-2К1-2

Колонна 2К1-2 (2КБД 4.36-1.1-2)

Стадия	Масса	Масштаб
Р		1:50
Лист	Листов 1	

Союзгипронефтеспецстрой Ленинград

Инв. № подл. | Подпись и дата | Взам. инв. №

Копировал

Формат А3

3465/3

Типовой проект 409-29-82.87 Альбом 3

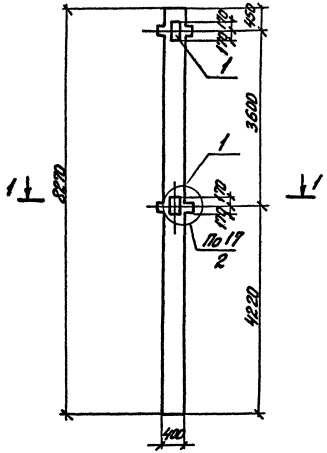

1-1
М 1:20

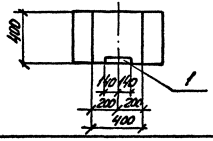

Ведомость расхода стали на дополнительные закладные изделия, кг.

Марка элемента	Изделия закладные							Всего
	Арматура класса А III				Прокат марки Вст3 кп2			
	ГОСТ 5781-82*				ГОСТ 103-76*			
	ф12	ф18		Итого	S12	S8	Итого	
2К1-3	0.4	9.6		10.0	17.9		17.9	27.9

Формат	Зона	Поз.	Обозначение	Наименование	Кол.	Примечание
				Сборочные единицы		
			1.020-1/83 2-7 09	Колонна 2К6Д4.36-1.1		со всеми закл. изд.
				Изделие закладное		
		1	1.020-1/83 2-15 26-02	МН-29	2	

Остальное-см. 2К6Д4.36-1.1 серии 1.020-1/83 выпуск 2-7. Узел установки закладного изделия см. док. 1.020-1/83.2-7 0091. В числителе указан N узла, в знаменателе-N листа.

ГИП	Михайлов		03.89
Н.контр.	Родионова		
Нач.отд.	Мельников		
Гл.конст.	Козырев		
Рук.гр.	Горошко		
Ст.инж.	Полушкин		
Ст.инж.	Домарацкий		
Инж.	Лукьянин		

Привязан

Инв. №

ТП 409-29-82.87-КЖИ-2К1-3

Колонна 2К1-3 (2К6Д 4.36-1.1-3)

Масштаб	Масса	Масштаб
Р		1:50
Лист		Листов 1

СОЮЗГИПРОНЕРУД Ленинград

Инв. № подл. | Подпись и дата | Взам. инв. №

Копировал

Формат А3

2465/3

Типовой проект 409-29-82.87 Альбом 3

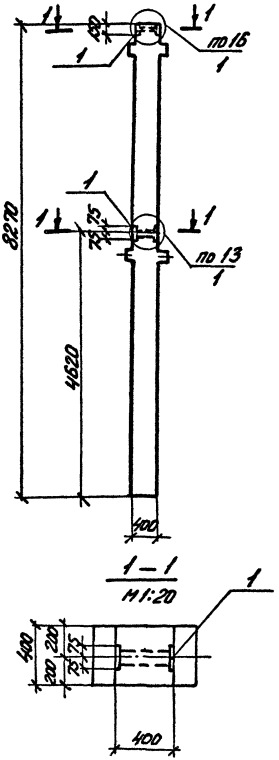
1
1
1

Типовой проект 409-29-82.87 Альбом 3

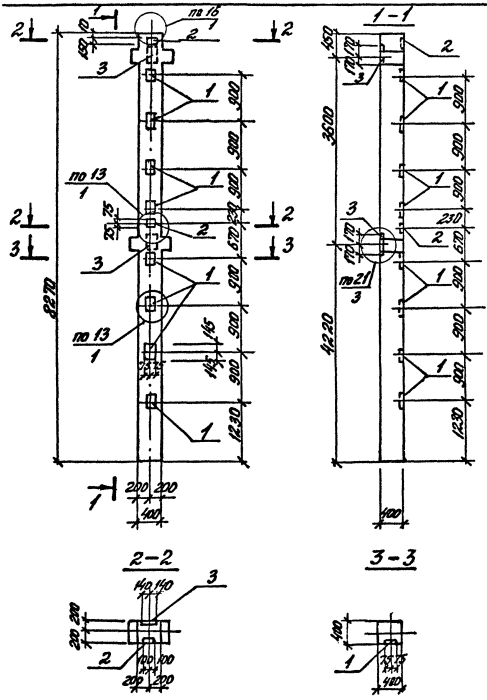

Ведомость расхода стали на дополнительные закладные изделия, кг.

Марка элемента	Изделия закладные								Всего
	Арматура класса				Прокат марки				
	АIII				ВСт3 кп2				
	ГОСТ 5781-82*				ГОСТ 103-76*				
	ф12	ф16	ф18	Итого	б=12		Итого		
2К2-1	2,8	28,6	9,6	41,0	56,4		56,4		97,4

Форма	Зона	Поз.	Обозначение	Наименование	Кол.	Примечание
				Сборочные единицы		
			1.020-1/83 2-7 09-02	Колонна 2КБД4.36-2.1		со всеми закладн.
				Изделия закладные		
		1	1.020-1/83 2-15 23	МН-13	8	
		2	24	МН-19	2	
		3	26-02	МН-29	2	

Остальное - см. 2КБД4.36-2.1 серии 1.020-1/83 выпуск 2-7

Узлы установки закладных изделий см. док. 1.020-1/83 2-7 ОУ1

В числителе указан N узла, в знаменателе N листа.

Привязан

Инв. №

ГИП	Михайлов			ТП 409-29-82.87-КЖИ-2К2-1.	
Н.контр.	Родионова			Колонна 2К2-1 (2КБД4.36-2.1-1)	Стадия: Р; Масса: ; Масштаб: 1:50
Нач. отд.	Мельников				
Гл. конст.	Козырев				
Рук. гр.	Горошков				Лист; Листов: 1
Ст. инж.	Полушкина				СОЮЗГИПРОНЕРУД Ленинград
Ст. инж.	Лопорацкая				
Инж.	Перебинин				

Инв. № подл. | Подпись и дата | Взам. инв. №

Копировал | Формат А3 | 2465/2

Типовой проект 409-29-82.87 Альбом 3

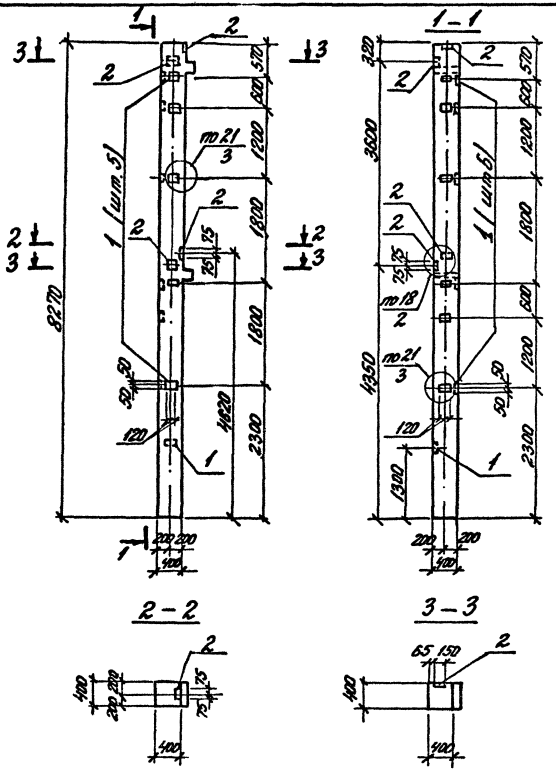

Ведомость расхода стали на дополнительные закладные изделия, кг.

Марка элемента	Изделия закладные											Всего
	Арматура класса							Прокат марки				
	А III							ВСт3 кп2				
	ГОСТ 5781-82*							ГОСТ 103-76*				
	ф8	ф12					Итого	S6	S8		Итого	
2К3-1	4,4	4,5					8,9	12,5	5,7		18,2	27,1

Формат	Зона	Поз	Обозначение	Наименование	Кол.	Примечание
				Сборочные единицы		
			1.020-1/83 2-7 09-01	Колонна 2К604.36-1.1		со всеми закл. изд.
				Изделия закладные		
		1	1.020-1/83 2-15 24-07	МН-34	11	
		2	-08	МН-40	4	

Остальное см. 2К604.36-1.1 серии 1.020-1/83 выпуск 2-7
Узлы установки закладных изделий см. док. 1.020-1/83 2-7 ООУН
В числителе указан N узла, в знаменателе - N листа.

Инв. № подл. | Подпись и дата | Взам. инв. №

ГИП	Михайлов		03.88
Н.Контр.	Родионова		
Нач. отд.	Мельников		
Гл. конст.	Козырев		
Рук. гр.	Горошкова		
Ст. инж.	Полушкина		
Ст. инж.	Домашкина		
Инж.	Лужбинин		

ТП 409-29-82.87-КЖИ-2К3-1

Колонна 2К3-1 (2К604.36-1.1-1)

Стадия	Масса	Масштаб
Р		1:50

Лист | Листов 1

СОЮЗГИПРОНЕРУД ленинград

Копировал | Формат А3 | 2465/3

Типовой проект 409-29-82.87 Альбом 3

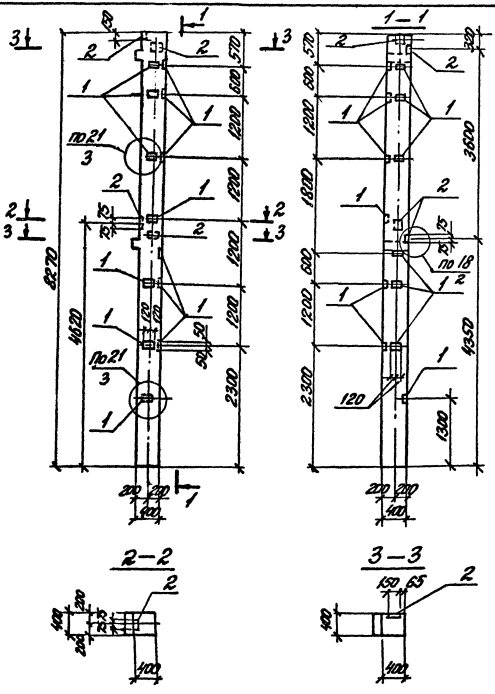

Ведомость расхода стали на дополнительные закладные изделия, кг.

Марка элемента	Изделия закладные																		Всего
	Арматура класса										Прокат марки								
	AIII										Вст3 кп2								
	ГОСТ 5781-82*										ГОСТ 103-76*								
	ф8	ф12								Итого	S6	S8						Итого	
2К3-2	5.2	4.5								9.7	4.1	5.6						20.3	21.0

Формат	Зона	Поз.	Обозначение	Наименование	Кол.	Примечание
				Сборочные единицы		
			1.020-1/83. 2-7 09-01	Колонна 2КБ04. 36-1.1		см. Ведом. заказ. изд.
				Изделия закладные		
		1	1.020-1/83. 2-15 24-07	МН-34	13	
		2	-08	МН-40	4	

Остальное - см. 2КБ04. 36-1.1 по серии 1.020-1/83 Выпуск 2-7.
Узлы установки закладных изделий см. док. 1.020-1/83. 2-7 004.
В числителе указан № узла, в знаменателе - № листа.

Привязан

Инв. №

ГИП	Митайль			ТП 409-29-82.87 КЖИ-2К3-2
Н. контр.	Рабцевич			
Нач. отд.	Нельзина			Колонна 2К3-2 (2КБ04. 36-1.1-2)
Гл. инж.	Козырь			Стадия: Р; Масса: ; Масштаб: 1:50
Рук. гр.	Горошилов			Лист; Листов 1
Ст. инж.	Папушкин			Союзгипронефтеспецстрой Ленинград
Ст. инж.	Доморацкая			
Инж.	Урнебушин			

Инв. № подл. | Подпись и дата | Взам. инв. №

Типовой проект 409-29-82.87 Альбом 3

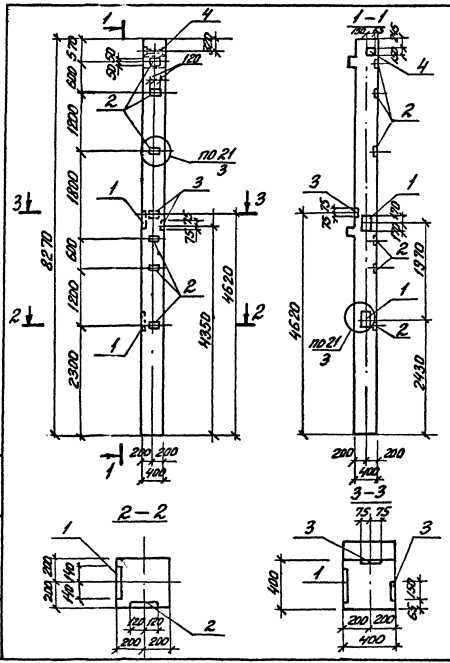

Ведомость расхода стали на дополнительные закладные изделия, кг.

Марка элемента	Изделия закладные											Всего
	Арматура класса						Прокат марки					
	А III						Вст 3 кп 2					
	ГОСТ 5781-82*						ГОСТ 103-76*					
	ф8	ф12	ф18			Итого	δ6	δ8	δ12		Итого	
2К3-3	2,4	4,0	9,6			16,0	6,8	5,6	18,0		30,4	46,4

Формат	Зона	Поз.	Обозначение	Наименование	Кол.	Примечание
				Сборочные единицы		
			1.020-1/83 2-7 09-01	Колонна 2К60 4.36-1.1		со всеми закл. изд.
				Изделия закладные		
		1	1.020-1/83 2-15 26-02	МН-29	2	
		2	24-07	МН-34	6	
		3	-08	МН-40	2	
		4	-10	МН-42	1	

Остальное - см. 2К60 4.36-1.1 серии 1.020-1/83 выпуск 2-7

Узлы установки закладных изделий см. док 1.020-1/83 2-7 0041. В числителе указан N узла, в знаменателе - N листа.

Привязан

Инв. №

ГИП	Михайлов		
Н. контр.	Родионова		
Нач. отд.	Мельников		
Гл. конст.	Козырев		
Рук. гр.	Горошкова		
Ст. инж.	Попушкина		
Ст. инж.	Пономарева		
Инж.	Лужбинин		

ТП 409-29-82.87-КЖИ-2К3-3

Колонна 2К3-3 (2К60 4.36-1.1-3)

Стадия	Масса	Масштаб
Р		1:50

Лист | Листов 1

СОЮЗГИПРОНЕРУД Ленинград

Инв. № подл. | Подпись и дата | Взам. инв. №

Копировал | Формат А3 | 2465/3

Типовой проект 409-29-82.87 Альбом 3

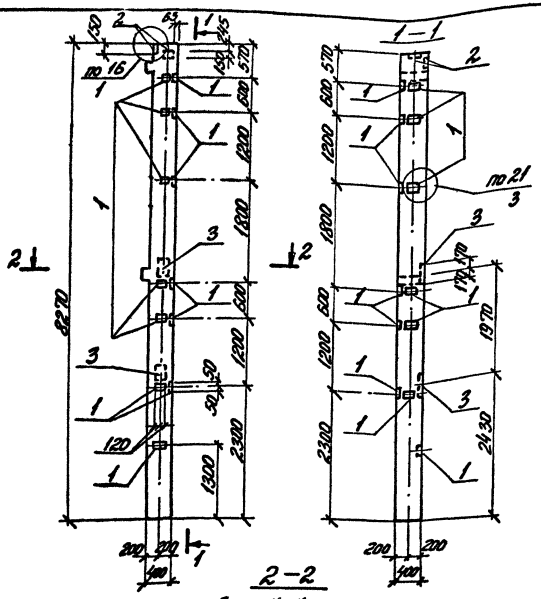

Ведомость расхода стали на дополнительные закладные изделия, кг.

Марка элемента	Изделия закладные										Всего
	Арматура класса AIII ГОСТ 5781-82*						Прокат марки Вст3 кп2 ГОСТ 103-76*				
	ф8	ф12	ф18			Итого	Б6	58	Б12	Итого	
2К3-4	5,2	2,6	9,6			17,4	14,7	2,8	17,9	35,4	52,8

Формат	Зона	Поз.	Обозначение	Наименование	Кол.	Примечание
				Сборочные единицы		
			1.020-1/83 2-7 09-01	Колонны 2КБ04.36-1.1		Со всеми закл. изд.
				Изделия закладные		
		1	1.020-1/83 2-15 24-07	МН-34	13	
		2	-08	МН-40	2	
		3	26-02	МН-29	2	

Остальное - см. 2КБ04.36-1.1 по серии 1.020-1/83 Выпуск 2-7
Узлы установки закладных изделий см. док. 1.020-1/83, 2-7 0091. В числителе указан N узла, в знаменателе - N листа.

ГИП	Михайлов		09.89
Н.контр.	Рудоноженко		
Нач. отд.	Мельников		
Рук. конс.	Козырев		
Рук. гр.	Горошкевич		09.89
Ст. инж.	Полушкина		
Ст. инж.	Комаровский		
Инж.	Лукьянин		

ТП 409-29-82.87-КЖИ-2К3-4

Колонна 2К3-4 (2КБ04.36-1.1-4)

Стадия	Масса	Масштаб
Р		1:50
Лист	Листов: 1	

СОЮЗГИПРОНЕРУД, Ленинград

Инв. № подл. | Подпись и дата | Взам. инв. №

Инв. №

Копировал

Формат А3

24651/3

Типовой проект 409-29-82.87 Альбом 3

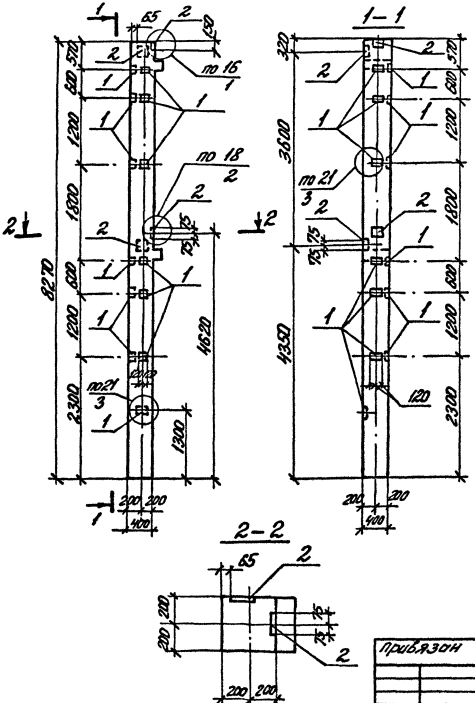

Ведомость расхода стали на дополнительные закладные изделия, кг.

Марка элемента	Изделия закладные											
	Арматура класса							Прокат марки				Всего
	А III							ВСт3 кп 2				
	ГОСТ 5781-82*							ГОСТ 103-76*				
	ф8	ф12					Итого	S6	S8		Итого	
2К3-5	5,2	4,5					9,7	14,7	5,6		20,3	30,0

Формат	Зона	Поз.	Обозначение	Наименование	Кол.	Примечание
				Сборочные единицы		
			1.020-1/83. 2-7 09-01	Колонна 2К604.36-1.1		со всеми закл. изд.
				Изделия закладные		
		1	1.020-1/83 2-15 24-07	МН-34	13	
		2	-08	МН-40	4	

Остальное - см. 2К604.36-1.1 серии 1.020-1/83 выпуск 2-7. Узлы установки закладных изделий см. док. 1.020-1/83 2-7 00У1. В числителе указан N узла, в знаменателе - N листа.

ГИП	Михайлов		
Н.Контр.	Родионова		
Нач.отд.	Мельников		
Гл.констр.	Козырев		
Рук.гр.	Горошкова		
Ст.инж.	Полушкина		
Ст.инж.	Дойдорецкая		
Инж.	Лукьянин		

Привязан

Инв. №

ТП 409-29-82.87-КЖИ-2К3-5

Колонна 2К3-5 (2К604.36-1.1-5)

Стадия	Масса	Масштаб
Р		1:50

Лист | Листов 1

СОЮЗГИПРОНЕРУД Ленинград

Инв. № подл. | Подпись и дата | Взам. инв. №

Типовой проект 409-29-82.87 Альбом 3

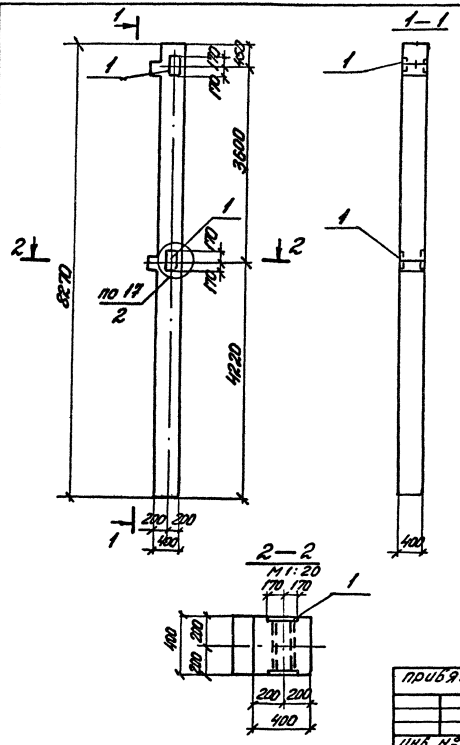

Ведомость расхода стали на дополнительные закладные изделия, кг.

Марка элемента	Изделия закладные									Всего
	Арматура класса А III					Прокат марки ВСт3 кп2				
	ГОСТ 5781-82*					ГОСТ 103-76*				
		ф12		ф18	Итого	S12			Итого	
2К3-6		0.7		9.4	10.1	35.9			35.9	46.0

Формат	Зона	Поз.	Обозначение	Наименование	Кол.	Примечание
				Сборочные единицы		
			1.020-1/83 2-7 09-01	Колонна 2К60 4.36-1.1		со всеми закл. изд.
				Изделия закладные		
		1	1.020-1/83 2-15 26-07	МН-37	2	

Остальное-см. 2К60 4.36-1.1 серии 1.020-1/83 Выпуск 2-7.
Узел установки закладных изделий см. док. 1.020-1/83 2-7 00У1. В числителе указан N узла, в знаменателе-N листа.

ГИП	Михайлов		
Н.Контр.	Родионова		
Нач.отд.	Мельникова		
Гл.конср.	Козырев		
Рук.гр.	Горошкова		
Ст.инж.	Полушкина		
Ст.инж.	Доморацкая		
Инж.	Лукбинин		

ТП 409-29-82.87-КЖИ-2К3-6

Колонна 2К3-6 (2К60 4.36-1.1-6)

Стадия	Масса	Масштаб
Р		1:50
Лист	Листов 1	

СОЮЗСЕЛЬПРОНЕРУД Ленинград

Инв. № подл. | Подпись и дата | Взам. инв. №

Привязан

Инв. №

Типовой проект 409-29-82.87 Альбом 3

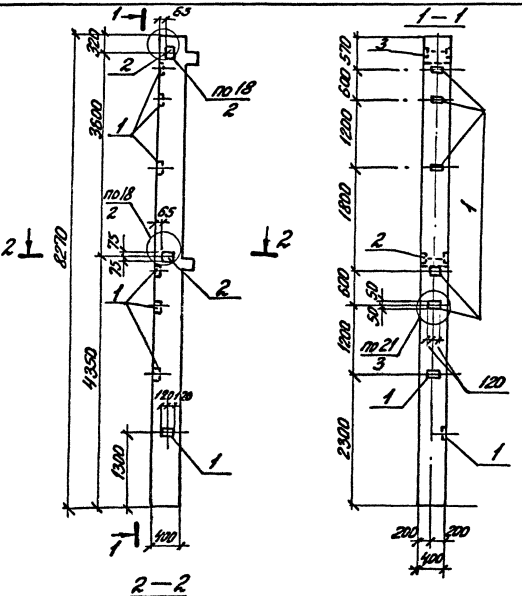

Ведомость расхода стали на дополнительные закладные изделия, кг

Марка элемента	Изделия закладные									
	Арматура класса						Прокат марки			Всего
	А III						ВСт3 кп2			
	ГОСТ 5781-82*						ГОСТ 103-76*			
	ф8	ф12				Итого	S6	S8	Итого	
2К4-1	2,8	2,8				5,6	7,9	5,6	13,5	19,1

Формат	Зона	Поз.	Обозначение	Наименование	Кол.	Примечание
				Сборочные единицы		
			1.020-1/83 2-7 09-03	Колонна 2К604.36-2.1		со всему закл. изд.
				Изделия закладные		
		1	1.020-1/83 2-15 24-07	МН 34	7	
		2	-10	МН 42	2	

Остальное - см. 2К604.36-2.1 серии 1.020-1/83 выпуск 2-7

Узлы установки закладных изделий см. док. 1.020-1/83.2-7 00У-1.

В числителе указан N узла, в знаменателе - N листа.

ГИП	Михайлов		
Н.контр.	Родионова		
Нач.отд.	Мельников		
Гл.контр.	Казыров		
Рук.гр.	Горошкова		
Ст.инж.	Полушкина		
Ст.инж.	Дорогацкая		
Инж.	Лужбинин		

ТП 409-29-82.87-КЖСИ-2К4-1

Колонна 2К4-1 (2К604.36-2.1-1)

Стадия	Масса	Масштаб
Р		1:50

Лист | Листов 1

СОЮЗГИПРОНЕРУД Ленинград

Привязан

Инв. №

Инв. № подл. | Подпись и дата | Взам. инв. №

Копировал

Формат А3

2465/3

Типовой проект 409-29-82.87 Альбом 3

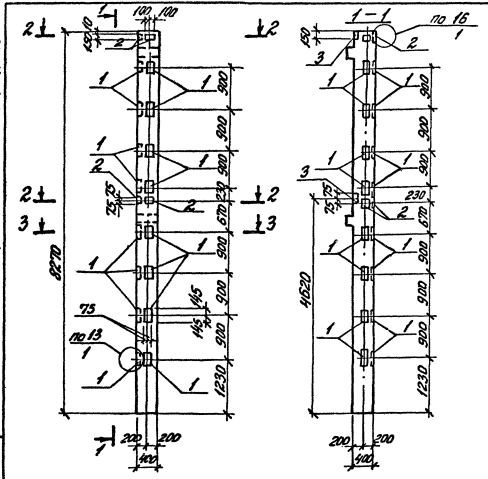
1-1
2-2
3-3
100
100
1410
2
1
900
2
1
2
3
75
75
230
670
1
900
1
2
1
900
1
2
3
2270
4620
1
900
1
900
1
900

Типовой проект 409-29-82.87 Альбом 3

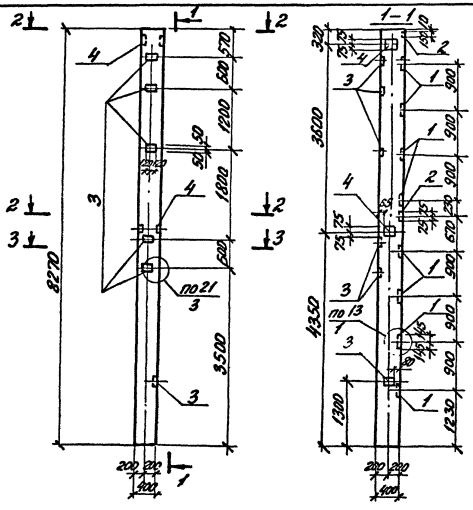

Ведомость расхода стали на дополнительные закладные изделия, кг.

Марка элемента	Изделия закладные											
	Арматура класса							Прокат марки				Всего
	А III							ВСт3 кп2				
	ГОСТ 5781-82*							ГОСТ 103-76*				
	ф8	ф12	ф16				Итого	S6	S8	S12	Итого	
2К5-1	2.4	4.9	24.9				32,2	6.8	5,6	38,4	48.0	80.2

Формат	Зона	Поз	Обозначение	Наименование	Кол.	Примечание
				Сборочные единицы		
			1.020-1/83 2-7 09-04	Колонна 2К64.36-1		со всеми закл. изд.
				Изделия закладные		
		1	1.020-1/83 2-15 23	МН-13	8	
		2	24	МН-19	2	
		3	-07	МН-34	6	
		4	-10	МН-42	2	

Остальное-см. 2К64.36-1 серии 1.020-1/83 выпуск 2-7.
Узлы установки закладных изделий см. док. 1.020-1/83.2-7 ООУ1. В числителе указан N узла, в знаменателе-N листа.

привязан

Инв. №

ГИП	Михайлов		03.81
Н. Контр.	Родионова		
Нач. отд.	Мельникова		
Гл. конф.	Козырев		
Рук. гр.	Горшкова		
Ст. инж.	Полушкина		
Ст. инж.	Дорожкина		
Инж.	Лисбинин		

ТП 409-29-82.87-КЖИ-2К5-1

Колонна 2К5-1 (2К64.36-1-1)

Стадия	Масса	Масштаб
Р		1:50
Лист	Листов 1	

СОЮЗГИПРОНЕРУД ЛЕНИНГРАД

Инв. № подл. | Подпись и дата | Взам. инв. №

Копировал | Формат А3 | 2465/3

Ведомость расхода стали на дополнительные закладные изделия, кг.

Марка элемента	Изделия закладные: Арматура класса AIII, ГОСТ 5781-82* ф12			Итого	Прокат марки ВСт3 кп2, ГОСТ 103-76* δ=10			Итого	Общий расход
Р1-1	0,9			0,9	1,5			1,5	2,4

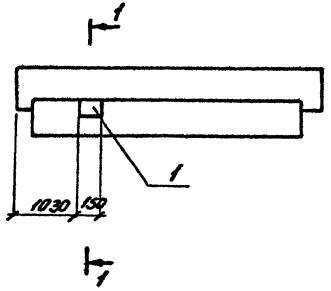

Формат	Зона	Поз.	Обозначение	Наименование	Кол.	Примечание
				Сборочные единицы		
			1.020-1/83.3-1 05-02	Ригель РОП4.56-50		за всеми закл. изд.
		1	1.020-1/83.3-3 28	Изделие закладное №3	1	

Инв. № подл. | Подпись и дата | Взам. инв. №

ГИП	Михайлов		
Н. контр.	Родионов		
Нач. отд.	Мельников		
Гл. конст.	Кузырев		
Рук. гр.	Горошко		
Ст. инж.	Богоненко		
Ст. инж.	Полушкина		

привязан

Инв. №

ТП 409-29-82.87-КЖИ-Р1-1

Ригель Р1-1 (РОП4.56-50-1)

Стадия	Масса	Масштаб
Р		
Лист	Листов 1	

СОЮЗСЕЛЬХОЗПРОЕКТ Ленинград

Типовой проект 409-29-82.87 Альбом 3

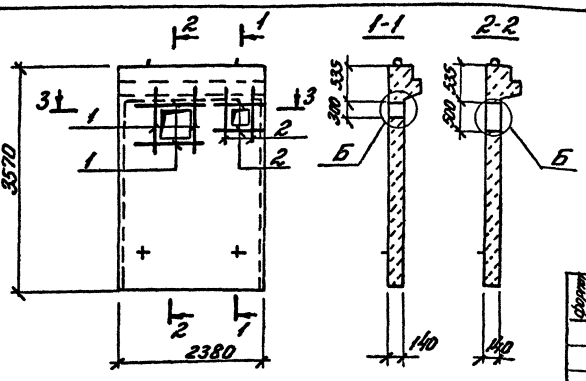

Ведомость расхода стали на дополнительные арматурные изделия

Марка элемента	Изделия арматурные					Всего кг
	Арматура класса АТ ГОСТ 5781-82*					
	ф8				Итого	
ДЖ 1-а	6,3				6,3	6,3

Формат	Зона	Поз.	Обозначение	Наименование	Кол.	Примечание
				Сборочные единицы		
			1.020-1/83. 4-1 20-01	1Д24.36		со всеми закл. изд.
				Детали		
Б4		1		А-III-8-ГОСТ 5781-82* ℓ=1100	8	0,44 кг
Б4		2		А-III-8-ГОСТ 5781-82* ℓ=900	8	0,36 кг

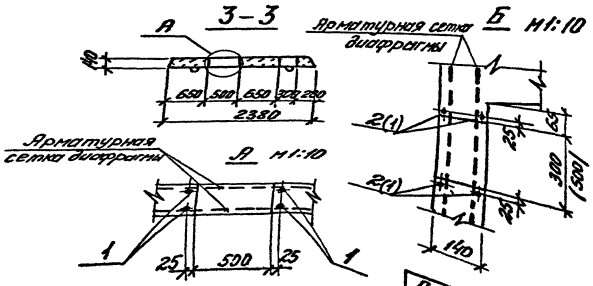

Остальное- см. 1Д24.36 серии 1.020-1/83, вып 4-1 и вып. 0-1 док 29П3 л.2

Арматурные стержни поз.1.2 привязать или приварить к стержням сетки. В пределах отверстий стержни сетки вырезать по месту.

Привязан

Инв. №

ГИП	Михайлов		
Н.контр.	Ровинова		
Нач.отд.	Мельников		
Гл.конст.	Козырев		
Рук.гр.	Горошкова		
Ст.инж.	Полушкина		
Ст.инж.	Домарацкая		

ТП 409-29-82.87 КЖИ-ДЖ 1-а

Диафрагма жесткости ДЖ 1-а (1Д 24.36-а)

Стадия	Масса	Масштаб
Р		1:50
Лист	Листов 1	

СОЮЗГИПРОНЕРУД Ленинград

Инв. № подл. | Подпись и дата | Взам. инв. №

Копировал

Формат А3

2465/3

Типовой проект 409-29-82.87 Альбом 3

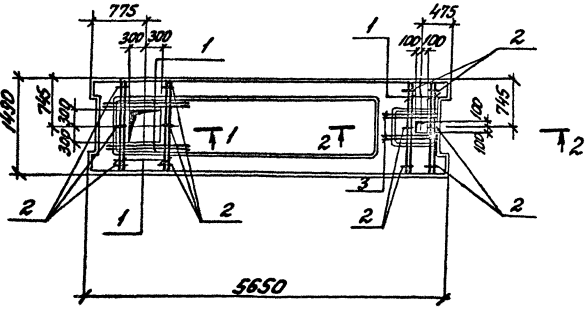

Ведомость расхода стали на дополнительные арматурные изделия, кг.

Марка элемента	Изделия арматурные						Общий расход
	Арматура класса					Всего	
	АIII						
	Гост 5781-82*						
	ф10				Итого		
ПР1	12,0				12,0	12,0	12.0

Формат	Зона	Поз.	Обозначение	Наименование	Кол.	Примечание
				Сборочные единицы		
			1.041.1-2.6.2.0.00.0-08	ПРС 56.15-10 АIV Т		со всеми закладн.
				Детали		
				АIII-10 ГОСТ 5781-82*		
Б4		1		ℓ = 1300	12	0.8 кг
Б4		2		ℓ = 60	12	0.04 кг
Б4		3		ℓ = 800	4	0.5 кг.

1—1

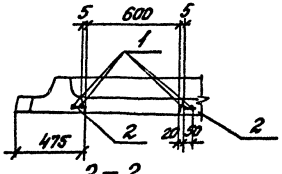

2—2

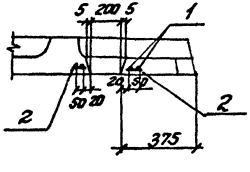

Остальное см. ПРС56.15-10АIV то серии 1.041.1-2 выпуск 6.
Арматуру плиты в пределах отверстий вырезать по месту.

ГИП	Михайлов		03.87
Н.Контр	Родионова		
Нач.отд	Мельников		
Гл.конст	Казырев		
Рук.гр	Горошков		
Ст.инж	Богаченков		
Ст.инж	Полушкина		

Привязан

Инв. №

ТП 409-29-82.87 КЖИ-ПР1

Плита ПР1 (ПРС-56.15-10АIV Т-1)

Стадия	Масса	Масштаб
Р		

Лист | Листов 1

СОЮЗГИПРОНЕРУД Ленинград

Инв. № подл. | Подпись и дата | Взам. инв. №

Типовой проект 409-29-82.87 Альбом 3

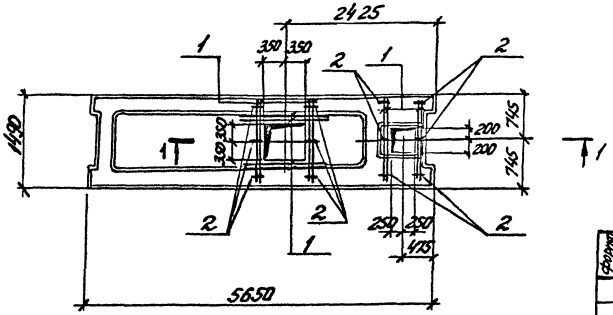

1 – 1

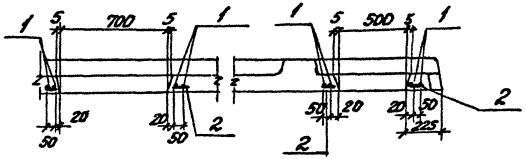

Ведомость расхода стали на дополнительные арматурные изделия, кг.

Марка элемента	Изделия арматурные						Общий расход
	Арматура класса А III					Всего	
	ГОСТ 5781-82*						
	ф10				Итого		
ПР2	10,0				10,0	10,0	10,0

Формат	Зона	Поз.	Обозначение	Наименование	Кол.	Примечание
				Сборочные единицы		
			1.041.1-2.62.0.00.0-08	ПРС 56.15-10А IV т		со всеми закл. изд.
				Детали		
				А-III-10-ГОСТ 5781-82*		
БЧ		1		ℓ = 1300	12	0.8 кг
БЧ		2		ℓ = 60	12	0.04 кг

Остальное см. ПРС 56.15-10А IV т по серии 1.041.1-2 выпуск 6.
Арматуру плиты в пределах отверстия вырезать по месту.

ГИП	Михайлов		
Н. Контр.	Родионова		
Нач. отд.	Мельников		
Гл. контр.	Козырев		
Рук. гр.	Горошкова		
Ст. инж.	Богаченкова		
Ст. инж.	Полушкина		

Привязан

Инв. №

ТП 409-29-82.87-КЖИ-ПР2

Плита ПР2 (ПРС 56.15-10А IV т-2)

Стадия	Масса	Масштаб
Р		
Лист	Листов	

СОЮЗГИПРОНЕРУД Ленинград

Инв. № подл. | Подпись и дата | Взам. инв. №

Копировал

Формат А3

2465/3

Типовой проект 409-29-82.87 Альбом 3

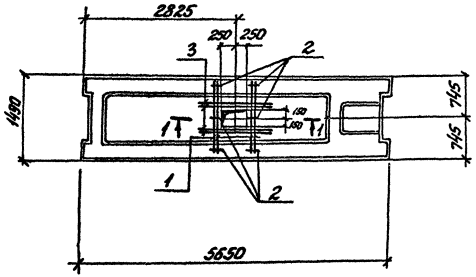

1 — 1

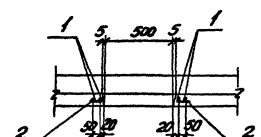

Ведомость расхода стали на дополнительные арматурные изделия, кг

Марка элемента	Изделия арматурные						Общий расход
	Арматура класса					Всего	
	А III						
	ГОСТ 5781-82*						
	Ф10				Итого		
ПРЗ	5,8				5,8	5,8	5,8

Формат	Зона	Поз	Обозначение	Наименование	Кол.	Примечание
				Сборочные единицы		
			1.041.1-2.62.0.00.0-08	ПРС 56.15-10А IV т		со всеми закл. изд.
				Детали		
				Ф10 А III ГОСТ 5781-82*		
64		1		ℓ = 1300	4	0,8 кг
64		2		ℓ = 60	6	0,04 кг
64		3		ℓ = 1000	4	0,6 кг.

Остальное см. ПРС 56.15-10А IV т по серии 1.041.1-2 выпуск 6
Арматуру плиты в пределах отверстия вырезать по месту.

ГИП	Михайлов		1987
Н. Контр.	Родионова		
Нач. отд.	Мельников		
Гл. конс.	Козырев		
Рук. гр.	Горошкова		
Ст. инж.	Богаченко		
Ст. инж.	Полушкина		

Привязан

Инв. №

ТП 409-29-82.87-КЖИ-ПРЗ

Плита ПРЗ (ПРС 56.15-10А IV т-3)

Стадия	Масса	Масштаб
Р		
Лист	Листов 1	

СОЮЗГИПРОНЕРУД Ленинград

Инв. № подл. | Подпись и дата | Взам. инв. №

Копировал | Формат А3 | 2465/3

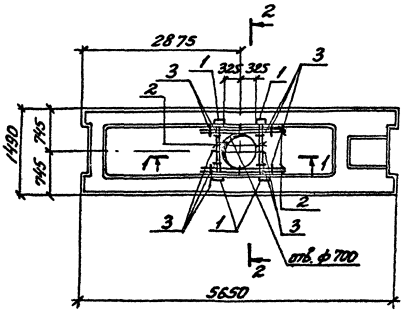

Ведомость расхода стали на дополнительные арматурные и закладные изделия, кг.

Марка элемента	Изделия арматурные			Изделия закладные					Общий расход
	арматура класса			Арматура класса		прокат марки			
	A III			A III		Вст3кп2			
	ГОСТ 5781-82*		Всего	ГОСТ 5781-82*		ГОСТ 8510-82*		Всего	
	ф10			ф10	Итого	∠90×7	Итого		
ПР4	6.8			4.2	4.2	7.7	7.7	11.9	18.7

Формат	Зона	Поз	Обозначение	Наименование	Кол.	Примечание
				Сборочные единицы		
			1.041-2.6.2.0.00.0-08	Плита ПРС 56.15-10АIVТ		Со всеми закл. изд.
		1	1.400-15.81 530-03	Изделие закладное МН5Б	4	2,9 кг
				Детали		
				А-III-10 ГОСТ 5781-82*		
Б4		2		ℓ = 1300	8	0,8 кг
Б4		3		ℓ = 60.	12	0,03 кг

Остальные см. ПРС 56.15-10АIVТ по серии 1.041.1-2 выпуск 6. Арматуру плиты в пределах отверстия вырезать по месту.

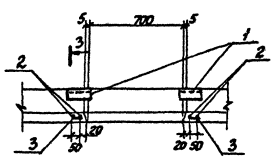

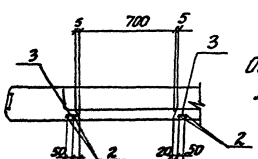

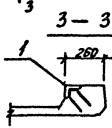

Привязан

Инв. №

ГИП	Михайлов		
Н.Контр.	Родионов		
Нач. отд.	Чернышов		
Гл. констр.	Казьмерук		
Рук. гр.	Горошков		
Ст. инж.	Богуславский		
Ст. инж.	Полушкина		

ТП 409-29-82.87-КЖИ-ПР4

Плита ПР4 (ПРС 56.15-10АIVТ-4)

Стадия	Лист	Листов
Р		

СОЮЗГИПРОНЕРУД Ленинград

Инв. № подл. | Подпись и дата | Взам. инв. №

Типовой проект 409-29-82.87 Альбом 3

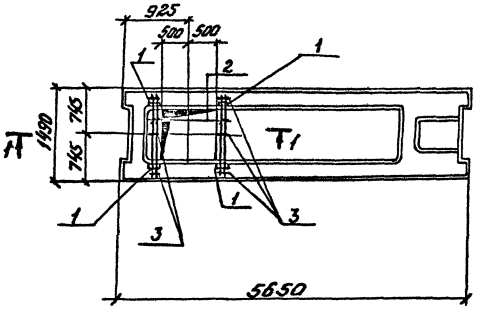

1—1

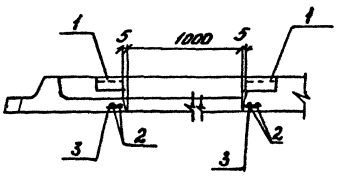

Ведомость расхода стали на дополнительные арматурные и закладные изделия, кг.

Марка элемента	Изделия арматурные			Изделия закладные							Общий расход
	Арматура класса AIII ГОСТ 5781-82*			Арматура класса AIII ГОСТ 5781-82*			Прокат марки Вст3кп2 ГОСТ 8509-86			Всего	
	ф10	Итого	Всего	ф10		Итого		<82х7	Итого		
ПР5	3,3	3,3	3,3	4,0		4,0		7,6	7,6	11,6	14,9

Формат	Зона	Поз.	Обозначение	Наименование	Кол	Примечание
				Сборочные единицы		
			1.041.1-2.6.2.0.00.0-08	Плита ПРС 56.15-10АIVТ		со всеми закладными
		1	1.400-15.81 530-03	Изделие закладное МП 326	4	2,9 кг
				Детали		
				А-III-10-ГОСТ 5781-82*		
Б4		2		С=1300	4	0,8 кг
Б4		3		С=60	6	0,03 кг

ГИП	Михайлов		
Н. контр.	Радионова		
Нач. отд.	Мельников		
Гл. конст.	Козырев		
Рук. гр.	Городецкая		
Ст. инж.	Богаченкова		
Ст. инж.	Полушкина		

Привязан

Инв. № подл. | Подпись и дата | Взам. инв. №

ТП 409-29-82.87-КЖИ-ПР5

Плита ПР5 (ПРС 56.15-10АIVТ-5)

Стадия	Масса	Масштаб
Р		
Лист	Листов 1	

СОЮЗГИПРОНЕРУД, Ленинград

Типовой проект 409-29-82.87 Альбом 3

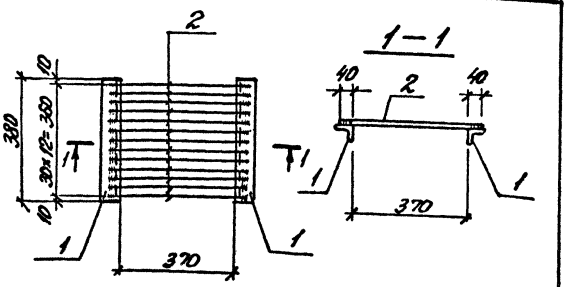

Формат	Зона	Поз.	Обозначение	Наименование	Кол.	Примеч.
				Детали		
БЧ		1		Уголок Б 50×50×5 ГОСТ 8509-86 / ВСТ3 кп2 ГОСТ 535-79*	2	1.43 кг
				ℓ= 380		
БЧ		2		А-I-12 ГОСТ 5781-82* ℓ= 450	13	0.4 кг

Сварные швы $h_ш$=4мм по ГОСТ 5264-80.

Привязан

Инв. №

ТП409-29-82.87-КЖИ-Р1

Решетка Р1

Стадия	Масса	Масштаб
Р	8.05	1:10

Лист | Листов 1

СОЮЗГИПРОНЕРУД Ленинград

ГИП	Михайлов	
Нач. отд.	Мельников	
Гл. конст.	Козырев	
Рук. гр.	Горошкова	
Ст. инж.	Полушкина	
Ст. инж.	Орехова	

Инв. № подл. | Подпись и дата | Взам. инв. №

Типовой проект 409-29-82.87 Альбом 3

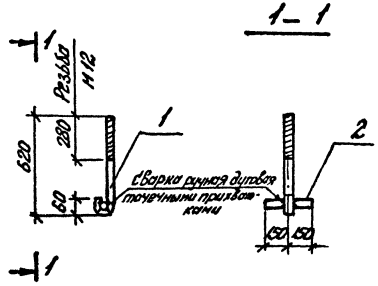

Формат	Зона	Поз.	Обозначение	Наименование	Кол.	Примеч.
				Детали		
				А-I-12 ГОСТ 5781-82*		
БЧ		1		ℓ= 695	1	0.62 кг
БЧ		2		ℓ= 300	1	0,27 кг

Изготовлять в соответствии с СН 393-78

Привязан

Инв. №

ТП409-29-82.87-КЖИ-АН-1

Анкер АН-1

Стадия	Масса	Масштаб
Р	0.89	1:20

Лист | Листов 1

СОЮЗГИПРОНЕРУД Ленинград

ГИП	Михайлов	
Н. контр.	Рабинова	
Нач. отд.	Мельников	
Гл. к. энер.	Козырев	
Рук. гр.	Горошкова	
Ст. инж.	Этингер	
Ст. инж.	Полушкина	

Инв. № подл. | Подпись и дата | Взам. инв. №

gost.e-ecolog.ru