Типовой проект
707-2-21.с.85

Газгольдер мокрый стальной вместимостью 1000 м³ с вертикальными направляющими и боковым вводом для хранения газов под давлением до 4000 Па (400 мм водяного столба)

Альбом III

Нестандартизированное оборудование Системы объемоуказания

1607-03
4-33

gost.e-ecolog.ru

Типовой проект
707-2-21.85

Газгольдер мокрый стальной вместимостью 1000 м³ с вертикальными направляющими и боковым вводом для хранения газов под давлением до 4000 Па (400 мм водяного столба)

Состав проекта:

Альбом I Технологическая часть. Системы объемоуказания. Электротехнические устройства.
Альбом II Конструкции металлические.
Альбом III Нестандартизированное оборудование. Системы объемоуказания.
Альбом IV Архитектурно-строительные решения. Конструкции железобетонные. Отопление и вентиляция.
Альбом V Тепловая изоляция. Проект производства работ.
Альбом VI Антикоррозионная защита металлоконструкций.
Альбом VII Проект производства работ. Технология монтажа и сварки.
Альбом VIII Спецификации на оборудование.
Альбом IX Ведомости потребности в материалах.
Альбом X Сметы.

Примененные типовые проекты:

Типовой проект "Газгольдер мокрый стальной вместимостью 100 м³ с вертикальными направляющими и боковым вводом для хранения газов под давлением до 4000Па (400мм водяного столба)"
Альбом I "Пояснительная записка".
Альбом IV "Нестандартизированное оборудование. Технологическая часть".
Альбом X "Проект производства работ. Приспособления".
Альбом XIV "Ролики. Рабочие чертежи".

Альбом III

Разработан
проектным институтом ГИАП
Министерства по производству
минеральных удобрений
Главный инженер института В.В. Харламов
Главный инженер проекта А.К. Упадышев

Утвержден и введен в действие
Министерством по производству
минеральных удобрений
Протокол № 25-89 от 17 мая 1984 г.

СОДЕРЖАНИЕ АЛЬБОМА

№№ п/п	Обозначение	Наименование	№№ стр.
1		Содержание альбома	2-3
2	КИП-01 00000 ВО	Блок верхний. Чертеж общего вида	4
3	КИП-01 00000 Г4	Блок верхний. Габаритный чертеж	5
4	КИП-01 01000 СБ	Кожух защитный. Сборочная единица	
5	КИП-01 00001	Ролик ф 350	6
6	КИП-01 00002	Ось	
7	КИП-01 00003	Крышка	
8	КИП-01 00004	Плита	
9	КИП-01 01001	Стенка кожуха	7
10	КИП-01 02000 СБ	Кронштейн. Сборочная единица	
11	КИП-01 00000	Блок верхний	8
12	1 КИП-02 00000 ВО	Водило. Чертеж общего вида	9
13	1 КИП-02 00001	Скоба	10
14	1 КИП-02 00002	Серьга	
15	1 КИП-02 00003	Штифт	
16	1 КИП-02 00004	Скоба направляющая	
17	1 КИП-02 00000 Г4	Водило. Габаритный чертеж	11
18	1 КИП-02 00005	Подвеска	
19	1 КИП-02 00006	Предохранитель	
20	1 КИП-02 00000	Водило	12
21	1 КИП-03 00000 ВО	Блок средний. Чертеж общего вида	13
22	1 КИП-03 00000 Г4	Блок средний. Габаритный чертеж	
23	1 КИП-03 01000 СБ	Кронштейн I. Сборочная единица	14
24	1 КИП-03 02000 СБ	Кронштейн II. Сборочная единица	
25	1 КИП-03 00001	Ось	
26	1 КИП-03 01001	Плита	
27	1 КИП-03 00000	Блок средний	15
28	1 КИП-04 00000 ВО	Блок натяжной. Чертеж общего вида	16
29	1 КИП-04 00002	Груз	
30	1 КИП-04 00003	Щека рычага правая	
31	1 КИП-04 00000 Г4	Блок натяжной. Габаритный чертеж	17
32	1 КИП-04 01000 СБ	Кронштейн. Сборочная единица	
33	1 КИП-04 00001	Ось ℓ = 145	
34	1 КИП-04 00004	Ось ℓ = 110	
35	1 КИП-04 00000	Блок натяжной	18
36	КИП-05 00000 ВО	Блок приямка №1. Чертеж общего вида	19
37	КИП-05 00000 Г4	Блок приямка №1. Габаритный чертеж	
38	КИП-05 00002	Ось	
39	КИП-05 00001	Плита	
40	КИП-05 01000 СБ	Кронштейн. Сборочная единица	20
41	КИП-05 01001	Плита	
42	КИП-05 00000	Блок приямка №1	21
43	КИП-06 00000 ВО	Блок приямка №2. Чертеж общего вида	22
44	КИП-06 01000 СБ	Кронштейн. Сборочная единица	23
45	КИП-06 00001	Ролик ф 200	
46	КИП-06 00000 Г4	Блок приямка №2. Габаритный чертеж	24
47	КИП-06 01001	Плита	
48	КИП-06 00002	Крышка	
49	КИП-06 00003	Ось	
50	КИП-06 00000	Блок приямка №2	25
51	1 КИП-07 00000 ВО	Щит датчиков шкафной. Чертеж общего вида	26
52	1 КИП-07 00001	Шайба косая 12	27
53	1 КИП-07 00000	Щит датчиков шкафной	
54	КИП-08 00000 ВО	Корпус щита. Чертеж общего вида	28
55	КИП-08 01000 СБ	Каркас щита. Сборочная единица	29
56	КИП-08 01001	Петля	30
57	КИП-08 00001	Рукоятка	
58	КИП-08 00002	Банка (заготовка)	
59	КИП-08 00003	Петля	
60	КИП-08 00000 Г4	Корпус щита. Габаритный чертеж	31
61	КИП-08 00004	Дверь 2020 × 720 × 30 (развертка).	32
62	КИП-08 00005	Палец	
63	КИП-08 00000	Корпус щита	32-33
64	1 КИП-09 00000 ВО	Лебедка. Чертеж общего вида	34

Альбом III

Типовой проект

№№ п/п	Обозначение	Наименование	№№ стр.
65	1 КИП-09 01 000 СБ	Барабан. Сборочная единица	35
66	1 КИП-09 02 000 СБ	Рама лебедки. Сборочная единица	
67	1 КИП-09 01 001	Диск	36
68	1 КИП-09 00 003	Войлочное уплотнение Ф31/19	
69	1 КИП-09 00 004	Войлочное уплотнение Ф43/29	
70	1 КИП-09 00 001	Шайба косая	37
71	1 КИП-09 00 002	Кольцо 62/54 δ=9	
72	1 КИП-09 00 005	Вал	
73	1 КИП-09 00 000 Г4	Лебедка. Габаритный чертеж	38
74	1 КИП-09 00 000	Лебедка	39
75	КИП-10 00 000 ВО	Установка сельсина-датчика БД-1501. Чертеж общего вида	40
76	КИП-10 01 000 СБ	Корпус. Сборочная единица	
77	КИП-10 00 001	Палец	41
78	КИП-10 00 002	Валик	
79	КИП-10 00 003	Скоба	
80	КИП-10 00 004	Полумуфта	
81	КИП-10 00 005	Полумуфта	
82	КИП-10 00 006	Гайка специальная м4	42
83	КИП-10 00 000 Г4	Установка сельсина-датчика БД-1501. Габаритный чертеж	
84	КИП-10 00 000	Установка сельсина-датчика БД-1501.	43
85	1 КИП-11 00 000 ВО	Сельсин-приемник. Чертеж общего вида	44
86	1 КИП-1101 000 СБ	Кронштейн. Сборочная единица	45
87	1 КИП-11 02 000 СБ	Стрелка. Сборочная единица	
88	1 КИП-11 00 001	Циферблат	46
89	1 КИП-11 00 002	Переходник	47
90	1 КИП-11 00 003	Стойка	
91	1 КИП-11 00 004	Гайка специальная	
92	1 КИП-11 00 005	Скоба	
93	1 КИП-11 00 000 Г4	Сельсин-приемник. Габаритный чертеж	48
94	1 КИП-1100 000	Сельсин-приемник	48-49
95	1 КИП-12 00 000 ВО	Установка датчиков в утепленной будке. Чертеж общего вида	50
96	1 КИП-1201 000 СБ	Опора под аппараты. Сборочная единица	51
97	1 КИП-12 00 000 Г4	Опора под аппараты. Габаритный чертеж	52
98	1 КИП-12 00 001	Шайба косая 12	53
99	1 КИП-12 00 000	Установка датчиков в утепленной будке	
100	1 КИП-13 00 000 ВО	Установка ртутного термометра. Чертеж общего вида	54
101	1 КИП-13 00 000	Установка ртутного термометра	
102	1 КИП-14 00 000	Сигнализация и объемоуказание. Вариант с утепленной будкой	
103	1 КИП-14 00 000 ВО	Сигнализация и объемоуказание. Вариант с утепленной будкой Чертеж общего вида	55

Инв. № подл. | Подп. и дата | Взам. инв. № | Инв. № дубл. | Подп. и дата

Альбом III

Типовой проект

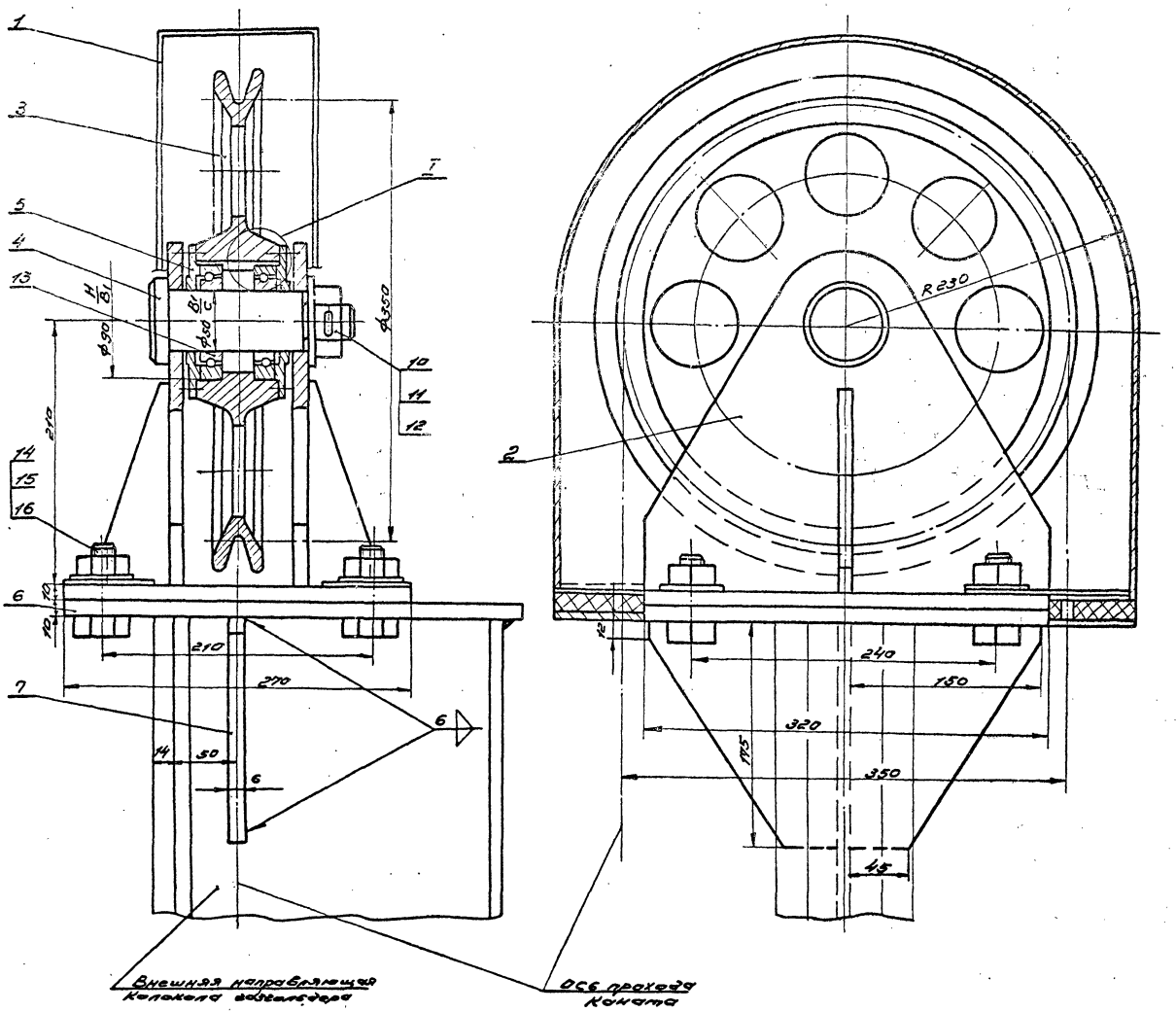

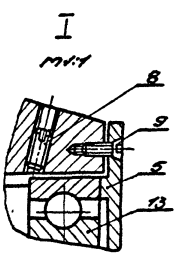

КИП-010000080

Блок верхний
Чертеж общего вида

Изм.	Лист	№ докум.	Подпись	Дата
Разраб.		Коннов		
Пров.		Радеев		
Т. контр.				
Н. контр.		Лебедев		20.10.93
Утв.		Коновалов		20.10.93

Лит.	Масса	Масштаб
	44,8	1:2,5

Лист | Листов

ГИАП

1667-03

Инв. № подл. | Подпись и дата | Взам. инв. № | Инв. № дубл. | Подпись и дата

Альбом III

Типовой проект

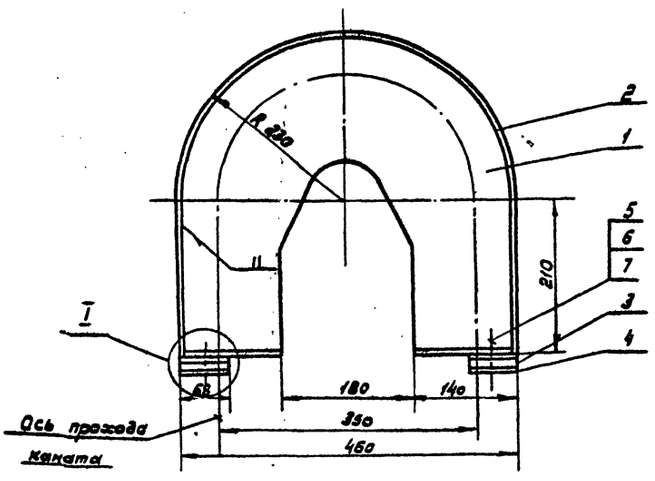

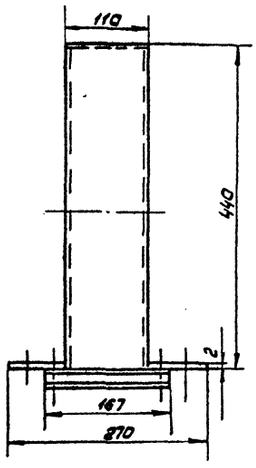

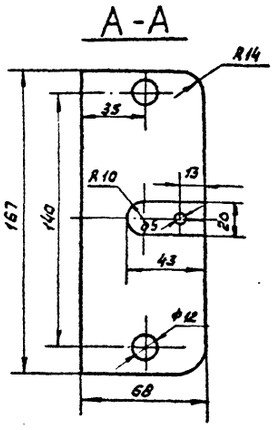

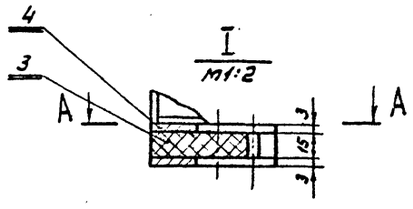

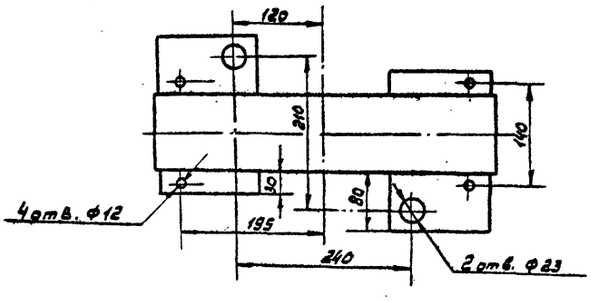

					КИП-0101000СБ	
Изм.	Лист	№ докум.	Подпись	Дата		
Разраб.		Паньшин			Кожух защитный	Лит. / Масса 8,4 / Масштаб 1:5
Провер.		Фадеев			Сборочная единица	Лист / Листов
Т. контр.						ГИАП Москва
Н. контр.		Лебедев				
Утв.		Коновалов				

Копировал — Формат 12

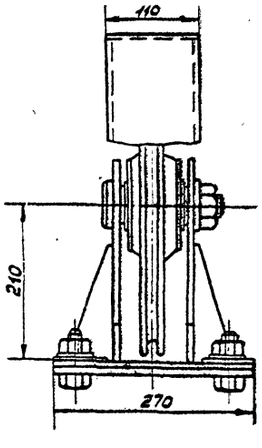

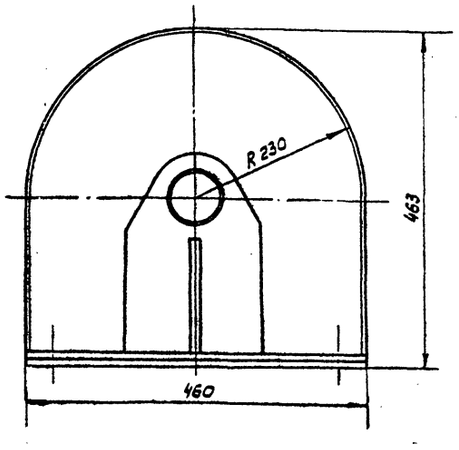

					КИП-0100000Г4	
Изм.	Лист	№ докум.	Подпись	Дата		
Разраб.		Паньшин			Блок верхний	Лит. / Масса / Масштаб 1:5
Пров.		Фадеев			Габаритный чертеж	Лист / Листов
Т. контр.						ГИАП Москва
Н. контр.		Лебедев				
Утв.		Коновалов				

Копировал 1607-03 — Формат 12

Инв. № подл. | Подпись и дата | Взам. инв. № | Инв. № дубл. | Подпись и дата

Альбом III

Типовой проект

Rz 80 (V)

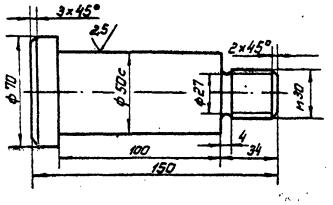

				КИП-01.00.002		
Изм.	Лист	№ докум.	Подпись	Дата		
Разраб.		Паньшин			Ось	Лит. / Масса / Масштаб
Пров.		Фадеев				1,98 / 1:2
Т.контр.						Лист / Листов
Н.контр.		Лебедев			Круг 70 ГОСТ 2590-71* / 35 ГОСТ 1050-74**	ГИАП Москва 19
Утв.		Коновалов				

Формат 11

Rz 80 (V)

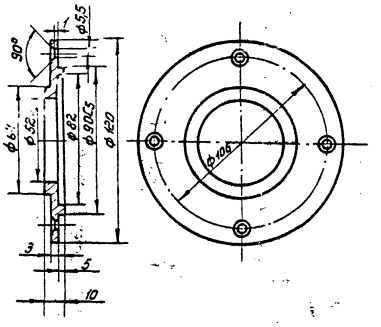

				КИП-01.00.003		
Изм.	Лист	№ докум.	Подпись	Дата		
Разраб.		Паньшин			Крышка	Лит. / Масса / Масштаб
Пров.		Фадеев				0,25 / 1:2
Т.контр.						Лист / Листов
Н.контр.		Лебедев			Лист 10 ГОСТ 19903-74* / ВСт3сп5 ГОСТ 14637-79	ГИАП Москва
Утв.		Коновалов				

Формат 11

Rz 320 (V)

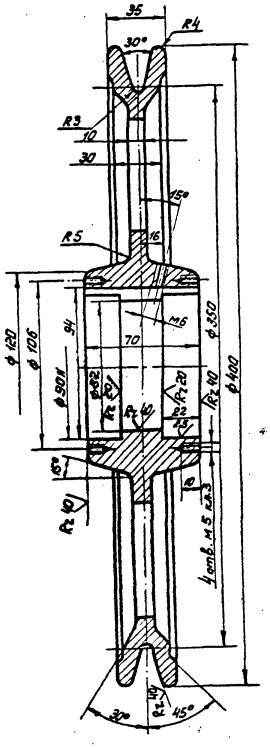

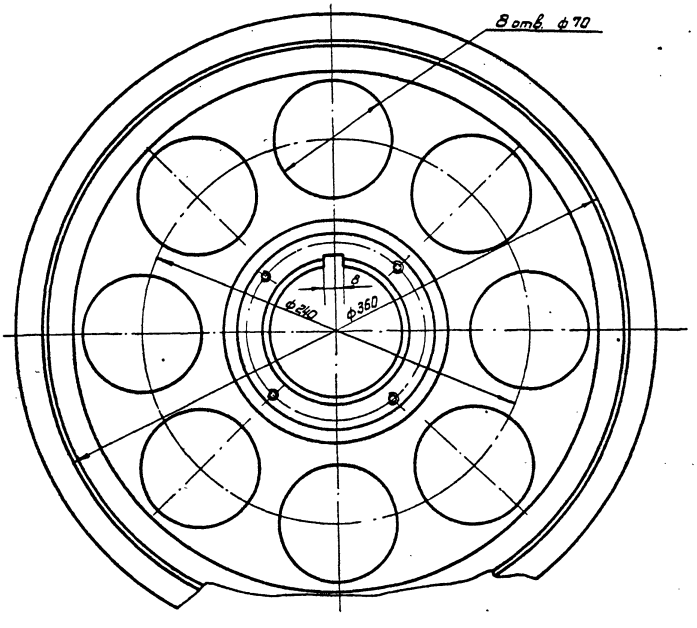

				КИП-01.00.004		
Изм.	Лист	№ докум.	Подпись	Дата		
Разраб.		Паньшин			Ролик ϕ350	Лит. / Масса / Масштаб
Пров.		Фадеев				11 / 1:2
Т.контр.						Лист / Листов
Н.контр.		Лебедев			Сч 28-48 ГОСТ 1412-79*	ГИАП Москва
Утв.		Коновалов				

1607-03

Формат 12

Инв.№ подл. | Подпись и дата | Взам. инв.№ | Инв.№ дубл. | Подпись и дата

Альбом III

Типовой проект

Rz80 (√)

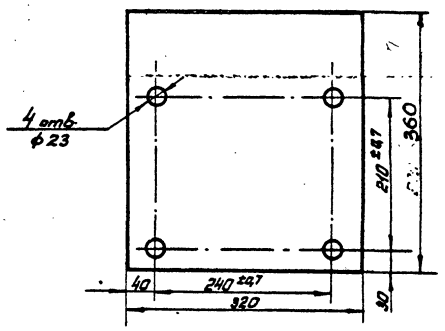

Изм	Лист	№ докум.	Подпись	Дата	КИП-01.00.004.		
Разраб.		Паньшин			Плита	Лит.	Масса 6,75	Масштаб 1:5
Пров.		Фадеев		7.XII.78		Лист	Листов
Т.контр.							
Н.контр.		Лебедев		12.9.83	Лист 10 ГОСТ 19903-74*	ГИАП	
Утв.		Коновалов		13.9.83	ВСт3сп5 ГОСТ 14637-79	Москва	

Формат 11

Rz80 (√)

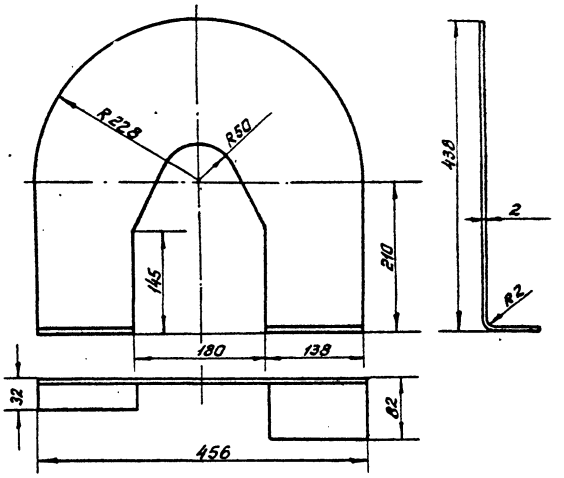

Изм	Лист	№ докум.	Подпись	Дата	КИП-01.01.001		
Разраб.		Паньшин			Стенка кожуха	Лит.	Масса 2,5	Масштаб 1:5
Пров.		Фадеев		7.XII.78		Лист	Листов
Т.контр.							
Н.контр.		Лебедев		12.9.83	Лист 2 ГОСТ 19904-74*	ГИАП	
Утв.		Коновалов		13.9.83	ВСт3сп5 ГОСТ 535-79	Москва	

Формат 11

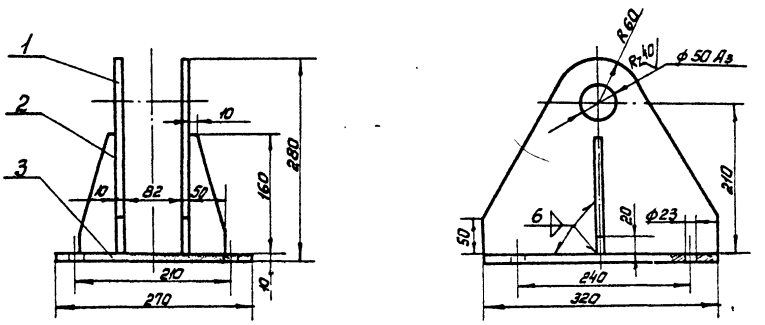

Изм	Лист	№ докум.	Подпись	Дата	КИП-01.02.000 СБ		
Разраб.		Паньшин			Кронштейн Сборочная единица	Лит.	Масса 12,62	Масштаб 1:5
Пров.		Фадеев		7.XII.78		Лист	Листов
Т.контр.							
Н.контр.		Лебедев		12.9.83		ГИАП	
Утв.		Коновалов		13.9.83		Москва	

1607-03 Формат 12

Формат	Зона	Поз.	Обозначение	Наименование	Кол.	Примечание
				Документация		
12			КИП-01 01 000СБ	Кожух защитный		
				Сборочная единица	1	
				Детали		
11		1	КИП-01 01 001	Стенка кожуха	2	
Б4		2		Кожух		
				Лист 2 ГОСТ 19904-74* / ВСт3сп5 ГОСТ 535-79	1	
Б4		3		Прокладка-резина		
				Пластина I Лист ОБМ-М,16		
				ГОСТ 7338-77*	2	
Б4		4		Направляющая канта		
				Лист 3 ГОСТ 19904-74* / ВСт3сп5 ГОСТ 535-79	4	
				Стандартные изделия		
		5		Болт М10×35.58		
				ГОСТ 7798-70*	4	
		6		Гайка М10.5		
				ГОСТ 5915-70*	4	
		7		Шайба 10		
				ГОСТ 11371-78*	4	

Инв.№ подл. | Подпись и дата | Взам. инв.№ | Инв.№ дубл. | Подпись и дата

Изм. | Лист | № докум. | Подпись | Дата

КИП-01 00 000 — Лист 3

Копировал Кондратьева Формат 11

Формат	Зона	Поз.	Обозначение	Наименование	Кол.	Примечание
				Документация		
12			КИП-01 02 000СБ	Кронштейн		
				Сборочная единица	1	
				Детали		
Б4		1		Стойка		
				Лист 10 ГОСТ 19903-74* / ВСт3сп5 ГОСТ 14637-79	2	
Б4		2		Косынка		
				Лист 6 ГОСТ 19903-74* / ВСт3сп5 ГОСТ 14637-79	2	
Б4		3		Плита		
				Лист 10 ГОСТ 19903-74* / ВСт3сп5 ГОСТ 14637-79	1	

Инв.№ подл. | Подпись и дата | Взам. инв.№ | Инв.№ дубл. | Подпись и дата

Изм. | Лист | № докум. | Подпись | Дата

КИП-01 00 000 — Лист 4

Копировал Кондратьева Формат 11

Формат	Зона	Поз.	Обозначение	Наименование	Кол.	Примечание
11		6	КИП-01 00 004	Плита	1	
Б4		7		Косынка		
				Лист 6 ГОСТ 19903-74* / ВСт3сп ГОСТ 14637-79	2	
				Стандартные изделия		
		8		Винт М6×10		
				ГОСТ 1477-75*	1	
		9		Винт М5×10		
				ГОСТ 17475-80	8	
		10		Шайба 30		
				ГОСТ 11371-78*	1	
		11		Гайка М30.5		
				ГОСТ 5915-70*	1	
		12		Шплинт Ф3×60		
				ГОСТ 397-79*	1	
		13		Шарикоподшипник		
				№ 210 Ф50		
				ГОСТ 8338-75	2	
		14		Болт М20×50.58		
				ГОСТ 7798-70*	4	
		15		Гайка М20.5		
				ГОСТ 5915-70*	4	
		16		Шайба 20		
				ГОСТ 11371-78*	4	

Инв.№ подл. | Подпись и дата | Взам. инв.№ | Инв.№ дубл. | Подпись и дата

Изм. | Лист | № докум. | Подпись | Дата

КИП-01 00 000 — Лист 2

Копировал Кондратьева Формат 11

Формат	Зона	Поз.	Обозначение	Наименование	Кол.	Примечание
				Документация		
22			КИП-01 00 000ВО	Блок Верхний		
				Чертеж общего вида	1	
12			КИП-01 00 000Г4	Блок Верхний		
				Габаритный чертеж	1	
				Сборочные единицы		
12		1	КИП-01 01 000СБ	Кожух защитный	1	
12		2	КИП-01 02 000СБ	Кронштейн	1	
				Детали		
12		3	КИП-01 00 001	Ролик Ф350	1	
11		4	КИП-01 00 002	Ось	1	
11		5	КИП-01 00 003	Крышка	2	

Инв.№ подл. | Подпись и дата | Взам. инв.№ | Инв.№ дубл. | Подпись и дата

Изм.	Лист	№ докум.	Подпись	Дата	КИП-01 00 000			
Разраб.		Фадеев			Блок Верхний Спецификация	Лит.	Лист 1	Листов 2
Пров.		Фадеев				ГИАП Москва		
Н. контр.		Лебедь						
Утв.		Кононов						

160-03

Копировал Кондратьева Формат 11

Альбом III

Типовой проект

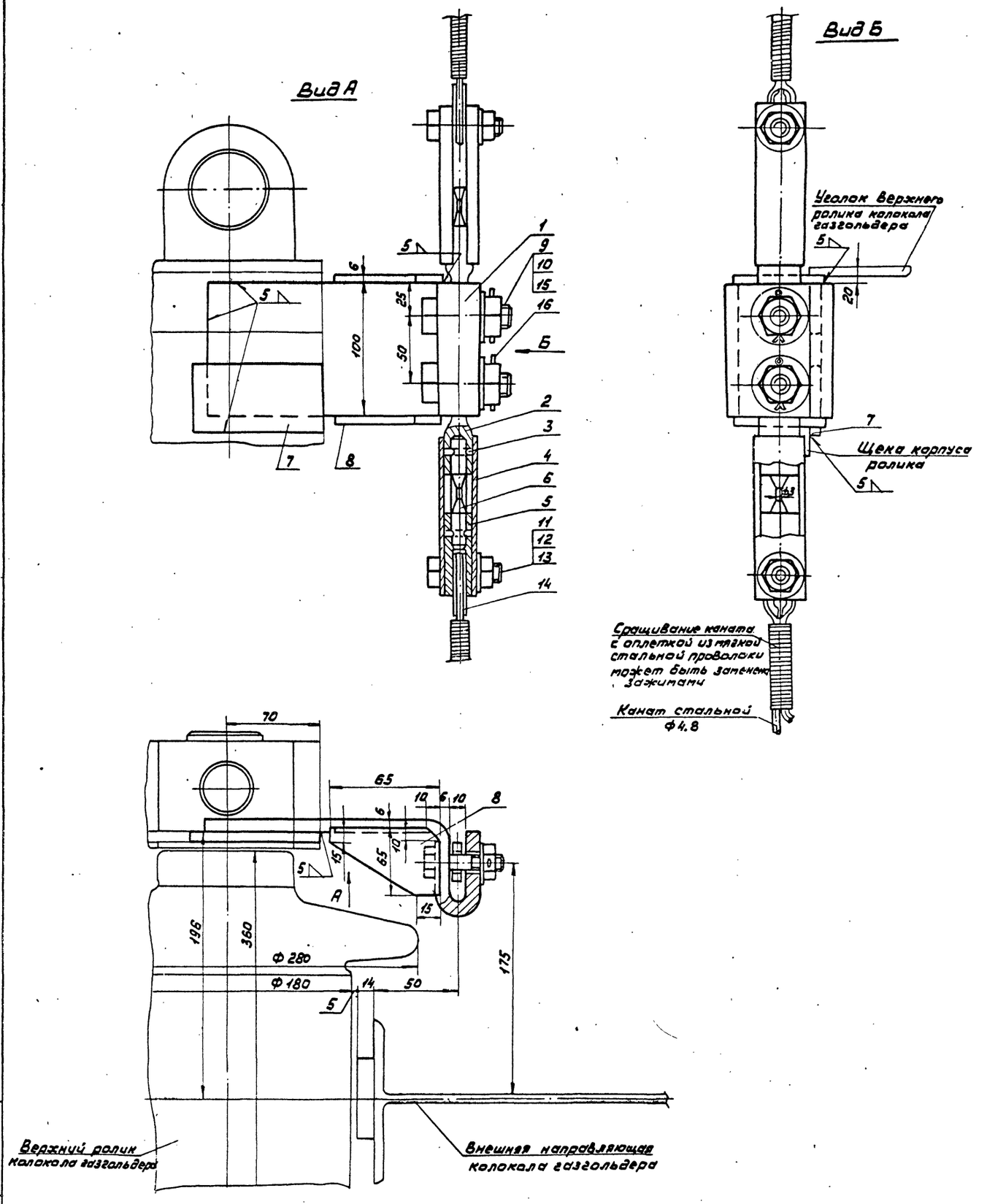

					1КИП-02 00 000 80			
Изм	Лист	№ докум.	Подпись	Дата	Водило Чертеж общего вида	Лит	Масса	Масштаб
Разраб.		Комнов					5.1	1:2
Провер.		Фадеев		12.11.83		Лист	Листов	
Т. контр.						ГИАП		
Н. контр.		Лебедев						
Утв.		Коновалов						

Инв. № подл. | Подпись и дата | Взам. инв. № | Инв. № дубл. | Подпись и дата

1607-03

Rz 20 (V)

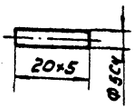

Изм.	Лист	№ докум.	Подпись	Дата	1 КИП-02 00 003		
Разраб.		Коннов			Штифт	Лит.	Масса 0,002	Масштаб 1:1
Пров.		Фадеев		22.11.83		Лист	Листов
Т. контр.						ГИАП	
Н. контр.		Лебедев		23.11.83	Круг 6 ГОСТ 2590-71* / 45 ГОСТ 1050-74**		
Утв.		Коновалов		23.11.83			

Копировал Формат 11

Rz 80 (V)

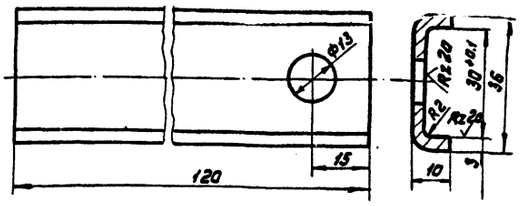

Изм.	Лист	№ докум.	Подпись	Дата	1 КИП-02 00 004		
Разраб.		Коннов			Скоба направляющая	Лит.	Масса 0,09	Масштаб 1:2
Пров.		Фадеев		22.11.83		Лист	Листов
Т. контр.						ГИАП	
Н. контр.		Лебедев		23.11.83	Лист 3 ГОСТ 19904-74* / Вст 3сп5 ГОСТ 535-79		
Утв.		Коновалов		23.11.83			

Копировал Формат 11

Rz 80 (V)

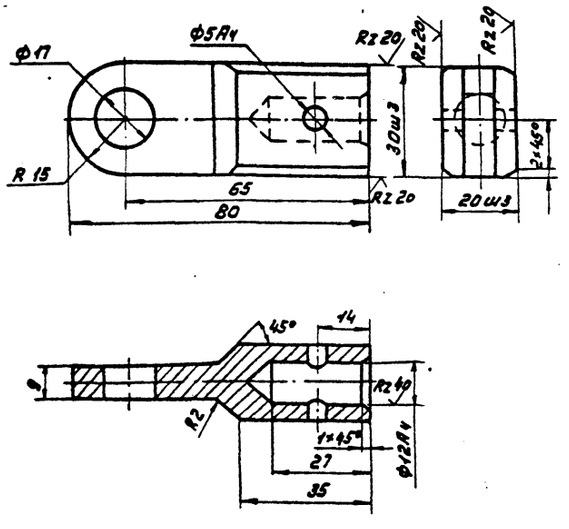

Изм.	Лист	№ докум.	Подпись	Дата	1 КИП-02 00 002		
Разраб.		Коннов			Серьга	Лит.	Масса 0,185	Масштаб 1:1
Пров.		Фадеев		22.11		Лист	Листов
Т. контр.						ГИАП	
Н. контр.		Лебедев		23.11	Лист 21 ГОСТ 19903-74* / Вст 3сп5 ГОСТ 14637-79		
Утв.		Коновалов		23.11			

Rz 80 (V)

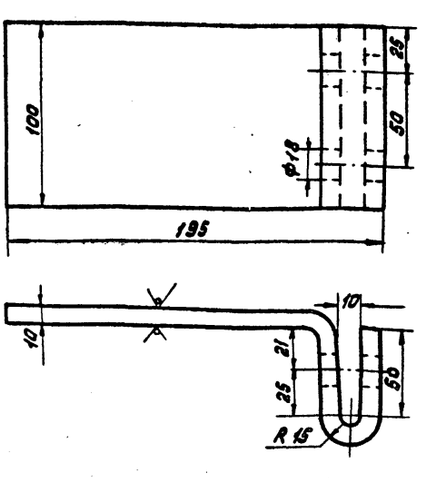

Изм.	Лист	№ докум.	Подпись	Дата	1 КИП-02 00 001		
Разраб.		Коннов			Скоба	Лит.	Масса 2,6	Масштаб 1:2
Пров.		Фадеев		22.11.83		Лист	Листов
Т. контр.						ГИАП	
Н. контр.		Лебедев		23.11.83	Полоса 10×100 ГОСТ 103-76 / Вст 3сп5 ГОСТ 535-79		
Утв.		Коновалов		23.11.83			

Альбом III

Типовой проект

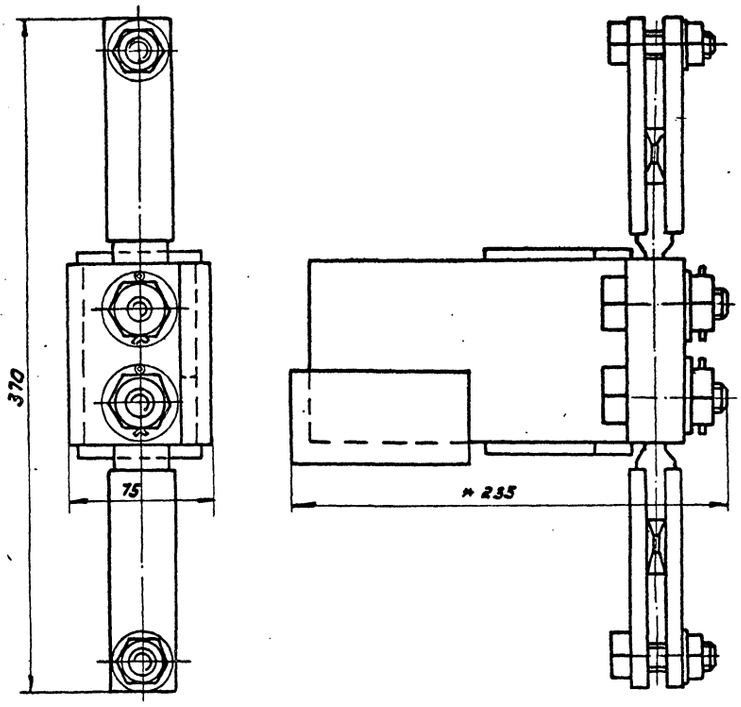

* Размер для справок

					1 КИП-02 00 000 Г4		
Изм.	Лист	№ докум.	Подпись	Дата			
Разраб.		Коннов			Водило	Лит	Масса	Масштаб
Пров.		Фадеев		22.11.23				1:2
Т. контр.					Габаритный чертеж	Лист	Листов	
Н. контр.		Лебедев		22.11.23				
Утв.		Коновалов		23.11.23		ГИАП		

Копировал

Формат А1

Rz 80

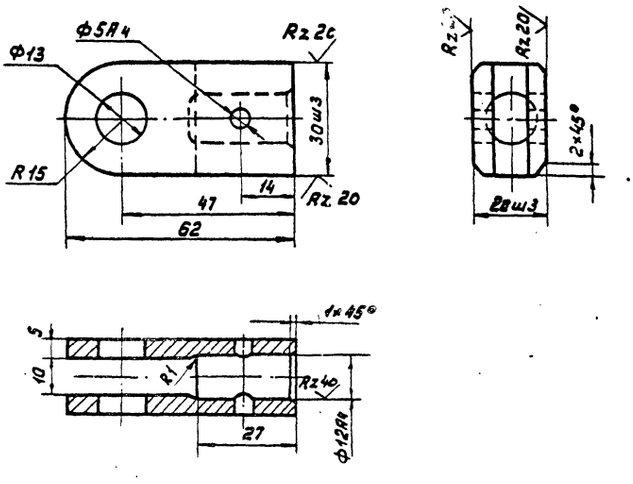

					1 КИП-02 00 0005		
Изм.	Лист	№ докум.	Подпись	Дата			
Разраб.		Коннов			Подвеска	Лит	Масса	Масшт.
Пров.		Фадеев		22.11.23			0,22	1:1
Т. контр.						Лист	Листов	
Н. контр.		Лебедев		22.11.23	Лист 21 ГОСТ 19903-74*			
Утв.		Коновалов		23.11.23	ВСт3сп5 ГОСТ 14637-79	ГИАП		

Копировал 1607-03

Формат А4

Инв. № подл. | Подп. и дата | Взам. инв. № | Инв. № дубл. | Подпись и дата

Альбом III

Типовой проект

Формат	Зона	Поз.	Обозначение	Наименование	Кол.	Примечание
54		7		Накладка		
				Полоса 8×55 ГОСТ 103-76 / Вст3сп5 ГОСТ 14637-79	1	
54		8		Косынка		
				Лист 6 ГОСТ 19903-74* / Вст3сп5 ГОСТ 14637-79	2	

Инв.№ подл. | Подпись и дата | Взам. инв.№ | Инв.№ дубл. | Подпись и дата

Изм.	Лист	№ докум.	Подп.	Дата	1КИП-02 00 000	Лист 2

Копировал Формат А1

12

Формат	Зона	Поз.	Обозначение	Наименование	Кол.	Примечание
				Стандартные изделия		
		9		Болт М16×50.58 ГОСТ 7798-70*	2	
		10		Гайка М16.5 ГОСТ 5915-70*	2	
		11		Болт М12×40.58 ГОСТ 7798-70*	2	
		12		Гайка М12.5 ГОСТ 5915-70*	2	
		13		Шайба 12 ГОСТ 11371-78	2	
		14		Коуш 20 ГОСТ 2224-72*	2	
		15		Шайба 16 ГОСТ 11371-78	2	
		16		Шплинт Ф2×40 ГОСТ 397-79*	2	

Инв.№ подл. | Подпись и дата | Взам. инв.№ | Инв.№ дубл. | Подпись и дата

Изм.	Лист	№ докум.	Подп.	Дата	1КИП-02 00 000	Лист 3

Копировал Формат А1

Формат	Зона	Поз.	Обозначение	Наименование	Кол.	Примечание
				Документация		
22			1КИП-02 00 000 ВО	Водило		
				Чертеж общего вида	1	
12			1КИП-02 00 000 Г4	Водило		
				Габаритный чертеж	1	
				Детали		
11		1	1КИП-02 00 001	Скоба	1	
11		2	1КИП-02 00 002	Серьга	2	
11		3	1КИП-02 00 003	Штифт	2	
11		4	1КИП-02 00 004	Скоба направляющая	4	
12		5	1КИП-02 00 005	Подвеска	2	
11		6	1КИП-02 00 006	Предохранитель	2	

Инв.№ подл. | Подп. и дата | Взам. инв.№ | Инв.№ дубл. | Подпись и дата

Изм.	Лист	№ докум.	Подпись	Дата	1КИП-02 00 000		
Разраб.		Коннов			Водило Спецификация	Лит.	Лист 1 / Листов 3
Пров.		Фадеев		15.11.83		ГИАП	
Н. контр.		Лебедев		21.11.83			
Утв.		Консвалов		21.11.83			

Rz 20

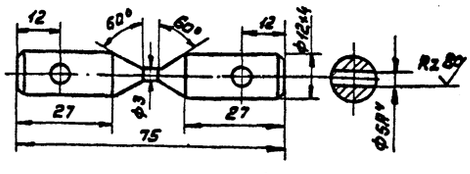

Изм.	Лист	№ докум.	Подпись	Дата	1КИП-02 00 006		
Разраб.		Коннов			Предохранитель	Лит.	Масса	Масштаб
Пров.		Фадеев		15.11.83				1:1
Т. контр.						Лист	Листов
Н. контр.		Лебедев		21.11.83	Круг 13 ГОСТ 2590-71* / 10 ГОСТ 1050-74**	ГИАП	
Утв.		Консвалов		21.11.83			

Инв.№ подл. | Подпись и дата | Взам. инв.№ | Инв.№ дубл. | Подпись и дата

Альбом III

Типовой проект

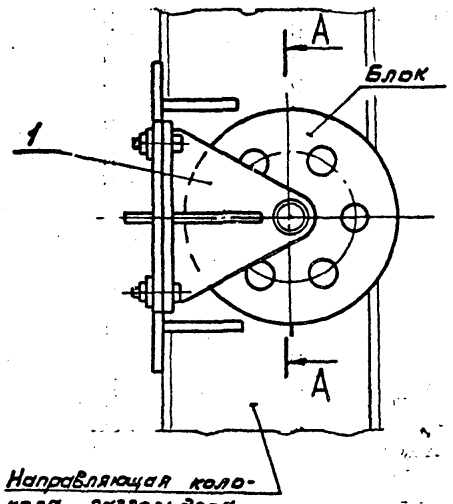

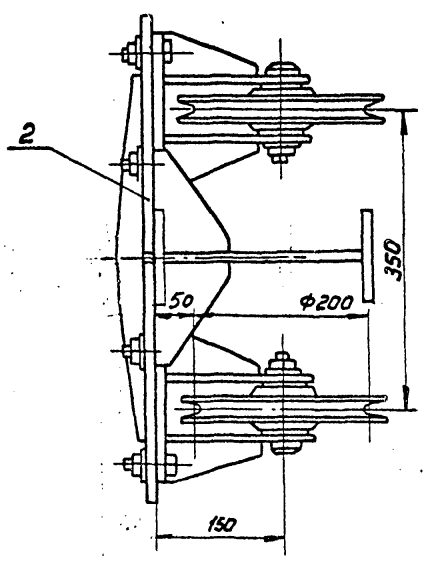

А-А
М1:2

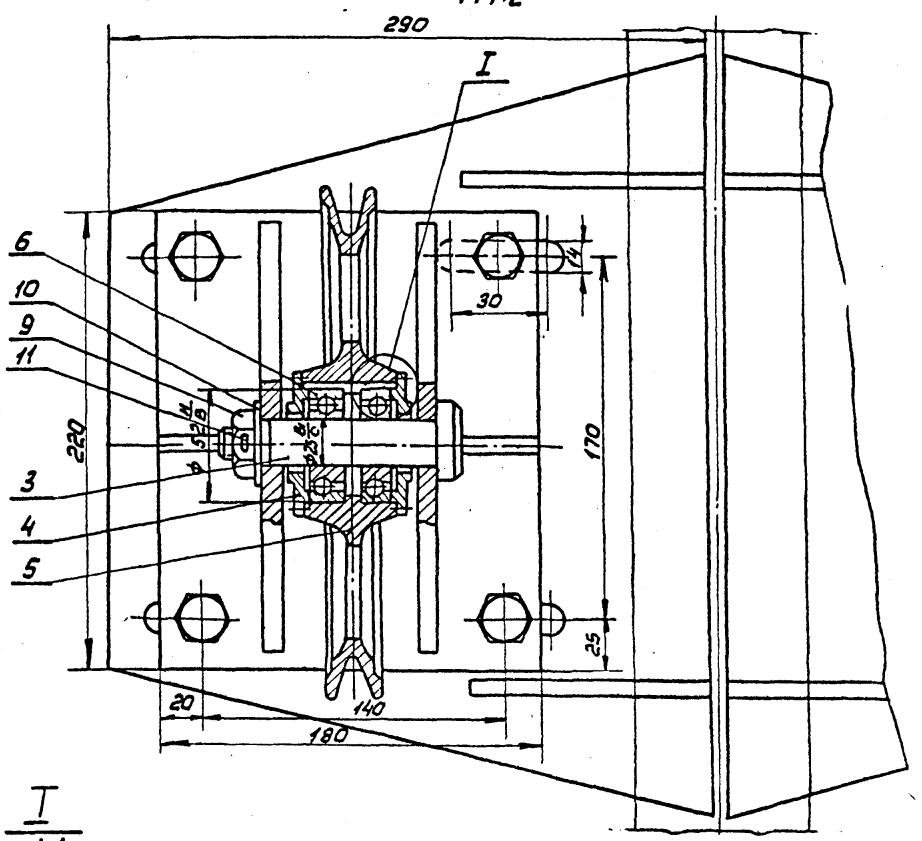

I
М1:1

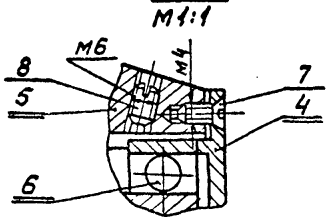

					1КИП-03 000000 ВО		
Изм.	Лист	№ докум.	Подпись	Дата	Блок средний Чертеж общего вида	Лит	Масса 35,4 / Масштаб 1:5
Разраб.		Фадеев				Лист	Листов
Пров.		Фадеев		31.12.84		ГИАП Москва	
Т. контр.							
Н. контр.		Лебедев					
Утв.		Коновалов					

Копировал:

Формат А2.

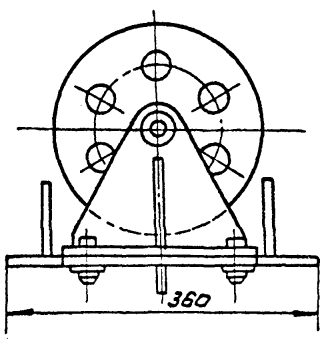

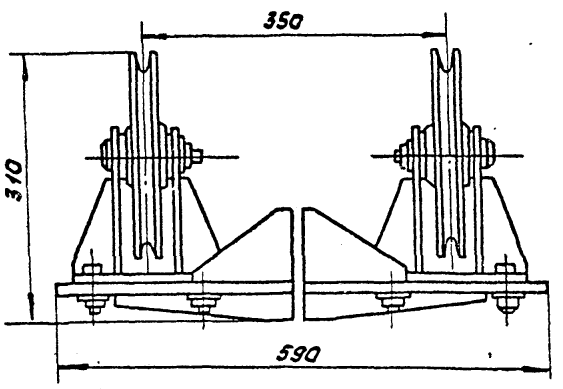

					1 КИП-03 000000 Г4		
Изм.	Лист	№ докум.	Подпись	Дата	Блок средний Габаритный чертеж	Лит	Масса / Масштаб 1:5
Разраб.		Фадеев				Лист	Листов
Пров.		Фадеев		31.12.84		ГИАП Москва	
Т. контр.							
Н. контр.		Лебедев					
Утв.		Коновалов					

Копировал: 1607-03

Формат А2.

Альбом III

Типовой проект

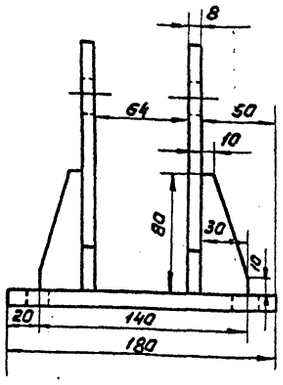

А

Вид А

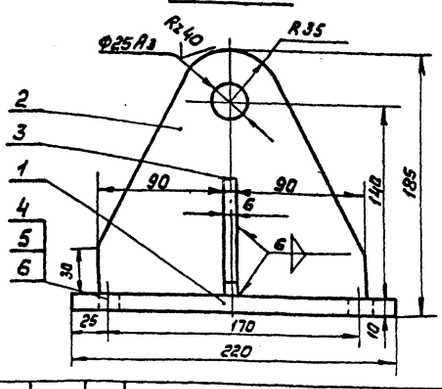

Изм.	Лист	№ докум.	Подпись	Дата
Разраб.		Фадеев		
Пров.		Фадеев		30.12.73
Т. контр.				
Н. контр.		Лебедев		
Утв.		Коновалов		

1КИП-03.01.000СБ

Кронштейн I
Сборочная единица

Лит.	Масса	Масштаб
	15,6	1:2,5
Лист	Листов	

ГИАП
МОСКВА

Копировал: Формат 11.

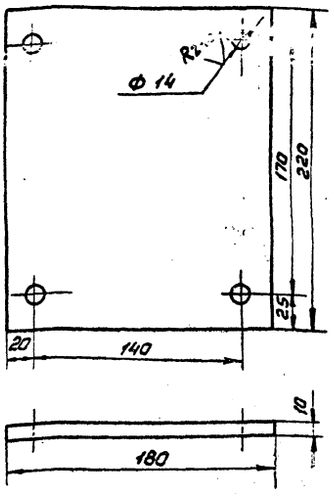

Изм.	Лист	№ докум.	Подпись	Дата
Разраб.		Фадеев		
Пров.		Фадеев		30.12.73
Т. контр.				
Н. контр.		Лебедев		
Утв.		Коновалов		

1КИП-03.01.001

Плита

Лит.	Масса	Масштаб
	3,088	1:2,5
Лист	Листов	

Лист 10 ГОСТ 19903-74*
ВСт3сп5 ГОСТ 14637-79

ГИАП
МОСКВА

Копировал: Формат 11.

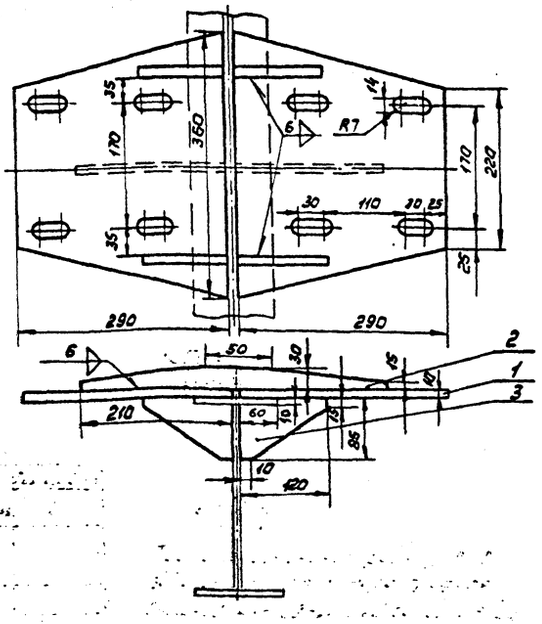

Изм.	Лист	№ докум.	Подпись	Дата
Разраб.		Фадеев		30.12.73
Пров.		Фадеев		30.12.73
Т. контр.				
Н. контр.		Лебедев		
Утв.		Коновалов		

1КИП-03.02.000СБ

Кронштейн II
Сборочная единица

Лит.	Масса	Масштаб
	12,6	1:5
Лист	Листов	

ГИАП
МОСКВА

Копировал: Формат 11.

Rz 80 √(V)

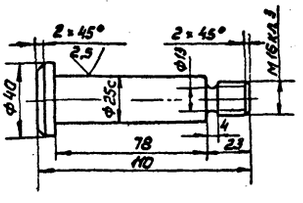

Изм.	Лист	№ докум.	Подпись	Дата
Разраб.		Фадеев		30.12.73
Пров.		Фадеев		30.12.73
Т. контр.				
Н. контр.		Лебедев		
Утв.		Коновалов		30.12.73

1КИП-03.00.001

Ось

Лит.	Масса	Масштаб
	0,46	1:2
Лист	Листов	

Круг 42 ГОСТ 2590-71*
35 ГОСТ 1050-74**

ГИАП
МОСКВА

Копировал: 1607-03 Формат 11.

Альбом III

Типовой проект

Формат	Зона	Поз.	Обозначение	Наименование	Кол.	Примечание
				Документация		
11			1КИП-03 01 000 СБ	Кронштейн I		
				Сборочная единица	2	
				Детали		
11		1	1КИП-03 01 001	Плита	2	
Б4		2		Стойка Лист 8 ГОСТ 19903-74* ВСт3сп5 ГОСТ 14637-79	4	
Б4		3		Косынка Лист 6 ГОСТ 19903-74* ВСт3сп5 ГОСТ 14637-79	4	
				Стандартные изделия		
		4		Болт М12×35.58 ГОСТ 7798-70*	8	
		5		Гайка М12S ГОСТ 5915-70*	8	
		6		Шайба 12 ГОСТ 11371-78	8	

Инв.№ подл. | Подпись и дата | Взам. инв.№ | Инв.№ дубл. | Подпись и дата

Изм.	Лист	№ докум.	Подпись	Дата	1КИП-03 00 000	Лист 3

Копировал Формат 11

Формат	Зона	Поз.	Обозначение	Наименование	Кол.	Примечание
				Документация		
11			1КИП-03 02 000 СБ	Кронштейн II		
				Сборочная единица	2	
				Детали		
Б4		1		Плита Лист 10 ГОСТ 19903-74* ВСт3сп5 ГОСТ 14637-79	2	
Б4		2		Косынка Лист 6 ГОСТ 19903-74* ВСт3сп5 ГОСТ 14637-79	1	
Б4		3		Косынка Лист 6 ГОСТ 19903-74* ВСт3сп5 ГОСТ 14637-79	2	

Инв.№ подл. | Подпись и дата | Взам. инв.№ | Инв.№ дубл. | Подпись и дата

Изм.	Лист	№ докум.	Подпись	Дата	1КИП-03 00 000	Лист 4

Копировал Формат 11

Формат	Зона	Поз.	Обозначение	Наименование	Кол.	Примечание
				Стандартные изделия		
		6		Шарикоподшипник № 205 ф 25 ГОСТ 8338-75	4	
		7		Винт М4×10 ГОСТ 17475-80	16	
		8		Винт М6×10 ГОСТ 1477-75*	2	
		9		Гайка М16.5 ГОСТ 5915-70*	2	
		10		Шайба 16 ГОСТ 11371-78	2	
		11		Шплинт ф 2×40 ГОСТ 397-79*	2	

Инв.№ подл. | Подпись и дата | Взам. инв.№ | Инв.№ дубл. | Подпись и дата

Изм.	Лист	№ докум.	Подпись	Дата	КИП-03 00 000	Лист 2

Копировал Формат 11

Формат	Зона	Поз.	Обозначение	Наименование	Кол.	Примечание
				Документация		
12			1КИП-03 00 000 ВО	Блок средний Чертеж общего вида	1	
12			1КИП-03 00 000 Г4	Блок средний Габаритный чертеж	1	
				Сборочные единицы		
11		1	1КИП-03 01 000 СБ	Кронштейн I	2	
11		2	1КИП-03 02 000 СБ	Кронштейн II	1	
				Детали		
11		3	1КИП-03 00 001	Ось	2	
11		4	КИП-06 00 002	Крышка	4	
12		5	КИП-06 00 001	Ролик ф 200	2	

Инв.№ подл. | Подпись и дата | Взам. инв.№ | Инв.№ дубл. | Подпись и дата

Изм.	Лист	№ докум.	Подпись	Дата	1КИП-03 00 000			
Разраб.	Канаев				Блок средний Спецификация	Лит	Лист 1	Листов 4
Пров.	Фадеев			11.11.83		ГИАП		
Н. контр.	Лебедев			23.11.83				
Утв.	Коновалов			23.11.83				

Копировал 1607-03 Формат 11

Типовой проект Альбом III

Rz80

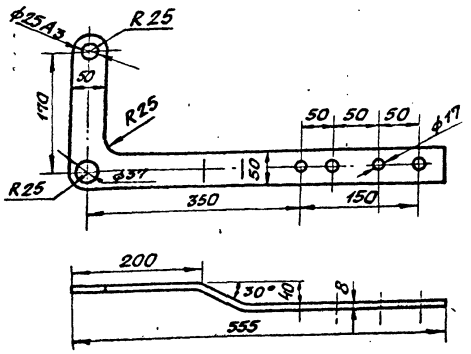

Изм.	Лист	N докум.	Подпись	Дата	1 КИП-04 СП 003.	
Разраб.		Коннов			Щека рычага правая.	Лит / Масса 2,22 / Масштаб 1:5
Пров.		Фадеев				Лист / Листов
Т.контр.						
Н.контр.		Лебедев			Лист 8 ГОСТ 19903-74* Ст3сп5 ГОСТ 14637-79	ГИАП
Утв.		Коновалов				

Формат 11

Rz80

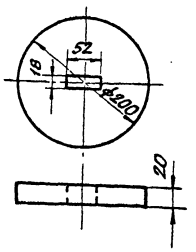

Изм.	Лист	N докум.	Подпись	Дата	1 КИП-04 00 002	
Разраб.		Коннов			Груз	Лит / Масса 4,836 / Масштаб 1:5
Пров.		Фадеев				Лист / Листов
Т.контр.						
Н.контр.		Лебедев			Круг 200 ГОСТ 2590-71* Ст0 ГОСТ 380-71*	ГИАП
Утв.		Коновалов				

Формат 11

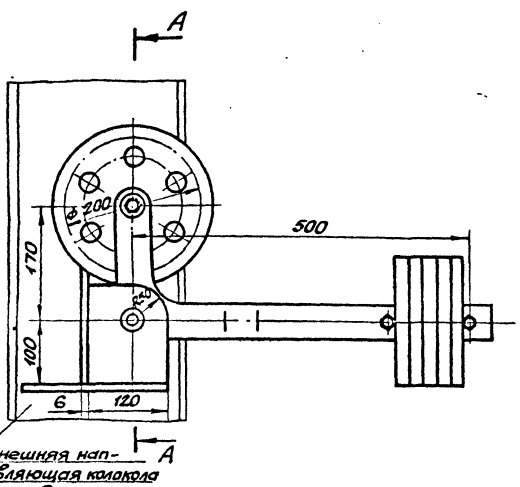

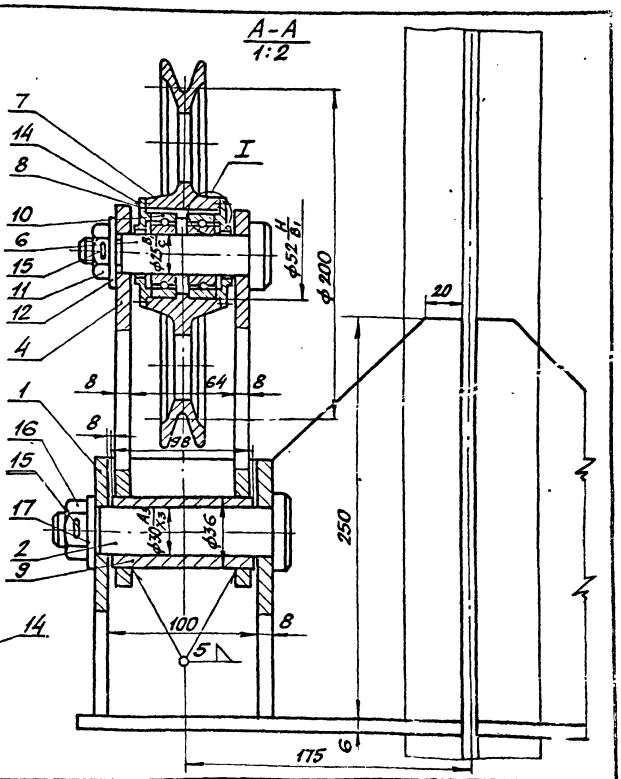

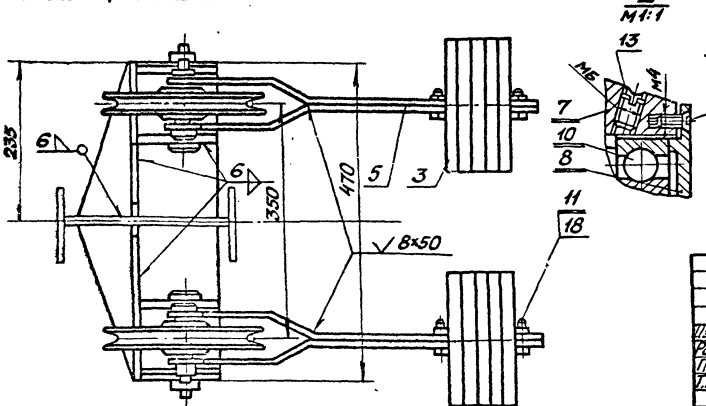

Изм.	Лист	N докум.	Подпись	Дата	1 КИП-04 00 000ВО.	
Разраб.		Коннов			Блок-натяжной. Чертеж общего вида.	Лит / Масса 79,0 / Масштаб 1:5
Пров.		Фадеев				Лист / Листов
Т.контр.						
Н.контр.		Лебедев				ГИАП
Утв.		Коновалов				

160.7-03

Формат 12

Альбом III

Типовой проект

Rz80 √(√)

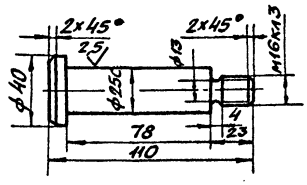

Изм.	Лист	N докум.	Подпись	Дата	1 КИП-04 00 004.		
Разраб.		Коннов			Ось ℓ=110	Лит	Масса 0,46	Масштаб 1:2
Пров.		Фадеев		2.11.87		Лист	Листов
Т.контр.							
Н.контр.		Лебедев		3.11.87	Круг 42 ГОСТ 2590-71* / 35 ГОСТ 1050-74**	ГИАП	
Утв.		Коновалов		3.11.93			

Формат 11

Инв. N подл. | Подпись и дата | Взам. инв. N | Инв. N дубл. | Подпись и дата

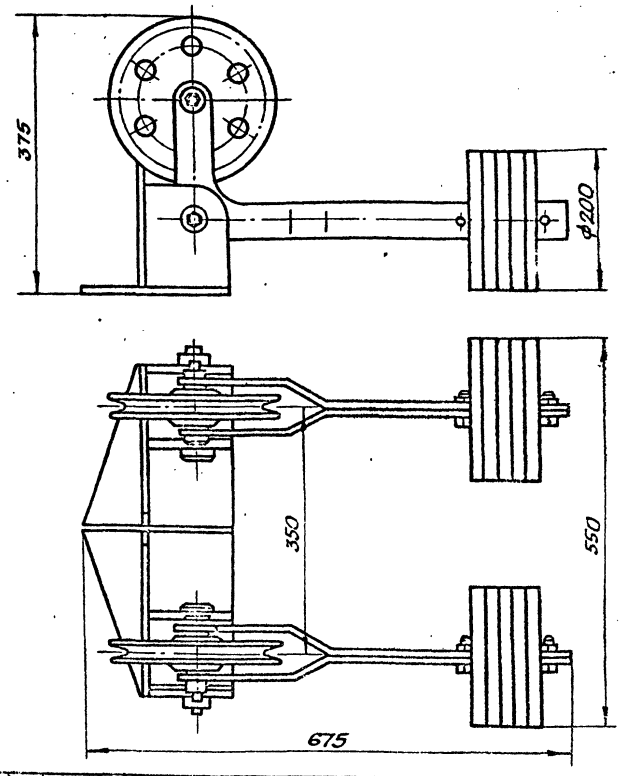

Изм.	Лист	N докум.	Подпись	Дата	1 КИП-04 00 000Г4		
Разраб.		Коннов			Блок натяжной. Габаритный чертеж.	Лит	Масса 80,5	Масшт. 1:5
Провер.		Фадеев		2.11.87		Лист	Листов
Т.контр.							
Н.контр.		Лебедев		3.11.87		ГИАП	
Утв.		Коновалов		3.11.93			

Формат 11

Инв. N подл. | Подпись и дата | Взам. инв. N | Инв. N дубл. | Подпись и дата

Rz80 √(√)

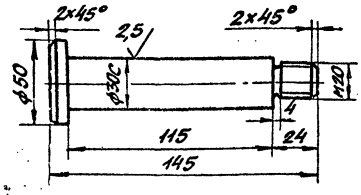

Изм.	Лист	N докум.	Подпись	Дата	1 КИП-04 00001.		
Разраб.		Коннов			Ось ℓ=145	Лит	Масса 0,758	Масштаб 1:2
Пров.		Фадеев		2.11.87		Лист	Листов
Т.контр.							
Н.контр.		Лебедев		3.11.87	Круг 53 ГОСТ 2590-71* / 35 ГОСТ 1050-74**	ГИАП	
Утв.		Коновалов		3.11.93			

Формат 11

Инв. N подл. | Подпись и дата | Взам. инв. N | Инв. N дубл. | Подпись и дата

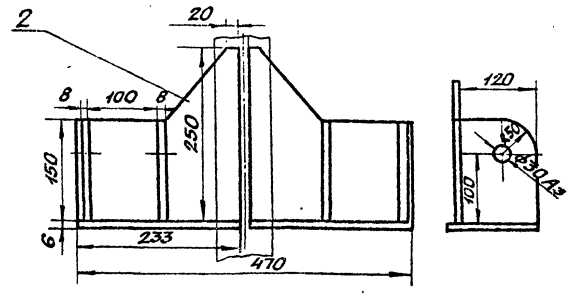

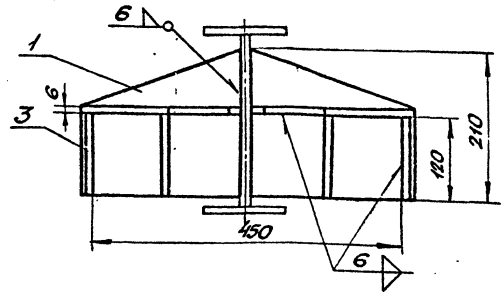

Изм.	Лист	N докум.	Подпись	Дата	1 КИП-04.01 000СБ		
Разраб.		Коннов			Кронштейн. Сборочная единица	Лит	Масса 11,6	Масшт. 1:5
Пров.		Фадеев		2.11.87		Лист	Листов
Т.контр.							
Н.контр.		Лебедев		3.11.87		ГИАП	
Утв.		Коновалов		3.11.93			

1607-03 Формат 11

Инв. N подл. | Подпись и дата | Взам. инв. N | Инв. N дубл. | Подпись и дата

Формат	Зона	Поз.	Обозначение	Наименование	Кол.	Примечание
		13		Винт М6×10		
				ГОСТ 1477-75*	2	
		14		Винт М4×10		
				ГОСТ 17475-80	16	
		15		Шплинт 2×40		
				ГОСТ 397-79*	4	
		16		Гайка М20.5		
				ГОСТ 5915-70*	2	
		17		Шайба 20		
				ГОСТ 11371-78	2	
		18		Болт М16×35.58		
				ГОСТ 7798-70*	4	

1КИП-04.00.000 Лист 3

Изм. Лист N докум. Подпись Дата

Формат 11

Формат	Зона	Поз.	Обозначение	Наименование	Кол.	Примечание
				Документация		
11			1КИП-04.01.000 СБ	Кронштейн		
				Сборочная единица	1	
				Детали.		
Б4		1		Плита		
				Лист 6 ГОСТ 19903-74* ВСт3сп5 ГОСТ 14637-79	2	
Б4		2		Косынка		
				Лист 6 ГОСТ 19903-74* ВСт3сп5 ГОСТ 14637-79	2	
Б4		3		Стойка		
				Лист 8 ГОСТ 19903-74* ВСт3сп5 ГОСТ 14637-79	4	

1КИП-04.00.000.

Изм. Лист N докум. Подпись Дата

Формат 1

Формат	Зона	Поз.	Обозначение	Наименование	Кол.	Примечание
Б4		5		Щека рычага левая		
				Лист 8 ГОСТ 19903-74* ВСт3сп5 ГОСТ 14637-79	2	
11		6	1КИП-04.00.004	Ось ℓ=410.	2	
12		7	КИП-06.00.001	Ролик ф 200	2	
11		8	КИП-06.00.002	Крышка.	4	
Б4		9		Втулка ф30/36; ℓ=98		
				Круг 38 ГОСТ 2590-71* ВСт3сп5 ГОСТ 535-79	2	
				Стандартные изделия		
		10		Шарикоподшипник №205 ф 25 ГОСТ 8338-75	4	
		11		Гайка М16.5 ГОСТ 5915-70*	6	
		12		Шайба 16 ГОСТ 11371-78	2	

1КИП-04.00.000 Лист 2

Изм. Лист N докум. Подпись Дата

Формат 11

Формат	Зона	Поз.	Обозначение	Наименование	Кол.	Примечание
				Документация		
12			1КИП-04.00.000 ВО	Блок натяжной Чертеж общего вида	1	
12			1КИП-04.00.000 ГЧ	Блок натяжной Габаритный чертеж	1	
				Сборочные единицы.		
11		1	1КИП-04.01.000 СБ	Кронштейн	1	
				Детали		
11		2	1КИП-04.00.001	Ось ℓ=145	2	
11		3	1КИП-04.00.002	Груз	10	
11		4	1КИП-04.00.003	Щека рычага правая	2	

1КИП-04.00.000

Изм.	Лист	N докум.	Подпись	Дата
Разраб.		Коннов		
Провер.		Фадеев		3.11.83
Н. контр.		Лебедев		3.11.83
Утв.		Коновалов		3.11.83

Блок натяжной. Спецификация

Лит. | Лист 1 | Листов 4

ГИАП

1607-03 Формат 11

Альбом III

Типовой проект

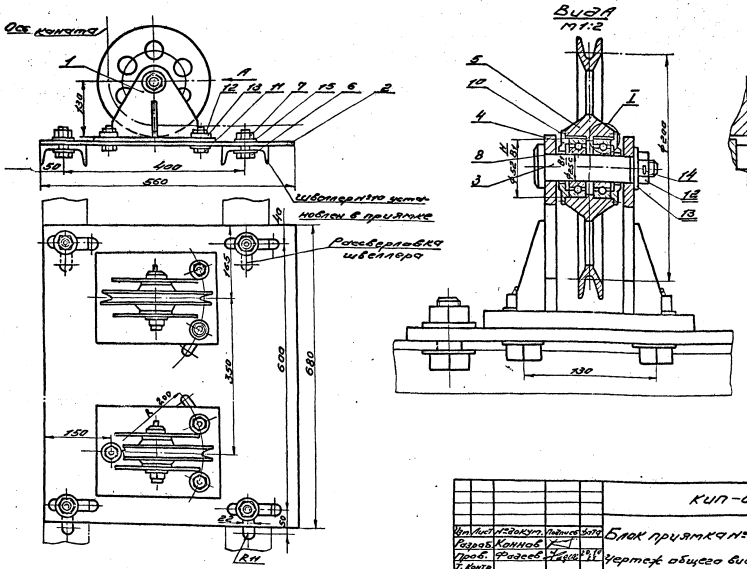

					КИП-05.00.000 ВО		
Изм.	Лист	№ докум.	Подпись	Дата	Блок приямка №1	Лит.	Масса	Масштаб
Разраб.	Коннов						55.5	1:5
Пров.	Фадеев			20.10.83	Чертеж общего вида			
Т. Контр.						Лист	Листов	
Н. Контр.	Лебедев			21.10		ГИАП		
Утв.	Коновалов			21.10				

Копировал Формат 12

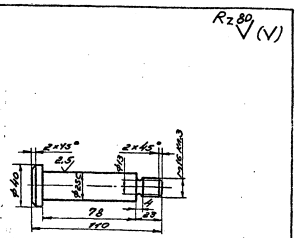

					КИП-05.00.002		
Изм.	Лист	№ докум.	Подпись	Дата	Ось	Лит.	Масса	Масштаб
Разраб.	Коннов						0.46	1:2
Пров.	Фадеев			20.10.83				
Т. Контр.						Лист	Листов	
Н. Контр.	Лебедев			21.10	Круг 42 ГОСТ 2590-71 / 35 ГОСТ 1050-74	ГИАП		
Утв.	Коновалов			21.10				

Копировал Формат 11

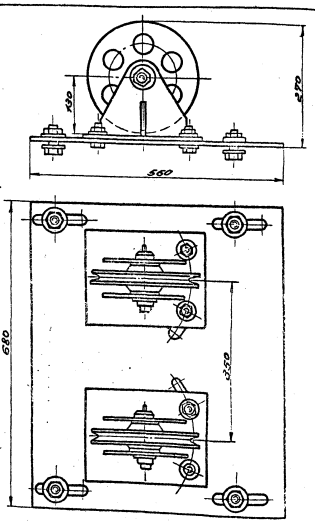

					КИП-05.00.000 Г4		
Изм.	Лист	№ докум.	Подпись	Дата	Блок приямка №1	Лит.	Масса	Масштаб
Разраб.	Коннов				Габаритный чертеж			1:5
Пров.	Фадеев			20.10.83				
Т. Контр.						Лист	Листов	
Н. Контр.	Лебедев			21.10		ГИАП		
Утв.	Коновалов			21.10				

Копировал 1607-03 Формат 11

Альбом III

Типовой проект

Rz 80 V (V)

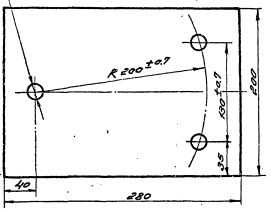

Изм.	Лист	№ докум.	Подпись	Дата	Кип-05.01.001		
Разраб.	Коннов				Плита	Лит.	Масса	Масштаб
Пров.	Фадеев			20.10			4.24	1:2.5
Т.контр.						Лист	Листов
Н.контр.	Лебедев			21.10	Лист 10 Гост 19903-74*	ГИАП	
Утв.	Коновалов			21.10	В Ст3сп5 Гост 14637-79		

Копировал Формат 11

Rz 80 V (V)

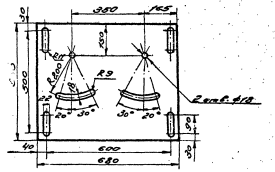

Изм.	Лист	№ докум.	Подпись	Дата	Кип-05.00.001		
Разраб.	Коннов				Плита	Лит.	Масса	Масштаб
Пров.	Фадеев			20.10			29.7	1:10
Т.контр.						Лист	Листов
Н.контр.	Лебедев			21.10	Лист 10 Гост 19903-74*	ГИАП	
Утв.	Коновалов			21.10	В Ст3сп5 Гост 14637-79		

Копировал Формат 11

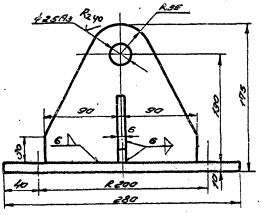

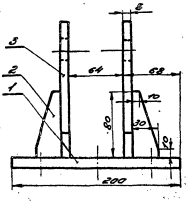

Изм.	Лист	№ докум.	Подпись	Дата	Кип-05.01.000СБ		
Разраб.	Коннов				Кронштейн	Лит.	Масса	Масштаб
Пров.	Фадеев			20.10	Сборочная единица.		16	1:2.5
Т.контр.						Лист	Листов
Н.контр.	Лебедев			21.10		ГИАП	
Утв.	Коновалов			21.10			

Копировал 1602-03 Формат 12

Альбом III

Типовой проект

Поз.	Зона	Поз.	Обозначение	Наименование	Кол.	Примечание
				Стандартные изделия		
		6		Болт М20×50.38		
				ГОСТ 7798-70*	4	
		7		Гайка М20.5		
				ГОСТ 5915-70*	4	
		8		Шарикоподшипник		
				№205 ф25		
				ГОСТ 8338-75	4	
		9		Винт М6×10		
				ГОСТ 11477-75*	2	
		10		Винт М4×10		
				ГОСТ 17475-80	16	
		11		Болт М16×50.38		
				ГОСТ 7798-70*	6	
		12		Гайка М16.5		
				ГОСТ 5915-70*	8	
		13		Шайба 16		
				ГОСТ 11371-78	12	
		14		Шплинт ф6х40		
				ГОСТ 397-79*	2	
		15		Шайба 20		
				ГОСТ 11371-78	8	

КИП-05.00000 Лист 3

Копировал Формат А4

Поз.	Зона	Поз.	Обозначение	Наименование	Кол.	Примечание
				Документация		
12			КИП-050101.000СБ	Кронштейн		
				Сборочная единица	2	
				Детали		
11		1	КИП-05.01.001	Плита	2	
64		2		Косынка		
				Лист 10 ГОСТ 19903-74*		
				В Ст3 ГОСТ 14637-79	4	
64		3		Стойка		
				Лист 10 ГОСТ 19903-74*		
				В Ст3 ГОСТ 14637-79	4	

КИП-05.00.000 Лист 4

Копировал Формат А4

Поз.	Зона	Поз.	Обозначение	Наименование	Кол.	Примечание
				Детали		
11		2	КИП-050.0001	Плита	1	
11		3	КИП-05.00.002	Ось	2	
11		4	КИП-0600002	Крышка	4	
12		5	КИП-06.00001	Ролик ф200	2	

КИП-05.00.000 Лист 2

Копировал Формат А4

Поз.	Зона	Поз.	Обозначение	Наименование	Кол.	Примечание
				Документация		
12			КИП-05.000008.0	Блок приямка №1		
				Чертеж общего вида	1	
11			КИП-05.000001Г4	Блок приямка №1		
				Габаритный чертеж	1	
				Сборочные единицы		
12		1	КИП-05.01.000СБ	Кронштейн	2	

КИП-05.00.000

Разраб.	Коннов			Блок приямка №1	Лит. 1	Лист 1	Листов 4
Пров.	Фидеев		18.10				
Н.контр.	Лебедев		21.10	Спецификация	ГИАП		
Утв.	Коновалов		21.10				

Копировал 1607-03 Формат А4

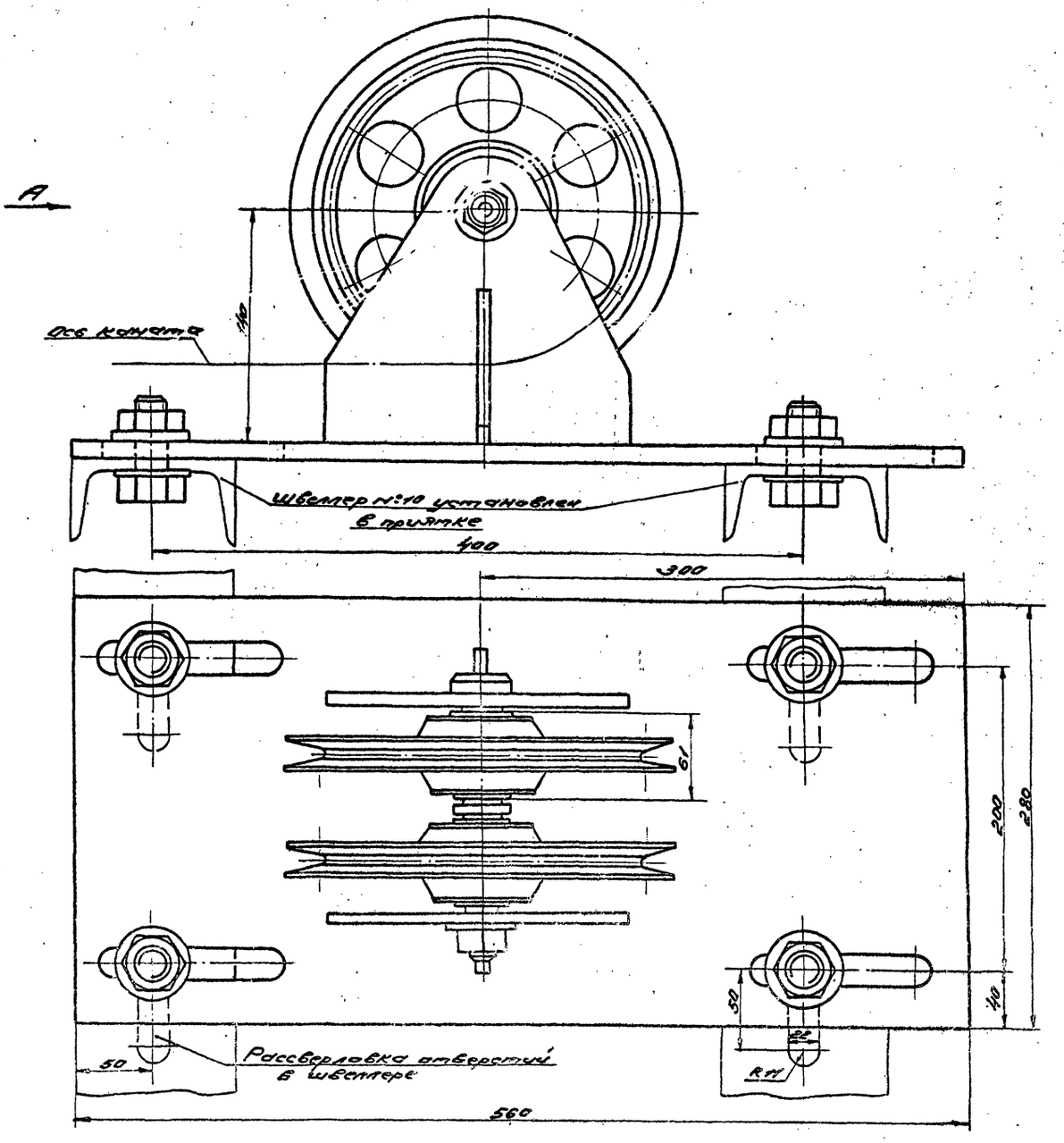

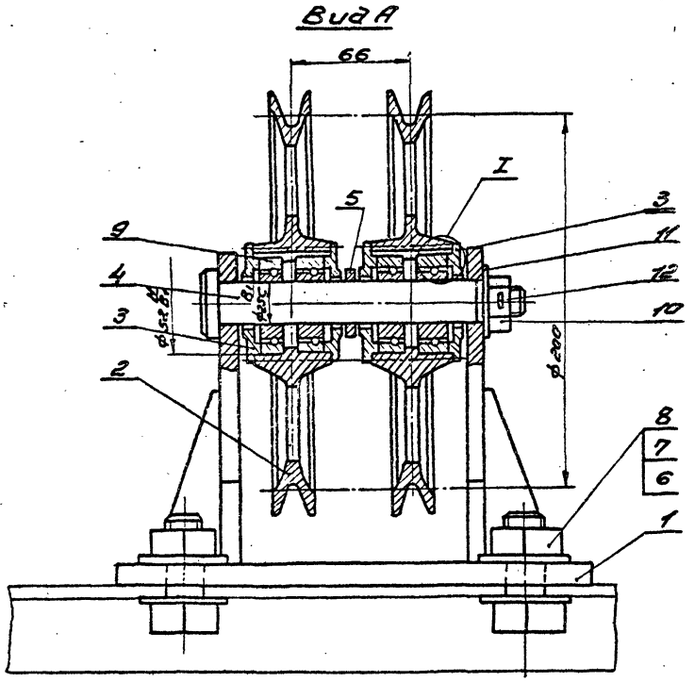

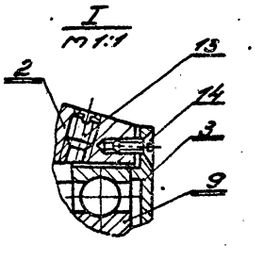

Изм.	Лист	№ докум.	Подпись	Дата	
Разраб.		Коннов			
Пров.		Радеев		19.10	
Т. контр.					
Н. контр.		Лебедев		21.10	
Утв.		Кочубеев		21.10	

КИП-06.00.00080

Блок прихватки №2 чертеж общего вида.

Лит.	Масса	Масштаб
	26,6	1:2
Лист	Листов	

ГИАП

Копировал: 1607-03 Формат А2

Инв. № подл. | Подп. и дата | Взам. инв. № | Инв. № дубл. | Подп. и дата

Альбом III

Т-ПОВОЙ ПРОЕКТ

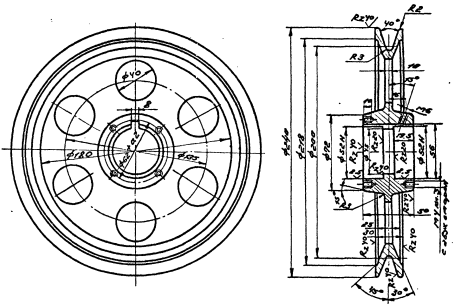

Изм.	Лист	№ докум.	Подпись	Дата	КИП-06.00.001		
Разраб.	Коннов				Ролик Ф200	Лит.	Масса	Масштаб
Пров.	Федосов						2.8	1:2
Т. контр.						Лист	Листов	
Н. контр.	Лебедев			21.10	Ст. 28-Ч8 ГОСТ 1412-79	ГИАП		
Утв.	Коновалов			21.10				

Копировал: Формат 12

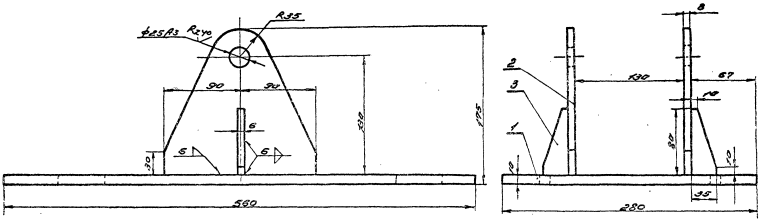

Изм.	Лист	№ докум.	Подпись	Дата	КИП-06.01.000СБ		
Разраб.	Коннов				Кронштейн Сборочная единица	Лит.	Масса	Масштаб
Пров.	Федосов						15.05	1:2.5
Т. контр.						Лист	Листов	
Н. контр.	Лебедев			21.10		ГИАП		
Утв.	Коновалов			21.10				

Копировал: 1607-03 Формат 12

Rz 40 ▽(√)

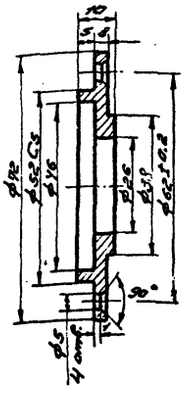

Изм.	Лист	№ докум.	Подпись	Дата	КИП-06.00.002	
Разраб.		Коннов			Крышка	Лит. / Масса 0.038 / Масштаб 1:1
Пров.		Радеев		20.10		Лист / Листов
Т.контр.						
Н.контр.		Лебедев		21.10	Круг В Ст3сп5 ГОСТ 535-79	ГИАП
Утв.		Коновалов		21.10		

Копировал: Формат А

Rz 80 ▽(√)

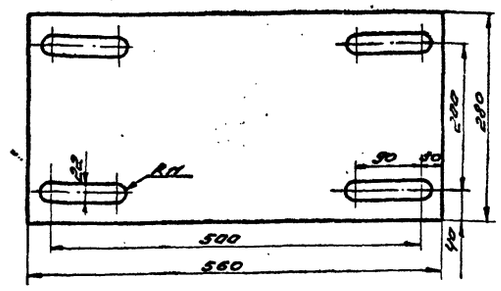

Изм.	Лист	№ докум.	Подпись	Дата	КИП-06.01.001	
Разраб.		Коннов			Плита	Лит. / Масса 12.3 / Масштаб 1:5
Пров.		Радеев		20.10		Лист / Листов
Т.контр.						
Н.контр.		Лебедев		21.10	Лист 10 ГОСТ 19903-74* В Ст3сп5 ГОСТ 14637-79	ГИАП
Утв.		Коновалов		21.10		

Копировал: Формат А3

Rz 80 ▽(√)

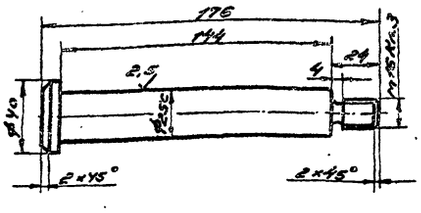

Изм.	Лист	№ докум.	Подпись	Дата	КИП-06.00003	
Разраб.		Коннов			Ось	Лит. / Масса 0.681 / Масштаб 1:2
Пров.		Радеев		20.10		Лист / Листов
Т.контр.						
Н.контр.		Лебедев		21.10	Круг 42 ГОСТ 2590-71* 35 ГОСТ 1050-74**	ГИАП
Утв.		Коновалов		21.10		

Копировал: Формат А4

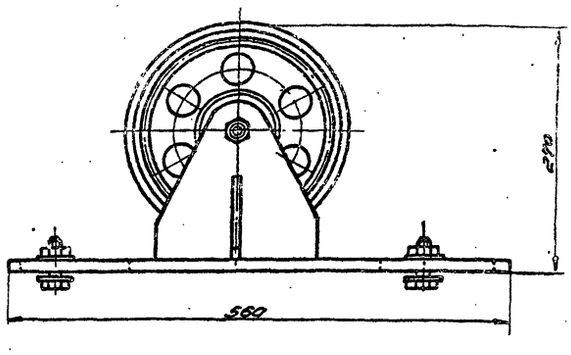

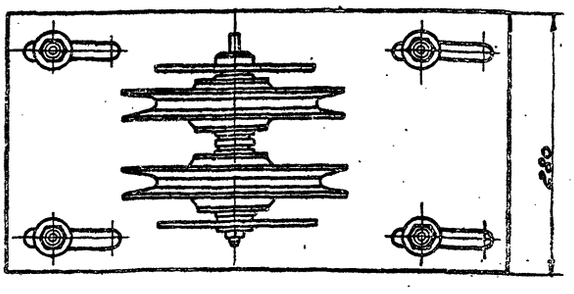

Изм.	Лист	№ докум.	Подпись	Дата	КИП-06.00000Г4	
Разраб.		Коннов			Блок прямка №2	Лит. / Масса / Масштаб 1:4
Пров.		Радеев		20.10	Габаритный чертеж	Лист / Листов
Т.контр.						
Н.контр.		Лебедев		21.10		ГИАП
Утв.		Коновалов		21.10		

Копировал: 1607-03 Формат А4

Типовой проект

Позиция	Зона	Поз.	Обозначение	Наименование	Кол.	Приме-чание
				Стандартные изделия		
		6		Болт М20х50.58 ГОСТ 7798-70*	4	
		7		Гайка М20.5 ГОСТ 5915-70*	4	
		8		Шайба 20 ГОСТ 11371-78	8	
		9		Шарикоподшипник №205 ф25 ГОСТ 8338-75	4	
		10		Гайка М16 ГОСТ 5915-70*	1	
		11		Шайба 16 ГОСТ 11371-78	1	
		12		Шплинт ф2х40 ГОСТ 397-79*	1	
		13		Винт М6х10 ГОСТ 11477-75*	2	
		14		Винт М4х10 ГОСТ 17475-80	16	

Инв.№подл. | Подп. и дата | Взам.инв.№ | Инв.№дубл. | Подп. и дата

КИП-06.00.000 Лист 3

Копировал: Формат А4

Позиция	Зона	Поз.	Обозначение	Наименование	Кол.	Приме-чание
				Документация		
				Кронштейн		
12			КИП-06.01.000СБ	Сборочная единица	1	
				Детали		
11		1	КИП-06.01.001	Плита	1	
64		2		Стойка Лист 8 ГОСТ 19903-74* Вст3сп5 ГОСТ 14637-79	2	
64		3		Косынка Лист 6 ГОСТ 19903-74* Вст3сп5 ГОСТ 14637-79	2	

Инв.№подл. | Подп. и дата | Взам.инв.№ | Инв.№дубл. | Подп. и дата

КИП-06.00.000 Лист 4

Копировал: Формат А4

Позиция	Зона	Поз.	Обозначение	Наименование	Кол.	Приме-чание
				Детали		
12		2	КИП-06.00.001	Ролик ф200	2	
11		3	КИП-06.00.002	Крешка	4	
11		4	КИП-06.00.003	Ось	1	
64		5		Шайба ф52/26 б.3 Круг 53 ГОСТ 2590-71* Вст3сп5 ГОСТ 535-79	1	

Инв.№подл. | Подп. и дата | Взам.инв.№ | Инв.№дубл. | Подп. и дата

КИП-06.00.000 Лист 2

Копировал: Формат А4

Позиция	Зона	Поз.	Обозначение	Наименование	Кол.	Приме-чание
				Документация		
28			КИП-06.00.000.ВО	Блок приямка №2 Чертеж общего вида	1	
11			КИП-06.00.000.ГЧ	Блок приямка №2 Габаритный чертеж	1	
				Сборочные единицы		
12		1	КИП-06.0100005	Кронштейн	1	

Изм. Лист № докум. Подп. Дата

Разраб. Коч. 06 10.10 Блок приямка №2 Лит. А Лист 1 Листов 4

Пров. Ус. 1325 10.10

Н.контр. Любаева 21.10 Спецификация ГИАП

Утв. Хомяков

Копировал: 1607-03 Формат А4

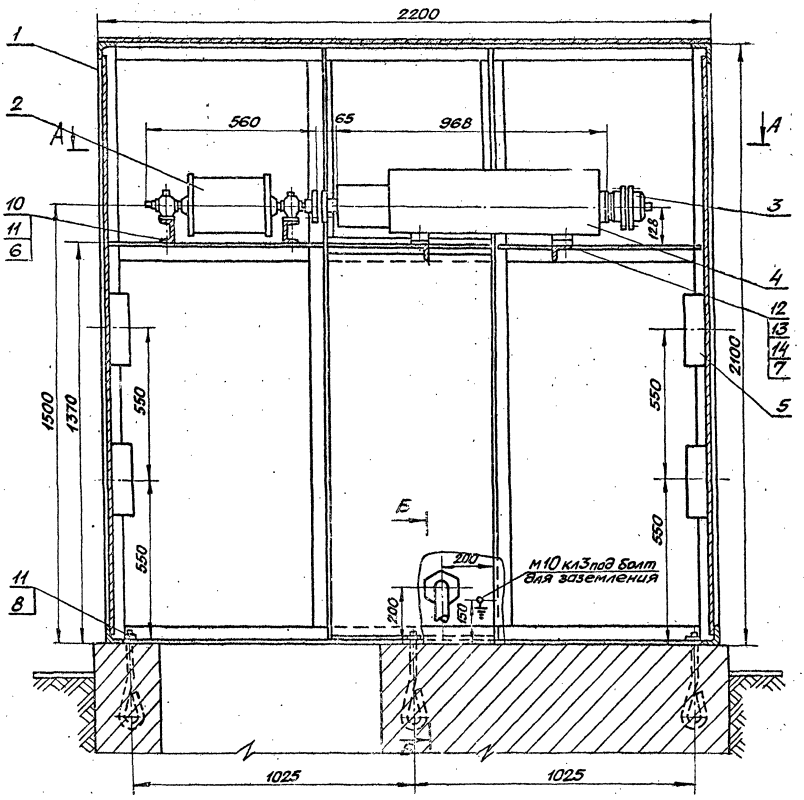

А–А

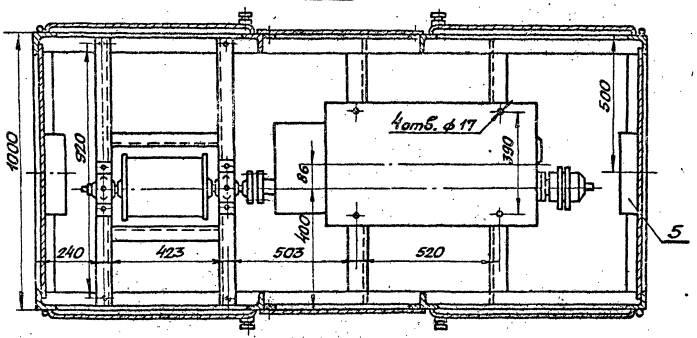

Б–Б

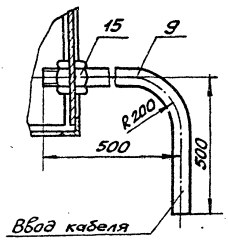

					1 КИП-07.000.00 ВО		
Изм.	Лист	N докум.	Подпись	Дата	Щит датчиков шкафной. Чертеж общего вида.	Лит	Масса	Масштаб
Разраб.		Коунов					634,0	1:1
Пров.		Фадеев				Лист	Листов	
Т. контр.								
Н. контр.		Лобзев				ГИАП		
Утв.		Кондалов						

1608-03 Формат А2

Инв. № подл. | Подп. и дата | Взам. инв. № | Инв. № дубл. | Подпись и дата

Альбом III

Типовой проект

Формат	Зона	Поз.	Обозначение	Наименование	Кол.	Примечание
				Детали.		
11		6	1КИП-07.00.001	Шайба косая 12	4	
61		7		Подкладка 60×60 δ=3		
				Лист 3 ГОСТ 19903-74*		
				Вст3сп5 ГОСТ 14637-79	4	
61		8		Болт анкерный ф12		
				ℓ3=160		
				Круг 12 ГОСТ 2590-71*		
				Вст3сп5 ГОСТ 380-71	6	
61		9		Колено 2" ℓ=920		
				Труба 2" ГОСТ 3262-75*	2	

Инв.№ подл. | Подпись и дата | Взам.инв.№ | Инв.№ дубл. | Подпись и дата

Изм.	Лист	N докум.	Подпись	Дата	1КИП-07.00.000	Лист 2

Формат 11

Формат	Зона	Поз.	Обозначение	Наименование	Кол.	Примечание
				Стандартные изделия		
		10		Болт м 12×35.58		
				ГОСТ 7798-70*	4	
		11		Гайка м 12.5		
				ГОСТ 5915-70*	10	
		12		Болт м 16×45.58		
				ГОСТ 7798-70*	4	
		13		Гайка м 16.5		
				ГОСТ 5915-70*	4	
		14		Шайба 16		
				ГОСТ 11371-78	4	
		15		Контргайка 50		
				ГОСТ 8968-75.	2	

Инв.№ подл. | Подпись и дата | Взам.инв.№ | Инв.№ дубл. | Подпись и дата

Изм.	Лист	N докум.	Подпись	Дата	1КИП-07.00.000	Лист 3

Формат 11

Формат	Зона	Поз.	Обозначение	Наименование	Кол.	Примечание
				Документация.		
22			1КИП-07.00.000ВО	Щит датчиков шкафной. Чертеж общего вида	1	
				Сборочные единицы.		
22		1	КИП-08.00.000ВО	Корпус щита	1	
22		2	1КИП-09.00.000.ВО.	Лебедка	1	
12		3	КИП-10.00.000.ВО	Установка сельсима-датчика БД-1501	1	
61		4	Тип КА-4188-4	Командоаппарат	1	
61		5	Тип КСК-32.	Коробка соединительная	4	

Инв.№ подл. | Подпись и дата | Взам.инв.№ | Инв.№ дубл. | Подпись и дата

Изм.	Лист	N докум.	Подпись	Дата	1 КИП-07.00 000		
Разраб.	Конноб				Щит датчиков шкафной. Спецификация.	Лит	Лист 1	Листов 3
Пров.	Радеев					ГИАП		
Н.контр.	Лебедев							
Утв.	Коноплев							

Формат 11

Rz 80 (V)

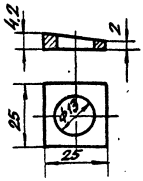

Изм.	Лист	N докум.	Подпись	Дата	1КИП-07.00.001		
Разраб.	Конноб				Шайба косая 12	Лит	Масса 0,006	Масшт 1:1
Пров.	Радеев					Лист	Листов	
Н.контр.	Лебедев				Полоса 6×25 ГОСТ 103-76 Вст3сп5 ГОСТ 535-79	ГИАП		
Утв.	Коноплев							

1607-03

Формат 11

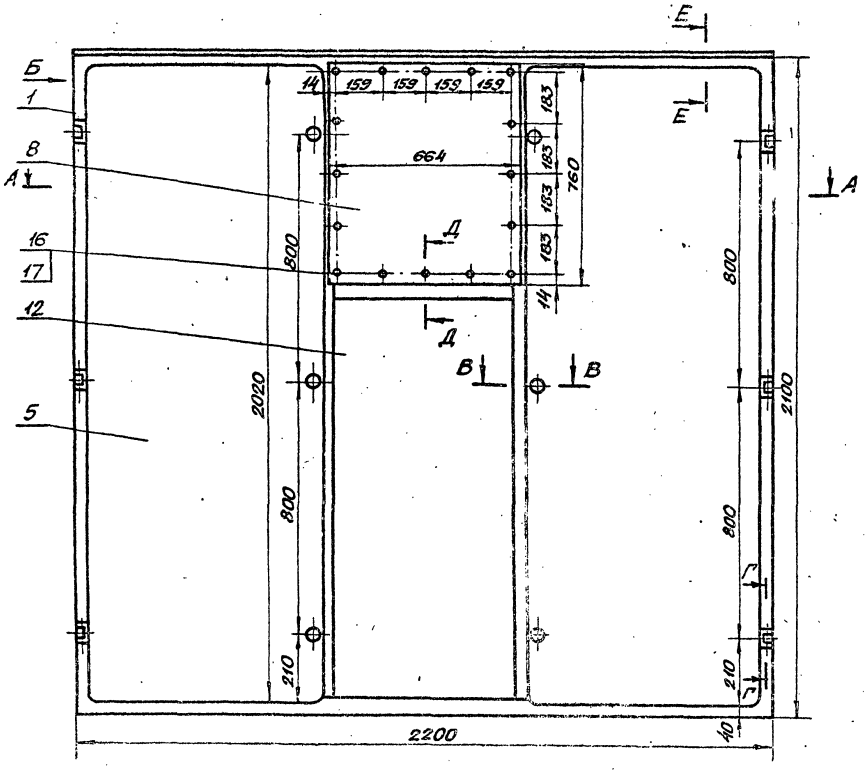

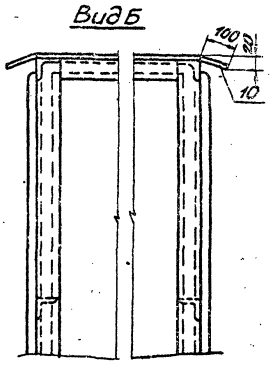

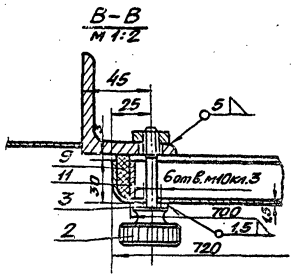

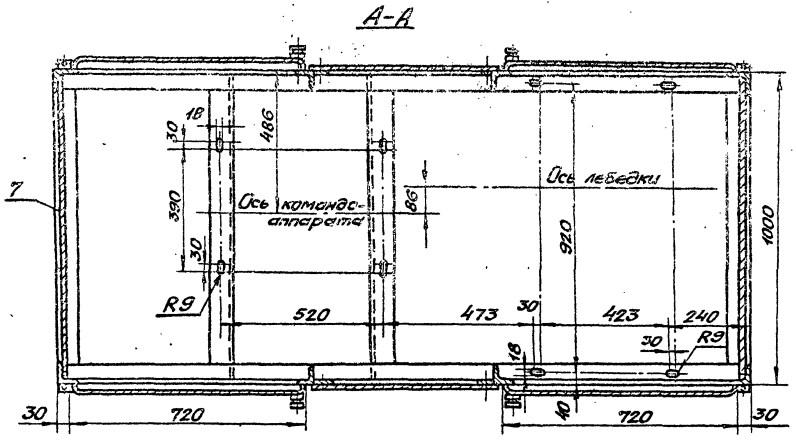

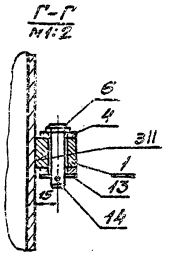

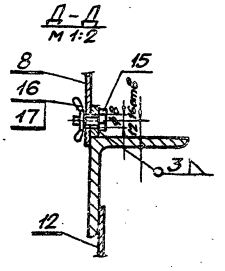

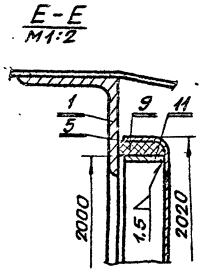

Уплотнение поз. 9 вклеить термопреновым клеем.

Изм.	Лист	№ докум.	Подпис.	Дата	КИП-08.00 000ВО		
Разраб.		Коннов			Корпус щита. Чертеж общего вида.	Лит	Масса	Масштаб
Пров.		Рудеев					453.0	1:10
Т.контр.						Лист	Листов	
Н.контр.		Лебедев		25.10		ГИАП		
Утверд.		Коновалов		25.10				

Инв.№ подл. | Подп. и дата | Взам. инв.№ | Инв.№ дубл. | Подп. и дата | Взам. инв.№

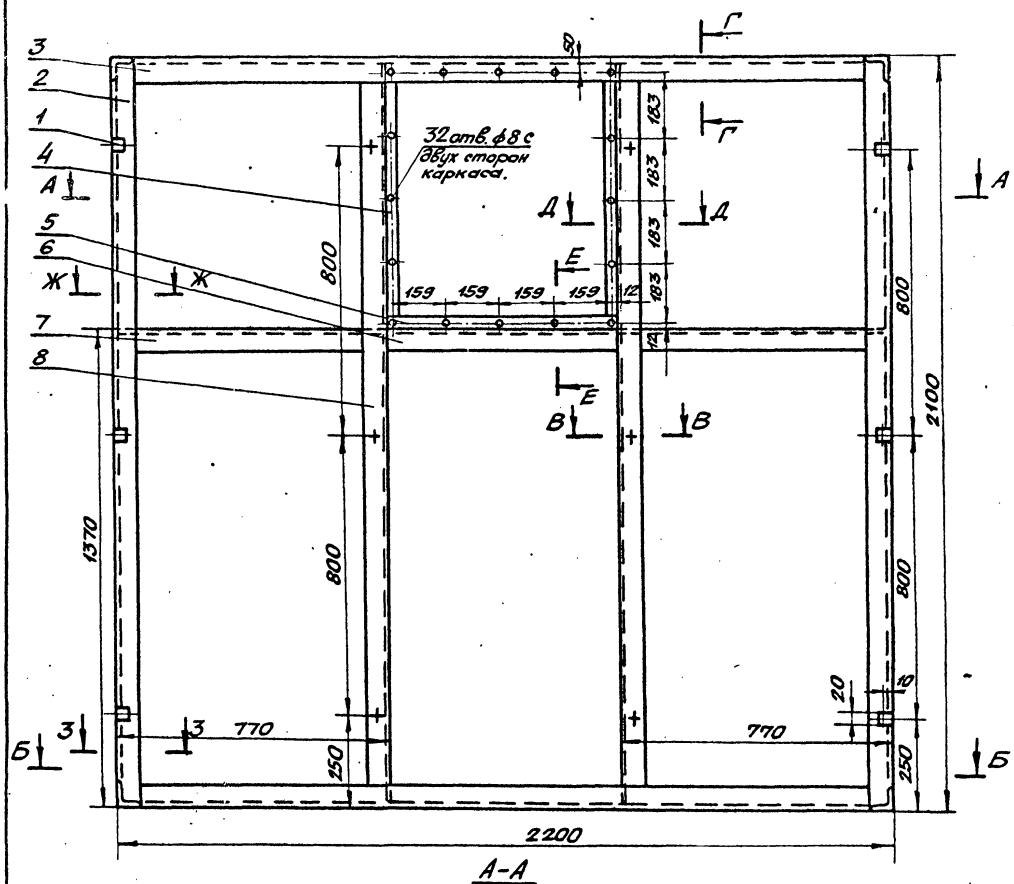

А-А

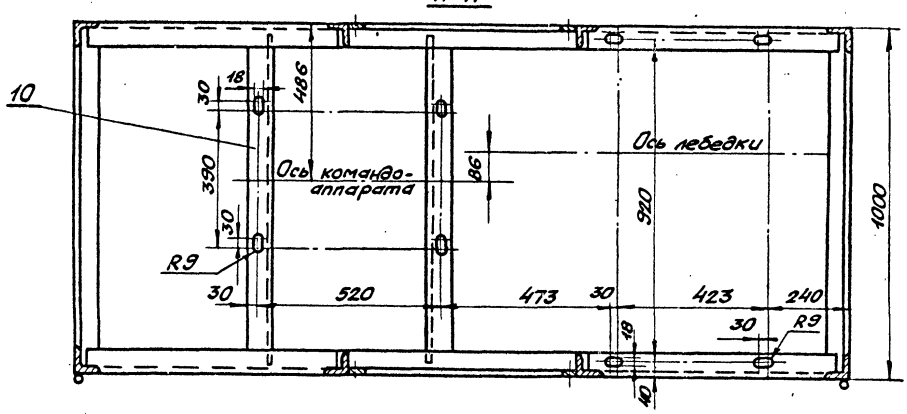

Б-Б

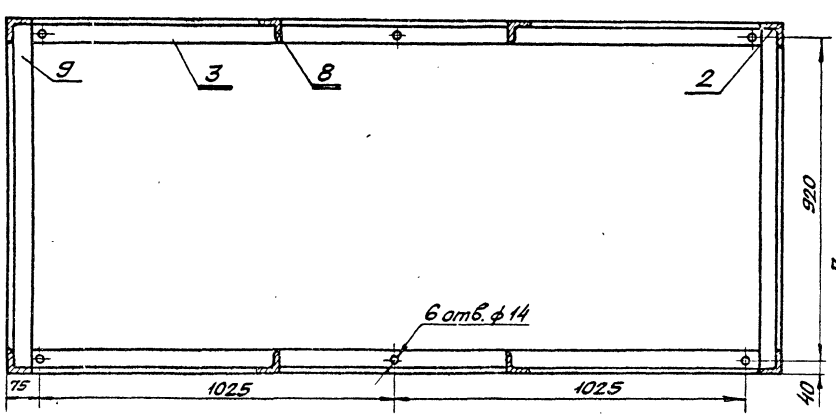

Д-Д
м1:2

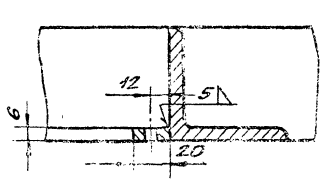

В-В
м1:2

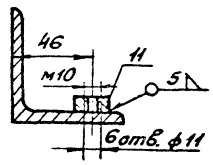

Г-Г
м1:2

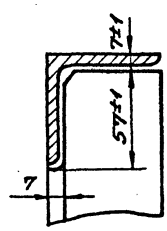

Е-Е
м1:2

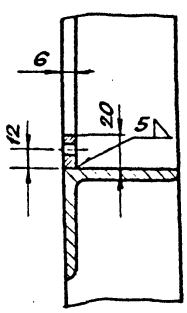

Ж-Ж
м1:2

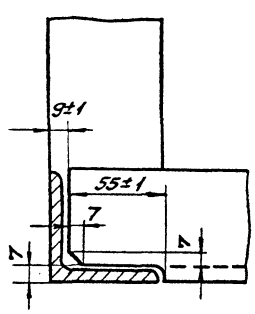

З-З
м1:2

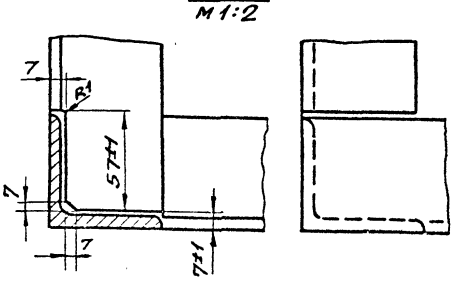

Изм.	Лист	N докум.	Подпись	Дата	КИП-08.01.000.СБ
Разраб.		Коннов			Каркас щита. Сборочная единица.
Провер.		Фадеев			Лит. / Масса / Масшт. 187 / 1:10
Т.контр.					Лист / Листов
Н.контр.		Лебедев			ГИАП
Утв.		Конобалов			

Альбом III

Типовой проект

Rz80

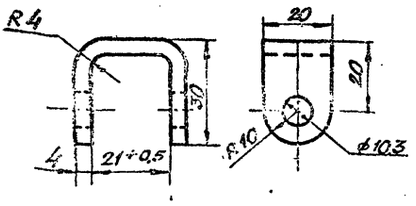

Изм. Лист	N докум.	Подпись	Дата	КИП-08.00.003			
Разраб.	Коннов			Петля.	Лит	Масса	Масштаб
Пров.	Фадеев		24.10			0,055	1:1
Т.контр.					Лист	Листов	
Н.контр.	Лебедев		25.10	Полоса 4×20 ГОСТ 103-76 / ВСт3сп5 ГОСТ 535-79	ГИАП		
Утв.	Коновалов		25.10				

Формат 11

Rz80

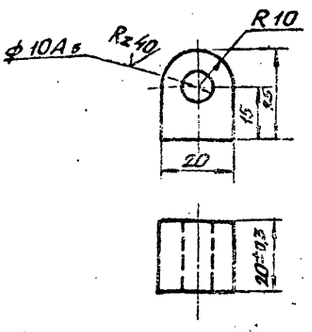

Изм. Лист	N докум.	Подпись	Дата	КИП-08.01.001			
Разраб.	Коннов			Петля	Лит	Масса	Масштаб
Пров.	Фадеев		24.10			0,12	1:1
Т.контр.					Лист	Листов	
Н.контр.	Лебедев		25.10	Квадрат 21 ГОСТ 2591-71* / ВСт3сп5 ГОСТ 535-79	ГИАП		
Утв.	Коновалов		25.10				

Формат 11

Rz80

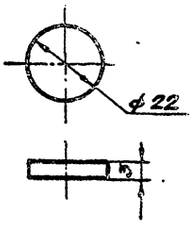

Изм. Лист	N докум.	Подпись	Дата	КИП-08.00.002			
Разраб.	Коннов			Банка (заготовка)	Лит	Масса	Масшт
Пров.	Фадеев		24.10			0,009	1:1
Т.контр.					Лист	Листов	
Н.контр.	Лебедев		25.10	Круг 22 ГОСТ 2590-71* / ВСт3сп5 ГОСТ 535-79	ГИАП		
Утв.	Коновалов		25.10				

Формат 11

Rz40

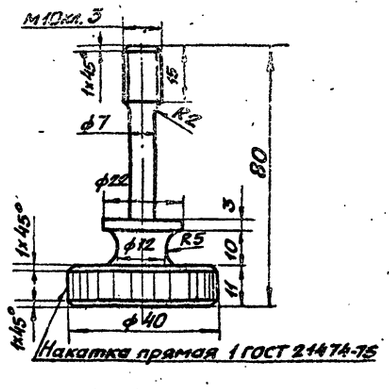

Изм. Лист	N докум.	Подпись	Дата	КИП-08.00.001			
Разраб.	Коннов			Рукоятка	Лит	Масса	Масшт
Пров.	Фадеев		24.10			0,06	1:1
Т.контр.					Лист	Листов	
Н.контр.	Лебедев		25.10	Круг 42 ГОСТ 2590-71* / ВСт5сп ГОСТ 535-79	ГИАП		
Утв.	Коновалов		25.10				

1607-03 Формат 11.

Альбом III

Типовой проект

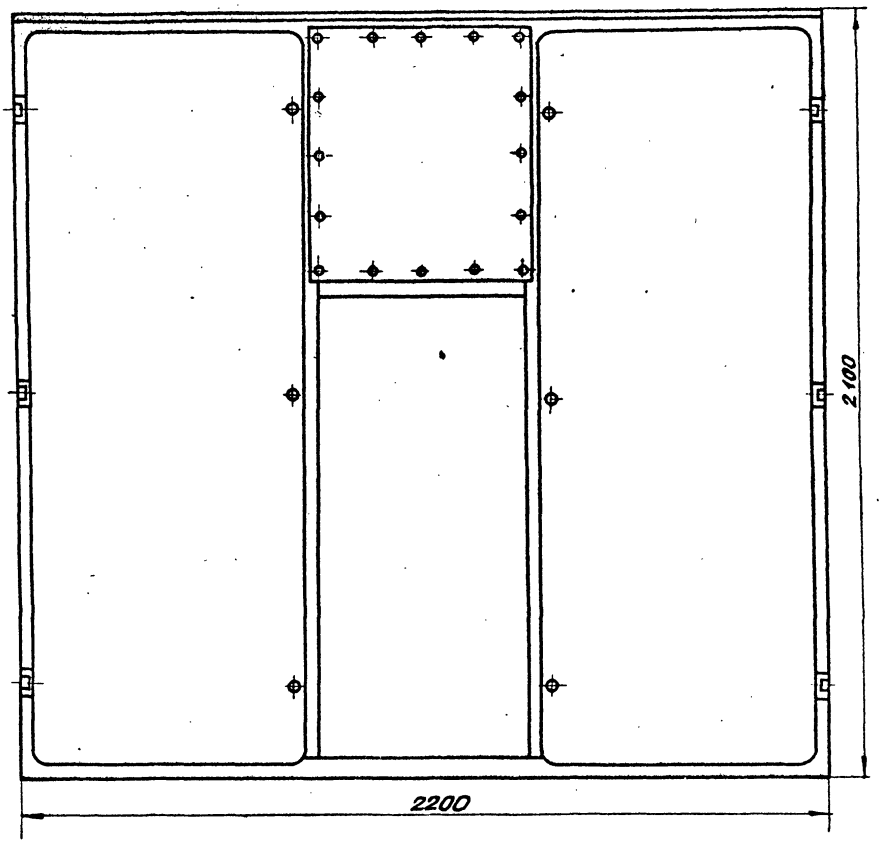

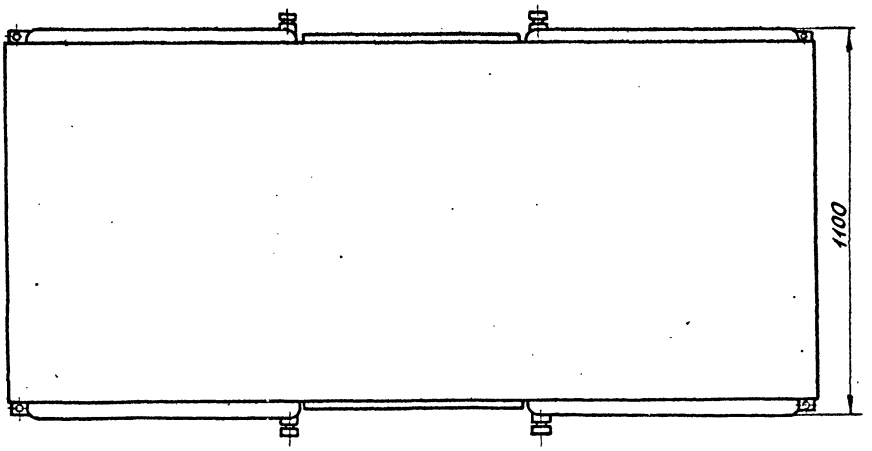

Изм.	Лист	N докум	Подпись	Дата	КИП-08.000 00Г4		
Разраб.	Коннов				Корпус щита.	Лит	Масса	Масшт
Провер.	Гадеев							1:10
Т.контр.					Габаритный чертеж.	Лист	Листов	
Н.контр.	Лебедев			25.10		ГИАП		
Утв.	Коновалов			24.10				

Инв.N подл. | Подп. и дата | Взам.инв.N | Инв.N дубл. | Подпись и дата

1607-03 Формат 22

Rz 80

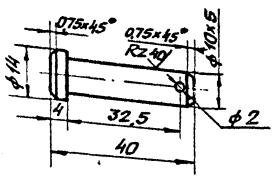

Формат	Зона	Поз.	Обозначение	Наименование	Кол.	Примечание
				Документация.		
22			КИП-08.00.000ВО	Корпус щита Чертеж общего вида	1	
22			КИП-08 00 000Г4	Корпус щита Габаритный чертеж	1	
				Сборочные единицы		
22		1	КИП-08.01.000СБ.	Каркас щита	1	

Изм.	Лист	№ докум.	Подпись	Дата
Разраб.		Коннов		
Пров.		Фадеев		27.10.
Т. контр.				
Н. контр.		Лебедев		25.10
Утв.		Коновалов		25.10

КИП-08.00.000.

Корпус щита. Спецификация

Лит	Лист	Листов
	1	5

ГИАП

Формат 11

Изм.	Лист	№ докум.	Подпись	Дата
Разраб.		Коннов		
Пров.		Фадеев		27.10.
Т. контр.				
Н. контр.		Лебедев		25.10
Утв.		Коновалов		25.10

КИП-08.00.005

Палец

Лит	Масса	Масштаб
	0,03	1:1

Лист	Листов

Круг 16 ГОСТ 2590-71* / 35 ГОСТ 1050-74**

ГИАП

Формат 11

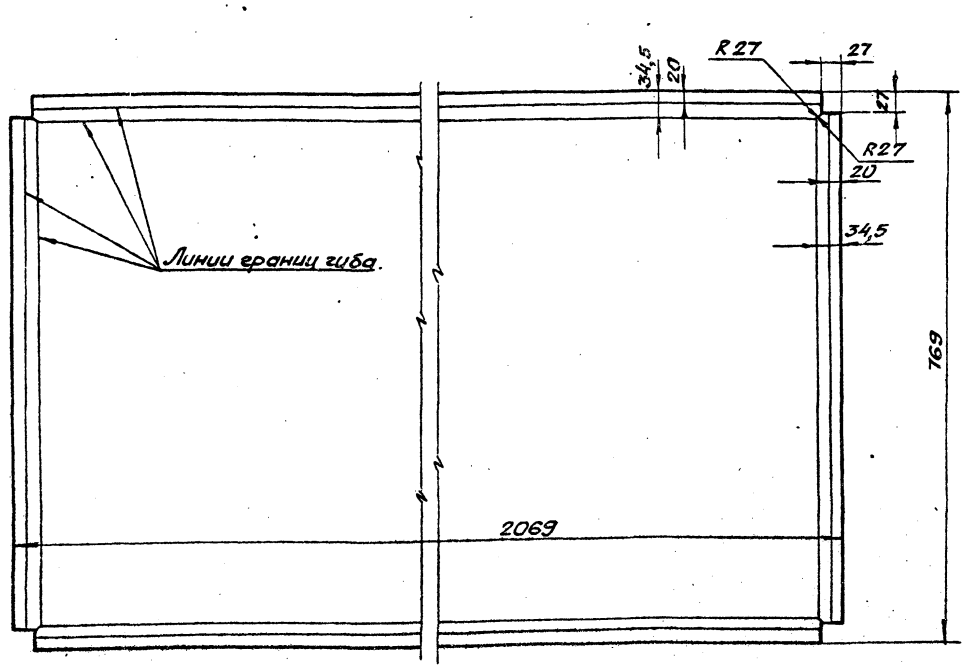

Изм.	Лист	№ докум.	Подпись	Дата
Разраб.		Коннов		
Пров.		Фадеев		27.10.
Т. контр.				
Н. контр.		Лебедев		25.10
Утв.		Коновалов		25.10

КИП-08.00.004.

Дверь 2020×720×30 (Развертка)

Лит	Масса	Масштаб
	18,7	1:5

Лист	Листов

Лист 1,5 ГОСТ 19904-74* / В Ст3сп5 ГОСТ 535-79

ГИАП

1607-03 Формат 12

Инв. № подл. | Подп. и дата | Взам. инв. № | Инв. № дубл. | Подпись и дата

Альбом III

Типовой проект

Формат	Зона	Поз.	Обозначение	Наименование	Кол.	Примечание
				Документация		
22			КИП-08.01.000 СБ	Каркас щита		
				Сборочная единица	1	
				Детали		
11		1	КИП-08.01.001	Петля	12	
64		2		Стойка ℓ=2100		
				Уголок		
				63×63×6 ГОСТ 8509-72*		
				ВСт3сп5 ГОСТ 535-79	4	
64		3		Поперечина ℓ=2074		
				Уголок		
				63×63×6 ГОСТ 8509-72*		
				ВСт3сп5 ГОСТ 535-79	4	
64		4		Планка ℓ=647.		
				Полоса 6×20 ГОСТ 103-76		
				ВСт3сп5 ГОСТ 535-79	4	
64		5		Планка ℓ=660		
				Полоса 6×20 ГОСТ 103-76		
				ВСт3сп5 ГОСТ 535-79	2	
64		6		Поперечина ℓ=660		
				Уголок		
				63×63×6 ГОСТ 8509-72*		
				ВСт3сп5 ГОСТ 535-79.	2	

Инв.№ подл. | Подпись и дата | Взам. инв.№ | Инв.№ дубл. | Подпись и дата

Изм. Лист N докум. Подпись Дата

КИП-08.00.000

Лист 4

Формат 11

Формат	Зона	Поз.	Обозначение	Наименование	Кол.	Примечание
64		7		Поперечина ℓ=755		
				Уголок		
				63×63×6 ГОСТ 8509-72*		
				ВСт3сп5 ГОСТ 535-79	4	
64		8		Стойка ℓ=2086		
				Уголок		
				63×63×6 ГОСТ 8509-72*		
				ВСт3сп5 ГОСТ 535-79	4	
64		9		Поперечина ℓ=986		
				Уголок		
				63×63×6 ГОСТ 8509-72*		
				ВСт3сп5 ГОСТ 535-79	4	
64		10		Поперечина ℓ=982		
				Уголок		
				63×63×6 ГОСТ 8509-72*		
				ВСт.3сп5 ГОСТ 535-79	2	
				Стандартные изделия		
		11		Гайка М10.5		
				ГОСТ 5915-70*	12	

Инв.№ подл. | Подпись и дата | Взам. инв.№ | Инв.№ дубл. | Подпись и дата

Изм. Лист N докум. Подпись Дата

КИП-08.00.000

Лист 5

Формат 11

Формат	Зона	Поз.	Обозначение	Наименование	Кол.	Примечание
64		9		Полоса 8×35; ℓ=5480		
				Резина рулонная		
				8 м-м ГОСТ 7338-77*	4	
64		10		Крышка 1200×2200×3		
				Лист 3 ГОСТ 19904-74*		
				ВСт3сп5. ГОСТ 535-79	1	
64		11		Рама уплотнения		
				2000×700×28		
				Лист 2 ГОСТ 19904-74*		
				ВСт3сп5 ГОСТ 535-79	4	
64		12		Стенка 1284×660×2		
				Лист 2 ГОСТ 19904-74*		
				ВСт3сп5 ГОСТ 535-79	2	
				Стандартные изделия		
		13		Шайба 10		
				ГОСТ 11371-78	12	
		14		Шплинт ф2×15		
				ГОСТ 397-79*	12	
		15		Болт М6×18.58		
				ГОСТ 7805-70*	32	
		16		Гайка-барашек М6×I		
				ГОСТ 3032-76	32	
		17		Шайба 6		
				ГОСТ 11371-78	32	

Инв.№ подл. | Подпись и дата | Взам. инв.№ | Инв.№ дубл. | Подпись и дата

Изм. Лист N докум. Подпись Дата

КИП-08.00.000

Лист 3

Формат 11

Формат	Зона	Поз.	Обозначение	Наименование	Кол.	Примечание
				Детали.		
11		2	КИП-08.00.001	Рукоятка	12	
11		3	КИП-08.00.002	Банка (заготовка)	12	
11		4	КИП-08.00.003	Петля	12	
12		5	КИП-08.00.004	Дверь 2020×720×30	4	
11		6	КИП-08.00.005	Палец	12	
64		7		Стенка 2014×914×2		
				Лист 2 ГОСТ 19904-74*		
				ВСт.3сп5 ГОСТ 535-79	2	
64		8		Лист 760×664×3		
				Лист 3 ГОСТ 19904-74*		
				ВСт3сп5 ГОСТ 535-79	2	

Инв.№ подл. | Подпись и дата | Взам. инв.№ | Инв.№ дубл. | Подпись и дата

Изм. Лист N докум. Подпись Дата

КИП-08-00.000

Лист 2

1607-03 Формат 11

ТИПОВОЙ ПРОЕКТ

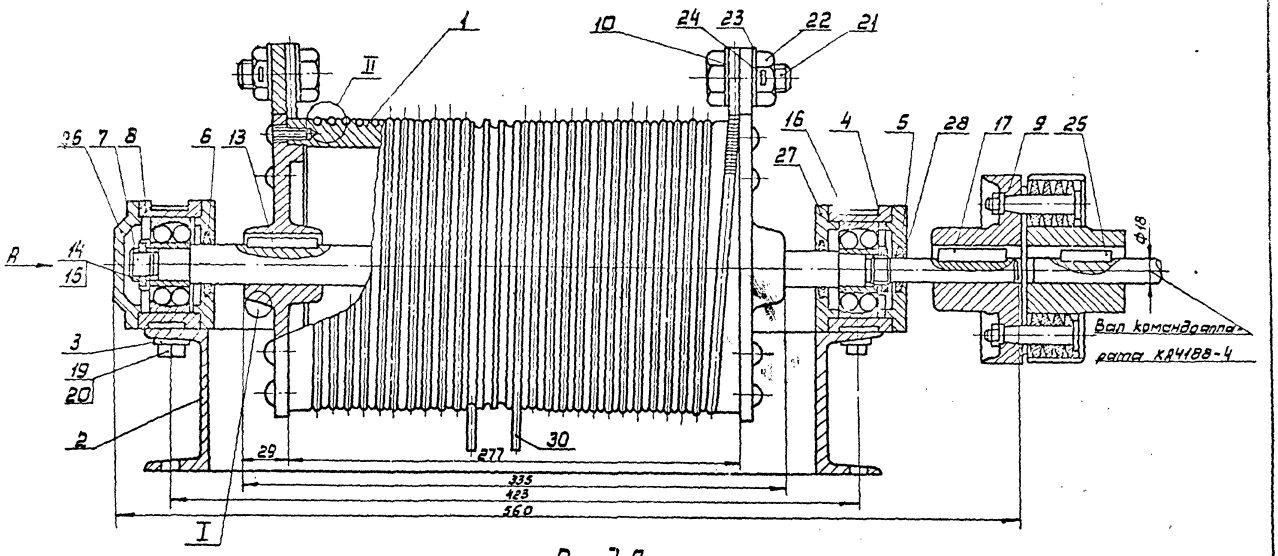

Вид А

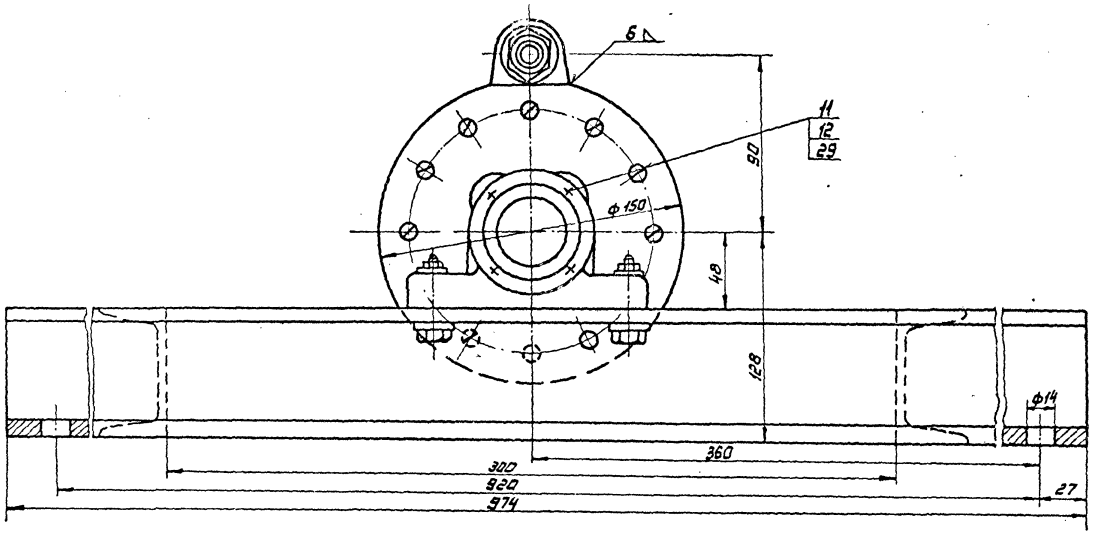

I
М1:1

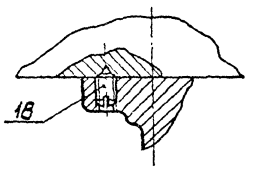

II
М2:1

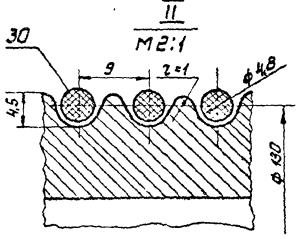

Примечание.

1. Всего витков на барабане 27.
2. На барабан один канат наматывается полностью т. 2 запасных витка, затем 17 рабочих т. второй канат в это время полностью размотан, т.е. на барабане намотано только 2 запасных витка.

					1КИП-0900 000ВО			
Изм.	Лист	№ докум.	Подпись	Дата		Лит	Масса	Масшт.
Разраб.		Коннов			Лебедка		51,3	1:2
Пров.		Фадеев		23.07	Чертеж общего вида.	Лист	Листов	
Т. контр.							ГИАП Москва	
Н. контр.		Лебедев		28.12				
Утв.		Качалов		28.12				

Копировал Мешкова 1607-03 Формат А2

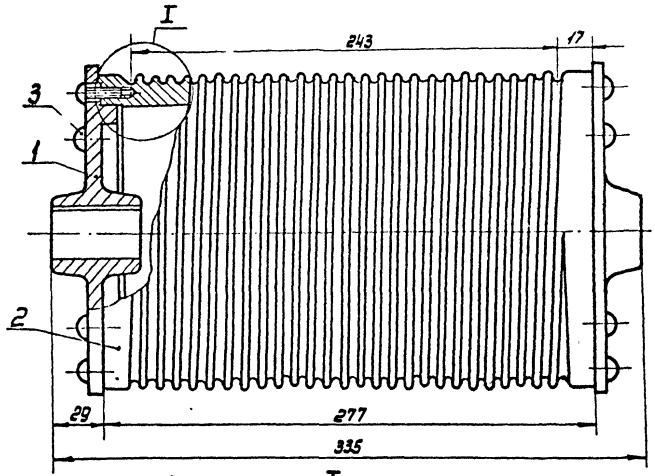

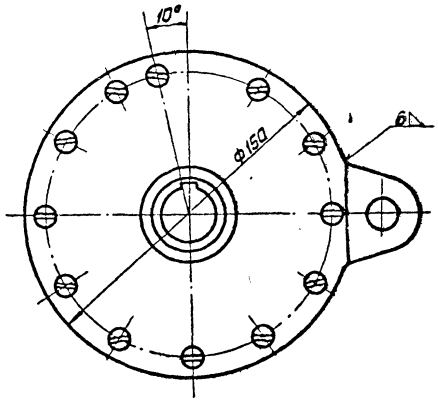

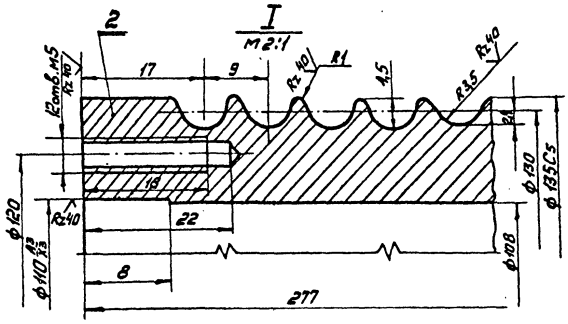

Примечание

Число витков на барабане 27

				1КИП-09.01.000.СБ		
Изм.	Лист	№ докум.	Подпись	Дата		
Разраб.		Камнев			Барабан	Лит. / Масса 16 / Масштаб 1:2
Пров.		Фадеев			Сборочная единица	
Т.контр.						Лист / Листов
Н.контр.		Лебедев				ГИАП Москва
Утв.		Коновалов				

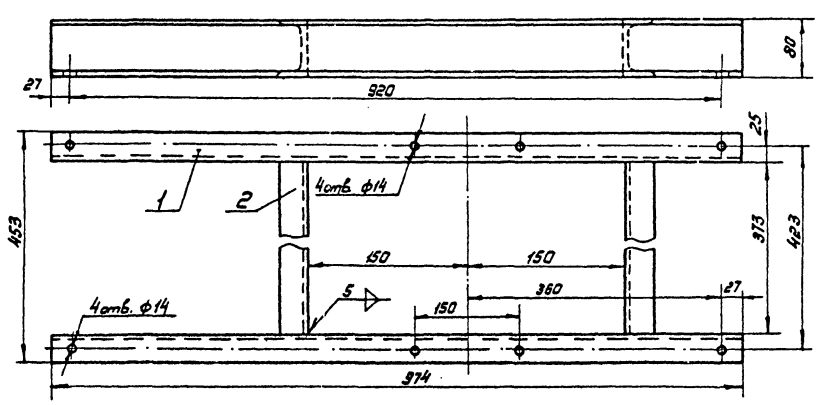

				1КИП-09.02.000 СБ		
Изм.	Лист	№ докум.	Подпись	Дата		
Разраб.		Камнев			Рама лебедки	Лит. / Масса 19 / Масшт. 1:5
Пров.		Фадеев			Сборочная единица.	
Т.контр.						Лист / Листов
Н.контр.		Лебедев				ГИАП Москва
Утв.		Коновалов				

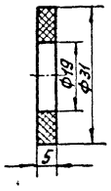

					1КИП-09.00.003.		
Изм.	Лист	№ докум.	Подпись	Дата	Войлочное уплотнение ф 31/19	Лит	Масса 0,0008	Масшт. 1:1
Разраб.		Коннов						
Пров.		Фадеев		23.07		Лист	Листов
Т.контр.							
Н.контр.		Лебедев		28.9	Войлок ГОСТ 6308-71*	ГИАП Москва	
Утв.		Коновалов		28.9			

Копировал Формат 11

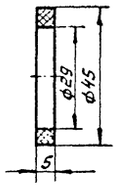

					1КИП-09.00.004		
Изм.	Лист	№ докум.	Подпись	Дата	Войлочное уплотнение ф 43/29	Лит	Масса 0,0006	Масшт. 1:1
Разраб.		Коннов						
Пров.		Фадеев		23.07		Лист	Листов
Т.контр.							
Н.контр.		Лебедев		28.9	Войлок ГОСТ 6308-71*	ГИАП Москва	
Утв.		Коновалов		28.9			

Копировал Формат 11

Rz 40 (V)

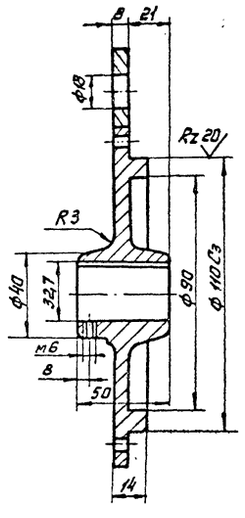

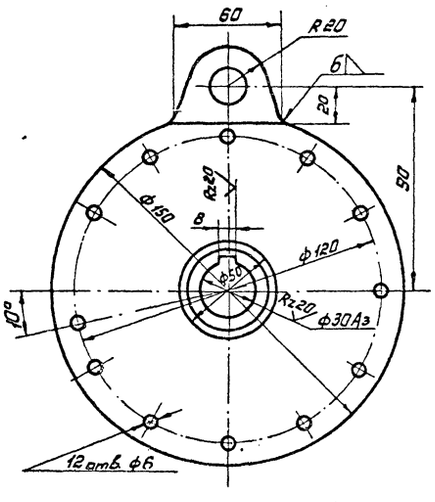

					1КИП-09.01.001.		
Изм.	Лист	№ докум.	Подпись	Дата	Диск	Лит	Масса 1.22	Масшт. 1:2
Разраб.		Коннов						
Пров.		Фадеев		23.07		Лист	Листов
Т.контр.							
Н.контр.		Лебедев		28.9	Круг 150 ГОСТ 2590-71* Вст3сп5 ГОСТ 535-79	ГИАП Москва	
Утв.		Коновалов		28.9			

Копировал: Мешкова 1607-03 Формат 12

Типовой проект Альбом III

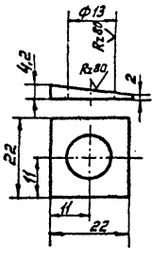

				1КИП-09.00.001				
Изм.	Лист	№ докум.	Подпись	Дата	Шайба косая	Лит	Масса	Масшт
Разраб.		Коннов					0,006	1:1
Пров.		Фадеев		28.07.23		Лист	Листов	
Т.контр.								
Н.контр.		Лебедев			Полоса 6х22 ГОСТ 103-76 / Ст3сп5 ГОСТ 535-79	ГИАП Москва		
Утв.		Коновалов		28.7.23				

Копировал: Формат 11

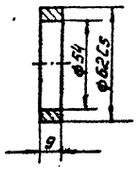

				1КИП-09 00 002				
Изм.	Лист	№ докум.	Подпись	Дата	Кольцо 62/54 δ=9	Лит	Масса	Масшт
Разраб.		Коннов					0,08	1:2
Пров.		Фадеев		28.07		Лист	Листов	
Т.контр.								
Н.контр.		Лебедев			Круг 65 ГОСТ 2590-71* / Ст3сп ГОСТ 535-79	ГИАП Москва		
Утв.		Коновалов		28.7.23				

Копировал: Мешкова Формат 11

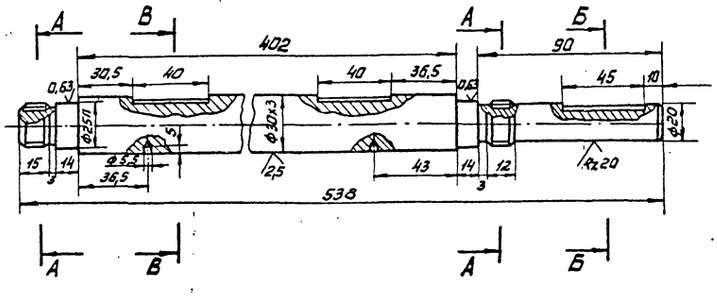

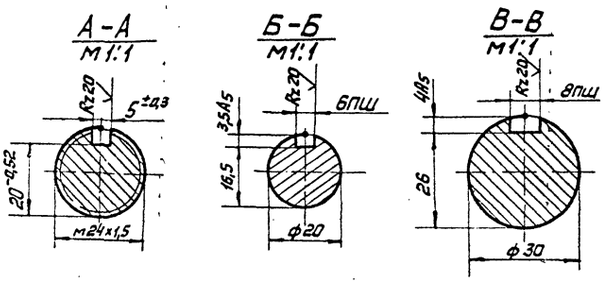

				1КИП-09 00 005				
Изм.	Лист	№ докум.	Подпись	Дата	Вал	Лит	Масса	Масшт
Разраб.		Коннов					4,5	1:2
Пров.		Фадеев		28.09		Лист	Листов	
Т.контр.								
Н.контр.		Лебедев			Круг 34 ГОСТ 2590-71* / 45 ГОСТ 1050-74**	ГИАП Москва		
Утв.		Коновалов		28.9.23				

1607-03

Инв.№ подл. | Подпись и дата | Взам. инв.№ | Инв.№ дубл. | Подпись и дата

Альбом III

Типовой проект

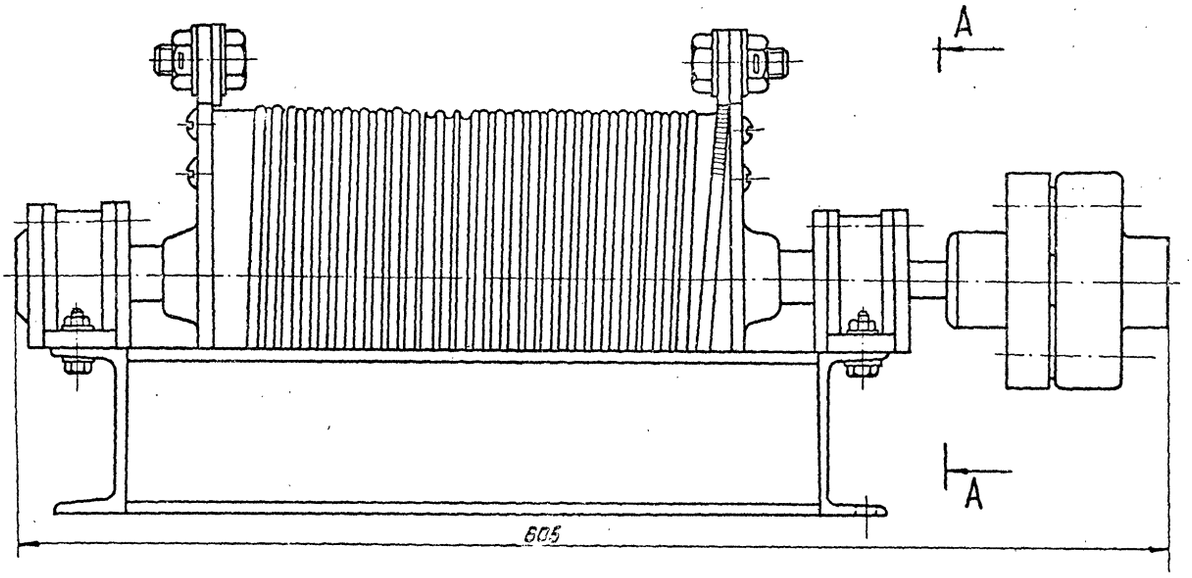

А-А

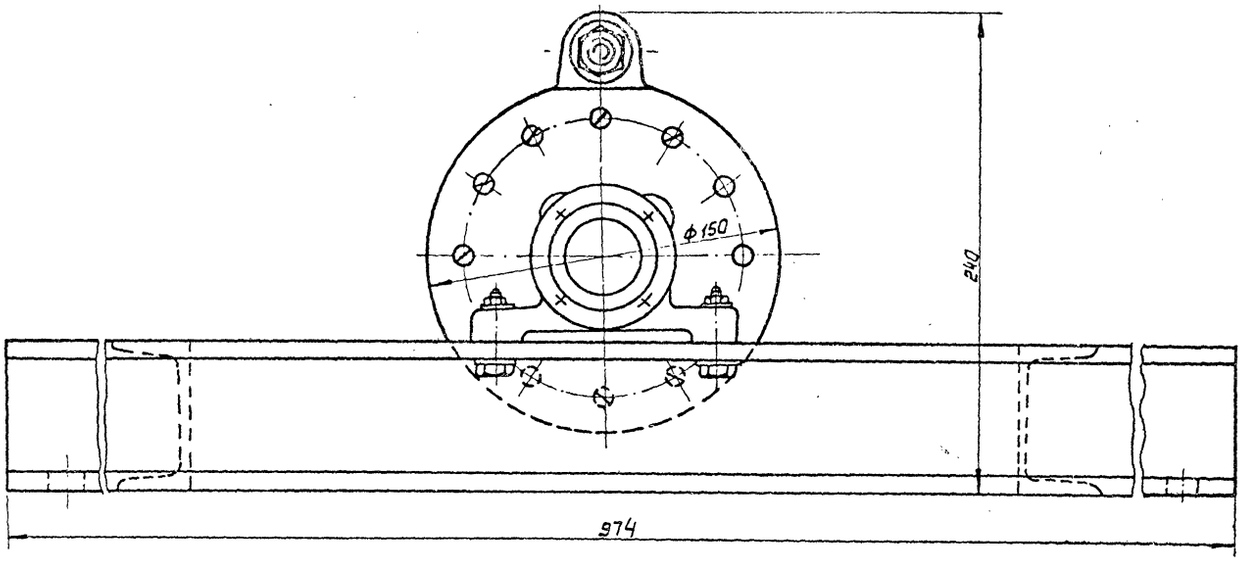

					1КИП-0900 000ГЧ		
Изм.	Лист	№ докум.	Подпись	Дата	Лебедка	Лит	Масса	Масшт.
Разраб.		Коннов						1:2
Пров.		Фадеев		26.07.83	Габаритный чертеж	Лист	Листов	
Т.контр.								
Н.контр.		Лебедев		28.9.83		ГИАП		
Утв.		Коновалов		28.9.83		Москва		

Копировал: Мешкова 1607-03 Формат 22

Альбом III

Типовой проект

Формат	Зона	Поз.	Обозначение	Наименование	Кол.	Примечание
		21		Болт м16х35.58		
				ГОСТ 7798-70*	2	
		22		Гайка м16.5		
				ГОСТ 5915-70*	2	
		23		Шайба 16		
				ГОСТ 11371-78	4	
		24		Шплинт ф2х40		
				ГОСТ 397-79*	2	
		25		Шпонка призматическая		
				6х6; ℓ=32		
				ГОСТ 23360-78	1	
		26		Крышка 32-62		
				ГОСТ 18511-73*	1	
		27		Крышка 2-62х31		
				ГОСТ 11641-73*	2	
		28		Крышка 2-62х21		
				ГОСТ 11641-73*	1	
		29		Шайба 6.65 Г.02.9		
				ГОСТ 6402-70*	8	
				Материалы.		
		30		Канат 4.8-В-Л-О-Н-220		
				ГОСТ 3070-74	75м	

Подпись и дата | Инв. № дубл. | Взам. инв. № | Подпись и дата | Инв. № подл.

Изм | Лист | № докум | Подпись | Дата

1КИП-09 00 000

Лист 3

Копировал: Мешкова Формат 11

Формат	Зона	Поз.	Обозначение	Наименование	Кол.	Примечание
				Документация		
12			1КИП-09.01.000 СБ	Барабан		
				Сборочные единицы	1	
				Детали		
12		1	1КИП-09.01.001.	Диск	2	
64		2		Корпус ф135х16		
				Труба $\frac{140х16\ ГОСТ\ 8732-78}{ВСт3сп5\ ГОСТ\ 8731-74}$ х ℓ=277	1	
				Стандартные изделия		
		3		Винт м5х22		
				ГОСТ 17473-80	24	
				Документация		
12			1КИП-09.02.000 СБ	Рама		
				Сборочный чертеж	1	
				Детали		
64		1		Балка ℓ=974		
				Швеллер 8 ГОСТ 8240-72		
				ВСт3сп5 ГОСТ 535-79	2	
64		2		Балка ℓ=373		
				Швеллер $\frac{8\ ГОСТ\ 8240-72}{ВСт3сп5\ ГОСТ\ 535-79}$	2	

Подпись и дата | Инв. № дубл. | Взам. инв. № | Подпись и дата | Инв. № подл.

Изм | Лист | № докум. | Подпись | Дата

1КИП-09 00 000

Лист 4

Копировал. Формат 11

Формат	Зона	Поз.	Обозначение	Наименование	Кол.	Примечание
				Стандартные изделия		
		8		Корпус ШМ62		
				ГОСТ 13218.1-80	2	
		9		Муфта упругая втулочно-		
				-пальцевая 63-20-I.1-У3		
				ГОСТ 21424-75	1	
		10		Коуш 22		
				ГОСТ 22 24-72*	2	
		11		Болт м6х65.58		
				ГОСТ 7798-70*	8	
		12		Гайка м6.5		
				ГОСТ 5915-70*	8	
		13		Шпонка призматическая		
				8х7 ℓ=40		
				ГОСТ 23360-78	2	
		14		Гайка м24х1,5 6.05		
				ГОСТ 11871-80	2	
		15		Стопорная шайба 24.01.05		
				ГОСТ 11872-80	2	
		16		Подшипник 1305		
				ГОСТ 5720-75	2	
		17		Шпонка призматическая		
				8х6 ℓ=45		
				ГОСТ 23360-78	1	
		18		Винт м6х10		
				ГОСТ 1477-75*	2	
		19		Болт м12х45.58		
				ГОСТ 7798-70*	4	
		20		Гайка м12.5		
				ГОСТ 5915-70*	4	

Подпись и дата | Инв. № дубл. | Взам. инв. № | Подпись и дата | Инв. № подл.

Изм | Лист | № докум. | Подпись | Дата

1КИП-09.00 000

Лист 2

Копировал: Мешкова Формат 11

Формат	Зона	Поз.	Обозначение	Наименование	Кол.	Примечание
				Документация		
22			1КИП-09 00 000 ВО	Лебедка		
				Чертеж общего вида	1	
22			1КИП-09 00 000 Г4	Лебедка		
				Габаритный чертеж	1	
				Сборочные единицы		
12		1	1КИП-09 01 000 СБ	Барабан	1	
12		2	1КИП-09 02 000 СБ	Рама	1	
				Детали		
11		3	1КИП-09 00 001	Шайба 12.01.05	4	
11		4	1КИП-09 00 002	Кольцо ф62/54 δ=9	1	
11		5	1КИП-09 00 003	Войлочное уплотнение		
				ф31/19	1	
11		6	1КИП-09 00 004	Войлочное уплотнение		
				ф43/29	2	
12		7	1КИП-09 00 005	Вал.	1	

Подпись и дата | Инв. № дубл. | Взам. инв. № | Подпись и дата | Инв. № подл.

Изм | Лист | № докум. | Подпись | Дата

1КИП-09 00 000

Разраб.	Коннов		
Пров.	Фадеев		
Т.контр.			
Н.контр.	Лебедев		
Утв.	Кановалов		28.9.9

Лебедка
Спецификация

Лит.	Лист	Листов
	1	

ГИАП
МОСКВА

Копировал: Мешкова. 1602-03 Формат 11

Альбом III

Типовой проект

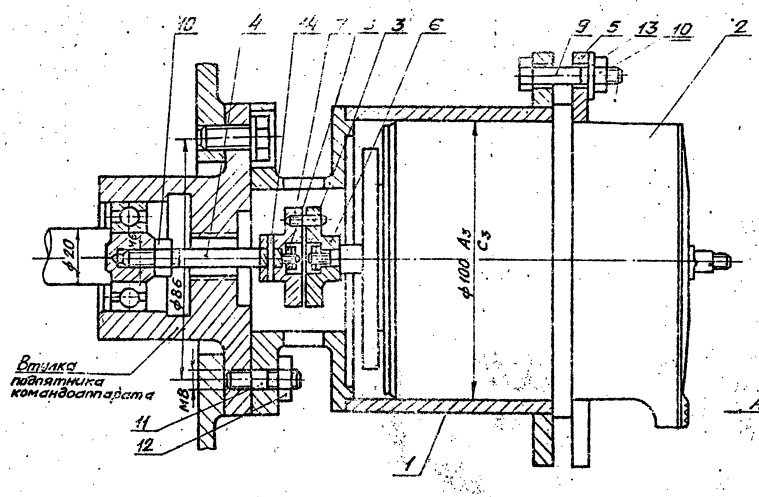

Вид А
М 1:1

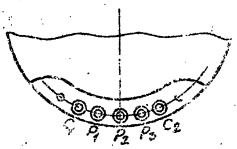

Примечание.

В деталях поз. 4 и 7 отверстия под штифт поз. 14 просверлить при сборке.

				КИП-10.00 000 ВО			
Изм	Лист	N докум.	Подпись	Дата	Установка сельсина-датчика БД-1501. Чертеж общего вида.	Лит	Масса 7,0	Масшт. 1:1
Разраб.		Коннов					
Пров.		Фадеев				Лист	Листов
Т.контр.						ГИАП	
Н.контр.		Лебедев					
Утв.		Коновалов					

Формат 12

Rz80

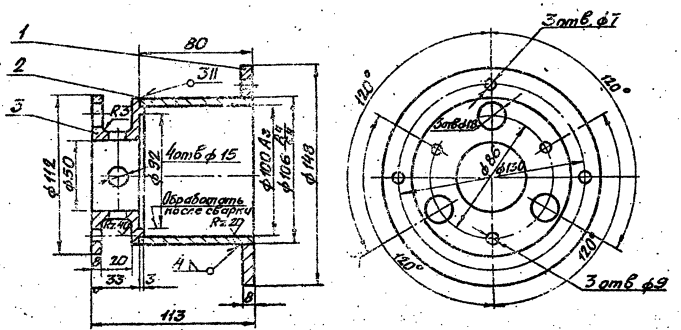

				КИП-10.01.000СБ.			
Изм	Лист	N докум.	Подпись	Дата	Корпус. Сборочная единица.	Лит	Масса 2,58	Масшт. 1:2
Разраб.		Коннов					
Пров.		Фадеев				Лист	Листов
Т.контр.						ГИАП	
Н.контр.		Лебедев					
Утв.		Коновалов					

1607-03 Формат 12

Альбом III

Типовой проект

Rz 40

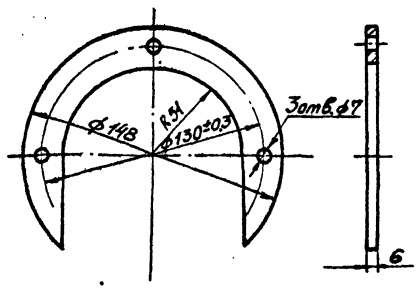

Изм. Лист	N докум.	Подпись	Дата	КИП-10.00.003	
Разраб.	Коннов			Скоба	Лит / Масса 0,35 / Масшт. 1:2
Пров.	Фадеев		14.11.83		Лист / Листов
Т. контр.					
Н. контр.	Лебедев		14.11.83	Лист 6 ГОСТ 19903-74*	ГИАП
Утв.	Коновалов		14.11.83	Вст3сп5 ГОСТ 535-79	

Инв. № подл. | Подпись и дата | Взам. инв. № | Инв. № дубл. | Подпись и дата

Формат 11

Rz 80

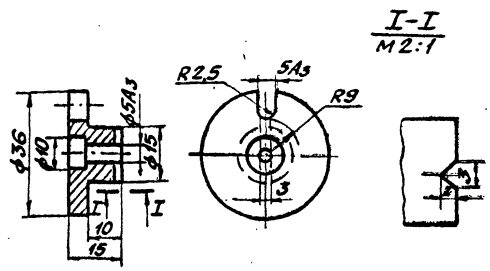

Изм. Лист	N докум.	Подпись	Дата	КИП-10.00.004	
Разраб.	Коннов			Полумуфта	Лит / Масса 0,5 / Масшт. 1:1
Пров.	Фадеев		14.11.83		Лист / Листов
Т. контр.					
Н. контр.	Лебедев		14.11.83	Круг 38 ГОСТ 2590-71*	ГИАП
Утв.	Коновалов		14.11.83	Вст3сп5 ГОСТ 535-79	

Инв. № подл. | Подпись и дата | Взам. инв. № | Инв. № дубл. | Подпись и дата

Формат 11

Rz 20

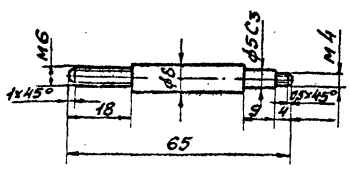

Изм. Лист	N докум.	Подпись	Дата	КИП-10.00.002	
Разраб.	Коннов			Валик	Лит / Масса 0,013 / Масшт. 1:1
Пров.	Фадеев		14.11.83		Лист / Листов
Т. контр.					
Н. контр.	Лебедев		14.11.83	Круг 10 ГОСТ 2590-71*	ГИАП
Утв.	Коновалов		14.11.83	Вст3сп5 ГОСТ 535-79	

Инв. № подл. | Подпись и дата | Взам. инв. № | Инв. № дубл. | Подпись и дата

Формат 11

Rz 20

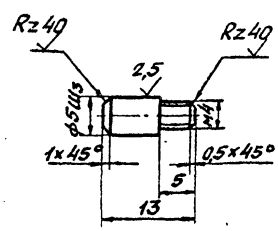

Изм. Лист	N докум.	Подпись	Дата	КИП-10 00 001	
Разраб.	Коннов			Палец	Лит / Масса 0,002 / Масшт. 2:1
Пров.	Фадеев		14.11.83		Лист / Листов
Т. контр.					
Н. контр.	Лебедев		14.11.83	Круг 8 ГОСТ 2590-71*	ГИАП
Утв.	Коновалов		14.11.83	Вст3сп5 ГОСТ 535-79	

Инв. № подл. | Подпись и дата | Взам. инв. № | Инв. № дубл. | Подпись и дата

1602-03

Формат 11

Альбом VI

Типовой проект

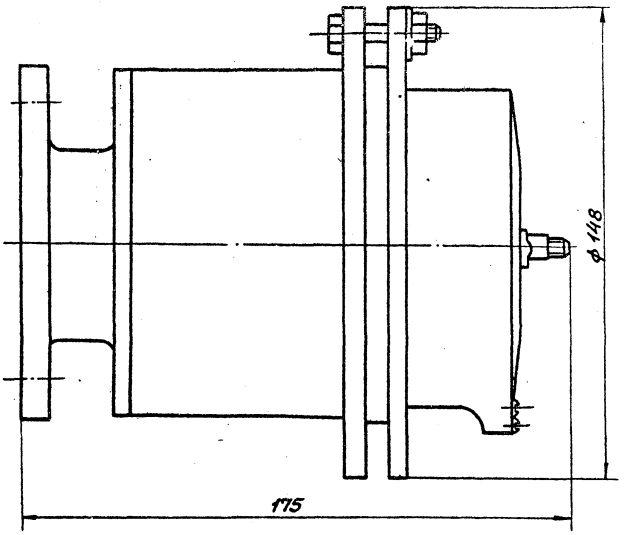

				КИП-10.00.000 Г4.			
Изм.	Лист	N докум.	Подпись	Дата	Установка сельсина-датчика БД-1501. Габаритный чертеж.	Лит	Масса	Масшт.
Разраб.		Коннов					7	1:1
Пров.		Фадеев				Лист	Листов	
Т.контр.						ГИАП		
Н.контр.		Лебедев						
Утв.		Коновалов						

Инв.№ подл. | Подпись и дата | Взам.инв.№ | Инв.№ дубл. | Подпись и дата

Формат А2

Rz 20 √(√)

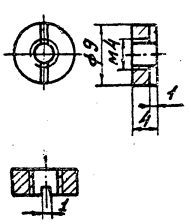

				КИП-10.00.006			
Изм.	Лист	N докум.	Подпись	Дата	Гайка специальная М4	Лит	Масса	Масшт.
Разраб.		Коннов					0,002	2:1
Пров.		Фадеев				Лист	Листов	
Т.контр.						ГИАП		
Н.контр.		Лебедев			Круг 12 ГОСТ 2590-71* ВСт3сп5 ГОСТ 535-79			
Утв.		Коновалов						

Инв.№ подл. | Подпись и дата | Взам.инв.№ | Инв.№ дубл. | Подпись и дата

Формат А4

Rz 20 √(√)

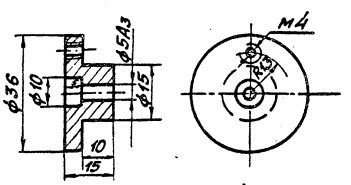

				КИП-10 00 005			
Изм.	Лист	N докум.	Подпись	Дата	Полумуфта	Лит	Масса	Масшт.
Разраб.		Коннов					0,5	1:1
Пров.		Фадеев				Лист	Листов	
Т.контр.						ГИАП		
Н.контр.		Лебедев			Круг 38 ГОСТ 2590-71* ВСт3_п5 ГОСТ 535-79			
Утв.		Коновалов						

Инв.№ подл. | Подпись и дата | Взам.инв.№ | Инв.№ дубл. | Подпись и дата

Формат А4

Альбом III

Типовой проект

Формат	Зона	Поз.	Обозначение	Наименование	Кол.	Примечание
				Стандартные изделия		
		9		Болт м6х25.58		
				ГОСТ 7798-70*	3	
		10		Гайка м6.5		
				ГОСТ 5915-70*	4	
		11		Шпилька м8-6gх20.58		
				ГОСТ 22036-76*	3	
		12		Гайка м8.5		
				ГОСТ 5915-70*	3	
		13		Шайба пружинная 6.65Г		
				ГОСТ 6402-70*	3	
		14		Штифт конический ф2х1,5 ℓ=15		
				ГОСТ 3129-70	1	

Инв.№ подл. | Подп. и дата | Взам. инв.№ | Инв.№ дубл. | Подп. и дата

Изм. Лист N докум. Подпись Дата

КИП-10.00.000

Лист 3

Формат	Зона	Поз.	Обозначение	Наименование	Кол.	Примечание
				Документация		
12			КИП-10.01.000СБ	Корпус		
				Сборочная единица	1	
				Детали.		
64	1			Фланец		
				Круг 150 ГОСТ 2590-71* / 35 ГОСТ 1050-74**	1	
64	2			Стакан ф106х3		
				Труба 108х6 ГОСТ 8732-78 / А20 ГОСТ 8731-74* ℓ=80	1	
64	3			Фланец		
				Круг 120 ГОСТ 2590-71* / 35 ГОСТ 1050-74**	1	

Инв.№ подл. | Подп. и дата | Взам. инв.№ | Инв.№ дубл. | Подп. и дата

Изм. Лист N докум. Подпись Дата

КИП-10.00.000

Лист 4

Формат	Зона	Поз.	Обозначение	Наименование	Кол.	Примечание
				Детали		
11	3		КИП-10.00.001	Палец	1	
11	4		КИП-10.00.002	Валик	1	
11	5		КИП-10.00.003	Скоба	1	
11	6		КИП-10.00.004	Полумуфта	1	
11	7		КИП-10.00.005	Полумуфта	1	
11	8		КИП-10.00.006	Гайка специальная м4	2	

Инв.№ подл. | Подп. и дата | Взам. инв.№ | Инв.№ дубл. | Подп. и дата

Изм. Лист N докум. Подпись Дата

КИП-10.00.000

Лист 2

Формат	Зона	Поз.	Обозначение	Наименование	Кол.	Примечание
				Документация		
12			КИП-10.00.000 ВО	Установка сельсина-датчика БД-1501		
				Чертеж общего вида	1	
12			КИП-10.00.000 Г4	Установка сельсина-датчика БД-1501		
				Габаритный чертеж	1	
				Сборочные единицы		
12	1		КИП-10.01.000 СБ	Корпус	1	
64	2		Тип БД-1501	Сельсин-датчик	1	

Инв.№ подл. | Подп. и дата | Взам. инв.№ | Инв.№ дубл. | Подп. и дата

КИП-10.00.000

Изм. Лист N докум.	Подпись Дата			
Разраб. Коннов		Установка сельсина-датчика БД-1501. Спецификация.	Лит.	Лист 1 / Листов 4
Пров. Фадеев			ГИАП	
Н.контр. Лебедев				
Утв. Конобеев				

1609-03

Альбом III

Типовой проект

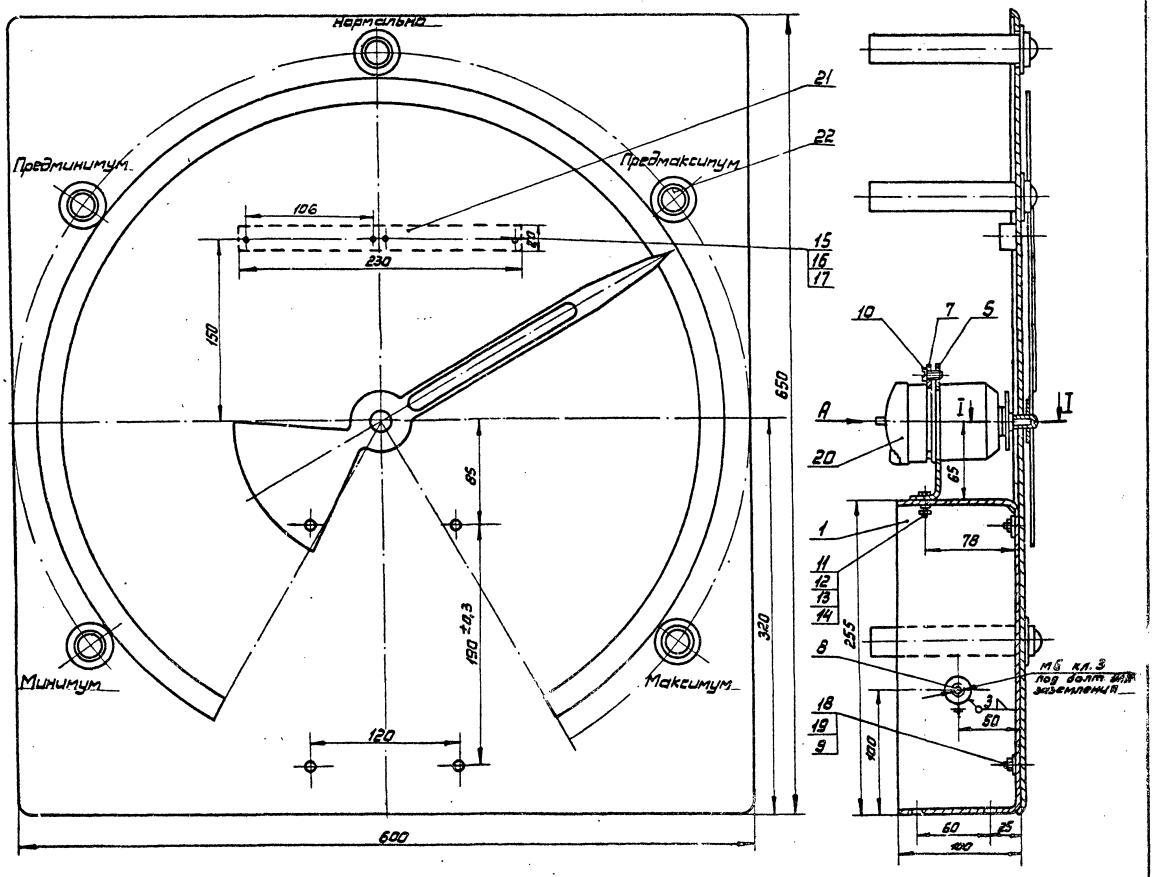

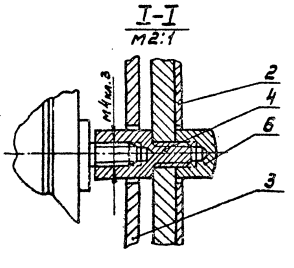

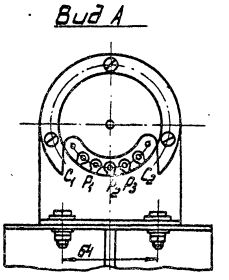

					1КИП-1100 000 ВО		
Изм.	Лист	№ докум.	Подпись	Дата	Сельсин-приемник Чертеж общего вида	Лит	Масса	Масшт.
Разраб.		Коннов					8,5	1:2
Пров.		Фадеев		23.08.85		Лист	Листов
Т.контр.						ГИАП МОСКВА	
Н.контр.		Лебедев		12.9.85			
Утв.		Конов		12.9.85			

Копировал Мешкова 1607-С Формат

Инв. № подл. | Подпись и дата | Взам. инв. № | Инв. № дубл. | Подпись и дата

Альбом III

Типовой проект

Инв.№ подл. | Подпись и дата | Взам.инв.№ | Инв.№ дубл. | Подпись и дата

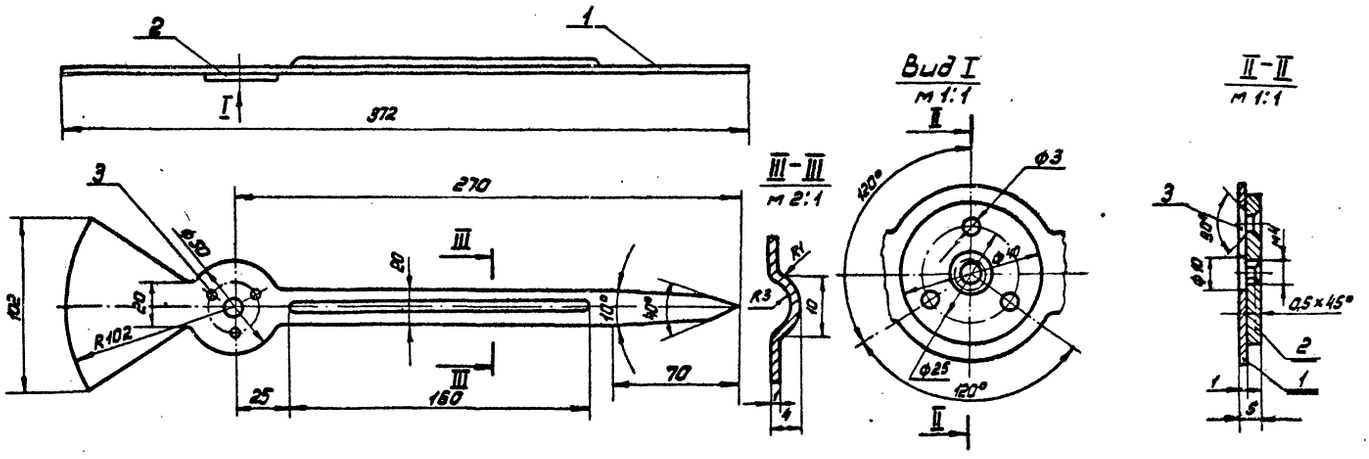

					1КИП-11.02.000.СБ		
Изм.	Лист	№докум.	Подпись	Дата	Стрелка Сборочная единица	Лит.	Масса 0,05	Масштаб 1:2
Разраб.		Коннов						
Пров.		Фадеев		23.08		Лист	Листов	
Т.контр.								
Н.контр.		Лебедев		12.98	ГИАП Москва			
Утв.		Кожевалов		12.98				

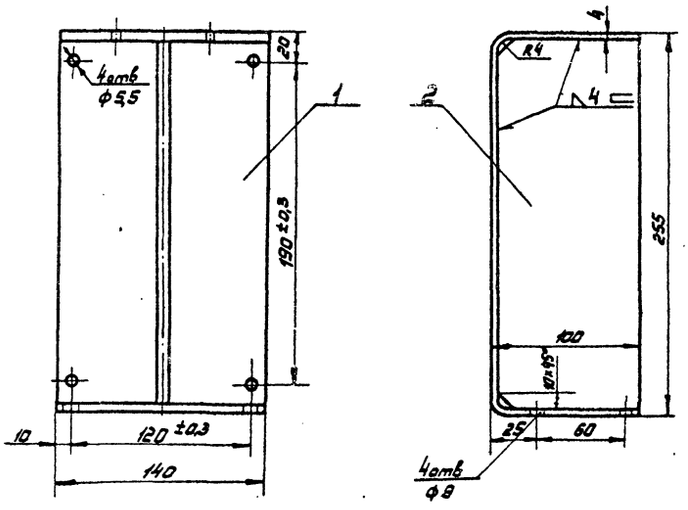

					1КИП-11.01.000.СБ		
Изм.	Лист	№докум.	Подпись	Дата	Кронштейн Сборочная единица	Лит.	Масса 3,3	Масштаб 1:2,5
Разраб.		Коннов						
Пров.		Фадеев		23.08		Лист	Листов	
Т.контр.								
Н.контр.		Лебедев		12.98	ГИАП Москва			
Утв.		Кожевалов		12.98				

Альбом III

Типовой проект

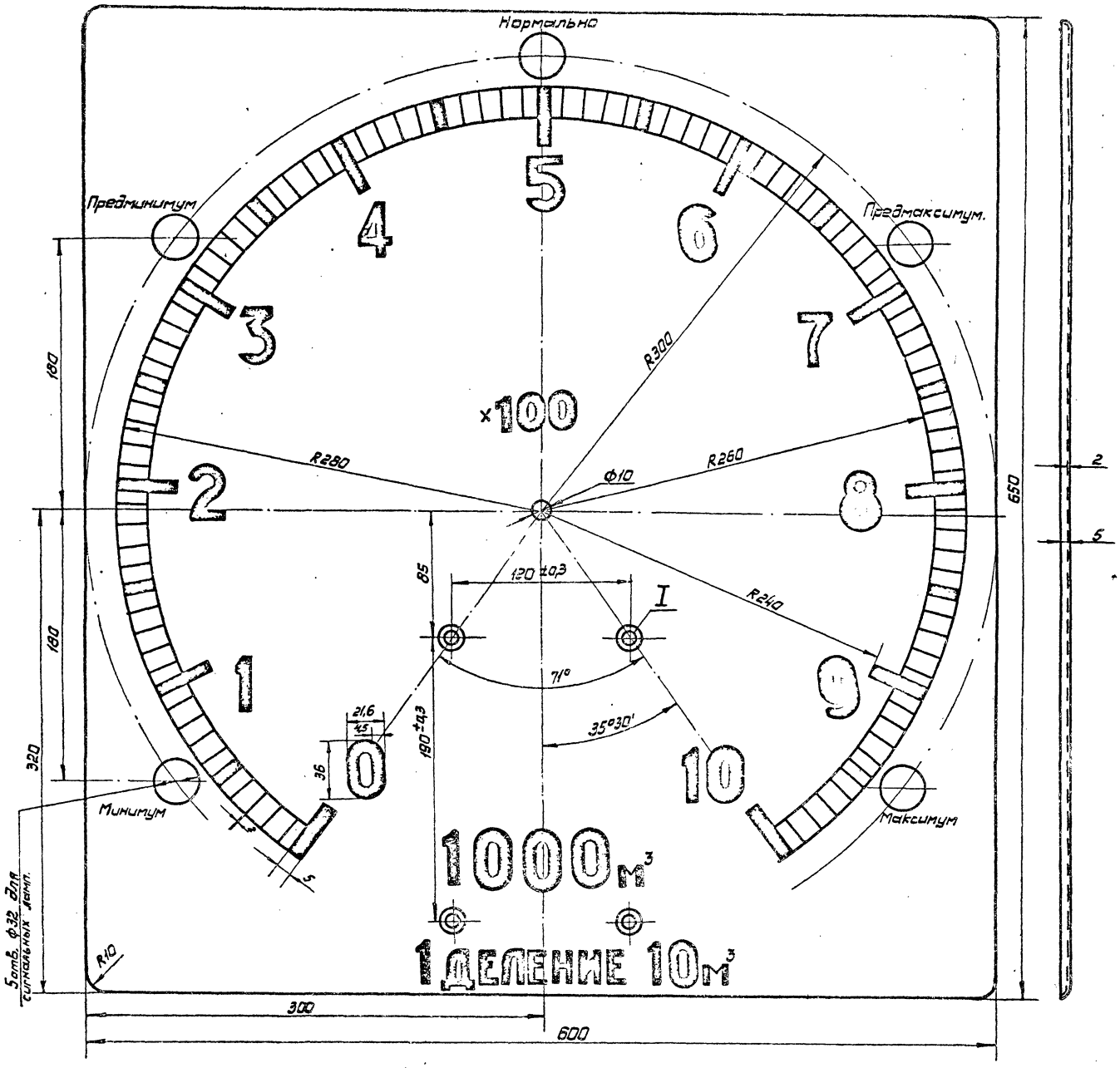

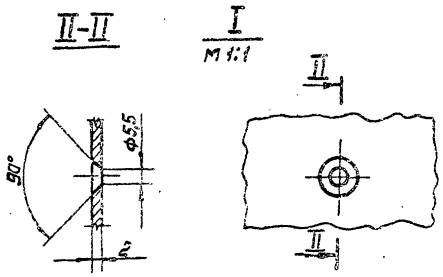

Примечание.

1. Шкалу разметить как указано на данном чертеже.
2. Шрифт цифр N18 таблица 1 коэффициентом X2 по ГОСТ 2930-62*.
3. Деления и цифры гравировать и покрыть черной эмалью.
4. Циферблат покрыть светложелтой краской.

				1КИП-1100.001.			
Изм.	Лист	№ докум.	Подпись	Дата	Циферблат	Лит	Масса 2,1	Масштаб 1:2
Разраб.		Коннов						
Пров.		Фадеев		23.08.85		Лист	Листов	
Т.контр.								
Н.контр.		Лебедев		12.9.85	Листы АД1-2 ГОСТ 21631-76 АД1 ГОСТ 4184-74*	ГИАП МОСКВА		
Утв.		Коновалов		12.9.85				

1607-03 Формат 22

АЛЬБОМ III

ТИПОВОЙ ПРОЕКТ

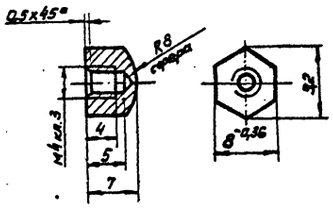

Изм.	Лист	№ докум.	Подпись	Дата	1КИП-11 00 004		
Разраб.		Коннов			Гайка специальная	Лит.	Масса 0,004	Масшт 2:1
Пров.		Фадеев				Лист	Листов
Т.контр.							
Н.контр.		Лебедев		12.9.83	Шестигр. 8 ГОСТ 2879-69 / ВСт3сп5 ГОСТ 535-79	ГИАП Москва	
Утв.		Коновалов		12.9.83			

Копировал Мешкова Формат 11

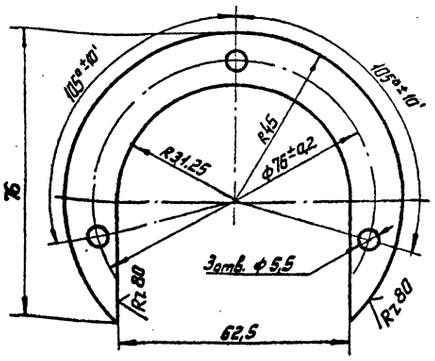

Изм.	Лист	Подпись	Подпись	Дата	1КИП-11.00.005		
Разраб.		Коннов			Скоба	Лит	Масса 0,07	Масшт 1:1
Пров.		Фадеев		22.08.83		Лист	Листов
Н.контр.							
Т.контр.		Лебедев		12.9.83	Лист 4 ГОСТ 19904-74* / ВСт3сп5 ГОСТ 535-79	ГИАП Москва	
Утв.		Коновалов		12.9.83			

Копировал Мешкова Формат 11

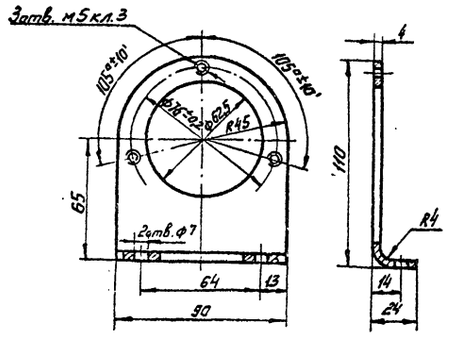

Изм.	Лист	№ докум.	Подпись	Дата	1КИП-11 00 003		
Разраб.		Коннов			Стойка	Лит	Масса 0,16	Масшт 1:2
Пров.		Фадеев		22.08.83		Лист	Листов
Н.контр.							
Т.контр.		Лебедев		12.9.83	Лист 4 ГОСТ 19904-74* / ВСт3сп5 ГОСТ 535-79	ГИАП Москва	
Утв.		Коновалов		12.9.83			

Копировал Мешкова Формат 11

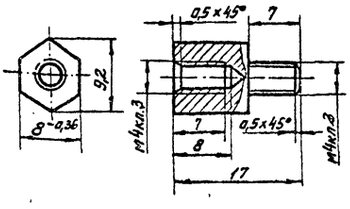

Изм.	Лист	№ докум.	Подпись	Дата	1КИП-11.00.002		
Разраб.		Коннов			Переходник	Лит	Масса 0,005	Масшт 2:1
Пров.		Фадеев		22.08.83		Лист	Листов
Н.контр.							
Т.контр.		Лебедев		12.9.83	Шестигр. 8 ГОСТ 2879-69 / ВСт3сп5 ГОСТ 535-79	ГИАП Москва	
Утв.		Коновалов		12.9.83			

Копировал Мешкова 1607-03 Формат 11

Альбом III

Типовой проект

Формат	Зона	Поз.	Обозначение	Наименование	Кол.	Примечание
				Документация		
22			1КИП-1100.000.ВО	Сельсин-приемник		
				Чертеж общего вида	1	
12			1КИП-1100.000Г4	Сельсин-приемник		
				Габаритный чертеж	1	
				Сборочные единицы		
12		1	1КИП-11.01.000.СБ	Кронштейн	1	
12		2	1КИП-11.02.000 СБ	Стрелка	1	

Изм.	Лист	№ докум.	Подпись	Дата
Разраб.		Коннов		12.01 88
Пров.		Фадеев		12.01 88
Н.контр.		Лебедев		12.01 88
Утв.		Коновалов		12.98

1КИП-1100.000.

Сельсин - приемник.

Спецификация

Лит	Лист	Листов
	1	6

ГИАП
МОСКВА

Копировал: Мешкова Формат А1

Формат	Зона	Поз.	Обозначение	Наименование	Кол.	Примечание
				Детали		
22		3	1КИП-11.00.001.	Циферблат	1	
11		4	1КИП-11.00.002	Переходник	1	
11		5	1КИП-11.00.003.	Стойка	1	
11		6	1КИП-11.00.004	Гайка специальная	1	
11		7	1КИП-1100.005	Скоба	1	

1КИП-11.00 000

Изм. Лист № докум. Подпись Дата

Лист

Копировал: Мешкова Формат А1

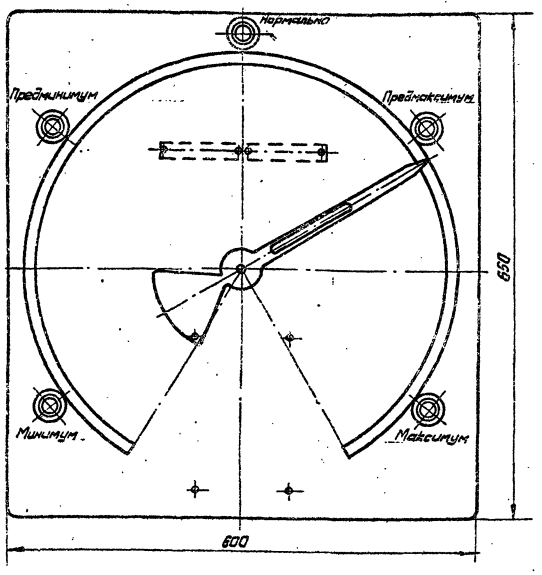

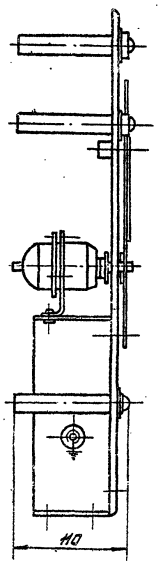

1КИП-1100.000Г4

Сельсин - приемник
Габаритный чертеж

Изм.	Лист	№ докум.	Подпись	Дата
Разраб.		Коннов		12.01 88
Пров.		Фадеев		12.01 88
Т.контр.				
Н.контр.		Лебедев		12.01 88
Утв.		Коновалов		12.98

Лит	Масса	Масштаб
		1:4
Л.	т	Листов

ГИАП
МОСКВА

Копировал: Мешкова 1607-03 Формат А2

Типовой проект Альбом III

Формат	Зона	Поз.	Обозначение	Наименование	Кол.	Примечание
				Документация		
12			1КИП-11.01.000 СБ	Кронштейн		
				Сборочная единица	1	
				Детали		
64		1		Скоба 255 х 100		
				Лист 4 ГОСТ 19904-74* Р=4,55 / ВСт3сп5 ГОСТ 535-79	1	
64		2		Косынка 96х4		
				Лист 4 ГОСТ 19904-74* Р=2,47 / ВСт3сп5 ГОСТ 535-79	1	

Инв. № подл. | Подпись и дата | Взам. инв. № | Инв. № дубл. | Подпись и дата

Изм. | Лист | № докум. | Подпись | Дата — 1КИП-11.00.000. — Лист 5

Копировал: Мешкова — Формат А1

Формат	Зона	Поз.	Обозначение	Наименование	Кол.	Примечание
				Документация		
12			1КИП-11.02.000 СБ	Стрелка		
				Сборочная единица	1	
				Детали		
64		1		Стрелка		
				Лист 1 ГОСТ 21631-76 / АД ГОСТ 4784-74*	1	
64		2		Гайка специальная ф40		
				Лист 4 ГОСТ 19904-74* / ВСт3сп5 ГОСТ 535-79	1	
64		3		Заклепка 3х8-АД1		
				ГОСТ 10300-80	3	

Инв. № подл. | Подпись и дата | Взам. инв. № | Инв. № дубл. | Подпись и дата

Изм. | Лист | № докум. | Подпись | Дата — 1КИП-11.00.000. — Лист 6

Копировал: Мешкова — Формат А1

Формат	Зона	Поз.	Обозначение	Наименование	Кол.	Примечание
		17		Шайба 3х1.02		
				ГОСТ 11371-78	4	
		18		Винт М5х14		
				ГОСТ 17475-80	4	
		19		Шайба пружинная 5.65Г		
				ГОСТ 6402-70*.		
		20		Сельсин-приемник		
				тип БС-404А	4	
		21		Вводное устройство		
				на 10 клемм.		
				Тип ВУ10 НА-54-12сб	2	
		22		Арматура сигнальной		
				лампы		
				Тип АС-220	5	

Инв. № подл. | Подпись и дата | Инв. № дубл. | Взам. инв. № | Подпись и дата

Изм. | Лист | № докум. | Подпись | Дата — 1КИП-11.00.000 — Лист 4

Копировал: Мешкова — Формат А1

Формат	Зона	Поз.	Обозначение	Наименование	Кол.	Примечание
64		8		Банка ф20 δ=6		
				Круг 20 ГОСТ 2590-71* / ВСт3сп5 ГОСТ 535-79	1	
				Стандартные изделия		
		9		Гайка М5,5		
				ГОСТ 5915-70*	4	
		10		Винт М5х14		
				ГОСТ 17473-80	3	
		11		Болт М6х20.58		
				ГОСТ 7798-70*	2	
		12		Шайба 6х1,6.02		
				ГОСТ 11371-78	2	
		13		Шайба пружинная 6,65Г		
				ГОСТ 6402-70*	2	
		14		Гайка М6.5		
				ГОСТ 5915-70*	2	
		15		Винт М3х16		
				ГОСТ 17475-80	4	
		16		Гайка М3,5		
				ГОСТ 5915-70*	4	

Инв. № подл. | Подпись и дата | Инв. № дубл. | Взам. инв. № | Подпись и дата

Изм. | Лист | № докум. | Подпись | Дата — 1КИП-11.00.000. — Лист 3

Копировал: Мешкова — Формат А1

Б

А-А

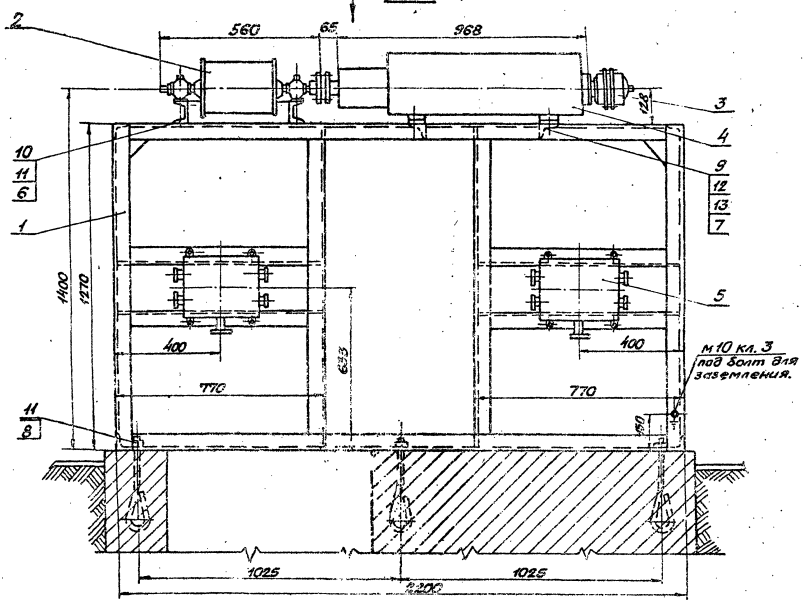

Вид Б

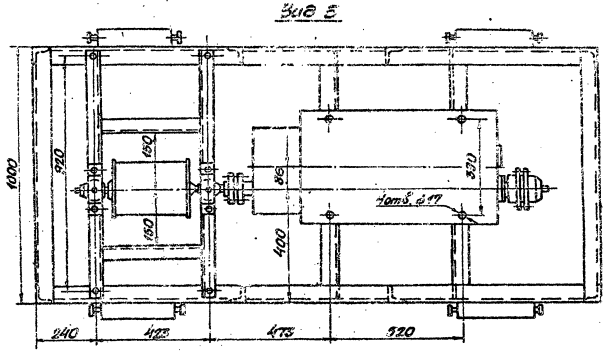

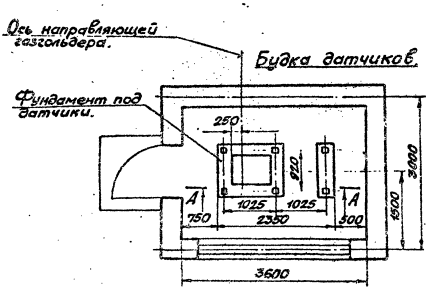

Места и детали крепления кабеля в будке устанавливаются при монтаже по месту.

					1 КИП-12.00.000 ВО		
Изм.	Лист	№ докум.	Подпись	Дата	Установка датчиков в утепленной будке. Чертеж общего вида	Лит.	Масса	Масшт.
Разраб.		Коннов					368.0	1:10
Пров.		Фадеев				Л.	Листов	
Т.контр.								
Н.контр.		Лебедев				ГИАП		
Утв.		Кононов						

Инв.№ подл. | Подпись и дата | Взам.инв.№ | Инв.№ дубл. | Подпись и дата

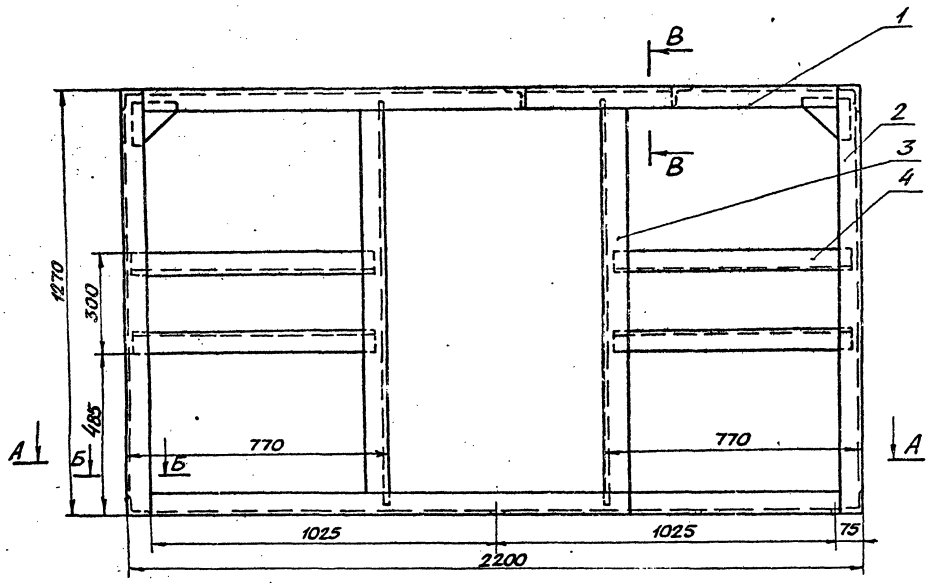

Б-Б
м 1:2

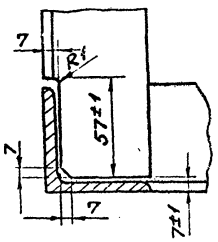

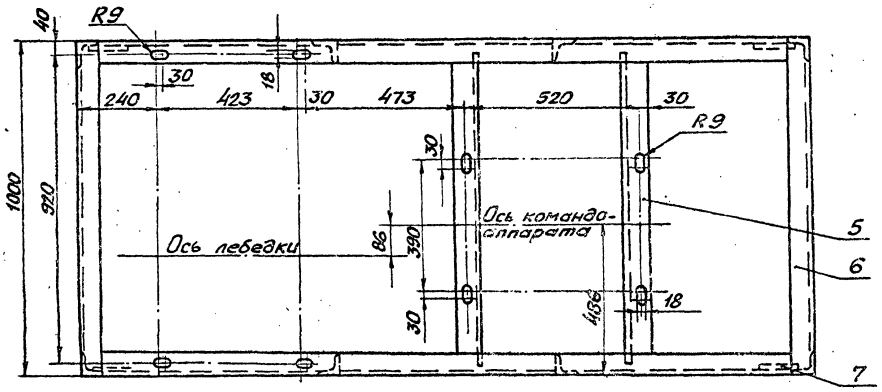

В-В
м 1:2

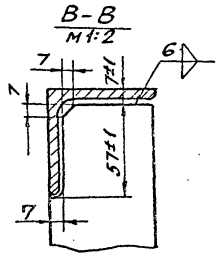

А-А

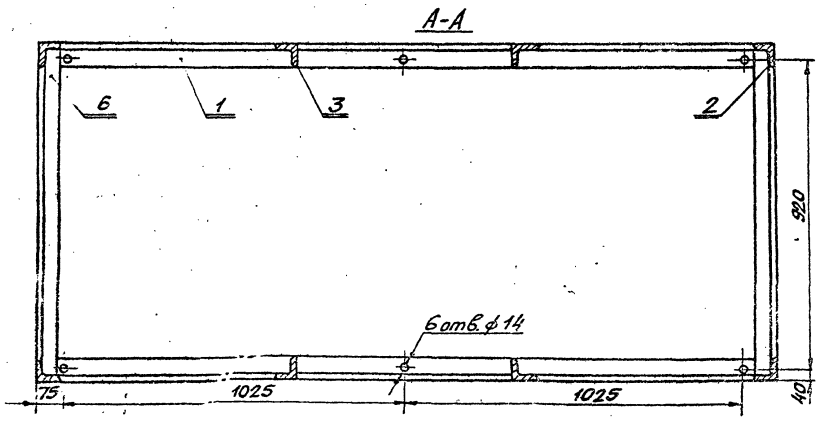

					1 КИП-12.01.000 СБ		
Изм.	Лист	№ докум.	Подпись	Дата	Ограда под аппараты. Сборочная единица.	Лит.	Масса 175	Масштаб 1:10
Разраб.		Коннов						
Пров.		Фадеев				Лист	Листов	
Т.контр.						ГИАП		
Н.контр.		Лебедев						
Утв.		Конобеев						

Инв.№ подл. | Подпись и дата | Взам.инв.№ | Инв.№ дубл. | Подпись и дата

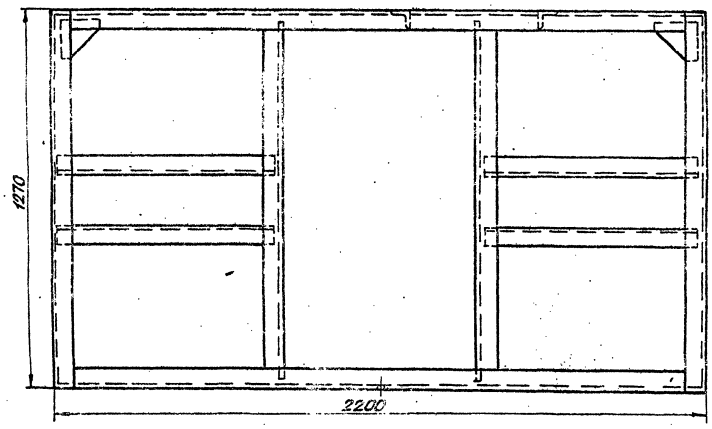

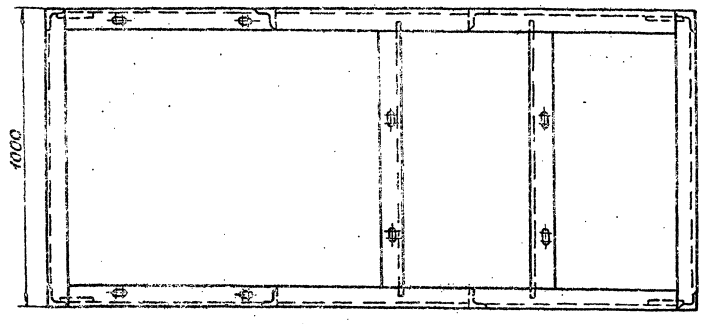

Изм.	Лист	№ докум.	Подпись	Дата	1 КИП- 12.00.000 Г4.
Разраб.		Коннов			Опора под аппараты. Габаритный чертеж.
Провер.		Радеев			
Т. контр.					
Н. контр.		Лебедев			
Утв.		Коновалов			

Лит	Масса	Масштаб
		1:10
Л.	т	Листов
ГИАП		

Инв. № подл. | Подпись и дата | Взам. инв. № | Инв. № дубл. | Подпись и дата

Альбом III

Типовой проект

Формат	Зона	Поз.	Обозначение	Наименование	Кол.	Примечание
				Детали.		
11		6	1КИП-12.00 001	Шайба косая 12	4	
Б4		7		Подкладка 60х60; δ=3		
				Лист 3 ГОСТ 19903-74*		
				ВСт3сп5 ГОСТ 535-79	4	
Б4		8		Болт анкерный ф 12;		
				ℓ_3=160		
				Круг 12 ГОСТ 2590-71*		
				ВСт3сп5 ГОСТ 535-79	6	
				Стандартные изделия		
		9		Болт М16х45.58		
				ГОСТ 7798-70*	4	
		10		Болт М12х35.58		
				ГОСТ 7798-70*	4	
		11		Гайка М12.5		
				ГОСТ 5915-70*	10	
		12		Гайка М16.5		
				ГОСТ 5915-70*	4	
		13		Шайба 16х4.02		
				ГОСТ 11371-78	4	

Инв.№ подл. | Подпись и дата | Взам. инв.№ | Инв.№ дубл. | Подпись и дата

1КИП-12.00.000

Изм. Лист N докум. Подп. Дата

Лист 2

Формат А4

Формат	Зона	Поз.	Обозначение	Наименование	Кол.	Примечание
				Документация		
22			1КИП-12.01.000 СБ	Опора под аппараты.		
				Сборочная единица	1	
				Детали		
Б4		1		Поперечина ℓ=2074		
				Уголок		
				63х63х6 ГОСТ 8509-72*		
				ВСт3сп5 ГОСТ 535-79	4	
Б4		2		Стойка ℓ=1270		
				Уголок		
				63х63х6 ГОСТ 8509-72*		
				ВСт3сп5 ГОСТ 535-79	4	
Б4		3		Стойка ℓ=1256		
				Уголок		
				63х63х6 ГОСТ 8509-72*		
				ВСт3сп5 ГОСТ 535-79	4	
Б4		4		Поперечина ℓ=750		
				Уголок		
				63х63х6 ГОСТ 8509-72*		
				ВСт3сп5 ГОСТ 535-79	8	
Б4		5		Поперечина ℓ=982		
				Уголок		
				63х63х6 ГОСТ 8509-72*		
				ВСт3сп5 ГОСТ 535-79	2	
Б4		6		Поперечина ℓ=986		
				Уголок		
				63х63х6 ГОСТ 8509-72*		
				ВСт3сп5 ГОСТ 535-79	4	
Б4		7		Косынка 130х130х6		
				Лист 6 ГОСТ 19903-74*		
				ВСт3сп5 ГОСТ 14637-79	4	

Инв.№ подл. | Подпись и дата | Взам. инв.№ | Инв.№ дубл. | Подпись и дата

1КИП-12.00.000

Изм. Лист N докум. Подп. Дата

Лист 3

Формат А4

Формат	Зона	Поз.	Обозначение	Наименование	Кол.	Примечание
				Документация.		
22			1КИП-12.00 000 ВО	Установка датчиков		
				в утепленной будке.		
				Чертеж общего вида	1	
22			1КИП-12.00 000 ГЧ	Опора под аппараты.		
				Габаритный чертеж	1	
				Сборочные единицы.		
22		1	1КИП-12.01 000 СБ	Опора под аппараты	1	
22		2	1 КИП-09.00 000 ВО	Лебедка	1	
12		3	КИП-10.00 000 ВО	Установка сельсина-		
				датчика БД-1501А	1	
Б4		4	Тип КА 4188-4	Командоаппарат	1	
Б4		5	Тип КСК-32	Коробка соединительная	4	

Инв.№ подл. | Подпись и дата | Взам. инв.№ | Инв.№ дубл. | Подпись и дата

1КИП-12.00 000.

Изм. Лист N докум. Подп. Дата

Разраб. Калинов

Пров. Фадеев

Н.контр. Лебедев

Утв. Калинов

Установка датчиков в утепленной будке. Спецификация.

Лит | Лист 1 | Листов 3

ГИАП

Формат А4

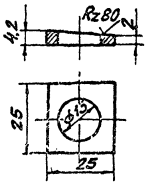

Инв.№ подл. | Подпись и дата | Взам. инв.№ | Инв.№ дубл. | Подпись и дата

1 КИП-12.00 001

Изм. Лист N докум. Подп. Дата

Разраб. Калинов

Пров. Фадеев

Т.контр.

Н.контр. Лебедев

Утв. Калинов

Шайба косая 12

Полоса 6х25 ГОСТ 103-76 / ВСт3сп5 ГОСТ 535-79

Лит	Масса	Масштаб
	0,006	1:1

Лист | Листов

ГИАП

1607-03

Формат А4

Альбом III

Типовой проект

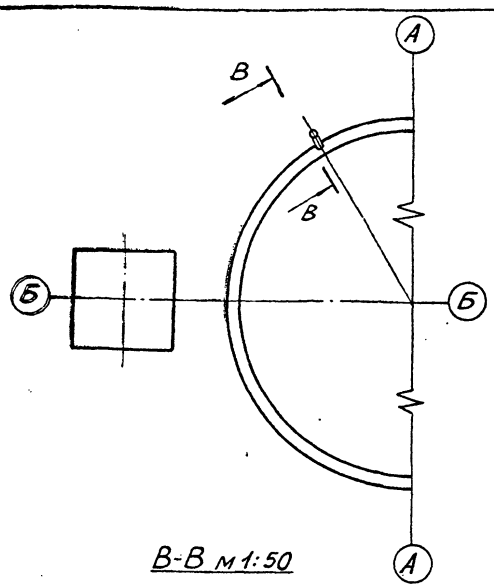

В-В м 1:50

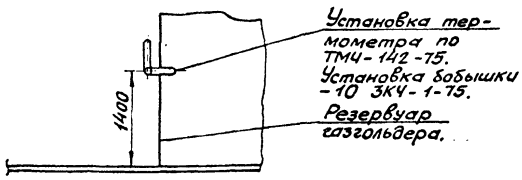

Изм.	Лист	N докум.	Подпись	Дата
Разраб.		Коннов		13.11.83
Пров.		Фадеев		13.11.83
Т.контр.				
Н.контр.		Лебедев		13.11.83
Утв.		Коновалов		21.11.83

1КИП-13 00 000ВО

Установка ртутного термометра. Чертеж общего вида.

Лит	Масса	Масшт.
		1:50
Лист 1	Листов 1	

ГИАП

Формат 11

Инв.№ подл. | Подпись и дата | Взам.инв.№ | Инв.№ дубл. | Подпись и дата

5

Формат	Зона	Поз.	Обозначение	Наименование	Кол.	Примечание
				Документация.		
11			1КИП-13.00.000 ВО	Установка ртутного термометра.		
				Чертеж общего вида.	1	

Изм.	Лист	N докум.	Подпись	Дата
Разраб.		Коннов		13.11.83
Пров.		Фадеев		13.11.83
Т.контр.				
Н.контр.		Лебедев		13.11.83
Утв.		Коновалов		21.11.83

1КИП-13 00 000

Установка ртутного термометра. Спецификация.

Лит	Лист	Листов
	1	1

ГИАП

Формат 11

Инв.№ подл. | Подпись и дата | Взам.инв.№ | Инв.№ дубл. | Подпись и дата

Формат	Зона	Поз.	Обозначение	Наименование	Кол.	Примечание
				Сборочные единицы.		
22		1	КИП-01.00.000ВО	Блок верхний	1	
22		2	1КИП-02 00 000ВО	Водило	1	
12		3	1КИП-03.00.000ВО	Блок средний	1	
12		4	1КИП-04.00 000 ВО	Блок натяжной	1	
12		5	КИП-05 00 000 ВО	Блок приямка N 1	1	
22		6	КИП-06 00 000 ВО	Блок приямка N 2	1	
22		7	1КИП-12 00 000 ВО	Установка датчиков в утепленной будке	1	
11		8	1КИП-13 00 000 ВО	Установка ртутного термометра	1.	

Изм.	Лист	N докум.	Подпись	Дата

1КИП-14 00 000

Лист 2

Формат 11

Инв.№ подл. | Подпись и дата | Взам.инв.№ | Инв.№ дубл. | Подпись и дата

Формат	Зона	Поз.	Обозначение	Наименование	Кол.	Примечание
				Документация		
22			1КИП-14 00 000ВО	Сигнализация и объемоуказание. Вариант с утепленной будкой. Чертеж общего вида	1.	

Изм.	Лист	N докум.	Подпись	Дата
Разраб.		Коннов		13.11.83
Пров.		Фадеев		13.11.83
Т.контр.				
Н.контр.		Лебедев		13.11.83
Утв.		Коновалов		21.11.83

1КИП-14 00 000.

Сигнализация и объемоуказание. Вариант с утепленной будкой. Спецификация.

Лит	Лист	Листов
	1	1

ГИАП

1607-03 Формат 11.

Инв.№ подл. | Подпись и дата | Взам.инв.№ | Инв.№ дубл. | Подпись и дата

Альбом IV

Типовой проект

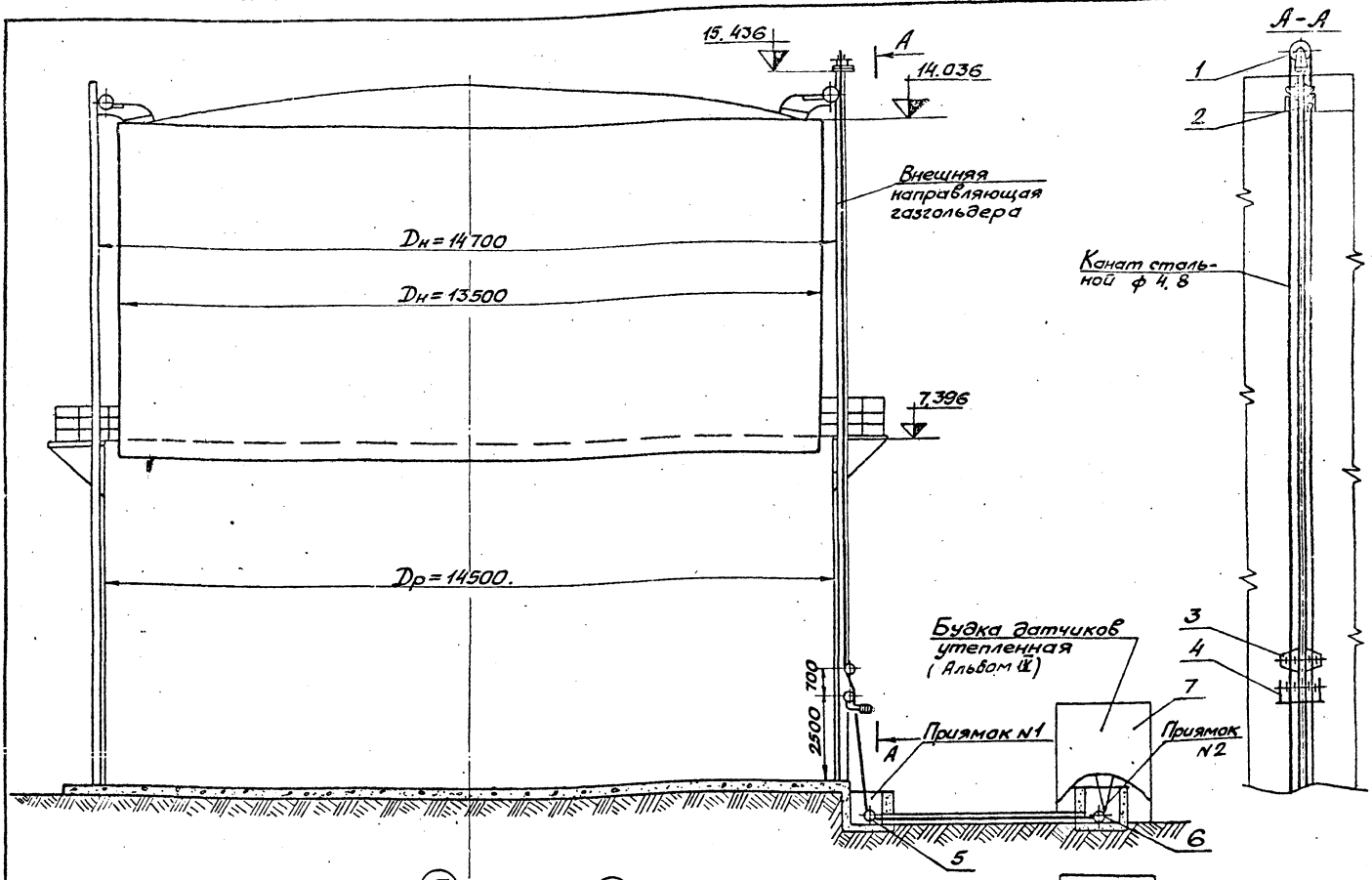

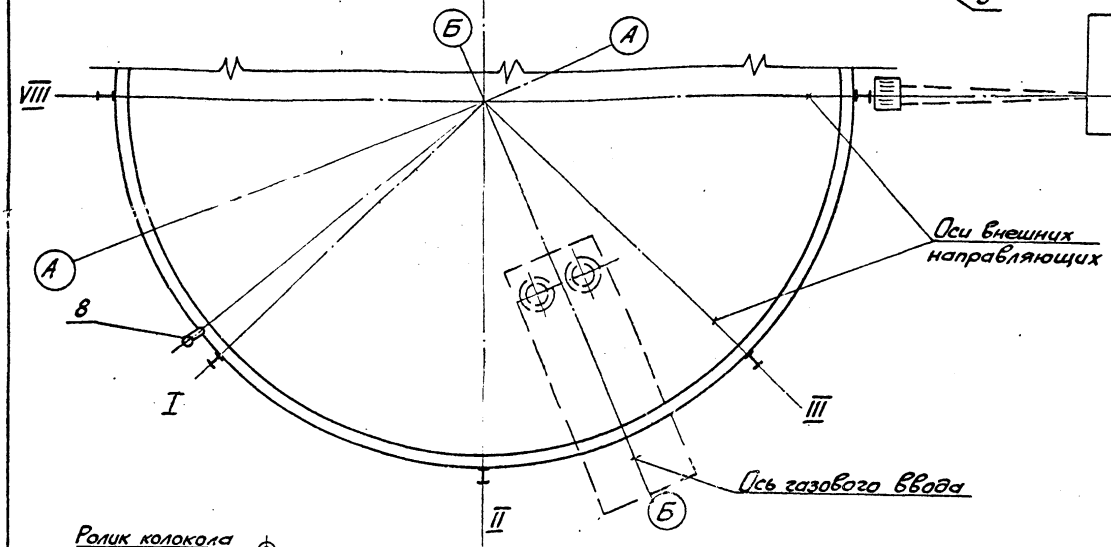

Схема установки датчиков объемоуказания и ступенчатой сигнализации.

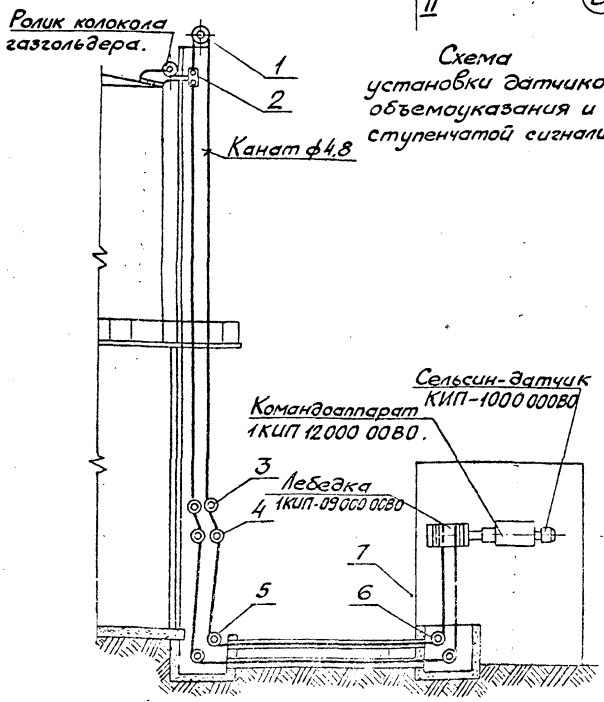

1. Ход колокола газгольдера 6640.
2. Приямки, фундаменты под щиты и будку датчиков смотреть альбомы.

Изм.	Лист	N докум.	Подпись	Дата	1 КИП - 14 00 00080
Разраб.		Коннов			Сигнализация и объемоуказание. Вариант с утепленной будкой. Чертеж общего вида.
Пров.		Фадеев		16.11.35	
Т.контр.					
Н.контр.		Лебедев			ГИАП
Утв.		Коновалов			

Инв. № подл. | Подпись и дата | Взам. инв. № | Инв. № дубл. | Подпись и дата

gost.e-ecolog.ru

1602-03 Формат 2