ТИПОВОЙ ПРОЕКТ

503-9-27.89

ВОЗДУХОПОДОГРЕВ ГРУЗОВЫХ АВТОМОБИЛЕЙ

/НАЗЕМНЫЙ ВАРИАНТ/

АЛЬБОМ 2

АПИ Задание на щиты автоматизации производства

gost.e-ecolog.ru

ТИПОВОЙ ПРОЕКТ
503-9-27.89

ВОЗДУХОПОДОГРЕВ ГРУЗОВЫХ АВТОМОБИЛЕЙ
/НАЗЕМНЫЙ ВАРИАНТ/

АЛЬБОМ 2

АПИ Задание на щиты автоматизации производства

Разработан
Воронежским филиалом „Гипроавтотранс"
Главный инженер В.П. Шатов
Главный инженер проекта А.Н Шитик

Утвержден и введен в действие
Минавтотрансом РСФСР
Приказ от 20.06.1989 г N 6

Альбом 2

Лист	Наименование и обозначение документов. Наименование листа	Стр.
	Задание на щиты автоматизации производства - АП.И	
1	Ведомость материалов для заказа щитов предприятию-изготовителю „Минэлектротехпрома"	3
СО	Спецификация щитов и пультов	4,5
2	Калориферная камера 1(2,5,6,11,13). Щит автоматизации. Технические данные аппаратов	6
3	Калориферная камера 1(2,5,6,11,13). Щит автоматизации. Чертеж общего вида	7
4	Калориферная камера 1 (2,5,6,11,13). Щит автоматизации. Схема электрическая соединений	8-11
5	Калориферная камера 1 (2,5,6,11,13). Щит автоматизации. Таблица перечня надписей	12
6	Калориферная камера 3(4,7-10,12,14,15). Щит автоматизации. Технические данные аппаратов	13
7	Калориферная камера 3(4,7-10,12,14,15). Щит автоматизации. Чертеж общего вида	14
8	Калориферная камера 3(4,7-10,12,14,15). Щит автоматизации. Схема электрическая соединений	15-20
9	Калориферная камера 3(4,7-10,12,14,15). Щит автоматизации. Таблица перечня надписей	21
10	Щит сигнализации. Технические данные аппаратов	22
11	Щит сигнализации. Чертеж общего вида	23
12	Щит сигнализации. Схема электрическая соединений	24
13	Щит сигнализации. Таблица перечня надписей	25

Инв.№подл. | Подпись и дата | Взам.инв.№

				503-9-27.89	
ГИП	Шитик		05.89	Содержание альбома 2	Стадия Р; Лист —; Листов 1
Н.контр.	Вавкина				ГИПРОАВТОТРАНС Воронежский филиал
Нач.отд.	Малахов				
Зав.ч.	Бочарова				
Инж.тк.	Тамарина				

Копировал

Формат А3

Альбом 2

Наименование	Обозначение	Кол. листов	Кол. экз.
Ведомость материалов для заказа щитов предприятию-изготовителю „Минэлектротехпрома"	АП.И-1	1	3
Спецификация щитов и пультов	АП.И.СО	2	3
Калориферная камера 1 (2-15). Схема электрическая принципиальная управления	АП-5 Альбом 1	1	2
Калориферная камера 1(2-15). Схема электрическая принципиальная регулирования	АП-6 Альбом 1	1	2
Схемы электрические принципиальные сигнализации	АП-7 Альбом 1	1	2
Калориферная камера 1(2,5,6,11,13). Щит автоматизации. Технические данные аппаратов	АП.И-2	2	3
Калориферная камера 1(2,5,6,11,13). Щит автоматизации. Чертеж общего вида	АП.И-3	1	3
Калориферная камера 1(2,5,6,11,13). Щит автоматизации. Схема электрическая соединений	АП.И-4	4	3
Калориферная камера 1(2,5,6,11,13). Щит автоматизации. Таблица перечня надписей.	АП.И-5	2	3
Калориферная камера 3(4,7-10,12,14,15). Щит автоматизации. Технические данные аппаратов	АП.И-6	2	3
Калориферная камера 3(4,7-10,12,14,15). Щит автоматизации. Чертеж общего вида	АП.И-7	1	3
Калориферная камера 3(4,7-10,12,14,15). Щит автоматизации. Схема электрическая соединений	АП.И-8	6	3
Калориферная камера 3(4,7-10,12,14,15). Щит автоматизации. Таблица перечня надписей	АП.И-9	2	3
Щит сигнализации. Технические данные аппаратов	АП.И-10	2	3
Щит сигнализации. Чертеж общего вида	АП.И-11	1	3
Щит сигнализации. Схема электрическая соединений	АП.И-12	1	3
Щит сигнализации. Таблица перечня надписей	АП.И-13	1	3

Инв. № подл. | Подпись и дата | Взам. инв. №

Привязан

Инв. №

ГИП	Шутик		05.89
Н. контр.	Бадкина		
Нач. отд.	Малахов		
Зав. гр.	Бочарова		
Инж. т. к.	Тамарина		

503-9-27.89-АП.И-1

Воздухоподогрев грузовых автомобилей (наземный вариант)

Калориферные камеры 1-15

стадия	лист	листов
Р	—	1

Ведомость материалов для заказа щитов предприятию-изготовителю „Минэлектротехпрома"

ГИПРОАВТОТРАНС
Воронежский филиал

Копировал

Формат А3

Позиция	Наименование и техническая характеристика оборудования и материалов. Завод-изготовитель (для импортного оборудования - страна, фирма)	Тип, марка оборудования. Обозначение документа и номер опросного листа	Единица измерения: Наименование	Единица измерения: Код	Код завода-изготовителя	Код оборудования, материала	Цена единицы оборудования тыс. руб.	Количество	Масса единицы оборудования, кг
1	2	3	4	5	6	7	8	9	10
	1. Щиты и пульты								
1	Ящик (навесной щит) размерами 1000х600х350	ЯУЭ-1063	шт.	796				1	
	для автоматизации камеры 1 (2,5,6,11,13)	ОСТ 160.684.116-							
	(Схемы электрические принципиальные см. альбом 1	74							
	АП-5- АП-7)	По чертежам							
		АП.И-2-АП.И-5							
2	Ящик (навесной щит) размерами 1200х600х350	ЯУЭ-1263	шт.	796				1	
	для автоматизации камеры 3 (4,7-10,12,14,15)	ОСТ 160.684.116-							
	(Схемы электрические принципиальные см. альбом 1	74							
	АП-5- АП-7)	По чертежам							
		АП.И-6-АП.И-9							

Альбом 2

Привязан

Инв. №

		503-9-27.89-АП.И.СО	
ГИП	Шитик		05.89
Н. контр.	Бабкина	Спецификация щитов и пульт	
Нач. отд.	Малатов		
Зав. гр.	Бочарова		
Инж. т.к.	Тумарина		

Стадия	Лист	Листов
Р	1	2

ГИПРОАВТОТРАНС Воронежский филиал

Копировал

Формат А2

Позиция	Наименование и техническая характеристика оборудования и материалов. Завод-изготовитель (для импортного оборудования - страна, фирма)	Тип, марка оборудования. Обозначение документа и номер опросного листа	Единица измерения		Код завода-изготовителя	Код оборудования, материала	Цена единицы оборудования, тыс. руб.	Количество	Масса единицы оборудования, кг
			Наименование	Код					
1	2	3	4	5	6	7	8	9	10
2	Ящик (навесной щит) размерами 600×400×350	ЯУЭ-0643	шт.	796				1	
	для сигнализации камер 1-15	ОСТ16.0.684.116-							
	(Схема электрическая принципиальная см. альбом 1	74							
	АП-7)	По чертежам							
		АП.И-10-АПИ-13							

Привязан

Инв. №

503-9-27.89-АП.И.СО

Лист 2

Копировал-[illegible]

Формат А3

Формат	Зона	Поз.	Обозначение	Наименование	Кол.	Примечание
				Блок зажимов		
				6324-4П25-В/ВУЗ-10	04	
				Н51 01		
		07	1-SA1	Переключатель		
				ПКУЗ-12-С010УЗА	01	
				Кнопка КЕ-011УЗ, исп.2		
		08	1-SB2, 1-SB4	толк. черный, надпись „пуск"	02	
		09	1-SB5, 1-SB8, 1-SB3, SB1, SB2	толк. черный, без надписи	05	
		10	1-SB1, 1-SB3	толк. красный, надпись „стоп"	02	
		11	1-SB6, 1-SB7, 1-SB10	толк. красный, без надписи	03	
		12	1-HL1, 1-HL2	Арматура светосигнальная с лампой		
				КМ 24-90 и добавочным		
				резистором МС1201ЗУ2,		
				с зеленой линзой,		
				U ~ 220 В	02	

Инв. № подл. | Подпись и дата | Взам. инв. №

Изм.	Лист	№ докум.	Подп.	Дата	503-9-27.89-АП.И-2	Лист 2

Копировал — Формат А4

Формат	Зона	Поз.	Обозначение	Наименование	Кол.	Примечание
				Документация		
А3			АП.И-3	Чертеж общего вида		
А3			АП.И-4	Схема электрическая		
				соединений		
А4			АПИ-5	Таблица перечня		
				надписей		
				Сборочные единицы		
				Н1 01		
				Выключатель ВА14-26.14-20УХЛ4		
		01	1-SF1	U~380В, Jр=1,6А	01	
		02	1-SF2, SF1	U~380В, Jр=1,0А	02	
				Реле РПУ-2, U~220В, 50Гц		
		03	1-К3	РПУ-2-0662.0УЗА	01	
		04	1-К1, 1-К2, 1-К7	РПУ-2-0644ОУЗА	03	
		05	1-К4, 1-К5, 1-К6, К1	РПУ-2-0622ОУЗА	04	
		06	1-КТ	Релевс-10-33, U~220В, 50Гц	01	

Привязан

Инв. №

Инв. № подл. | Подпись и дата | Взам. инв. №

ГИП	Шитик			503-9-27.89-АП.И-2	
Н. контр.	Бадкина			Воздухоподогрев грузовых автомобилей (наземный вариант)	
Нач. отд.	Налетов			Калориферные камеры 1-15	Стадия: Р; Лист: 1; Листов: 2
Зав. гр.	Бочарова			Калориферная камера (1,2,3,6,11,13): Щит автоматизации. Технические данные аппаратов	ГИПРОАВТОТРАНС Воронежский филиал
ИНЖ. ТК.	Попова				

Копировал — Формат А4

Альбом 2

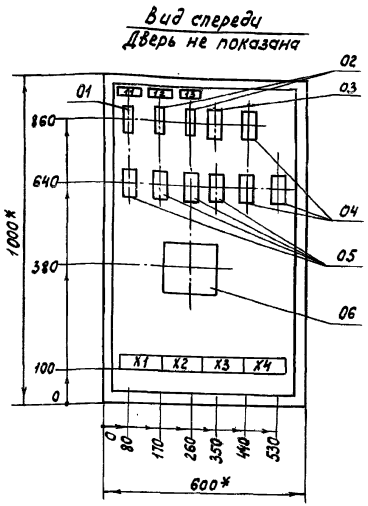
Вид спереди
Дверь не показана

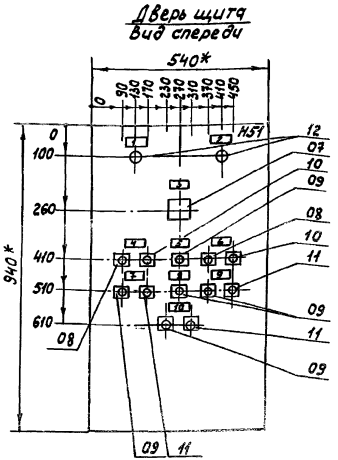
Дверь щита
Вид спереди

1. * Размеры для справок
2. По данному чертежу изготовить один щит.
3. В крыше щита необходимо предусмотреть два отверстия диаметром 50 мм.
4. В контуре табличек номера надписей по перечню надписей см. АП.И-5.

Привязан				
Инв. №				

				503-9-27.89-АП.И-3
				Воздухоподогрев грузовых автомобилей (наземный вариант)
ГИП	Шитик		05.89	Калориферные камеры 1-15
Н. контр.	Бадкина			
Нач. отд.	Малахов			Калориферная камера 1, 2, 5, 6, 11, 13. Щит автоматизации. Чертеж общего вида
Зав. гр.	Бочарова			
Инж. I к.	Попова			

Стадия	Лист	Листов
Р	—	1

ГИПРОАВТОТРАНС
Воронежский филиал

Копировал-

Формат А3

Инв. № подл. | Подпись и дата | Взам. инв. №

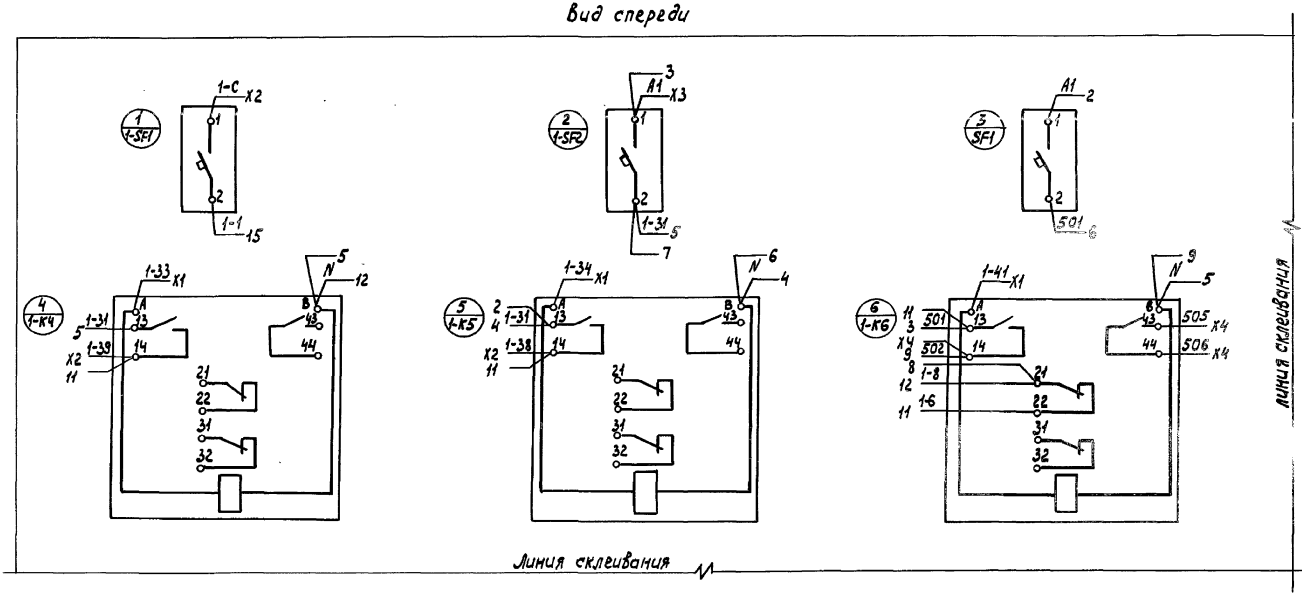

1. Схемы электрические принципиальные см. альбом 1 АП-5-АП-7.

						503-9-27.89-АП.И-4		
						Воздухоподогрев грузовых автомобилей (наземный вариант)		
Привязан						Калориферные камеры 1-15	Стадия	Лист	Листов
				ГИП	Щитик	05.89г.	Р	1	4
				Н.контр.	Бабкина				
				Нач.отд.	Малахов				
				Зав.гр.	Бочарова				
Инв. №				Инж.I кат.	Тамарина				
						Калориферная камера 1,2,5,6,11,13. Щит автоматизации. Схема электрическая соединений	ГИПРОАВТОТРАНС Воронежский филиал		

Копировал-

Формат А3

Инв. № подл. | Подпись и дата | Взаим. инв. №

Альбом 2

Вид спереди

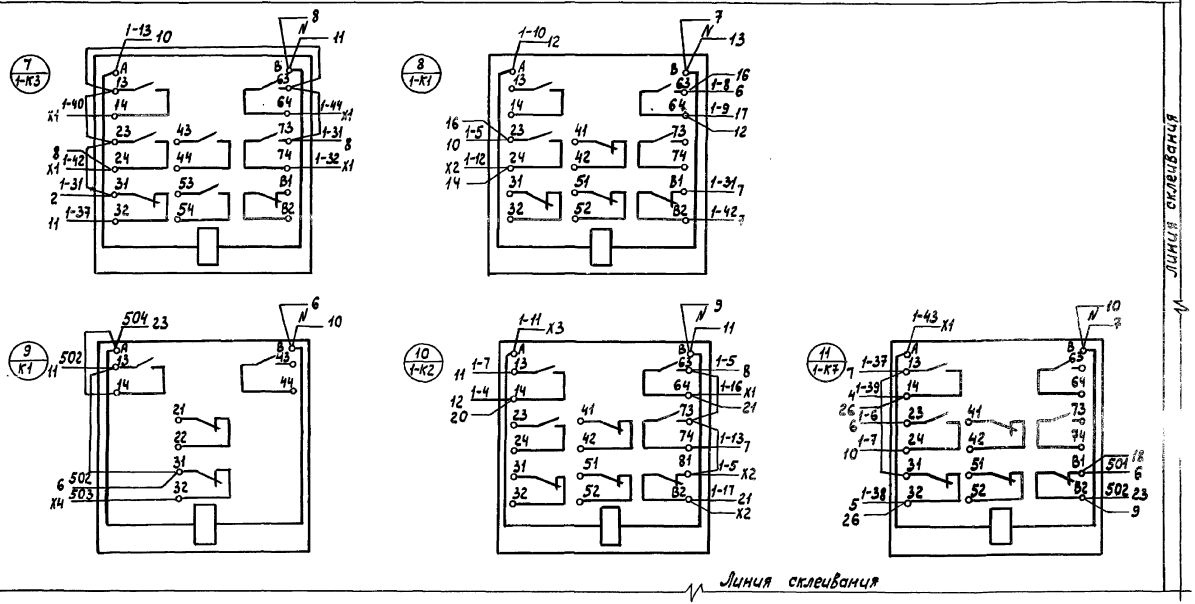

Привязан

Инв. №

Инв. № подл. | Подпись и дата | Взам. инв. №

Изм.	Лист	№ докум.	Подпись	Дата	503-9-27.89 — АП.И-4	Лист 2

Копировал

Формат А3

Альбом 2

Линия склеивания

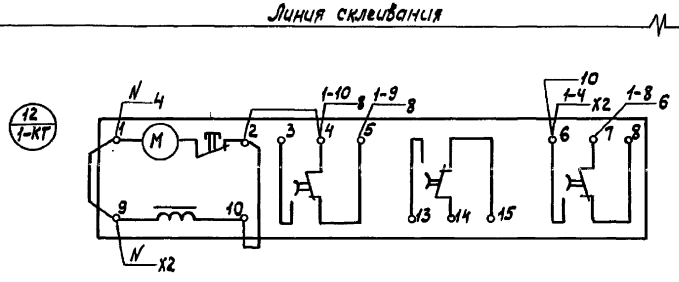

Линия склеивания

Линия склеивания

К зажиму зануления щита

Зануляющая рейка

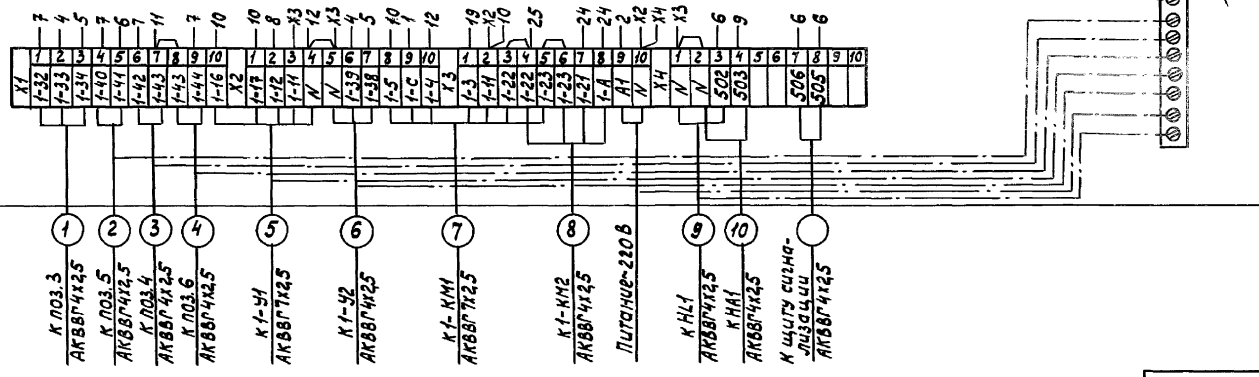

Привязан

Инв. №

Изм	Лист	№ докум.	Подпись	Дата	503-9-27.89-АП.И-4	Лист 3

Инв. № подл. | Подпись и дата | Взам. инв. №

Копировал

Формат А3

Альбом 2

Дверь щита
Вид со стороны монтажа

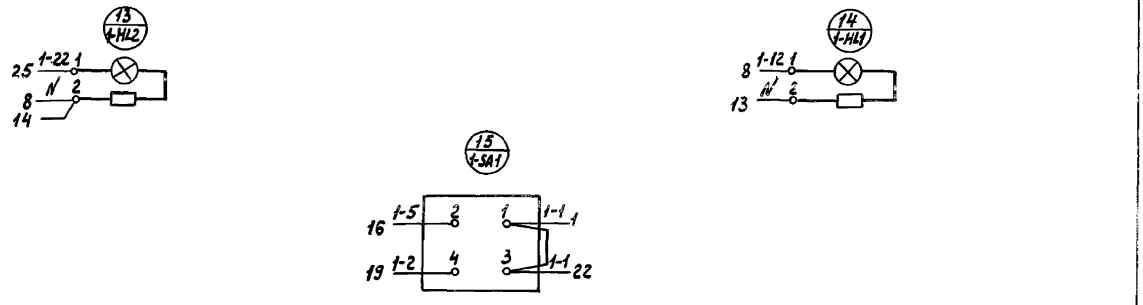

Линия склеивания

от зануляющей рейки

Зажимы зануления щита

Привязан

Инв. №

Изм. Лист №докум. Подпись Дата

503-9-27.89-АП.И-4

Лист 4

Копировал

Формат А3

Инв. № подл. | Подпись и дата | Взам. инв. №

Альбом 2

Панель	Строка	Надпись	Поз. обозначение	Место надписи	Текст	Кол.	Вид шрифта	Заготовка
		10	1-SB9,	Табличка	Клапан на обратном трубо-			
			1-SB10		проводе: открыть-закрыть	01		
		11	1-SF1	То же	~220В. Цепи управления	01		
		12	1-SF2	"	~220В. Цепи регулирования	01		
		13	SF1	"	~220В. Цепи сигнализации	01		

Инв. № подл. | Подпись и дата | Взам. инв. №

Изм.	Лист	№ докум.	Подп.	Дата	503-9-27.89-АП.И-5	Лист 2

Копировал- [signature] Формат А4

Альбом 2

Панель	Строка	Надпись	Поз. обозначение	Место надписи	Текст	Кол.	Вид шрифта	Заготовка
		1	1-HL1	Табличка	Вентилятор. Нормальная работа	01		
		2	1-HL2	То же	Электронагреватели			
					включены	01		
		3	1-SA1	"	Вентилятор	01		
				На ключе	Местное - отключено-			
					сблокированное	01		
		4	1-SB1	Табличка	Вентилятор			
			1-SB2		(опробование)	01		
		5	SB1	Тоже	Опробование аварийной			
					сигнализации	01		
		6	1-SB3,	"	Вентилятор	01		
			1-SB4					
		7	1-SB7	"	Электронагреватели:			
			1-SB8		Включить - отключить	01		
		8	SB2	"	Съем звукового			
					сигнала	01		
		9	1-SB5	"	Заслонка наружного воздуха:			
			1-SB6		открыть-закрыть	01		

Привязан

Инв. №

Инв. № подл. | Подпись и дата | Взам. инв. №

ГИП	Шитик	[signature]	05.89г.
Н. контр.	Бабкина	[signature]	
Нач. отд.	Малахов	[signature]	
Зав. гр.	Бочарова	[signature]	
Инж. 2 кат.	Попова	[signature]	

503-9-27.89-АП.И-5

Воздухоподогрев грузовых автомобилей (наземный вариант)

Калориферные камеры 1-15

Стадия	Лист	Листов
РП	1	2

Калориферная камера 1(2,5,6,11,13) Щит автоматизации. Таблица перечня надписей

ГИПРОАВТОТРАНС Воронежский филиал

Копировал- [signature] Формат А4

Альбом 2

Формат	Зона	Поз.	Обозначение	Наименование	Кол.	Примечание
		06	1-КТ, 2-КТ	Реле ВС-10-33, Ц~220В, 50Гц	02	
				Блок зажимов		
				Б324-4П25-В/ВУ3-10	08	
				Н51 01		
		07	1-SA1, 2-SA1	Переключатель		
				ПКУ3-12-С0102 У3А	02	
				Кнопка КЕ-011 У3, исп. 2		
		08	1-SB2, 1-SB4, 2-SB2, 2-SB4	толк. черный, надпись „пуск"	04	
		09	1-SB5, 1-SB8, 2-SB5, 2-SB8, 1-SB9	толк. черный, без надписи	08	
			2-SB9, SB3, SB4			
		10	1-SB1, 1-SB3, 2-SB1, 2-SB3	толк. красный, надпись „стоп"	04	
		11	1-SB6, 1-SB7, 1-SB10, 2-SB6, 2-SB7, 2-SB10	толк. красный, без надписи	06	
		12	1-HL1, 1-HL2, 2-HL1, 2-HL2	Арматура светосигнальная		
				с лампой КМ24-90 и добавоч-		
				ным резистором		
				АС12013 У2 с зеленой		
				линзой, Ц~220В	04	

Инв. № подл. | Подпись и дата | Взам. инв. №

Изм.	Лист	№ докум.	Подп.	Дата	503-9-27.89-АП.И-6	Лист 2

Альбом 2

Формат	Зона	Поз.	Обозначение	Наименование	Кол.	Примечание
				Документация		
А3			АП.И-7	Чертеж общего вида		
А3			АП.И-8	Схема электрическая		
				соединений		
А4			АП.И-9	Таблица перечня		
				надписей		
				Сборочные единицы		
				Н1 01		
				Выключатель		
				ВА 14-26-14-20 УХЛ4		
		01	1-SF1, 2-SF1	Ц~380В, Jр = 1,6А	02	
		02	1-SF2, 2-SF2, SF2	Ц~380В, Jр = 1,0А	03	
				Реле РПУ-2, Ц~220В, 50Гц		
		03	1-К3, 2-R3	РПУ-2-06620 У3А	02	
		04	1-К1, 1-К2, 1-К7, 2-К1, 2-К2, 2-К7	РПУ-2-06440 У3А	06	
		05	1-К4, 1-К5, 1-К6, 2-К4, 2-К5, 2-К6, К2	РПУ-2-06220 У3А	07	

Инв. № подл. | Подпись и дата | Взам. инв. №

Привязан

Инв. №

				503-9-27.89-АП.И-6			
				Воздухоподогрев грузовых автомобилей (наземный вариант)			
ГИП	Шитик		05.89	Калориферные камеры 1-15	Стадия	Лист	Листов
Н.контр.	Бабкина				Р	1	2
Нач.отд.	Малахов			Калориферная камера 3(4,7-10, 12, 14, 15). Щит автоматизации. Технические данные аппаратов	ГИПРОАВТОТРАНС Воронежский филиал		
Зав. гр.	Бочарова						
Инж. I к.	Тамарина						

Копировал

Формат А4

Альбом 2

Вид спереди
Дверь не показана

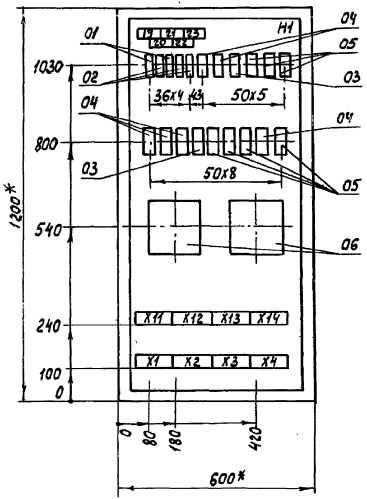

Дверь щита
Вид спереди

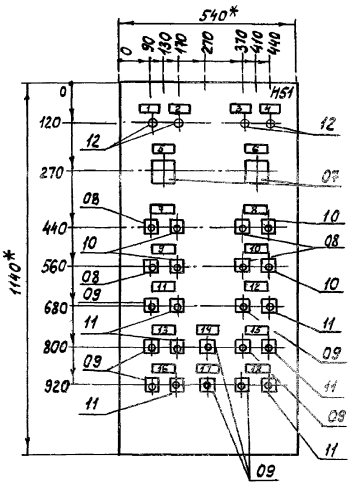

1.* Размеры для справок.

2. По данному чертежу изготовить один щит.

3. В крыше щита необходимо предусмотреть три отверстия диаметром 60 мм.

4. В контуре табличек номера надписей по перечню надписей см. АП.И-9.

Привязан				
Инв. №				

				503-9-27.89-АП.И-7			
				Воздухоподогрев грузовых автомобилей (Наземный вариант)			
ГИП	Шитик		06.89	Калориферные камеры 1-15	Стадия	Лист	Листов
Н.контр.	Бабкина				Р	—	1
Нач.отд.	Малахов			Калориферная камера 3 (4, 7-10, 12, 14, 15). Щит автоматизации. Чертеж общего вида	ГИПРОАВТОТРАНС Воронежский филиал		
Зав.гр.	Бочарова						
Инж.Т.к.	Тамарина						

Копировал-

формат А3

Инв. № подл. | Подпись и дата | Взам. инв. №

Альбом 2

Вид спереди

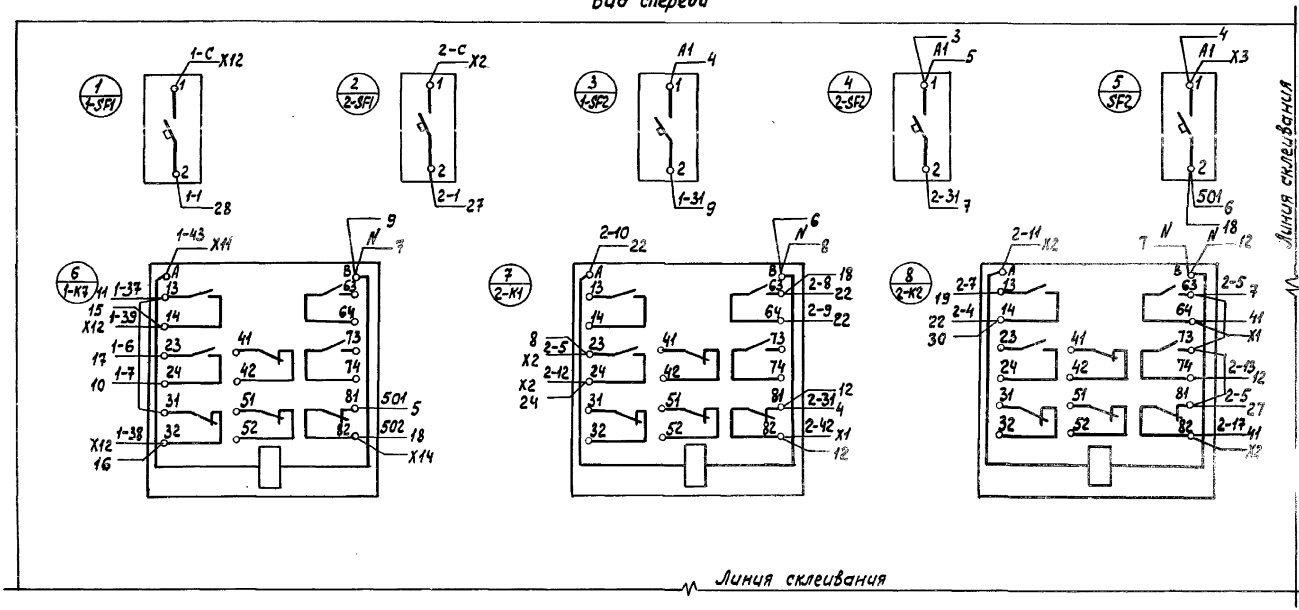

1. Схемы электрические принципиальные см. альбом 1 АП-5 – АП-7.

					503-9-27.89-АПИ-8		
					Воздухоподогрев грузовых автомобилей (наземный вариант)		
Привязан					Калориферные камеры 1-15	Стадия	Лист	Листов
						Р	1	6
					Калориферная камера 3(4,7-10,12,14,15). Щит автоматизации. Схема электрическая соединений	ГИПРОАВТОТРАНС Воронежский филиал		
Инв. №								

ГИП	Шитик		05.89
Н. контр.	Бабкина		
Нач. отд.	Малахов		
Зав. гр.	Бочарова		
Инж. I к.	Тамарина		

Копировал-

формат А3

Инв. № подл. | Подпись и дата | Взаим. инв. №

Альбом 2

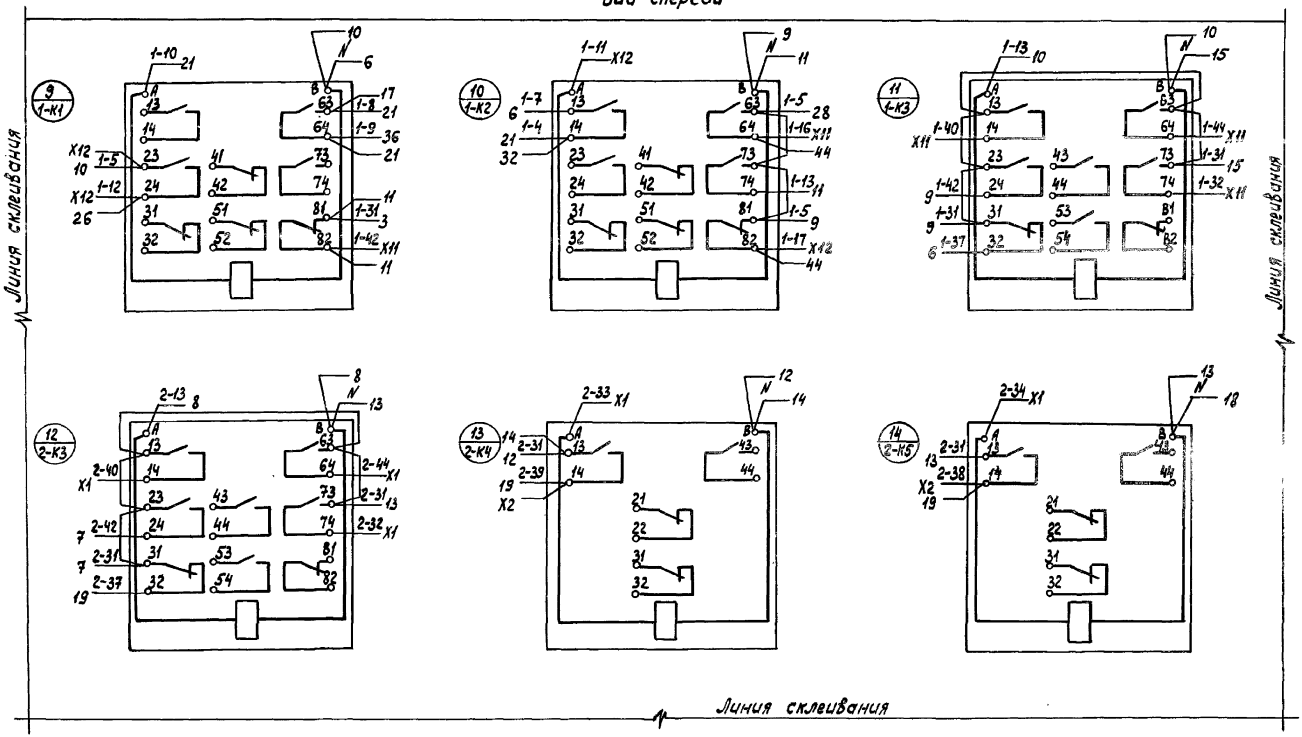

Привязан										
									503-9-27.89-АП.И-8	Лист 2
Инв. №				Изм.	Лист	№ докум.	Подпись	Дата		

Инв. № подл. | Подпись и дата | Взаим. инв. №

Копировал-[illegible]

Формат А3

Альбом 2

Вид спереди

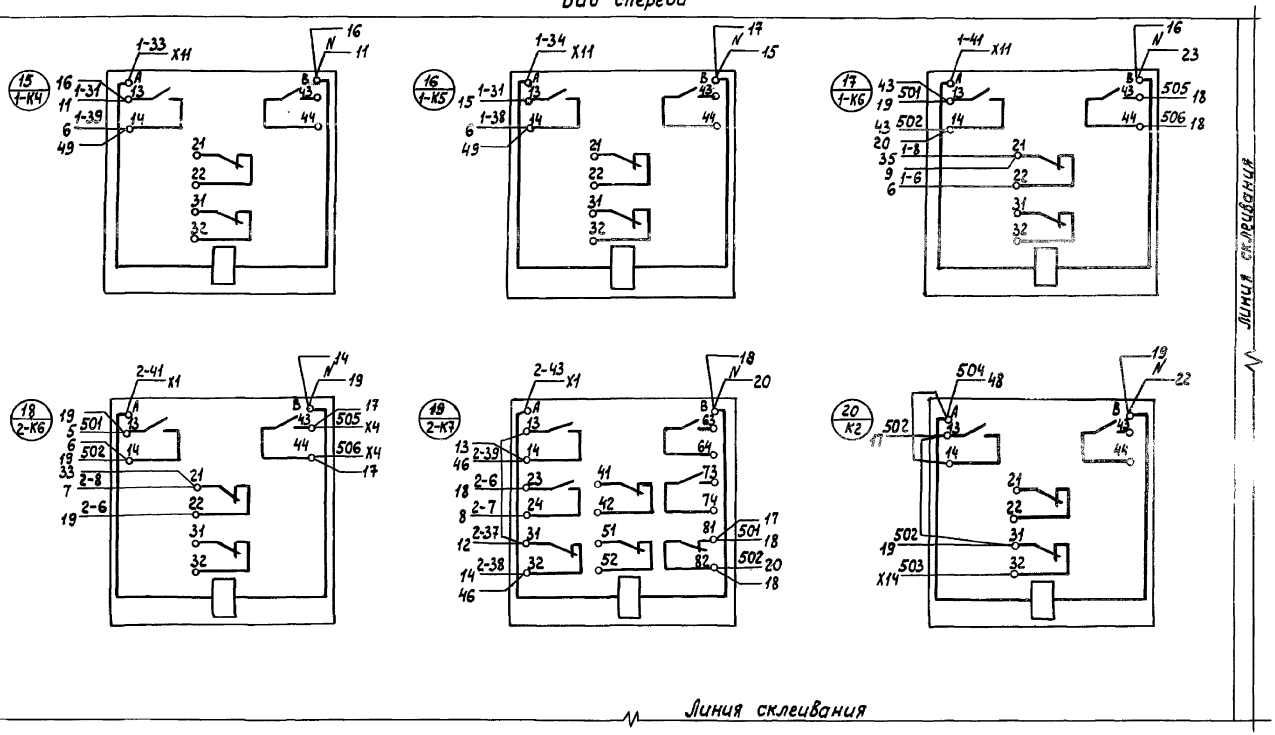

| Привязан | | |

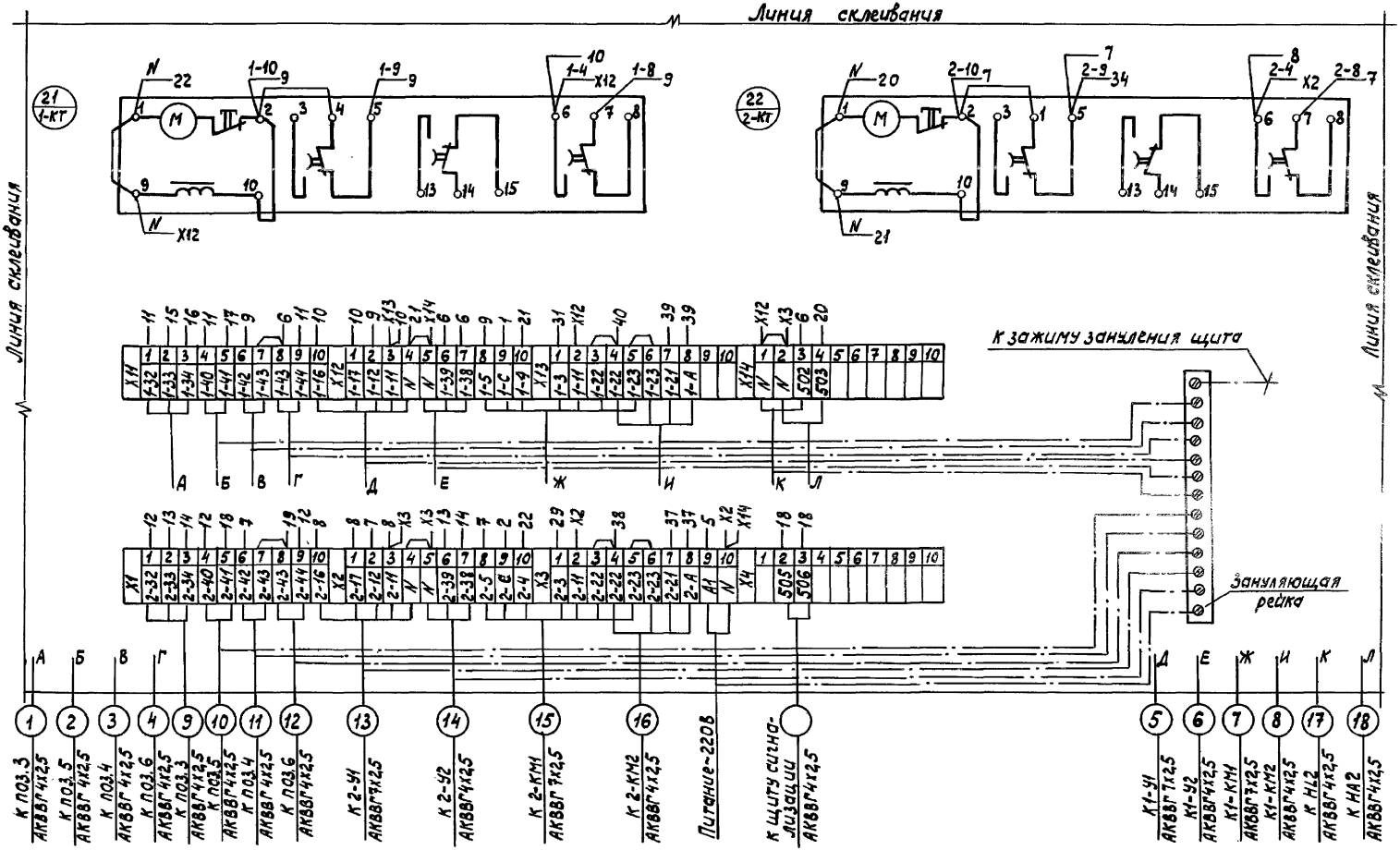

Привязан

Инв. №

Изм.	Лист	№ докум.	Подпись	Дата

503-9-27.89-АП.И-8

Лист 4

Копировал

Формат А3

Инв. № подл. | Подпись и дата | Взам. инв. №

Альбом 2

Дверь щита
Вид со стороны монтажа

Линия склеивания

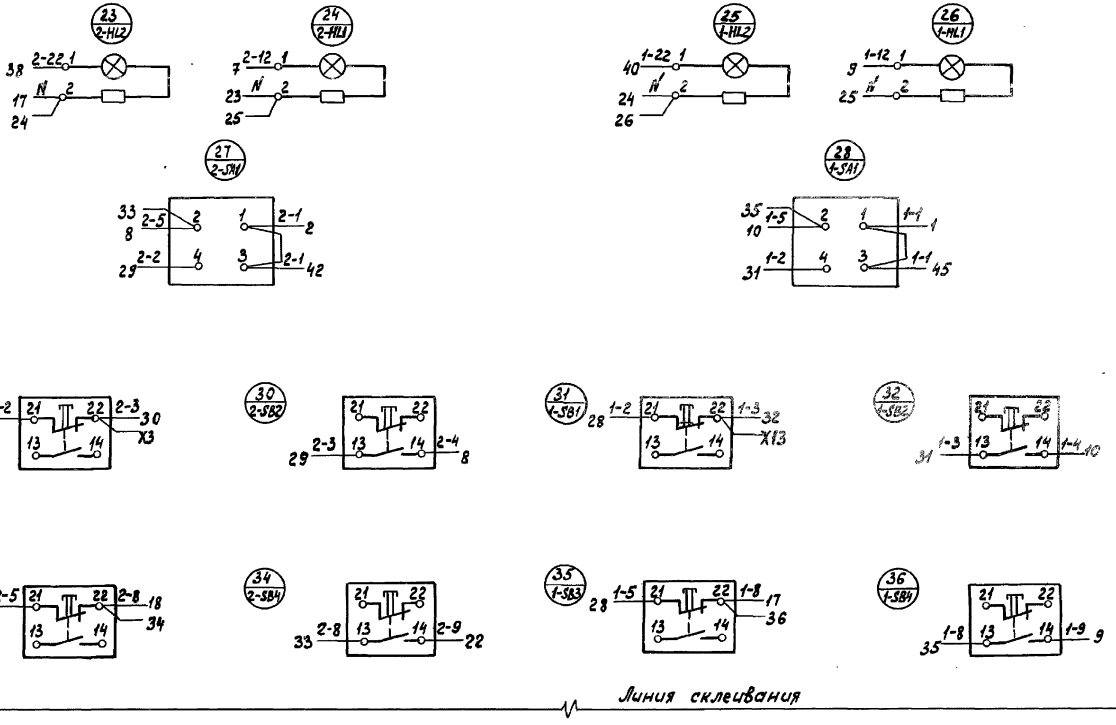

Линия склеивания

Привязан

Инв. №

Изм.	Лист	№докум.	Подпись	Дата

503-9-27.89-АП.И-8

Лист 5

Копировал

Формат А3

Инв. № подл. | Подпись и дата | Взам. инв. №

Альбом 2

Линия склеивания

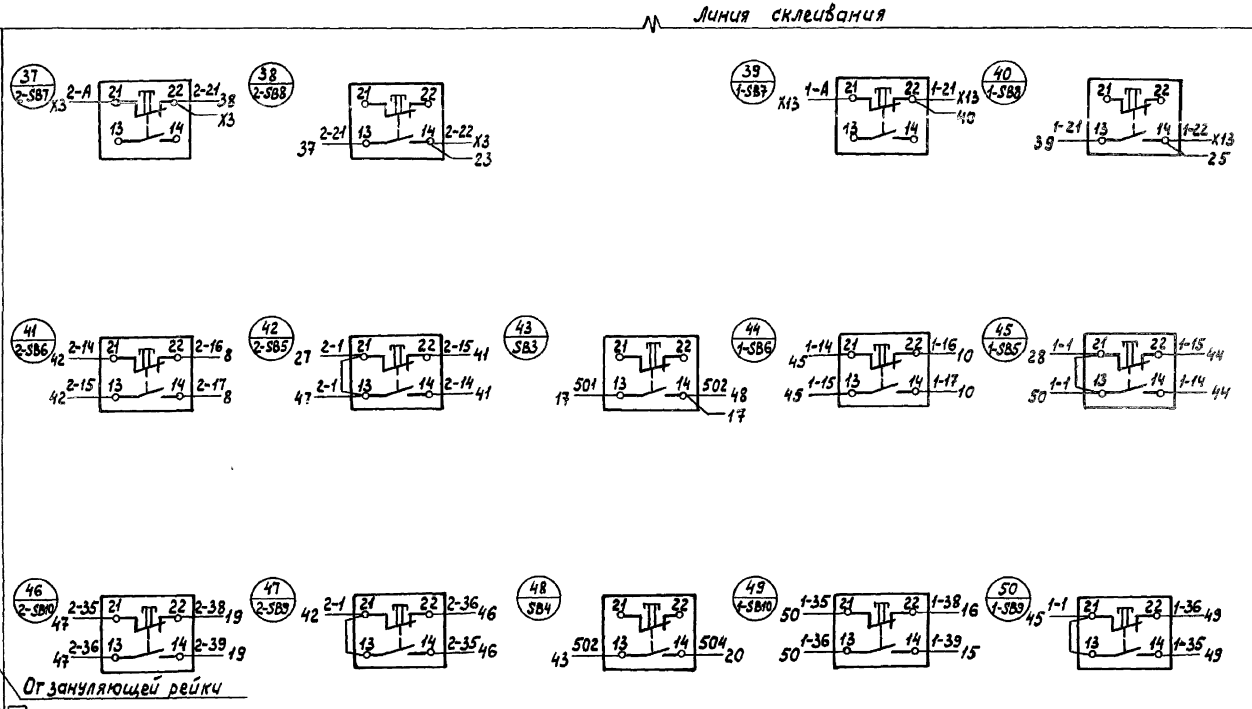

Привязан

Инв. №

Изм. Лист № докум. Подпись Дата

503-9-27.89-АП.И-8

Лист 6

Копировал

Формат А3

Инв. № подл. | Подпись и дата | Взам. инв. №

Альбом 2

Панель	Строка	Надпись	Поз. обозначение	Место надписи	Текст	Кол.	Вид шрифта	Заготовка
		1	1-HL1	Табличка	Вентилятор №1. Нормальная работа	01		
		2	1-HL2	То же	Электронагреватели №1			
					Включены	01		
		3	2-HL1	"	Вентилятор №2. Нормальная работа	01		
		4	2-HL2	"	Электронагреватели №2			
					Включены	01		
		5	1-SA1	"	Вентилятор №1	01		
				На ключе	Местное-отключено-			
					сблокированное			
		6	2-SA1	Табличка	Вентилятор №2	01		
				На ключе	Местное- отключено-			
					сблокированное	01		
		7	1-SB1	Табличка	Вентилятор №1 (опробование)	01		
			1-SB2					
		8	2-SB1	То же	Вентилятор №2 (опробование)	01		
			2-SB2					
		9	1-SB3	"	Вентилятор №1	01		
			1-SB4					

Привязан

Инв. №

Инв. № подл. | Подпись и дата | Взам. инв. №

			503-9-27.89- АП.И-9	
			Воздухоподогрев грузовых автомобилей (наземный вариант)	
ГИП	Шитик	05.89	Калориферные камеры 1-15	Стадия: Р; Лист: 1; Листов: 2
Н. контр.	Бабкина			
Нач. отд.	Малаков		Калориферная камера 3(4,9-10,12,14,15). Щит автоматизации. Таблица первичной надписей	ГИПРОАВТОТРАНС Воронежский филиал
Зав. гр.	Бочарова			
Инж. К.	Тамарина			

Копировал

Формат А4

Альбом 2

Панель	Строка	Надпись	Поз. обозначение	Место надписи	Текст	Кол.	Вид шрифта	Заготовка
		10	2-SB3	Табличка	Вентилятор №2	01		
			2-SB4					
		11	1-SB7	То же	Электронагреватели №1:			
			1-SB8		Включить-отключить	01		
		12	2-SB7	"	Электронагреватели №2:			
			2-SB8		Включить-отключить	01		
		13	1-SB5	"	Заслонка наружного воздуха №1			
			1-SB6		открыть-закрыть	01		
		14	SB3	"	Опробование аварийной			
					сигнализации	01		
		15	2-SB5	"	Заслонка наружного воздуха №2:			
			2-SB6		открыть-закрыть	01		
		16	1-SB9	"	Клапан на обратном трубопро-			
			1-SB10		воде №1: открыть-закрыть	01		
		17	SB4	"	Съем звукового сигнала	01		
		18	2-SB9	"	Клапан на обратном трубопро-			
			2-SB10		воде №2: открыть-закрыть	01		
		19	1-SF1	"	~220В. Цепи управления			
					Вентилятора №1	01		
		20	2-SF1	"	~220 В. Цепи управления			
					вентилятора №2	01		
		21	1-SF2	"	~220В. Цепи регулирования			
					температуры в воздуховоде №1	01		
		22	2-SF2	"	~220В. Цепи регулирования			
					температуры в воздуховоде №2	01		
		23	SF2	"	~220В. Цепи сигнализации	01		

Инв. № подл. | Подпись и дата | Взам. инв. №

Изм.	Лист	№ докум.	Подп.	Дата	503-9-27.89- АП.И-9	Лист 2

Копировал

Формат А4

Формат	Зона	Поз.	Обозначение	Наименование	Кол.	Примечание
				Блок зажимов		
				Б 324-4П 25-В/8У3-10	01	
				Н 51 01		
		04	SB5, SB6	Кнопка КЕ-011У3, исп. 2, толк. черный, без надписи	02	
		05	HL	Арматура светосигнальная с лампой КМ 24-90 и добавочным резистором		
				АС 1201 1У2, с красной линзой, U~220В	01	

Формат	Зона	Поз.	Обозначение	Наименование	Кол.	Примечание
				Документация		
А3			АП.И-11	Чертеж общего вида		
А3			АП.И-12	Схема электрическая соединений		
А4			АП.И-13	Таблица перечня надписей		
				Сборочные единицы		
				Н1 01		
		01	SF	Выключатель		
				ВА 14-26-14-20 УХЛ4		
				U~380 В, Jр=1,0 А	01	
		02	K	Реле РПУ-2-0622093А		
				U~220В, 50 Гц	01	
		03	HA	Звонок-ревун		
				ЗВРП 220 УХЛ5, U~220В	01	

Привязан

Инв. №

503-9-27.89-АП.И-10

Воздухоподогрев грузовых автомобилей (наземный вариант)

Калориферные камеры 1-15

Стадия	Лист	Листов
Р	1	2

ГИП	Шитик	05.89
Н. контр.	Бадкина	
Нач. отд.	Малахов	
Зав. гр.	Бочарова	
Инж. тк.	Попова	

Щит сигнализации. Технические данные аппаратов

ГИПРОАВТОТРАНС Воронежский филиал

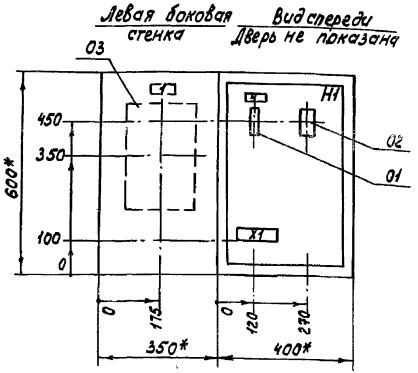

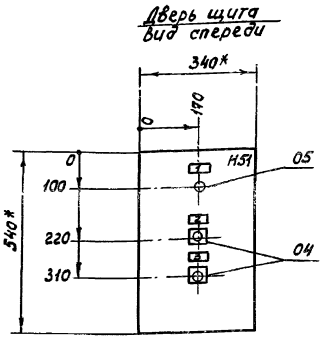

1. * Размеры для справок.
2. По данному чертежу изготовить один щит.
3. В крыше щита необходимо предусмотреть отверстие диаметром 30 мм.
4. В контуре табличек номера надписей по перечню надписей см. АП.И-13.

Привязан			
Инв. №			

				503-9-27.89- АП.И-11			
				Воздухоподогрев грузовых автомобилей (наземный вариант)			
ГИП	Шитик		05.89	Калориферные камеры 1-15	Стадия	Лист	Листов
Н.контр.	Бабкина				Р	—	1
Нач.отд.	Малахов			Щит сигнализации. Чертеж общего вида	ГИПРОАВТОТРАНС Воронежский филиал		
Зав.гр.	Бочарова						
Инж.Тк.	Попова						

Копировал-

формат А3

Инв. № подл. | Подпись и дата | Взам. инв. №

Альбом 2

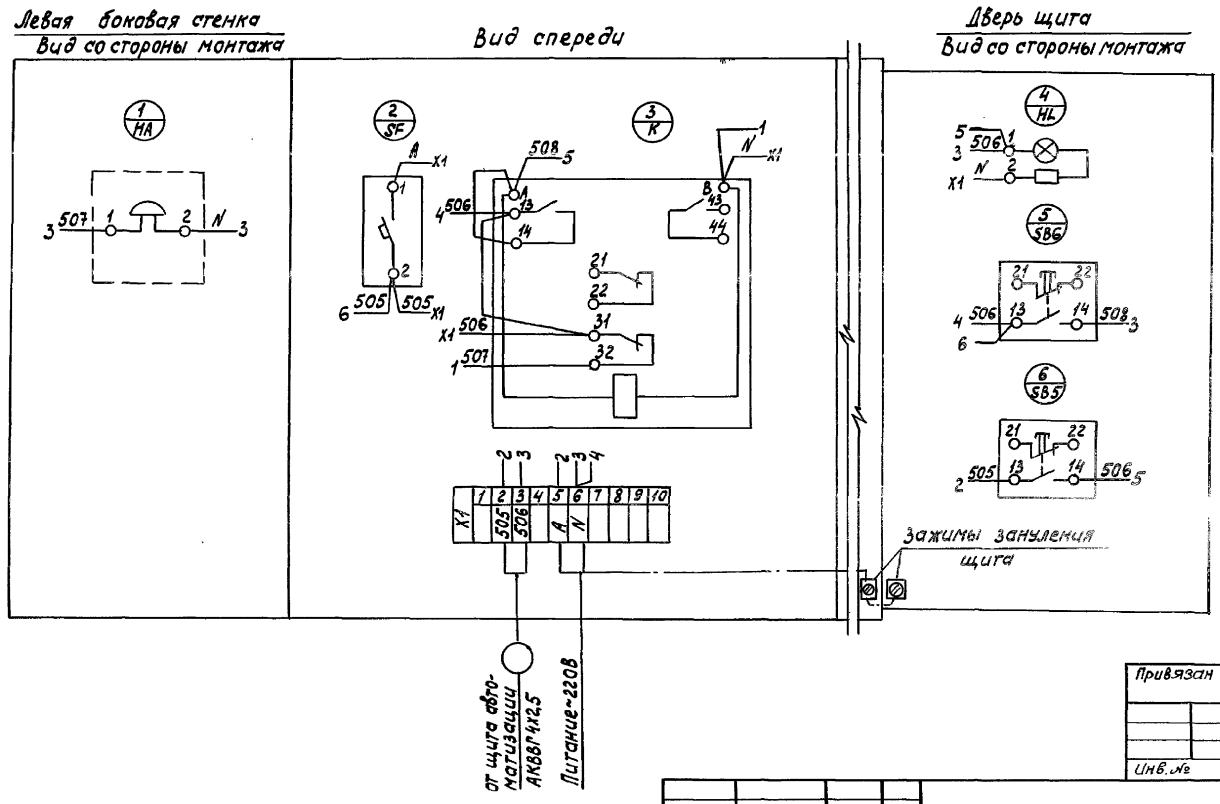

1. Схему электрическую принципиальную см. альбом 1 АП-7.

Привязан

Инв. №

				503-9-27.89-АП.И-12
				Воздухоподогрев грузовых автомобилей (наземный вариант)
ГИП	Шитик		05.89	Калориферные камеры 1-15
Н. контр.	Бабкина			Щит сигнализации. Схема электрическая соединений
Нач. отд.	Малахов			
Зав. гр.	Бочарова			
Инж. тк.	Попова			

Стадия	Лист	Листов
Р	—	1

ГИПРОАВТОТРАНС Воронежский филиал

Копировал

Формат А3

Альбом 2

Панель	Строка	Надпись	Поз. обозначение	Место надписи	Текст	Кол.	Вид шрифта	Заготовка
		1	HA, HL	Табличка	Аварийная сигнализация	02		
		2	SB6	То же	Съем звукового сигнала	01		
		3	SB5	"	Опробование сигнализации	01		
		4	SF	"	~220В. Цепи сигнализации	01		

Привязан

Инв.№

			503-9-27.89-АП.И-13	
			Воздухоподогрев грузовых автомобилей (наземный вариант).	
Гип	Шитик		Калориферные камеры 1-15	Стадия: Р; Лист: —; Листов: 1
Н. контр.	Бабкина			
Нач. отд.	Малахов		Щит сигнализации. Таблица, перечня надписей	ГИПРОАВТОТРАНС Воронежский филиал
Зав. гр.	Бочарова			
Инж. тех.	Попова			

05.89

Инв.№ подл. | Подпись и дата | Взам. инв.№

Альбом 2

Панель	Строка	Надпись	Поз. обозначение	Место надписи	Текст	Кол.	Вид шрифта	Заготовка

Инв.№ подл. | Подпись и дата | Взам. инв.№

Изм. Лист № докум. Подп. Дата

Лист

Копировал

Формат А4

gost.e-ecolog.ru