Типовой проект
704-1-172.84

РЕЗЕРВУАР СТАЛЬНОЙ ВЕРТИКАЛЬНЫЙ ЦИЛИНДРИЧЕСКИЙ ДЛЯ НЕФТИ И НЕФТЕПРОДУКТОВ ЁМКОСТЬЮ 30000 м³

АЛЬБОМ VII

ПРОЕКТ ПРОИЗВОДСТВА МОНТАЖНЫХ РАБОТ
ПРИСПОСОБЛЕНИЯ ДЛЯ МОНТАЖА

gost.e-ecolog.ru

Привязан:

Инв. №

Содержание альбома

Обозначение	Наименование	Кол-во листов	Стр.
ПВ3.201.00.00	Устройства для раскатки рулонов.	5	3-7
ПВ5К.09.00.00	Щаронш для подъема рулонов массой 45-65т. краном	6	8-13
ПВ5К.11.00.00	Захват для подъема рулонов массой 45-65т. краном.	7	14-20
ПВ3.02.00.00	Скоба для разворачивания рулона.	3	21-23
ПВ12.01.00.00	Отвес.		
ПВ12.02.00.00	Поддон.	1	24
ПВ8.04.00.00	Кронштейн для расчалок.		
ПВ8.05.00.00	Упор клиновой.	2	25-26
ПВ4.05.00.00	Стяжное приспособление.	2	27-28
ПВ7.11.00.00	Ключ.	1	29
ПВ5.13.00.00	Приспособление строповочное.	1	30
ПВ10.06.00.00	Строп 4-х ветвевой Q= 6,5т.		
ПВ7.61.00.00-01	Стойка монтажная	8	31-38
ПВ51.06.00.00	Козлы для демонтажа монтажной стойки	2	39-40
ПВ5.52.00.00	Скоба для навешивания блока.		
ПВ10.05.00.00	Строп 4-х ветвевой.	1	41
ПВ10.04.00.00	Строп 3-х ветвевой.		
ПВ5.48.00.00	Скоба для крепления расчалок к опорному кольцу.	1	42
ПВ5.49.00.00	Звено строповочное.	1	43
ПВ5.51.00.00	Ловитель опорного кольца.	1	44
ПВ8.19.00.00	Пробка для отвеса.	1	45
ПВ51.55.00.00	Кронштейн для опорного кольца.		
ПВ4.02.00.00	Струбцина для прижатия опорного кольца.	4	46-49
ПВ72.03.00.00	Стойка для привалки опорного кольца и кольца жесткости.	5	50-54
ПВ5.59.00.00	Трапеция для подъема укрупненных щитов покрытия.	2	55-56
ПВ5.07.00.00	Ролик отводной для демонтажа монтажной стойки.	1	57
ПВ6.06.00.00	Устройство для формообразования.	10	58-67
ПВ7.72.00.00	Стенд-сани для сборки щитов покрытия.	8	68-75
ПВ9.7А-0-0.СБ	Лестница навесная.	4	76-79
ПВ5А-3-0-0	Скоба для установки навесной лестницы.		
ПВ5.04.00.00	Строп для монтажа ограждения.	1	80
ПВ5.50.00.00	Ролик поддерживающий.	1	81
ПВ62.07.00.00	Приспособление для заготовки вертикального монтажного стыка.	7	82-88
ПВ71.60.00.00	Стойка для сборки и сварки вертикального монтажного стыка стенки.	3	89-91
ПВ2.01.00.00	Приспособление для разметки.	11	92-102
ПВ5.03.00.00	Укосина для монтажа понтона.	1	103
ПВ4.13.00.00	Струбцина для монтажа понтона.	2	104-105
ПВ4.03.00.00	Струбцина для прижима соединительного уголка.	2	106-107
ПВ7.71.00.00	Направляющая.	1	108
ПВ2.70.00.00	Упор скользящий.	2	109-110
ПВ41.05.00.00	Струбцина для прижатия промежуточных колец жесткости.	2	111-112
ПВ8.18.00.00	Кронштейн для монтажа промежуточных колец жесткости.	1	113

т.пр. 704-1-172.84 альб. VII

ТП 704-1-172.84

Содержание

Разраб. Кузнецова
Пров. Чистова
Н.контр. Попова
Утв. Кузнецова

Лит. | Масса | Масштаб

Лист | Листов 1

Гражданпроект Госстроя СССР г. Москва

т. пр. 704-1-172.84

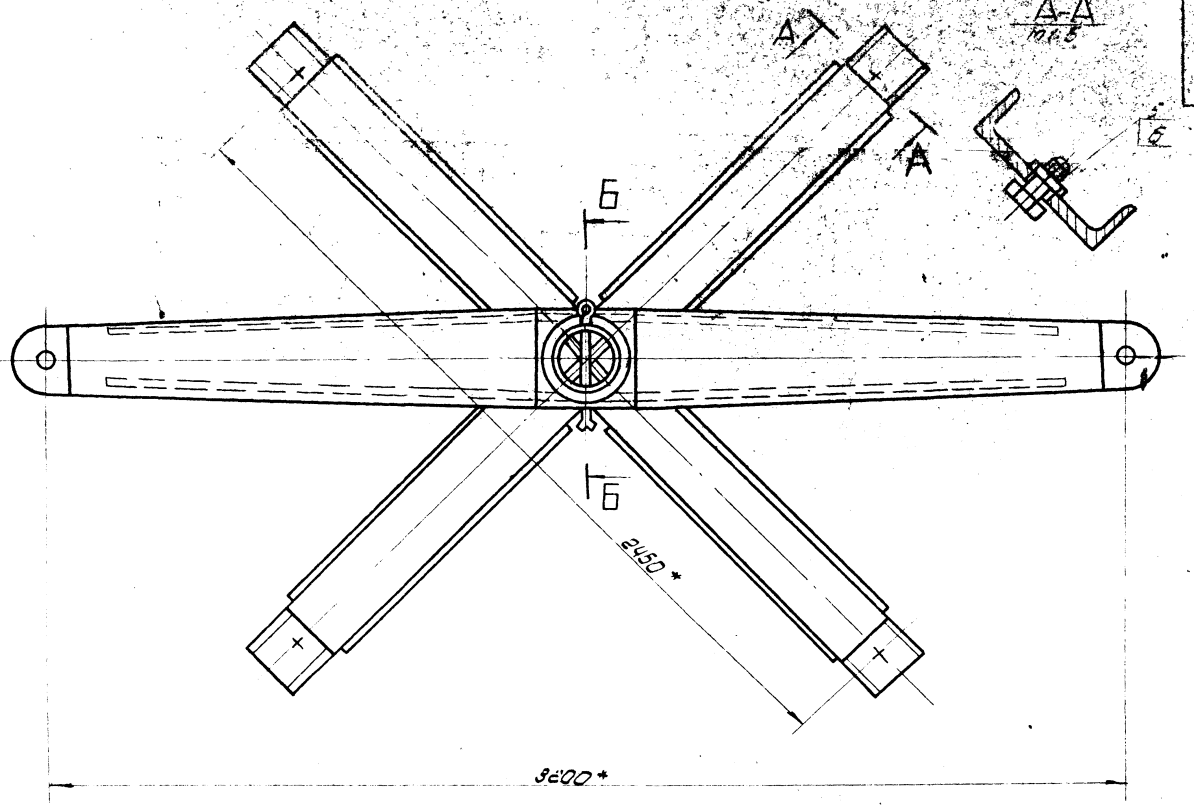

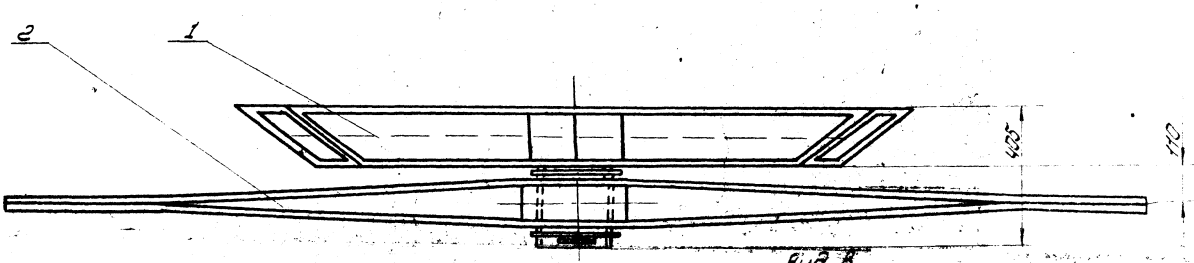

В

Вид В
м1:5

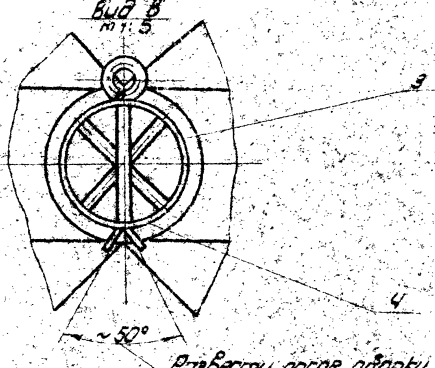

Развести после сварки

Б-Б
м1:5

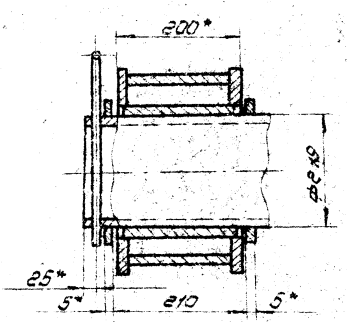

1. Неуказанные предельные отклонения размеров: отверстий - H16, валов - h16; остальные $\pm \frac{IT16}{2}$
2. * Размеры для справок.

					ПВ32.01.00.00 СБ		
Изм.	Лист	№ докум.	Подп.	Дата	Устройство для раскатки рупанов. Сборочный чертеж	Лит.	Масса	Масштаб
Разраб.		Сувенирова		3.83		И	440,0	1:10
Пров.		Чуйкова		3.83				
Т. контр.						Лист	Листов 1	
Н. контр.		Гарина		3.83			Гипронефтеспецмонтаж г. Москва	
Утв.		Панова		3.83				
		Кузнецов		3.83				

Копировал Ляпк

Формат А3

ПВ 32.01.01.00.СБ

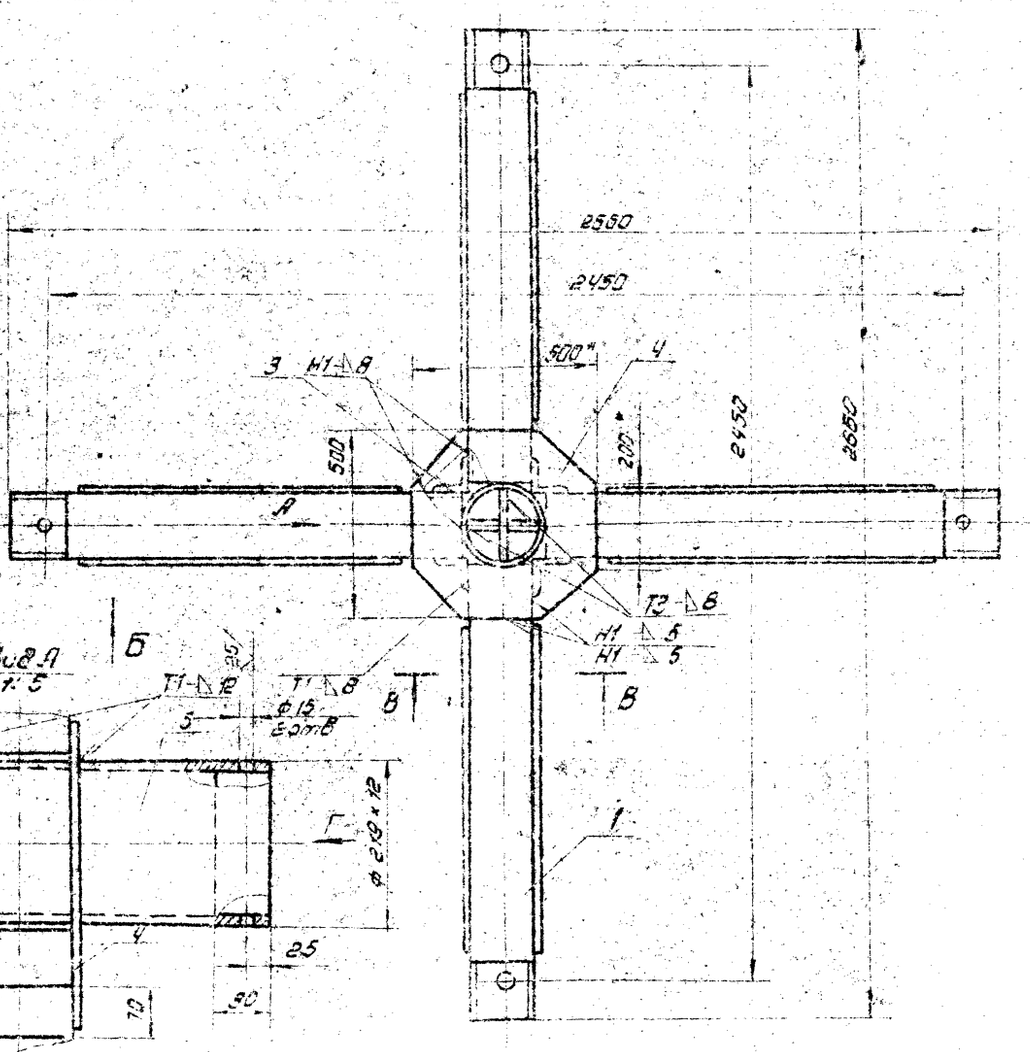

Вид Б
м 1:3

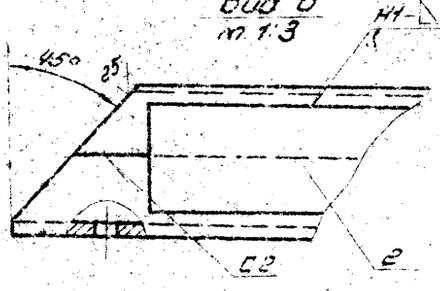

В - В
м 1:3

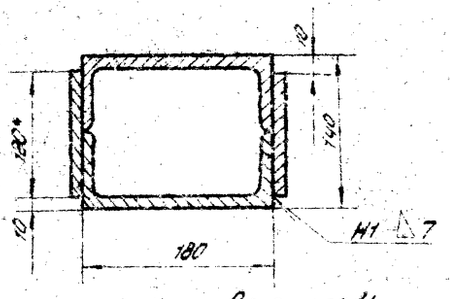

Вид Г
м 1:5

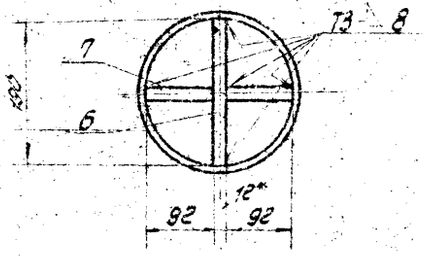

Дет. поз. 4

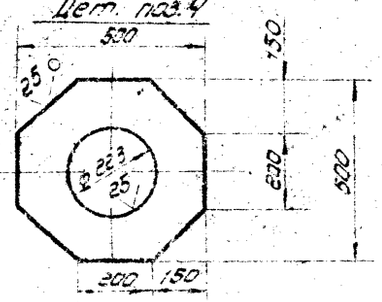

1. Сварные швы выполнять по ГОСТ 5264-80. Электроды сварочные типа Э42А ГОСТ 9467-75
2. Неуказанные предельные отклонения размеров отверстий - Н16, валов - h16, остальные ± IT12/2
3. Шероховатость поверхностей реза для дет. 5Ч - 50
4. * Размеры для справок.

					ПВ 32.01.01 00 СБ		
Изм.	Лист	№ докум.	Подп.	Дата	Крестовина	Лит.	Масса	Масштаб
Разраб.		Кирьянов			Сборочный чертеж	К	20,5	1:10
Пров.		Чиликова				Лист	Листов 1	
Т.контр.								
ГИП		Гаврин				Челябинский политехнический институт кафедра «Металлические конструкции»		
Н.контр.		Рыжова						
Утв.		Кнеллер						

Копировал

Формат А3

20 20 10 2680

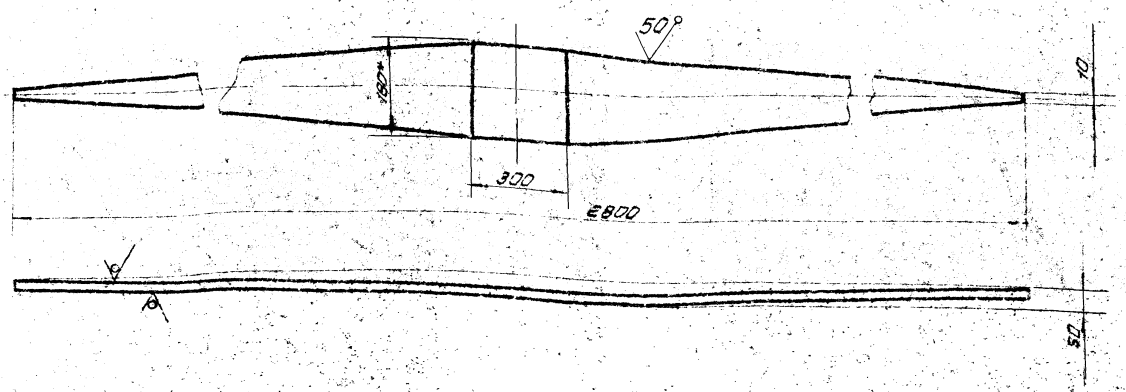

1. Неуказанные предельные отклонения размеров: валов - h 16; остальных $\pm \frac{IT16}{2}$
2. * Размер для справок.

ПВ32.01.02.02

Изм.	Лист	№ докум.	Подп.	Дата
Разраб.		Кузьмин		3.83
Пров.		Числова		3.83
Т.контр.				
Н.контр.		Ерохин		3.83
Утв.		Панова		3.83
		Сычева		3.83

Ребро

Лит.	Масса	Масштаб
Н	20.6	1:10

Полоса 5.10×180 ГОСТ 103-76 Ст.3 ГОСТ 380-71

Лист 1 Листов 1

ЦНИИпроектстальконструкция г. Москва

Копировал

Формат А4

Позиция	Зона	Поз.	Обозначение	Наименование	Кол.	Примечание
64			ПВ32.01.01.07	Вставка Лист 6-12 ГОСТ 82-74 Ст.3 ГОСТ 14637-79 92×370	2	2.1кг

ПВ32.01.01.00 Лист 2

Изм. Лист № докум. Подп. Дата

Инв. № подл. | Подп. и дата | Взам. инв. № | Инв. № дубл. | Подп. и дата

Позиция	Зона	Поз.	Обозначение	Наименование	Кол.	Примечание
				Документация		
22			ПВ32.01.01.00 СБ	Сборочный чертеж		
				Детали		
64		1	ПВ32.01.01.01	Балка Швеллер 18 ГОСТ 8240-72 Ст.3 ГОСТ 535-79 L = 1220	4	20кг
64		2	ПВ32.01.01.02	Накладка Полоса 6-8×80 ГОСТ 103-76 Ст.3 ОТ 535-79 L = 1000	8	8.5кг
64		3	ПВ32.01.01.03	Дополнительный уголок Уголок 2-50×32 ГОСТ 8510-72 Ст.3 ГОСТ 535-79 L = 180	9	12кг
64		4	ПВ32.01.01.04	Накладка Лист 6-12 ГОСТ 19903-74 Ст.3 ГОСТ 14637-79 500×500	2	16кг
64		5	ПВ32.01.01.05	Ось Труба 219×12 ГОСТ 8732-78 В 10 ГОСТ 8731-74 L = 460	1	28кг
64		6	ПВ32.01.01.06	Вставка Лист 6-12 ГОСТ 19903-74 Ст.3 ГОСТ 14637-79 190×370	1	4кг

ПВ32.01.01.00

Изм.	Лист	№ докум.	Подп.	Дата
Разраб.		Кузьмин		3.83
Пров.		Числова		3.83
Т.контр.				
Н.контр.		Ерохин		3.83
Утв.		Панова		3.83
		Сычева		3.83

Крестовина

Лит.	Масса	Масштаб
Н	1	2

ЦНИИпроектстальконструкция г. Москва

Копировал

Формат А4

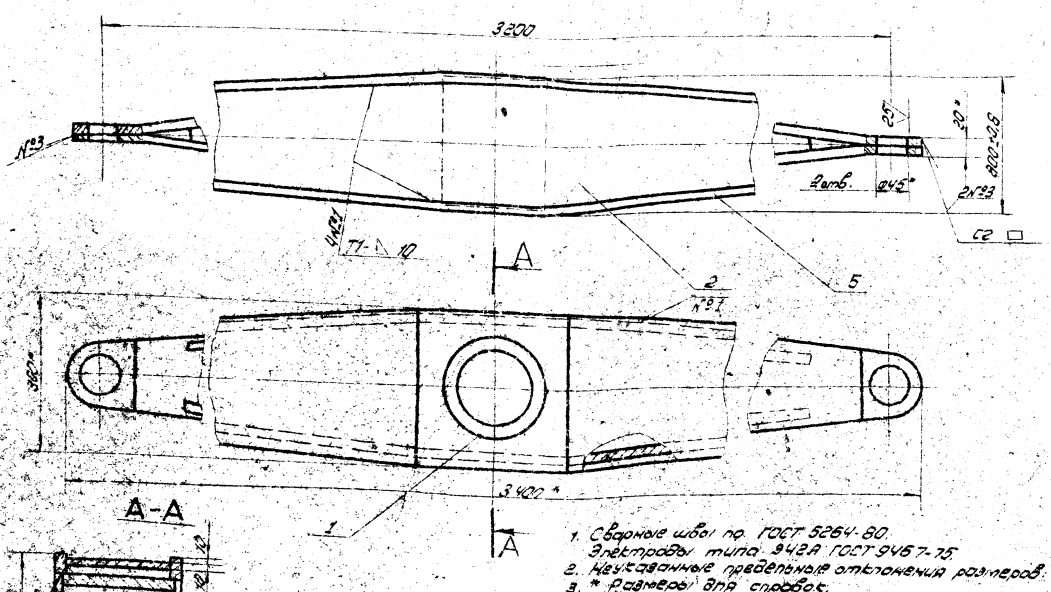

1. Сварные швы по ГОСТ 5264-80.
   Электроды типа Э42А ГОСТ 9467-75.
2. Неуказанные предельные отклонения размеров: $\pm \frac{IT16}{2}$
3. * Размеры для справок.

Изм.	Лист	N докум.	Подп.	Дата	ПВ32.01.02.00 СБ		
Разраб.		Кузьмина			Щека тяговая	Лит.	Масса	Масштаб
Пров.		Числова			Сборочный чертеж	И	160.0	1:5
Т.контр.						Лист	Листов 1
Н.контр.		Горин				Гипрочермортеплитранс ТАЖ г. Москва	
ГИП		Данова					
Утв.		Савицкая					

Формат А2

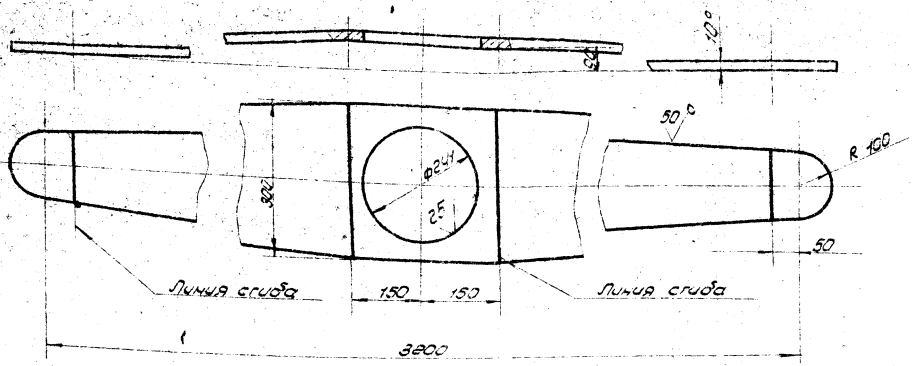

1. Неуказанные предельные отклонения размеров: валов - h16; отверстий - H16; остальных $\pm \frac{IT16}{2}$
2. * Размеры для справок.

Изм.	Лист	N докум.	Подп.	Дата	ПВ32.01.02.03		
Разраб.		Кузьмина			Накладка	Лит.	Масса	Масштаб
Пров.		Числова				И	45.0	1:5
Т.контр.						Лист	Листов 1
ГИП		Горин			Лист 6-10 ГОСТ 19903-74	Гипрочермортеплитранс ТАЖ г. Москва	
Н.контр.		Данова			Ст.3 ГОСТ 14637-79		
Утв.		Савицкая					

Копировал: [illegible] Формат А3

Инв. № подл. | Подп. и дата | Взам. инв. № | Инв. № дубл. | Подп. и дата

Формат	Зона	Поз.	Обозначение	Наименование	Кол.	Примечание
				Документация		
12			ПВ.32.01.02.00	Сборочный чертеж		
				Детали		
11		1	ПВ.32.01.02.01	Ступица	1	
12		2	ПВ.32.01.02.02	Ребро	2	
12		3	ПВ.32.01.02.03	Накладка	2	

Изм.	Лист	N докум.	Подп.	Дата
Разраб.		Кузьмина		3.83
Пров.		Числова		3.83
Т.контр.				
Гип.		Горин		3.83
Н.контр.		Попова		3.83
Утв.		Кузнецов		3.83

ПВ32.01.02.00

Щека таежова

Лит.	Масса	Масштаб
И		

Лист	Листов	Листов

Промтрансспецмонтаж г. Москва

Формат А1

ПВ 32.01.00.02

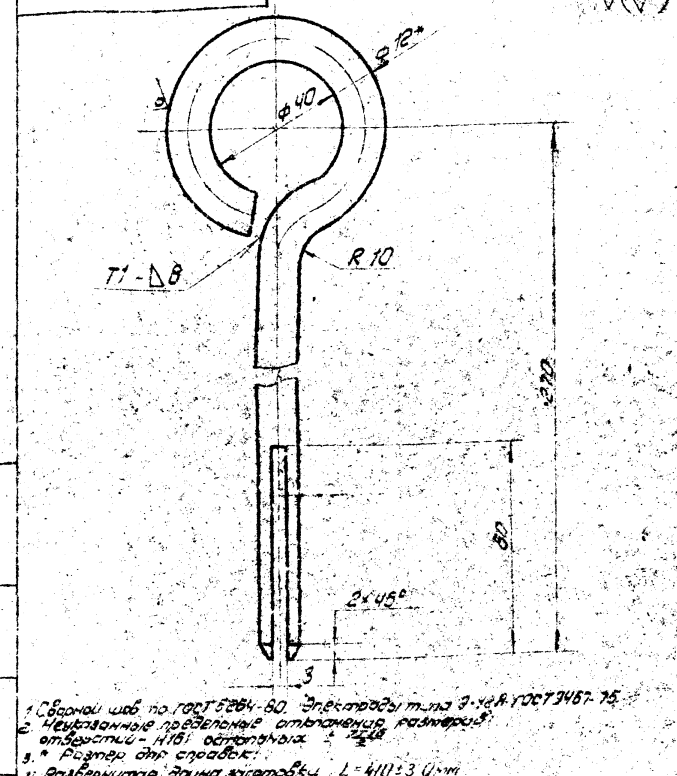

1. Сварные швы по ГОСТ 5264-80. Электроды типа Э42А ГОСТ 9467-75.
2. Неуказанные предельные отклонения размеров: отверстий - H16; остальных ± IT16/2.
3. * Размер для справок.
4. Развернутая длина заготовки L = 410±3,0 мм.

Изм.	Лист	N докум.	Подп.	Дата
Разраб.		Кузьмина		3.83
Пров.		Числова		3.83
Т.контр.				
Гип.		Горин		3.83
Н.контр.		Попова		3.83
Утв.		Кузнецов		3.83

Штаров

Лит.	Масса	Масштаб
И	0,37	1:1

Лист 1	Листов

Промтрансспецмонтаж г. Москва

Круг В-12 ГОСТ 2590-71 / Ст.3 ГОСТ 535-79

Формат А1

ПВ 32.01.02.00

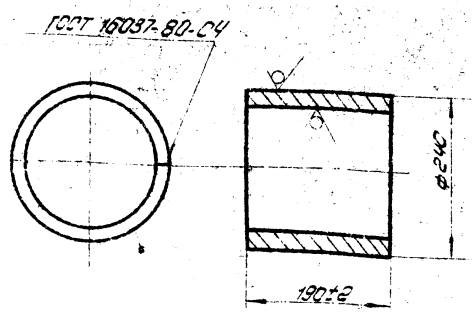

Электроды сварочные типа Э42А ГОСТ 9467-75

Изм.	Лист	N докум.	Подп.	Дата
Разраб.		Кузьмина		3.83
Пров.		Числова		3.83
Т.контр.				
Гип.		Горин		3.83
Н.контр.		Попова		3.83
Утв.		Кузнецов		3.83

ПВ 32.01.02.01

Ступица

Лит.	Масса	Масштаб
И	10.0	1:5

Лист	Листов	Листов

Лист 6-10 ГОСТ 19903-74 / Ст3 ГОСТ 14637-79

Промтрансспецмонтаж г. Москва

Формат А1

Формат	Зона	Поз.	Обозначение	Наименование	Кол.	Примечание
				Документация		
22			ПВ.32.01.00.00 СБ	Сборочный чертеж		
				Сборочные единицы		
11		1	ПВ.32.01.01.00	Крестовина	1	
11		2	ПВ.32.01.02.00	Щека таежова	1	
				Детали		
64		3	ПВ.32.01.00.01	Кольца приставочное		
				Лист 6-5 ГОСТ 19903-74 / Ст3 ГОСТ 14637-79		
				d=ø62H15 D=250h15	2	0.8 кг
11		4	ПВ.32.01.00.02	Штаров	1	
				Стандартные изделия		
		5		Болт М30×70.58.026 ГОСТ 7798-70	4	0.64 кг
		6		Гайка М30.4.026 ГОСТ 5915-70	4	0.23 кг

Изм.	Лист	N докум.	Подп.	Дата
Разраб.		Кузьмина		3.83
Пров.		Числова		3.83
Т.контр.				
Гип.		Горин		3.83
Н.контр.		Попова		3.83
Утв.		Кузнецов		3.83

ПВ.32.01.00.00

Устройство для раскатки рукавов

Лит.	Лист	Листов
И		1

Промтрансспецмонтаж г. Москва

Формат А1

Инв. № подл. | Подп. и дата | Взам. инв. № | Инв. № дубл. | Подп. и дата

Инв. № подл. 204-1-1122.84 п. VIII

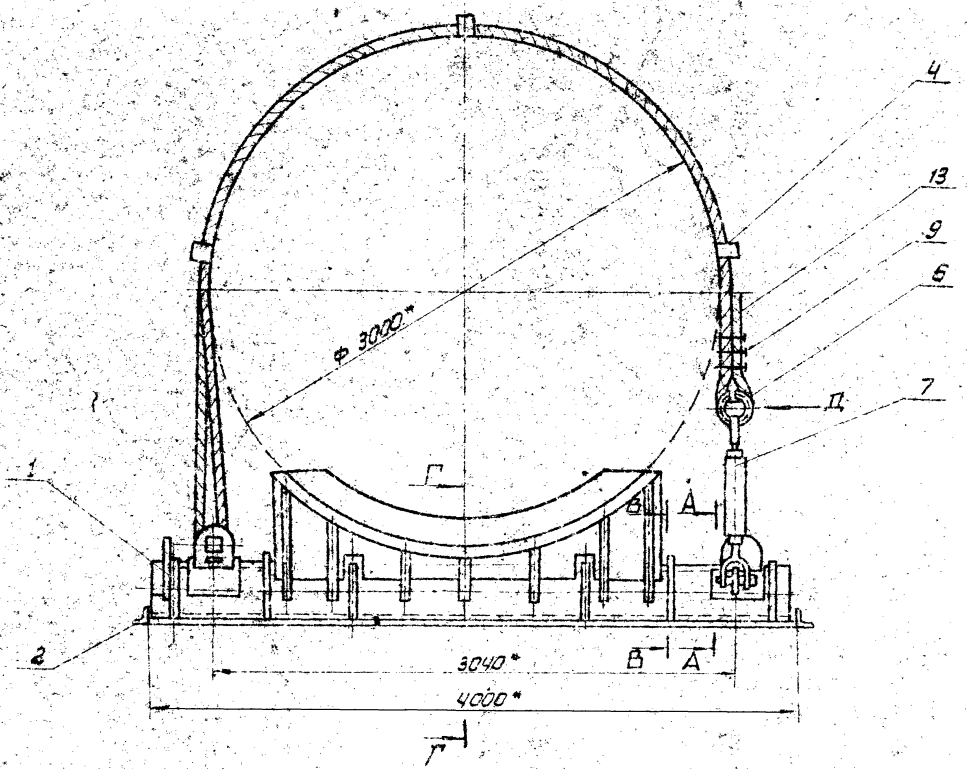

А–А
м 1:5

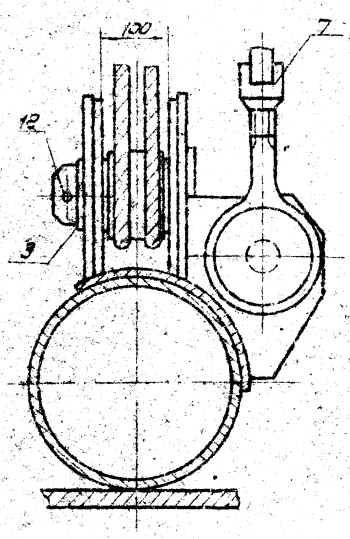

Г–Г (в откинутом положении)
м 1:10

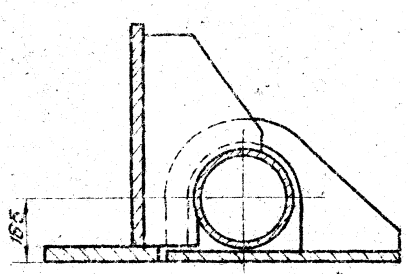

Схема 1.
Запасовка каната поз. 9

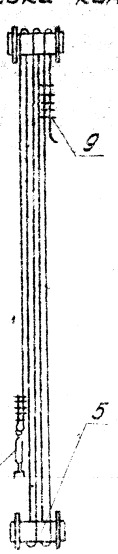

В–В
м 1:10

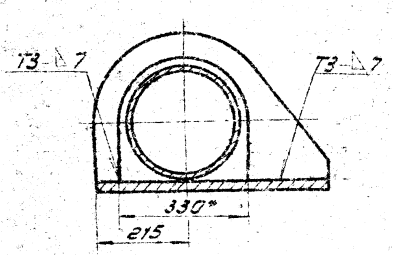

Вид Д
м 1:5

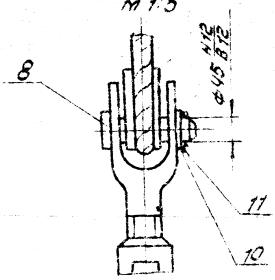

1. Сварные швы по ГОСТ 5264-80.
Электроды типа Э42А ГОСТ 9467-75.
2. *Размеры для справок.
3. Установку узла поз. 3 см. А-9.

					ПВ5К.09.00.00СБ		
Изм.	Кол.уч.	Лист	№ док.	Подп.	Дата	Шарнир для подвеса грузов массой 45-65 т. крюком. Сборочный чертеж	Лит.	Масса	Масштаб
Разраб.		Числова					И	2250	1:20
Пров.		Кузьмина							
Т. контр.									
Н.контр.		Гарина					Лист	Листов	
Гл. констр.		Панова							
Утв.		Кузнецов					Управление подъемно-транспортного оборудования г. Москва		

Копировал Формат А3

Дет. поз. 17
М. 1:10

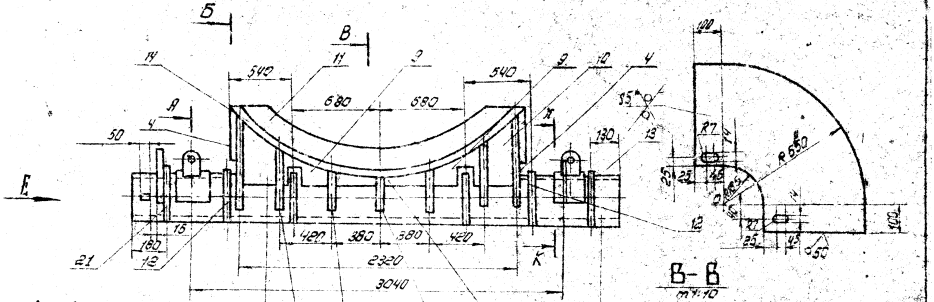

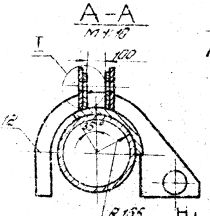

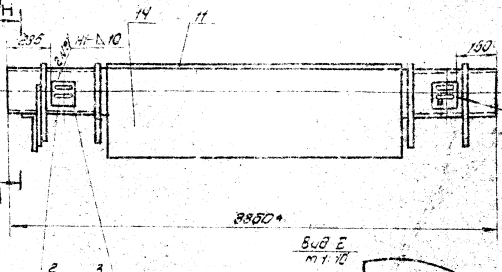

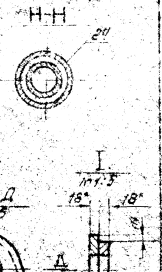

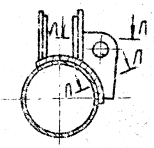

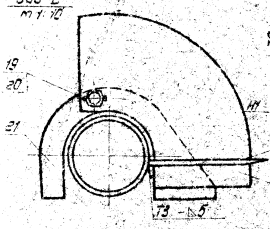

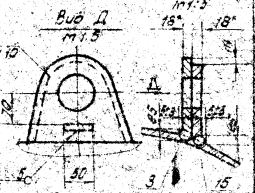

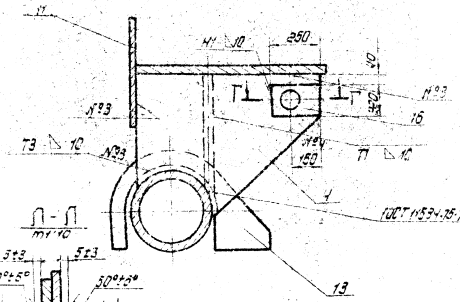

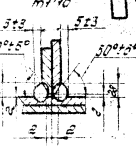

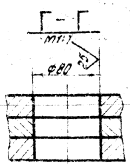

1. Сварные швы выполнять по ГОСТ 5264-80.
2. Электроды типа Э-42А ГОСТ 9467-75.
3. Неуказанные * предельные отклонения размеров: отверстий -Н16; валов -h16; остальных ± IT16/2.
4. Шероховатость поверхностей для деталей 64 — 50/.
5. *Размеры для справок.

							П85К.09.01.00СБ		
Изм.	Лист	№ докум.	Подп.	Дата					
Разраб.		Числова					Опора	Лит.	Масса	Масштаб
Пров.		Ильин						Н	1680 кг	1:50
Т. контр.		Брынцев					Сборочный чертеж	Лист	Листов	
Н. контр.		Порцун							Проектпроектмонтаж г. Москва	
ГИП		Печнова								

Копировал Ли...

Формат А1

Инв. № подл. | Подп. и дата | Взам. инв. № | Инв. № дубл. | Подп. и дата

Позиция	Зона	Поз.	Обозначение	Наименование	Кол.	Примечание
				Документация		
22			П85К.09.01.00.СБ	Сборочный чертеж		
				Детали		
64		1	П85К.09.01.01	Основание опоры		
				Труба 325×16 ГОСТ 8732-78 Б10 ГОСТ 8731-74		
				L = 3860	1	415 кг
64		2	П85К.09.01.02	Бондаж		
				Полоса 6-100×280 ГОСТ 103-76 Ст.3 ГОСТ 535-79		
				L = 250	2	3,0 кг
11		3	П85К.09.01.03	Ушко	4	
		15	-01	Ушко	4	
11		4	П85К.09.01.04	Кронштейн	2	
11		5	П85К.09.01.05	Кронштейн	2	
		6	-01	Кронштейн	2	
		7	-02	Кронштейн	1	
11		8	П85К.09.01.06	Ребро	2	
		9	-01	Ребро	2	
11		10	П85К.09.01.07	Ребро	2	
11		11	П85К.09.01.08	Стойка	1	

Изм.	Кол.	Лист	№ докум.	Подп.	Дата
Разраб.		Чистова			3.83
Пров.		Кузьмина			3.83
ГИП		Тарин			9.71
Н. контр.		Панова			9.71
Утв.		Кузнецов			

П85К.09.01.00

Опора

Лит. | Лист 1 | Листов 2

Гипронефтеспецмонтаж г. Москва

Формат А1

Позиция	Зона	Поз.	Обозначение	Наименование	Кол.	Примечание
				Документация		
11			П85К.09.02.00СБ	Сборочный чертеж		
				Детали		
64		1	П85К.09.02.01	Пластина		
				Лист 6-20 ГОСТ 19903-74 Ст.3 ГОСТ 14637-79		
				650×4000	1	4,40 кг
69		2	П85К.09.02.02	Упор		
				Уголок 8-90×90×5 ГОСТ 8509-72 Ст.3 ГОСТ 535-79		
				L = 650	2	5,6 кг

Изм.	Кол.	Лист	№ докум.	Подп.	Дата
Разраб.		Чистова			3.83
Пров.		Кузьмина			3.83
ГИП		Тарин			9.71
Н. контр.		Панова			9.71
Утв.		Кузнецов			

П85К.09.02.00

Основание

Лит. | Лист 1 | Листов 1

Гипронефтеспецмонтаж г. Москва

Формат А2

Позиция	Зона	Поз.	Обозначение	Наименование	Кол.	Примечание
11		12	П85К.09.01.09	Фиксатор	2	
		13	-01	Фиксатор	3	
		21	-02	Фиксатор	1	
64		14	П85К.09.01.10	Лыже		
				Лист 6-12 ГОСТ 19903-74 Ст.3 ГОСТ 14637-79		
				630×2780	1	185 кг
64		16	П85К.09.01.11	Накладка 220×250	4	5 кг
				Лист 6-16 ГОСТ 19903-74 Ст.3 ГОСТ 14637-79		
64		17	П85К.09.01.12	Сектор		
				Лист 6-5 ГОСТ 19903-74 Ст.3 ГОСТ 14637-79		
				715×715	1	19,9 кг
64		18	П85К.09.01.13	Стрелка		
				Полоса 6-40×220 ГОСТ 103-76 Ст.3 ГОСТ 535-79		
				L = 800	1	0,5 кг
11		22	П85К.09.01.14	Ребро	1	
11			-01	Ребро	1	
		33	П85К.09.01.15	Пластина		
				Полоса 6-16×58 ГОСТ 103-76 Ст.3 ГОСТ 535-79		
				L = 20	1	0,12 кг
				Стандартные изделия		
		19		Болт М12×40.58.019 ГОСТ 7798-70	2	0,24 кг
		20		Гайка М12.58.019 ГОСТ 5915-70	2	0,02 кг

Изм.	Кол.	Лист	№ докум.	Подп.	Дата
Разраб.		Чистова			3.83
Пров.		Кузьмина			3.83
ГИП		Тарин			9.71
Н. контр.		Панова			9.71
Утв.		Кузнецов			

П85К.09.01.00

Лист 2

Позиция	Зона	Поз.	Обозначение	Наименование	Кол.	Примечание
				Документация		
22			П85К.09.00.00СБ	Сборочный чертеж		
				Сборочные единицы		
11		1	П85К.09.01.00	Опора	1	
11		2	П85К.09.02.00	Основание	1	
11		3	П85К.09.03.00	Палец	2	
				Детали		
64		4	П85К.09.00.01	Приставка		
				Швеллер 18 ГОСТ 8240-72 Ст3 ГОСТ 535-79		
				L = 50	3	0,52 кг
64		5	П85К.09.00.02	Труба		
				Труба 133×9 ГОСТ 8732-78 А-20 ГОСТ 8731-74		
				L = 95	2	2,6 кг
				Стандартные изделия		
		6		Гаубш 56 ГОСТ 2224-72	1	1,85 кг
		7		Тапрель 8.0 88-00ТЭ.2314-79	1	2,35 кг
		8		Ось 22-40×5×120 Ст.3 ГОСТ 9650-80	2	1,5 кг
		9		Замок ЗК-19 ТУ 36-1839-75	3	1,5 кг

Изм.	Кол.	Лист	№ докум.	Подп.	Дата
Разраб.		Чистова			3.83
Пров.		Кузьмина			3.83
ГИП		Тарин			9.71
Н. контр.		Панова			9.71
Утв.		Кузнецов			

П85К.09.00.00

Шаланир для подъема рулонов массой 45-65т краном

Лит. | Лист 1 | Листов 2

Гипронефтеспецмонтаж г. Москва

Формат А1

Инв. № подл. | Подп. и дата | Взам. инв. № | Инв. № дубл. | Подп. и дата

Альбом 904-1-172.84 а VII

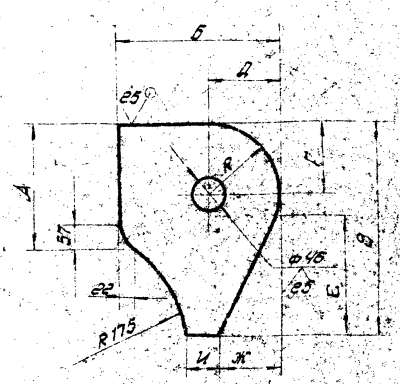

Обозначен.	Размеры, мм									Масса кг
	А	Б	В	Г	Д	Е	И	Ж	R	
П85К.09.01.14	165	205	285	90	90	155	50	55	90	10
-01	155	195	275	80	80	155	40	75	80	5.5

Неуказанные предельные отклонения размеров: отверстий - H16; валов h16; остальных $\pm \frac{IT16}{2}$

Изм.	Лист	№ докум.	Подп.	Дата
Разраб.		Чистова		
Пров.		Кузьмина		
Т.контр.				
Гип		Гарина		
Н.контр.		Романа		
Утв.		Кудинова		

П85К.09.01.14

Ребро

Лит.	Масса	Масштаб
И	Сп. подб. 7.5	

Лист | Листов

Литмонтажпроект монтаж. г. Москва

Копировал

Формат А4

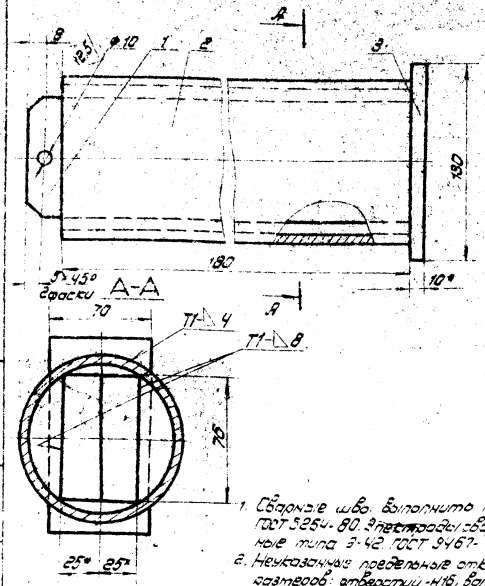

1. Сварные швы выполнить по ГОСТ 5264-80. Электроды сварочные типа Э-42 ГОСТ 9467-75.
2. Неуказанные предельные отклонения размеров: отверстий - H16, валов h16, остальных $\pm \frac{IT16}{2}$.
3. * Размеры для справок.

Изм.	Лист	№ докум.	Подп.	Дата
Разраб.		Чистова		
Пров.		Кузьмина		
Т.контр.				
Гип		Гарина		
Н.контр.		Романа		
Утв.		Кудинова		

П85К.09.03.00СБ

Палец

Сборочный чертеж

Лит.	Масса	Масштаб
И	9.5	1:2

Лист | Листов 1

Литмонтажпроект монтаж. г. Москва

Копировал

Формат А4

Поз.	Зона	Обозначение	Наименование	Кол.	Приме-чание
			Документация		
11		П85К.09.03.00СБ	Сборочный чертеж		
			Детали		
64	1	П85К.09.03.01	Вкладыш		
			Лист 5.28 ГОСТ 19903-74 Ст3 ГОСТ 14637-79		
			75×195	2	2.5кг
64	2	П85К.09.03.02	Палец		
			Труба 108×6 ГОСТ 8732-78 В10 ГОСТ 8731-74		
			L=180	1	2.8кг
64	3	П85К.09.03.03	Головка		
			Лист 6.10 ГОСТ 19903-74 Ст3 ГОСТ 14637-79		
			130×70	1	0.7кг

Изм.	Лист	№ докум.	Подп.	Дата
Разраб.		Чистова		
Пров.		Кузьмина		
Т.контр.				
Гип		Гарина		
Н.контр.		Романа		
Утв.		Кудинова		

П85К.09.03.00

Палец

Лит.	Масса	Масштаб
И		1

Лист | Листов

Литмонтажпроект монтаж. г. Москва

Копировал

Формат А4

Изм.	Лист	№ докум.	Подп.	Дата
Разраб.		Чистова		
Пров.		Кузьмина		
Т.контр.				
Гип		Гарина		
Н.контр.		Романа		
Утв.		Кудинова		

П85К.09.00.00

Лит.	Масса	Масштаб

Лист | Листов 2

Литмонтажпроект монтаж. г. Москва

Копировал

Формат А4

Поз.	Зона	Обозначение	Наименование	Кол.	Приме-чание
			Материалы		
10			Швеллер 16П ГОСТ 8240-89	2	6.40кг
11			Уголок 63×40×6 ГОСТ 8510-72*	2	0.02кг
12			Шплинт 10,0×25 ГОСТ 397-79	3	0.03кг
			Материалы		
13			Канат 18,0-Г-I-Н-1764 (ин) ГОСТ 7668-80	35	
15			Лист 8 ГОСТ 19903-74 Ст3 ГОСТ 14637-79		
			140×70	2	

Инв. № подл. | Подп. и дата | Взам. инв. №

Инв. № дубл. | Подп. и дата

Инв. № подл. | Подп. и дата | Взам. инв. №

Инв. № дубл. | Подп. и дата

Инв. № подл. | Подп. и дата | Взам. инв. №

Инв. № дубл. | Подп. и дата

Инв. № подл. | Подп. и дата | Взам. инв. №

Инв. № дубл. | Подп. и дата

Тип. пр. 704-1-172.84 а VII

1В5К.09.01.05

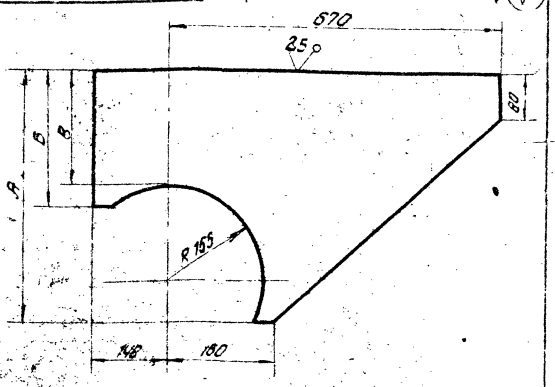

Обозначение	Размеры, мм А	Б	В	Масса, кг
1В5К.09.01.05	570	395	325	29.0
-01	400	225	155	17.0
-02	340	165	95	12.0

Неуказанные предельные отклонения размеров: отверстий - H16; валов - h16; остальных $\pm \frac{IT16}{2}$

Изм.	Лист	N докум.	Подп.	Дата	1В5К.09.01.05		
Разраб.		Числова			Пронштейн	Лит.	Масса	Масштаб
Пров.		Кузьмина				И	см. табл.	—
Т. контр.						Лист	Листов 1	
Н. контр.		Панова			Лист 6-16 ГОСТ 19903-74	Гипронефтеспецмонтаж г. Москва		
Утв.		Сычева			Ст.3 ГОСТ 14637-79			

Копировал

Формат А4

1В5К.09.01.04

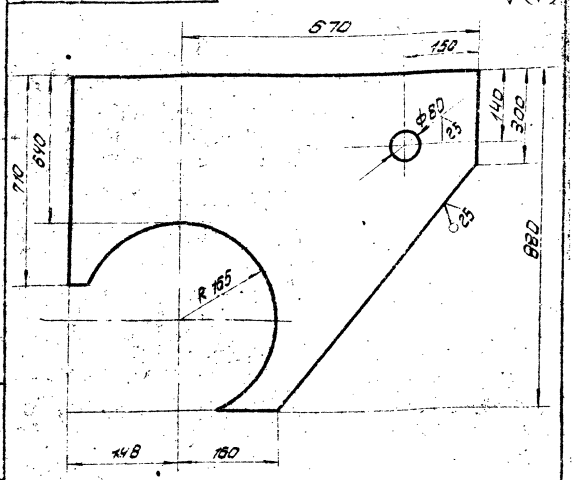

Неуказанные отклонения размеров: отверстий - H16; валов - h16; остальных - по $\pm \frac{IT16}{2}$

Изм.	Лист	N докум.	Подп.	Дата	1В5К.09.01.04		
Разраб.		Числова			Пронштейн	Лит.	Масса	Масштаб
Пров.		Кузьмина				И	20.0	1:5
Т. контр.						Лист	Листов 1	
Н. контр.		Панова			Лист 6-16 ГОСТ 19903-74	Гипронефтеспецмонтаж г. Москва		
Утв.		Сычева			Ст.3 ГОСТ 14637-79			

Копировал

Формат А4

1В5К.09.01.06

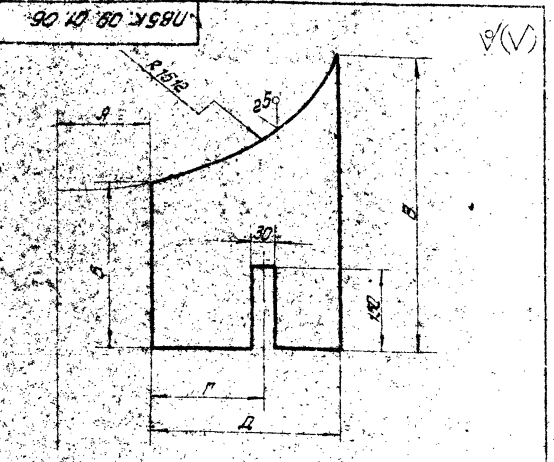

Обозначение	Размеры, мм А	Б	В	Г	Д	Масса, кг
1В5К.09.01.06	10	165	220	—	350	5.1
-01	390	230	390	290	400	9.0

Неуказанные предельные отклонения размеров: отверстий - H16; валов - h16; остальных $\pm \frac{IT16}{2}$

Изм.	Лист	N докум.	Подп.	Дата	1В5К.09.01.06		
Разраб.		Числова			Рефро	Лит.	Масса	Масштаб
Пров.		Кузьмина				И	см. табл.	1:2
Т. контр.						Лист	Листов 1	
ГИП		Горин			Лист 6-10 ГОСТ 19903-74	Гипронефтеспецмонтаж г. Москва		
Н. контр.		Панова			Ст.3 ГОСТ 14637-79			
Утв.		Сычева						

Копировал

Формат А4

1В5К.09.00.03

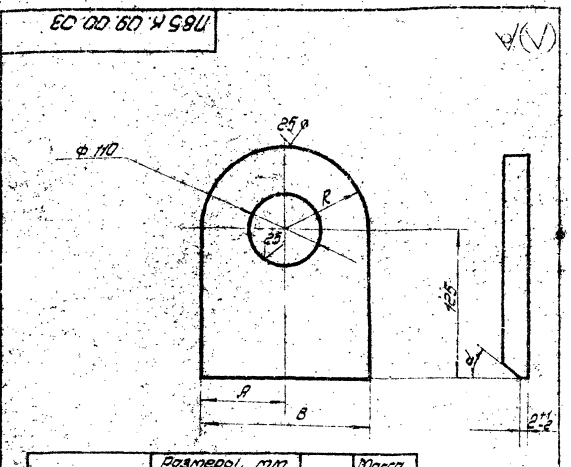

Обозначение	Размеры, мм А	Б	R	α	Масса, кг
1В5К.09.00.03	150	300	150	15°	7.5
-01	140	280	140	30°	7

Неуказанные предельные отклонения размеров: отверстий - H16; валов - h16; остальных $\pm \frac{IT16}{2}$

Изм.	Лист	N докум.	Подп.	Дата	1В5К.09.00.03		
Разраб.		Числова			Ушео	Лит.	Масса	Масштаб
Пров.		Кузьмина				И	см. табл.	1:2
Т. контр.						Лист	Листов 1	
ГИП		Горин			Лист 6-18 ГОСТ 19903-74	Гипронефтеспецмонтаж г. Москва		
Н. контр.		Панова			Ст.3 ГОСТ 14637-79			
Утв.		Сычева						

Копировал: Шик

Формат А4

Тип. пр. 704-1-172.84 (2 VII)

ПВ5К.09.02.0006

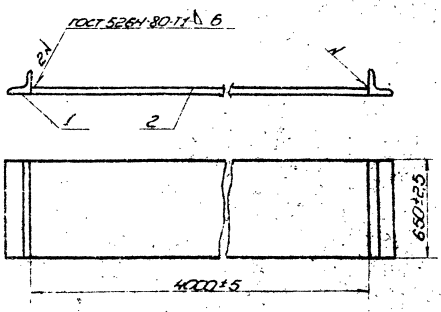

1. Электрод типа Э-42А ГОСТ 9467-75.
2. Шероховатость поверхностей реза для деталей Б4 - ▽50.

Разраб.	Чистова			Основание	
Пров.				Сборочный чертеж	
Т. контр.					
ГИП	Тюрин			Лит.	Масса	Масштаб
Н. контр.	Попова			И	1550	1:20
Утв.	Кулешов			Лист	Листов 1
				Гипронефтеспецмонтаж г. Москва	

Копировал Формат II

ПВ5К.09.01.09

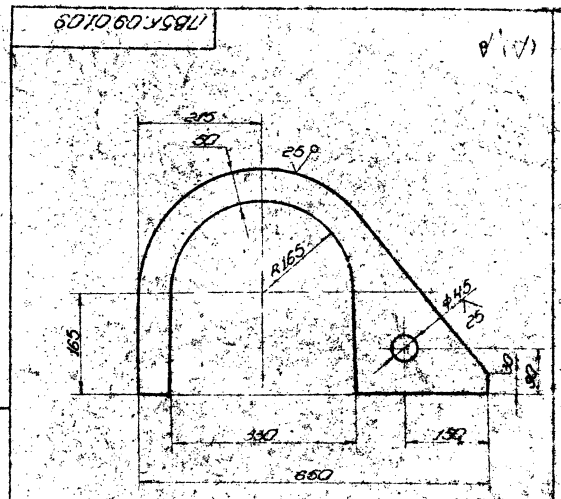

Неуказанные предельные отклонения размеров: отверстий ±IT16, остальных ±IT16/2.

Разраб.	Чистова			Фиксатор	
Пров.					
Т. контр.					
ГИП	Тюрин			Лит.	Масса	Масштаб
Н. контр.	Попова			И	14	1:5
Утв.	Кулешов			Лист	Листов 1
				Гипронефтеспецмонтаж г. Москва	

Лист 6:Т5 ГОСТ 19903-74 Ст. 3 ГОСТ 14637-79

Копировал Формат II

ПВ5К.09.01.08

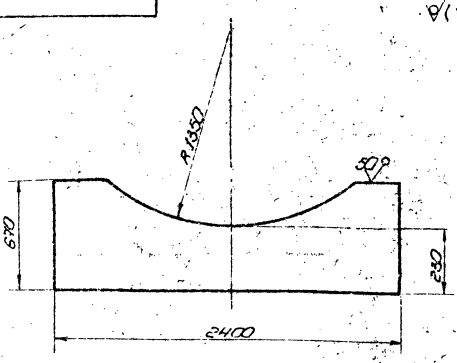

Неуказанные предельные отклонения размеров: болтов - h14; остальных ±IT16/2.

Разраб.	Чистова			Стойка	
Пров.					
Т. контр.					
ГИП	Тюрин			Лит.	Масса	Масштаб
Н. контр.	Попова			И	330	1:20
Утв.	Кулешов			Лист	Листов 1
				Гипронефтеспецмонтаж г. Москва	

Лист 6:Т4 ГОСТ 19903-74 Ст. 3 ГОСТ 14637-79

Копировал Формат II

ПВ5К.09.01.07

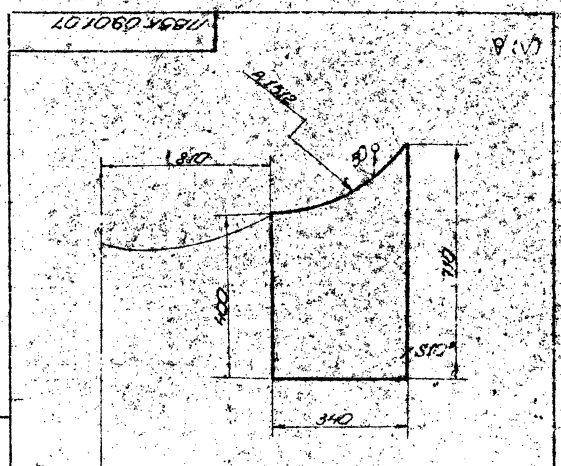

1. Неуказанные предельные отклонения размеров: болтов - h16; остальных ±IT16/2.
2. Размер для справок.

Разраб.	Чистова			Ребро	
Пров.					
Т. контр.					
ГИП	Тюрин			Лит.	Масса	Масштаб
Н. контр.	Попова			И	147	1:10
Утв.	Кулешов			Лист	Листов 1
				Гипронефтеспецмонтаж г. Москва	

Лист 6:Т0 ГОСТ 19903-74 Ст. 3 ГОСТ 14637-79

Копировал Формат II

Инв. № подл. | Подп. и дата | Взам. инв. № | Инв. № дубл. | Подп. и дата

тип пр 7894-1-172.84 · а VII

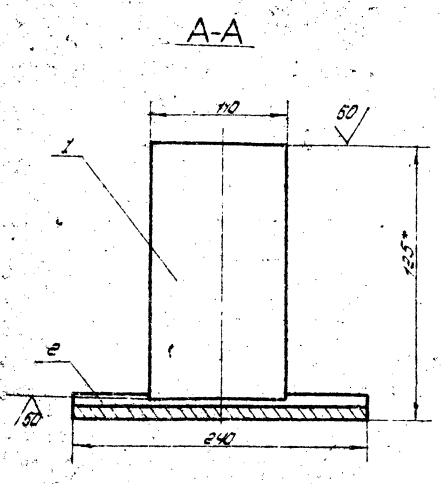

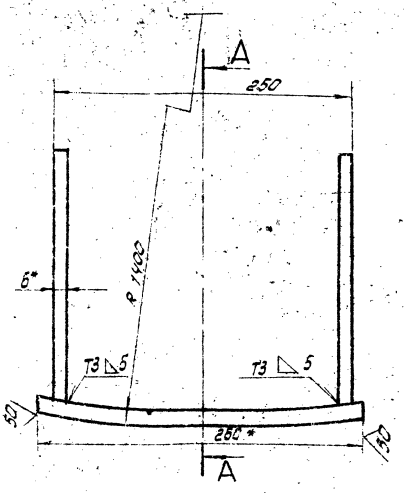

1. Сварные швы по ГОСТ 5264-80.
2. Электроды типа Э42А ГОСТ 9467-75.
3. Неуказанные предельные отклонения размеров: $\pm \frac{IT16}{2}$
4. * Размеры для справок.

					ПВ5 К. 11.02.00.СБ		
Изм.	Лист	N докум.	Подп.	Дата	Упор	Лит.	Масса	Масштаб
Разраб.		Кузьмина						
Пров.		Числова			Сварочный чертеж	И	8.4	1:2.5
Т.контр.						Лист	Листов 1	
ГИП		Трошин				Спецмонтажпроект г. Москва		
Н.контр.		Панова						
Утв.		Сазанцев						

Копировал

Формат А2

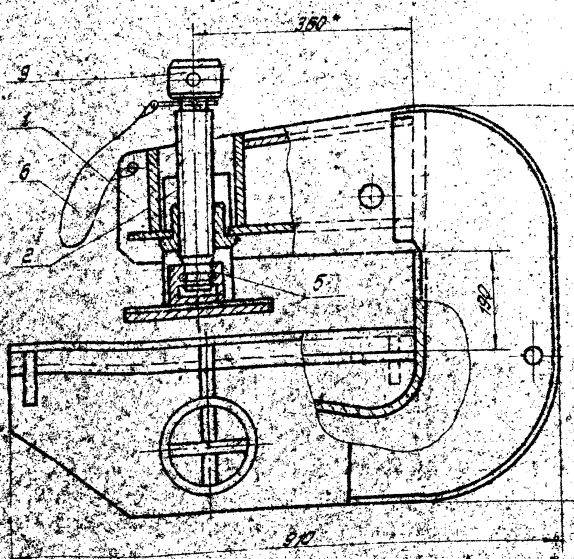

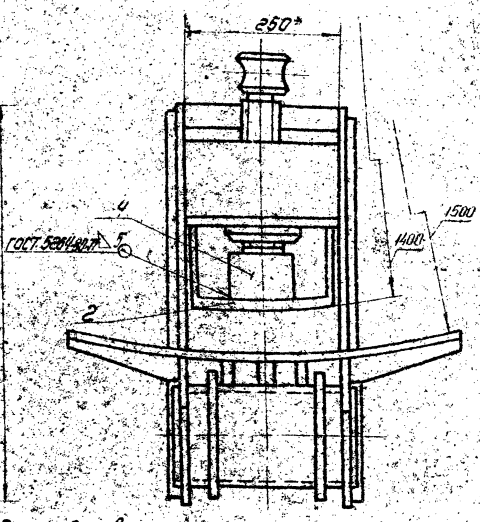

1. Электроды сварочные типа Э42А ГОСТ 9467-75.
2. Неуказанные предельные отклонения размеров: отверстий – H16; валов – h16; остальных – $\pm \frac{IT16}{2}$
3. Размеры для справок.

					ПВ5. К.11.00.00 СБ			
Изм.	Лист	N докум.	Подп.	Дата	Захват для подъема рулонов массой рулонов массой 45-85 т краном. Сборочный чертеж	Лит.	Масса	Масштаб
Разраб.		Кузьмина						
Пров.		Числова				И	225.0	1:5
Т.контр.						Лист	Листов 1	
ГИП		Трошин				Спецмонтажпроект г. Москва		
Н.контр.		Панова						
Утв.		Сазанцев						

Копировал

Формат А2

т. пр. 704-1-172.84 ал. VII

Формат	Зона	Поз.	Обозначение	Наименование	Кол.	Примечание
				Документация		
12			ПВ5К.11.01.00СБ	Сборочный чертеж		
				Детали		
12		1	ПВ5К.11.01.01	Щека	2	
64		2	ПВ5К.11.01.02	Пластина	7	
				Полоса $\frac{12}{}$=350 ГОСТ 103-76 Ст.3 ГОСТ 535-79		
				L=140	1	3,3 кг
11		3	ПВ5К.11.01.03	Лыжа		
64		4	ПВ5К.11.01.04	Пластина		
				Полоса $\frac{12}{}$=250 ГОСТ 103-76 Ст.3 ГОСТ 535-79		
				L=160	1	3,8 кг
12		5	ПВ5К.11.01.05	Накладка	2	
12		6	ПВ5К.11.01.06	Стенка	1	
12		7	ПВ5К.11.01.07	Пластина		
64		8	ПВ5К.11.01.08	Ложе		
				Полоса $\frac{12}{}$=670 ГОСТ 103-76 Ст.3 ГОСТ 535-79		
				L=655	1	31,5 кг
11		9	ПВ5К.11.01.09	Ребро	4	
		10	-01	Ребро	2	

Инв.№ подл. | Подп. и дата | Взам. инв.№ | Инв.№ дубл. | Подп. и дата

Изм.	Лист	№ докум.	Подп.	Дата
Разраб.	Кузнецова			3.84
Пров.	Числова			3.84
ГИП	Тарин			3.84
Н.контр.	Панова			3.84
Утв.	Кузнецова			3.84

ПВ5К.11.01.00

Корпус

Лит.	Масса	Масштаб
И	1	2

Гипронефтеспецмонтаж г. Москва

Копировал — формат А1

Формат	Зона	Поз.	Обозначение	Наименование	Кол.	Примечание
64		11	ПВ5К.11.01.10	Ось		
				Полоса $\frac{16}{}$×48 ГОСТ 8732-78 В-10 ГОСТ 8731-74		
				L=300	1	9,0 м
11		12	ПВ5К.11.01.11	Фланец	2	
11		13	ПВ5К.11.01.12	Ребро	3	
64		14	ПВ5К.11.01.13	Пластина		
				Полоса $\frac{8}{}$×85 ГОСТ 103-76 Ст.3 ГОСТ 535-79		
				L=300	2	1,3 кг
64		15	ПВ5К.11.01.14	Пластина		
				Полоса $\frac{8}{}$×140 ГОСТ 103-76 Ст.3 ГОСТ 535-79		
				L=300	1	2,5 кг
64		16	ПВ5К.11.01.15	Пластина		
				Лист $\frac{6}{}$-12 ГОСТ 19903-74 Ст.3 ГОСТ 14637-79		
				250×250	1	1,1 кг

Инв.№ подл. | Подп. и дата | Взам. инв.№ | Инв.№ дубл. | Подп. и дата

Изм.	Лист	№ докум.	Подп.	Дата

ПВ5К.11.01.00

Лист 2

Копировал — формат А1

Формат	Зона	Поз.	Обозначение	Наименование	Кол.	Примечание
				Документация		
12			ПВ5К.11.02.00СБ	Сборочный чертеж		
				Детали		
64		1	ПВ5К.11.02.01	Пластина	2	
				Полоса $\frac{6}{}$×110 ГОСТ 103-76 Ст.3 ГОСТ 535-79		
				L=200	2	1,0 кг
64		2	ПВ5К.11.02.02	Пластина		
				Полоса $\frac{12}{}$×240 ГОСТ 103-76 Ст.3 ГОСТ 535-79		
				L=265	1	5,4 кг

Инв.№ подл. | Подп. и дата | Взам. инв.№ | Инв.№ дубл. | Подп. и дата

Изм.	Лист	№ докум.	Подп.	Дата
Разраб.	Кузнецова			3.84
Пров.	Числова			3.84
ГИП	Тарин			3.84
Н.контр.	Панова			3.84
Утв.	Кузнецова			3.84

ПВ5К.11.02.00

Упор

Лит.	Масса	Масштаб
И	1	1

Гипронефтеспецмонтаж г. Москва

Копировал — формат А1

Формат	Зона	Поз.	Обозначение	Наименование	Кол.	Примечание
				Документация		
12			ПВ5К.11.00.00СБ	Сборочный чертеж		
				Сборочные единицы		
11		1	ПВ5К.11.01.00	Корпус	1	
11		2	ПВ5К.11.02.00	Упор	1	
				Детали		
12		3	ПВ5К.11.00.01	Винт	1	
11		4	ПВ5К.11.00.02	Подпятник	1	
11		5	ПВ5К.11.00.03	Гайка ходовая		
				Материалы		
		6		Проволока 1 ГОСТ 3282-74		0,10 кг

Инв.№ подл. | Подп. и дата | Взам. инв.№ | Инв.№ дубл. | Подп. и дата

Изм.	Лист	№ докум.	Подп.	Дата
Разраб.	Кузнецова			3.84
Пров.	Числова			3.84
ГИП	Тарин			3.84
Н.контр.	Панова			3.84
Утв.	Кузнецова			3.84

ПВ5К.11.00.00

Захват для подъёма рулонов массой 45÷65 т кранов

Лит.	Масса	Масштаб
И	1	1

Гипронефтеспецмонтаж г. Москва

Копировал — формат А1

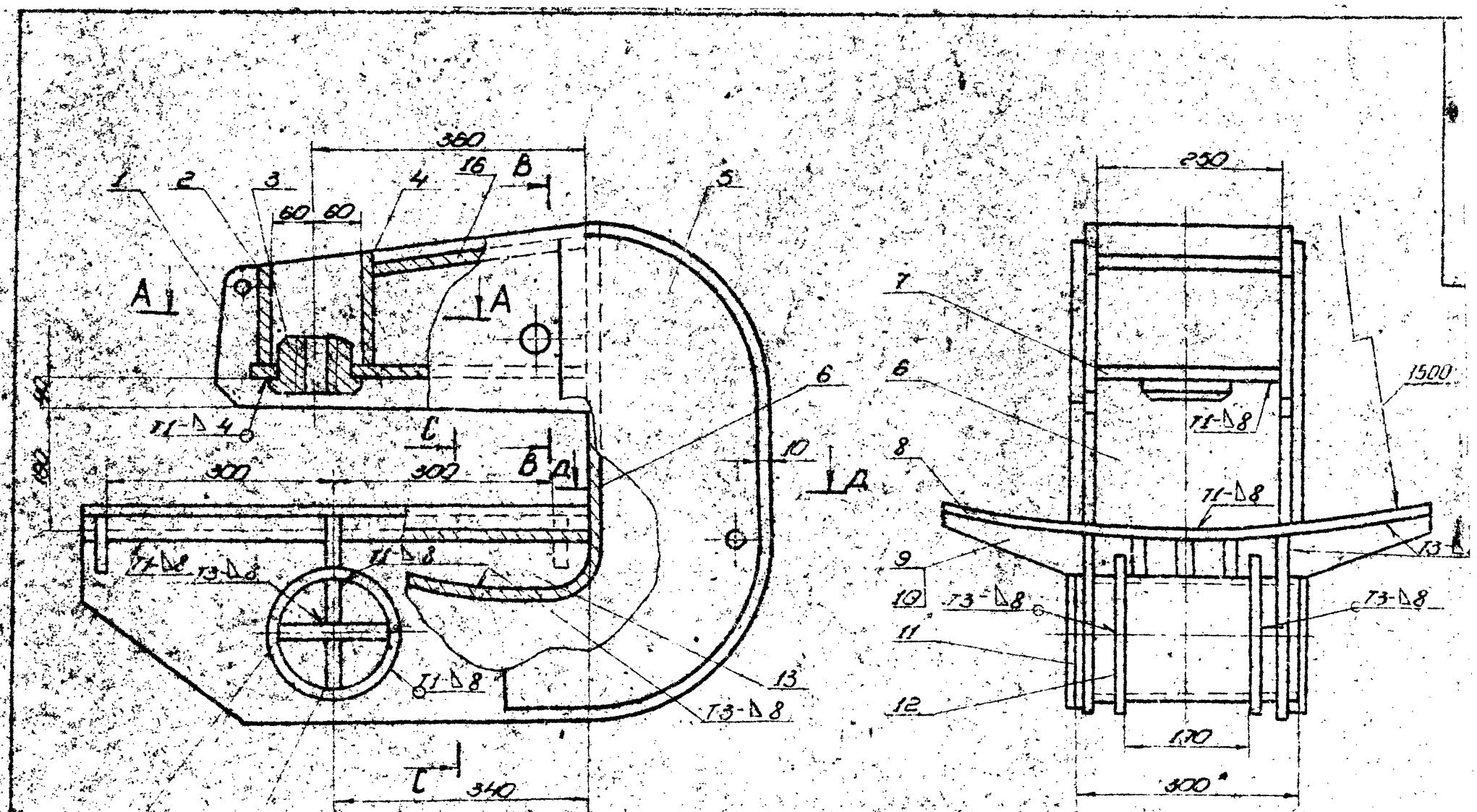

А-А

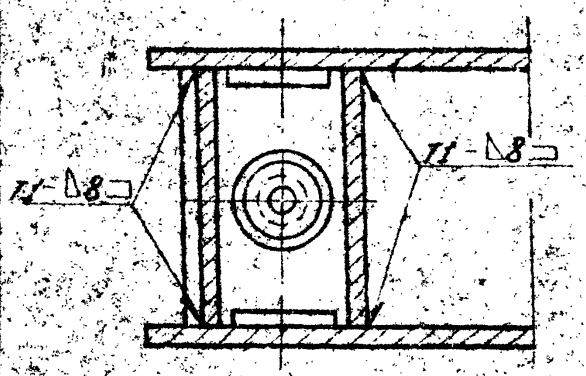

В-В

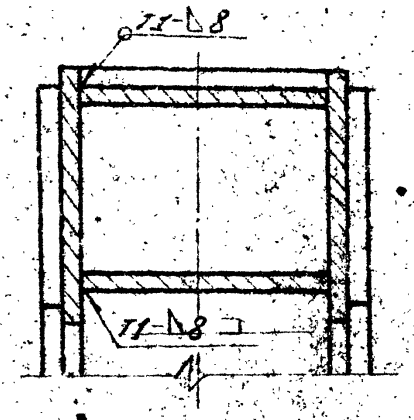

С-С

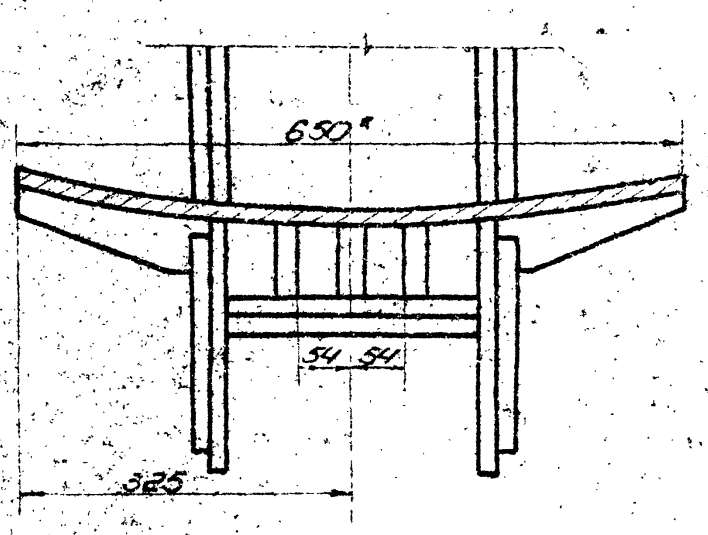

Д-Д

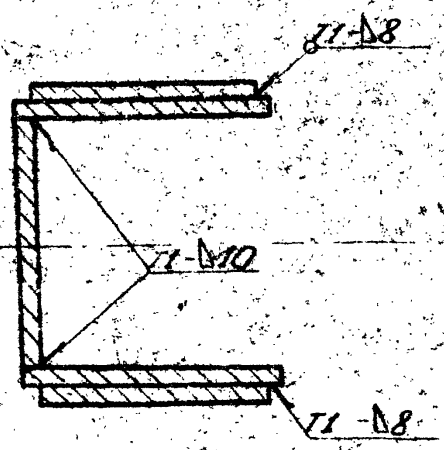

1. Сварные швы по ГОСТ 5264-80.
   Электроды типа Э42А ГОСТ 9467-75.
2. Приварку дет. поз. 6 выполнить после приварки 3-х деталей поз. 13 к дет. поз. 8.
3. Неуказанные предельные отклонения размеров: отверстий - H16; валов - h16; остальных - $\pm\frac{IT16}{2}$.
4. Шероховатость поверхностей реза для деталей 54 - 30.
5. * Размеры для справок.

					ПВ5К.11.01.000СБ		
Изм.	Лист	№ докум.	Подп.	Дата	Борлус	Лит.	Масса	Масштаб
Разраб.		Кудинова		3.83		И	2100	1:5
Пров.		Числова		3.83	Сборочный чертеж	Лист	Листов 1
Т. контр.						Гипронефтеспецмонтаж г. Москва	
Утв.		Трофин		3.83			
Н. контр.		Попова		3.83			
Утв.		Кудинова		3.83			

Инв. № подл. | Подп. и дата | Взам. инв. № | Инв. № дубл. | Подп. и дата

ПВ5К 11.01.03

25 V(V)

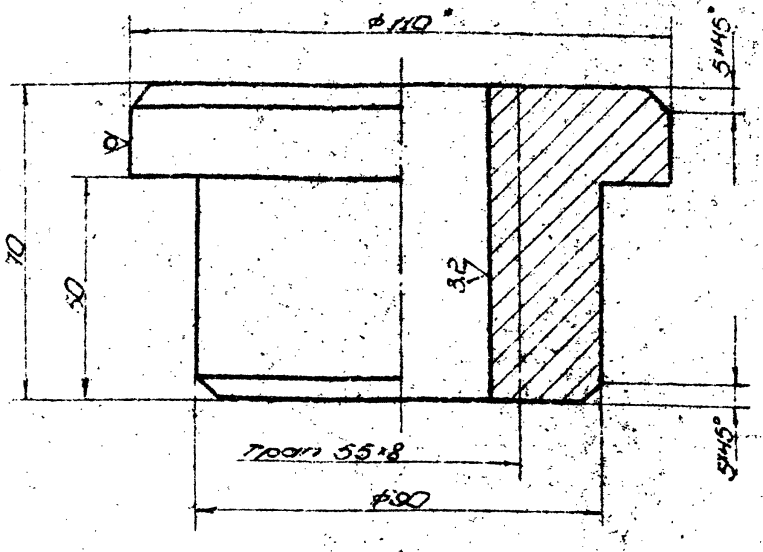

1. Неуказанные предельные отклонения размеров: балок - $\pm\frac{IT16}{2}$; остальных - $\pm\frac{IT16}{2}$.
2. * Размер для справок.

Изм.	Лист	№ докум.	Подп.	Дата	ПВК.11.01.03		
Разраб.		Кузнецова			Гайка	Лит.	Масса	Масштаб
Пров.		Числова				И	3,0	1:1
Т. контр.						Лист	Листов 1
ГИП		Гарин				Гипронефтеспецмонтаж г. Москва	
Н. контр.		Попова					
Утв.		Кузнецова					

Б.12 ГОСТ 19903-74
Ст.3 ГОСТ 535-79

Копировал

Формат А4

ПВ5К 11.01.13

50 V(V)



1. Неуказанные предельные отклонения размеров: $\pm\frac{IT16}{2}$.
2. * Размер для справок.

Изм.	Лист	№ докум.	Подп.	Дата	ПВК.11.01.13		
Разраб.		Кузнецова			Ребро	Лит.	Масса	Масштаб
Пров.		Числова				И	1,5	1:1
Т. контр.						Лист	Листов 1
ГИП		Гарин				Гипронефтеспецмонтаж г. Москва	
Н. контр.		Попова					
Утв.		Кузнецова					

Б.12 ГОСТ 19903-74
Ст.3 ГОСТ 14637-79

Копировал

Формат А4

ПВ5К 11.01.05

25 V(V)

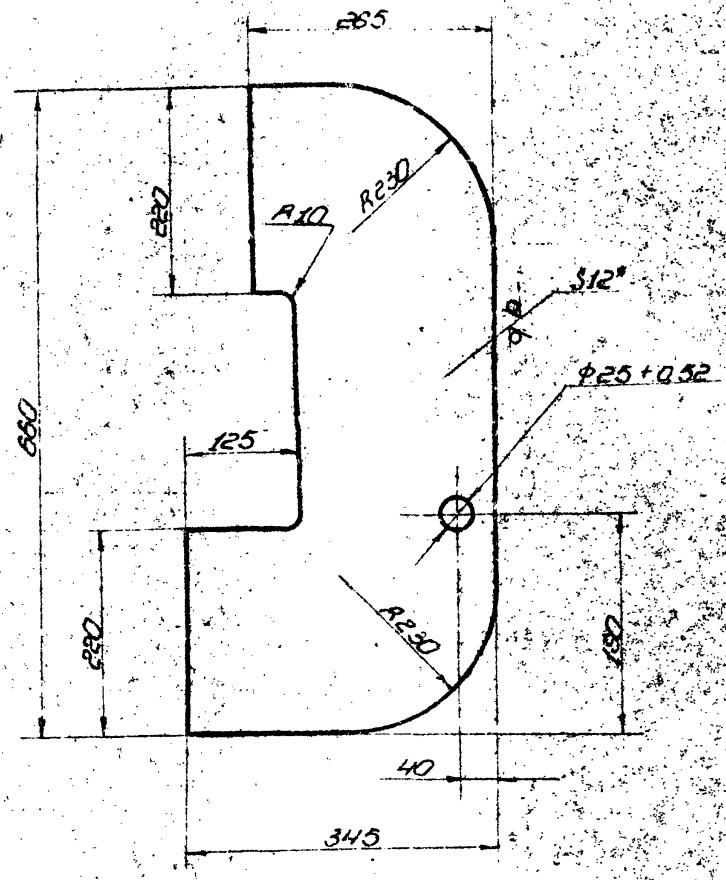

1. Неуказанные предельные отклонения размеров: отверстий - H16, балок - h16, остальных - $\pm\frac{IT16}{2}$.
2. * Размер для справок.

Изм.	Лист	№ докум.	Подп.	Дата	ПВ5К.11.01.05		
Разраб.		Кузнецова			Накладка	Лит.	Масса	Масштаб
Пров.		Числова				И	0,90	1:5
Т. контр.						Лист	Листов 1
ГИП		Гарин				Гипронефтеспецмонтаж г. Москва	
Н. контр.		Попова					
Утв.		Кузнецова					

Б.12 ГОСТ 19903-74
Ст.3 ГОСТ 14637-79

Копировал

Формат А4

Инв. № подл. | Подп. и дата | Взам. инв. № | Инв. № дубл. | Подп. и дата

Инв. № 7004-1-172.84 Альбом VII

2000 II УХЛ4

25 V(√)

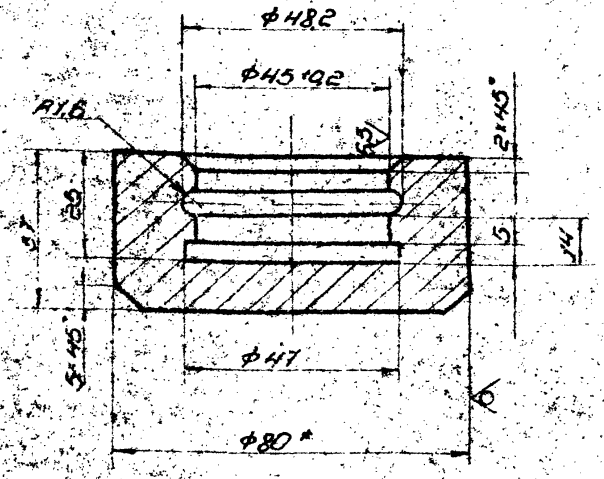

1. Неуказанные предельные отклонения размеров: отверстий - H16; валов - h16; остальных - $\pm\frac{IT16}{2}$

2. Размер для справок.

ПВ5К.11.00.02

Изм.	Лист	№ докум.	Подп.	Дата
Разраб.		Кузнецова		3.83
Пров.		Числова		3.83
Т. контр.				
Н.контр.		Тарани		7.83
Утв.		Попова		10.83
		Кузнецов		10.83

Подпятник

Лит.	Масса	Масштаб
И	0,9	1:1
Лист	Листов 1	

Гипронефтеспецмонтаж г. Москва

Брус В-80 ГОСТ 2590-71 / Ст.3 ГОСТ 535-79

Копировал

Формат А4

1000 II УХЛ4

25 V(√)

Копировал

Формат А4

1. Длина заготовки 124±0,5 мм

2. Размер для справок.

ПВ5К.11.00.03

Изм.	Лист	№ докум.	Подп.	Дата
Разраб.		Кузнецова		3.83
Пров.		Числова		3.83
Т. контр.				
Н.контр.		Тарани		7.83
Утв.		Попова		10.83
		Кузнецов		10.83

Кольцо запорное

Лит.	Масса	Масштаб
И	0,2	1:1
Лист	Листов 1	

Гипронефтеспецмонтаж г. Москва

Проволока II-2,5 ГОСТ 9389-75

Копировал

Формат А4

1000 II УХЛ4

25 V(√)

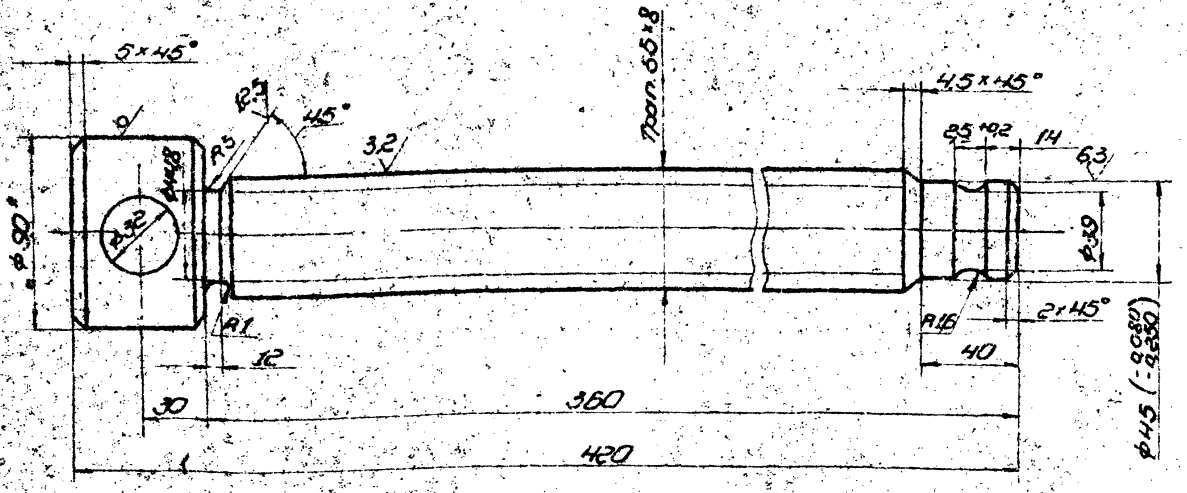

1. Неуказанные предельные отклонения размеров: отверстий - H16; валов - h16; остальных - $\pm\frac{IT16}{2}$.

2. Размер для справок.

ПВ5К.11.00.01

Изм.	Лист	№ докум.	Подп.	Дата
Разраб.		Кузнецова		3.83
Пров.		Числова		3.83
Т. контр.				
Н.контр.		Тарани		7.83
Утв.		Попова		10.83
		Кузнецов		10.83

Винт

Лит.	Масса	Масштаб
И	9,5	1:2
Лист	Листов 1	

Гипронефтеспецмонтаж г. Москва

Круг В-90 ГОСТ 2590-71 / Ст.3 ГОСТ 535-79

Инв.№ подл. | Подп. и дата | Взам.инв.№ | Инв.№ дубл. | Подп. и дата

ТП 704-1-172.84 а VII

Инв. № подл. | Подп. и дата | Взам. инв. № | Инв. № дубл. | Подп. и дата

ПВ5К.11.01.11

А (V)

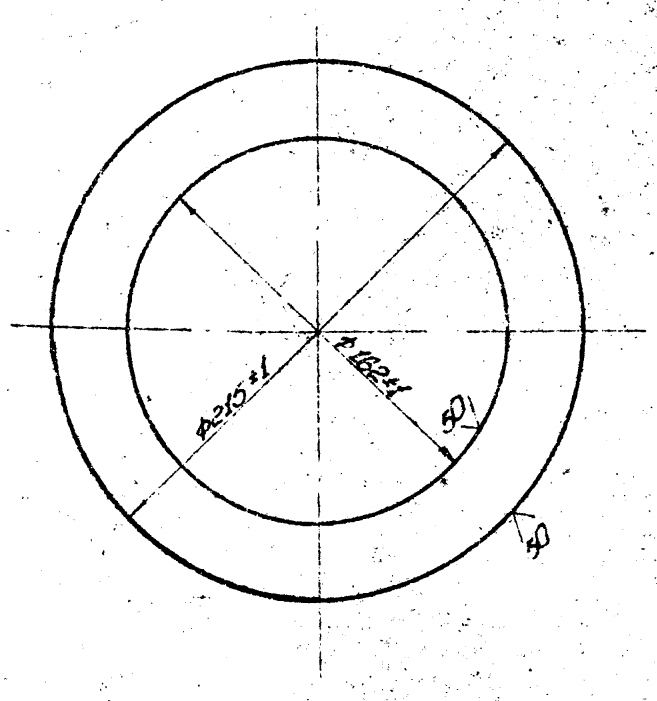

Изм.	Кол.	№ докум.	Подп.	Дата
Разраб.	Кушнина			3.83
Пров.	Числова			3.83
Т. контр.				
ГИП	Тюрин			3.83
Н. контр.	Панова			3.83
Утв.	Кушнина			3.83

ПВ5К.11.01.11

Фланец

Лит.	Масса	Масштаб
И	10	1:2
Лист	Листов 1	

5-8 ГОСТ 19903-74
Лист ст.3 ГОСТ 14637-79

Гипронефтеспецмонтаж г. Москва

Копировал

Формат А1

ПВ5К.11.01.09

А (V)

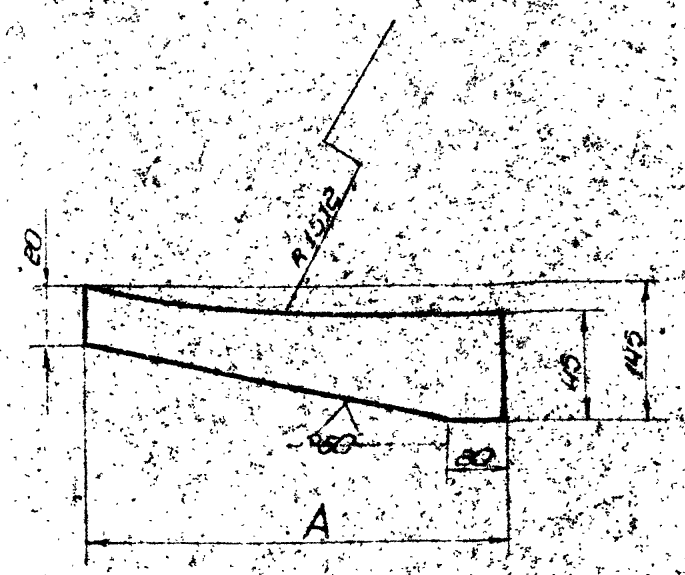

Обозначение	А	Масса кг
ПВ5К.11.01.09	185	0,62
-01	170	0,58

Неуказанные предельные отклонения размеров: болтов h16; остальных ±IT16/2

Изм.	Кол.	№ докум.	Подп.	Дата
Разраб.	Кушнина			3.83
Пров.	Числова			3.83
Т. контр.				
ГИП	Тюрин			3.83
Н. контр.	Панова			3.83
Утв.	Кушнина			3.83

ПВ5К.11.01.09

Ролик

Лит.	Масса	Масштаб
И	см. табл.	-
Лист	Листов 1	

12×75 ГОСТ 103-76
Полоса ст. 3 ГОСТ 535-79

Гипронефтеспецмонтаж г. Москва

Копировал

Формат А1

ПВ5К.11.01.07

А (V)

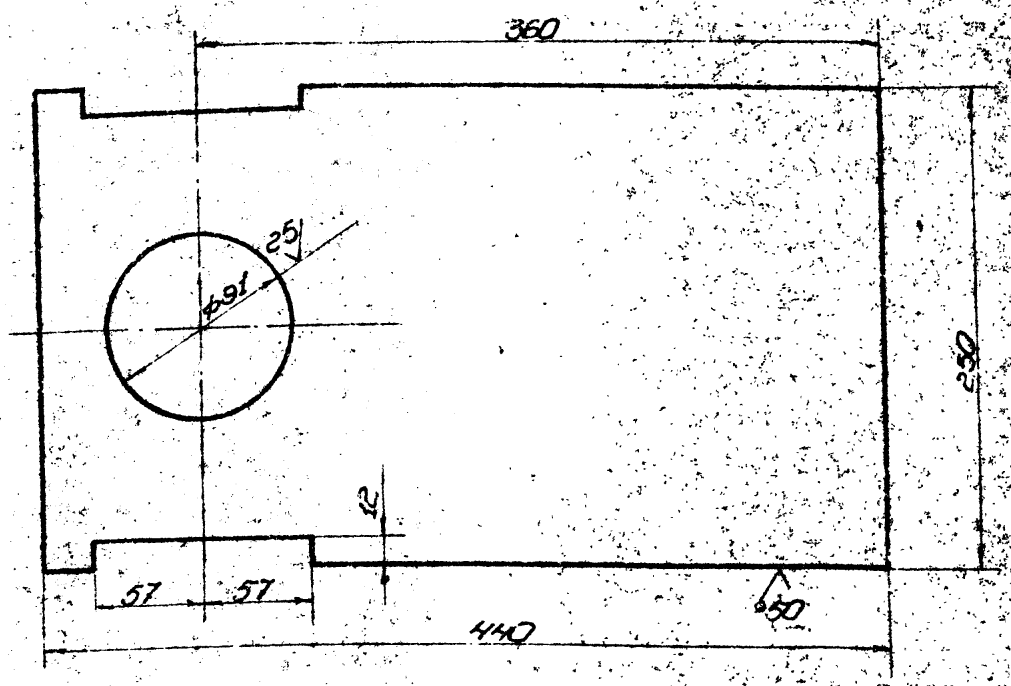

Неуказанные предельные отклонения размеров: отверстий - H16; остальных - ±IT16/2

Изм.	Кол.	№ докум.	Подп.	Дата
Разраб.	Кушнина			3.83
Пров.	Числова			3.83
Т. контр.				
ГИП	Тюрин			1.93
Н. контр.	Панова			1.93
Утв.	Кушнина			1.93

ПВ5К.11.01.07

Пластина

Лит.	Масса	Масштаб
И	12,1	1:25
Лист	Листов 1	

5-16 ГОСТ 19903-74
Лист ст.3 ГОСТ 14637-79

Гипронефтеспецмонтаж г. Москва

Копировал

Формат А1

Инв. № подл. | Подпись и дата | Взам. инв. №

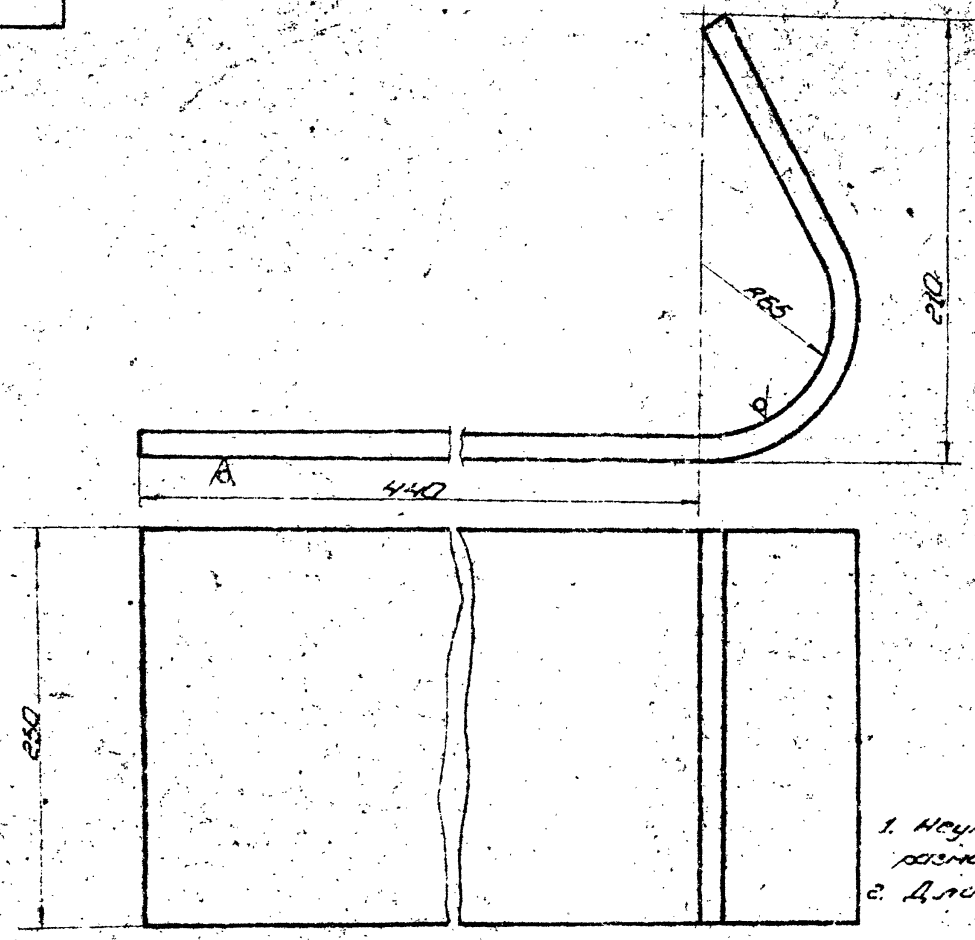

1. Неуказанные предельные отклонения размеров: отверстий H16, остальных $\pm\frac{IT16}{2}$.
2. Длина заготовки 700±2.5 мм.

					ПВ5К.11.01.06		
Изм.	Кол.уч.	Лист	№ докум.	Подп.	Дата		
Разраб.		Кудинова			3.83	Стенка	Лит. И; Масса 15,0; Масштаб 1:2
Пров.		Числова			3.83		Лист; Листов 1
Т. контр.							
ГИП		Гудин			3.83	Лист 6-12 ГОСТ 19903-74 Ст.3 ГОСТ 14637-79	Гипронефтеспецмонтаж г. Москва
Н. контр.		Панова			3.83		
Утв.		Кузнецов			3.83		

Копировал

Формат А2

Инв. № подл. | Подпись и дата | Взам. инв. №

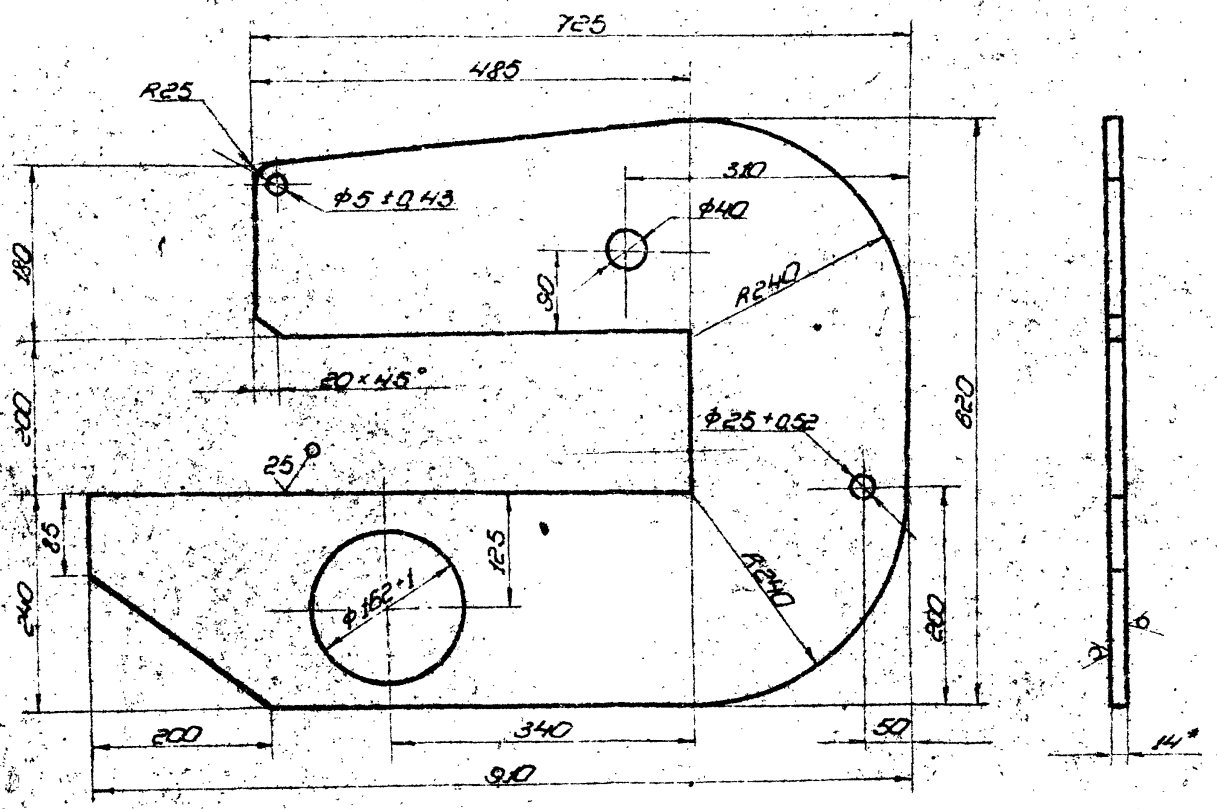

1. Неуказанные предельные отклонения размеров:
   отверстий - H16;
   валов - h16;
   остальных - $\pm\frac{IT16}{2}$.
2. Размер для справок.

					ПВ5К.11.01.01		
Изм.	Кол.уч.	Лист	№ докум.	Подп.	Дата		
Разраб.		Кудинова			3.83	Щека	Лит. И; Масса 400; Масштаб 1:5
Пров.		Числова			3.83		Лист; Листов 1
Т. контр.							
ГИП		Гудин			3.83	Лист 6-14 ГОСТ 19903-74 Ст.3 ГОСТ 14637-79	Гипронефтеспецмонтаж г. Москва
Н. контр.		Панова			3.83		
Утв.		Кузнецов			3.83		

Копировал

Формат А2

ТПВ3.02.00.00СБ

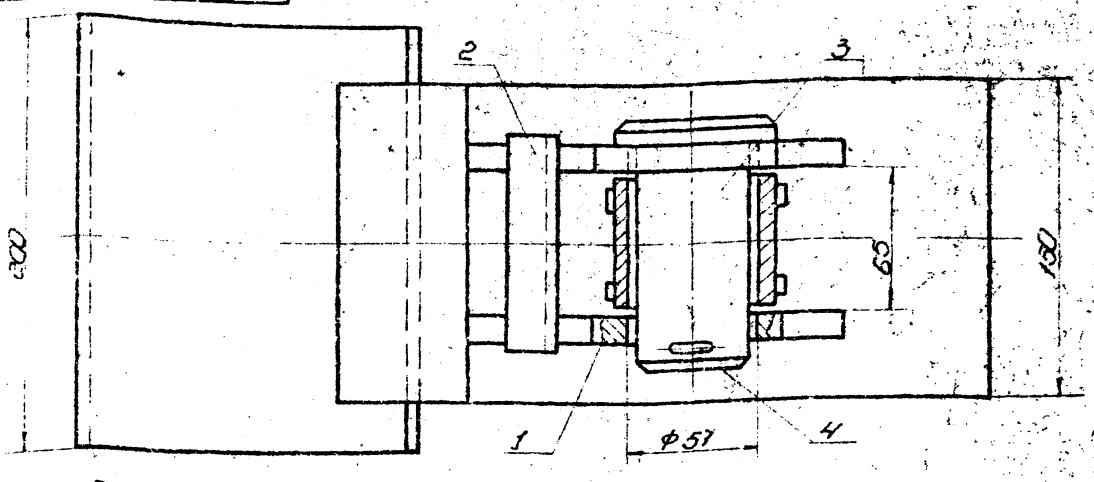

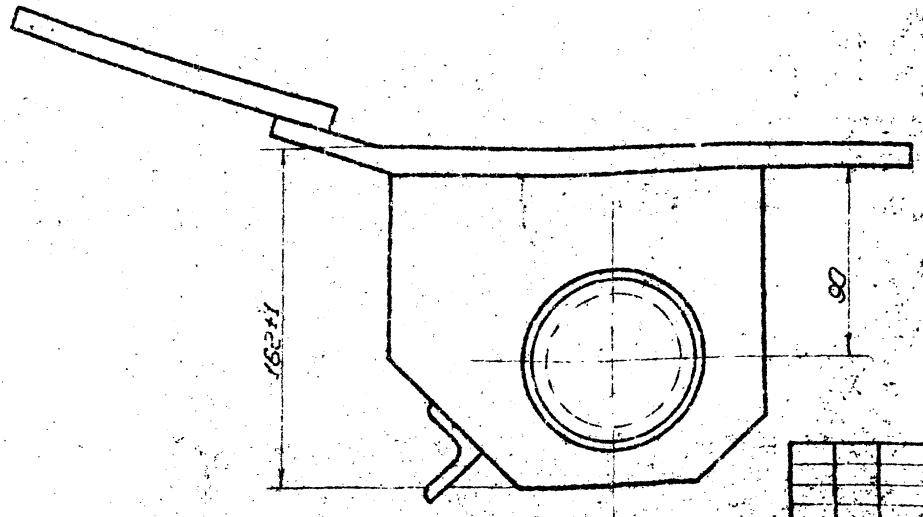

Размеры для справок.

Изм.	Лист	№ докум.	Подп.	Дата	ТПВ3.02.00.00СБ	
Разраб.	Лукьянчиков			3.83	Стойка для разбортовывания рулона сборочный чертеж	Лит. И; Масса 130; Масштаб 1:2
Пров.	Чиркова			3.83		
Т. контр.						Лист; Листов 1
ГИП	Гаврин			3.83		Гипронефтеспецмонтаж г. Москва
Н. контр.	Попова			3.83		
Утв.	Кузнецов			3.83		

Копировал

Формат А4

ТПВ3.02.00.00СБ

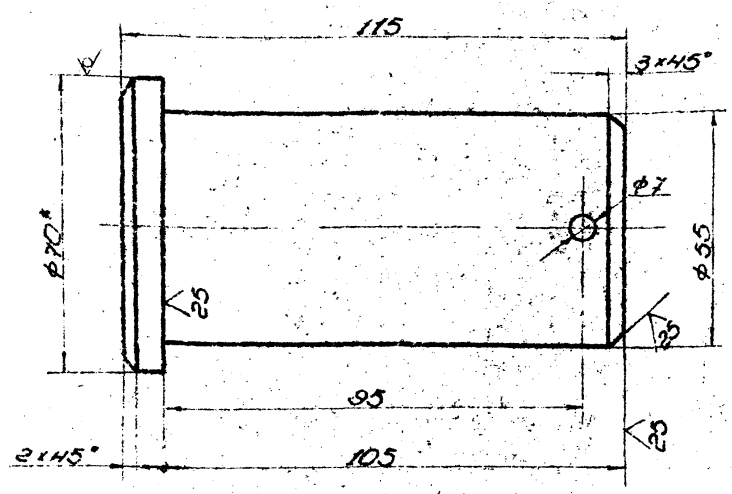

1. Неуказанные предельные отклонения размеров: валов - h16; отверстий - H16; остальных - $\pm\frac{IT16}{2}$
2* Размер для справок.

Изм.	Лист	№ докум.	Подп.	Дата	ТПВ3.02.00.01	
Разраб.	Кузнецов			3.83	Палец	Лит. И; Масса 2.2; Масштаб 1:1
Пров.	Чиркова			3.83		
Т. контр.						Лист; Листов 1
ГИП	Гаврин			3.83		Гипронефтеспецмонтаж г. Москва
Н. контр.	Попова			3.83		
Утв.	Кузнецов			3.83		

Круг В-30 ГОСТ 2590-71 / В ст3 ГОСТ 535-79

Копировал

Формат А4

Формат	Зона	Поз.	Обозначение	Наименование	Кол.	Примечание
				Документация		
А2			ТПВ3.02.00.00СБ	Сборочный чертеж		
				Сборочные единицы		
А1		1	ТПВ3.02.01.00	Втулка	1	
А1		2	ТПВ3.02.02.00	Корпус	1	
				Детали		
А1		3	ТПВ3.02.00.01	Палец	1	
				Стандартные изделия		
				Шплинт 5,3×75.02 ГОСТ 397-79	1	0,02 кг

Изм.	Лист	№ докум.	Подп.	Дата	ТПВ3.02.00.00	
Разраб.	Кузнецов			3.83	Стойка для разбортовывания рулона	Лит. И; Масса; Масштаб 1
Пров.	Чиркова			3.83		
ГИП	Гаврин			3.83		Лист; Листов 1
Н. контр.	Попова			3.83		Гипронефтеспецмонтаж г. Москва
Утв.	Кузнецов			3.83		

Копировал

Формат А4

Инв. № подл. | Подп. и дата | Взам. инв. № | Инв. № дубл. | Подп. и дата

3.407.1-172.84 в.V.1

Инв. № подл. | Подп. и дата | Взам. инв. № | Инв. № дубл. | Подп. и дата

т. пр. 704-1-172.84 а. VII

ПВ3.02.02.00

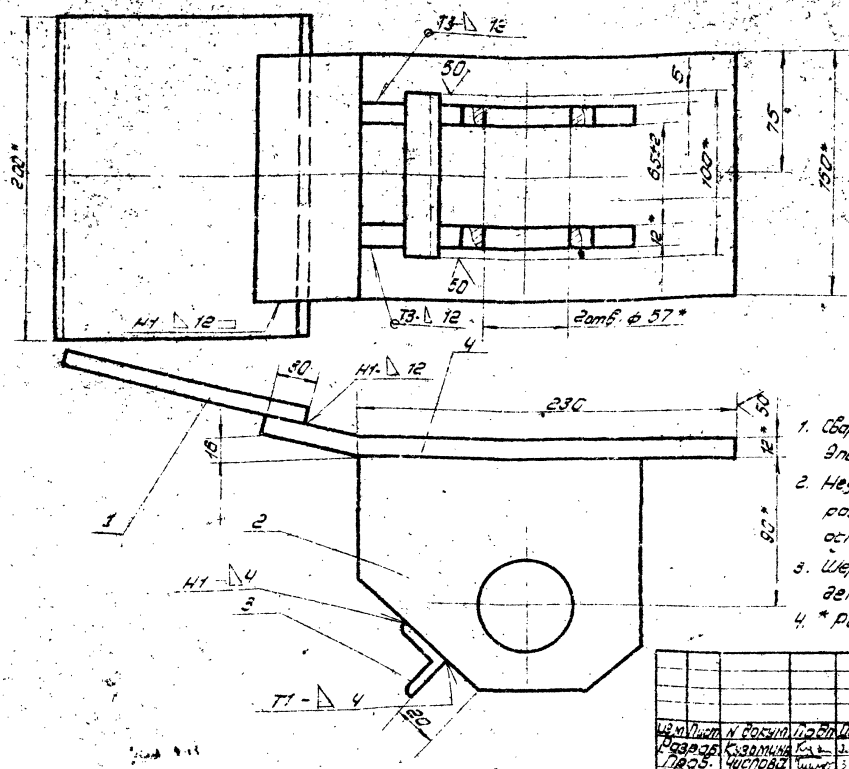

1. Сварные швы по ГОСТ 5264-80. Электроды типа Э42А ГОСТ 9467-75
2. Неуказанные предельные отклонения размеров: валов - h16; отверстий - H16; остальных $\pm \frac{IT16}{2}$
3. Шероховатость поверхностей реза для дет. Б4 - $\sqrt{50}$
4. * Размеры для справок.

Изм.	Лист	N докум.	Подп.	Дата	ПВ3.02.02.00 СБ			
Разраб.		Кузьмина		3.83	Корпус	Лит.	Масса	Масштаб
Пров.		Числова		3.83		И	100	1:2
Т.контр.					Сборочный чертеж	Лист	Листов 1	
ГИП		Тарин		3.83		Стройнефтеспецмонтаж г. Москва		
Н.контр.		Панова		3.83				
Утв.		Кузнецов		3.83				

Формат А1

ПВ3.02.02.02

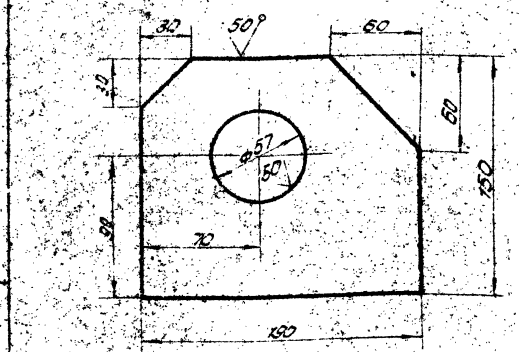

Неуказанные предельные отклонения размеров: отверстий - H16; валов - h16; остальных $\pm \frac{IT16}{2}$

Изм.	Лист	N докум.	Подп.	Дата	ПВ3.02.02.02			
Разраб.		Кузьмина		3.83	Щека	Лит.	Масса	Масштаб
Пров.		Числова		3.83		И	2,6	1:2
Т.контр.					Полоса 12×150 ГОСТ 103-76 Ст3 ГОСТ 535-79	Лист	Листов 1	
ГИП		Тарин		3.83		Стройнефтеспецмонтаж г. Москва		
Н.контр.		Панова		3.83				
Утв.		Кузнецов		3.83				

Копировал

Формат А4

Позиция	Зона	Поз.	Обозначение	Наименование	Кол.	Примечание
				Документация		
12			ПВ3.02.02.00 СБ	Сборочный чертеж		
				Детали		
Б4		1	ПВ3.02.02.01	Пластина		
				Полоса 12×150 ГОСТ 103-76 Ст3 ГОСТ 535-79		
				L = 200	1	3.0 кг
11		2	ПВ3.02.02.02	Щека	2	
Б4		3	ПВ3.02.02.03	Перекладина		
				Уголок 6,32×32×4 ГОСТ 8509-72 Ст3 ГОСТ 535-79		
				L = 100	1	0,20 кг
Б4		4	ПВ3.02.02.04	Пластина	1	
				Полоса 12×150 ГОСТ 103-76 Ст3 ГОСТ 535-79		
				L = 300	1	4,20 кг

Изм.	Лист	N докум.	Подп.	Дата	ПВ3.02.02.00			
Разраб.		Кузьмина		3.83	Корпус	Лит.	Лист	Листов
Пров.		Числова		3.83		И	1	1
Т.контр.						Стройнефтеспецмонтаж г. Москва		
ГИП		Тарин		3.83				
Н.контр.		Панова		3.83				
Утв.		Кузнецов		3.83				

Копировал

Формат А4

ПВ3.02.01.01

50 √(V)

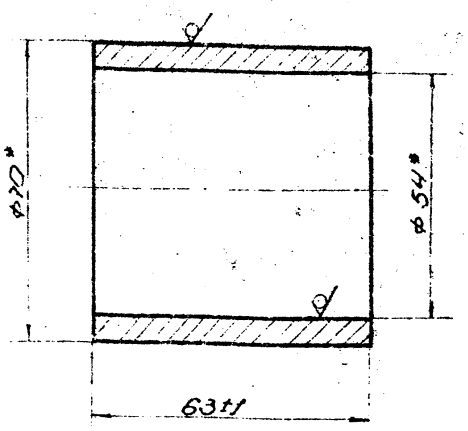

* Размеры для справок

Изм.	Лист	№ докум.	Подп.	Дата	ПВ3.02.01.01	
Разраб.	Числова			3.83	Втулка	Лит. И, Масса 0,7, Масштаб 1:1
Пров.	Кузнецов			3.83		
Т. контр.						Лист, Листов 1
ГИП	Тарин			3.83	Труба 70×8 ГОСТ 8732-78 В10 ГОСТ 8731-74	Гипронефтеспецмонтаж г. Москва
Н. контр.	Панова			3.83		
Утв.	Кузнецов			3.83		

Копировал — Формат А1

ПВ3.02.01.02

25 √(V)

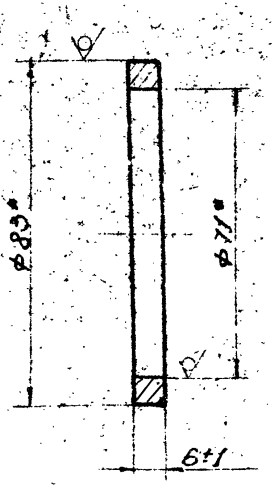

* Размеры для справок.

Изм.	Лист	№ докум.	Подп.	Дата	ПВ3.02.01.02	
Разраб.	Числова			3.83	Кольцо	Лит. И, Масса 0,15, Масштаб 1:1
Пров.	Кузнецов			3.83		
Т. контр.						Лист, Листов 1
ГИП	Тарин			3.83	Труба 83×6 ГОСТ 8732-78 В10 ГОСТ 8731-74	Гипронефтеспецмонтаж г. Москва
Н. контр.	Панова			3.83		
Утв.	Кузнецов			3.83		

Копировал — Формат А1

ПВ3.02.01.00СБ

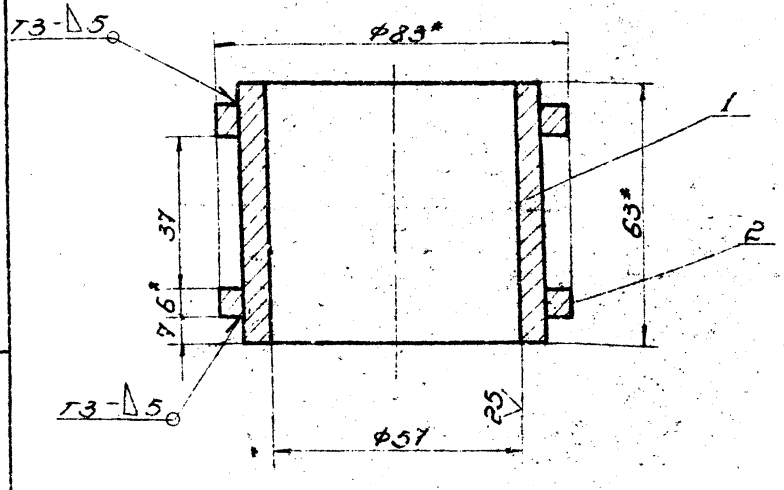

1. Сварные швы по ГОСТ 5264-80. Электроды типа Э42А ГОСТ 9467-75
2. Неуказанные предельные отклонения размеров: отверстий -H16; остальных $\pm\frac{IT16}{2}$
3. * Размеры для справок.

Изм.	Лист	№ докум.	Подп.	Дата	ПВ3.02.01.00СБ	
Разраб.	Числова			3.83	Втулка	Лит. И, Масса 1,2, Масштаб 1:1
Пров.	Кузнецов			3.83	Сборочный чертеж	Лист, Листов 1
Т. контр.						
ГИП	Тарин			3.83		Гипронефтеспецмонтаж г. Москва
Н. контр.	Панова			3.83		
Утв.	Кузнецов			3.83		

Копировал — Формат А1

Формат	Зона	Поз.	Обозначение	Наименование	Кол.	Примечание
				Документация		
А1			ПВ3.02.01.00СБ	Сборочный чертеж		
				Детали		
А1		1	ПВ3.02.01.01	Втулка	1	
А1		2	ПВ3.02.01.02	Кольцо	2	

ПВ3.02.01.00

Изм.	Лист	№ докум.	Подп.	Дата	Втулка	Лит. И, Масса, Масштаб 1
Разраб.	Числова			3.83		Лист, Листов 1
Пров.	Кузнецов			3.83		
Т. контр.						Гипронефтеспецмонтаж г. Москва
ГИП	Тарин			3.83		
Н. контр.	Панова			3.83		
Утв.	Кузнецов			3.83		

Копировал — Формат А1

Инв. № подл. | Подп. и дата | Взам. инв. № | Инв. № дубл. | Подп. и дата

пр. гр. 704-1-172.84 ...

ПВ.12.01.00.00

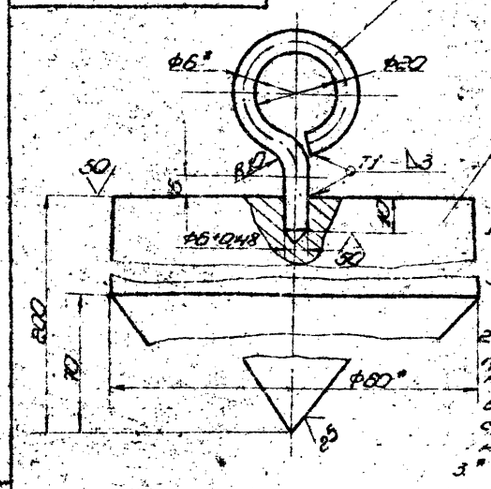

1. Сварные швы по ГОСТ 5264-80. Электроды типа Э42А ГОСТ 9467-75.
2. Неуказанные предельные отклонения размеров: валов - h16; отверстий - H16; остальных - $\pm \frac{IT16}{2}$.
3* Размеры для справок.

Поз.	Обозначение	Наименование	Кол.	Примеч.
		Детали		
1	ПВ.12.01.00.01	Отвес		
		Круг В.Б ГОСТ 2590-71 / Ст.3 ГОСТ 535-79		
		L = 115 ± 0,7 мм	1	0,03 кг
2	ПВ.12.01.00.02	Круг		
		Круг В.80 ГОСТ 2590-71 / Ст.3 ГОСТ 535-79		
		L = 200 ± 1,5 мм	1	4,0 кг

Изм.	Лист	№ докум.	Подп.	Дата
Разраб.	Кузнецов			3.83
Пров.	Чуносов			3.83
Т. контр.				
ГИП	Тарин			3.83
Н. контр.	Попова			03.83
Утв.	Кузнецов			03.83

ПВ.12.01.00.00

Отвес

Лит.	Масса	Масштаб
И	4,03	1:1

Лист | Листов 1

Гипронефтеспецмонтаж г. Москва

Копировал | Формат А1

ПВ.12.02.00.00

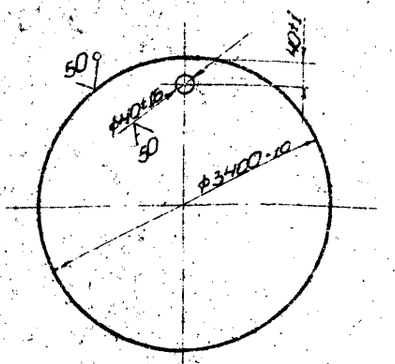

Подвон

Лит.	Масса	Масштаб
И	58,00	1:20

Лист | Листов 1

Гипронефтеспецмонтаж г. Москва

Лист 6.8 ГОСТ 19903-74 / Ст.3 ГОСТ 14637-79

Копировал | Формат А1

ПВ.04.00.00.00

Кронштейн для расчалок

Лит.	Лист	Листов
И		1

Гипронефтеспецмонтаж г. Москва

Копировал | Формат А1

ПВ.04.00.00.00СБ

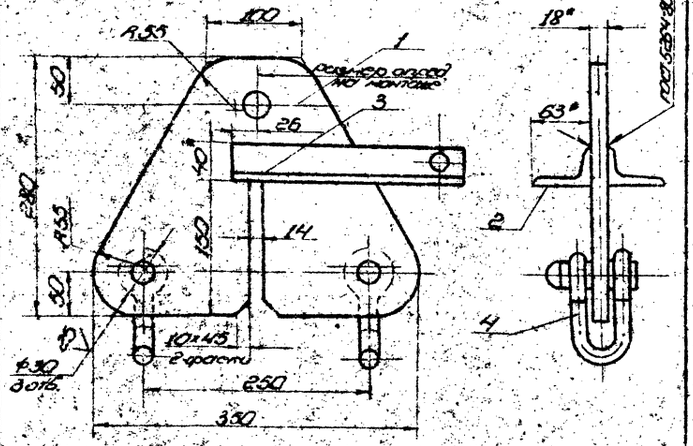

1. Сварные швы по ГОСТ 5264-80. Электроды типа Э42А ГОСТ 9467-75.
2. Неуказанные предельные отклонения размеров: валов - h16; отверстий - H16; остальных - $\pm \frac{IT16}{2}$.
3* Размеры для справок.

Поз.	Обозначение	Наименование	Кол.	Примеч.
		Документация		
11	ПВ.04.00.00.00СБ	Сборочный чертеж		
		Детали		
1	ПВ.04.00.01	Пластина		
		Лист Б.18 ГОСТ 19903-74 / Ст.3 ГОСТ 14637-79	1	9,5 кг
		Отвод		
		Уголок 63х40х6 ГОСТ 13663-79 / Ст.3 ГОСТ 535-79		
2	ПВ.04.00.02	L = 50	1	0,15 кг
3	ПВ.04.00.03	L = 230	1	0,8 кг
		Стандартные изделия		
4		Скобы СА-2.5 ОСТ 5.2312-79	2	1,38 кг

Изм.	Лист	№ докум.	Подп.	Дата
Разраб.	Кузнецов			3.83
Пров.	Чуносов			3.83
Т. контр.				
ГИП	Тарин			3.83
Н. контр.	Попова			03.83
Утв.	Кузнецов			03.83

ПВ.04.00.00.00

Кронштейн для расчалок

Лит.	Лист	Листов
И		1

Гипронефтеспецмонтаж г. Москва

Копировал | Формат А1

Инв.№ подл. | Подп. и дата | Взам.инв.№ | Инв.№ дубл. | Подп. и дата

Гипронефтеспецмонтаж г. Москва пр. 304-1-172.84 Ал.4

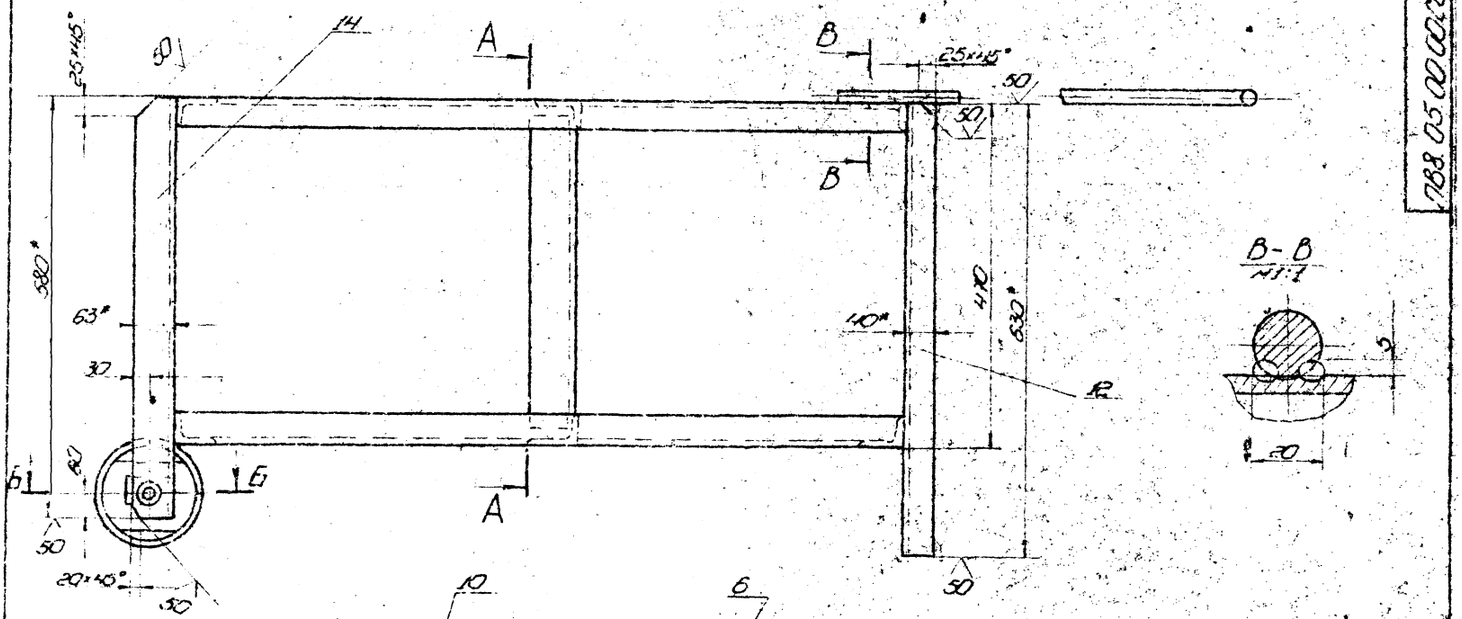

В-В
М1:1

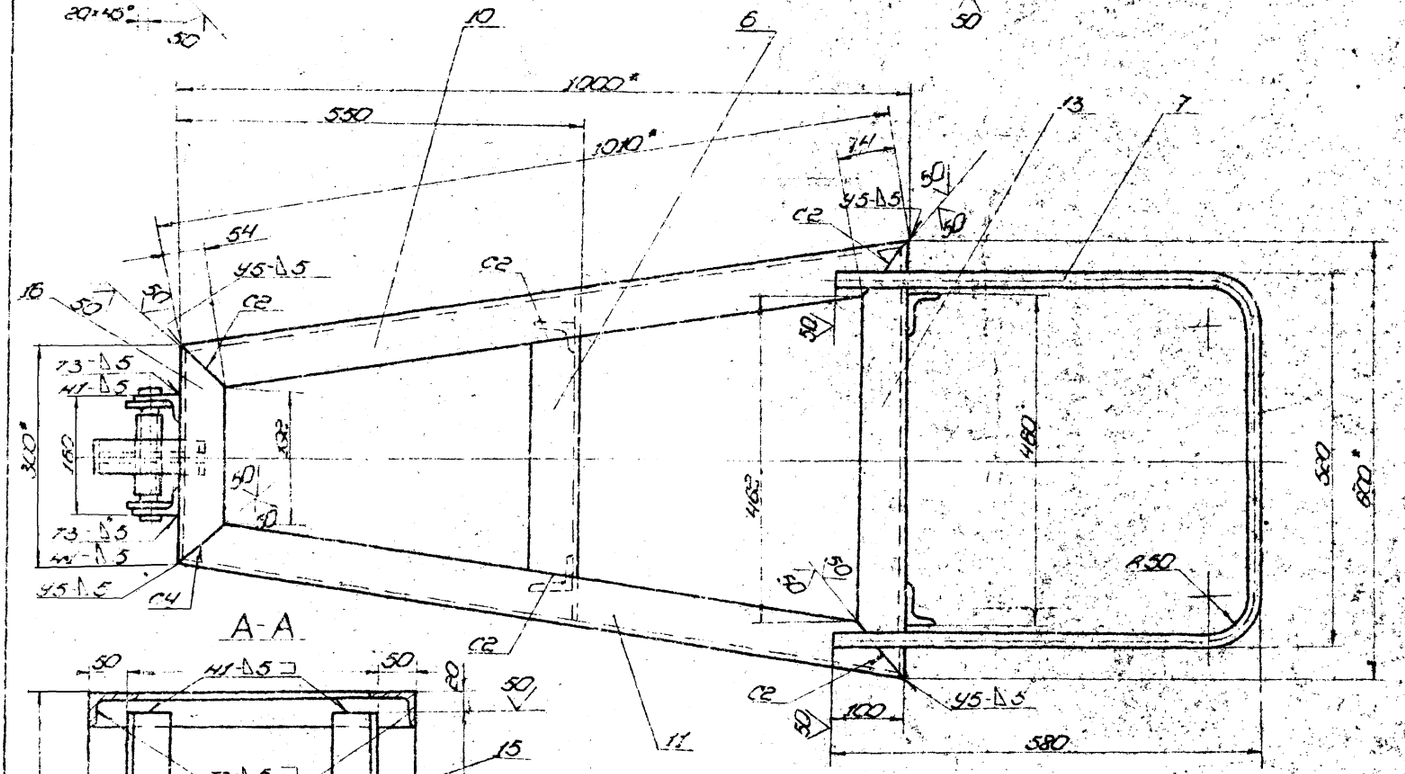

А-А

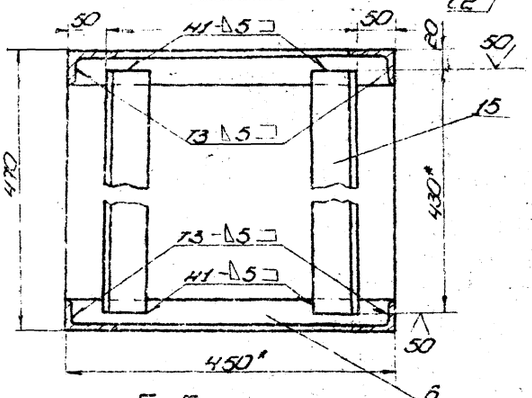

Вид Г
М1:2,5

Дет. поз.6
М1:2,5

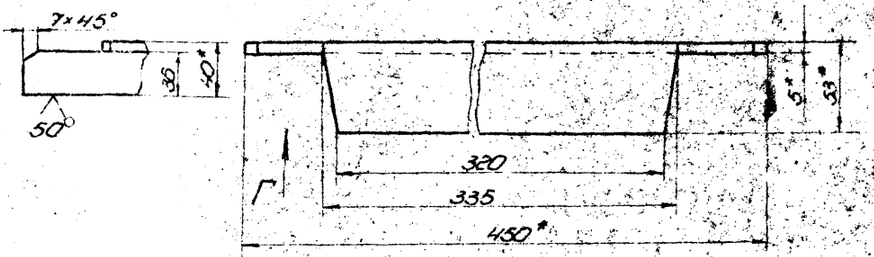

Б-Б
М1:2

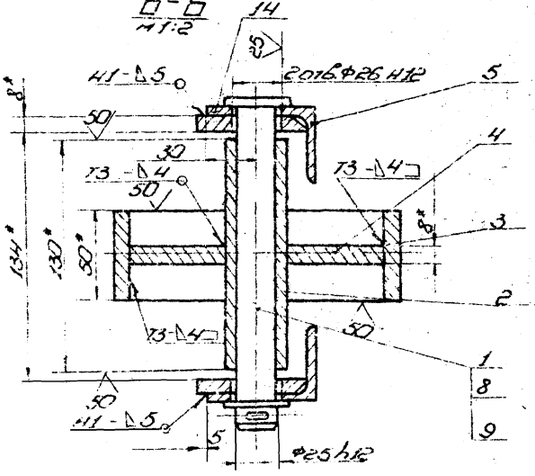

Дет. поз.5
М1:2

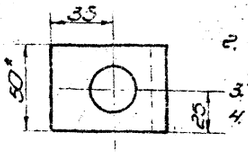

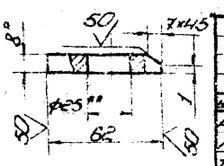

1. Сварные швы по ГОСТ 5264-80. Электроды типа Э42А, ГОСТ 9467-75. Шов №1 - сварка ручная электродуговая.
2. Неуказанные предельные отклонения размеров: отверстий Н16, валов h16, остальных ±IT16/2.
3. * Размеры для справок.
4. ** Отверстие Ф25 в дет. поз.5 сверлить после сварки.

Изм.	Лист	№ докум.	Подп.	Дата	1788.05.00.00СБ				
Разраб.		Сухинина		3.83	Упор клиновой сборочный чертеж	Лит.	Масса	Масштаб	
Пров.		Чистова		3.83		И	46.5	1:5	
Т.контр.						Лист	Листов 1		
ГИП		Гордин		3.83		Гипроспецгазстроймонтаж г. Москва			
Н.контр.		Попова		3.83					
Утв.		Сухинина		3.83					

Инв. № подл. 7704 | 172 84 | Подп. и дата | Взам. инв. №

1.188.05.00.04

А (1:1)

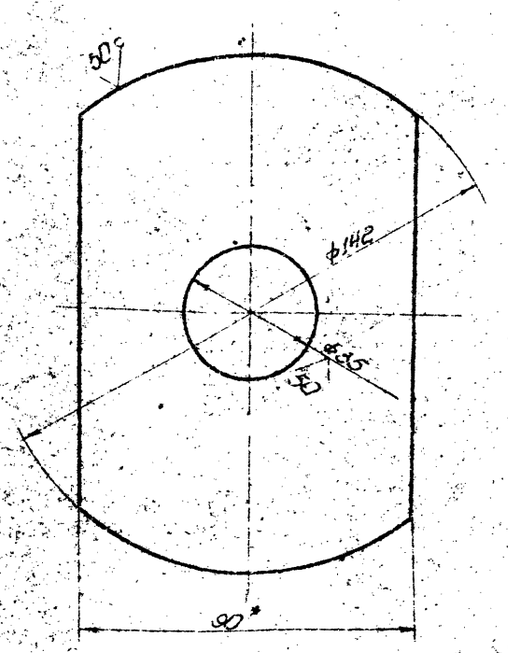

1. Неуказанные предельные отклонения размеров: отверстий - H16; валов - h16; остальных - $\pm\frac{IT16}{2}$.
2. * Размер для справок.

					1.188.05.00.04		
Изм.	Лист	№ докум.	Подп.	Дата			
Разраб.		Кузьмина			Диафрагма	Лит.	Масса	Масштаб
Пров.		Чиглева				И	0,65	1:1
Т. контр.						Лист	Листов
ГИП		Тюрин			Полоса $\frac{6}{8}\times\frac{90}{50}$ ГОСТ 103-76 Ст 3 ГОСТ 535-79	Гипронефтеспецмонтаж г. Москва	
Н. контр.		Панова					
УГВ		Кузнецов					

Копировал

Формат А1

1.188.05.00.01

В (1:1)

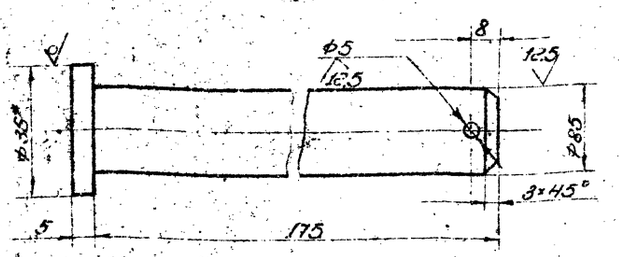

1. Неуказанные предельные отклонения размеров: отверстий - H16; валов - h16; остальных - $\pm\frac{IT16}{2}$.
2. * Размер для справок.

					1.188.05.00.01		
Изм.	Лист	№ докум.	Подп.	Дата			
Разраб.		Кузьмина			Ось	Лит.	Масса	Масштаб
Пров.		Чиглева				И	0,10	1:1
Т. контр.						Лист	Листов 1
ГИП		Тюрин			Круг $\frac{B}{Ст.3}\frac{38}{}$ ГОСТ 2590-71 Ст. 3 ГОСТ 535-79	Гипронефтеспецмонтаж г. Москва	
Н. контр.		Панова					
УГВ		Кузнецов					

Копировал

Формат А1

Формат	Зона	Поз.	Обозначение	Наименование	Кол.	Примечание
				Документация		
А4			1.188.05.00.00 СБ	Сборочный чертеж		
				Детали		
А1		1	1.188.05.00.01	Ось	1	
А4		2	1.188.05.00.02	Ступица		
				Труба 25×8 ГОСТ 8732-78		
				L = 130	1	0,38 кг
А4		3	1.188.05.00.03	Обод		
				Труба 159×6 ГОСТ 8732-78 В10 ГОСТ 8731-74		
				L = 50	1	1,50 кг
А1		4	1.188.05.00.04	Диафрагма	1	
А4		5	1.188.05.00.05	Накладка		
				Полоса $\frac{6}{8}\times\frac{50}{90}$ ГОСТ 103-76 Ст. 3 ГОСТ 535-79		
				L = 62	2	0,16 кг
А4		6	1.188.05.00.06	Лодочка опорная		
				Уголок $\frac{B}{Ст.3}\frac{63\times40\times5}{}$ ГОСТ 8510-72 ГОСТ 535-79		
				L = 430	2	1,52 кг
А4		7	1.188.05.00.07	Ручка		
				Круг $\frac{B-16}{Ст.3}$ ГОСТ 2590-71 ГОСТ 535-79		
				L = 1600	1	2,50 кг
А4		10	1.188.05.00.08	Уголок L = 1010		
				Уголок $\frac{B}{Ст.3}\frac{63\times40\times5}{}$ ГОСТ 8510-72 ГОСТ 535-79	2	3,95 кг

					1.188.05.00.00		
Изм.	Лист	№ докум.	Подп.	Дата			
Разраб.		Кузьмина			Угло,о клиновой	Лит.	Лист	Листов
Пров.		Чиглева				И	1	2
ГИП		Тюрин				Гипронефтеспецмонтаж г. Москва	
Н. контр.		Панова					
УГВ		Кузнецов					

Копировал

Формат А1

Формат	Зона	Поз.	Обозначение	Наименование	Кол.	Примечание
				1		
А4		11	1.188.05.00.09	Уголок		
				Уголок $\frac{B}{Ст.3}\frac{63\times40\times5}{}$ ГОСТ 8510-72 ГОСТ 535-79		
				L = 1010	2	3,95 кг
А4		12	1.188.05.00.10	Уголок		
				Уголок $\frac{B}{Ст.3}\frac{63\times40\times5}{}$ ГОСТ 8510-72 ГОСТ 535-79		
				L = 830	2	2,45 кг
А4		13	1.188.05.00.11	Уголок		
				Уголок $\frac{B}{Ст.3}\frac{63\times40\times5}{}$ ГОСТ 8510-72 ГОСТ 535-79		
				L = 600	2	2,35 кг
А4		14	1.188.05.00.12	Уголок		
				Уголок $\frac{B}{Ст.3}\frac{63\times40\times5}{}$ ГОСТ 8510-72 ГОСТ 535-79		
				L = 580	2	2,27 кг
А4		15	1.188.05.00.13	Уголок		
				Уголок $\frac{B}{Ст.3}\frac{63\times40\times5}{}$ ГОСТ 8510-72 ГОСТ 535-79		
				L = 430	2	1,68 кг
А4		16	1.188.05.00.14	Уголок		
				Уголок $\frac{B}{Ст.3}\frac{63\times40\times5}{}$ ГОСТ 8510-72 ГОСТ 535-79		
				L = 300	2	1,17 кг
				Стандартные изделия		
	8			Шайба 25.04.016		
				ГОСТ 11371-78	1	0,02 кг
	9			Шплинт 5×50.002		
				ГОСТ 397-79	1	0,01 кг

					1.188.05.00.00		
Изм.	Лист	№ докум.	Подп.	Дата			
						Лит.	Лист	Листов
							2	

Формат А1

Инв. № подл. | Подп. и дата | Взам. инв. № | Инв. № дубл. | Подп. и дата

ПВ4.05.00.03

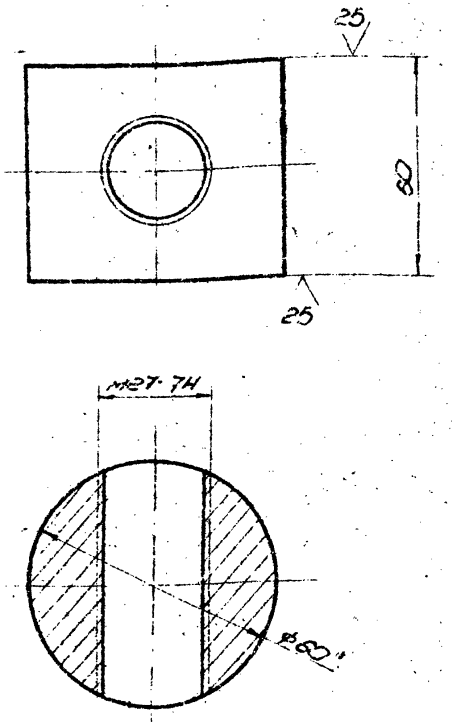

1. Неуказанные предельные отклонения размеров: отверстий - H16; валов - h16; остальных $\pm\frac{IT16}{2}$.
2. * Размер для справок.

Изм.	Лист	№ докум.	Подп.	Дата
Разраб.		Кузнецова		3.83
Пров.		Числова		3.83
Т. контр.				
ГИП		Тюрин		3.83
Н. контр.		Панова		3.83
Утв.		Кузнецов		3.83

Гайка

Круг $\frac{Б60\ ГОСТ\ 2590\text{-}71}{Ст3\ ГОСТ\ 535\text{-}79}$

Лит.	Масса	Масштаб
И	1,2	1:1

Лист | Листов 1

Гипронефтеспецмонтаж г. Москва

Копировал | Формат А4

ПВ4.05.01.01

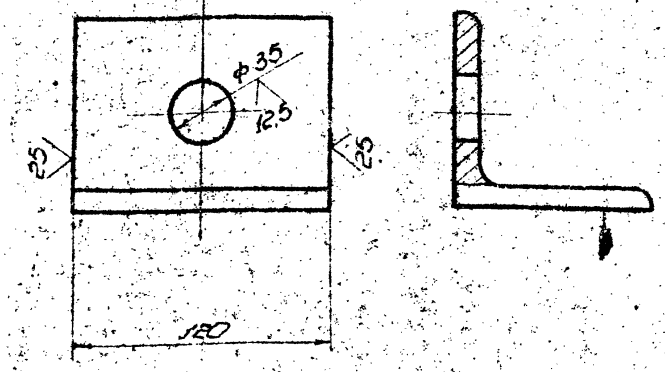

1. Неуказанные предельные отклонения размеров отверстий - H16; остальных - $\pm\frac{IT16}{2}$.

Изм.	Лист	№ докум.	Подп.	Дата
Разраб.		Кузнецова		3.83
Пров.		Числова		3.83
Т. контр.				
ГИП		Тюрин		3.83
Н. контр.		Панова		3.83
Утв.		Кузнецов		3.83

Уголок

Уголок $\frac{Б90 \times 8\ ГОСТ\ 8509\text{-}72}{Ст3\ ГОСТ\ 535\text{-}79}$

Лит.	Масса	Масштаб
И	1,25	1:2

Лист | Листов 1

Гипронефтеспецмонтаж г. Москва

Копировал | Формат А4

ПВ4.05.00.00СБ

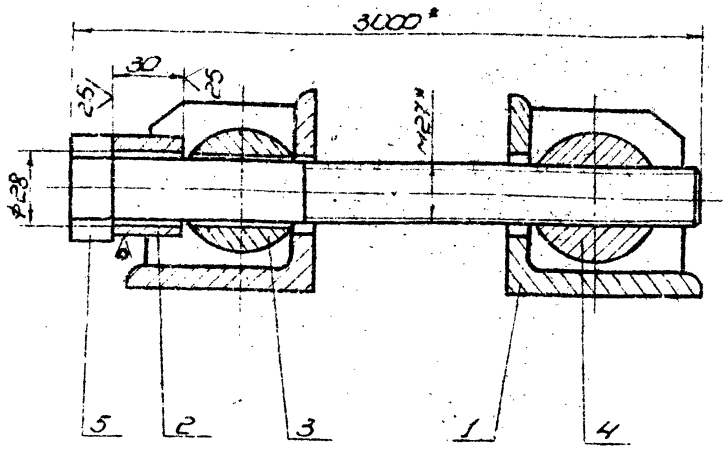

1. Неуказанные предельные отклонения размеров: $\pm\frac{IT16}{2}$.
2. * Размеры для справок.

Изм.	Лист	№ докум.	Подп.	Дата
Разраб.		Кузнецова		3.83
Пров.		Числова		3.83
Т. контр.				
ГИП		Тюрин		3.83
Н. контр.		Панова		3.83
Утв.		Кузнецов		3.83

Стяжное приспособление

Сборочный чертеж

Лит.	Масса	Масштаб
И	7,6	1:2

Лист | Листов 1

Гипронефтеспецмонтаж г. Москва

Копировал | Формат А4

ПВ4.05.01.02

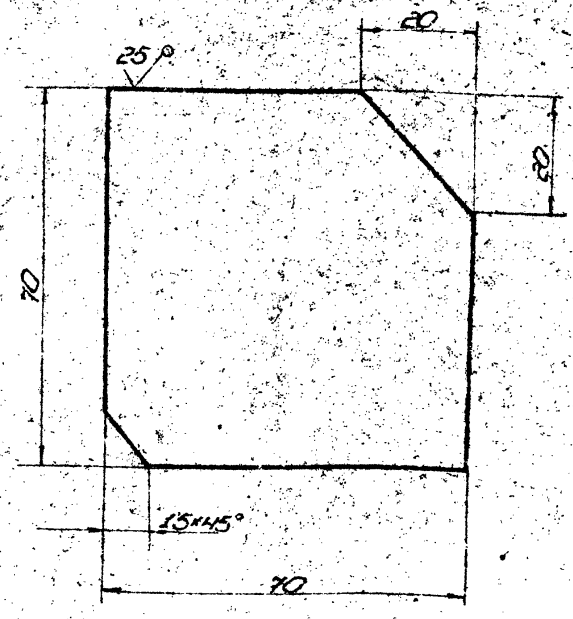

1. Неуказанные предельные отклонения размеров: $\pm\frac{IT16}{2}$.

Изм.	Лист	№ докум.	Подп.	Дата
Разраб.		Кузнецова		3.83
Пров.		Числова		3.83
Т. контр.				
ГИП		Тюрин		3.83
Н. контр.		Панова		3.83
Утв.		Кузнецов		3.83

Ребро

Лист 68 ГОСТ 19903-74
Ст. 3 ГОСТ 14637-79

Лит.	Масса	Масштаб
И	0,3	1:1

Лист | Листов 1

Гипронефтеспецмонтаж г. Москва

Копировал | Формат А4

Инв. № подл. | Подп. и дата | Взам. инв. № | Инв. № дубл. | Подп. и дата

Инв. № подл. | Подп. и дата | Взам. инв. № | Инв. № дубл. | Подп. и дата

Инв. № подл. | Подп. и дата | Взам. инв. № | Инв. № дубл. | Подп. и дата

Инв. № подл. | Подп. и дата | Взам. инв. № | Инв. № дубл. | Подп. и дата

Формат	Зона	Поз.	Обозначение	Наименование	Кол.	Примечание
				Документация		
А1			ПВ4.05.01.00СБ	Сборочный чертеж		
				Детали		
А1		1	ПВ4.05.01.01	Ребро	2	
А1		2	ПВ4.05.01.02	Уголок	1	

Изм.	Лист	№ докум.	Подп.	Дата	ПВ4.05.01.00			
Разраб.		Сушенцова		3.83	Кронштейн	Лит.	Масса	Масштаб
Пров.		Числова		3.83		И		
Гип		Гаранин		3.84		Лист	Листов 1	
Н. контр.		Панова		03.84		Гипронефтеспецмонтаж г. Москва		
Утв.		Сушенцова		03.84				

Копировал — Формат А1

Инв. № подл. | Подп. и дата | Взам. инв. № | Инв. № дубл. | Подп. и дата

20.00.90 НВОУ

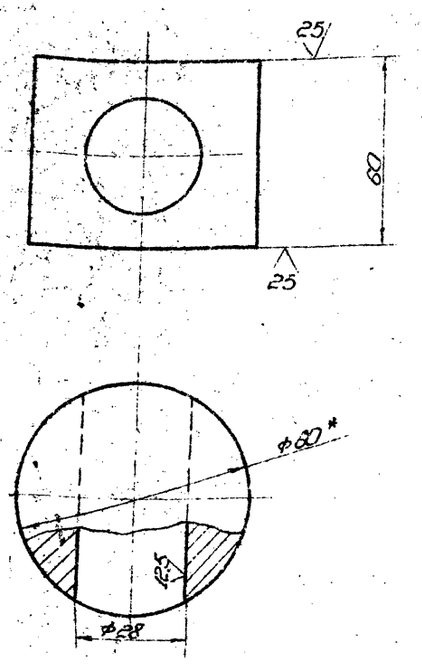

1. Неуказанные предельные отклонения размеров: отверстий - H18; валов - h16; остальных - $\pm\frac{IT16}{2}$.
2. * Размер для справок.

Изм.	Лист	№ докум.	Подп.	Дата	ПВ4.05.00.02			
Разраб.		Сушенцова		3.83	Сухарь	Лит.	Масса	Масштаб
Пров.		Числова		3.83		И	1.2	1:1
Т. контр.						Лист	Листов 1	
Гип		Гаранин		3.84		Гипронефтеспецмонтаж г. Москва		
Н. контр.		Панова		03.84	Круг В50 ГОСТ 2590-71 / Ст.3 ГОСТ 535-79			
Утв.		Сушенцова		03.84				

Копировал — Формат А1

Инв. № подл. | Подп. и дата | Взам. инв. № | Инв. № дубл. | Подп. и дата

Формат	Зона	Поз.	Обозначение	Наименование	Кол.	Примечание
				Документация		
А1			ПВ4.05.00.00СБ	Сборочный чертеж		
				Сборочные единицы		
А1		1	ПВ4.05.01.00	Кронштейн	2	
				Детали		
Б4		2	ПВ4.05.00.01	Втулка		
				Круг В45 ГОСТ 2590-71 / Ст.3 ГОСТ 535-79		
				L=30.	1	0,15кг
А1		3	ПВ4.05.00.02	Сухарь	1	
А1		4	ПВ4.05.00.03	Гайка	1	
				Стандартные изделия		
				Болт М27х1.5х58.056 ГОСТ 7798-70	1	

Изм.	Лист	№ докум.	Подп.	Дата	ПВ4.05.00.00			
Разраб.		Сушенцова		3.83	Стяжное приспособление	Лит.	Масса	Масштаб
Пров.		Числова		3.83		И		
Т. контр.						Лист	Листов 1	
Гип		Гаранин		3.84		Гипронефтеспецмонтаж г. Москва		
Н. контр.		Панова		03.84				
Утв.		Сушенцова		03.84				

Копировал — Формат А1

Инв. № подл. | Подп. и дата | Взам. инв. № | Инв. № дубл. | Подп. и дата

9.00.20.90 НВОУ

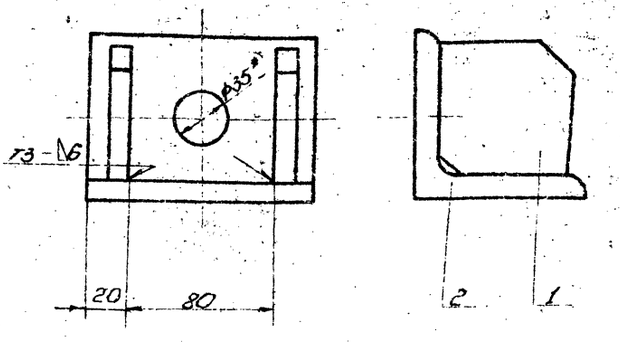

1. Сварку производить по ГОСТ 5264-80. Электроды сварочные типа Э42А ГОСТ 9467-75.
2. Неуказанные предельные отклонения размеров: $\pm\frac{IT16}{2}$.
3. * Размер для справок.

Изм.	Лист	№ докум.	Подп.	Дата	ПВ4.05.01.00СБ			
Разраб.		Сушенцова		3.83	Кронштейн сборочный чертеж	Лит.	Масса	Масштаб
Пров.		Числова		3.83		И	1.85	1:2
Т. контр.						Лист	Листов 1	
Гип		Гаранин		3.84		Гипронефтеспецмонтаж г. Москва		
Н. контр.		Панова		03.84				
Утв.		Сушенцова		03.84				

Копировал — Формат А1

Инв. № подл. | Подп. и дата | Взам. инв. № | Инв. № дубл. | Подп. и дата

Альбом 1-172.84 ОВ

Формат	Зона	Поз.	Обозначение	Наименование	Кол.	Примечание
				Документация		
А4			ПВ7.11.00.00СБ	Сборочный чертеж		
				Детали		
А1		1	ПВ7.11.00.001	Уголок	12	

Инв.№ подл. | Подп. и дата | Взам. инв.№ | Инв.№ дубл. | Подп. и дата

Изм.	Лист	№ докум.	Подп.	Дата
Разраб.	Чиспова			3.83
Пров.	Кузьмина			3.83
Т. контр.				
ГИП	Тюрин			3.83
Н. контр.	Панова			03.83
Утв.	Кузьмина			03.83

ПВ7.11.00.00

КЛИН

Лит. | Масса | Масштаб
И | | 1:5

Гипронефтеспецмонтаж г. Москва

Копировал | Формат А1

ПВ7.11.0001

Уголок

Лит. | Масса | Масштаб
И | 36 | 1:5

Лист | Листов 1

Гипронефтеспецмонтаж г. Москва

Уголок 6-75×75×8 ГОСТ 8509-72 ст.3 ГОСТ 535-79

Копировал | Формат А1

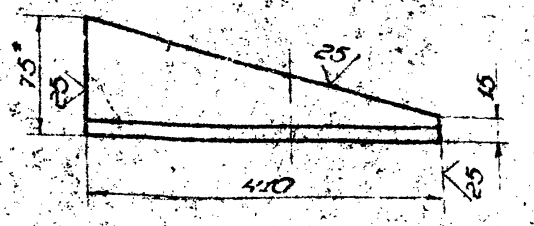

1. Неуказанные предельные отклонения размеров балов ±IT16.
2. * Размер для справок.

ПВ7.11.00.00СБ

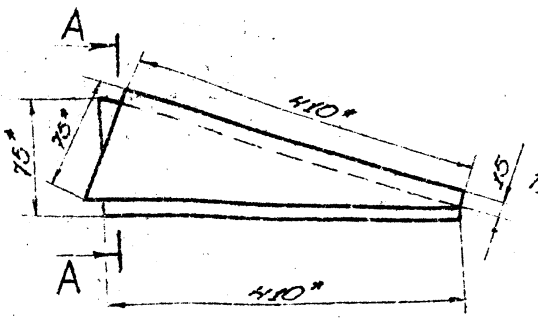

А-А
М1:5

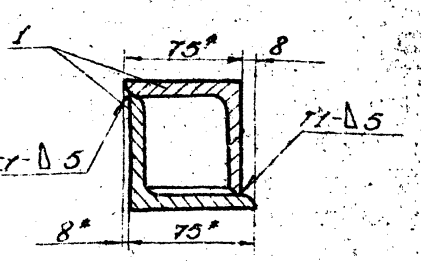

1. Сварные швы по ГОСТ 5264-80. Электроды сварочные типа Э42А ГОСТ 9467-75.
2. Неуказанные предельные отклонения размеров остальных $\pm\frac{IT16}{2}$.
3. * Размеры для справок.

Изм.	Лист	№ докум.	Подп.	Дата
Разраб.	Чиспова			3.83
Пров.	Кузьмина			3.83
Т. контр.				
ГИП	Тюрин			3.83
Н. контр.	Панова			03.83
Утв.	Кузьмина			03.83

ПВ7.11.00.00СБ

КЛИН
Сборочный чертеж

Лит. | Масса | Масштаб
И | 40 | 1:5

Лист | Листов 1

Гипронефтеспецмонтаж г. Москва

Копировал | Формат А2

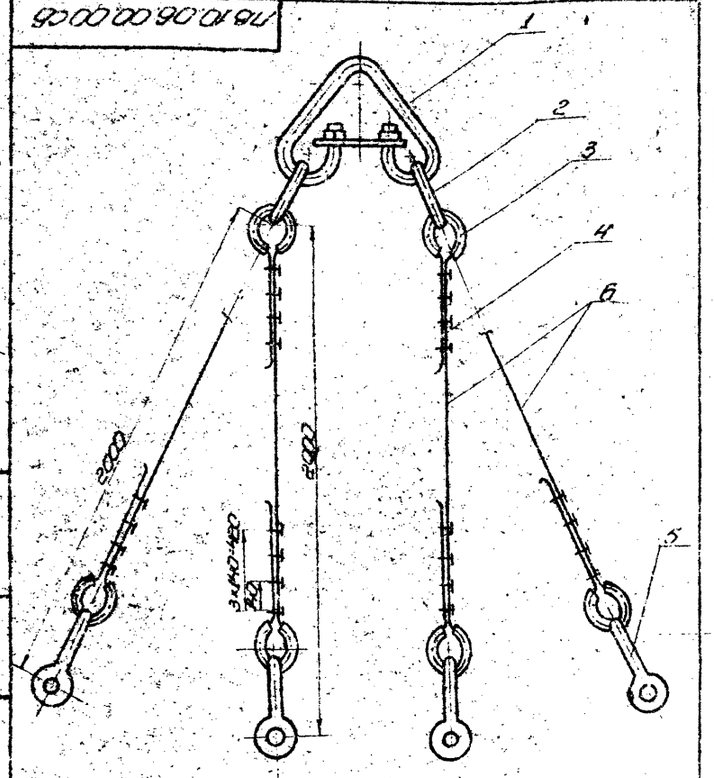

ПВ.10.06.00.000СБ

Строп 4-ветвевой Q=6,5т

Сборочный чертеж

Гипронефтеспецмонтаж г. Москва

Копировал Формат А4

Формат	Зона	Поз.	Обозначение	Наименование	Кол.	Примечание
				Документация		
А4			ПВ.10.06.00.000СБ	Сборочный чертеж		
				Стандартные изделия		
		1		Звено Рт.I-10		
				ОСТ 24.090.49-79	1	22 Н41
		2		Звено Рт.I-4,0		
				ОСТ 24.090.49-79	2	3,76 кг
		3		Коуш 50		
				ГОСТ 2224-72	8	0,02 кг
		4		Зажим 35-16		
				7436-18.39-75	22	0,38 кг
		5		Стойка СА2.0		
				ОСТ 5.2312-79	4	1,0 кг
				Материалы		
		6		Канат 6х19(1+9+9)+1 о.с.-Н-1764-(180)		
				ГОСТ 7668-80	4	26 м
				L = 3000±5		

ПВ.10.06.00.000

Строп 4-ветвевой

Гипронефтеспецмонтаж г. Москва

Копировал Формат А3

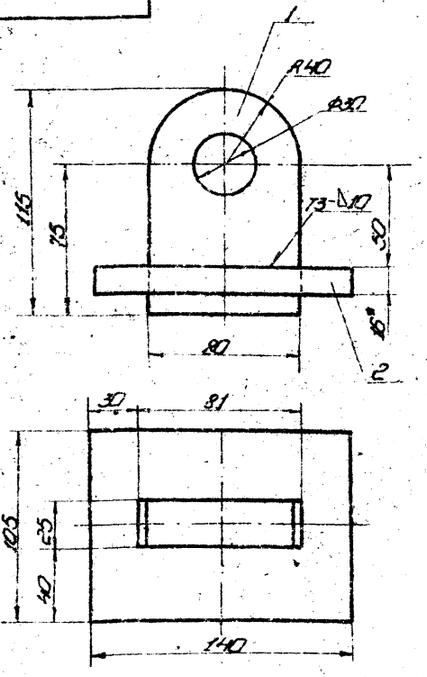

1. Сварные швы по ГОСТ 5264-80. Электроды сварочные типа Э42А ГОСТ 9467-75.
2. Неуказанные предельные отклонения размеров: от-бортовки по h16, вылов по h16, остальных ±IT16/2.
3. Размеры для справок.

ПВ5.13.00.000СБ

Приспособление строповочное

Сборочный чертеж

Гипронефтеспецмонтаж г. Москва

Копировал Формат А4

Формат	Зона	Поз.	Обозначение	Наименование	Кол.	Примечание
				Документация		
А1			ПВ5.13.00.000СБ	Сборочный чертеж		
				Детали		
		1	ПВ5.13.00.01	Стойка		
				Лист $\frac{6}{Ст.3}$ ГОСТ 19903-74 / ГОСТ 14637-79		
				115×80	1	1,6 кг
		2	ПВ5.13.00.02	Пластина		
				Лист $\frac{5}{Ст.3}$ ГОСТ 19903-74 / ГОСТ 14637-79		
				1054±1 мм × 140±2 мм	1	1,25 кг

ПВ5.13.00.000

Приспособление строповочное

Гипронефтеспецмонтаж г. Москва

Копировал Формат А3

ПВ7.61.00.00 СБ

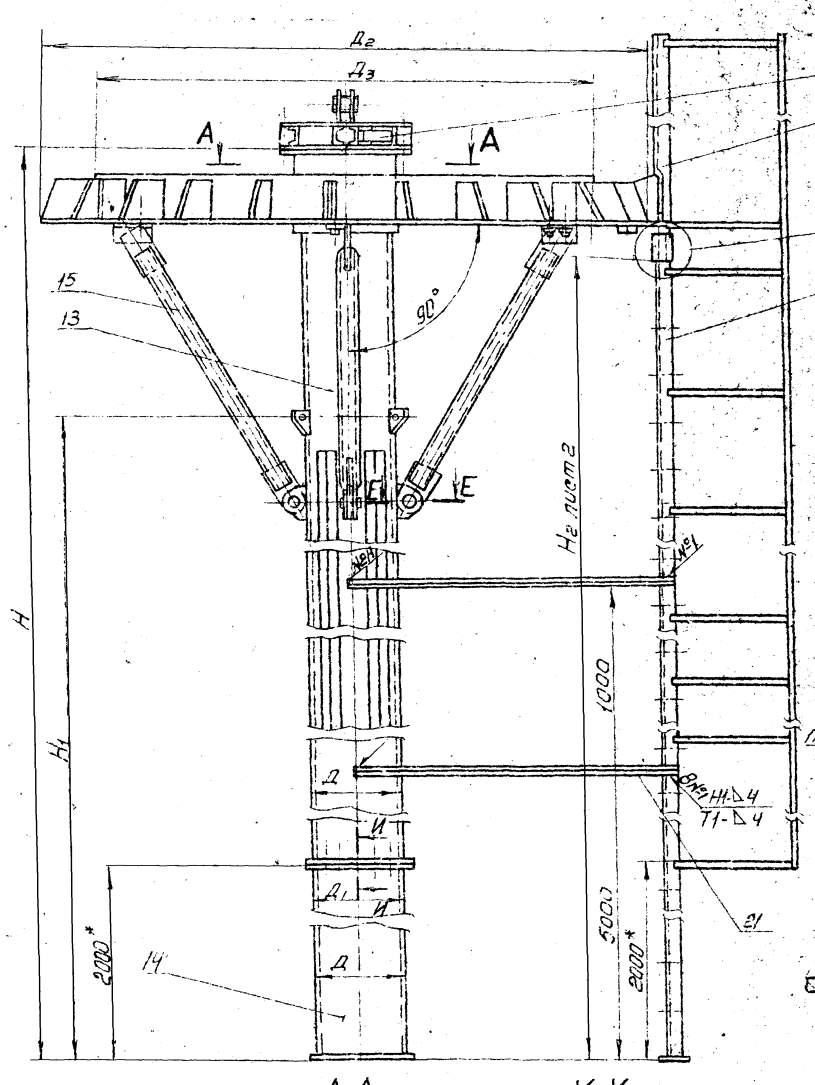

Е-Е
М 1:5

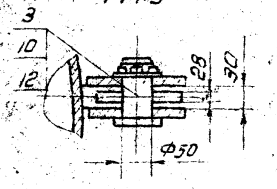

Н-Н
М 1:2

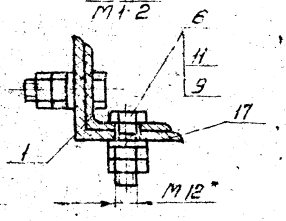

Б-Б повернуто
М 1:10

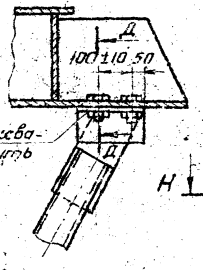

I
М 1:25

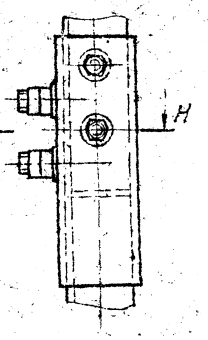

Д-Д
М 1:25

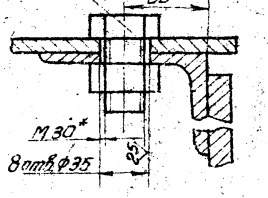

А-А

К-К
М 1:10

И-И
М 1:2

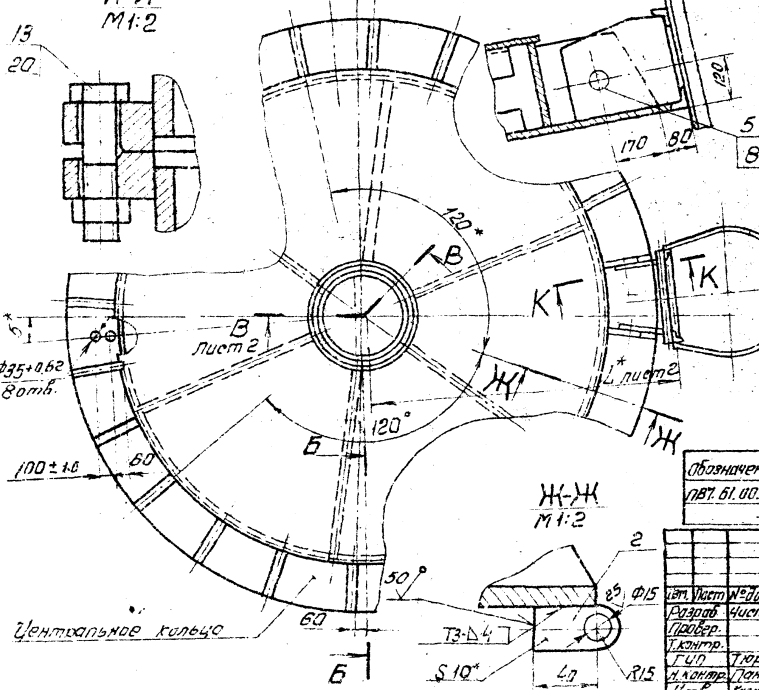

1. Подготовка центрального кольца.
а) в местах крепления подкосов (поз.15) к центральному кольцу по месту просверлить 8 отв. (2×4) Ф35, Н14 +0.62 (см. Д-Д). Шероховатость поверхности - Rz 25.
б) в месте крепления лестницы (поз.1) в двух отмеченных ребрах центрального кольца по месту просверлить 2 отв. Ф22 Н14 +0.52 (см. К-К). Шероховатость поверхностей Rz 25.
2. Центральное кольцо с закрепленным на нем ограничником (поз.16) установить на стойку до упора. Между нижней плоскостью центрального кольца и опорой выдержать угол 90°.
3. Сварные швы по ГОСТ 5264-80*. Электроды сварочные типа Э42А ГОСТ 9467-75.
4. Неуказанные предельные отклонения размеров: отверстий - Н16, валов - h16, остальных ± IT16/2.
5. Шероховатость поверхностей реза для дет. 54 Rz 25.
6.* Размеры для справок.
7. Размер Н дан с учетом строительного подъема (+100 мм).

Обозначение	Размеры мм						Номер тип. проекта	Масса кг
	Н	Н1	Д	Д1	Д2	Д3		
ПВ7.61.00.00	20495	19000	530	600	2980	2400	704-1-68	4980
-01	22175	21000	630	705	3660	3080	704-1-71	5410

Изм.	Лист	№ докум.	Подп.	Дата	ПВ7.61.00.00 СБ	
Разраб.		Чистова			Стойка монтажная	Лит. И; Масса; Масштаб 1:20
Провер.					Сборочный чертеж	Лист 1; Листов 2
Т.контр.						
ГИП		Тарин				Гипронефтеспецмонтаж г. Москва
Н.контр.		Панова				
Утв.		Кузнецов				

Инв.№ подл. | Подп. и дата | Взам. инв.№ | Инв.№ дубл. | Подп. и дата

Формат	Зона	Поз.	Обозначение	Наименование	Кол.	Примечание
				Документация		
22			ПВ7.61.00.00.СБ	Сборочный чертеж		
				Сборочные единицы		
4		1	ПВ7.61.01.00	Лестница I	1	
				Детали		
54		2	ПВ7.61.00.01	Кронштейн		
				Полоса 10×30 ГОСТ 103-76 / Ст.3 ГОСТ 535-79		
				L = 55	3	0,25кг
				Стандартные изделия		
		3		Болты ГОСТ 7798-70		
		4		Болт М30×80.56.013	8	0,58кг
		5		Болт М20×60.58.013	2	0,22кг
		6		Болт М12×40.56.013	8	0,05кг
				Гайки ГОСТ 5915-70		
		7		Гайка М30.6.013	8	0,23кг
		8		Гайка М20.6.013	4	0,06кг
		9		Гайка М12.5.013	16	0,02кг
		10		Шайба 30.С2.013 ГОСТ 9649-78	4	0,09кг

Изм.	Лист	№ докум.	Подп.	Дата
Разраб.		Числова		
Провер.				
Т.контр.				
ГИП		Тарин		
Н.контр.		Панова		
Утв.		Кузнецов		

ПВ7.61.00.00

Стойка монтажная

Лит.	Лист	Листов
И	1	3

Гипронефтеспецмонтаж г. Москва

Формат А1

ПВ7.61.00.000СБ

В-В лист 1
М1:10

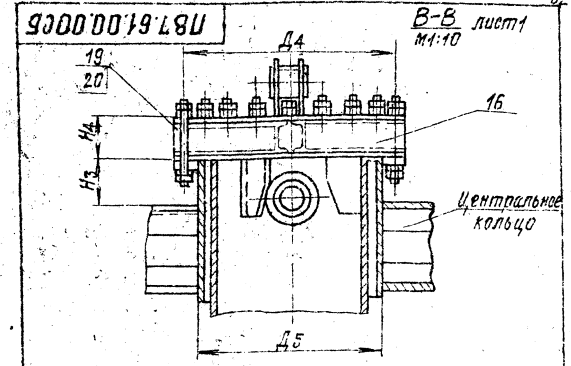

Продолжение табл.

Обозначение	Размеры, мм						Примечание
	L	H_2	H_3	H_4	Д4	Д5	
ПВ7.61.00.00	1600	20035	174	150	725	630×8	V=10000м³
-01	1900	21715	150	150	810	720×8	V=30000м³

* Размеры для справок

Изм.	Лист	№ докум.	Подп.	Дата
Разраб.		Числова		
Провер.				
Т.контр.				
ГИП		Тарин		
Н.контр.		Панова		
Утв.		Кузнецов		

ПВ7.61.00.000СБ

Стойка монтажная
Сборочный чертеж

Лит.	Масса	Масштаб
И	—	—

Лист 2 Листов 3

Гипронефтеспецмонтаж г. Москва

Формат А1

Формат	Зона	Поз.	Обозначение	Наименование	Кол.	Примечание
		11		Шайба 12.01.013 ГОСТ 11371-78	8	0,01кг
		12		Шплинт 6×60-0,02 ГОСТ 397-78	4	0,03кг
				Переменные данные для исполнений		
				ПВ7.61.00.00-см.СБ		
				Сборочные единицы		
11		13	ПВ7.61.02.00	Стойка I	1	
11		14	ПВ7.61.03.00	Стойка II	1	
11		15	ПВ7.61.04.00	Лодкос	4	
11		16	ПВ7.61.05.00	Оголовник	1	
11		17	ПВ7.61.06.00	Лестница II	1	
				Стандартные изделия		
		18		Болт М20×85.56.01 ГОСТ 7798-70	16	0,28кг
		19		Шпилька А2.М24×300 36/25 3.II.4.013-ГОСТ 9066-75	20	1,14кг
				Гайки ГОСТ 5915-70		
		22		Гайка М20.6.013	16	0,16кг
		20		Гайка М24.6.013	80	0,2кг
				Материалы		
		21		Уголок Б-25×25×4 ГОСТ 8509-72 / Ст.3 ГОСТ 535-79	8	м

Изм.	Лист	№ докум.	Подп.	Дата

ПВ7.61.00.00

Лист 2

Формат А1

Формат	Зона	Поз.	Обозначение	Наименование	Кол.	Примечание
				ПВ7.61.00.00-01см-СБ		
				Сборочные единицы		
11		13	ПВ7.61.02.00-01	Стойка I	1	
11		14	ПВ7.61.03.00-01	Стойка II	1	
11		15	ПВ7.61.04.00-01	Лодкос	4	
11		16	ПВ7.61.05.00-01	Оголовник	1	
11		17	ПВ7.61.06.00-01	Лестница II	1	
				Стандартные изделия		
		18		Болт М24×90.56.013 ГОСТ 7798-70	20	0,439кг
		19		Шпилька А2.М24×350 36/25 3.II.4.013 ГОСТ 9066-75	24	1,3кг
				Гайки ГОСТ 5915-70		
		20		Гайка М24.6.013	116	0,16кг
				Материалы		
		21		Уголок Б-32×32×4 ГОСТ 8509-72 / Ст.3 ГОСТ 535-79	75	м

Изм.	Лист	№ докум.	Подп.	Дата

ПВ7.61.00.00

Лист 3

Формат А1

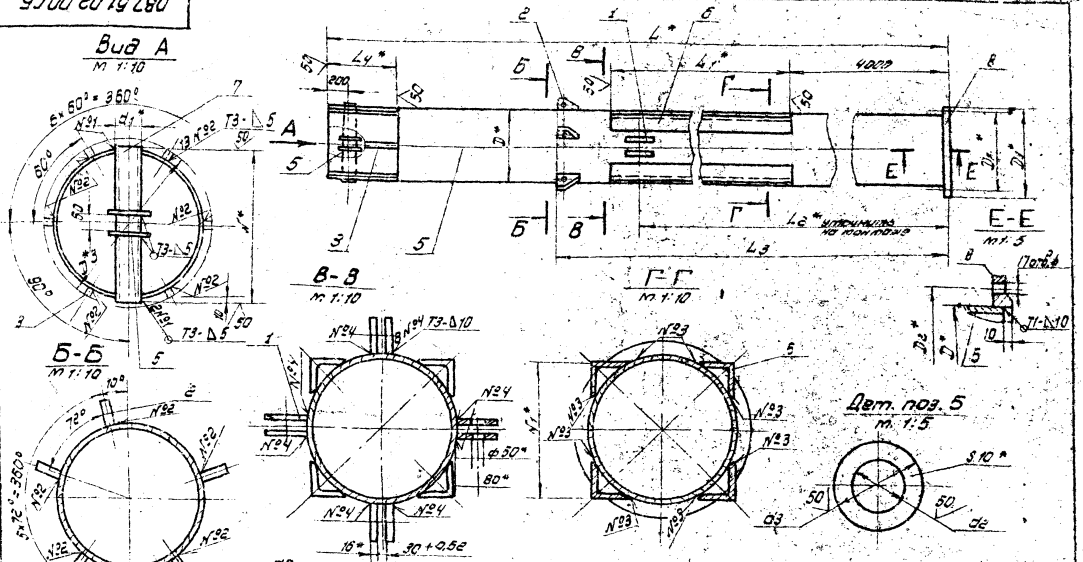

1. Сварные швы по ГОСТ 5264-80. Электроды типа Э42 А ГОСТ 9467-75.
2. Неуказанные предельные отклонения размеров: отверстий - H16; валов h16; остальных $\pm\frac{IT16}{2}$.
3. * Размеры для справок.

Обозначение	Размеры, мм															Масса, кг
	d_1	d_2	d_3	III	T_1	T_2	T_3	L	L_1	L_2	L_3	L_4	N	N_1	d	n
ПВ7.61.02.00	103	110	110	530	540	530	510	18495	12000	16940	16300	380	550	600	23	16	2982
-01	127	132	132	630	655	755	710	20178	13502	18230	17750	450	650	600	27	120	4760

Изм.	Лист	N докум.	Подп.	Дата	ПВ7.61.02.00.СБ
Разраб.		Чиркова			Стойка I. Сборочный чертеж
Пров.					
Гип		Тарин			
Н.контр.		Панова			
Утв.		Кузнецов			

Лит.	Масса	Масштаб
	см.	
	табл.	1:20
Лист	Листов 1	
Специнефтеспецмонтаж г. Москва		

Формат А1

Позиция	Зона	Поз.	Обозначение	Наименование	Кол.	Примечание
				Стандартные изделия		
	В			Фланец 500-6 ГОСТ 12821-80	1	19.7 кг
			ПВ7.61.02.00.01 СБ		-	
				Детали		
01		3	ПВ7.61.02.03-01	Направляющая		
				Полоса 10×40 ГОСТ 103-76 Ст.3 ГОСТ 535-79		
				L=450	6	1,4 кг
64		4	ПВ7.61.02.04.01	Стойка		
				Труба 530×10 ГОСТ 8732-78 Б10 ГОСТ 8731-74		
				L=20165	1	3200 кг
64		5	ПВ7.61.02.05-01	Ограничитель		
				Лист 5-10 ГОСТ 19903-74 Ст.3 ГОСТ 14637-79		
				D=190; d=130	2	2 кг
01		6	ПВ7.61.02.06.-01	Балка усилительная		
				Уголок 5-125×125×10 ГОСТ 8509-72 Ст.3 ГОСТ 535-79		
				L=13500	4	260 кг
64		7	ПВ7.61.02.07-01	Полевечина		
				Труба 127×6 ГОСТ 8732-78 Б10 ГОСТ 8731-74		
				L=650	1	13,0 кг
				Стандартные изделия		
	В			Фланец 600-61 ГОСТ 12820-80	1	28,3 кг

Изм.	Лист	N докум.	Подп.	Дата	ПВ7.61.02.00
Разраб.		Чиркова			Стойка I
Пров.					
Гип		Тарин			
Н.контр.		Панова			
Утв.		Кузнецов			

Лит.	Лист	Листов
	2	
Специнефтеспецмонтаж г. Москва		

Формат А4

Позиция	Зона	Поз.	Обозначение	Наименование	Кол.	Примечание
				Документация		
12			ПВ7.61.02.00 СБ	Сборочный чертеж		
				Детали		
11		1	ПВ7.61.02.01	Ушко	3	
11		2	ПВ7.61.02.02	Проушина	5	
			Переменные данные	Для исполнения ПВ7.61.02.00.Ст.СБ		
				Детали		
64		3	ПВ7.61.02.03	Направляющая		
				Полоса 10×40 ГОСТ 103-76 Ст.3 ГОСТ 535-79		
				L=380	6	1,3 кг
64		4	ПВ7.61.02.04	Стойка		
				Труба 530×10 ГОСТ 8732-78 Б10 ГОСТ 8731-74		
				L=18485	1	3850 кг
64		5	ПВ7.61.02.05	Ограничитель		
				Лист 5-10 ГОСТ 19903-74 Ст.3 ГОСТ 14637-79		
				D=170; d=110	2	2,6 кг
64		6	ПВ7.61.02.06	Балка усилительная		
				Уголок 5-125×125×10 ГОСТ 8509-72 Ст.3 ГОСТ 535-72		
				L=12000	4	230 кг
64		7	ПВ7.61.02.07	Полевечина		
				Труба 108×6 ГОСТ 8732-78 Б10 ГОСТ 8731-74		
				L=550	1	5,2 кг

Изм.	Лист	N докум.	Подп.	Дата	ПВ7.61.02.00
Разраб.		Чиркова			Стойка I
Пров.					
Гип		Тарин			
Н.контр.		Панова			
Утв.		Кузнецов			

Лит.	Лист	Листов
	1	2
Специнефтеспецмонтаж г. Москва		

Формат А4

Инв.№ подл. | Подп. и дата | Взам.инв.№ | Инв.№ дубл. | Подп. и дата

Изм. Кол.уч. Лист № док. Подп. Дата

Инв.№ подл. | Подп. и дата | Взам.инв.№ | Инв.№ дубл. | Подп. и дата

Изм. Кол.уч. Лист № док. Подп. Дата

т. пр. 704-1-172.84 ал 7

ПВ7.61.05.00СБ

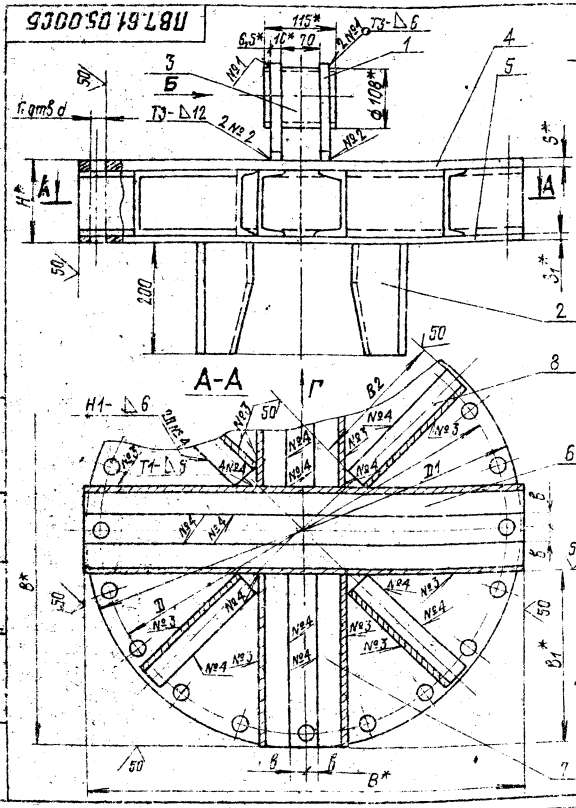

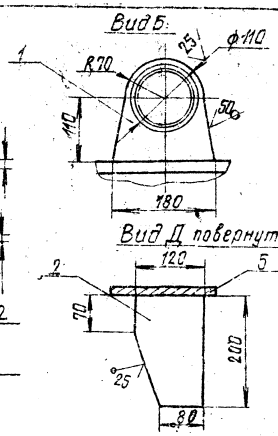

1. Сварные швы по ГОСТ 5264-80. Электроды типа Э42А ГОСТ 9467-75
2. Лист верхний (поз. 4) приварить к швеллерам (поз. 6, 7, 8) на длину возможную для приварки.
3. Неуказанные предельные отклонения размеров: отверстий - Н16; валов - h16, остальных ± IT16/2
4. *Размеры для справок

Обозначение	Размеры, мм											Кол. отв. n	Масса кг
	D	D1	B	B1	B2	b	H	d	δ	S1	L		
ПВ7.61.05.00	725	780	780	310	240	25	150	30	20	13	500	20	168,0
-01	810	860	860	315	250	30	180	30	20	10	795	24	210,0

ПВ7.61.05.00СБ

Оголовник
Сборочный чертеж

Лит. | Масса | Масшт.
И | | 1:5
Лист | Листов 1

Гипронефтеспецмонтаж г. Москва

Формат А2

Формат	Зона	Поз.	Обозначение	Наименование	Кол.	Примечание
				Швеллер		
				Швеллер 12 ГОСТ 8240-72 / Ст.3 ГОСТ 535-79		
Б4	6		ПВ7.61.05.06	L = 780	2	8,1 кг
Б4	7		ПВ7.61.05.07	L = 310	4	3,25 кг
Б4	8		ПВ7.61.05.08	L = 240	4	2,5 кг
				ПВ7.61.05.00-01 см. СБ		
Б4	4		ПВ7.61.05.04-01	Лист		
				Лист Б-20 ГОСТ 19903-74 / Ст.3 ГОСТ 14637-79		
				D = 860	1	88,6 кг
Б4	5		ПВ7.61.05.05-01	Лист		
				Лист Б-10 ГОСТ 19903-74 / Ст.3 ГОСТ 14637-79		
				D = 860	1	44,3 кг
				Швеллер		
				Швеллер 16 ГОСТ 8240-72 / Ст.3 ГОСТ 535-79		
Б4	6		ПВ7.61.05.06-01	L = 860	2	12,2 кг
Б4	7		ПВ7.61.05.07-01	L = 315	4	4,5 кг
Б4	8		ПВ7.61.05.08-01	L = 250	4	3,6 кг

Инв. № подл. | Подп. и дата | Взам. инв. № | Инв. № дубл. | Подп. и дата

Изм. | Лист | № докум. | Подп. | Дата

ПВ7.61.05.00

Лист 2

Формат А4

Формат	Зона	Поз.	Обозначение	Наименование	Кол.	Примечание
				Документация		
12			ПВ7.61.05.00 СБ	Сборочный чертеж		
				Детали		
Б4	1		ПВ7.61.05.01	Кронштейн		
				Лист Б-16 ГОСТ 19903-74 / Ст.3 ГОСТ 14637-79		
				180 × 180	2	2,3 кг
Б4	2		ПВ7.61.05.02	Направляющая		
				Лист Б-10 ГОСТ 19903-74 / Ст.3 ГОСТ 14637-79		
				200 × 120	4	1,3 кг
Б4	3		ПВ7.61.05.03	Захват		
				Труба 108×6 ГОСТ 13732-78 / В10 ГОСТ 8731-74		
				L = 115	1	1,7 кг
				Переменные данные для исполнений		
				ПВ7.61.05.00 см. СБ		
Б4	4		ПВ7.61.05.04	Лист верхний		
				Лист Б-20 ГОСТ 19903-74 / Ст.3 ГОСТ 14637-79		
				Д = 780	1	75,2 кг
Б4	5		ПВ7.61.05.05	Лист нижний		
				Лист Б-10 ГОСТ 19903-74 / Ст.3 ГОСТ 14637-79		
				Д = 780	1	37,6 кг

Инв. № подл. | Подп. и дата | Взам. инв. № | Инв. № дубл. | Подп. и дата

Изм. | Лист | № докум. | Подп. | Дата

ПВ7.61.05.00

Оголовник

Лит. | Лист | Листов
И | 1 | 2

Гипронефтеспецмонтаж г. Москва

Формат А4

Альбом 704-1-172.84 ОВ7

Формат	Зона	Поз.	Обозначение	Наименование	Кол.	Примечание
				Документация		
А1			ПВ7.61.03.00СБ	Сборочный чертеж		
				Перечень данных для исполнения ПВ7.61.03.00 см.СБ		
				Детали		
А4		1	ПВ7.61.03.01	Основание		
				Лист $\frac{5\cdot10}{ст.3}$ ГОСТ 19903-74 ГОСТ 14637-78		
				D=600	1	40кг
А4		2	ПВ7.61.03.02	Стойка		
				Труба $\frac{530\times10}{8.10}$ ГОСТ 8732-78 ГОСТ 8731-74		
				L=1980	1	256кг
				Стандартные изделия		
		3		Фланец 500-6		
				ГОСТ 12820-80	1	19,72кг
				ПВ7.61.03.00-01 см.СБ		
				Детали		
А4		1	ПВ7.61.03.01-01	Основание		
				Лист $\frac{6\cdot10}{ст.3}$ ГОСТ 19903-74 ГОСТ 14637-78		
				D=700	1	50кг
А4		2	ПВ7.61.03.02-01	Стойка L=1980		
				Труба $\frac{530\times10}{8.10}$ ГОСТ 8732-78 ГОСТ 8731-74	1	303кг
				Стандартные изделия		
		3		фланец 500-6		
				ГОСТ 12820-80	1	26,3кг

ПВ7.61.03.00

Изм.	Лист	№ докум.	Подп.	Дата
Разраб.		Чистова		03.83
Пров.				
Т.контр.				
ГИП		Тюрин		
Н.контр.		Попова		03.83
Ч/б		Кузнецов		

Стойка II

Лит. И | Лист | Листов 1

Гипронефтеспецмонтаж г. Москва

Копировал Формат А1

Инв. № подл. | Подп. и дата | Взам. инв. № | Инв. № дубл. | Подп. и дата

9000 10 13 15 17

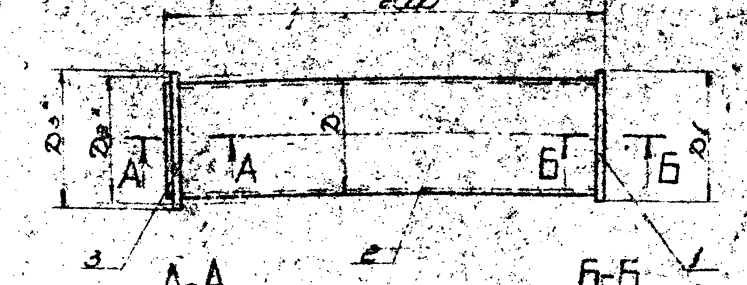

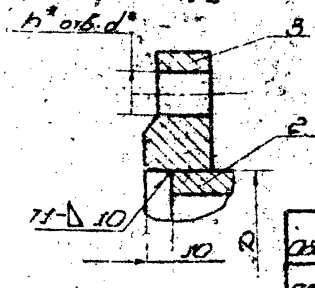

Обозначение	Элементы сечения						Масса
	D	D_1	D_2^*	D_3^*	d^*	n^*	кг
ПВ7.61.03.00	530	600	600	640	63	16	218
	630	700	705	735	27	20	332

1. Сварные швы по ГОСТ 5264-80. Электроды типа Э42А ГОСТ 9467-75.
2. Неуказанные предельные отклонения размеров: отверстий - H16; валов h16; остальных $\pm\frac{IT16}{2}$.
3. * Размеры для справок.

ПВ7.61.03.00СБ

Изм.	Лист	№ докум.	Подп.	Дата
Разраб.		Чистова		03.83
Пров.				
Т.контр.				
ГИП		Тюрин		
Н.контр.		Попова		03.83
Ч/б		Кузнецов		

Стойка II

Сборочный чертеж

Лит. И | Масса | Масштаб: см. табл. | 1:20

Лист | Листов

Гипронефтеспецмонтаж г. Москва

Копировал Формат А1

Инв. № подл. | Подп. и дата | Взам. инв. № | Инв. № дубл. | Подп. и дата

9000 10 13 15 17

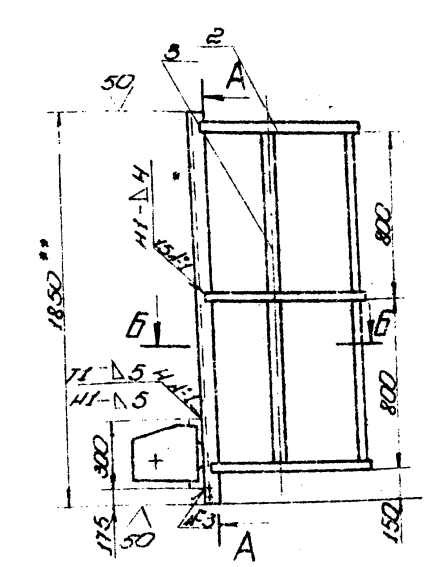

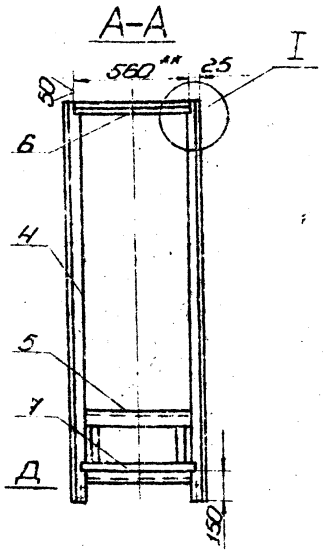

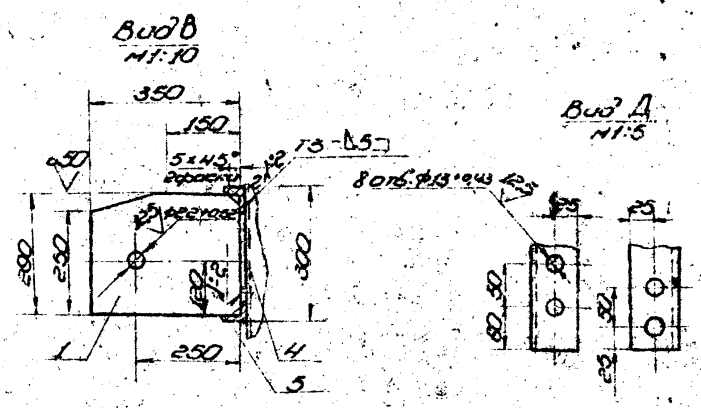

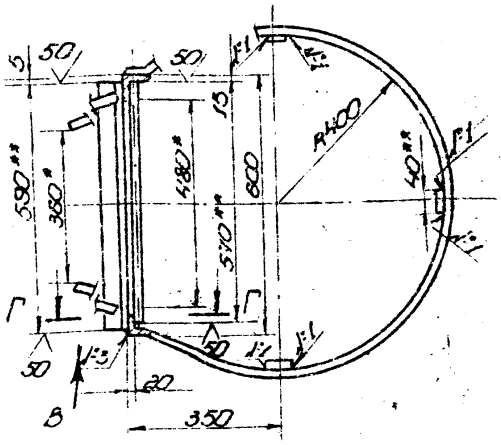

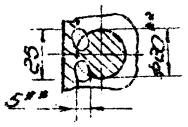

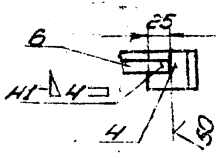

1. Электроды сварочные типа Э42А ГОСТ 9467-75. Шов №3 - сварка ручная электродуговая. Сварные швы по ГОСТ 5264-80.
2. Неуказанные предельные отклонения размеров: отверстий - H16; валов - h16; остальных - $\pm\frac{IT16}{2}$.
3. ** Размеры уточнить по месту.
4. * Размеры для справок.

ПВ7.61.01.00СБ

Изм.	Лист	№ докум.	Подп.	Дата
Разраб.		Чистова		03.83
Пров.				
Т.контр.				
ГИП		Тюрин		
Н.контр.		Попова		03.83
Ч/б		Кузнецов		

Лестница I

Сборочный чертеж

Лит. И | Масса | Масштаб: 530 | 1:20

Лист | Листов

Гипронефтеспецмонтаж г. Москва

Инв. № подл. | Подп. и дата | Взам. инв. № | Инв. № дубл. | Подп. и дата

Формат	Зона	Поз.	Обозначение	Наименование	Кол.	Приме-чание
Б4		3	ПВ7.61.04.03-01	28×140 L=320	1	9,85кг
Б4		4	ПВ7.61.04.04-01	16×40 L=300	1	5,3кг

Инв.№ подл. | Подп. и дата | Взам.инв.№ | Инв.№ дубл. | Подп. и дата

ТП-1-1112.84 ал. 7

ПВ7.61.04.00

Лист 2

Изм. Кол.уч. Лист №док. Подп. Дата

Копировал Формат А1

Формат	Зона	Поз.	Обозначение	Наименование	Кол.	Приме-чание
				Документация		
А2			ПВ7.61.01.00СБ	Сборочный чертеж		
				Детали		
Б4		1	ПВ7.61.01.01	Кронштейн		
				Лист $\frac{\text{Б-15 ГОСТ 19903-74}}{\text{Ст.3 ГОСТ 14637-79}}$		
				350×290	2	12,5кг
				Ограждение		
				Полоса $\frac{\text{4×40 ГОСТ 103-76}}{\text{Ст.3 ГОСТ 535-79}}$		
Б4		2	ПВ7.61.01.02	L=2050	3	2,6кг
Б4		3	ПВ7.61.01.03	L=1600	3	2,5кг
				Уголок		
				Уголок $\frac{\text{Б-30×30×5 ГОСТ 8509-72}}{\text{Ст.3 ГОСТ 535-79}}$		
Б4		4	ПВ7.61.01.04	L=1850	2	7,0кг
Б4		5	ПВ7.61.01.05	L=590	2	2,2кг
Б4		6	ПВ7.61.01.06	Уголок		
				Уголок $\frac{\text{Б-25×25×5 ГОСТ 8509-72}}{\text{Ст.3 ГОСТ 535-79}}$		
				L=550	1	0,8кг

Инв.№ подл. | Подп. и дата | Взам.инв.№ | Инв.№ дубл. | Подп. и дата

Изм.	Кол.уч.	Лист	№док.	Подп.	Дата
Разраб.		Числова		Числ	03.83
Пров.		Кузьмина		Куз	3.83
Н.контр.		Тюрин		Тюр	3.83
Утв.		Полова		Пол	03.83
		Гуменюк		Гум	03.83

ПВ7.61.01.00

Лестница I

Лит.	Масса	Масштаб
И		1

Гипронефтеспецмонтаж г. Москва

Копировал Формат А1

ПВ7.61.02.01

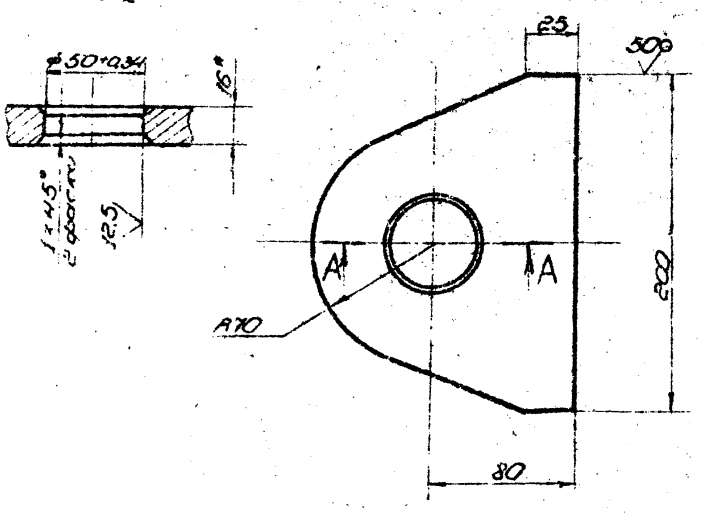

1. Неуказанные предельные отклонения размеров: валов h16; остальных ±IT16/2
2. * Размер для справок

Изм.	Лист	№ докум.	Подп.	Дата
Разраб.	Числова			10.83
Провер.				
Т. контр.				
ГИП	Гордин			1.83
Н. контр.	Попова			10.83
Утв.	Кузнецов			10.83

Копировал

ПВ7.61.02.01

Ушко

Лит.	Масса	Масштаб
И	2,50	1:2,5

Лист | Листов 1

Гипронефтеспецмонтаж г. Москва

Формат А3

ПВ7.61.02.02

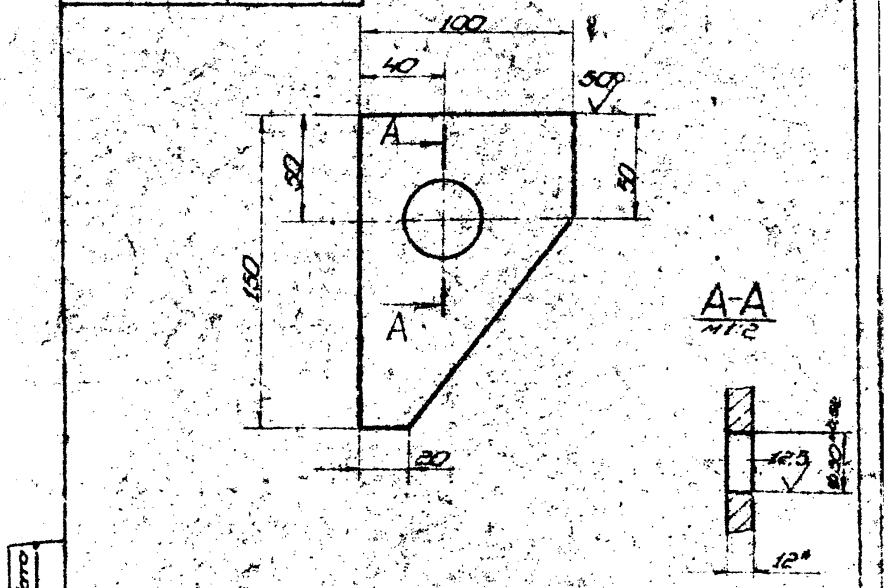

1. Неуказанные предельные отклонения размеров: валов h16; остальных ±IT16/2
2. * Размер для справок

Изм.	Лист	№ докум.	Подп.	Дата
Разраб.	Числова			10.83
Провер.				
Т. контр.				
ГИП	Гордин			1.83
Н. контр.	Попова			10.83
Утв.	Кузнецов			10.83

Копировал

ПВ7.61.02.02

Кронштейн

Лит.	Масса	Масштаб
И	0,90	1:2

Лист | Листов 1

Гипронефтеспецмонтаж г. Москва

Формат А3

ПВ7.61.04.00СБ

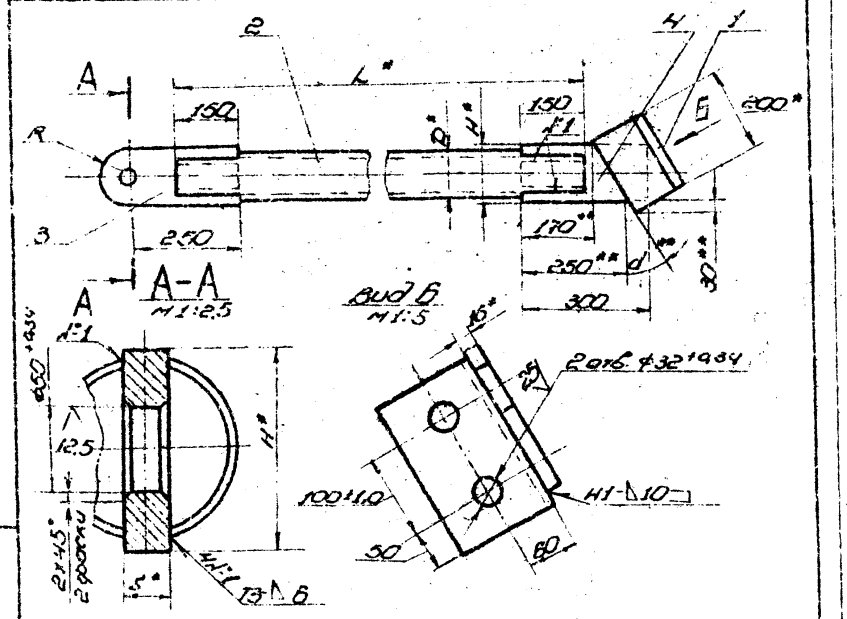

1. Сварные швы по ГОСТ 5264-80. Электроды типа Э42А ГОСТ 9467-75
2. Неуказанные предельные отклонения размеров: отверстий - H16; валов - h16; остальных - ±IT16/2
3. ** Размеры уточнить по месту.
4. * Размеры для справок.

Обозначение	Размеры, мм D	H	L	A	S	Угол, d	Масса, кг
ПВ7.61.04.00	108	120	1200	60	25	42°	39,20
-01	127	140	1640	70	28	42°	42,00

Изм.	Лист	№ докум.	Подп.	Дата
Разраб.	Числова			03.83
Провер.				
Т. контр.				
ГИП	Гордин			1.83
Н. контр.	Попова			03.83
Утв.	Кузнецов			03.83

Копировал

ПВ7.61.04.00СБ

Подкос

Сборочный чертеж

Лит.	Масса	Масштаб
И	см. табл.	1:10

Лист | Листов 1

Гипронефтеспецмонтаж г. Москва

Формат А1

Формат	Зона	Поз.	Обозначение	Наименование	Кол.	Примечание
				Документация		
А1			ПВ7.61.04.00СБ	Сборочный чертеж		
				Детали		
А4	1		ПВ7.61.04.01	Уголок		
				Сталь 4 ГОСТ 19903-74 / Ст.3 ГОСТ 535-79		
				L=200	1	0,3 кг
				Перечень данных для справок		
				ПВ7.61.04.00 см.06		
				Детали		
А4	2		ПВ7.61.04.02	Труба		
				Труба 108×6 ГОСТ 8732-78 / Труба В.10 ГОСТ 8731-74		
				L=1600	1	28,8 кг
				Полоса		
				Полоса ГОСТ 103-76 / Ст.3 ГОСТ 535-79		
А4	3		ПВ7.61.04.03	25×120 L=310	1	6,4 кг
А4	4		ПВ7.61.04.04	16×100 L=300	1	3,5 кг
				ПВ7.61.04.00 Элемент		
				Детали		
А4	2		ПВ7.61.04.02-01	Труба		
				Труба 127×6 ГОСТ 8732-78 / Труба В.10 ГОСТ 8731-74		
				L=1640	1	32,0 кг
А4	3			Полоса		
				Полоса 100×10 ГОСТ 103-76 / Ст.3 ГОСТ 535-79		

Изм.	Лист	№ докум.	Подп.	Дата
Разраб.	Числова			3.83
Провер.				
Т. контр.				
ГИП	Гордин			1.83
Н. контр.	Попова			03.83
Утв.	Кузнецов			03.83

Копировал

ПВ7.61.04.00

Подкос

Лит.	Масса	Масштаб
И	1	2

Гипронефтеспецмонтаж г. Москва

Формат А3

Инв. № подл. | Подп. и дата | Взам. инв. № | Инв. № дубл. | Подп. и дата

ПВ7. 61. 06. 00 СБ

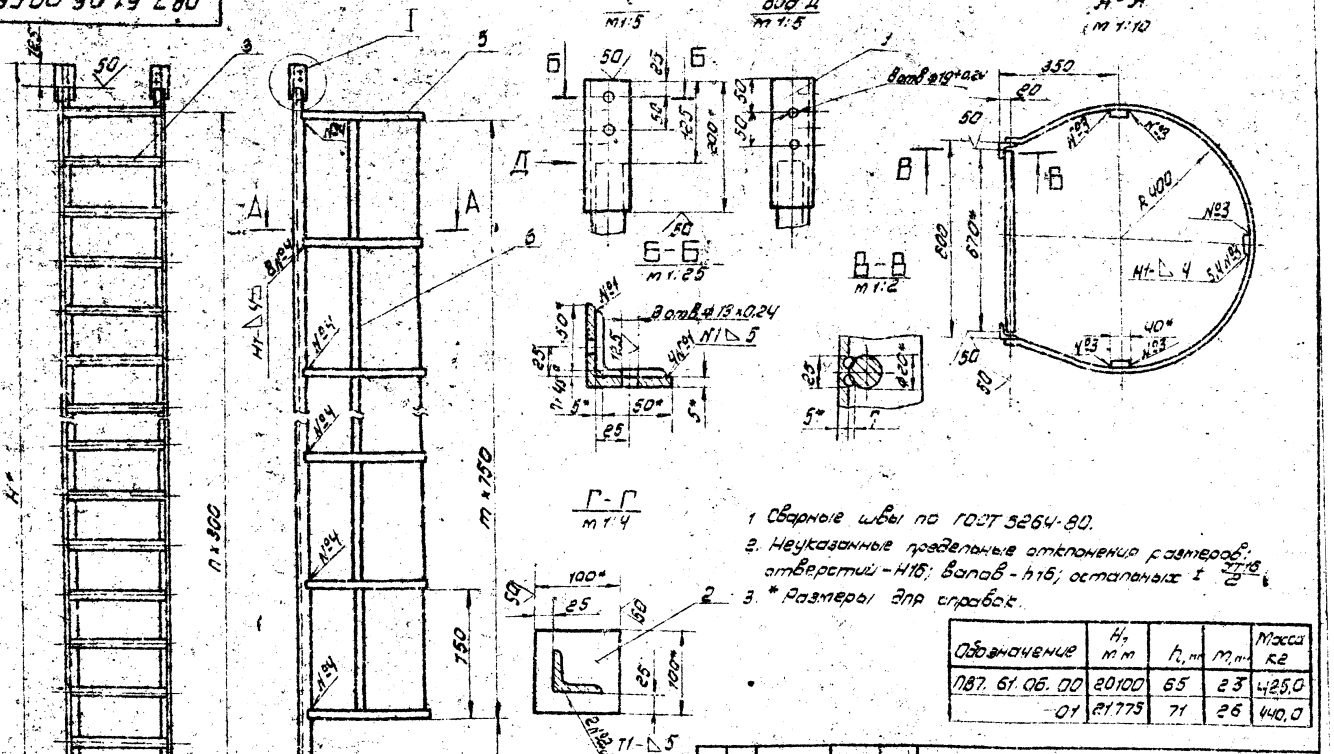

1. Сварные швы по ГОСТ 5264-80.
2. Неуказанные предельные отклонения размеров: отверстий - H16; валов - h16; остальных $\pm \frac{IT16}{2}$.
3. * Размеры для справок.

Обозначение	H, мм	h_1, мм	m_1, кг	Масса кг
ПВ7. 61. 06. 00	20100	65	23	425,0
-01	21775	71	26	440,0

Изм.	Лист	N докум.	Подп.	Дата
Разраб.		Чуспова		05.85
Провер.		Кузьмина		3.85
Т. контр.				
ГИП		Горин		
Н. контр.		Панова		9.87
Утв.		Сучков		

ПВ7. 61. 06. 00 СБ

Лестница II
Сборочный чертеж

Лит.	Масса	Масштаб
И	См. подл.	1:20
Лист	Листов 1	

Упронефтеспецмонтаж г. Москва

Формат А3

Позиция	Зона	Поз.	Обозначение	Наименование	Кол.	Примечание
				L= 11250	3	81,5 кг
			ПВ7. 61. 05. 00-01 СП СБ			
				Детали		
Б4		3	ПВ7. 61. 06. 03-01	Перекладина		
				Круг В-20 ГОСТ 2590-71 Ст3 ГОСТ 535-79		
				L= 570	12	1,5 кг
Б4		4	ПВ7. 61. 06. 04-01	Стойка		
				Уголок Б-50х50х5 ГОСТ 8509-72 Ст3 ГОСТ 535-79		
				L= 21650	2	10,5 кг
Б4		5	ПВ7. 61. 06. 05	Ограждение		
				Полоса 4х40 ГОСТ 103-76 Ст3 ГОСТ 535-79		
				L= 2090	27	2,6 кг
Б4		6	ПВ7. 61. 06. 06-01*	Ограждение		
				Полоса 4х40 ГОСТ 103-76 Ст3 ГОСТ 535-79		
				L= 19500	3	24,5 кг

Инв. № подл. | Подп. и дата | Взам. инв. № | Инв. № дубл. | Подп. и дата

Изм.	Лист	N докум.	Подп.	Дата

ПВ7. 61. 06. 00

Лит.	Лист	Листов
	2	

Формат А4

Позиция	Зона	Поз.	Обозначение	Наименование	Кол.	Примечание
				Документация		
			ПВ7. 61. 05. 00. 06 СБ	Сборочный чертеж		
				Детали		
Б4		1.	ПВ7. 61. 06. 01	Накладка		
				Уголок Б. 63х63х6 ГОСТ 8509-72 Ст. 3 ГОСТ 535-79		
				L= 200	2	1 кг
Б4		2	ПВ7. 61. 06. 02	Плита		
				Полоса 10х100 ГОСТ 103-76 Ст. 3 ГОСТ 535-79		
				L= 100	2	0,8 кг
			Переменные данные	Для исполнений		
				ПВ7. 61. 06. 00 см. СБ		
				Детали		
Б4		3	ПВ7. 61. 06. 03	Перекладина		
				Круг В-20 ГОСТ 2590-71 Ст. 3 ГОСТ 535-79		
				L= 570	36	1,5 кг
Б4		4	ПВ7. 61. 06. 04	Стойка		
				Уголок Б-50х50х5 ГОСТ 8509-72 Ст. 3 ГОСТ 535-79		
				L= 19075	2	91 кг.
Б4		5	ПВ7. 61. 06. 05	Ограждение		
				Полоса 4х40 ГОСТ 103-76 Ст. 3 ГОСТ 535-79		
				L= 2050	24	2,6 кг
Б4		6	ПВ7. 61. 06. 06	Ограждение		
				Полоса 4х40 ГОСТ 103-76 Ст. 3 ГОСТ 535-79		

Инв. № подл. | Подп. и дата | Взам. инв. № | Инв. № дубл. | Подп. и дата

Изм.	Лист	N докум.	Подп.	Дата
Разраб.		Чуспова		05.85
Провер.		Кузьмина		3.85
Т. контр.				
ГИП		Горин		
Н. контр.		Панова		9.87
Утв.		Сучков		

ПВ7. 61. 06. 00

Лестница II

Лит.	Лист	Листов
И	1	2

Упронефтеспецмонтаж г. Москва

Скопировал: [illegible]

Формат А4

ПВ51.06.00.01

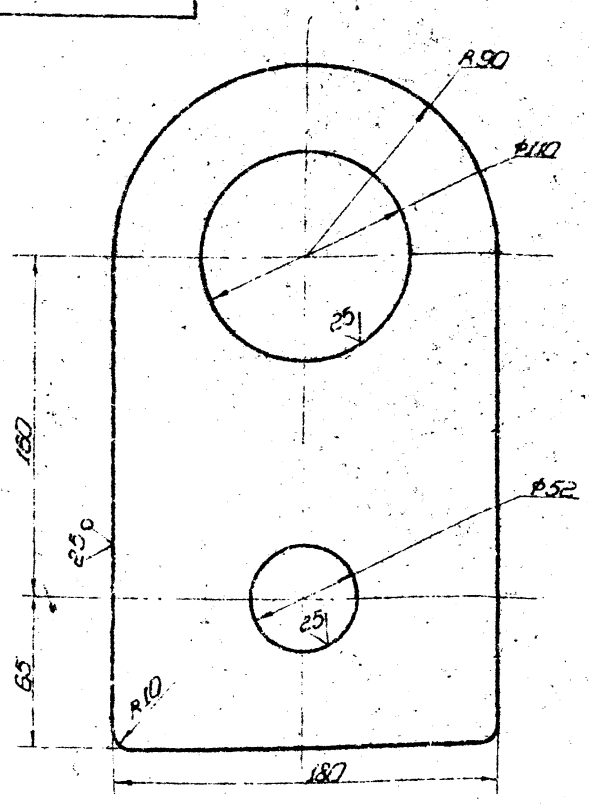

1. Неуказанные предельные отклонения размеров:
отверстий - H16;
валов - h16;
остальных - $\pm \frac{IT16}{2}$

Изм.	Лист	№ докум.	Подп.	Дата	ПВ51.06.00.01	Лит.	Масса	Масштаб
Разраб.		Сушилина		3.83	Ухо	И	5,0	1:2
Пров.		Чистова		23.8		Лист	Листов 1	
Т. контр.						Гипронефтеспецмонтаж г. Москва		
ГИП		Тарин		3.83				
Н. контр.		Попова		23.8	Лист 6 ПН-18 ПОСТ КАФЗ-79 ВСт. Зсп 5 ЛСТ ГОСТ 14637-79			
Утв.		Кушнирев		23.8				

Копировал

ПВ51.06.00.02

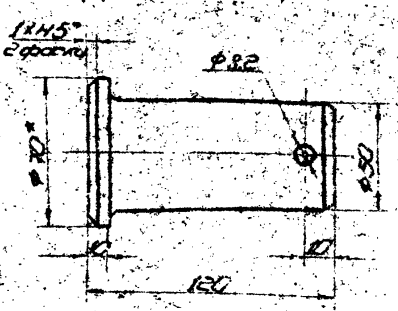

1. Неуказанные предельные отклонения размеров:
отверстий - H16;
валов - h16;
остальных - $\pm \frac{IT16}{2}$
2.* Размер для справок.

Изм.	Лист	№ докум.	Подп.	Дата	ПВ51.06.00.02	Лит.	Масса	Масштаб
Разраб.		Сушилина		3.83	Полец	И	1,8	1:2
Пров.		Чистова		23.8		Лист	Листов 1	
Т. контр.						Гипронефтеспецмонтаж г. Москва		
ГИП		Тарин		3.83				
Н. контр.		Попова		23.8	Круг В.Т2 100 ГОСТ 2590-71 ВСт 3сп 5 ГОСТ 535-79			
Утв.		Кушнирев		23.8				

Копировал

ПВ51.06.00.00СБ

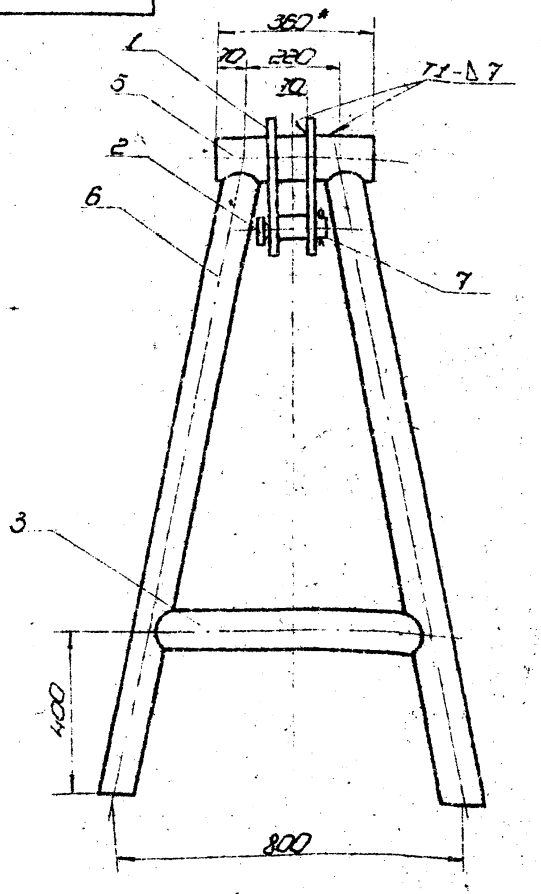

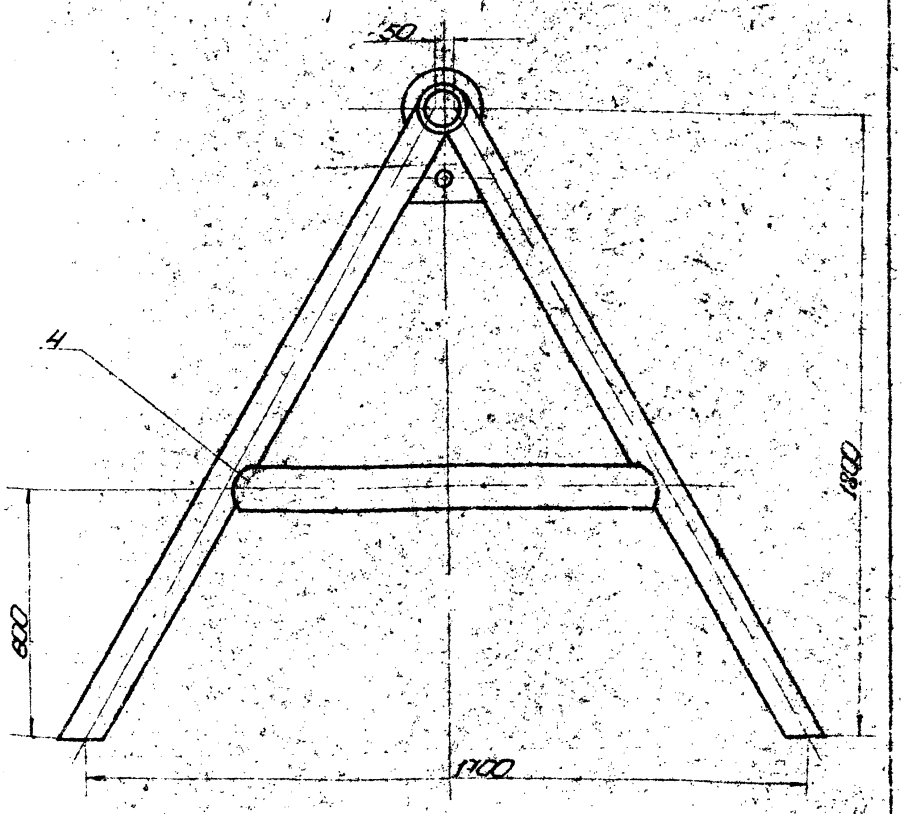

1. Сварные швы по ГОСТ 5264-80. Электроды сварочные типа Э42А ГОСТ 9467-75.
2. Неуказанные предельные отклонения размеров:
отверстий - H16;
валов - h16;
остальных - $\pm \frac{IT16}{2}$
3. Шероховатость поверхностей реза для дет. 64 - $\nabla 3$
4.* Размер для справок.

Изм.	Лист	№ докум.	Подп.	Дата	ПВ51.06.00.00СБ	Лит.	Масса	Масштаб
Разраб.		Сушилина		3.83	Узлы для демонтажной монтажной стойки сборочный чертеж	И	1120	1:10
Пров.		Чистова		23.8		Лист	Листов 1	
Т. контр.						Гипронефтеспецмонтаж г. Москва		
ГИП		Тарин		23.8				
Н. контр.		Попова		23.8				
Утв.		Кушнирев		23.8				

Копировал

Инв. № подл. | Подп. и дата | Взам. инв. № | Инв. № дубл. | Подп. и дата

Инв. № подл. | Подп. и дата | Взам. инв. № | Инв. № дубл. | Подп. и дата

Инв. № подл. | Подп. и дата | Взам. инв. № | Инв. № дубл. | Подп. и дата

Типовой проект 704-1-172.84 Ал

ПВ5.52.00.00СБ

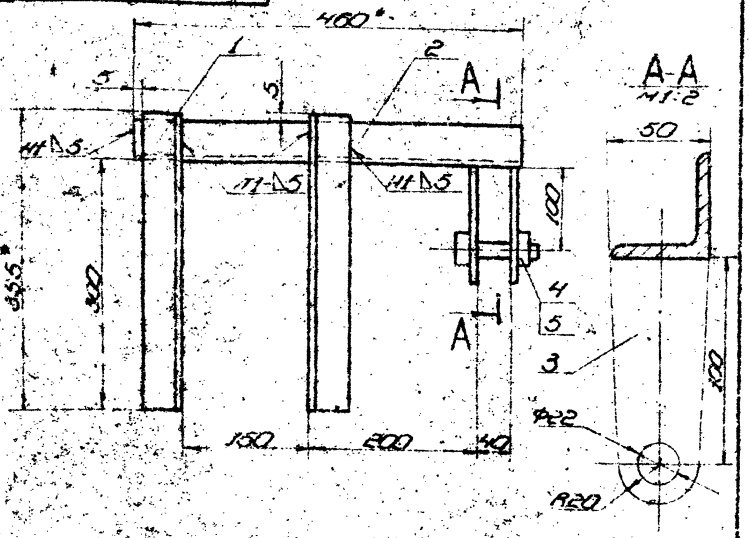

1. Сварные швы по ГОСТ 5264-80.
Электроды сварочные типа Э42А ГОСТ 9467-75.
2. Неуказанные предельные отклонения размеров:
отверстий - H16;
болтов - h16;
остальных - $\pm\frac{IT16}{2}$
3. Шероховатость поверхностей реза для деталей $\frac{80}{}$
4. * Размеры для справок.

Изм.	Лист	№ докум.	Подп.	Дата
Разраб.	Кузьмина			3.83
Пров.	Числова			6.83
Т. контр.				
ГИП	Гюрин			7.83
Н. контр.	Панова			6.83
УГВ.	Кузьмина			9.83

ПВ5.52.00.00СБ

Скоба для навешивания блока. Сборочный чертеж

Лит.	Масса	Масштаб
И	60	1:2

Лист | Листов 1

Гипронефтеспецмонтаж г. Москва

Копировал | формат А1

Поз.	Обозначение	Наименование	Кол.	Примечание
		Документация		
11	ПВ5.52.00.00СБ	Сборочный чертеж		
		Детали		
54	1 ПВ5.52.00.01	Уголок		
		Уголок $\frac{Б\cdot30\cdot150\cdot5\ ГОСТ\ 8509\text{-}72}{Ст.3\ ГОСТ\ 335\text{-}76}$		
		L = 355	2	1,3 кг
54	2 ПВ5.52.00.02	Уголок		
		Уголок $\frac{Б\cdot30\cdot150\cdot5\ ГОСТ\ 8509\text{-}72}{Ст.3\ ГОСТ\ 335\text{-}76}$		
		L = 450	1	1,7 кг
54	3 ПВ5.52.00.03	Щека		
		Лист $\frac{Б\cdot8\ ГОСТ\ 19903\text{-}74}{Ст.3\ ГОСТ\ 14637\text{-}79}$		
		50 × 120	2	0,4 кг
		Стандартные изделия		
	4	Болт М20 × 75.58		
		ГОСТ 7798-70		
	5	Гайка М20		
		ГОСТ 5915-70		

ПВ5.52.00.00

Скоба для навешивания блока

Лит.	Лист	Листов
И		1

Гипронефтеспецмонтаж г. Москва

Копировал | формат А1

ПВ51.06.00.03

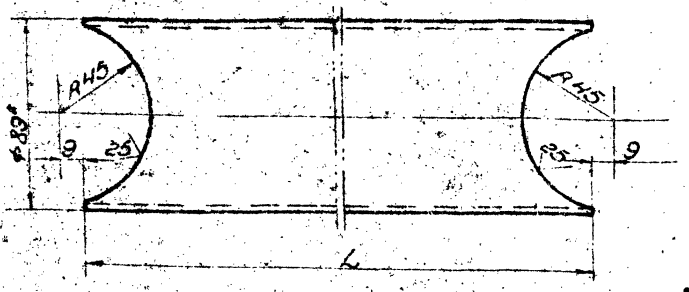

Обозначение	L, мм	Масса, кг
ПВ51.05.00.03	650	5,45
ПВ51.06.00.03-01	1170	9,0

1. Неуказанные предельные отклонения размеров:
отверстий - H16;
болтов - h16;
остальных - $\pm\frac{IT16}{2}$
2. * Размер для справок.

Изм.	Лист	№ докум.	Подп.	Дата
Разраб.	Кузьмина			3.83
Пров.	Числова			6.83
Т. контр.				
ГИП	Гюрин			7.83
Н. контр.	Панова			6.83
УГВ.	Кузьмина			9.83

ПВ51.03.00.03

Труба

Лит.	Масса	Масштаб
И	Ст.	1:2
	Разд.	

Лист | Листов 1

Труба $\frac{89\times4\ ГОСТ\ 8732\text{-}78}{Ст.3\ пс\ ГОСТ\ 8731\text{-}74}$

Гипронефтеспецмонтаж г. Москва

Копировал | формат А1

Поз.	Обозначение	Наименование	Кол.	Примечание
		Документация		
12	ПВ51.06.00.00СБ	Сборочный чертеж		
		Детали		
11	1 ПВ51.06.00.01	Ухо	2	
11	2 ПВ51.06.00.02	Палец	1	
11	3 ПВ51.06.00.03	Труба	2	
	4 ПВ51.06.00.03-01	Труба	2	
54	5 ПВ51.06.00.04	Труба		
		Труба $\frac{108\times7\ ГОСТ\ 8732\text{-}78}{Ст.3сп\ ГОСТ\ 8731\text{-}74}$		
		L = 380	1	30 кг
54	6 ПВ51.06.00.05	Стойка		
		Труба $\frac{89\times4\ ГОСТ\ 8732\text{-}78}{Ст.3сп\ ГОСТ\ 8731\text{-}74}$		
		L = 2000	4	17,0 кг
		Стандартные изделия		
		Шплинт 8×55.002		
		ГОСТ 397-79	1	

ПВ51.06.00.00

Узлы для демонтажа монтажной стойки

Лит.	Лист	Листов
И		1

Гипронефтеспецмонтаж г. Москва

Копировал | формат А1

ПВ 10.05.00.00 СБ

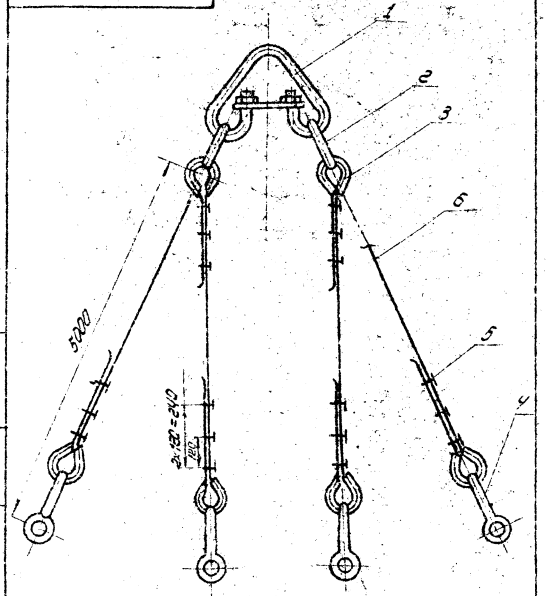

Изм.	Лист	№ докум.	Подп.	Дата
Разраб.		Кузьмина		3.83
Пров.				
Конс.				
ГИП		Тюрин		
Н. контр.		Панова		
Утв.		Сидельков		

ПВ10.05.00.00СБ

Строп 4-ветвевой Q=5т

Сборочный чертеж

Лит.	Масса	Масштаб
И	87.9	—

Лист | Листов 1

Гипронефтеспецмонтаж г. Москва

Формат А4

Поз.	Обозначение	Наименование	Кол.	Примечание
		Документация		
11	ПВ 10.05.00.00 СБ	Сборочный чертеж		
		Стропирующие изделия		
1		Звено А-I-10.0 ОСТ 24.090.48-79	1	43.5кг
2		Звено А-I-2.5 ОСТ 24.090.49-79	2	6,25кг
3		Коуш-56 ГОСТ 2224-72	8	0.2кг
4		Зажим 5К-16 ТУ 36 1839-75	24	0.32кг
5		Скоба СА 1.6 ОСТ 5 3312-79	4	0.21кг
		Материалы		
6		Канат 15-Г-I-1764(180) ГОСТ 7668-80 L=6000		5.1кг

ПВ.10.05.00.00

Строп 4-х ветвевой

Лит. | Лист | Листов

Гипронефтеспецмонтаж г. Москва

Формат А3

ПВ 10.04.00.00 СБ

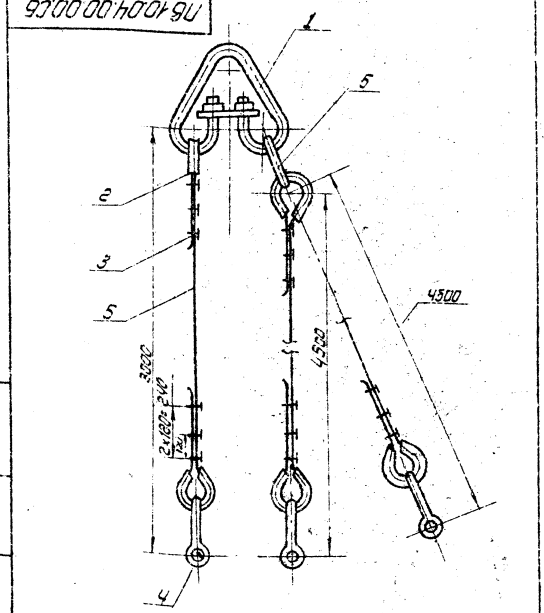

Изм.	Лист	№ докум.	Подп.	Дата
Разраб.		Кузьмина		3.83
Пров.				
Конс.				
ГИП		Тюрин		
Н. контр.		Панова		
Утв.		Сидельков		

ПВ.10.04.00.00СБ

Строп 3-ветвевой Q=3т

Сборочный чертеж

Лит.	Масса	Масштаб
И	68.7	—

Лист | Листов 1

Гипронефтеспецмонтаж г. Москва

Формат А4

Поз.	Обозначение	Наименование	Кол.	Примечание
		Документация		
11	ПВ 10.04.00.00 СБ	Сборочный чертеж		
		Стропирующие изделия		
1		Звено Р-I-10.0 ОСТ 24.090.49-79	1	43.5кг
2		Коуш 56 ГОСТ 2224-72	8	0.2кг
3		Зажим 3К-16 ТУ 36 1839-75	18	0,32кг
4		Скоба СА 1.6 ОСТ 5 2312-79	3	0,51кг
5		Звено Р-I-1.6 ОСТ 24.090.49-79	1	3.80кг
		Материалы		
6		Канат 15-Г-I-1764(180) L=4000±5мм ГОСТ 7668-80	2	34кг
7		Канат 15-Г-I-1764(180) L=5500±5мм ГОСТ 7668-80	2	47кг

ПВ10.04.00.00

Строп 3-х ветвевой

Лит. | Лист | Листов 1

Гипронефтеспецмонтаж г. Москва

Формат А3

ПВ5.48.00.00СБ

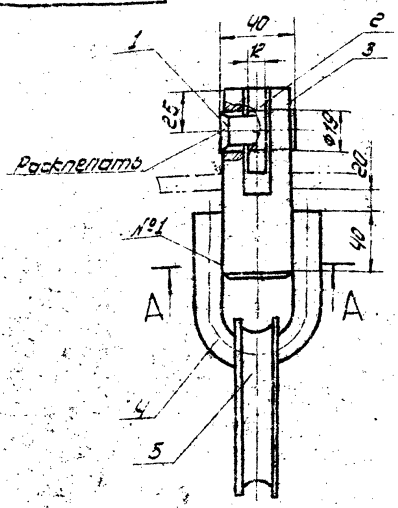

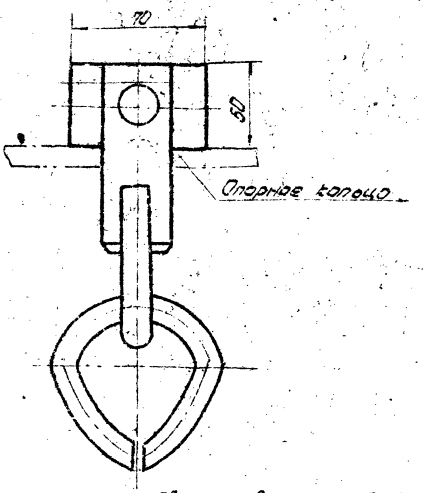

1. Сварные швы по ГОСТ 5264-80. Электроды типа Э42А, ГОСТ 9467-75. Шов №4 сварка ручная электродуговая.
2. Неуказанные предельные отклонения размеров: отверстий - H16, валов - h16; остальных $\pm \frac{IT16}{2}$
3. Шероховатость поверхностей реза для деталей 64- 25
*4. Размеры для справок.

Дет. поз.4
м 1:2

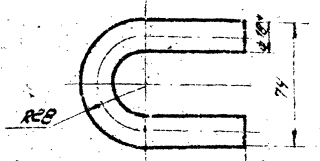

А-А
м 1:2

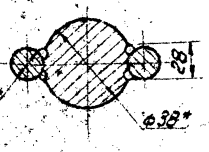

Изм.	Лист	N докум.	Подп.	Дата	ПВ5.48.00.00СБ			
Разраб.		Кузьмина		3.83	Скоба для крепления расчалок к опорному кольцу. Сборочный чертеж	Лит.	Масса	Масштаб
Провер.		Чистова		3.83		И	2.1	1:2
Т.контр.						Лист	Листов 1	
ГИП		Горин		3.83		Упрмонтажтеплоспецмонтаж г. Москва		
Н.контр.		Панова		3.83				
Утв.		Кунцев		3.83				

ПВ5.48.00.03

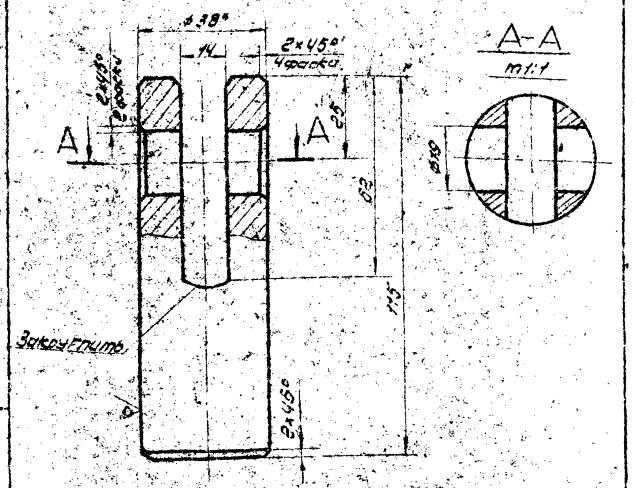

А-А
м 1:1

1. Неуказанные предельные отклонения размеров: отверстий - H16; валов - h16; остальных $\pm \frac{IT16}{2}$
2. * Размер для справок

Изм.	Лист	N докум.	Подп.	Дата	ПВ5.48.00.03			
Разраб.		Кузьмина		3.83	Щека	Лит.	Масса	Масштаб
Провер.		Чистова		3.83		И	0.9	1:1
Т.контр.						Лист	Листов 1	
ГИП		Горин		3.83		Упрмонтажтеплоспецмонтаж г. Москва		
Н.контр.		Панова		3.83				
Утв.		Кунцев		3.83				

Круг 8-В ст 3 сп 5 ГОСТ 535-79

Формат А1

Обозначение	Наименование	Кол.	Примечание
	Документация		
ПВ5.48.00.00	Сборочный чертеж		
	Детали		
ПВ5.48.00.01	Ось		
	Круг $\frac{В-18\ ГОСТ\ 2590-71}{Ст3\ ГОСТ\ 535-79}$		
	L = 45	1	8,1кг
ПВ5.48.00.02	Пластина		
	Лист $\frac{Б-ПН-12\ ГОСТ\ 19903-74}{Ст3\ ГОСТ\ 14637-79}$		
	50×70	1	0,2 кг
ПВ5.48.00.03	Щека	1	
ПВ6.48.00.04	Сережа		
	Круг $\frac{В-18\ ГОСТ\ 2590-71}{Ст3\ ГОСТ\ 535-79}$		
	L = 200	1	0,4 кг
	Стандартные изделия		
	Клуш 15 ГОСТ 2224-72	1	0,423

Изм.	Лист	N докум.	Подп.	Дата	ПВ5.48.00.00			
Разраб.		Кузьмина		3.83	Скоба для крепления расчалок к опорному кольцу.	Лит.	Лист	Листов
Провер.		Чистова		3.83		И	1	1
ГИП		Горин		3.83		Упрмонтажтеплоспецмонтаж г. Москва		
Н.контр.		Панова		3.83				
Утв.		Кунцев		3.83				

Копировал: Шк

Формат А1

Инв.№ подл. | Подп. и дата | Взам.инв.№ | Инв.№ дубл. | Подп. и дата

т.пр. 704-1-142.84 ал

ПВ5.49.00.02

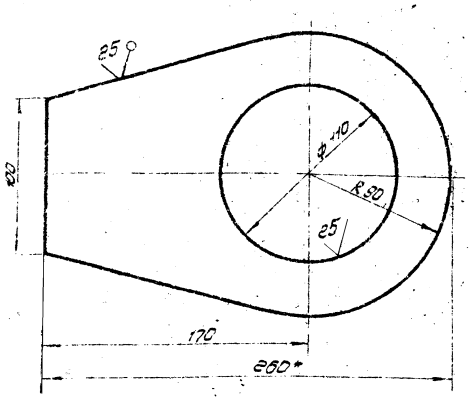

*. Неуказанные предельные отклонения размеров: отверстий - H16, валов - h16; остальных ± IT16/2.

2 * Размер для справок

Изм.	Лист	N докум.	Подп.	Дата
Разраб.		Сахонина		3.83
Пров.		Числова		5.83
Т.контр.				
ГИП		Тарин		5.83
Н.контр.		Панова		5.83
Утв.		Кузнецов		5.83

Узел

Лит. | Масса | Масштаб: 1.4 | 1:2

Лист | Листов

Стройнефтеспецмонтаж г. Москва

Формат А4

ПВ5.49.00.01

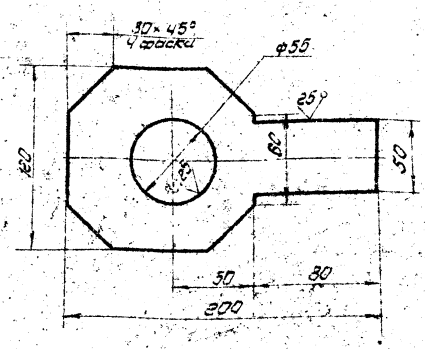

Неуказанные предельные отклонения размеров: отверстий - H16; валов - h16; остальных ± IT16/2

Изм.	Лист	N докум.	Подп.	Дата
Разраб.		Сахонина		3.83
Пров.		Числова		5.83
Т.контр.				
ГИП		Тарин		5.83
Н.контр.		Панова		5.83
Утв.		Кузнецов		5.83

Пластина

Лит. | Масса | Масштаб: 1.3 | 1:2

Лист | Листов 1

Стройнефтеспецмонтаж ТАЖ г. Москва

Формат А4

Поз.	Кол.	Обозначение	Наименование	Кол.	Примечание
			Документация		
11		ПВ5.49.00.00СБ	Сборочный чертеж		
			Детали		
11	1	ПВ5.49.00.01	Пластина	1	
11	2	ПВ5.49.00.02	Ухо	2	
11	3	ПВ5.49.00.03	Труба		
			Труба 108х5 ГОСТ 8732-78 В10 ГОСТ 8731-74		
			L = 85	1	1.3кг

ПВ5.49.00.00

Изм.	Лист	N докум.	Подп.	Дата
Разраб.		Сахонина		3.83
Пров.		Числова		5.83
ГИП		Тарин		5.83
Н.контр.		Панова		5.83
Утв.		Кузнецов		5.83

Звено страповочное

Лит. | Масса | Масштаб

Лист | Листов 1

Стройнефтеспецмонтаж ТАЖ г. Москва

Формат А3

ПВ5.49.00.00СБ

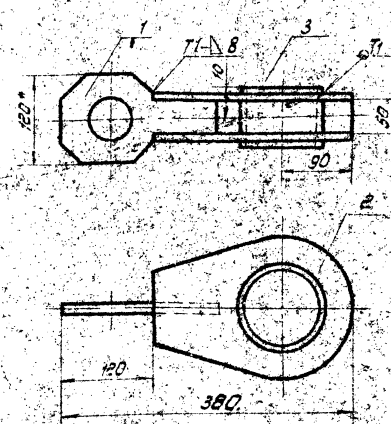

1. Сварные швы по ГОСТ 5264-80. Электроды сварочные типа Э42А ГОСТ 9467-75
2. Неуказанные предельные отклонения размеров: отверстий - H16; валов - h16; остальных ± IT16/2.
3. Шероховатость поверхности реза для дет. 3Б. 25
4. * Размеры для справок.

Изм.	Лист	N докум.	Подп.	Дата
Разраб.		Сахонина		3.83
Пров.		Числова		5.83
Т.контр.				
ГИП		Тарин		5.83
Н.контр.		Панова		5.83
Утв.		Кузнецов		5.83

Звено страповочное

Сборочный чертеж

Лит. | Масса | Масштаб: 54 | 1:5

Лист | Листов 1

Стройнефтеспецмонтаж г. Москва

Инв.№ подл. | Подп. и дата | Взам.инв.№ | Инв.№ дубл. | Подп. и дата

Поз.	Обозначение	Наименование	Кол.	Приме-чание
		Документация		
12	ПВ5.51.00.00 СБ	Сборочный чертеж		
		Детали		
1	1 ПВ5.51.00.01	Ловитель	1	
61	2 ПВ5.51.00.02	Пластина	1	
		Лист 5-10 ГОСТ 19903-74 Ст.3 ГОСТ 14637-79		
		120×95	1	0,9кг
64	3 ПВ5.51.00.03	Ребро		
		Лист 5-10 ГОСТ 19903-74 Ст.3 ГОСТ 14637-79		
		150×55	2	0,7кг

Инв.№ подл. | Подп. и дата | Взам. инв.№ | Инв.№ дубл. | Подп. и дата

Изм.	Лист	№ докум.	Подп.	Дата
Разраб.		Кузьмина		3.83
Пров.		Чуспова		3.83
Т.контр.				
ГИП		Тарин		3.83
Н.контр.		Панова		3.83
Утв.		Кузнецов		3.83

ПВ5.51.00.00

Ловитель опорного кольца

Лит.	Лист	Листов
И		1

Гипронефтеспецмонтаж г. Москва

Формат А1

ПВ5.51.00.01

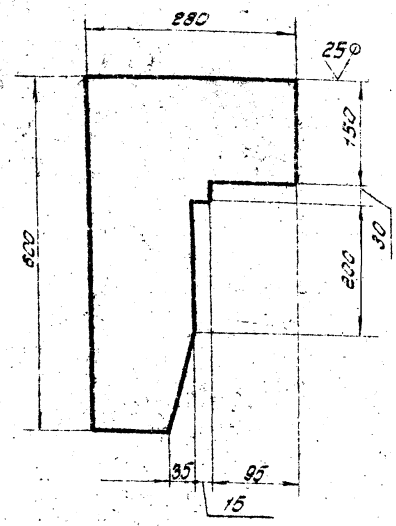

Неуказанные предельные отклонения размеров валов - h16; остальных - $\pm\frac{IT16}{2}$

ПВ5.51.00.01

Ловитель

Лит.	Масса	Масштаб
И	10,0	1:5

Лист 5-10 ГОСТ 19903-74 Ст3 ГОСТ 14637-79

Лист 1 Листов 1

Гипронефтеспецмонтаж г. Москва

Формат А1

ПВ5.51.00.00 СБ

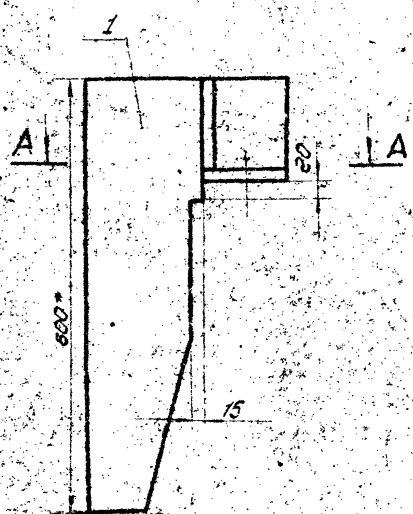

А-А

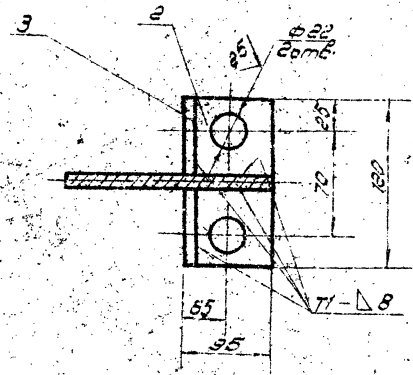

1. Сварные швы по ГОСТ 5264-80. Электроды сварочные типа Э42А ГОСТ 9467-75.
2. Неуказанные предельные отклонения размеров:
   отверстий - H16;
   валов - h16;
   остальных - $\pm\frac{IT16}{2}$.
3. Шероховатость поверхностей реза для дет. поз. 64 - ∇^{25}.
4. * Размеры для справок.

ПВ5.51.00.00 СБ

Ловитель опорного кольца

Сборочный чертеж

Изм.	Лист	№ докум.	Подп.	Дата
Разраб.		Кузьмина		3.83
Пров.		Чуспова		3.83
Т.контр.				
ГИП		Тарин		3.83
Н.контр.		Панова		3.83
Утв.		Кузнецов		3.83

Лит.	Масса	Масштаб
И	12,5	1:5

Лист Листов 1

Гипронефтеспецмонтаж г. Москва

Формат А1

Инв.№ подл. | Подп. и дата | Взам. инв.№ | Инв.№ дубл. | Подп. и дата

т.пр. 704-1-172.84 Ал.7

Формат	Зона	Поз.	Обозначение	Наименование	Кол.	Примечание
				Документация		
11			ПВ8.19.00.00СБ	Сборочный чертеж		
				Детали		
Б4	1		ПВ8.19.00.01	Пластина		
				Лист Б-Б ГОСТ 19903-74 / Ст 3 ГОСТ 14637-79		
				60×18	1	0.5кг
Б4	2		ПВ8.19.00.02	Пруток		
				Круг В10 ГОСТ 2590-71 / Ст 3 ГОСТ 535-79		
				L=70	1	0.15кг

Копировал | Формат А4

Разраб.	Кузьмина			ПВ8.19.00.00	
Пров.	Числова			Правка для отвеса	Лит. / Масса / Масштаб: 1
Гл.констр.					Лист 1 / Листов 1
Н.контр.	Панова				Гипронефтеспецмонтаж г. Москва
Утв.	Кузнецов				

Инв.№ подл. | Подп. и дата | Взам.инв.№ | Инв.№ дубл. | Подп. и дата

Формат А4

ПВ8.19.00.00СБ

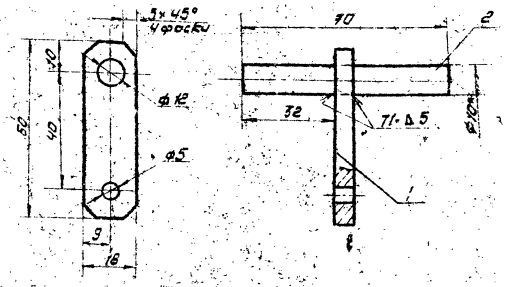

1. Сварные швы по ГОСТ 5264-80. Электроды сварочные типа Э42А ГОСТ 9467-75.
2. Неуказанные предельные отклонения размеров: отверстий - H15; валов - h16; остальных $\pm \frac{IT16}{2}$
3. Шероховатость поверхностей реза для деталей Б4 - 50
4. * Размер для справок

Разраб.	Кузьмина			ПВ8.19.00.00СБ	
Пров.	Числова			Правка для отвеса	Лит. / Масса / Масштаб: И / 0.7 / 1:1
Гл.констр.				Сборочный чертеж	Лист 1 / Листов 1
Рук.	Горин				Гипронефтеспецмонтаж г. Москва
Н.контр.	Панова				
Утв.	Кузнецов				

Копировал | Формат А4

Формат	Зона	Поз.	Обозначение	Наименование	Кол.	Примечание
				Документация		
11			ПВ51.55.00.00СБ	Сборочный чертеж		
				Детали		
				Уголок		
				Уголок Б-63×63×5 ГОСТ 8509-72 / Ст 3 ГОСТ 535-79		
Б4	1		ПВ51.55.00.01	L=850	1	5.0кг
Б4	2		ПВ51.55.00.02	L=1050	1	5.8кг
Б4	3		ПВ51.55.00.03	L=800	1	4.6кг
Б4	4		ПВ51.55.00.04	Косынка		
				Лист Б-6 ГОСТ 19903-74 / Ст. 3 ГОСТ 14637-79		
				170×170	1	1.4кг

Копировал | Формат А4

Разраб.	Кузьмина			ПВ51.55.00.00	
Пров.	Числова			Кронштейн для опорного кольца	Лит. / Масса / Масштаб: И / 17.0 / 1:10
Гл.констр.					Лист 1 / Листов 1
Рук.	Горин				Гипронефтеспецмонтаж г. Москва
Н.контр.	Панова				
Утв.	Кузнецов				

Инв.№ подл. | Подп. и дата | Взам.инв.№ | Инв.№ дубл. | Подп. и дата

Формат А4

ПВ51.55.00.00СБ

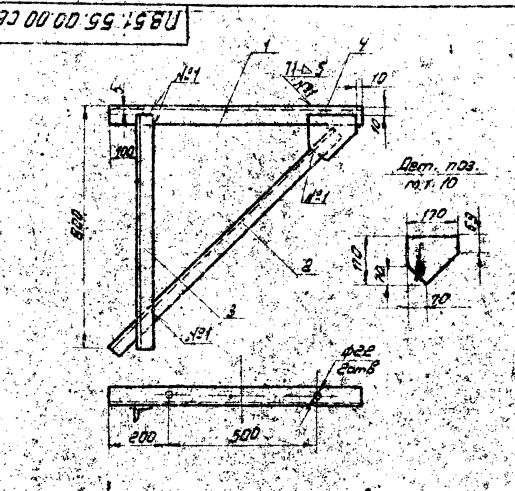

1. Сварные швы по ГОСТ 5264-80. Электроды сварочные типа Э42А ГОСТ 9467-75.
2. Неуказанные предельные отклонения размеров: валов - h16; остальных $\pm \frac{IT16}{2}$
3. *Шероховатость поверхностей реза для деталей Б4 50

Разраб.	Кузьмина			ПВ51.55.00.00СБ	
Пров.	Числова			Кронштейн для опорного кольца	Лит. / Масса / Масштаб: И / 17.0 / 1:10
Гл.констр.				Сборочный чертеж	Лист 1 / Листов 1
Рук.	Горин				Гипронефтеспецмонтаж г. Москва
Н.контр.	Панова				
Утв.	Кузнецов				

Копировал | Формат А4

ПВ4.02.00.00СБ

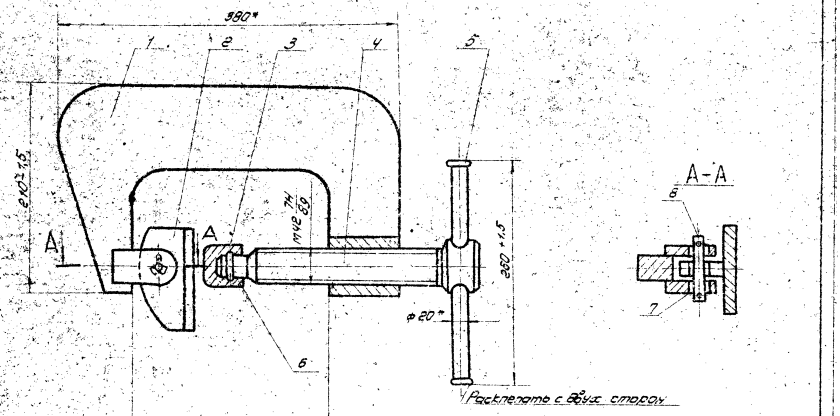

* Размеры для справок

								ПВ4.02.00.00СБ			
Изм.	Лист	№ докум.	Подп.	Дата					Лит.	Масса	Масштаб
Разраб.		Чистова		3.87	Стремянка для прижатия опорного кольца				И	18,6	1:2,5
Пров.		Кашкина		3.87				Сборочный чертеж			
Т.контр.									Лист	Листов 1	
Гип		Тарик		3.87					ПТИОМЕТАЛЛОМОНТАЖ г. Москва		
Н.контр.		Панова		3.87							
Утв.		Кашкина		3.87							

Формат А2

ПВ4.02.01.00СБ

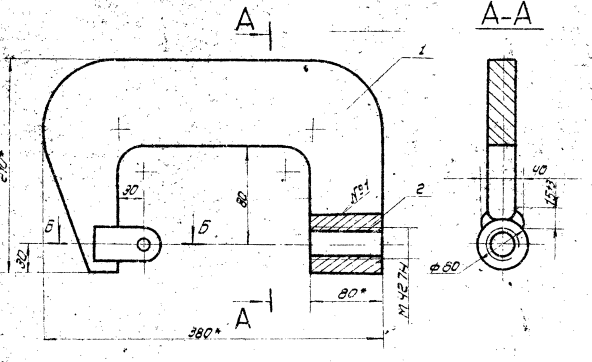

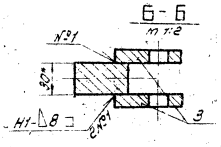

1. Шов N°2 - сварка ручная электродуговая. Сварные швы выполнять по ГОСТ 5264-80.
2. Электроды сварочные типа Э42А ГОСТ 9467-75.
3. Неуказанные предельные отклонения размеров: отверстий - H15; валов: h15; остальных $\pm \frac{IT15}{2}$.
4. *Размеры для справок

								ПВ4.02.01.00СБ			
Изм.	Лист	№ докум.	Подп.	Дата					Лит.	Масса	Масштаб
Разраб.		Чистова		3.87	Скоба				И	12,42	1:2,5
Пров.		Кашкина		3.87				Сборочный чертеж			
Т.контр.									Лист	Листов 1	
Гип		Тарик		3.87					ПТИОМЕТАЛЛОМОНТАЖ г. Москва		
Н.контр.		Панова		3.87							
Утв.		Кашкина		3.87							

Копировал чшх Формат А2

Зона	Поз.	Обозначение	Наименование	Кол.	Примечание
			Документация		
11		ПВ4.02.02.00 СБ	Сборочный чертеж		
			Детали		
11	1	ПВ4.02.02.01	Пластина	1	
64	2	ПВ4.02.02.02	Лист опорной полоса $\frac{5}{-36}\times100$ ГОСТ 103-76 Ст3 ГОСТ 535-79 $L=115$	1	1,45кг

ПВ4.02.02.00

Прижим

Литер И | Лист | Листов

Гипронефтеспецмонтаж г. Москва

Формат А1

Зона	Поз.	Обозначение	Наименование	Кол.	Примечание
			Документация		
12		ПВ4.02.00.00 СБ	Сборочный чертеж		
			Сборочные единицы		
11	1	ПВ4.02.01.00	Стойка	1	
11	2	ПВ4.02.02.00	Прижим	1	
			Детали		
11	3	ПВ4.02.00.01	Кольцо прижимное	1	
11	4	ПВ4.02.00.02	Винт	1	
64	5	ПВ4.02.00.03	Ручка круг $\frac{B}{-62}$ ГОСТ 2590-71 Ст3 ГОСТ 535-79 $L=250$	1	0,62кг
11	6	ПВ4.02.00.04	Пята	1	
11	7	ПВ4.02.00.05	Палец	1	
			Стандартные изделия		
	8		Шплинт $3\times25-029$ ГОСТ 397-79	2	0,01кг

ПВ4.08.00.00

Стяжка для прижатия опорного кольца

Литер И | Лист | Листов 1

Гипронефтеспецмонтаж г. Москва

Формат А1

ПВ4.02.01.01

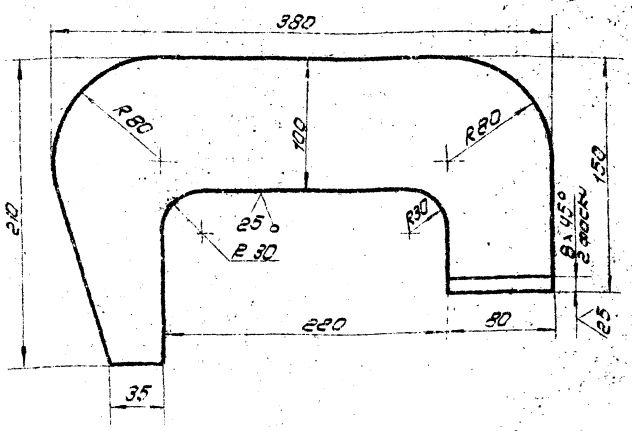

Неуказанные предельные отклонения размеров: отверстий - $H16$; валов - $h16$; остальных $\pm\frac{IT16}{2}$

Пластина

Литер И | Масса 11,1 | Масштаб 1:25

Лист | Листов 1

Гипронефтеспецмонтаж г. Москва

Лист 5.30 ГОСТ 19903-74
Ст3 ГОСТ 14637-79

Копировал

ПВ4.02.02.00 СБ

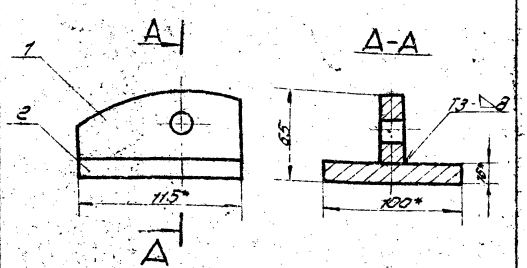

1. Сварные швы выполнять по ГОСТ 5264-80. Электроды сварочные типа Э42А ГОСТ 9467-75.
2. Неуказанные предельные отклонения размеров: валов - h16.
3* Размеры для справок.

Изм.	Лист	№ докум.	Подп.	Дата
Разраб.		Чистова		
Пров.		Кузьмина		
Т.контр.				
Н.контр.		Панова		
Утв.		Кузьмина		

ПВ4.02.02.00 СБ

Прижим

Сборочный чертёж

Лит.	Масса	Масштаб
И	1,65	1:2
Лист	Листов 1	

Отраслевой специальный ПТАЖ г. Москва

Формат А4

ПВ4.02.02.01

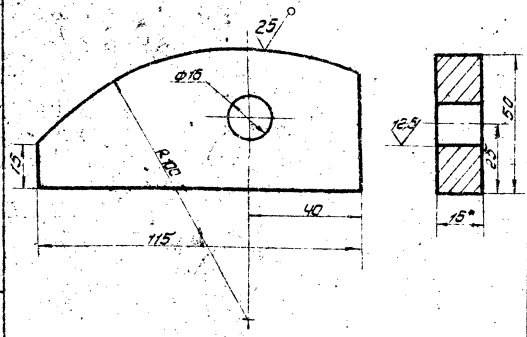

1. Неуказанные предельные отклонения размеров: отверстий - H16; валов - h16; остальных ± IT16/2.
2. * Размеры для справок.

Изм.	Лист	№ докум.	Подп.	Дата
Разраб.		Чистова		
Пров.		Кузьмина		
Т.контр.				
Н.контр.		Панова		
Утв.		Кузьмина		

ПВ4.02.02.01

Пластина

Лит.	Масса	Масштаб
И	0,4	1:1
Лист	Листов 1	

Материал: Полоса Б-16 ГОСТ 103-76 Ст.3 ГОСТ 535-79

Отраслевой специальный ПТАЖ г. Москва

Формат А4

Зона	Поз.	Обозначение	Наименование	Кол.	Примечание
			Документация		
12		ПВ4.02.01.00 СБ	Сборочный чертеж		
			Детали		
11	1	ПВ4.02.01.01	Пластина	1	
5У	2	ПВ4.02.01.02	Тяжка Б-80 ГОСТ 2590-71 Круг Ст.3 ГОСТ 535-79		
			L=80	1	10кг
11	3	ПВ4.02.01.03	Проушина	2	

Изм.	Лист	№ докум.	Подп.	Дата
Разраб.		Чистова		
Пров.		Кузьмина		
Т.контр.				
Н.контр.		Панова		
Утв.		Кузьмина		

ПВ4.02.01.00

Скоба

Лит.	Лист	Листов
И		1

Отраслевой специальный ПТАЖ г. Москва

Формат А4

ПВ4.02.01.03

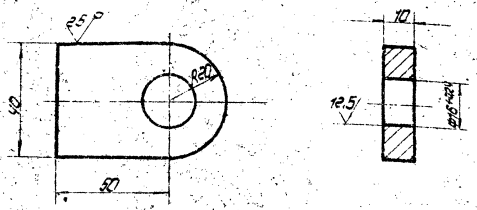

1. Неуказанные предельные отклонения размеров: валов - h16; остальных ± IT16/2.
2. * Размеры для справок.

Изм.	Лист	№ докум.	Подп.	Дата
Разраб.		Чистова		
Пров.		Кузьмина		
Т.контр.				
Н.контр.		Панова		
Утв.		Кузьмина		

ПВ4.02.01.03

Проушина

Лит.	Масса	Масштаб
И	0,16	1:1
Лист	Листов 1	

Материал: Лист Б-10 ГОСТ 19903-74 Ст.кп.2 ГОСТ 14637-79

Отраслевой специальный ПТАЖ г. Москва

Копировал

Формат А4

ПВЧ.02.00.01

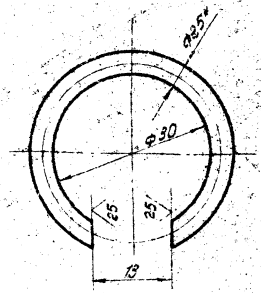

1. Предельные отклонения размеров: отверстий - H16; валов - h16; остальных ± IT16/2.
2. * Размер для справок.

Изм.	Лист	№ докум.	Подп.	Дата	ПВЧ.02.00.01		
Разраб.		Числова			Кольцо пружинное	Лит.	Масса	Масштаб
Пров.		Кулагина				И	0,35	2:1
Т.контр.						Лист	Листов 1
Н.контр.		Тюрин			Проволока III-2,5 ГОСТ 9389-75	Типонефтеспецмонтаж г. Москва	
ГИП		Панова					
Утв.		Кузнецов					

Копировал

Формат А4

ПВЧ.02.00.02

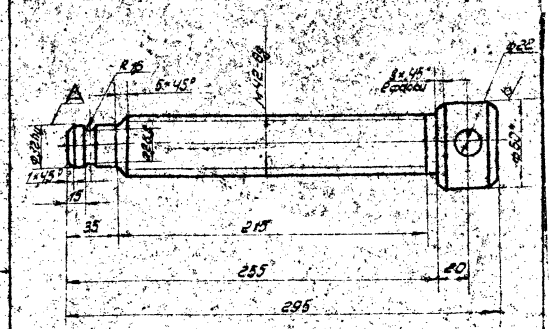

1. Шероховатость поверхностей А - 2,5
2. Неуказанные предельные отклонения размеров: отверстий - H14; валов - h14; остальных ± IT16/2.
3. * Размеры для справок.

Изм.	Лист	№ докум.	Подп.	Дата	ПВЧ.02.00.02		
Разраб.		Числова			Винт нажимной	Лит.	Масса	Масштаб
Пров.		Кулагина				И	3,0	1:2
Т.контр.						Лист	Листов 1
Н.контр.		Тюрин			Круг 5-50 ГОСТ 2590-71 Ст3 ГОСТ 535-79	Типонефтеспецмонтаж г. Москва	
ГИП		Панова					
Утв.		Кузнецов					

Копировал

Формат А4

ПВЧ.02.00.00

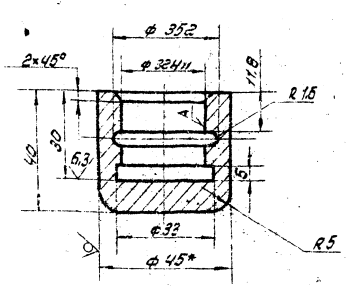

1. Шероховатость поверхностей А - 2,5
2. Неуказанные предельные отклонения размеров: отверстий - H14; валов - h14; остальных ± IT16/2.
3. * Размер для справок.

Изм.	Лист	№ докум.	Подп.	Дата	ПВЧ.02.00.04		
Разраб.		Числова			Пята	Лит.	Масса	Масштаб
Пров.		Кулагина				И	0,43	1:1
Т.контр.						Лист	Листов 1
Н.контр.		Тюрин			Круг 6-45 ГОСТ 2590-71 Ст3 ГОСТ 535-79	Типонефтеспецмонтаж г. Москва	
ГИП		Панова					
Утв.		Кузнецов					

Копировал

Формат А4

ПВЧ.02.00.05

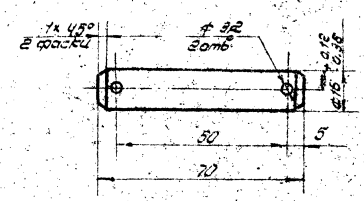

1. Неуказанные предельные отклонения размеров: отверстий - H16; валов - h16; остальных ± IT16/2.
2. * Размер для справок.

Изм.	Лист	№ докум.	Подп.	Дата	ПВЧ.02.00.05		
Разраб.		Числова			Палец	Лит.	Масса	Масштаб
Пров.		Кулагина				И	0,1	1:1
Т.контр.						Лист	Листов 1
Н.контр.		Тюрин			Круг 6-18 ГОСТ 2590-71 Ст3 ГОСТ 535-79	Типонефтеспецмонтаж г. Москва	
ГИП		Панова					
Утв.		Кузнецов					

Копировал

Формат А4

Инв.№ подл. | Подп. и дата | Взам.инв.№ | Инв.№ дубл. | Подп. и дата
т. пр 704-1-17 ч. 1

Инв.№ подл. | Подп. и дата | Взам. инв.№ | Инв.№ дубл. | Подп. и дата

Альбом 204-1-172.84 ал 7

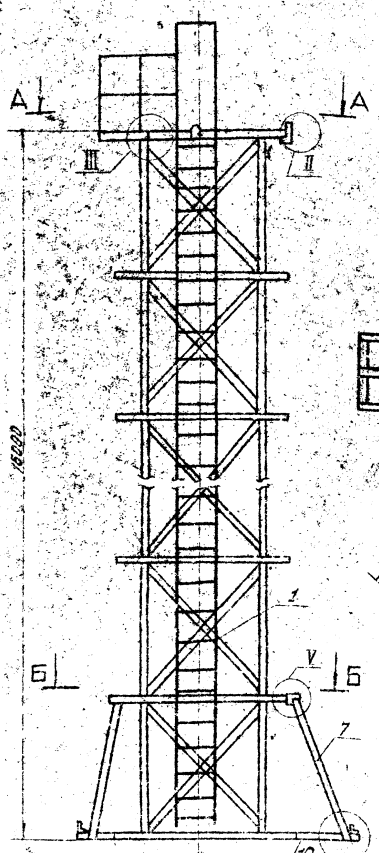

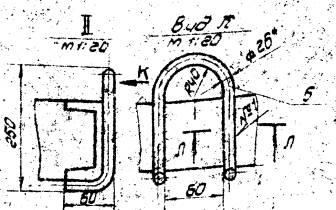

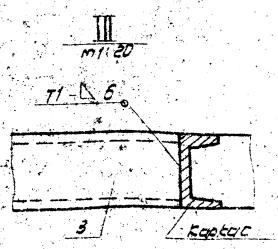

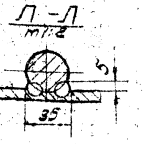

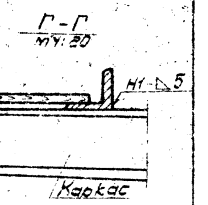

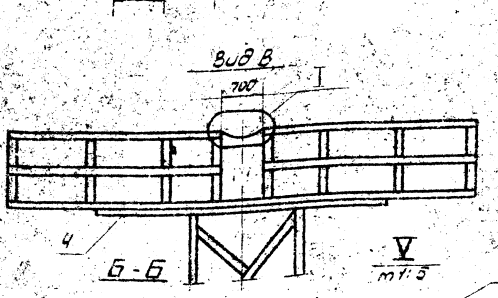

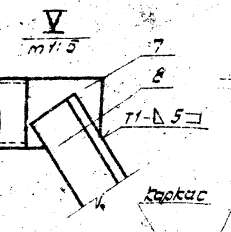

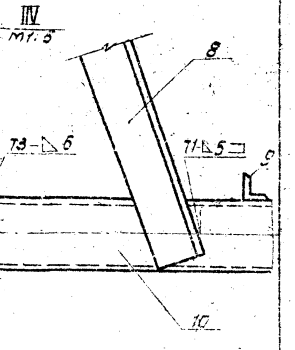

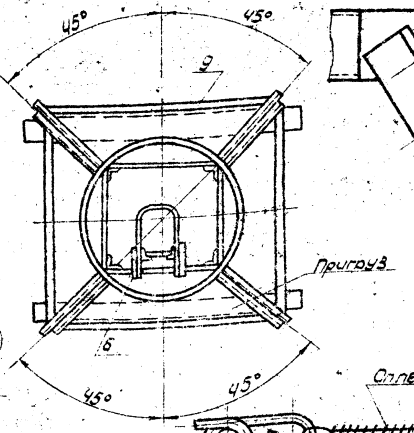

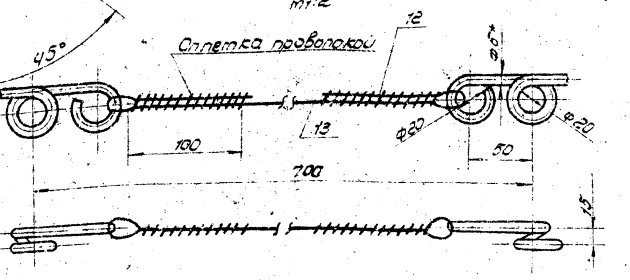

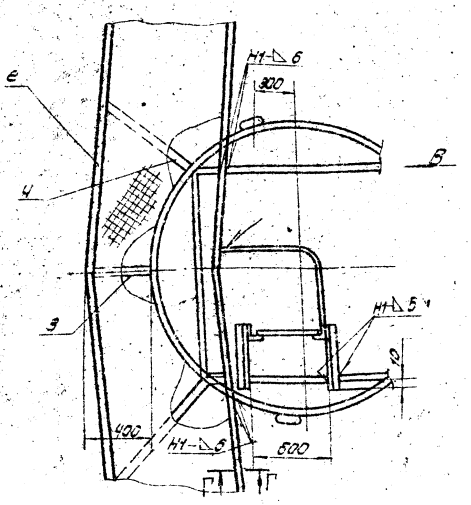

Схема установки площадки в случае использования стойки для приварки кольца жесткости.

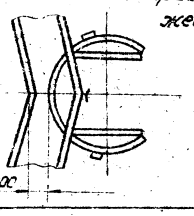

1. Сварные швы по ГОСТ 5264-80. Электроды сварочные типа Э42А ГОСТ 9467-75. Шов №1 - сварка ручная электродуговая. Площадку варить по всему контуру прилегания к ободу каркаса.
2. Детали поз. 2, 3 приваривают с подгонкой по месту.
3. Пригруз Q - 3,5 т прикрепить к нижнему ободу металлическими лентами.
4. Неуказанные предельные отклонения размеров: отверстий - Н16; валов - h16; остальных $\pm \frac{IT16}{2}$.
5. Шероховатость поверхностей реза для дет. 6 $\frac{25}{}$.
6. * Размеры для справок.

						ПВ72.03.00.00 СБ			
Изм.	Лист	№ докум.	Подп.	Дата	Стойка для приварки опорного кольца и кольца жесткости. Сварочный чертеж	Лит.	Масса	Масштаб	
Разраб.		Кузьмина		3.83		И	845	1:40	
Пров.		Чеснова		5.83		Лист	Листов 1		
Т.контр.						Гипронефтеспецмонтаж г. Москва			
ГИП		Терин		1.84					
Н.контр.		Панова		03.84					
Утв.		Сучкова		3.84					

Копировал: Формат А3

Инв. № подл. | Подп. и дата | Взам. инв. № | Инв. № дубл. | Подп. и дата

Формат	Зона	Поз.	Обозначение	Наименование	Кол.	Примечание
				Документация		
12			ПВ 72.03.01.00.СБ	Сборочный чертеж	1	
				Детали		
Б4		1	ПВ72.03.01.01	Уголок		
				Уголок Б-50х50 ГОСТ 8509-72 Ст.3 ГОСТ 535-79		
				L = 7675	2	6.5 кг.
Б4		2	ПВ 72.03.01.02	Круг		
				Круг В-18 ГОСТ 2590-71 Ст.3 ГОСТ 535-79		
				L = 385	47	1.1
Б4		3	ПВ72.03.01.03	Полоса		
				Полоса 5-Ч-80 ГОСТ 103-76 Ст.3 ГОСТ 535-79		
				L = 3750	3	5.0 кг
Б4		4	ПВ 72. 05. 01. 04	Полоса		
				Полоса 5-Ч-20 ГОСТ 103-76 Ст.3 ГОСТ 535-79		
				L = 1960	21	1.6кг

Изм.	Лист	№ докум.	Подп.	Дата
Разраб.		Сидорина		3.83
Пров.		Чуприна		3.83
ГИП		Тарин		3.83
Н. контр.		Прокофьева		3.83
Утв.		Кузнецов		3.83

ПВ 72.03.01.00

Лестница

Лит.	Масса	Масштаб
Р		

Мосжелезобетонмонтаж г. Москва

Формат А1

Формат	Зона	Поз.	Обозначение	Наименование	Кол.	Примечание
Б4		7	ПВ72.03.00.05	Лист		
				Лист Б-6 ГОСТ 19903-74 Ст.3 ГОСТ 14637-79		
				120 х 140	4	0,7кг
Б4		8	ПВ72.03.00.06	Уголок		
				Уголок Б-75х75х5 ГОСТ 8509-72 Ст.3 ГОСТ 535-79		
				L=2500	4	14.5кг
Б4		9	ПВ72.03.00.07	Уголок		
				Уголок Б-75х75х5 ГОСТ 8509-72 Ст.3 ГОСТ 535-79		
				L = 3500	4	21 кг
Б4		10	ПВ72.03.00.08	Швеллер		
				Швеллер 12 ГОСТ 8240-72 Ст.3 ГОСТ 535-79		
				L = 1800	4	19.9кг
Б4		11	ПВ72.03.00.09	Круг		
				Круг В-8 ГОСТ 2590-71 Ст.3 ГОСТ 535-79		
				L = 240	2	0,1кг
				Материалы		
		12		Проволока 1б1 ГОСТ 3282-74	0.3	кг
		13		Канат В.1.Г-Г-1154-(180) ГОСТ 7668-80	5	м

Изм.	Лист	№ докум.	Подп.	Дата

ПВ72.03.00.00

Лист 2

Формат А1

Формат	Зона	Поз.	Обозначение	Наименование	Кол.	Примечание
				Документация		
22			ПВ 72.03.00.00.СБ	Сборочный чертеж		
				Сборочные единицы		
11		1	ПВ 72.03.01.00	Лестница	1	
11		2	ПВ 72.03.02.00	Площадка	1	
				Детали		
Б4		3	ПВ72.03.00.01	Швеллер		
				Швеллер 12 ГОСТ 8240-72 Ст3 ГОСТ 535-79		
				L = 400	1	4.15 кг.
Б4		4	ПВ72.03.00.02	Швеллер		
				Швеллер 12 ГОСТ 8240-72 Ст.3 ГОСТ 535-79		
				L = 1200	2	1.6 кг.
Б4		5	ПВ72.03.00.03	Круг		
				Круг В-8 ГОСТ 2590-71 Ст.3 ГОСТ 535-79		
				L = 750	3	3 кг.
Б4		6	ПВ72.03.00.04	Уголок		
				Уголок Б-75х75х5 ГОСТ 8509-72 Ст.3 ГОСТ 535-79		
				L = 700	6	3.36 кг.

Изм.	Лист	№ докум.	Подп.	Дата
Разраб.		Сидорина		3.83
Пров.		Чуприна		3.83
ГИП		Тарин		3.83
Н. контр.		Прокофьева		3.83
Утв.		Кузнецов		3.83

ПВ72.03.00.00

Стойка для привязки анодного кольца и кольца жесткости

Лит.	Масса	Масштаб
Р		

Лист	Листов
1	2

Мосжелезобетонмонтаж г. Москва

Копировал: Дух

Формат А1

ПВ72.03.02.11

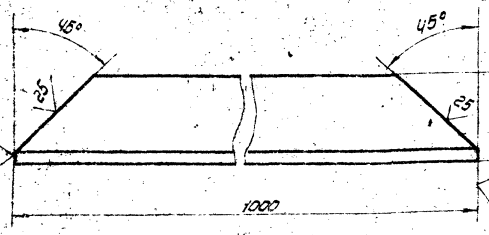

1. Неуказанные предельные отклонения размеров: валов - h16; остальных $\pm \frac{IT16}{2}$
2. * Размер для справок.

Изм.	Лист	N докум.	Подп.	Дата	ПВ72.03.02.11		
Разраб.		Кувшинов			Уголок	Лит.	Масса	Масштаб
Пров.		Чистова				И	6.0	1:2.5
Т.контр.						Лист	Листов 1
ГИП		Тарин			Уголок 5-75×50×5 ГОСТ 8510-72 / Ст 3 ГОСТ 535-79	Упроэнергоспецмонтаж г. Москва	
Н.контр.		Панова					
Утв.		Кувшинов					

Формат А4

ПВ72.03.02.01

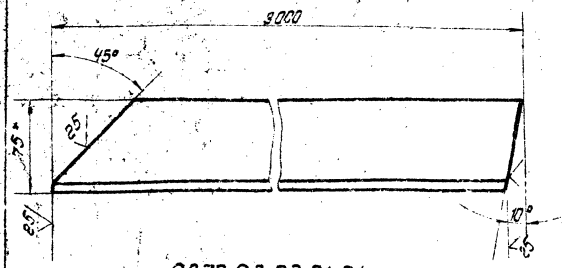

ПВ72.03.02.01-01

Зеркальное отражение, остальное см. ПВ72.03.02.01.

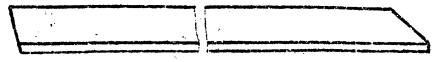

1. Неуказанные предельные отклонения размеров: валов - h15; остальных $\pm \frac{IT16}{2}$
2. * Размер для справок.

Изм.	Лист	N докум.	Подп.	Дата	ПВ72.03.02.01		
Разраб.		Кувшинов			Основание	Лит.	Масса	Масштаб
Пров.		Чистова				И	18.0	1:2.5
Т.контр.						Лист	Листов 1
ГИП		Тарин			Уголок 5-75×50×5 ГОСТ 8510-72 / Ст 3 ГОСТ 535-79	Упроэнергоспецмонтаж г. Москва	
Н.контр.		Панова					
Утв.		Кувшинов					

Формат А3

ПВ72.03.02.02

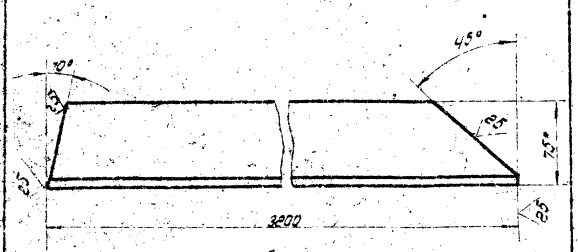

ПВ72.03.02.02-01

Зеркальное отражение, остальное см. ПВ72.03.02.02

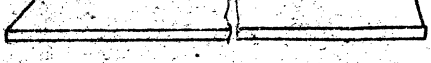

1. Неуказанные предельные отклонения размеров: валов - h15; остальных $\pm \frac{IT16}{2}$
2. * Размер для справок.

Изм.	Лист	N докум.	Подп.	Дата	ПВ72.03.02.02		
Разраб.		Кувшинов			Основание	Лит.	Масса	Масштаб
Пров.		Чистова				И	19.5	1:2.5
Т.контр.						Лист	Листов 1
ГИП		Тарин			Уголок 5-75×50×5 ГОСТ 8510-72 / Ст 3 ГОСТ 535-79	Упроэнергоспецмонтаж г. Москва	
Н.контр.		Панова					
Утв.		Кувшинов					

Формат А4

ПВ72.03.02.12

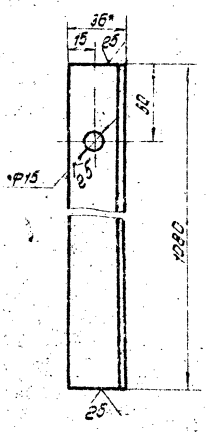

1. Неуказанные предельные отклонения размеров: отверстий - H16; валов - h15; остальных $\pm \frac{IT16}{2}$
2. * Размер для справок.

Изм.	Лист	N докум.	Подп.	Дата	ПВ72.03.02.12		
Разраб.		Кувшинов			Стойка	Лит.	Масса	Масштаб
Пров.		Чистова				И	2.75	1:2
Т.контр.						Лист	Листов 1
ГИП		Тарин			Уголок 63×63×4 ГОСТ 8509-72 / Ст 3 ГОСТ 535-79	Упроэнергоспецмонтаж г. Москва	
Н.контр.		Панова					
Утв.		Кувшинов					

Формат А4

Зона	Поз.	Обозначение	Наименование	Кол.	Прим.
	9	ПВ72.03.03.07	Стойка		
			уголок $\frac{5.35\times35\text{-}4\text{ ГОСТ }8509\text{-}72}{\text{ст.3 ГОСТ }535\text{-}79}$		
			L=1080	4	2,3кг
	10	ПВ72.03.02.08	Ограждение		
			уголок $\frac{5.35\times35\text{-}4\text{ ГОСТ }8509\text{-}72}{\text{ст.3 ГОСТ }535\text{-}79}$		
			L=2650	4	7,3кг
	11	ПВ72.03.02.09	Настил		
			Лист ПВ508		
			ГОСТ 8706-78		
			830×6400	1	140кг
	12	ПВ72.03.02.10	Накладка		
			полоса $\frac{5\text{-}4\text{ ч/п ГОСТ }103\text{-}76}{\text{ст.3 ГОСТ }535\text{-}79}$		
			L=200	1	0,5кг
	13	ПВ72.03.02.11	Уголок	2	
	14	ПВ72.03.02.12	Стойка	2	

ПВ72.03.02.00

Копировал

Формат А1

Зона	Поз.	Обозначение	Наименование	Кол.	Прим.
			Документация		
	12	ПВ72.03.02.00.05	Сборочный чертеж		
			Детали		
	1	ПВ72.03.02.01	Основание	1	
	2	ПВ72.03.02.01.01	Основание	1	
	3	ПВ72.03.02.02	Основание	1	
	4	ПВ72.03.02.02.01	Основание	1	
	6	ПВ72.03.02.03	Заглушка		
			уголок $\frac{5\text{-}75\times5\text{ ГОСТ }8509\text{-}72}{\text{ст.3 ГОСТ }535\text{-}79}$		
			L=1000	4	6,11кг
	6	ПВ72.03.02.04	Опора		
			швеллер $\frac{8\text{ ГОСТ }8240\text{-}72}{\text{ст.3 ГОСТ }535\text{-}79}$		
			L=1040	1	7,1кг
	7	ПВ72.03.02.05	Болванка		
			уголок $\frac{5.35\times35\text{-}4\text{ ГОСТ }8509\text{-}72}{\text{ст.3 ГОСТ }535\text{-}79}$		
			L=1000	4	2,76кг
	8	ПВ72.03.02.06	Ограждение		
			уголок $\frac{5.35\times35\text{-}4\text{ ГОСТ }8509\text{-}72}{\text{ст.3 ГОСТ }535\text{-}79}$		
			L=3800	4	8,8кг

Изм.	Лист	№ докум.	Подп.	Дата
Разраб.	Кузнецова			3.83
Пров.	Чистова			3.83
Т.контр.	Тюрин			3.83
Н.контр.	Попова			03.83
ГИП	Кузнецов			3.83

ПВ72.03.02.00

Площадка

Лит.	Масса	Масштаб

Гипроспецстальконструкция монтаж г. Москва

Копировал

Формат А1

ПВ72.03.02.00

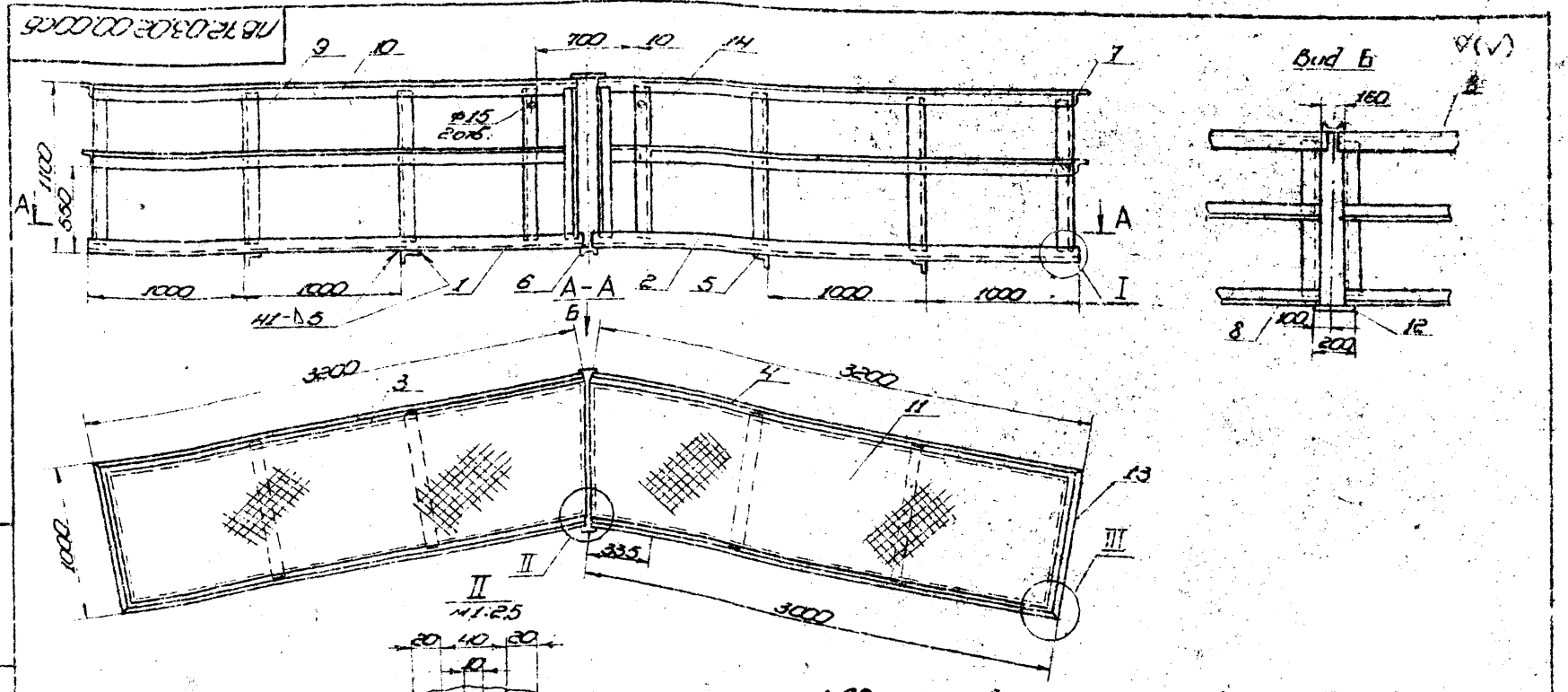

1. Сварные швы по ГОСТ 5264-80. Электроды сварочные типа Э42А ГОСТ 9467-75.
2. Неуказанные предельные отклонения размеров:
   отверстий - H16,
   валов - h16,
   остальных - $\pm\frac{IT16}{2}$
3. Шероховатость поверхностей реза для дет. 64 - ◇
4. * Размеры для справок.

ПВ72.03.02.00.00СБ

Изм.	Лист	№ докум.	Подп.	Дата
Разраб.	Кузнецова			3.83
Пров.	Чистова			3.83
Т.контр.				
ГИП	Тюрин			3.83
Н.контр.	Попова			03.83
Утв.	Кузнецов			3.83

Площадка

Сборочный чертеж

Лит.	Масса	Масштаб
И	3800	1:25

Лист | Листов 1

Гипроспецстальконструкция монтаж г. Москва

Копировал

Формат А1

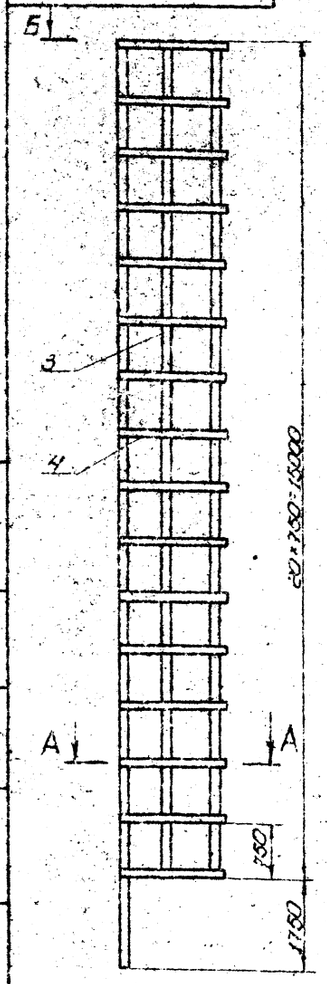

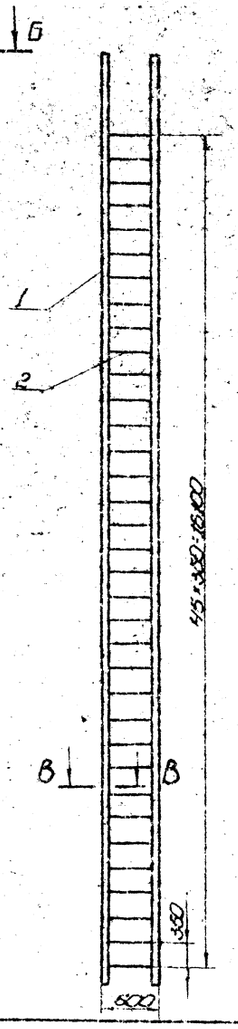

А - А
м1:10

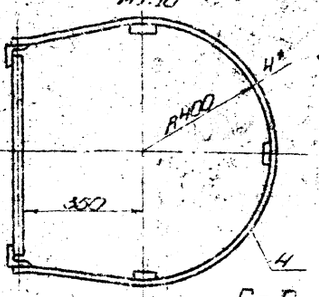

Б - Б
м1:10

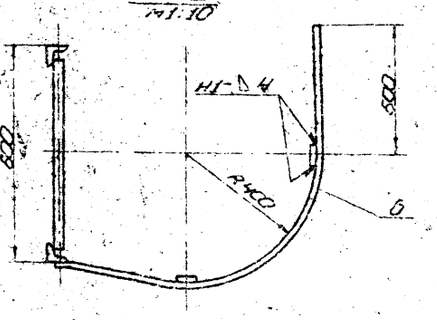

В - В
м1:2

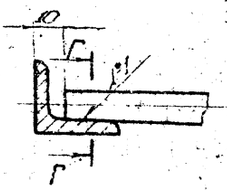

Г - Г
м1:2

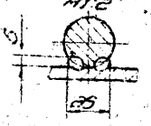

1. Сварные швы по ГОСТ 5264-80. Электроды сварочные типа Э-42А ГОСТ 9467-75. Шов №1 - сварка ручная электродуговая.
2. Неуказанные предельные отклонения размеров: отверстий - Н16; валов - h16; остальных - $\pm \frac{IT16}{2}$.
3. В месте выхода на площадку (см. ПВ72.03.00.000Б) ограждение дет. поз. 6 срезать (см. Б-Б).
4. Шероховатость поверхностей реза для дет. Б4 - $\nabla 59$
5. * Размеры для справок.

					ПВ72.03.01.000СБ		
Изм.	Лист	№ докум.	Подп.	Дата			
Разраб.		Кувшинова		3.83	Лестница сборочный чертеж	Лит.	Масса	Масштаб
Пров.		Чистова		3.86			169	1:50
Т. контр.						Лист	Листов 1
ГИП		Гарин		1.83		Гипронефтеспецмонтаж г. Москва	
Н. контр.		Панова		05.8			
Утв.		Кушнев		03.91			

Копировал

Формат А2

ПВ5.59.00.03

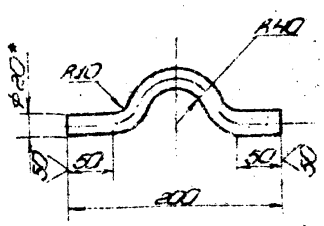

1. Неуказанные предельные отклонения размеров:
   отверстий - H16,
   валов - h16,
   остальных - $\pm\frac{IT16}{2}$.
2. Длина заготовки L=250мм.
3. * Размер для справок.

Изм.	Лист	№ докум.	Подп.	Дата
Разраб.		Кузнецова		
Пров.		Чистова		
Т.контр.				
ГИП		Гарин		
Н.контр.		Панова		
ОТК		Кузнецова		

ПВ5.59.00.03 — Скоба

Лит.	Масса	Масштаб
И	0,8	1:4

Лист | Листов 1

Круг Б20 ГОСТ 2590-71 / Ст.3 ГОСТ 535-79

Гипронефтеспецмонтаж г. Москва

Копировал | Формат А1

ПВ5.59.00.04

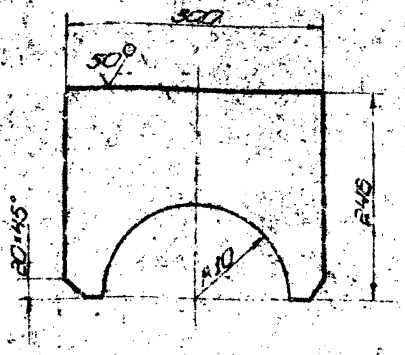

Неуказанные предельные отклонения размеров:
отверстий - H16,
остальных - $\pm\frac{IT16}{2}$.

Изм.	Лист	№ докум.	Подп.	Дата
Разраб.		Кузнецова		
Пров.		Чистова		
Т.контр.				
ГИП		Гарин		
Н.контр.		Панова		
ОТК		Кузнецова		

ПВ5.59.00.04 — Пластина

Лит.	Масса	Масштаб
И	6,7	1:5

Лист | Листов 1

Лист 6-12 ГОСТ 19903-74 / Ст.3 ГОСТ 14637-79

Гипронефтеспецмонтаж г. Москва

Копировал | Формат А1

ПВ5.59.00.00СБ

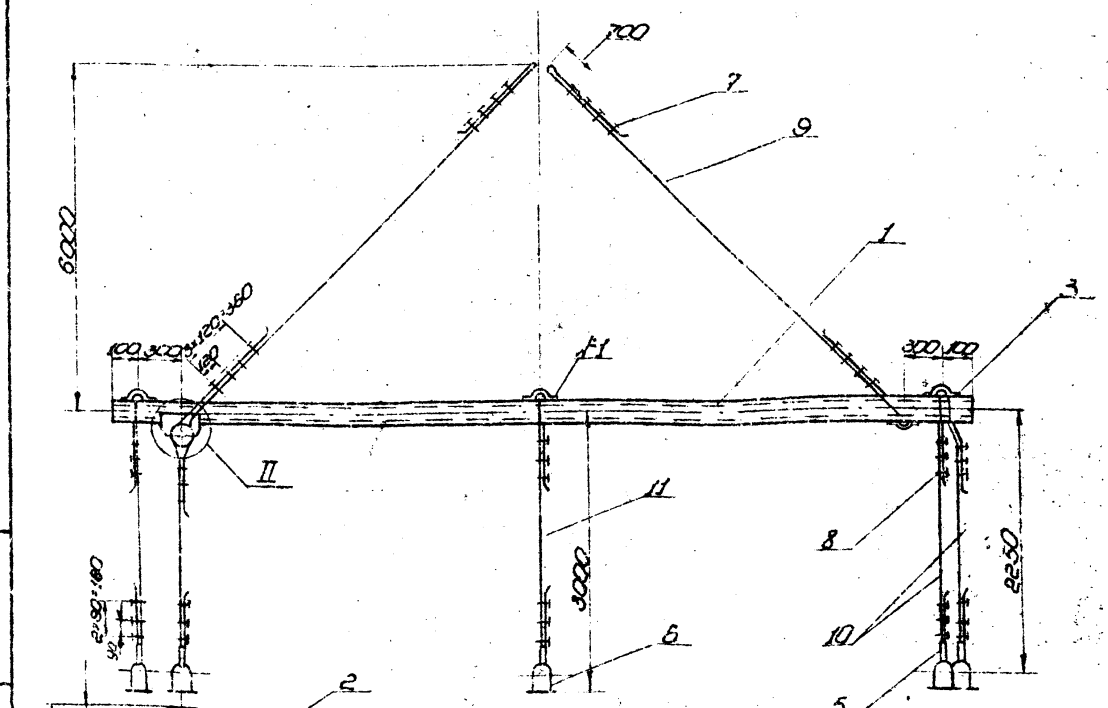

1. Сварные швы по ГОСТ 5264-80. Электроды обмазочные типа Э42А ГОСТ 9467-75. Шов №1 - сварка ручная электродуговая.
2. Неуказанные предельные отклонения размеров:
   отверстий - H15,
   валов - h16,
   остальных - $\pm\frac{IT16}{2}$.
3. Шероховатость поверхностей для деталей $64\frac{25}{}$
4. Размеры для справок.

Изм.	Лист	№ докум.	Подп.	Дата
Разраб.		Кузнецова		
Пров.		Чистова		
Т.контр.				
ГИП		Гарин		
Н.контр.		Панова		
ОТК		Кузнецова		

ПВ5.59.00.00СБ — Приборы для подвески укрупнённых щитов полотнища. Сборочный чертеж

Лит.	Масса	Масштаб
И	615,0	1:20

Лист | Листов 1

Гипронефтеспецмонтаж г. Москва

Копировал | Формат А1

Инв.№ подл. | Подп. и дата | Взам.инв.№ | Инв.№ дубл. | Подп. и дата

4 ПВ5.59.00.00СБ

Инв. № подл. | Подп. и дата | Взам. инв. № | Инв. № дубл. | Подп. и дата

Формат	Зона	Поз.	Обозначение	Наименование	Кол.	Приме-чание
				Материалы		
				Комплект 20.01.Г.1-1764(180)		
				ГОСТ 7668-80		
		9		L = 1300	3	18,5 кг
				Комплект 15.01.Г.1-1764(180)		
				ГОСТ 7668-80		
		10		L = 3250	2	29 кг
		11		L = 4000	1	35 кг
		12		L = 6800	2	48 кг
		13		L = 5500	1	47 кг

ПВ5.07.00.04

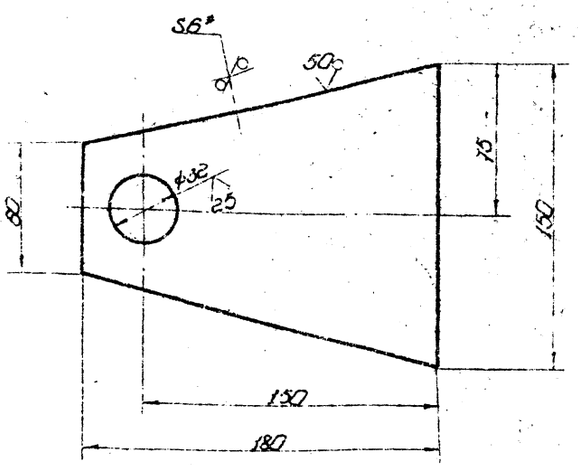

1. Неуказанные предельные отклонения размеров: отверстий - H16; валов - h16; остальных - $\pm \frac{IT16}{2}$.
2. * Размер для справок.

Поз.	Обозначение	Наименование	Кол.	Примечание
		Документация		
12	ПВ5.07.00.00СБ	Сборочный чертеж		
		Детали		
64	1 ПВ5.07.0001	Фланец		
		Лист Б-3 ГОСТ 19903-74 Ст.3 ГОСТ 14637-79		
		D=220; d=32	2	3,54 кг
64	2 ПВ5.07.00.02	Труба L=90	1	
		Труба 133×5 ГОСТ 8732-78 В-10 ГОСТ 8731-74		
64	3 ПВ5.07.00.03	Шайба	2	0,037 кг
		d=32, D=50		
		Круг $\frac{B-50}{2}$ ГОСТ 2590-71 Ст.3 ГОСТ 535-79		
		L=4		
51	4 ПВ5.07.00.04	Щека	2	
64	5 ПВ5.07.00.05	Ось	1	0,7 кг
		Круг $\frac{B-50}{2}$ ГОСТ 2590-71 Ст.3 ГОСТ 535-79		
		L=130		

Изм.	Лист	№ докум.	Подп.	Дата	ПВ5.07.00.04	Лит.	Масса	Масштаб
Разраб.		Кузнечик		3.83	Щека	И	0,75	1:2
Пров.		Числова		3.83		Лист	Листов 1	
Т. контр.						Гипронефтеспецмонтаж г. Москва		
ГИП		Гафин		3.83				
Н. контр.		Панова		3.83	Лист Б-3 ГОСТ 19903-74 Ст.3 ГОСТ 14637-79			
Утв.		Кузнецов		3.83				

Копировал Формат А4

Изм.	Лист	№ докум.	Подп.	Дата	ПВ5.07.00.00	Лит.	Лист	Листов
Разраб.		Кузнечик		3.83	Ролик отводной для демонтажа монтажной стойки	И		1
Пров.		Числова		3.83		Гипронефтеспецмонтаж г. Москва		
ГИП		Гафин		3.83				
Н. контр.		Панова		3.83				
Утв.		Кузнецов		3.83				

Копировал Формат А4

ПВ5.07.00.00СБ

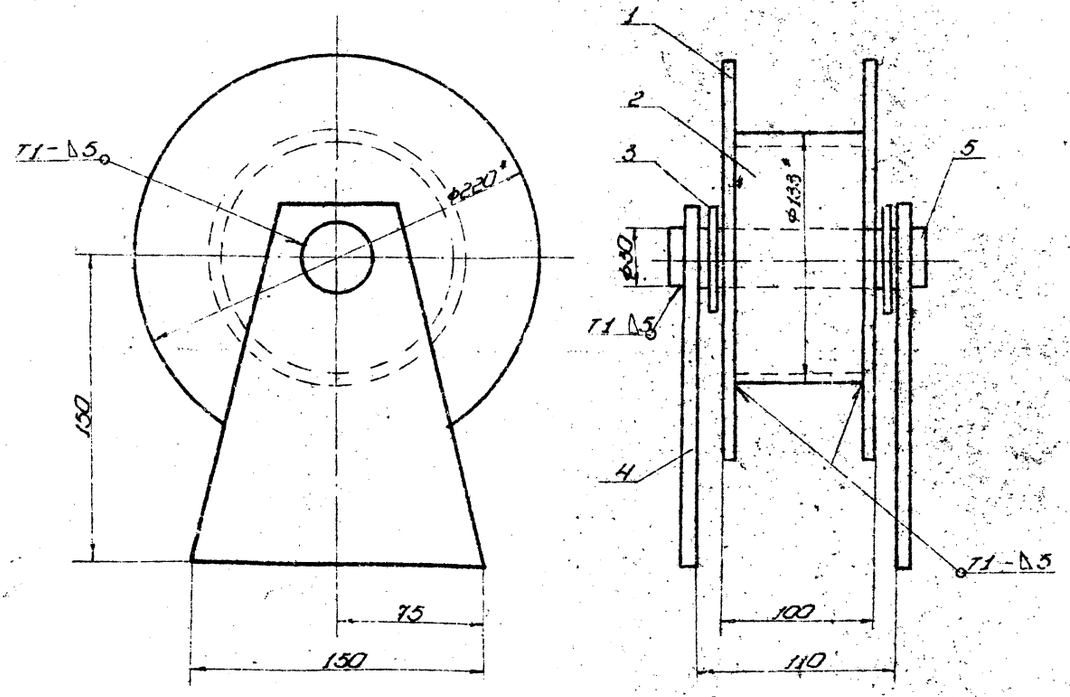

1. Сварные швы по ГОСТ 5264-80. Электроды сварочные типа Э42А ГОСТ 9467-75.
2. Неуказанные предельные отклонения размеров: отверстий - H16; валов - h16; остальных - $\pm \frac{IT16}{2}$.
3. Шероховатость поверхностей реза для деталей 64 $\nabla 50$
4. * Размеры для справок.

Изм.	Лист	№ докум.	Подп.	Дата	ПВ5.07.00.00СБ	Лит.	Масса	Масштаб
Разраб.		Кузнечик		3.83	Ролик отводной для демонтажа монтажной стойки. Сборочный чертеж	И	7,6	1:2
Пров.		Числова		3.83		Лист	Листов 1	
Т. контр.						Гипронефтеспецмонтаж г. Москва		
ГИП		Гафин		3.83				
Н. контр.		Панова		3.83				
Утв.		Кузнецов		3.83				

Копировал Формат А4

ПВ6.06.00.00СБ

Г-Г
М1:5

А-А
М1:10

Лист 1

Л-Л
М1:10

М-М
М1:5

Д-Д
М1:10

Вид Е
М1:5

Ж-Ж
М1:5

И-И
М1:5

III
М1:10
Установка усилительных поперечных связей в крайних панелях каркаса барабана

Связь поперечная

Стойка каркаса

Схема IV
М1:25
Линия реза
Связь поперечная срезать
Нахлест (карман)
Обод промежуточный
Часть обода (срезать)

						ПВ6.06.00.00СБ			
Изм.	Лист	№ докум.	Подп.	Дата			Лит.	Масса	Масштаб
Разраб.		Кузьмина		3.83	Устройство для формообразования				
Пров.		Числова		3.83			И	-	-
Т.контр.					Сварочный чертеж				
ГИП		Тюрин					Лист 2	Листов	
Н.контр.		Пронина					Гипронефтеспецмонтаж г. Москва		
Н.К.		Кузнецов							

Инв.№ подл. | Подп. и дата | Взам.инв.№ | Инв.№ дубл. | Подп. и дата

Копировал

Формат А4

ПВ6.06.00.00СБ

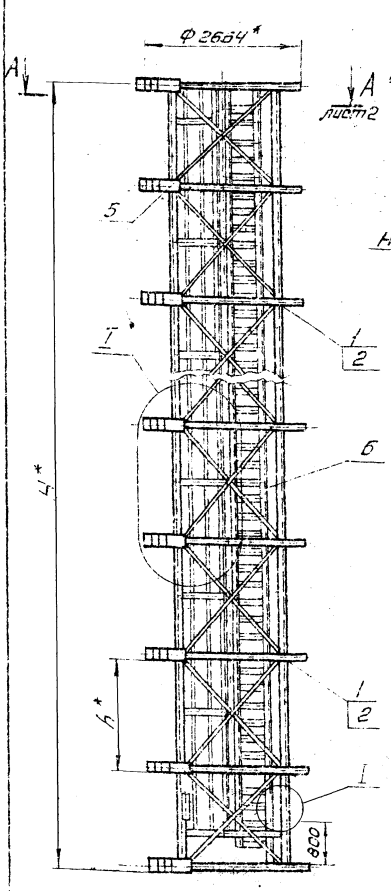

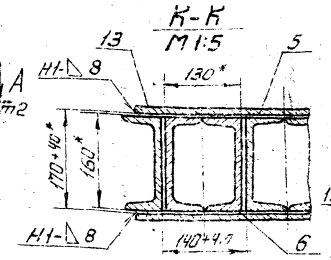

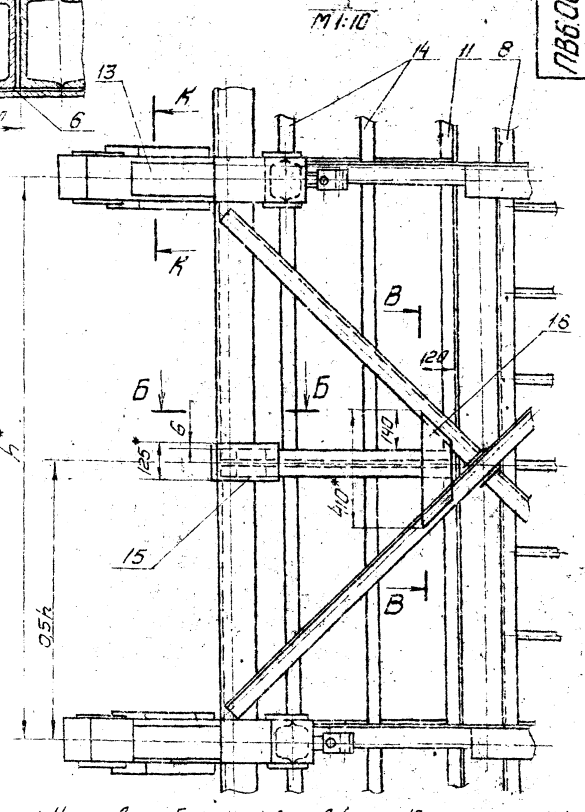

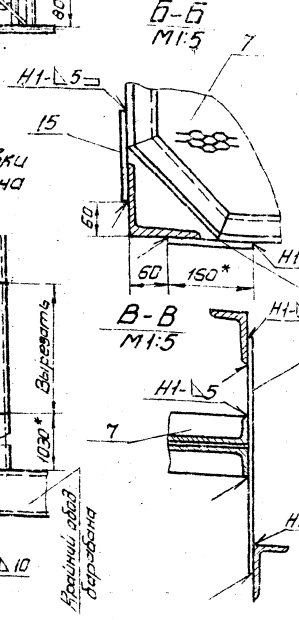

II
М1:10
Узел вырезки и стыковки стоек каркаса барабана

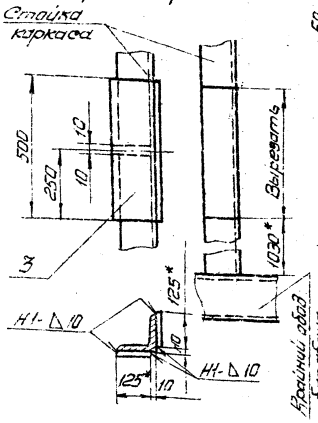

1. Установку гибочных шаблонов (черт. № ПВ6.06.01.00СБ) производить на свободном каркасе для наворачивания полотнищ.
2. Подготовку каркаса производить в следующем порядке:
   а) в одной из крайних секций каркаса вырезать, а затем состыковать 4 стойки (см. I);
   б) в промежуточных секциях каркаса со стороны нахлеста срезать промежуточные ободья и по одной поперечной связи.
3. Установку гибочных шаблонов производить в следующем порядке:
   а) установить и приварить 2 концевых шаблона;
   б) в 3 точках „О" между концевыми шаблонами натянуть 3 струны;
   в) по струнам в узлах каркаса произвести установку и приварку промежуточных гибочных шаблонов.
   Количество гибочных шаблонов определяется числом ободьев каркаса и высотой стенки согласно ведомости:
   10 шаблонов - при высоте стенки 18 м
   6 шаблонов - при высоте стенки 12 м.
4. Произвести сборку проемов площадок и лестницы.
5. Сварные швы по ГОСТ 5264-80.
6. Неуказанные предельные отклонения размеров: отверстий по-Н16; валов-h 16; остальных $\pm\frac{IT16}{2}$
7 * Размеры для справок.

Обозначение	Высота барабана H*, мм	Шаг установки ободьев барабана h*-мм	Число промежуточных узлов барабана a, шт.	Масса добавляемых элемент. кг	Примечание
ПВ6.06.00.00	17500	1975*	8	2750	Для РВС с высотой стенки 18 м
-01	11500	2200*	4	1550,0	--"-- 12 м

				ПВ6.06.00.00СБ	
Изм.	Лист	№ докум.	Подп.	Дата	
Разраб.		Цыпкин		3.93	Устройство для формообразования Сборочный чертеж
Пров.		Кудинов		3.93	
Т.контр.					
ГИП		Гарин		3.93	
Н.контр.		Попова		3.93	
Утв.		Кононов		3.93	

Лит.	Масса	Масштаб
И	см. табл.	1:50
Лист 1	Листов 2	
Гипронефтеспецмонтаж г. Москва		

Инв. № подл. | Подп. и дата | Взам. инв. № | Инв. № дубл. | Подп. и дата

Формат	Зона	Поз.	Обозначение	Наименование	Кол.	Примечание
				Детали		
11		9	ПВ6.06.00.05	Винт	6	
11		10	ПВ6.06.00.06	Балка	6	
64		11	ПВ6.06.00.07-01	Стойка		
				Уголок 5-45×145×5 ГОСТ 8509-72 Ст.3 ГОСТ 535-79		
				L=9720	1	33,0кг
64		12	ПВ6.06.00.08	Кронштейн		
				Уголок 5-45×145×5 ГОСТ 8509-72 Ст.3 ГОСТ 535-79		
				L=150	12	0,50кг
64		13	ПВ6.06.00.09	Балка		
				Швеллер 16 ГОСТ 8240-72 Ст.3 ГОСТ 535-79		
				L=280	6	4,0кг
64		14	ПВ6.06.00.10-01	Ограждение		
				Полоса 6-4×140 ГОСТ 103-76 Ст.3 ГОСТ 535-79		
				L=9670	2	120кг
64		15	ПВ6.06.00.11	Пластина		
				Полоса 6-5×125 ГОСТ 103-76 Ст.3 ГОСТ 535-79		
				L=150	6	0,75кг
64		16	ПВ6.06.00.12	Кронштейн	6	
		17	ПВ6.06.00.06-01	Балка	4	

ПВ6.06.00.00

Лист 3

Копировал Формат А1

Взам. инв.№ | Подп. и дата | Инв.№ подл. | Подп. и дата

ПВ6.06.00.00

Изм.	Лист	№ докум.	Подп.	Дата
Разраб.	Кудинов			3.83
Пров.	Числов			5.83
Т.контр.				
ГИП	Тюрин			1.83
Н.контр.	Панова			11.81
Утв.	Кудинов			12.81

Устройство для формообразования

Лит. И | Масса | Масштаб

Лист | Листов 3

Гипронефтеспецмонтаж г. Москва

Копировал Формат А1

Формат	Зона	Поз.	Обозначение	Наименование	Кол.	Примечание
64		11	ПВ6.06.00.07	Стойка		
				Уголок 5-45×145×5 ГОСТ 8509-72 Ст.3 ГОСТ 535-79		
				L=15720	1	53,0кг
64		12	ПВ6.06.00.08	Кронштейн		
				Уголок 5-45×145×5 ГОСТ 8509-72 Ст.3 ГОСТ 535-79		
				L=130	20	0,50кг
64		13	ПВ6.06.00.09	Балка		
				Швеллер 16 ГОСТ 8240-72 Ст.3 ГОСТ 535-79		
				L=280	10	4,0кг
64		14	ПВ6.06.00.10	Ограждение		
				Полоса 6-4×140 ГОСТ 103-76 Ст.3 ГОСТ 535-79		
				L=15570	2	200кг
64		15	ПВ6.06.00.11	Пластина		
				Полоса 6-5×125 ГОСТ 103-76 Ст.3 ГОСТ 535-79		
				L=150	14	0,75кг
11		16	ПВ6.06.00.12	Кронштейн	14	
		17	ПВ6.06.00.06-01	Балка	4	
				ПВ6.06.00.00.01 см.05		
				Сборочные единицы		
11		5	ПВ6.06.01.00	Шаблон гибочный	6	
11		6	ПВ6.06.02.00	Прижим	6	
11		7	ПВ6.06.03.00	Площадка	3	
11		8	ПВ6.06.04.00-01	Лестница	1	

ПВ6.06.00.00

Лист 2

Копировал Формат А1

Взам. инв.№ | Подп. и дата | Инв.№ подл. | Подп. и дата

Формат	Зона	Поз.	Обозначение	Наименование	Кол.	Примечание
				Документация		
64			ПВ6.06.00.0006	Сборочный чертеж		
				Детали		
11		1	ПВ6.06.00.01	Зап.бат	2	
11		2	ПВ6.06.00.02	Ребро	2	
64		3	ПВ6.06.00.03	Пластина		
				Полоса 6-12×125 ГОСТ 103-76 Ст.3 ГОСТ 535-79		
				L=600	16	6,0кг
64		4	ПВ6.06.00.04	Пластина		
				Полоса 6-10×65 ГОСТ 103-76 Ст.3 ГОСТ 535-79		
				L=450	12	3,40кг
				Переменные данные для исполнений		
				ПВ6.06.00.00 см.05		
				Сборочные единицы		
11		5	ПВ6.06.01.00	Шаблон гибочный	10	
11		6	ПВ6.06.02.00	Прижим	10	
11		7	ПВ6.06.03.00	Площадка	7	
11		8	ПВ6.06.04.00	Лестница	1	
				Детали		
11		9	ПВ6.06.00.05	Винт		
11		10	ПВ6.06.00.06	Балка		

ПВ6.06.00.00

Копировал Формат А1

Взам. инв.№ | Подп. и дата | Инв.№ подл. | Подп. и дата

S000.90.99Д

Вид А

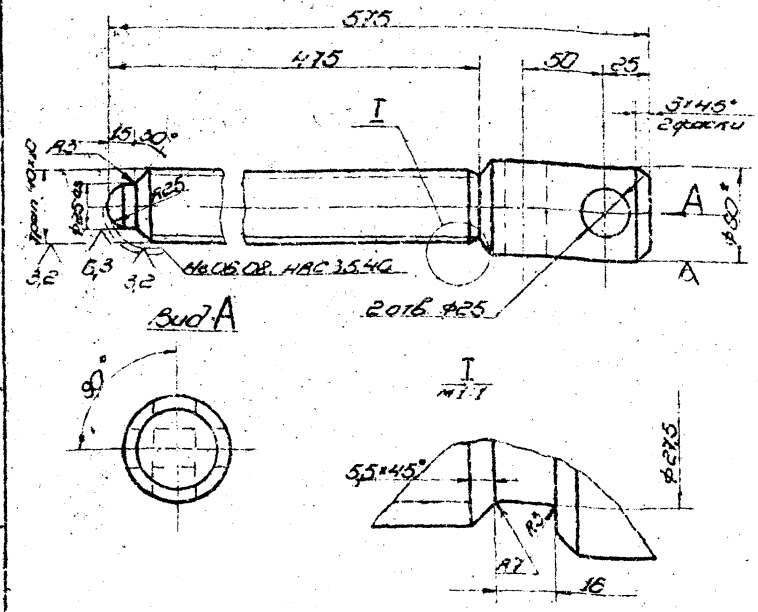

1. Неуказанные предельные отклонения размеров: балок h16; отверстий H16; остальных ±IT16/2.
2. * Размер для справок.

ПВ6.06.00.05

Винт

Лит. И | Масса 4,95 | Масштаб 1:25

Лист | Листов 1

Гипронефтеспецмонтаж г. Москва

Копировал Формат А1

Взам. инв.№ | Подп. и дата | Инв.№ подл. | Подп. и дата

ПВ6.06.00.00 ТО

Инв.№ подл. | Подп. и дата | Взам. инв.№

7186.06.03.00СБ

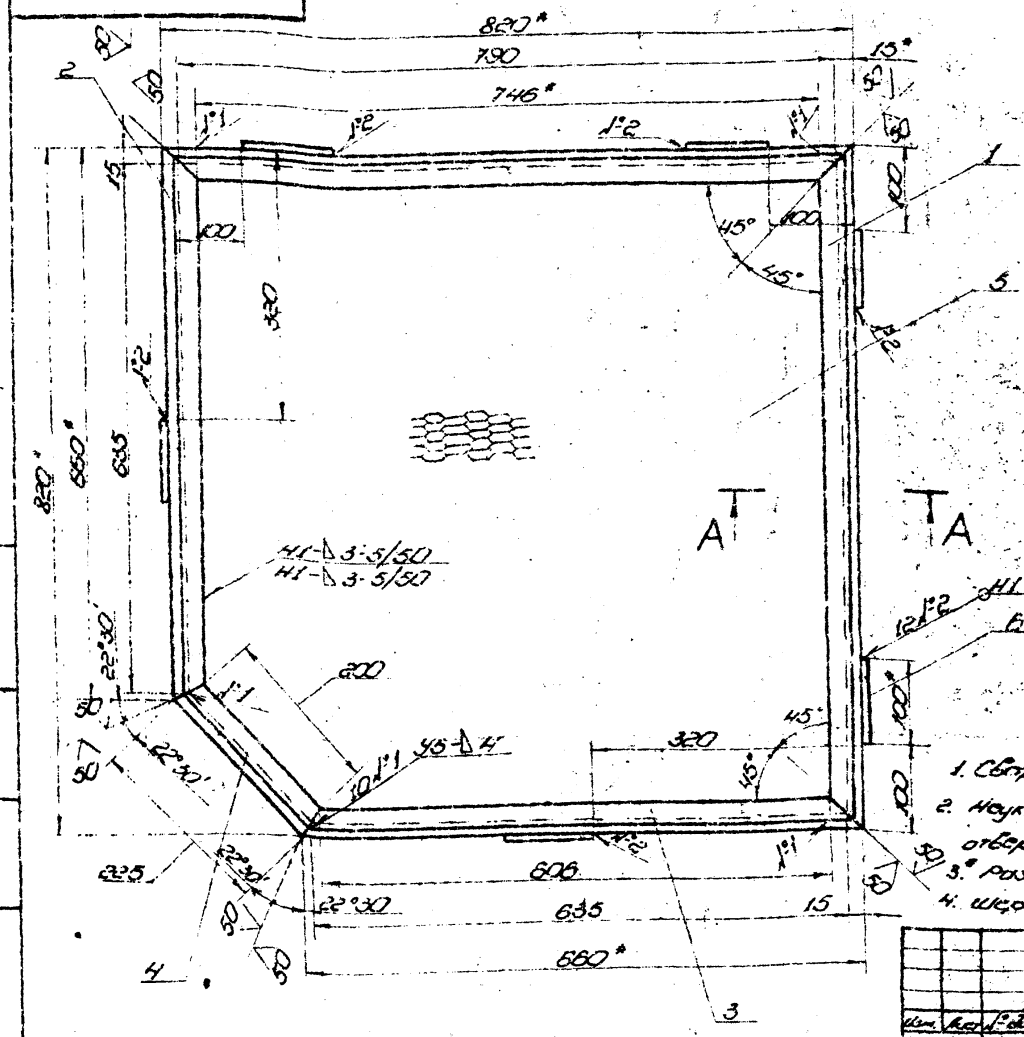

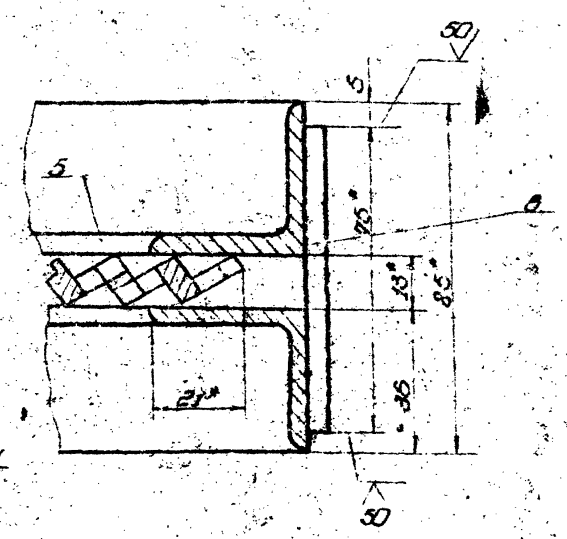

1. Сварные швы по ГОСТ 5264-80. Электроды типа Э42А ГОСТ 9467-75.
2. Неуказанные предельные отклонения размеров: отверстий - H15; валов - h15; остальных - $\pm\frac{IT16}{2}$.
3.* Размеры для справок.
4. Шероховатость рабочих поверхностей реза для дет. 64 ∇25.

Изм.	Кол.	Лист	№ докум.	Подп.	Дата	7186.06.03.00СБ	
Разраб.			Кузнецова		3.83	Площадка	
Пров.			Чиркова		3.83	Сборочный чертеж	
Т. контр.							
ГИП			Горин		3.83		
Н. контр.			Попова		3.83		
УПБ			Кузнецов		3.83		

Лит.	Масса	Масштаб
И	4470	1:5
Лист	Листов 1	

Гипронефтеспецмонтаж г. Москва

Копировал

Формат А2

Инв.№ подл. | Подп. и дата | Взам. инв.№ | Инв.№ дубл. | Подп. и дата

7186.06.03.00СБ

А (√)

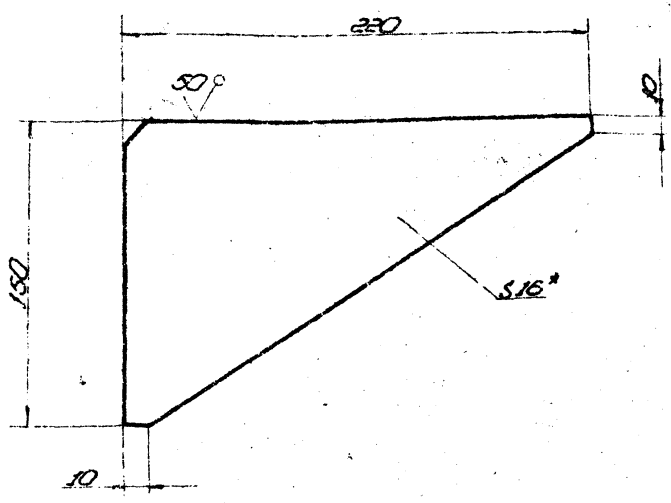

1. Неуказанные предельные отклонения размеров: валов - h16; остальных - $\pm\frac{IT16}{2}$.
2.* Размер для справок

Изм.	Кол.	Лист	№ докум.	Подп.	Дата	7186.06.03.00.02	
Разраб.			Кузнецова		3.83	Ребро	
Пров.			Чиркова		3.83		
Т. контр.							
ГИП			Горин		3.83		
Н. контр.			Попова		3.83		
УПБ			Кузнецов		3.83		

Лит.	Масса	Масштаб
И	2.5	1:2
Лист	Листов 1	

Гипронефтеспецмонтаж г. Москва

Лист 6: Ø6 ГОСТ 19903-74 ст. 3 ГОСТ 14637-79

Копировал

Формат А1

Формат	Зона	Поз.	Обозначение	Наименование	Кол.	Примечание
				Документация		
А2			7186.06.03.00СБ	Сборочный чертеж		
				Детали		
Б4		1	7186.06.03.01	Уголок		
				Уголок $\frac{Б\,36\times36\times4}{ст.\,3}$ ГОСТ 8509-72 / ГОСТ 535-79		
				L = 820	4	3.52 кг
Б4		2	7186.06.03.02	Уголок		
				Уголок $\frac{Б\,36\times36\times4}{ст.\,3}$ ГОСТ 8509-72 / ГОСТ 535-79		
				L = 650	2	2.60 кг
Б4		3	7186.06.03.03	Уголок		
				Уголок $\frac{Б\,36\times36\times4}{ст.\,3}$ ГОСТ 8509-72 / ГОСТ 535-79		
				L = 650	2	2.80 кг
Б4		4	7186.06.03.04	Уголок		
				Уголок $\frac{Б\,36\times36\times4}{ст.\,3}$ ГОСТ 8509-72 / ГОСТ 535-79		
				L = 225	2	1.10 кг
Б4		5	7186.06.03.05	Лист $\frac{ПВ\,506\times790\times790}{ГОСТ\,8706-79}$	1	100 кг
Б4		6	7186.06.03.06	Полоса		
				Полоса $\frac{Ч\,100}{ст.\,3}$ ГОСТ 103-76 / ГОСТ 535-79		
				L = 7.5	6	0.25 кг

Изм.	Кол.	Лист	№ докум.	Подп.	Дата	7186.06.03.00	
Разраб.			Кузнецова		3.83	Площадка	
Пров.			Чиркова		3.83		
Т. контр.							
ГИП			Горин		3.83		
Н. контр.			Попова		3.83		
УПБ			Кузнецов		3.83		

Лит.	Масса	Масштаб
И		1
Лист	Листов 1	

Гипронефтеспецмонтаж г. Москва

Копировал

Формат А3

ПВ6.06.02.00СБ

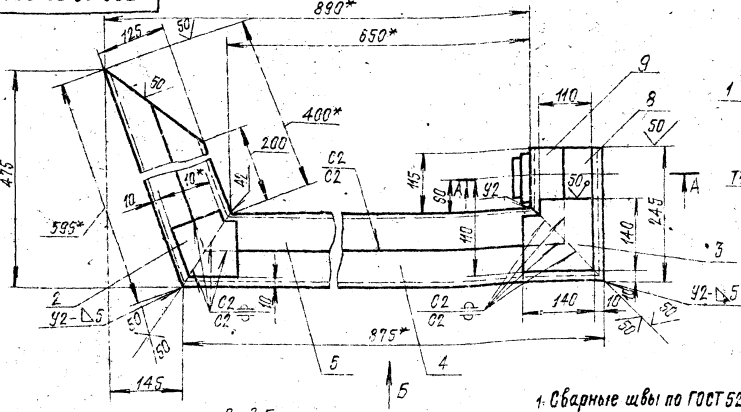

1. Сварные швы по ГОСТ 5264-80. Электроды Э42А по ГОСТ 9467-75
2. Неуказанные предельные отклонения размеров: отверстий - Н16; валов - h16; остальных - $\pm \frac{IT16}{2}$
3. Шероховатость поверхностей для дет. Б4 ▽.
4. Сборку прижима производить по специальному кондуктору
5*Размеры для справок.

Изм.	Лист	№ докум.	Подп.	Дата	ПВ6.06.02.00СБ			
Разраб.		Кузьмина		3.83	Прижим. Сборочный чертеж	Лит.	Масса	Масштаб
Пров.		Числова		3.83		И	49,0	1:5
Т.контр.						Лист	Листов 1	
Гип		Тирин		3.83		Гипронефтеспецмонтаж г. Москва		
Н.контр.		Гадова		3.83				
Утв.		Кузнецов		3.83				

Инв.№ подл. | Подп. и дата | Взам.инв.№ | Инв.№ дубл. | Подп. и дата

Формат А2

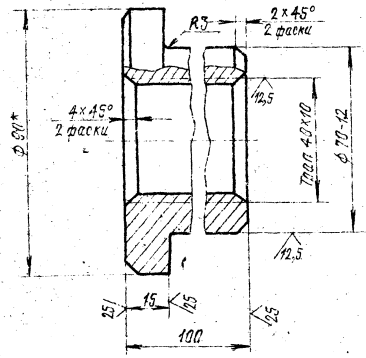

1. Неуказанные предельные отклонения размеров: отверстий - Н16; валов - h16; остальных - $\pm \frac{IT16}{2}$
2. Предельные отклонения резьбы кл. 3 по ГОСТ 9562-81.
3. *Размер для справок

Изм.	Лист	№ докум.	Подп.	Дата	ПВ6.06.02.01			
Разраб.		Кузьмина		3.83	Гайка	Лит.	Масса	Масштаб
Пров.		Числова		3.83		И	2,56	1:1
Т.контр.						Лист	Листов 1	
Гип		Тирин		3.83	Круг В-90 ГОСТ 2590-71 Ст3 ГОСТ 535-79	Гипронефтеспецмонтаж г. Москва		
Н.контр.		Гадова		3.83				
Утв.		Кузнецов		3.83				

Инв.№ подл. | Подп. и дата | Взам.инв.№ | Инв.№ дубл. | Подп. и дата

Формат А1

Формат	Зона	Поз.	Обозначение	Наименование	Кол.	Примечание
				Документация		
А2			ПВ6.06.02.00СБ	Сборочный чертеж		
				Детали		
А1		1	ПВ6.06.02.01	Гайка	1	
А1		2	ПВ6.06.02.02	Накладка	2	
А1		3	ПВ6.06.02.03	Накладка	2	
Б4		4	ПВ6.06.02.04	Швеллер		
				Швеллер 16 ГОСТ 8240-72 / Ст3 ГОСТ 535-79		
				L=675	1	12,4кг
Б4		5	ПВ6.06.02.05	Швеллер		
				Швеллер 16 ГОСТ 8240-72 / Ст3 ГОСТ 535-79		
				L=698	1	10,0кг
Б4		6	ПВ6.06.02.06	Швеллер		
				Швеллер 16 ГОСТ 8240-72 / Ст3 ГОСТ 535-79		
				L=595	1	8,50кг
Б4		7	ПВ6.06.02.07	Швеллер		
				Швеллер 16 ГОСТ 8240-72 / Ст3 ГОСТ 535-79		
				L=352	1	5,0кг

Изм.	Лист	№ докум.	Подп.	Дата	ПВ6.06.02.00			
Разраб.		Кузьмина		3.83	Прижим	Лит.	Лист	Листов
Пров.		Числова		3.83		И	1	2
Т.контр.						Гипронефтеспецмонтаж г. Москва		
Гип		Тирин		3.83				
Н.контр.		Гадова		3.83				
Утв.		Кузнецов		3.83				

Инв.№ подл. | Подп. и дата | Взам.инв.№ | Инв.№ дубл. | Подп. и дата

Формат А1

т.пр. 704-1-172.84. ал7

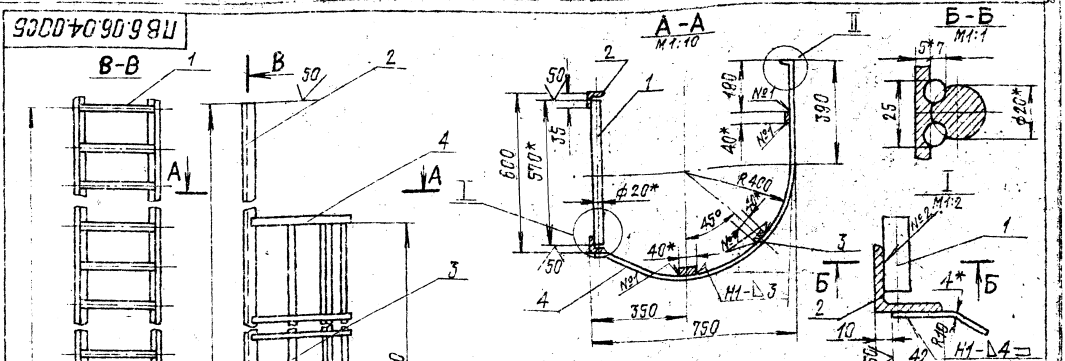

Обозначение	Высота H^*, мм	Число шагов ступеней a, шт.	Число шагов ограждения n, шт	Масса, кг	Примечание
ПВ6.06.04.00	16300*	54	18	255,9	для РЗС с высотой стенки 18м
-01	10300*	34	10	155,0	— " — 12м

1. Сварные швы по ГОСТ 5264-80. Электроды типа Э42А ГОСТ 9467-75.
2. Шов №2. Сварка ручная электродуговая.
3. Неуказанные предельные отклонения размеров: отверстий $-h16$; валов $h16$; остальных $\pm \frac{IT16}{2}$.
4. Шероховатость поверхностей реза для дет. Б4 V.
5.* Размеры для справок.

Изм.	Лист	№ докум.	Подп.	Дата
Разраб.		Кузьмина		5.83
Пров.		Числова		5.83
Н.контр.				
ГИП		Тюрин		5.83
Н.контр.		Панова		5.83
Утв.		Кузнецов		5.83

ПВ6.06.04.00СБ

Лестница

Сборочный чертеж

Лит.	Масса	Масштаб
И	см. табл.	1:20
Лист	Листов 1	

Гипронефтеспецмонтаж г. Москва

Формат А4

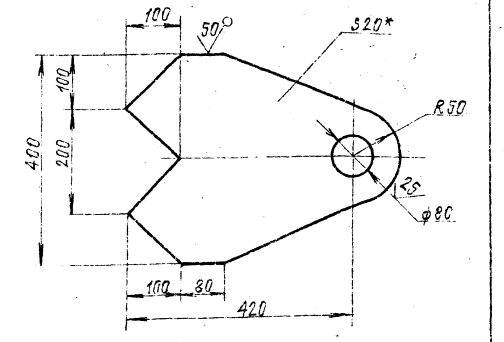

1. Неуказанные предельные отклонения размеров: отверстий $-h16$; валов $h16$; остальных $\pm \frac{IT16}{2}$.
2.* Размер для справок.

Изм.	Лист	№ докум.	Подп.	Дата
Разраб.		Кузьмина		5.83
Пров.		Числова		5.83
Н.контр.				
ГИП		Тюрин		5.83
Н.контр.		Панова		5.83
Утв.		Кузнецов		5.83

ПВ6.06.00.01

Захват

Лит.	Масса	Масштаб
И	20,0	1:5
Лист	Листов 1	

Лист — Б-20 ГОСТ 19903-74 / Ст3 ГОСТ 14637-79

Гипронефтеспецмонтаж г. Москва

Формат А4

Формат	Зона	Поз.	Обозначение	Наименование	Кол.	Примечание
				Документация		
12			ПВ6.06.04.00СБ	Сборочный чертеж		
			Переменные данные	для исполнений		
				ПВ6.06.04.00 См.СБ		
				Детали		
БА	1		ПВ6.06.04.01	Круг		
				Круг Б-20 ГОСТ 2590-71 / Ст3 ГОСТ 535-79		
				L = 570	55	1,50кг
БА	2		ПВ6.06.04.02	Уголок		
				Уголок Б 45×45×5 ГОСТ 8509-93 / Ст3 ГОСТ 535-79		
				L = 16300	2	70,0кг
11	3		ПВ6.06.04.03	Полоса	54	
БА	4		ПВ6.06.04.04	Полоса		
				Полоса 4×20 ГОСТ 103-76 / Ст3 ГОСТ 535-79		
				L = 1470	19	0,37кг

Изм.	Лист	№ докум.	Подп.	Дата
Разраб.		Кузьмина		5.83
Пров.		Числова		5.83
Н.контр.				
ГИП		Тюрин		5.83
Н.контр.		Панова		5.83
Утв.		Кузнецов		5.83

ПВ6.06.04.00

Лестница

Лит.	Масса	Масштаб
И		
Лист 1	Листов 2	

Гипронефтеспецмонтаж г. Москва

Формат А4

ПВ6.06.01.00СБ

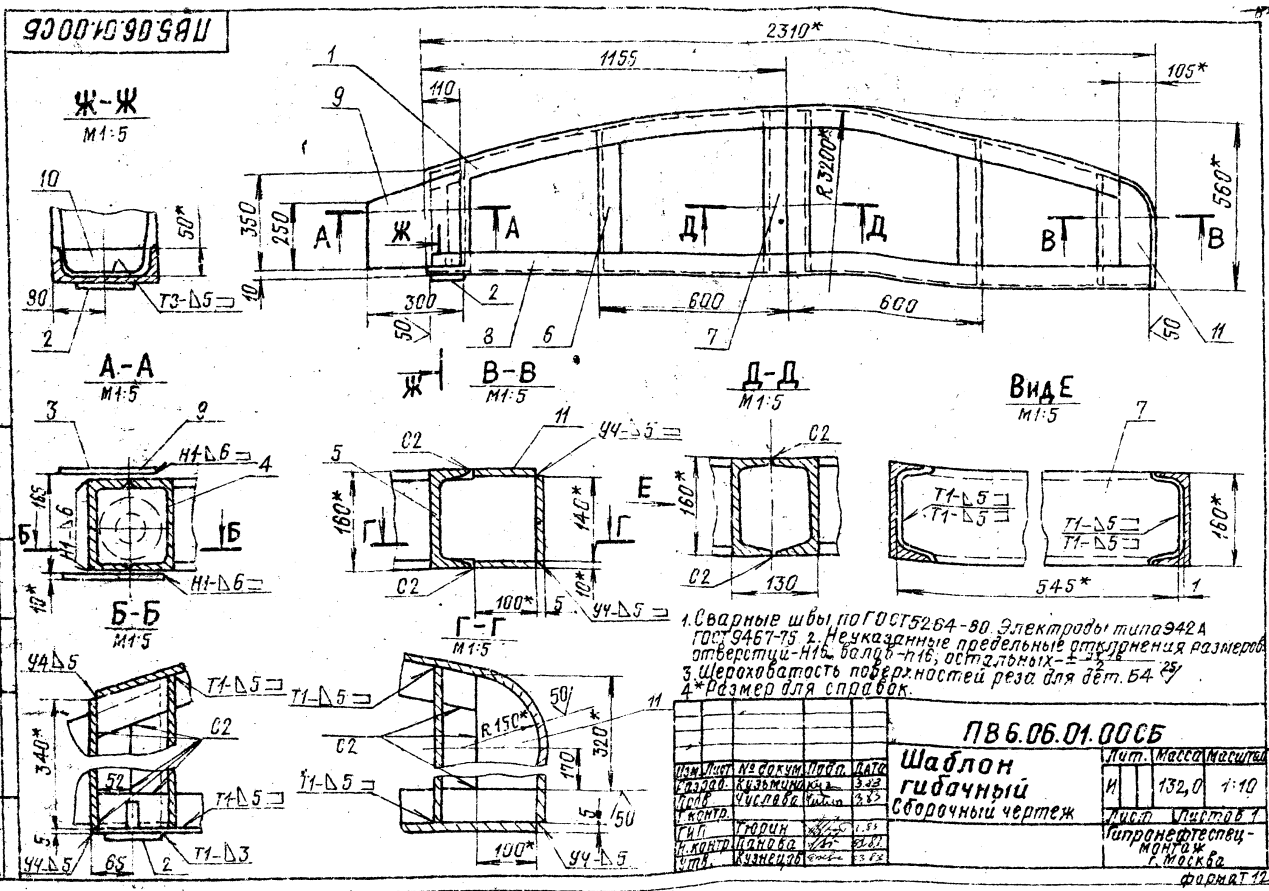

1. Сварные швы по ГОСТ 5264-80. Электроды типа Э42А ГОСТ 9467-75. 2. Неуказанные предельные отклонения размеров: отверстий - $H16$, валов - $h16$, остальных - $\pm \frac{IT16}{2}$.
3. Шероховатость поверхностей реза для дет. 64 $\frac{25}{}$.
4*. Размер для справок.

Изм.	Лист	№ докум.	Подп.	Дата
Разраб.		Кузьмина		3.83
Пров.		Числова		3.83
Т. контр.				
ГИП		Гирин		1.83
Н. контр.		Панова		3.83
Утв.		Кузнецов		3.83

ПВ 6.06.01.00СБ

Шаблон гибкий
Сборочный чертеж

Лит.	Масса	Масштаб
И	132,0	1:10

Лист | Листов 1

Гипронефтеспецмонтаж г. Москва

Формат А1

Инв. № подл. | Подп. и дата | Взам. инв. № | Инв. № дубл. | Подп. и дата

Тип. пр. 7.274-1-172.84 Ал 7

ПВ6.06.02.02

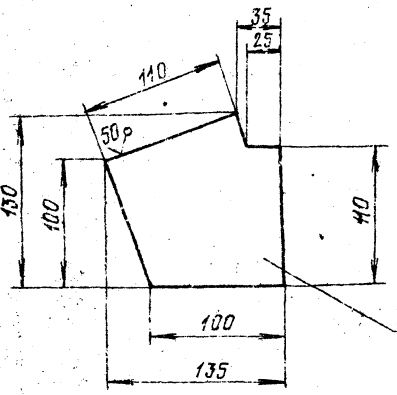

1. Неуказанные предельные отклонения размеров: отверстий - $H16$; валов - $h16$; остальных - $\pm \frac{IT16}{2}$.
2*. Размер для справок

Изм.	Лист	№ докум.	Подп.	Дата
Разраб.		Кузьмина		3.83
Пров.		Числова		3.83
Т. контр.				
ГИП		Гирин		1.83
Н. контр.		Панова		3.83
Утв.		Кузнецов		3.83

ПВ 6.06.02.02

Накладка

Лист Б-6 ГОСТ 19903-74 / Ст.3 ГОСТ 14637-79

Лит.	Масса	Масштаб
И	0,70	1:2,5

Лист | Листов 1

Гипронефтеспецмонтаж г. Москва

Инв. № подл. | Подп. и дата | Взам. инв. № | Инв. № дубл. | Подп. и дата

Формат	Зона	Поз.	Обозначение	Наименование	Кол.	Примечание
				Документация		
12			ПВ6.06.01.00СБ	Сборочный чертеж		
				Детали		
11		1	ПВ6.06.01.01	Балка профилирующая	1	
11		2	ПВ6.06.01.02	Пята	1	
11		3	ПВ6.06.01.03	Стойка	1	
11		4	ПВ6.06.01.04	Стойка	1	
		5	-01	Стойка	1	
		6	-02	Стойка	2	
		7	-03	Стойка	2	
64		8	ПВ6.06.01.06	Балка опорная		
				Швеллер 16 ГОСТ 8240-72 / Ст.3 ГОСТ 535-79		
				L = 2300	1	33,0кг
11		9	ПВ6.06.01.06	Пластина		
				Лист Б-10 ГОСТ 19903-74 / Ст.3 ГОСТ 14637-79	2	7,0кг
11		10	ПВ6.06.01.07	Ребро	1	
64		11	ПВ6.06.01.08	Накладка		
				Полоса 10х100 ГОСТ 103-76 / Ст.3 ГОСТ 535-79		
				L = 320	2	2,20кг

Изм.	Лист	№ докум.	Подп.	Дата
Разраб.		Кузьмина		3.83
Пров.		Числова		3.83
Т. контр.				
ГИП		Гирин		1.83
Н. контр.		Панова		3.83
Утв.		Кузнецов		3.83

ПВ 6.06.01.00

Шаблон гибкий

Лит.	Лист	Листов 5
И		1

Гипронефтеспецмонтаж г. Москва

Формат А4

1010090991

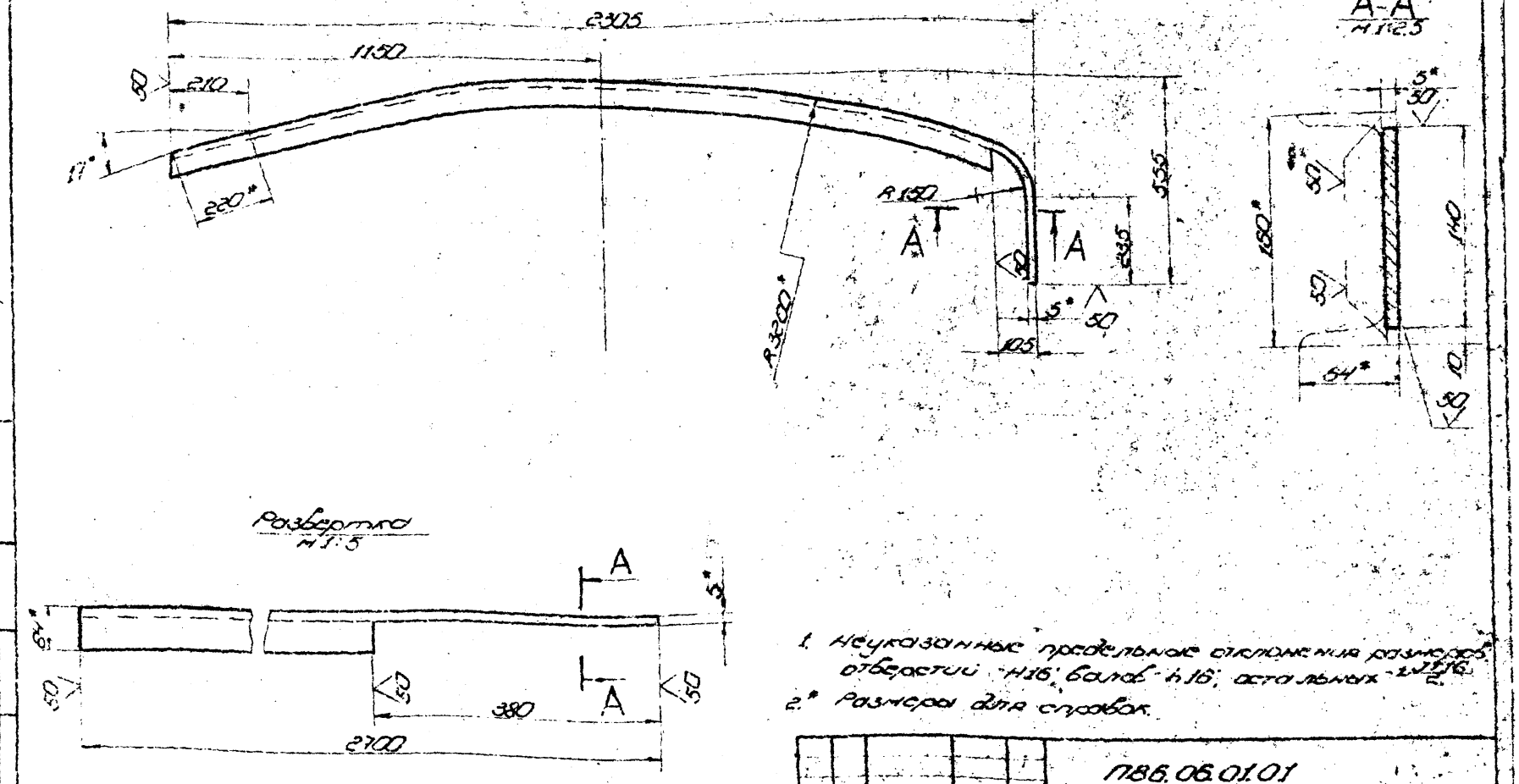

1. Неуказанные предельные отклонения размеров: отверстий - H16; валов - h16; остальных - $\pm\frac{IT16}{2}$.
2. * Размеры для справок.

					ПВ6.06.01.01	
Изм.	Кол. уч.	Лист	№ докум.	Подп.	Дата	
Разраб.		Числова			2.92	Балка
Пров.		Кузнецова			3.83	профилирующая
Т. контр.						
ГИП		Ефрин			1.91	
Н. контр.		Попова			2.92	
Утв.		Кузнецова			3.83	
					Лит.	Масса	Масштаб
					И	33,0	1:10
					Лист	Листов 1	
					Гипронефтеспецмонтаж г. Москва		

Копировал

Формат А3

1010090992

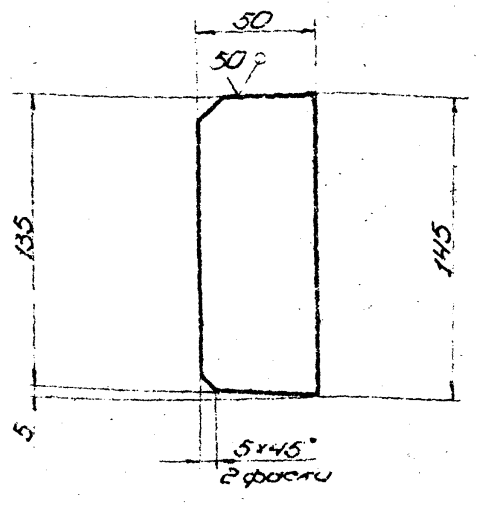

Неуказанные предельные отклонения размеров: валов - h16; остальных - $\pm\frac{IT16}{2}$.

					ПВ6.06.01.07	
Изм.	Кол. уч.	Лист	№ докум.	Подп.	Дата	
Разраб.		Числова			2.92	Ребро
Пров.		Кузнецова			3.83	
Т. контр.						
ГИП		Ефрин			1.91	
Н. контр.		Попова			2.92	
Утв.		Кузнецова			3.83	
					Лит.	Масса	Масштаб
					И	0,8	1:2
					Лист	Листов 1	
					Гипронефтеспецмонтаж г. Москва		

Лист 5.16 ГОСТ 8509-93, 74; Лист от 3 ГОСТ 1463-74-79

Копировал

Формат А3

1010090993

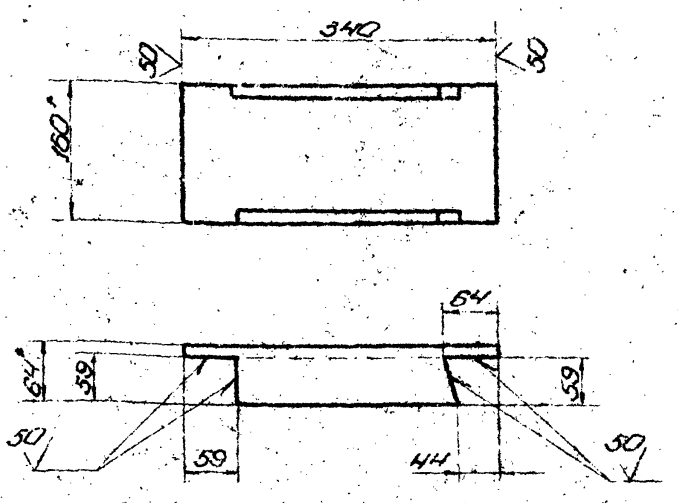

1. Неуказанные предельные отклонения размеров: валов - h16; остальных - $\pm\frac{IT16}{2}$.
2. * Размеры для справок.

					ПВ6.06.01.03	
Изм.	Кол. уч.	Лист	№ докум.	Подп.	Дата	
Разраб.		Числова			3.83	Стойка
Пров.		Кузнецова			3.83	
Т. контр.						
ГИП		Ефрин			1.91	
Н. контр.		Попова			2.92	
Утв.		Кузнецова			3.83	
					Лит.	Масса	Масштаб
					И	0,8	1:2
					Лист	Листов 1	
					Гипронефтеспецмонтаж г. Москва		

Швеллер 16 ГОСТ 8240-89 Ст3 ГОСТ 535-79

Копировал

Формат А3

Поз.	Обозначение	Наименование	Кол.	Примечание
54	8 ПВ6.06.02.08	Швеллер		
		Швеллер 6.Ст3 ГОСТ 8240-72 / Ст.3 ГОСТ 535-79		
		L=245	1	3,5 кг
54	9 ПВ6.06.02.09	Швеллер		
		Швеллер 6.Ст3 ГОСТ 8240-72 / Ст.3 ГОСТ 535-79		
		L=180	1	2,5 кг
54	10 ПВ6.06.02.10	Подкладка		
		Лист 6.10 ГОСТ 19903-74 / Ст.3 ГОСТ 14637-79		
		D=140; d=75	1	0,1 кг

ПВ6.06.02.00

Копировал

Формат А4

Поз.	Обозначение	Наименование	Кол.	Примечание
		ПВ6.06.04.0001 см. СБ		
		Детали		
54	1 ПВ6.06.04.01-01	Круг		
		Круг В.20 ГОСТ 2590-71 / Ст.3 ГОСТ 535-79		
		L=570	35	1,50 кг
54	2 ПВ6.06.04.02-01	Уголок		
		Уголок Б=45х4 ГОСТ 8509-72 / Ст.3 ГОСТ 535-79		
		L=10300	2	4,40 кг
11	3 ПВ6.04.04.03-01	Полоса		
		Полоса Ч.120 ГОСТ 103-76 / Ст.3 ГОСТ 535-79		
		L=7540		
54	4 ПВ6.06.04.04-01	Полоса		
		Полоса Ч.120 ГОСТ 103-76 / Ст.3 ГОСТ 535-79		
		L=1470	11	0,90 кг

ПВ6.06.04.00

Копировал

Формат А4

ПВ6.06.02.03

∀ (√)

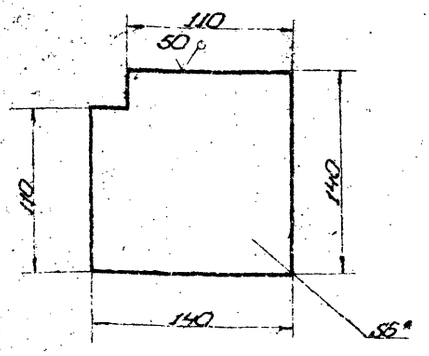

1. Неуказанные предельные отклонения размеров: валов - h16.
2. * Размер для справок.

Изм.	Лист	№ докум.	Подп.	Дата	
Разраб.	Кузнецова				Б.Б.3
Пров.	Числова				Б.Б.3
Т.контр.					
ГИП	Гарин				Т.Б.3
Н.контр.	Попова				Т.Б.3
Утв.	Кузнецова				Т.Б.3

Наклодка

Лит.	Масса	Масштаб
И	0,05	1:2,5
Лист	Листов 1	

Гипронефтеспецмонтаж г. Москва

Лист 6.6 / ГОСТ 19903-74 / Ст.3 ГОСТ 14637-79

Копировал

Формат А4

ПВ6.06.04.03

∀ (√)

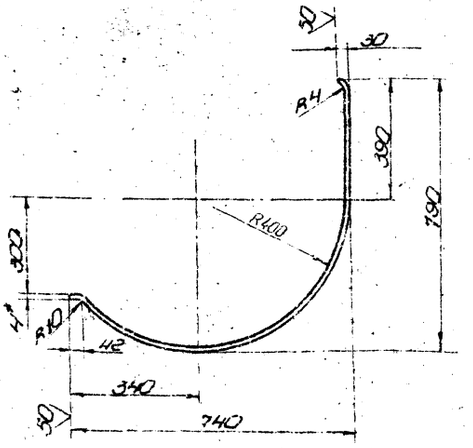

1. Неуказанные предельные отклонения размеров: отверстий - H16; валов - h16; остальных - ±IT16/2.
2. * Размер для справок.

Изм.	Лист	№ докум.	Подп.	Дата	
Разраб.	Кузнецова				Б.Б.3
Пров.	Числова				Б.Б.3
Т.контр.					
ГИП	Гарин				Т.Б.3
Н.контр.	Попова				Т.Б.3
Утв.	Кузнецова				Т.Б.3

Полоса

Лит.	Масса	Масштаб
И	8,50	1:10
Лист	Листов 1	

Полоса Ч.120 ГОСТ 103-76 / Ст.3 ГОСТ 535-79

Гипронефтеспецмонтаж г. Москва

Копировал

Формат А4

ПВ6.06.00.06

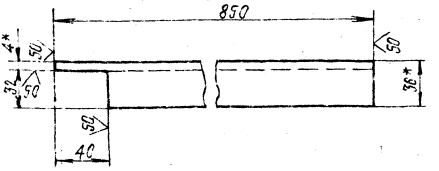

ПВ6.06.00.06-01 – зеркальное отражение остальное – см. ПВ6.06.00.06

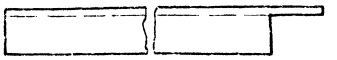

1. Неуказанные предельные отклонения размеров: валов – h16; остальных – $\pm \frac{IT16}{2}$.
2*. Размеры для справок

Изм.	Лист	№ докум.	Подп.	Дата	ПВ6.06.00.06			
Разраб.		Кузьмина			Балка	Лит.	Масса	Масштаб
Пров.		Числова				И	1,20	1:2
Т.контр.						Лист	Листов 1	
ГИП		Гудин			Уголок 6-35×35×4 ГОСТ 8509-72 Ст.3 ГОСТ 535-79	Гипронефтеспецмонтаж г. Москва		
Н.контр.		Панова						
ст.т.		Кузнецова						

Инв. № подл. | Подп. и дата | Взам. инв. № | Инв. № дубл. | Подп. и дата

Формат А1

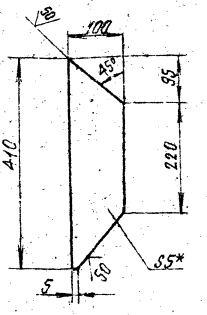

1. Неуказанные предельные отклонения размеров: валов – h16, остальных – $\pm \frac{IT16}{2}$.
2*. Размеры для справок.

Изм.	Лист	№ докум.	Подп.	Дата	ПВ6.06.00.12			
Разраб.		Кузьмина			Кронштейн	Лит.	Масса	Масштаб
Пров.		Числова				И	1,3	1:5
Т.контр.						Лист	Листов 1	
ГИП		Гудин			Полоса 5×100 ГОСТ 103-76 Ст.3 ГОСТ 535-79	Гипронефтеспецмонтаж г. Москва		
Н.контр.		Панова						
ст.т.		Кузнецова						

Инв. № подл. | Подп. и дата | Взам. инв. № | Инв. № дубл. | Подп. и дата

Формат А1

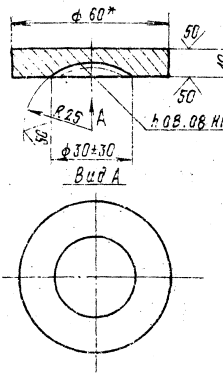

1. Неуказанные предельные отклонения размеров: отверстий – H16; валов – h16; остальных – $\pm \frac{IT16}{2}$.
2*. Размеры для справок

Изм.	Лист	№ докум.	Подп.	Дата	ПВ6.06.01.02			
Разраб.		Кузьмина			Пята	Лит.	Масса	Масштаб
Пров.		Числова				И	0,20	1:2
Т.контр.						Лист	Листов 1	
ГИП		Гудин			Круг Б-60 ГОСТ 2590-71 Ст.3 ГОСТ 535-79	Гипронефтеспецмонтаж г. Москва		
Н.контр.		Панова						
ст.т.		Кузнецова						

Инв. № подл. | Подп. и дата | Взам. инв. № | Инв. № дубл. | Подп. и дата

Формат А1

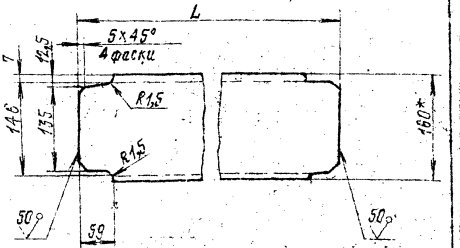

Обозначение	L, мм	Масса, кг
ПВ6.06.01.04	380	5,40
-01	390	5,50
-02	490	7,0
-03	545	7,70

1. Неуказанные предельные отклонения размеров: валов – h16; остальных – $\pm \frac{IT16}{2}$.
2*. Размер для справок

Изм.	Лист	№ докум.	Подп.	Дата	ПВ6.06.01.04			
Разраб.		Кузьмина			Стойка	Лит.	Масса	Масштаб
Пров.		Числова				И	см. табл.	1:5
Т.контр.						Лист	Листов 1	
ГИП		Гудин			Швеллер 16 ГОСТ 8240-72 Ст.3 ГОСТ 535-79	Гипронефтеспецмонтаж г. Москва		
Н.контр.		Панова						
ст.т.		Кузнецова						

Инв. № подл. | Подп. и дата | Взам. инв. № | Инв. № дубл. | Подп. и дата

Формат А1

Альбом 24.4-1-172.84 ч.10 ВОВ

ПВ7.12.00.00СБ

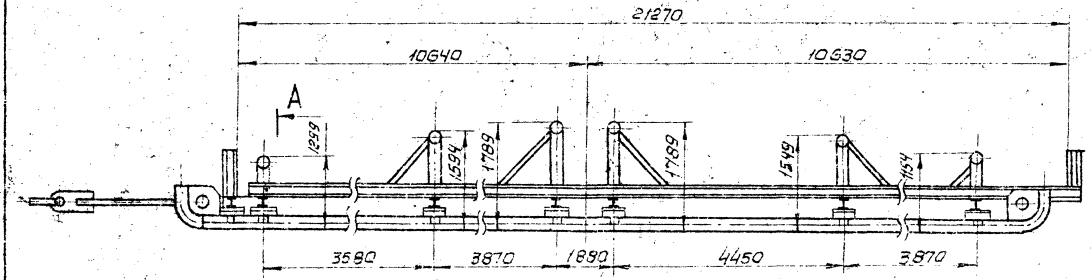

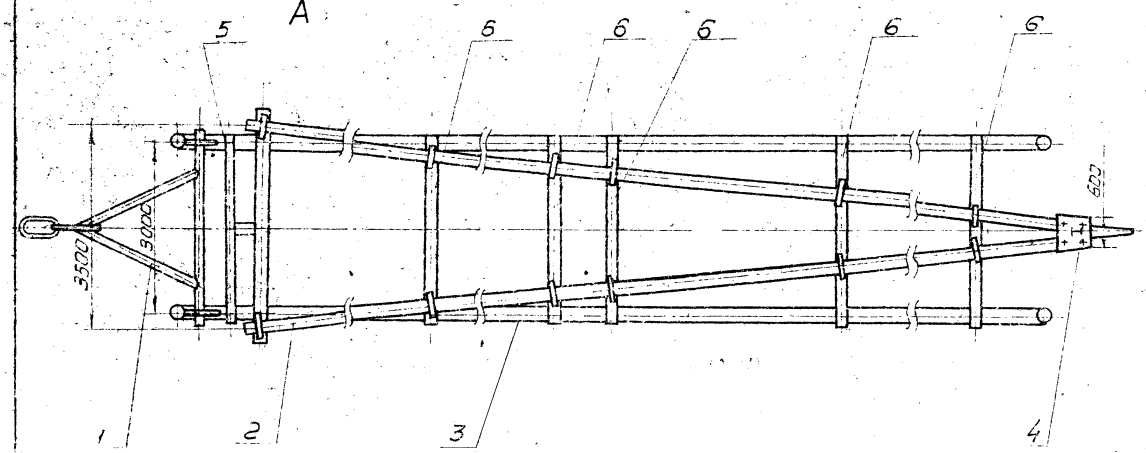

А-А

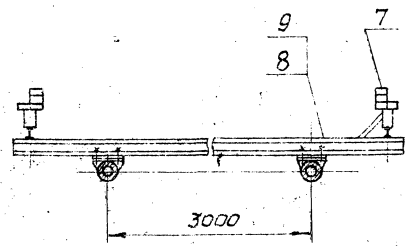

Рис 1.

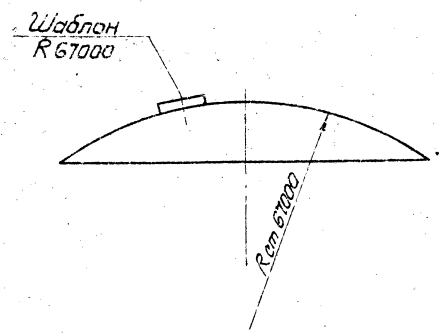

1. Передвижение стенда с собранным щитом не предусмотрено.
   Отверстия для крепления дет. поз.7 сверлить по месту.
2. Неуказанные предельные отклонения размеров: отверстий - H16, валов - h16, остальных - ±IT16/2
3. Узел поз.7 устанавливается при сборке промежуточных щитов.
   Стенд может быть изготовлен и в сварном варианте.
4. * Размер для справок.
5. Размеры деталей поз. 2,3,4,5 (см. ПВ7.12.03.00 СБ) даны с припуском - 100 мм.
6. Высоту деталей поз. 2,3,4,5 (см. ПВ7.12.03.00 СБ) уточнить после предварительной установки элементов начального щита и проверки правильности сборки шаблоном (см. рис. 1).

Разраб.		Иванина			
Пров.		Чеснова			
Т.контр.					
ГИП		Тюрин			
Н.контр.		Панова			
Утв.		Кузнецов			

ПВ7.12.00.00СБ

Стенд-сани для сборки щитов покрытия

Сборочный чертеж

Лит.	Масса	Масштаб
И	49120	1:50

Лист | Листов 1

Гипронефтеспецмонтаж г. Москва

Инв. № подл. | Подпись и дата | Взам. инв. №

Инв. № 704-1-174.84 Альб. VII

Тип. пр. 7.04-1.172.84 ал 7

Формат	Зона	Поз.	Обозначение	Наименование	Кол.	Примечание
				Документация		
12			ПВ7.72.02.00 СБ	Сборочный чертеж		
				Детали		
БА		1	ПВ7.72.02.01	Пластина		
				Лист $\frac{5-10\ ГОСТ\ 19903-74}{Ст.3\ ГОСТ\ 14637-79}$		
				260×115	7	2,3кг
БА		2	ПВ7.72.02.02	Направляющая		
				Труба $\frac{219\times8\ ГОСТ\ 8732-78}{Б10\ ГОСТ\ 8731-74}$		
				L = 21125	1	880,0кг
11		3	ПВ7.72.02.03	Ребро	14	
11		4	ПВ7.72.02.04	Ребро	2	
БА		5	ПВ7.72.02.05	Труба		
				Труба $\frac{219\times8\ ГОСТ\ 8732-78}{В10\ ГОСТ\ 8731-74}$		
				L=200	2	10,0кг
БА		6	ПВ7.72.02.06	Уголок		
				Уголок $\frac{Б63\times63\times5\ ГОСТ\ 8509-72}{Ст.3\ ГОСТ\ 535-79}$		
				L=500	3	2,8кг
				Стандартные изделия		
		7		Отвод 90°-219×8		
				ГОСТ 17375-77	2	20кг

ПВ7.72.02.00

Полозья

Изм. Лист № докум. Подп. Дата
Разраб. Кузьмина
Пров. Числова
Т.контр. Тюрин
Н.контр. Панова
Утв. Кузнецов

Лит. | Лист | Листов
И | | 1

Гипронефтеспецмонтаж г. Москва

Формат А4

Формат	Зона	Поз.	Обозначение	Наименование	Кол.	Примечание
				Документация		
11			ПВ7.72.01.00 СБ	Сборочный чертеж		
				Детали		
11		1	ПВ7.72.01.01	Кольцо	1	
11		2	ПВ7.72.01.02	Пластина	1	
БА		3	ПВ7.72.01.03	Косынки		
				Труба $\frac{133\times6\ ГОСТ\ 8732-78}{В10\ ГОСТ\ 8731-74}$		
				L = 1250	2	23,4кг
БА		4	ПВ7.72.01.04	Труба		
				Труба $\frac{159\times10\ ГОСТ\ 8732-78}{В10\ ГОСТ\ 8731-74}$		
				L=2960	1	109,0кг

ПВ7.72.01.00

Дышло

Изм. Лист № докум. Подп. Дата
Разраб. Кузьмина
Пров. Числова
ГИП Тюрин
Н.контр. Панова
Утв. Кузнецов

Лит. | Лист | Листов
И | | 1

Гипронефтеспецмонтаж г. Москва

Формат А4

ПВ7.72.01.02

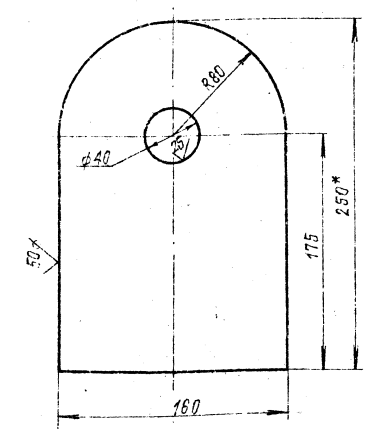

1. Неуказанные предельные отклонения размеров:
отверстий - H16;
валов - h16;
остальных $\pm \frac{IT16}{2}$.
2* Размеры для справок.

ПВ7.72.01.02

Пластина

Изм. Лист № докум. Подп. Дата
Разраб. Кузьмина
Пров. Числова
Т.контр.
ГИП Тюрин
Н.контр. Панова
Утв. Кузнецов

Лит. | Масса | Масштаб
И | 9,5 | 1:2

Лист 8-30 ГОСТ 19903-74 / Ст 3 ГОСТ 14637-79

Лист | Листов 1

Гипронефтеспецмонтаж г. Москва

Формат А4

Формат	Зона	Поз.	Обозначение	Наименование	Кол.	Примечание
				Документация		
22			ПВ7.72.00.00 СБ	Сборочный чертеж		
				Сборочные единицы		
11		1	ПВ7.72.01.00	Дышло	1	
11		2	ПВ7.72.02.00	Полозья	2	
11		3	ПВ7.72.03.00	Предельная балка	2	
11		4	ПВ7.72.04.00	Ограничитель	1	
11		5	ПВ7.72.05.00	Поперечина	1	
11		6	ПВ7.72.06.00	Поперечина	5	
11		7	ПВ7.72.07.00	Подставка	12	
				Стандартные изделия		
		8		Болт М20×70.56 ГОСТ 7798-70	144	
		9		Гайка М20.8 ГОСТ 5915-70	144	

ПВ7.72.00.00

Стенд-сани для сборки щитов покрытия

Изм. Лист № докум. Подп. Дата
Разраб. Кузьмина
Пров. Числова
ГИП Тюрин
Н.контр. Панова
Утв. Кузнецов

Лит. | Лист | Листов
И | 1 | 1

Гипронефтеспецмонтаж г. Москва

Формат А4

Инв.№ подл. | Подп. и дата | Взам. инв.№ | Инв.№ дубл. | Подп. и дата

по пр. 704.1-172.84 а.7

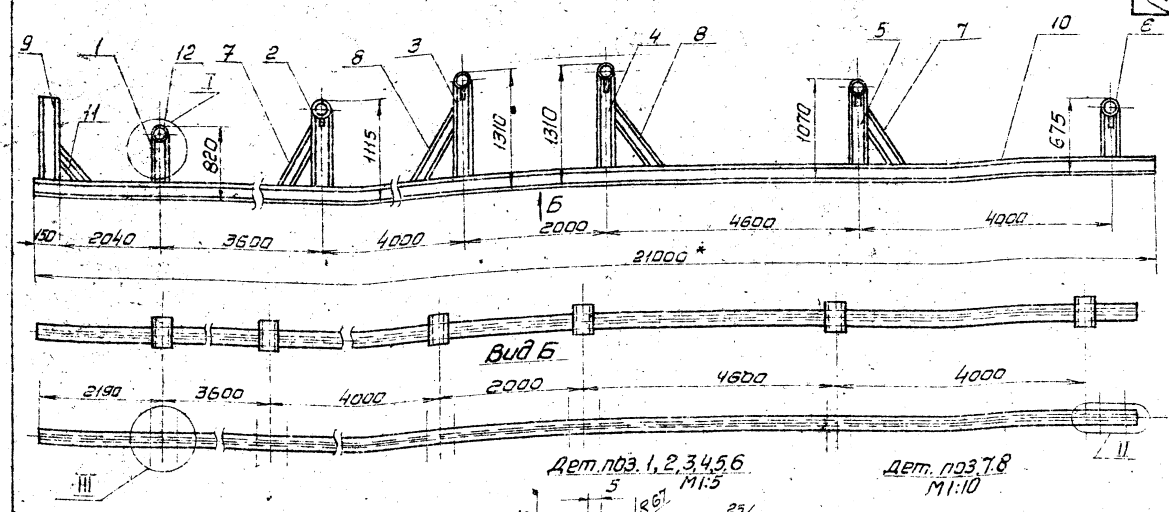

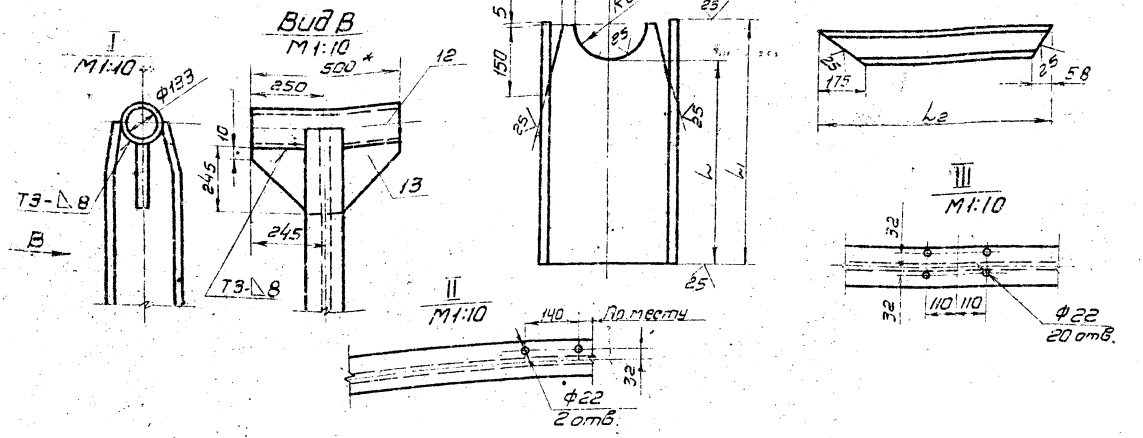

Обозначение	L_2, мм	Масса, кг
ПВ7.72.03.02	880	8,33
-01	1000	9,46

Обозначение	L, мм	L_1, мм	Масса, кг
ПВ7.72.03.01	442	518	14,2
-01	741	813	22,2
-02	936	1008	27,5
-03	936	1008	27,5
-04	636	768	21,0
-05	301	373	10,2

1. Сварку производить по ГОСТ 5264-80. Электроды сварочные типа Э42А ГОСТ 9467-75.
2. Неуказанные предельные отклонения размеров:
   отверстий – H16
   валов – h16
   остальных $\pm \frac{IT16}{2}$
3. Шероховатость поверхностей реза для дет Б4 – 25
4. Детали поз. 2,3,4,5 прихватить к детали поз. 10
5. Окончательную приварку деталей см. примечание п.п. 5 и 6 на чертеже ПВ7.72.00.00 СБ.
6. * Размеры для справок.

Изм.	Кол.уч.	№докум.	Подп.	Дата
Разраб.	Кузьмина			3.83
Пров.	Чистова			3.83
Т.контр.				
ГИП	Тюрин			1.84
Н.контр.	Панова			4.84
Утв.	Кузнецов			4.84

ПВ7.72.03.00 СБ

Правильная балка

Сборочный чертеж

Лит.	Масса	Масштаб
И	880,0	1:20

Лист	Листов 1

Упрнефтеспецмонтаж г. Москва

Копировал

Формат А2

Инв.№ подл. | Подп. и дата | Взам.инв.№ | Инв.№ дубл. | Подп. и дата

ПВ7.72.02.04

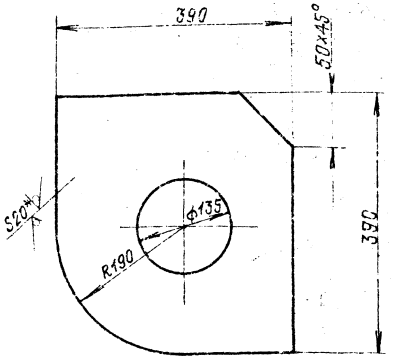

1. Неуказанные предельные отклонения размеров: отверстий - H16; валов - h16; остальных ± IT16/2
2. * Размер для справок

Изм.	Лист	№ докум.	Подп.	Дата
Разраб.		Кузьмина		
Пров.		Числова		
Т.контр.				
ГИП		Тюрин		
Н.контр.		Панова		
Утв.		Кузнецов		

ПВ7.72.02.04

Ребра

Лит.	Масса	Масштаб
И	17	1:5

Лист | Листов 1

Лист Б-20 ГОСТ 19903-74 Ст.3 ГОСТ 14637-79

Гипронефтеспецмонтаж г. Москва

Формат А1

ПВ7.72.02.03

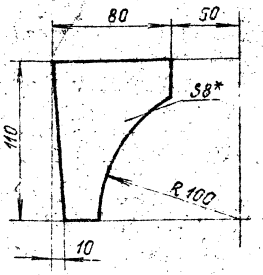

1. Неуказанные предельные отклонения размеров: отверстий - H16; валов - h16; остальных ± IT16/2
2. * Размер для справок

Изм.	Лист	№ докум.	Подп.	Дата
Разраб.		Кузьмина		
Пров.		Числова		
Т.контр.				
ГИП		Тюрин		
Н.контр.		Панова		
Утв.		Кузнецов		

ПВ7.72.02.03

Ребра

Лит.	Масса	Масштаб
И	4,5	1:2

Лист | Листов 1

Лист Б-8 ГОСТ 19903-74 Ст.3 ГОСТ 14637-79

Гипронефтеспецмонтаж г. Москва

Формат А4

Формат	Зона	Поз.	Обозначение	Наименование	Кол.	Примечание
Б4		11	ПВ7.72.03.05	Подкос		
				Двутавр 10 ГОСТ 8239-72 Ст.3 ГОСТ 535-79		
				L = 700	1	5,62кг
Б4		12	ПВ7.72.03.06	Ось		
				Труба 133х8 ГОСТ 8732-78 В10 ГОСТ 8731-74		
				L = 500	6	12,0кг
Б4		13	ПВ7.72.03.07	Ребро		
				Лист 5-8 ГОСТ 19903-74 Ст.3 ГОСТ 14637-79		
				245 х 245	12	3,7кг

ПВ7.72.03.00

Лист 2

Формат	Зона	Поз.	Обозначение	Наименование	Кол.	Примечание
				Документация		
22			ПВ7.72.03.000СБ	Сборочный чертеж		
				Детали		
				Опора		
				Двутавр 24 ГОСТ 8239-72 Ст.3 ГОСТ 535-79		
Б4		1	ПВ7.72.03.01	L = 518	1	14,2кг
Б4		2	-01	L = 813	1	22,2кг
Б4		3	-02	L = 1308	1	27,5кг
Б4		4	-03	L = 1008	1	27,5кг
Б4		5	-04	L = 768	1	21,0кг
Б4		6	-05	L = 373	1	10,2кг
				Подкос		
				Двутавр 10 ГОСТ 8239-72 Ст.3 ГОСТ 535-79		
Б4		7	ПВ7.72.03.02	L = 880	2	8,33кг
Б4		8	ПВ7.72.03.02-01	L = 1000	2	9,45кг
Б4		9	ПВ7.72.03.03	Ограничитель		
				Двутавр 10 ГОСТ 8239-72 Ст.3 ГОСТ 535-79		
				L = 500	1	4,15кг
Б4		10	ПВ7.72.03.04	Направляющая		
				Двутавр 24 ГОСТ 8239-72 Ст.3 ГОСТ 535-79		
				L = 21000	1	573,2кг

Изм.	Лист	№ докум.	Подп.	Дата
Разраб.		Кузьмина		
Пров.		Числова		
ГИП		Тюрин		
Н.контр.		Панова		
Утв.		Кузнецов		

ПВ7.72.03.00

Продольная балка

Лит.	Лист	Листов
И	1	2

Гипронефтеспецмонтаж г. Москва

Формат А1

Инв. № подл. | Подп. и дата | Взам. инв. № | Инв. № дубл. | Подп. и дата

3 пр. 104-1 172.84 ВУ

ПВ7.72.08.00СБ

т.пр. 704-1-192.84 ал

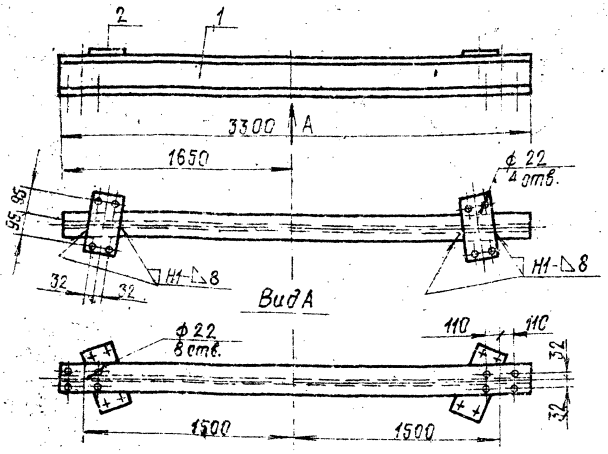

1. Сварка по ГОСТ5264-80. Электроды сварочные типа Э42А ГОСТ 9467-75.
2. Неуказанные предельные отклонения размеров: отверстий-Н16; валов-h16; остальных $\pm \frac{IT16}{2}$.
3. Шероховатость поверхностей реза для деталей Б4-∇.
4. Деталь поз.2 приварить по месту.

Изм.	Лист	№ докум.	Подп.	Дата
Разраб.		Кузьмина		3.83
Пров.		Числова		3.83
Т.контр.				
ГИП		Тюрин		1.83
Н.контр.		Панова		01.83
Утв.		Кузнецов		02.83

ПВ7.72.06.00СБ

Поперечина

Сборочный чертеж

Лит.	Масса	Масштаб
И	94,4	1:25

Лист | Листов 1

Гипронефтеспецмонтаж г. Москва

Формат 12

Формат	Зона	Поз.	Обозначение	Наименование	Кол.	Примечание
				Документация		
12			ПВ7.72.06.00СБ	Сборочный чертеж		
				Детали		
Б4		1	ПВ7.72.06.01	Поперечина		
				Двутавр 24 ГОСТ 8239-72 / Ст.3 ГОСТ 535-79		
				L=2300	1	90,2кг
Б4		2	ПВ7.72.06.02	Пластина		
				Лист 5-10 ГОСТ 19903-74 / Ст.3 ГОСТ 14637-79		
				240×115	2	2,1кг

Изм.	Лист	№ докум.	Подп.	Дата
Разраб.		Кузьмина		3.83
Пров.		Числова		3.83
ГИП		Тюрин		1.83
Н.контр.		Панова		01.83
Утв.		Кузнецов		02.83

ПВ7.72.06.00

Поперечина

Лит.	Лист	Листов
И		1

Гипронефтеспецмонтаж г. Москва

Формат А1

Формат	Зона	Поз.	Обозначение	Наименование	Кол.	Примечание
				Документация		
И			ПВ7.72.04.00СБ	Сборочный чертеж		
				Детали		
Б4		1	ПВ7.72.04.01	Ограничитель		
				Двутавр 10 ГОСТ 8239-72 / Ст.3 ГОСТ 535-79		
				L=600	1	5,67кг
Б4		2	ПВ7.72.04.02	Подкладной лист		
				Лист 5-10 ГОСТ 19903-74 / Ст.3 ГОСТ 14637-79		
				650×250	1	12,0кг

Изм.	Лист	№ докум.	Подп.	Дата
Разраб.		Кузьмина		3.83
Пров.		Числова		3.83
ГИП		Тюрин		1.83
Н.контр.		Панова		01.83
Утв.		Кузнецов		02.83

ПВ7.72.04.00

Ограничитель

Лит.	Лист	Листов
И		1

Гипронефтеспецмонтаж г. Москва

Формат А1

Инв.№ подл. | Подп. и дата | Взам. инв.№ | Инв.№ дубл. | Подп. и дата

ПВ7.72.04.00СБ

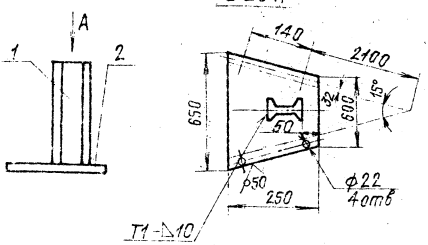

1. Сварные швы по ГОСТ 5264-80. Электроды сварочные типа Э42А ГОСТ 9467-75.
2. Неуказанные предельные отклонения размеров: отверстий - Н16, валов - h16, остальных ± IT16/2.
3. * Размеры для справок.

Изм.	Лист	№ докум.	Подп.	Дата
Разраб.		Кузьмина		
Пров.		Числова		
Т.контр.				
ГИП		Тюрин		
Н.контр.		Панова		
Утв.		Кузнецов		

ПВ7.72.04.00СБ

Ограничитель

Сборочный чертеж

Лит.	Масса	Масштаб
И	18,0	1:10
Лист	Листов 1	

Гипронефтеспецмонтаж г. Москва

Формат А1

ПВ7.72.07.00СБ

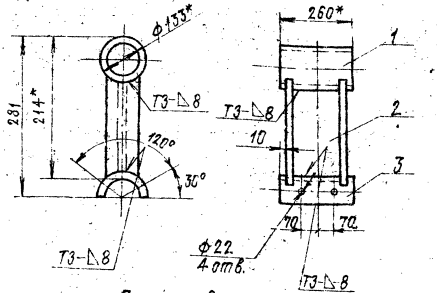

Дет. поз. 2

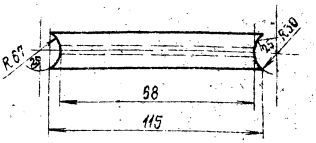

1. Сварочные швы по ГОСТ 5264-80. Электроды сварочные типа Э42А ГОСТ 9467-75.
2. Неуказанные предельные отклонения размеров: отверстий - Н16, валов - h16, остальных ± IT16/2.
3. Размеры для справок.

Изм.	Лист	№ докум.	Подп.	Дата
Разраб.		Кузьмина		
Пров.		Числова		
Т.контр.				
ГИП		Тюрин		
Н.контр.		Панова		
Утв.		Кузнецов		

ПВ7.72.07.00СБ

Подставка

Сборочный чертеж

Лит.	Масса	Масштаб
И	15,0	1:10
Лист	Листов 1	

Гипронефтеспецмонтаж г. Москва

ПВ7.72.05.00СБ

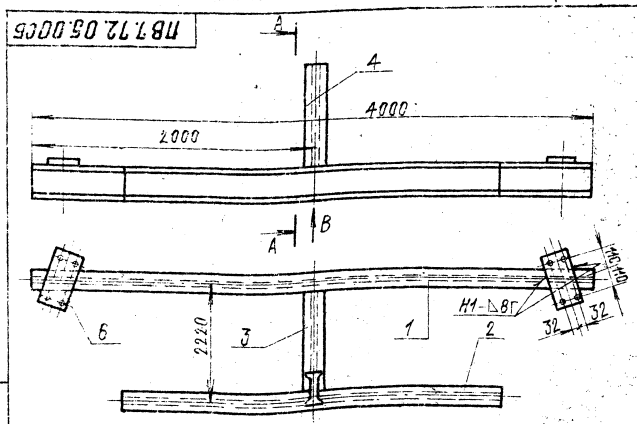

Вид В

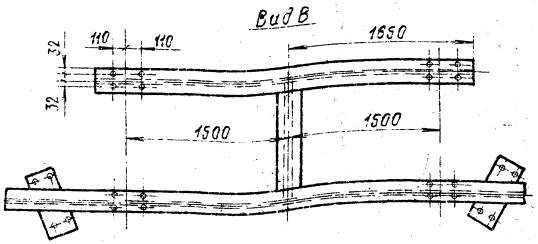

1. Сварку производить по ГОСТ 5264-80. Электроды сварочные типа Э42А ГОСТ 9467-75.
2. Неуказанные предельные отклонения размеров: отверстий - Н16; валов - h16; остальных ± IT16/2.
3. Чистота поверхностей реза для деталей Б4 - 25.

Изм.	Лист	№ докум.	Подп.	Дата
Разраб.		Кузьмина		
Пров.		Числова		
Т.контр.				
ГИП		Тюрин		
Н.контр.		Панова		
Утв.		Кузнецов		

ПВ7.72.05.00СБ

Поперечина

Сборочный чертеж

Лит.	Масса	Масштаб
И	288,0	1:20
Лист	Листов 1	

Гипронефтеспецмонтаж г. Москва

Формат А2

ПВ7.72.01.00СБ

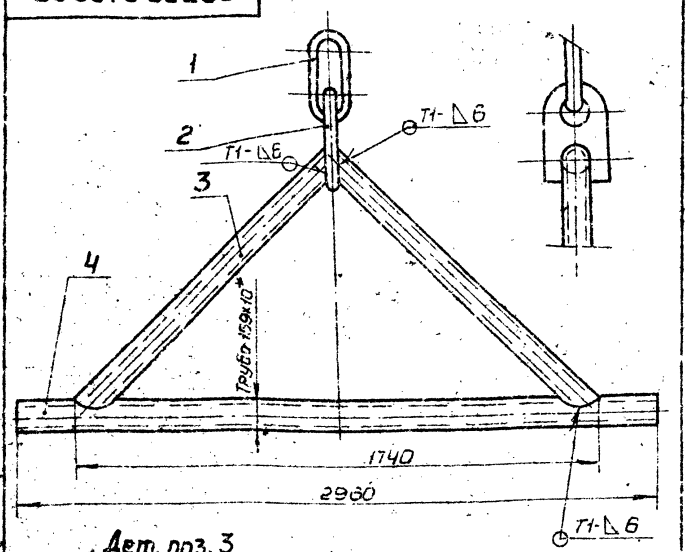

Дет. поз. 3
М1:10

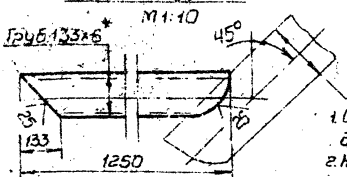

Труба 155×10

1. Сварка по ГОСТ 5264-80. Электроды сварочные типа Э42А ГОСТ 9467-75.
2. Неуказанные предельные отклонения размеров: отверстий - Н16, валов - h16, остальных ± JT16/2.
3. Шероховатость поверхностей реза для дет. Б4 - 50.
4. * Размер для справок.

Изм.	Лист	№ докум.	Подп.	Дата
Разраб.		Кузьмина		3.83
Пров.		Числова		3.83
Т.контр.				
ГИП		Тюрин		1.84
Н.контр.		Панова		03.84
Утв.		Кузнецов		04.84

ПВ7.72.01.00СБ

Дышло

Сборочный чертеж

Лит.	Масса	Масштаб
И	1694	1:20

Лист. Листов 1

Гипронефтеспецмонтаж г. Москва

Формат А1

ПВ7.72.0101

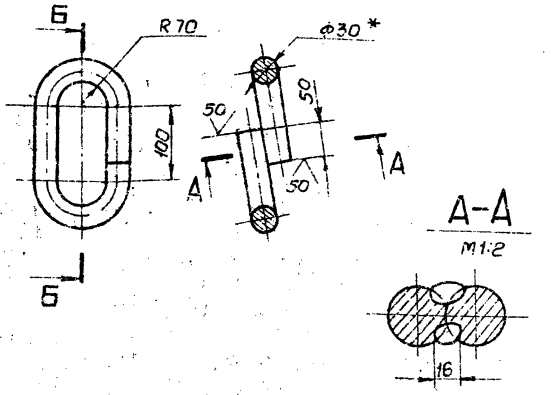

1. Сварка ручная электродуговая. Электроды сварочные типа Э42А ГОСТ 9467-75.
2. Неуказанные предельные отклонения размеров: отверстий - Н16, валов - h16, остальных ± JT16/2.
3. * Размер для справок.

Изм.	Лист	№ докум.	Подп.	Дата
Разраб.		Кузьмина		3.83
Пров.		Числова		3.83
Т.контр.				
ГИП		Тюрин		1.84
Н.контр.		Панова		03.84
Утв.		Кузнецов		04.84

ПВ7.72.0101

Кольцо

Круг В-30 ГОСТ 2590-71 / Ст3 ГОСТ 535-79

Лит.	Масса	Масштаб
И	4,1	1:5

Лист. Листов 1

Гипронефтеспецмонтаж г. Москва

Формат А1

ПВ7.72.02.00СБ

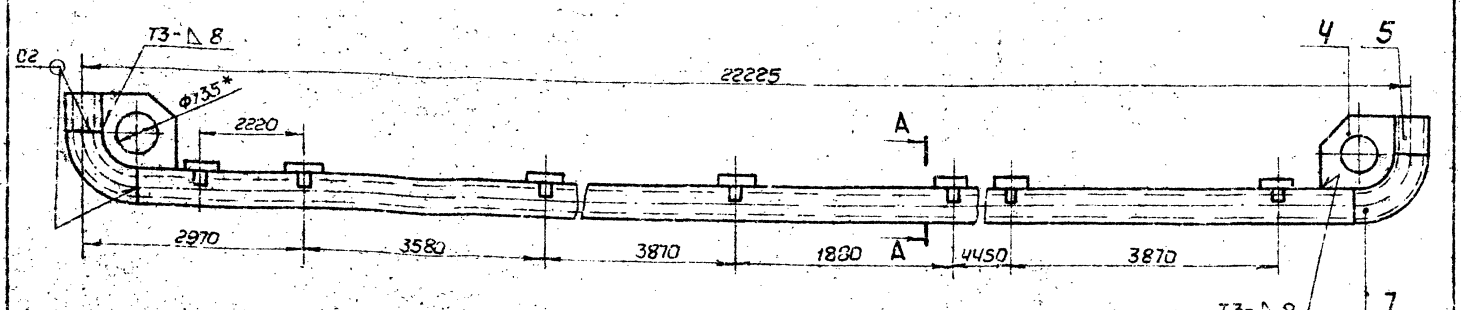

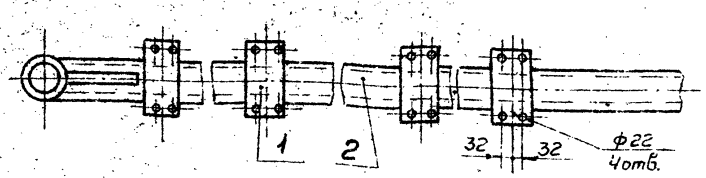

1. Сварку производить по ГОСТ 5264-80. Электроды сварочные типа Э42А ГОСТ 9467-75.
2. Неуказанные предельные отклонения размеров: отверстий - Н16, валов - h16, остальных ± JT16/2.
3. Шероховатость поверхностей реза для дет. Б4 - 25.
4. Для транспортировки полозьев их можно разрезать в любом месте кроме мест приварки пластин (дет. поз. 1.) Вариант сварки отдельных частей см. рис. 1.
5. * Размер для справок.

А-А

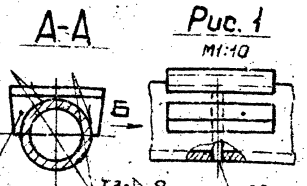

Рис. 1
М1:10

Вид Б
М1:10

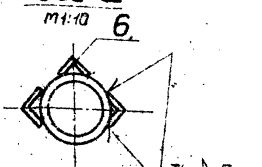

Изм.	Лист	№ докум.	Подп.	Дата
Разраб.		Кузьмина		3.83
Пров.		Числова		3.83
Т.контр.				
ГИП		Тюрин		1.84
Н.контр.		Панова		03.84
Утв.		Кузнецов		04.84

ПВ7.72.02.00СБ

Полозья

Сборочный чертеж

Лит.	Масса	Масштаб
И	1806,0	1:20

Лист. Листов 1

Гипронефтеспецмонтаж г. Москва

Формат А2

Инв. № подл. | Подп. и дата | Взам. инв. № | Инв. № дубл. | Подп. и дата

Инв. № подл. | Подп. и дата | Взам. инв. № | Инв. № дубл. | Подп. и дата

Инв. № подл. | Подп. и дата | Взам. инв. № | Инв. № дубл. | Подп. и дата

т.п.р. 704-1-172.84 Ал.7

Инв. № 7-4-1-172.84 Ал

Поз.	Обозначение	Наименование	Кол.	Примечание
		Документация		
12	ПВ7.72.05.00СБ	Сборочный чертеж		
		Детали		
		Двутавр		
		Двутавр 24 ГОСТ 8239-72 Ст3 ГОСТ 535-79		
1	ПВ7.72.05.01	L = 4000	1	109 кг
2	ПВ7.72.05.02	L = 3300	1	90 кг
3	ПВ7.72.05.03	L = 2105	1	57,5 кг
4	ПВ7.72.05.04	L = 600	1	16,5 кг
5	ПВ7.72.05.05	L = 570	1	15,6 кг
6	ПВ7.72.05.06	Пластина		
		Лист Б-10 ГОСТ 19903-74 Ст3 ГОСТ 14637-79		
		240×245	2	4,62 кг

Изм.	Лист	№ докум.	Подп.	Дата
Разраб.		Кузьмина		3.83
Пров.		Числова		3.83
ГИП		Тюрин		3.83
Н. контр.		Панова		3.83
Утв.		Кузнецов		3.83

ПВ7.72.05.00

Поперечина

Лит.	Лист	Листов
И		1

Гипронефтеспецмонтаж г. Москва

Формат 11

Поз.	Обозначение	Наименование	Кол.	Примечание
		Документация		
12	ПВ7.72.07.00СБ	Сборочный чертеж		
		Детали		
1	ПВ7.72.07.01	Ось		
		Труба 133×8 ГОСТ 8732-78 В10 ГОСТ 8731-74		
		L = 260	1	6,42 кг
2	ПВ7.72.07.02	Стойка		
		Двутавр 24 ГОСТ 8239-72 Ст3 ГОСТ 535-79		
		L = 115	1	34 кг
3	ПВ7.72.07.03	Полуось		
		Труба 159×13 ГОСТ 8732-78 В10 ГОСТ 8731-74		
		L = 260	1	61 кг

Изм.	Лист	№ докум.	Подп.	Дата
Разраб.		Кузьмина		3.83
Пров.		Числова		3.83
ГИП		Тюрин		3.83
Н. контр.		Панова		3.83
Утв.		Кузнецов		3.83

ПВ7.72.07.00

Подставка

Лит.	Лист	Листов
И		1

Гипронефтеспецмонтаж г. Москва

Формат 11

Инв. № подл. 7009-1 17.2.84 Ал. 7

Формат	Зона	Поз.	Обозначение	Наименование	Кол.	Примечание
				Документация		
12			ПВ9.7А-0-ОСБ	Сборочный чертеж		
				Сборочные единицы		
11		1	ПВ9.7А-1-0	Лестница I	1	
11		2	ПВ9.7А-2-0	Лестница II	1	
11		3	ПВ9.7А-3-0	Лестница III	1	
				Детали		
БЧ	Ч		ПВ9.7А-0-1	Уголок		
				Уголок Б-50×50×4 ГОСТ 8509-72 / Ст3 ГОСТ 535-79		
				L = 370	2	2,63 кг
БЧ	5		ПВ9.7А-0-2	Уголок		
				Уголок Б-50×50×5 ГОСТ 8509-72 / Ст3 ГОСТ 535-79		
				L = 110	2	0,78 кг
				Стандартные изделия		
		6		Болт М12×35.58.013 ГОСТ 7798-70	16	0,8 кг
		7		Гайка М12.Ч.013 ГОСТ 5915-70	16	0,2 кг

Инв. № подл. | Подп. и дата | Взам. инв. № | Инв. № дубл. | Подп. и дата

Изм.	Лист	№ докум.	Подп.	Дата
Разраб.		Кузьмина		3.83
Пров.		Числова		03.83
Т.контр.				
ГИП		Тюрин		3.83
Н.контр.		Панова		03.83
Утв.		Кузнецов		03.83

ПВ9.7А-0-0

Лестница навесная

Лит.	Лист	Листов
И		1

Гипронефтеспецмонтаж г. Москва

Формат 11

ПВ5А.3-0-2

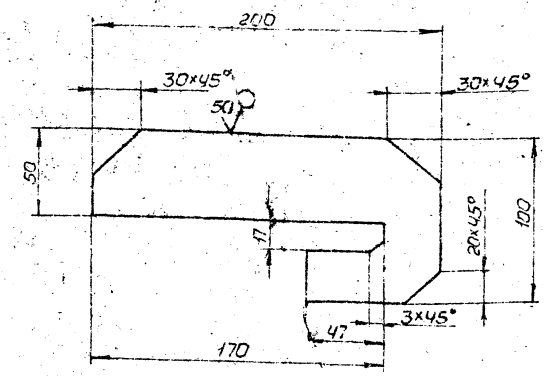

Предельные отклонения размеров: отверстий - H16, валов - h16, остальных $\pm \frac{IT16}{2}$.

ПВ5А.3-0-2

Пластина

Полоса Б-16×100 ГОСТ 103-76 / Ст3 ГОСТ 535-79

Лит.	Масса	Масштаб
И	1,6	1:2
Лист	Листов 1	

Гипронефтеспецмонтаж г. Москва

Формат 11

ПВ9.7А-0-ОСБ

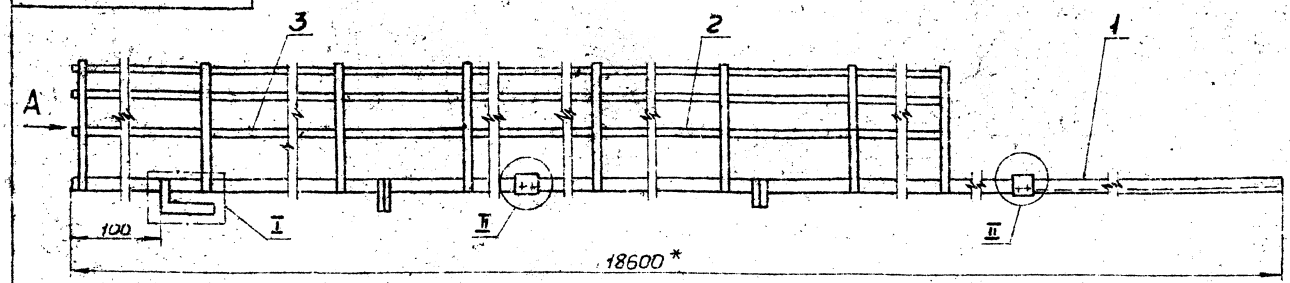

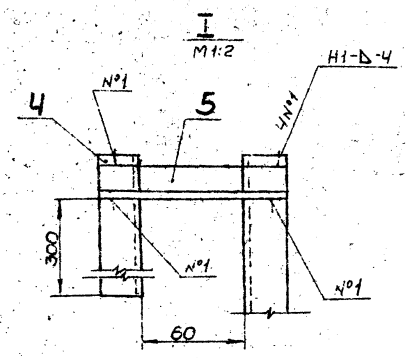

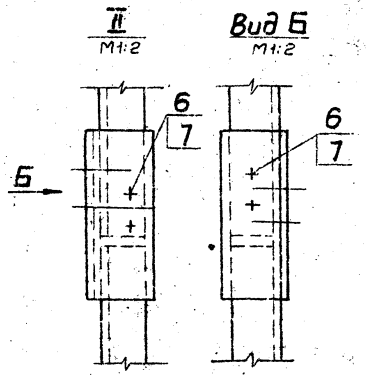

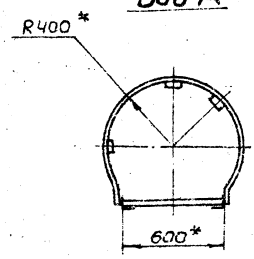

1. Электроды сварочные типа Э42А ГОСТ 9467-75.
2. Сварные швы выполнять по ГОСТ 5264-80.
3. Шероховатость поверхностей реза для дет. БЧ - 25 ✓
4. * Размер для справок.

Изм.	Лист	№ докум.	Подп.	Дата
Разраб.		Кузьмина		3.83
Пров.		Числова		03.83
Т.контр.				
ГИП		Тюрин		3.83
Н.контр.		Панова		03.83
Утв.		Кузнецов		03.83

ПВ9.7А-0-ОСБ

Лестница навесная

Сборочный чертеж

Лит.	Масса	Масштаб
И	26,5	1:20
Лист	Листов 1	

Гипронефтеспецмонтаж г. Москва

Формат А2

ПВ9.7А-2-5

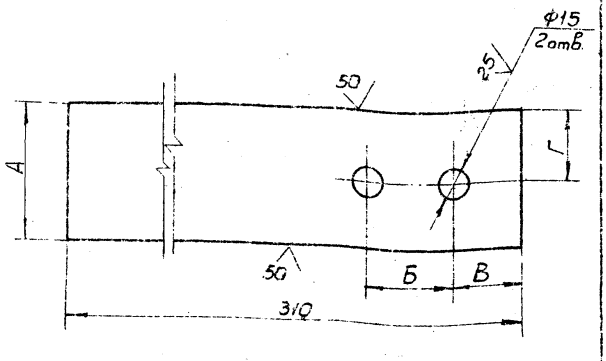

Обозначение	Размеры, мм				Масса, кг
	А	Б	В	Г	
ПВ9.7А-2-5	65	50	40	40	0,92
ПВ9.7А-2-5-01	80	65	50	40	0,92

Неуказанные предельные отклонения размеров отверстий - Н16, валов - h16, остальных $\pm \frac{IT16}{2}$.

Изм.	Лист	№ докум.	Подп.	Дата
Разраб.		Кузьмина		3.83
Пров.		Числова		03.83
Т.контр.				
ГИП		Тюрин		3.83
Н.контр.		Панова		3.83
Утв.		Кузнецов		3.83

ПВ9.7А-2-5

Пластина

Лит.	Масса	Масштаб
И	Ст. табл.	1:2

Полоса $\frac{5 \times А\ ГОСТ\ 103\text{-}76}{Ст3\ ГОСТ\ 535\text{-}79}$

Лист | Листов 1

Гипронефтеспецмонтаж г. Москва

Формат А4

Поз.	Обозначение	Наименование	Кол.	Приме-чание
		Документация		
12	ПВ9.7А-1-0СБ	Сборочный чертеж		
		Детали		
64	ПВ9.7А-1-1	Уголок		
		Уголок Б-50×50×5 ГОСТ 8509-72 / Ст3 ГОСТ 535-79		
		L = 3000	2	21,3 кг
64	ПВ9.7А-1-2	Круг		
		Круг В-18 ГОСТ 2590-71 / Ст3 ГОСТ 535-79		
		L = 570	9	10,3 кг
11	ПВ9.7А-2-5-01	Пластина	2	
11	ПВ9.7А-2-5	Пластина	2	

Инв. № подл. | Подп. и дата | Взам. инв. № | Инв. № дубл. | Подп. и дата

Изм.	Лист	№ докум.	Подп.	Дата
Разраб.		Кузьмина		3.83
Пров.		Числова		03.83
Т.контр.				
ГИП		Тюрин		3.83
Н.контр.		Панова		3.83
Утв.		Кузнецов		3.83

ПВ9.7А-1-0

Лестница I

Лит.	Лист	Листов
И		1

Гипронефтеспецмонтаж г. Москва

Формат А1

ПВ9.7А-1-0СБ

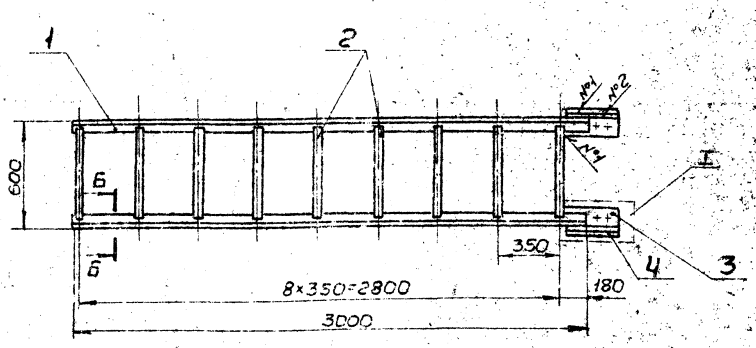

В-В
М1:2

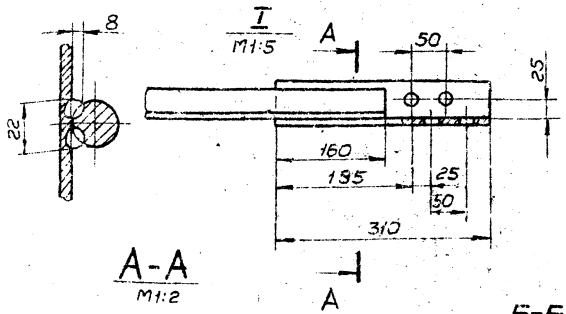

А-А
М1:2

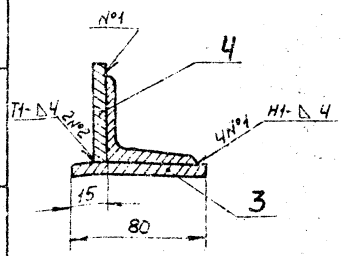

Б-Б
М1:2

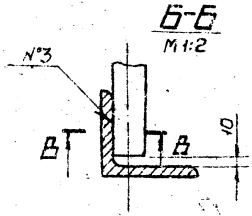

1. Сварные швы выполнять по ГОСТ 5264-80. Электроды сварочные типа Э42А ГОСТ 9467-75. Сварка ручная электродуговая - шов №3.
2. Отверстия в деталях поз. 3 и 4 (ПВ9.7А-2-5) и (ПВ9.7А-2-5-01) сверлить в сборе с отверстиями в детали ПВ9.7А-2-4.
3. Неуказанные предельные отклонения размеров: отверстий - Н16, валов - h16, остальных $\pm \frac{IT16}{2}$.
4. Шероховатость поверхностей реза для дет. 64 - 25.

Изм.	Лист	№ докум.	Подп.	Дата
Разраб.		Кузьмина		3.83
Пров.		Числова		03.83
Т.контр.				
ГИП		Тюрин		3.83
Н.контр.		Панова		3.83
Утв.		Кузнецов		3.83

ПВ9.7А-1-0СБ

Лестница I

Сборочный чертеж

Лит.	Масса	Масштаб
И	35,84	1:20

Лист | Листов 1

Гипронефтеспецмонтаж г. Москва

Формат А2

Инв. № подл. | Подп. и дата | Взам. инв. № | Инв. № дубл. | Подп. и дата

Формат	Зона	Поз.	Обозначение	Наименование	Кол.	Примечание
				Документация		
А1			ПВ5А.3-0-ОСБ	Сборочный чертеж		
				Детали		
Б4		1	ПВ5А.3-0-1	Скоба		
				Круг В-30 ГОСТ 2590-71 / Ст3 ГОСТ 535-79		
				L = 700	1	3,9 кг
А1		2	ПВ5А.3-0-2	Пластина	1	

Изм.	Лист	№ докум.	Подп.	Дата
Разраб.		Кузьмина		3.83
Пров.		Числова		05.83
ГИП		Тюрин		1.83
Н. контр.		Панова		05.83
Утв.		Кузнецов		11.83

ПВ5А-3-0-0

Скоба для установки навесной лестницы

Лит.	Лист	Листов
И		1

Гипронефтеспецмонтаж г. Москва

Формат А4

Формат	Зона	Поз.	Обозначение	Наименование	Кол.	Примечание
				Документация		
А2			ПВ9.7А-2-ОСБ	Сборочный чертеж		
				Детали		
Б4		1	ПВ9.7А-2-1	Полоса		
				Полоса 5-Ч×80 ГОСТ 103-76 / Ст3 ГОСТ 535-79		
				L = 6800	3	12,9 кг
Б4		2	ПВ9.7А-2-2	Полоса		
				Полоса 6-Ч×20 ГОСТ 103-76 / Ст3 ГОСТ 535-79		
				L = 2200	10	13,9 кг
Б4		3	ПВ9.7А-2-3	Уголок		
				Уголок 6-50×50×4 ГОСТ 8509-72 / Ст3 ГОСТ 535-79		
				L = 180	2	1,28 кг
Б4		4	ПВ9.7А-2-4	Уголок		
				Уголок 6-50×50×4 ГОСТ 8509-72 / Ст3 ГОСТ 535-79		
				L = 7700	2	54,7 кг
А1		5	ПВ9.7А-2-5	Пластина	2	
		6	-01	Пластина	2	
Б4		7		Круг		
				Круг В-18 ГОСТ 2590-71 / Ст3 ГОСТ 535-79		
				L = 570	22	25,1 кг

Изм.	Лист	№ докум.	Подп.	Дата
Разраб.		Кузьмина		3.83
Пров.		Числова		05.83
ГИП		Тюрин		1.83
Н. контр.		Панова		05.83
Утв.		Кузнецов		11.83

ПВ9.7А-2-0

Лестница II

Лит.	Лист	Листов
И		1

Гипронефтеспецмонтаж г. Москва

Формат А4

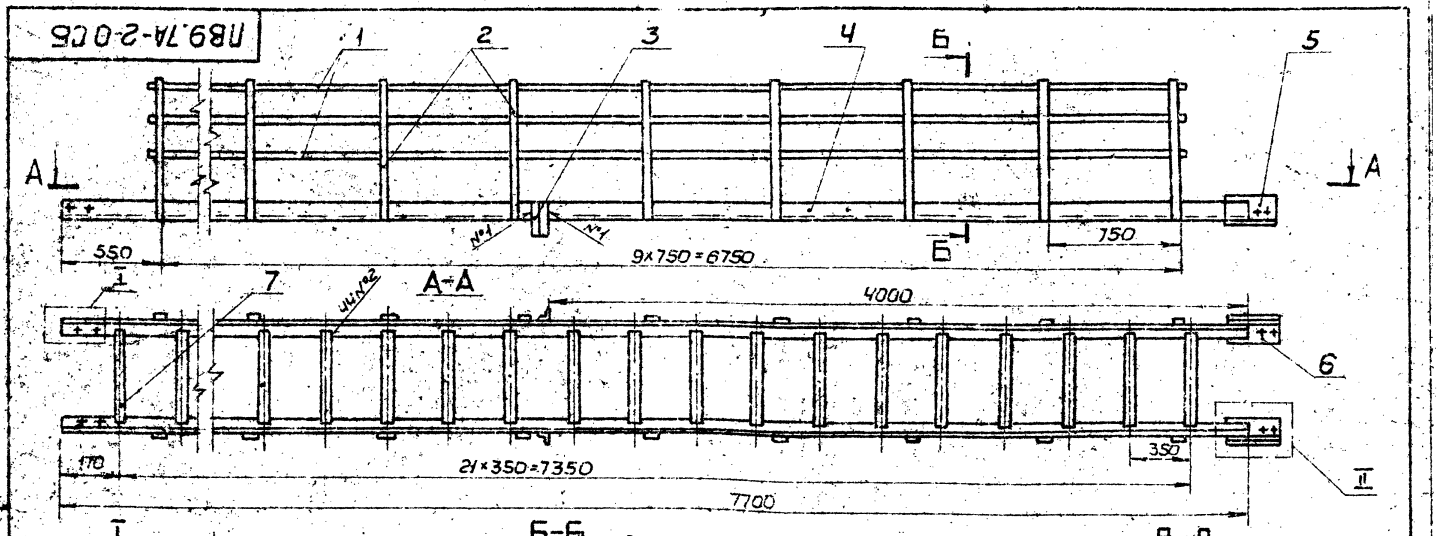

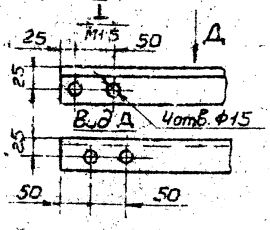

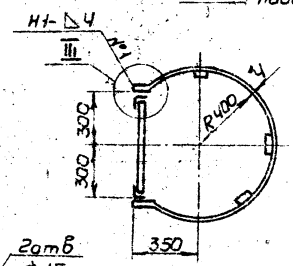

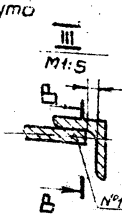

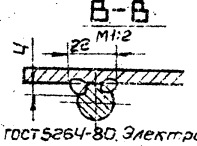

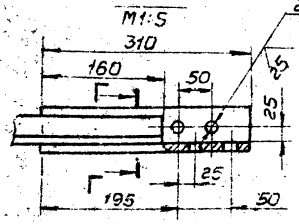

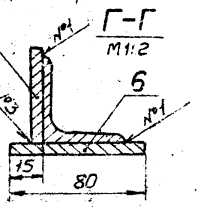

1. Сварные швы выполнять по ГОСТ 5264-80. Электроды сварочные типа Э42А ГОСТ 9467-75. Сварка ручная электродуговая.
2. Сопрягаемые отверстия дет. 5 и 6 сверлить совместно с отверстиями в дет. ПВ9.7А-5-1, отверстия в дет. поз. 4 совместно с отверстиями в дет. поз. 5 и 6.
3. Неуказанные предельные отклонения размеров: отверстия - H16, валов - h16, остальных $\pm \frac{IT16}{2}$.
4. Шероховатость поверхностей реза для дет. Б4 - 25.

Изм.	Лист	№ докум.	Подп.	Дата
Разраб.		Кузьмина		3.83
Пров.		Числова		05.83
Т.контр.				
ГИП		Тюрин		1.83
Н.контр.		Панова		05.83
Утв.		Кузнецов		11.83

ПВ9.7А-2-0СБ

Лестница II

Сборочный чертеж

Лит.	Масса	Масштаб
И	113	1:10
Лист	Листов 1	

Гипронефтеспецмонтаж г. Москва

Формат А2

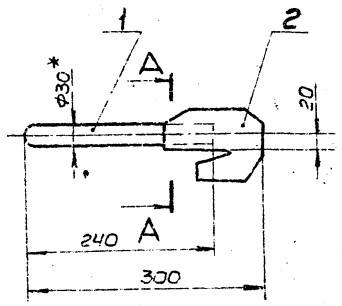

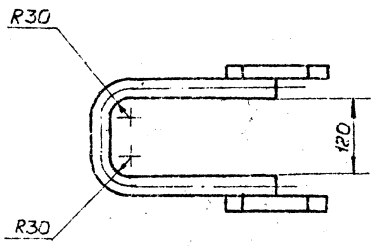

А-А
М1:1

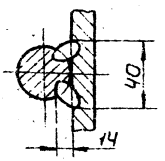

1. Сварка ручная электродуговая. Электроды сварочные тип Э42А ГОСТ 9467-75.
2. Неуказанные предельные отклонения размеров: отверстий - Н16, валов - h16, остальных $\pm \frac{IT16}{2}$
3. * Размеры для справок.

Изм.	Лист	№ докум.	Подп.	Дата
Разраб.		Кузьмина		
Пров.		Числова		
Т.контр.				
ГИП		Тюрин		
Н.контр.		Панова		
Утв.		Кузнецов		

ПВ5А3-0-ОСБ

Скоба для установки навесной лестницы

Сборочный чертеж

Лит.	Масса	Масштаб
И	5,5	1:5

Лист Листов 1

Гипронефтеспецмонтаж г. Москва

Формат 11

Формат	Зона	Поз.	Обозначение	Наименование	Кол.	Примечание
				Документация		
А2			ПВ9.7А-3-ОСБ	Сборочный чертеж		
				Детали		
Б4		1	ПВ9.7А-3-1	Уголок		
				Уголок 5-50х50х4 ГОСТ 8509-72		
				Ст3 ГОСТ 535-79		
				L = 7900	2	56 кг
Б4		2	ПВ9.7А-3-2	Полоса		
				Полоса Б-4х20 ГОСТ 103-76		
				Ст3 ГОСТ 535-79		
				L = 7600	3	14,4 кг
Б4		3	ПВ9.7А-3-3	Полоса		
				Полоса Б-4х20 ГОСТ 103-76		
				Ст3 ГОСТ 535-79		
				L заг. ≈ 2200	11	15,3 кг
Б4		4	ПВ9.7А-3-4	Уголок		
				Уголок 5-50х50х4 ГОСТ 8509-72		
				Ст3 ГОСТ 535-79		
				L = 180	2	1,28 кг
Б4		5	ПВ9.7А-3-5	Круг		
				Круг В-18 ГОСТ 2590-71		
				Ст3 ГОСТ 535-79		
				L = 510	20	22,8 кг

Изм.	Лист	№ докум.	Подп.	Дата
Разраб.		Кузьмина		
Пров.		Числова		
Т.контр.				
ГИП		Тюрин		
Н.контр.		Панова		
Утв.		Кузнецов		

ПВ9.7А-3-0

Лестница III

Лит.	Лист	Листов
И	1	1

Гипронефтеспецмонтаж г. Москва

Формат 11

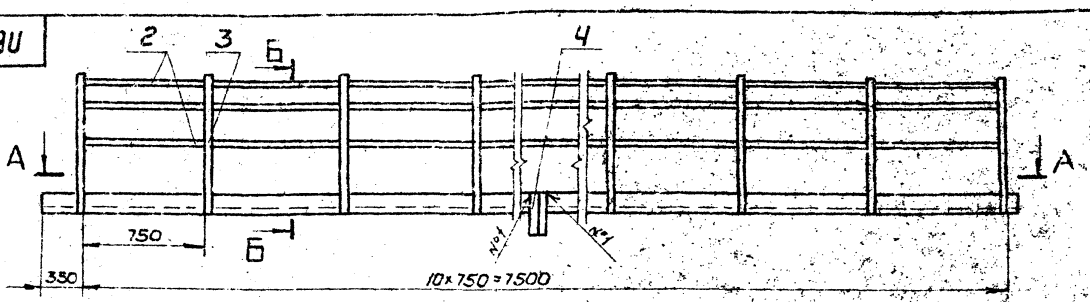

В-В
М1:2

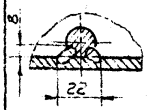

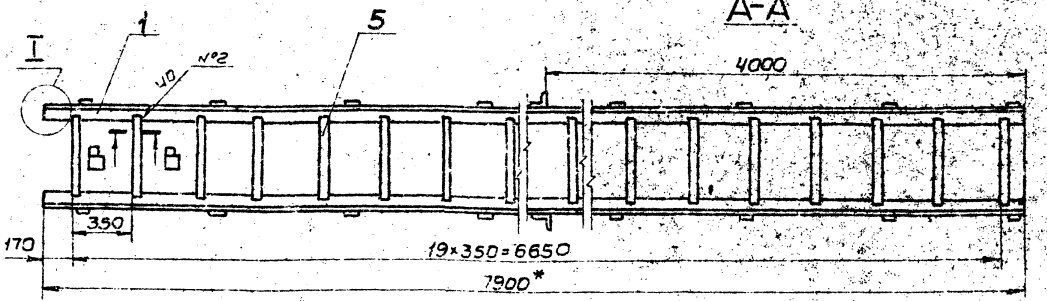

I
М1:5

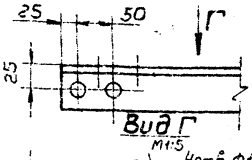

Вид Г
М1:5

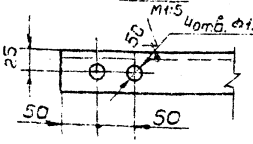

Б-Б повернуто

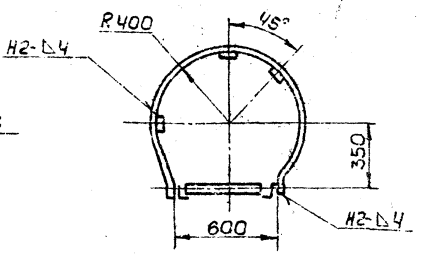

1. Сварные швы выполнять по ГОСТ 5264-80. Электроды сварочные типа Э42А ГОСТ 9467-75. Шов № 2. Сварка ручная электродуговая.
2. Сопрягаемые отверстия в дет. поз. 1 сверлить совместно с отверстиями в дет. ПВ9.7А-2-5м ПВ9.7А-2-5-01.
3. Неуказанные предельные отклонения размеров: отверстий - Н16, валов - h16, остальных $\pm \frac{IT16}{2}$
4. Шероховатость поверхностей реза для деталей Б4 - $\sqrt{25}$.
5. * Размер для справок.

Изм.	Лист	№ докум.	Подп.	Дата
Разраб.		Кузьмина		
Пров.		Числова		
Т.контр.				
ГИП		Тюрин		
Н.контр.		Панова		
Утв.		Кузнецов		

ПВ9.7А-3-ОСБ

Лестница III

Сборочный чертеж

Лит.	Масса	Масштаб
И	110	1:20

Лист Листов 1

Гипронефтеспецмонтаж г. Москва.

Формат 12

Инв. № подл. | Подп. и дата | Взам. инв. № | Инв. № дубл. | Подп. и дата

Инв. № подл. 7104-1-172.34 ал 7

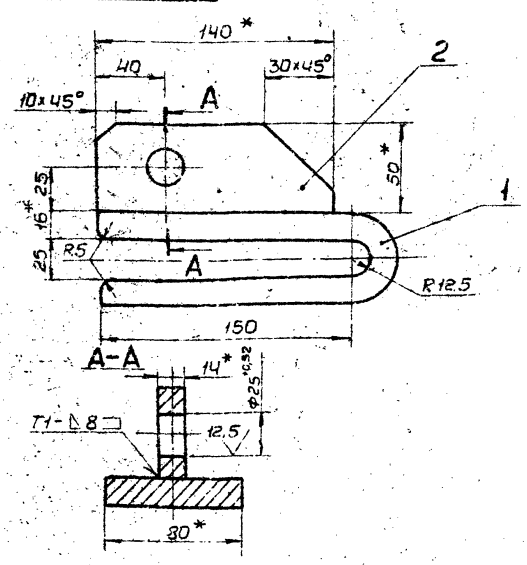

1. Сварные швы по ГОСТ 5264-80. Электроды типа Э42А ГОСТ 9467-75.
2. Неуказанные предельные отклонения размеров отверстий - H16, валов - h16, остальных $\pm \frac{IT16}{2}$
3. * Размеры для справок.

Цех	Уч.	Лист	№ докум.	Подп.	Дата
Разраб.			Кузьмина		3.83
Пров.			Чиссова		03.83
Т.контр.					
ГИП			Тюрин		3.83
Н.контр.			Панова		03.83
Утв.			Кузнецов		03.83

ПВ5.04.01.00СБ

Захват

Сборочный чертеж

Лит.	Масса	Масштаб
И	4,80	1:2

Лист	Листов 1

Типронефтеспецмонтаж г. Москва

Формат 11

Формат	Зона	Поз.	Обозначение	Наименование	Кол.	Примечание
				Документация		
А1			ПВ5.04.01.00СБ	Сборочный чертеж		
				Детали		
Б4		1	ПВ5.04.01.01	Скоба		
				Полоса 5-14×80 ГОСТ 103-76		
				Ст3 ГОСТ 535-79		
				L = 310	1	3,72 кг
Б4		2	ПВ5.04.01.02	Пластина		
				Полоса 5-14×50 ГОСТ 103-76		
				Ст3 ГОСТ 535-79		
				L = 140	1	0,77 кг

Цех	Уч.	Лист	№ докум.	Подп.	Дата
Разраб.			Кузьмина		3.83
Пров.			Чиссова		03.83
ГИП			Тюрин		3.83
Н.контр.			Панова		03.83
Утв.			Кузнецов		03.83

ПВ5.04.01.00

Захват

Лит.	Лист	Листов
И		1

Типронефтеспецмонтаж г. Москва

Формат 11

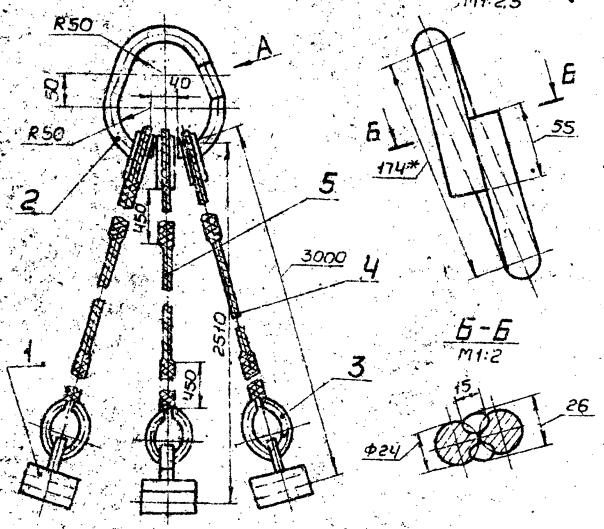

1. Сварка ручная электродуговая. Электроды типа Э42А ГОСТ 9467-75.
2. Неуказанные предельные отклонения размеров: отверстий - H16, валов - h16, остальных $\pm \frac{IT16}{2}$.
3. * Размеры для справок.

Цех	Уч.	Лист	№ докум.	Подп.	Дата
Разраб.			Кузьмина		3.83
Пров.			Чиссова		03.83
Т.контр.					
ГИП			Тюрин		3.83
Н.контр.			Панова		03.83
Утв.			Кузнецов		03.83

ПВ5.04.00.00СБ

Строп для монтажа окраек

Сборочный чертеж

Лит.	Масса	Масштаб
И	240	1:5

Лист	Листов 1

Типронефтеспецмонтаж г. Москва

Формат 11

Формат	Зона	Поз.	Обозначение	Наименование	Кол.	Примечание
				Документация		
11			ПВ5.04.00.00СБ	Сборочный чертеж		
				Сборочные единицы		
И		1	ПВ5.04.01.00	Захват	3	
				Детали		
Б4		2	ПВ5.04.00.01	Серьга		
				Круг В-24 ГОСТ 2590-71		
				Ст3 ГОСТ 535-79		
				L = 540	1	2,0 кг
				Стандартные изделия		
		3		Коуш 40 ГОСТ 2224-72	6	0,150 кг
				Материалы		
				Канат 11,5-Г-I-1764-(180) ГОСТ 7668-80		
		4		L = 4000 ± 10,0 мм	2	2,05 кг
		5		L = 3500 ± 10,0 мм	1	1,80 кг

Цех	Уч.	Лист	№ докум.	Подп.	Дата
Разраб.			Кузьмина		3.83
Пров.			Чиссова		03.83
ГИП			Тюрин		3.83
Н.контр.			Панова		03.83
Утв.			Кузнецов		03.83

ПВ5.04.00.00

Строп для монтажа окраек

Лит.	Лист	Листов
И		1

Типронефтеспецмонтаж г. Москва

Формат 11

Тп. н.р. 704-1-172.84 ал 7

Инв. № подл. | Подп. и дата | Взам. инв. № | Инв. № дубл. | Подп. и дата

ПВ5.50.00.00СБ

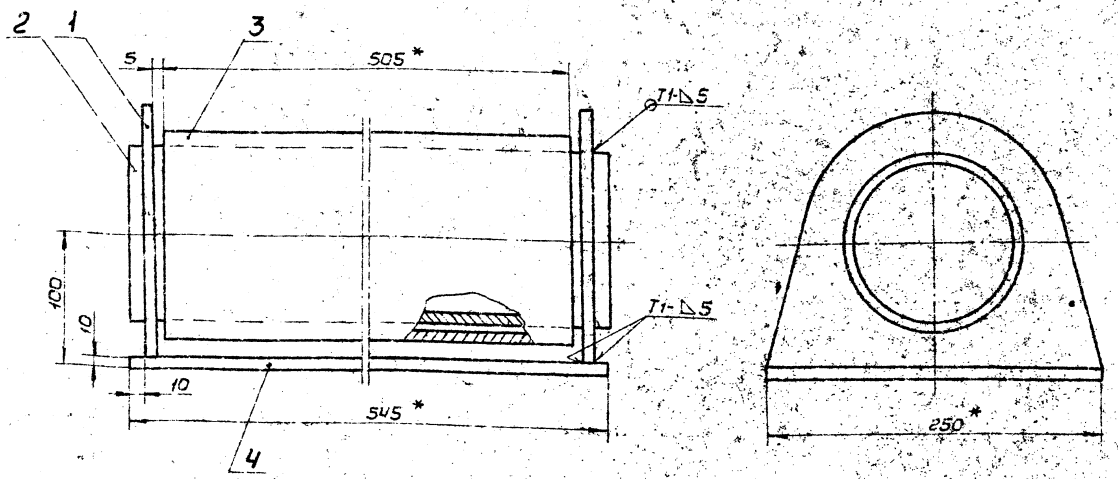

1. Сварные швы по ГОСТ 5264-80.
   Электроды сварочные типа Э42А ГОСТ 9467-75.
2. Неуказанные предельные отклонения размеров: отверстий - H16, валов - h16, остальных ± JT16/2
3. Шероховатость поверхностей реза для деталей 5, 4 - 25.
4. * Размеры для справок.

Изм.	Лист	№ докум.	Подп.	Дата
Разраб.		Кузьмина		
Пров.		Числова		
Т.контр.				
ГИП		Тюрин		
Н.контр.		Панова		
Утв.		Кузнецов		

ПВ5.50.00.00СБ

Ролик поддерживающий

Сборочный чертеж

Лит.	Масса	Масштаб
И	47,0	1:2,5

Лист | Листов 1

Гипронефтеспецмонтаж г. Москва

Формат 12

Формат	Зона	Поз.	Обозначение	Наименование	Кол.	Примечание
				Документация		
12			ПВ5.50.00.00СБ	Сборочный чертеж		
				Детали		
11		1	ПВ5.50.00.01	Скоба	2	
БЧ		2	ПВ5.50.00.02	Труба		
				Труба 133×8 ГОСТ 8732-78 / В10 ГОСТ 8731-74		
				L = 545	1	12,45 кг
БЧ		3	ПВ5.50.00.03	Труба		
				Труба 159×10 ГОСТ 8732-78 / В10 ГОСТ 8731-74		
				L = 500	1	18,5 кг
БЧ		4	ПВ5.50.00.04	Основание		
				Лист 6-10 ГОСТ 19903-74 / Ст3 ГОСТ 14637-79		
				250×545	1	10,0 кг

Изм.	Лист	№ докум.	Подп.	Дата
Разраб.		Кузьмина		
Пров.		Числова		
Т.контр.				
ГИП		Тюрин		
Н.контр.		Панова		
Утв.		Кузнецов		

ПВ5.50.00.00

Ролик поддерживающий

Лит.	Масса	Масштаб
И		

Лист | Листов 1

Гипронефтеспецмонтаж г. Москва

Формат 11

ПВ5.50.00.01

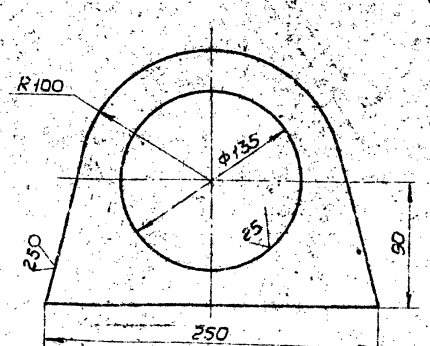

Неуказанные предельные отклонения размеров: отверстий - H16, валов - h16, остальных ± JT16/2

Изм.	Лист	№ докум.	Подп.	Дата
Разраб.		Кузьмина		
Пров.		Числова		
Т.контр.				
ГИП		Тюрин		
Н.контр.		Панова		
Утв.		Кузнецов		

ПВ5.50.00.01

Скоба

Лит.	Масса	Масштаб
И	3,0	1:2,5

Лист 6-10 ГОСТ 19903-74 / Ст3 ГОСТ 14637-79

Лист | Листов 1

Гипронефтеспецмонтаж г. Москва

Формат 11

Инв.№ подл. | Подп. и дата | Взам. инв.№ | Инв.№ дубл. | Подп. и дата

Инв.№ подл. | Подп. и дата | Взам. инв.№ | Инв.№ дубл. | Подп. и дата

Тп. тр. 7С4-1-172.84 ал.7

Инв. № подл. | Подп. и дата | Взам. инв. №

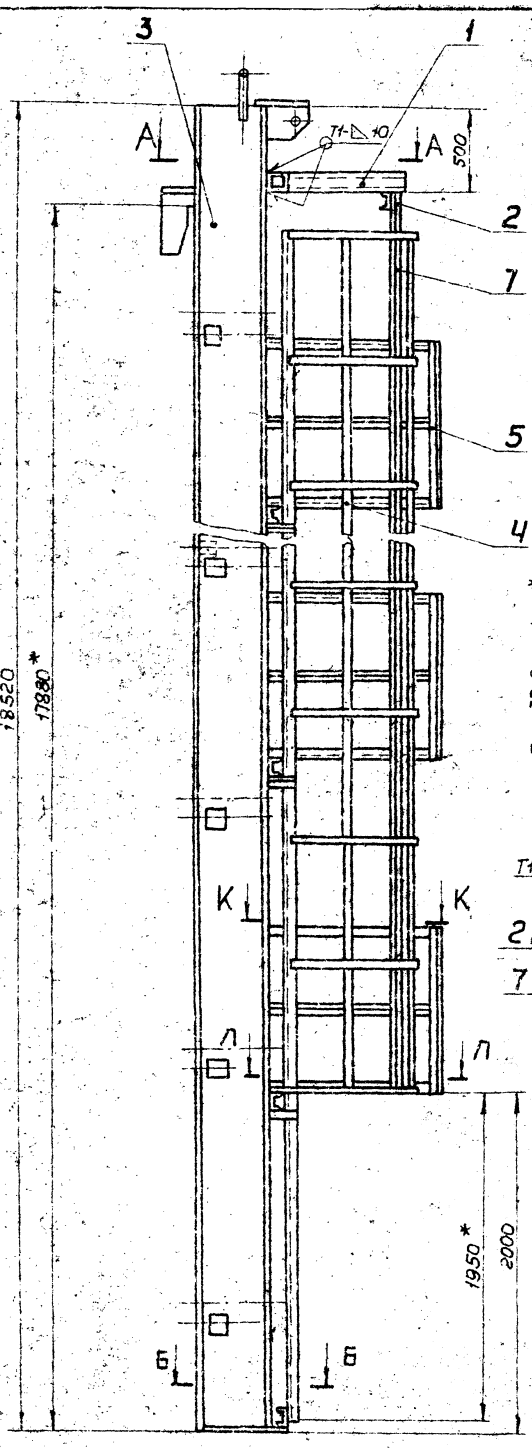

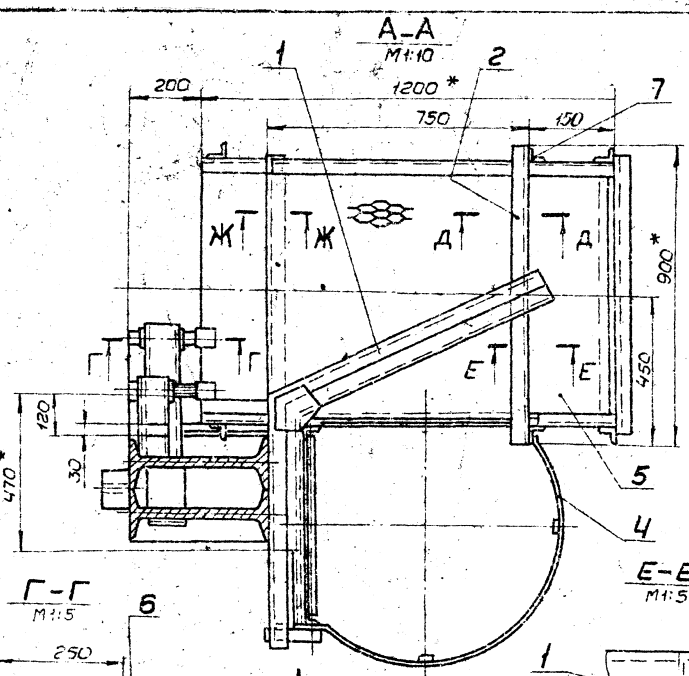

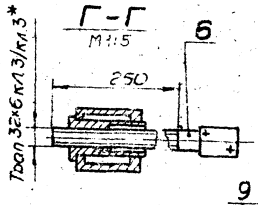

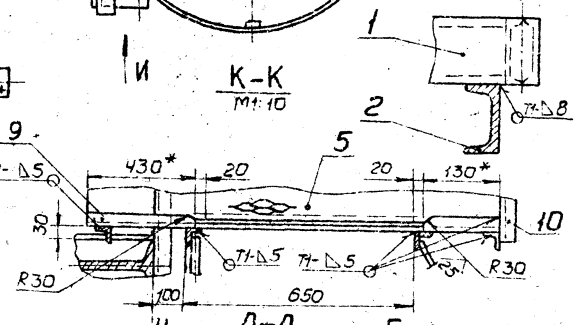

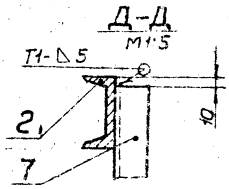

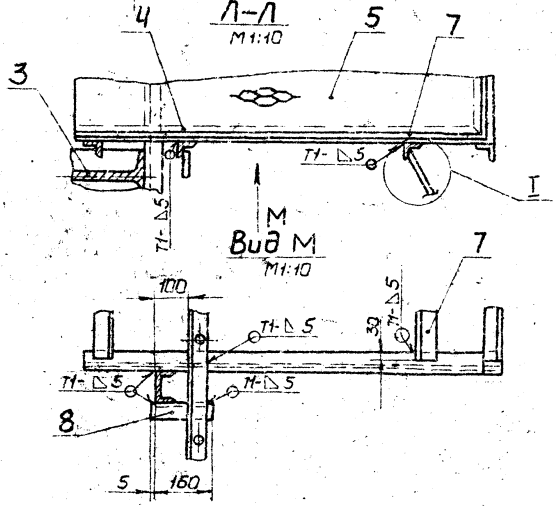



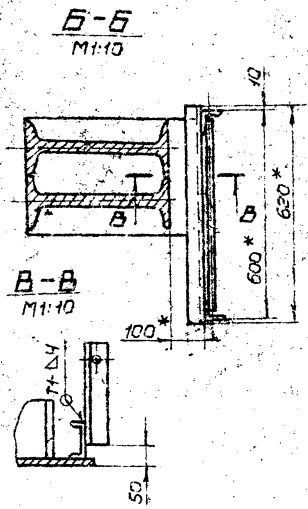

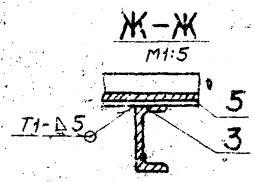

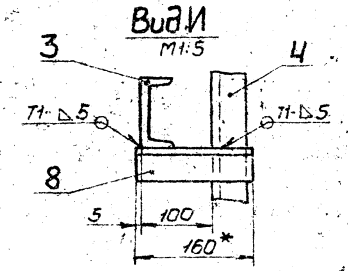

1. Сварку производить электродами типа Э42А ГОСТ 9467-75. Сварочные швы по ГОСТ 5264-80.
2. Неуказанные предельные отклонения размеров: отверстий - Н16, валов - h16, остальных ± IT16/2.
3. Шероховатость поверхностей реза для деталей Ч - 25/.
4. * Размеры для справок.

Изм.	Лист	№ докум.	Подп.	Дата	ПВ62.07.00.00СБ		
Разраб.		Туркунова		3.83	Приспособление для замыкания вертикального монтажного стыка. Сборочный чертеж.	Лит.	Масса	Масштаб
Пров.		Числова		3.83		И	4587.0	1:20
Гл.констр.						Лист	Листов 1	
ГИП		Тюрин		3.83		Гипронефтеспецмонтаж г. Москва		
Н.контр.		Панова		3.83				
Утв.		Кузнецов		3.83				

Формат А2

ПВ62.07.02.00СБ

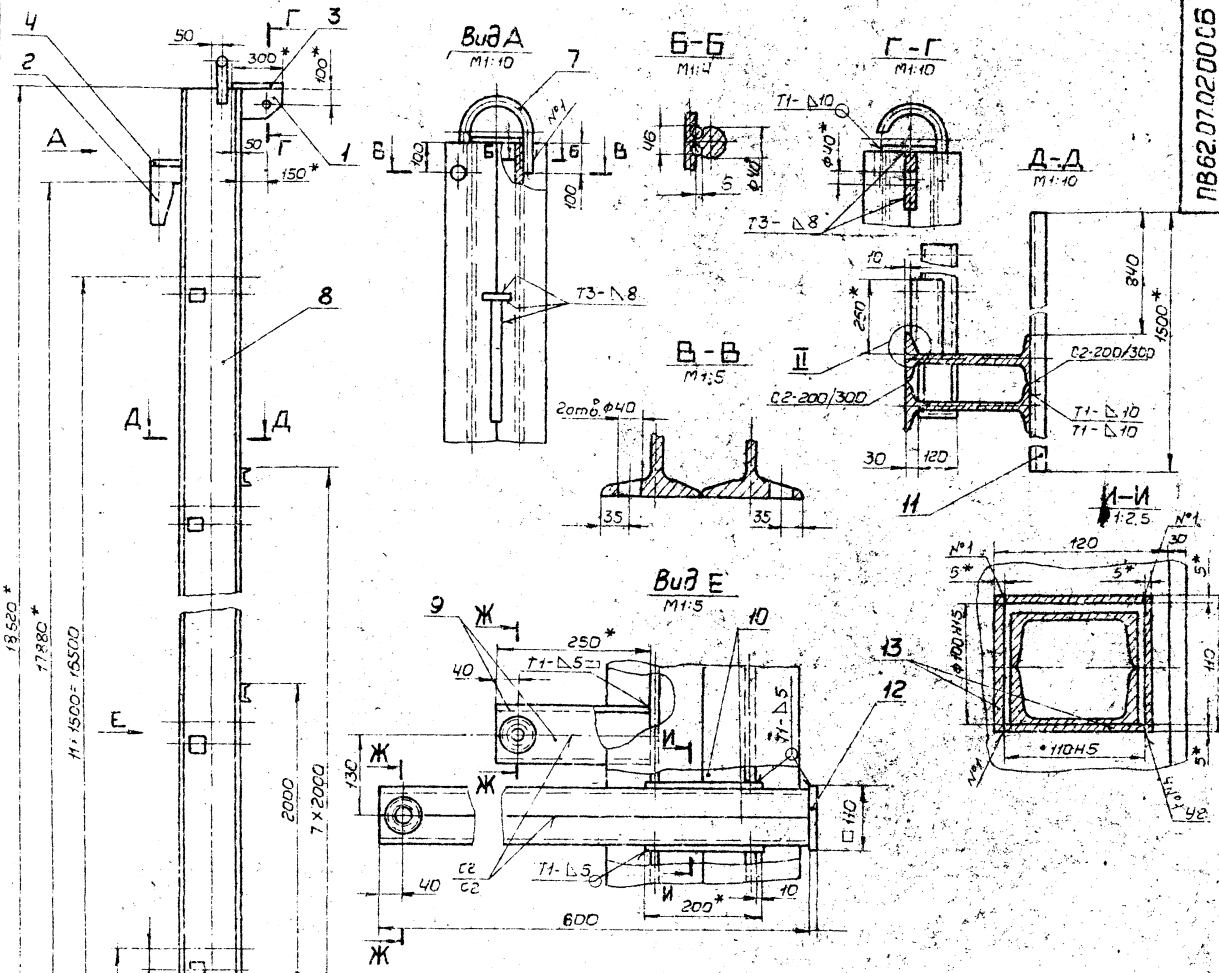

1. Сварку производить электродами типа Э42А ГОСТ 9467-75. Сварные швы по ГОСТ 5264-80. Шов №1 - сварка ручная электродуговая.
2. Неуказанные предельные отклонения размеров: отверстий - $H16$, валов - $h16$, остальных $\pm \frac{IT16}{2}$.
3. Сборку балки выполнять в следующем порядке:
   а) сварить между собой две детали поз. 8;
   б) в изготовленном элементе прорезать окна (см. И-И);
   в) детали поз. 13 сварить в коробку (см. И-И);
   г) коробку установить в подготовленные окна и приварить (см. вид Е);
   д) сварить между собой попарно дет. поз. 10 (см. вид Е). Вырезать отв. Ф50 из дет. поз. 9 (см. Ж-Ж) и приварить гайку дет. поз. 6 (см. Ж-Ж);
   е) завести готовые элементы (поз. 6) в коробку, установить и приварить пластину дет. поз. 12;
   ж) сварить между собой попарно дет. поз. 9 (см. вид Е). Вырезать отв. Ф50 из дет. поз. 6 (см. Ж-Ж) и приварить гайку дет. поз. 6 (см. Ж-Ж). Готовые элементы обрезать по контуру сопрягаемой дет. (см. II). Установить их и приварить;
   з) произвести установку и приварку всех остальных деталей балки.
4. Шероховатость поверхностей реза для деталей БЧ - 25.
5. * Размеры для справок.

Примечания:

1. При сборке обеспечить меры, исключающие сварочную деформацию узлов балки.
2. После окончания сборки трущиеся поверхности узлов смазать смазкой.

Изм.	Лист	№ докум.	Подп.	Дата
Разраб.		Числова		3.83
Пров.		Кузьмина		3.83
Н.контр.				
ГИП		Ухорин		2.91
Н.отдела		Леонова		2.91
Утв.		Ухорин		2.91

ПВ62.07.02.00СБ

Балка

Сборочный чертеж

Лит.	Масса	Масштаб
И	342,10	1:20

Лист 1 Листов 1

Гипронефтеспецмонтаж г. Москва

Формат А2

Формат	Зона	Поз.	Обозначение	Наименование	Кол.	Примечание
Б4		10	ПВ62.07.02.10	Швеллер Швеллер 10 ГОСТ 8240-72 / Ст3 ГОСТ 535-79 L=600	24	5,2 кг
Б4		11	ПВ62.07.02.11	Швеллер Швеллер 10 ГОСТ 8240-72 / Ст3 ГОСТ 535-79 L=1500	8	12,85 кг
Б4		12	ПВ62.07.02.12	Полоса Полоса 5-5×110 ГОСТ 103-76 / Ст3 ГОСТ 535-79 L=110	12	0,5 кг
Б4		13	ПВ62.07.02.13	Полоса Полоса 5-5×110 ГОСТ 103-76 / Ст3 ГОСТ 535-79 L=200	48	0,86 кг
Б4		14	ПВ62.07.02.14	Косынка Лист 5-20 ГОСТ 19903-74 / Ст3 ГОСТ 14637-79 370×610	1	35,5 кг

ПВ62.07.02.00

Лист 2

Инв.№ подл. | Подп. и дата | Взам. инв.№ | Инв.№ дубл. | Подп. и дата

Формат А1

Формат	Зона	Поз.	Обозначение	Наименование	Кол.	Примечание
				Документация		
А2			ПВ62.07.02.00 СБ	Сборочный чертеж		
				Детали		
А1		1	ПВ62.07.02.01	Кронштейн	1	
А1		2	ПВ62.07.02.02	Ловитель	1	
А1		3	ПВ62.07.02.03	Пластина	1	
Б4		4	ПВ62.07.02.04	Ребро Полоса 5-14×150 ГОСТ 103-76 / Ст3 ГОСТ 535-79 L=200	1	2,2 кг
Б4		5	ПВ62.07.02.05	Перекладина Швеллер 10 ГОСТ 8240-72 / Ст3 ГОСТ 535-79 L=620	1	5,35 кг
А1		6	ПВ62.07.02.06	Гайка		
А1		7	ПВ62.07.02.07	Скоба		
Б4		8	ПВ62.07.02.08	Стойка Двутавр 50 ГОСТ 8239-72 / Ст3 ГОСТ 535-79 L=18500	2	1421,0 кг
Б4		9	ПВ62.07.02.09	Швеллер Швеллер 10 ГОСТ 8240-72 / Ст3 ГОСТ 535-79 L=250	24	2,15 кг

ПВ62.07.02.00

Изм.	Лист	№ докум.	Подп.	Дата
Разраб.	Кузьмина			5.83
Пров.	Числова			10.83
ГИП	Тюрин			7.91
Н. контр.	Панова			10.83
Утв.	Кузнецов			11.84

Балка

Лит	Лист	Листов
И	1	2

Гипронефтеспецмонтаж г. Москва

Инв.№ подл. | Подп. и дата | Взам. инв.№ | Инв.№ дубл. | Подп. и дата

Формат А1

Формат	Зона	Поз.	Обозначение	Наименование	Кол.	Примечание
Б4		9	ПВ62.07.00.05	Уголок Уголок Б-50×50×5 ГОСТ 8509-72 / Ст3 ГОСТ 535-79 L=430	8	1,5 кг
Б4		10	ПВ62.07.00.06	Уголок Уголок Б-50×50×5 ГОСТ 8509-72 / Ст3 ГОСТ 535-79 L=130	8	0,5 кг

ПВ62.07.00.00

Лист 2

Инв.№ подл. | Подп. и дата | Взам. инв.№ | Инв.№ дубл. | Подп. и дата

Формат А1

Формат	Зона	Поз.	Обозначение	Наименование	Кол.	Примечание
				Документация		
А2			ПВ62.07.00.00 СБ	Сборочный чертеж		
				Сборочные единицы		
А1		1	ПВ62.07.01.00	Кронштейн		
А1		3	ПВ62.07.02.00	Балка	1	
А1		4	ПВ62.07.03.00	Лестница	1	
А1		5	ПВ62.07.04.00	Площадка	6	
				Детали		
Б4		2	ПВ62.07.00.01	Швеллер Швеллер 10 ГОСТ 8240-72 / Ст3 ГОСТ 535-79 L=900	1	
А1		6	ПВ62.07.00.02	Винт	24	
Б4		7	ПВ62.07.00.03	Уголок Уголок Б-50×50×5 ГОСТ 8509-72 / Ст3 ГОСТ 535-79 L=15000	2	50,0 кг
Б4		8	ПВ62.07.00.04	Уголок Уголок Б-50×50×5 ГОСТ 8509-72 / Ст3 ГОСТ 535-79 L=150	15	0,6 кг

ПВ62.07.00.00

Изм.	Лист	№ докум.	Подп.	Дата
Разраб.	Кузьмина			3.84
Пров.	Числова			10.83
ГИП	Тюрин			7.83
Н. контр.	Панова			10.83
Утв.	Кузнецов			11.84

Приспособление для замыкания вертикально-го монтажного стыка

Лит	Лист	Листов
И	1	2

Гипронефтеспецмонтаж г. Москва

Инв.№ подл. | Подп. и дата | Взам. инв.№ | Инв.№ дубл. | Подп. и дата

Формат А1

ПВ62.07.02.01

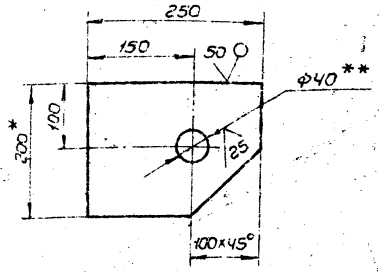

1. Неуказанные предельные отклонения размеров отверстий - H16, валов - h16, остальных ± JT16/2.
2. ** Острые кромки отв. ф40 скруглить радиусом 5 мм.
3. * Размеры для справок.

Изм.	Лист	№ докум.	Подп.	Дата	ПВ62.07.02.01		
Разраб.		Кузьмина			Кронштейн	Лит.	Масса	Масштаб
Пров.		Числова				И	4,8	1:5
Т.контр.						Лист	Листов 1	
ГИП		Тюрин			Полоса 6-14×200 ГОСТ 103-76 / Ст3 ГОСТ 535-79	Гипронефтеспецмонтаж г. Москва		
Н.контр.		Панова						
Утв.		Кузнецов						

Формат 11

ПВ62.07.02.03

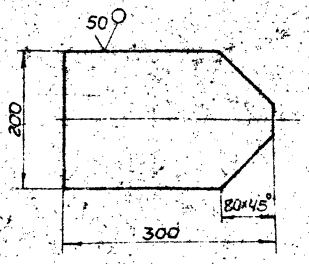

Неуказанные предельные отклонения размеров: валов - h16, остальных ± JT16/2.

Изм.	Лист	№ докум.	Подп.	Дата	ПВ62.07.02.03		
Разраб.		Кузьмина			Пластина	Лит.	Масса	Масштаб
Пров.		Числова				И	6,0	1:5
Т.контр.						Лист	Листов 1	
ГИП		Тюрин			Лист 6-14 ГОСТ 19903-74 / Ст3 ГОСТ 14637-79	Гипронефтеспецмонтаж г. Москва		
Н.контр.		Панова						
Утв.		Кузнецов						

Формат 11

ПВ62.07.02.06

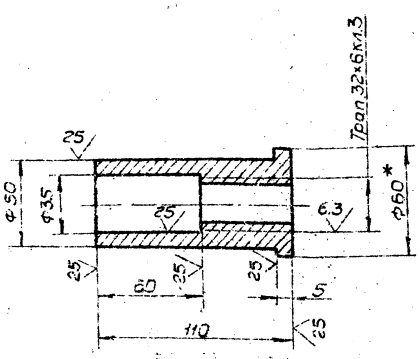

1. Неуказанные предельные отклонения размеров отверстий - H16, валов - h16, остальных ± JT16/2.
2. * Размер для справок.

Изм.	Лист	№ докум.	Подп.	Дата	ПВ62.07.02.06		
Разраб.		Кузьмина			Гайка	Лит.	Масса	Масштаб
Пров.		Числова				И	0,5	1:2
Т.контр.						Лист	Листов 1	
ГИП		Тюрин			Круг 8-60 ГОСТ 2590-71 / Ст3 ГОСТ 535-79	Гипронефтеспецмонтаж г. Москва		
Н.контр.		Панова						
Утв.		Кузнецов						

Формат 11

ПВ62.07.02.02

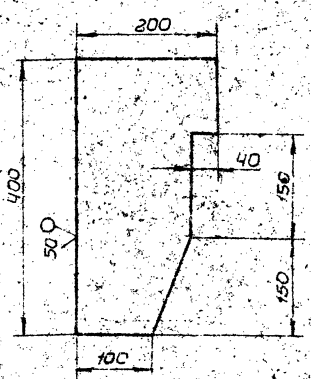

Неуказанные предельные отклонения размеров: валов - h16, остальных ± JT16/2.

Изм.	Лист	№ докум.	Подп.	Дата	ПВ62.07.02.02		
Разраб.		Кузьмина			Ловитель	Лит.	Масса	Масштаб
Пров.		Числова				И	8,9	1:5
Т.контр.						Лист	Листов 1	
ГИП		Тюрин			Лист 6-14 ГОСТ 19903-74 / Ст3 ГОСТ 14637-79	Гипронефтеспецмонтаж г. Москва		
Н.контр.		Панова						
Утв.		Кузнецов						

Формат 11

ПВ62.07.03.00СБ

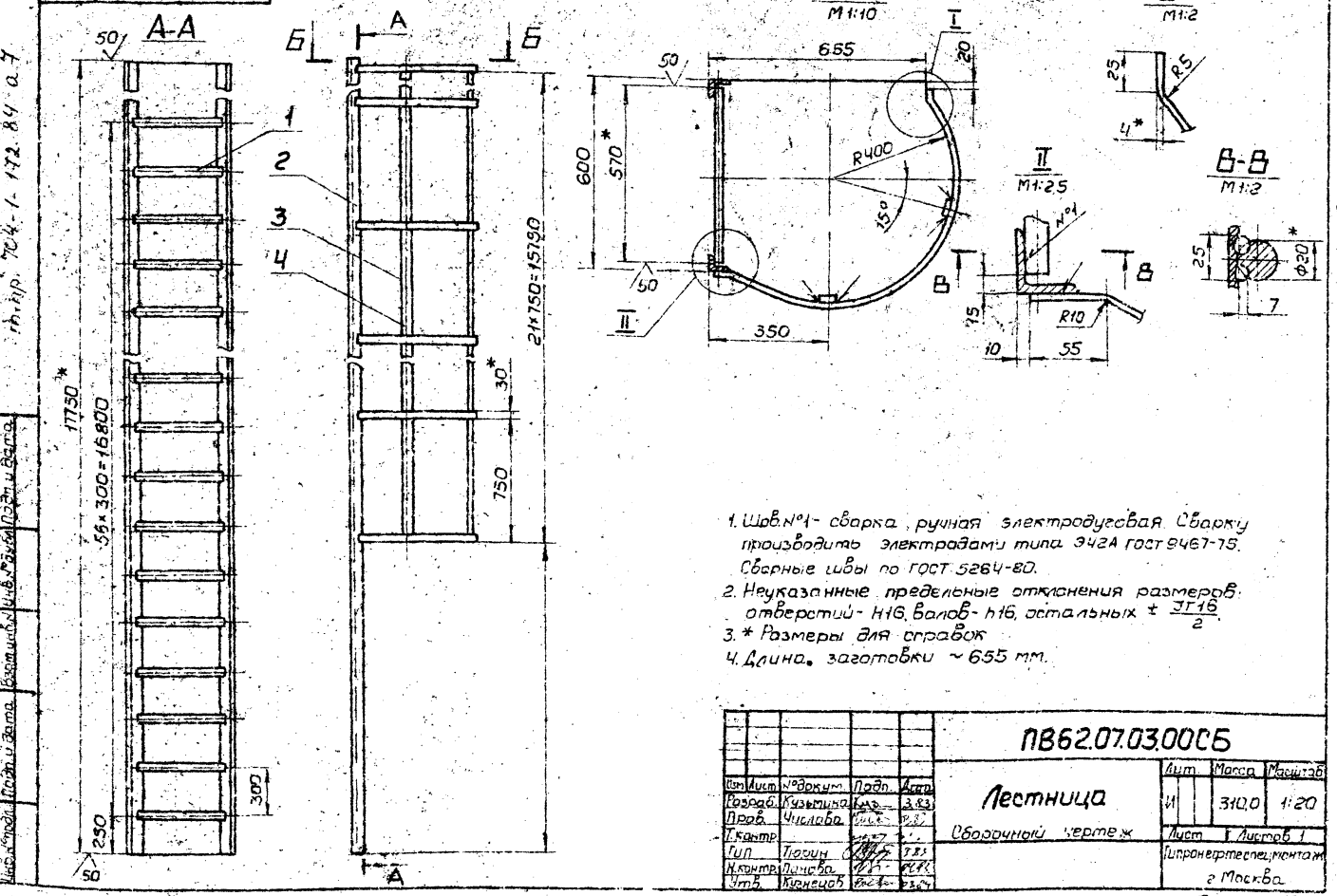

1. Шов №1 - сварка ручная электродуговая. Сварку производить электродами типа Э42А ГОСТ 9467-75. Сборные швы по ГОСТ 5264-80.
2. Неуказанные предельные отклонения размеров: отверстий - H16, валов - h16, остальных $\pm \frac{IT16}{2}$.
3. * Размеры для справок.
4. Длина заготовки ~655 мм.

					ПВ62.07.03.00СБ				
Изм.	Лист	№ докум.	Подп.	Дата	Лестница	Лит.	Масса	Масштаб	
Разраб.		Кузьмина		3.83		И	310,0	1:20	
Пров.		Числова		3.83	Сборочный чертеж	Лист	Листов 1		
Т.контр.						Типронефтеспецмонтаж г. Москва			
ГИП		Тюрин		7.83					
Н.контр.		Панова		7.83					
Утв.		Кузнецов		7.83					

Формат 12

ПВ62.07.02.07

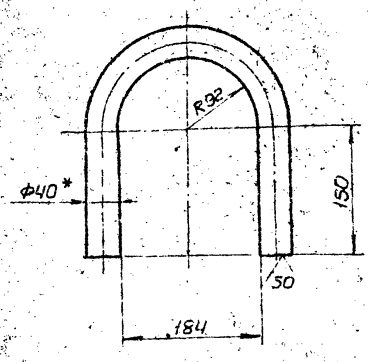

1. Неуказанные предельные отклонения размеров: отверстий - H16, валов - h16, остальных $\pm \frac{IT16}{2}$.
2. * Размер для справок.

					ПВ62.07.02.07				
Изм.	Лист	№ докум.	Подп.	Дата	Скоба	Лит.	Масса	Масштаб	
Разраб.		Кузьмина		3.83		И	5,8	1:2	
Пров.		Числова		7.83		Лист	Листов 1		
Т.контр.					Круг В-40 ГОСТ 2590-71 / Ст3 ГОСТ 535-79	Типронефтеспецмонтаж г. Москва			
ГИП		Тюрин		7.83					
Н.контр.		Пскова		7.83					
Утв.		Кузнецов		7.83					

Формат 11

Формат	Зона	Поз.	Обозначение	Наименование	Кол.	Примечание
				Документация		
12			ПВ62.07.03.00СБ	Сборочный чертеж		
				Детали		
Бч		1	ПВ62.07.03.01	Круг		
				Круг В-20 ГОСТ 2590-71 / Ст3 ГОСТ 535-79		
				L=570	57	1,95 кг
Бч		2	ПВ62.07.03.02	Уголок		
				Уголок Б-50×50×5 ГОСТ 8509-72 / Ст3 ГОСТ 535-79		
				L=17750	2	67,0 кг
Бч		3	ПВ62.07.03.03	Полоса		
				Полоса Б-4×30 ГОСТ 103-76 / Ст3 ГОСТ 535-79		
				L=15770	2	15,0 кг
Бч		4	ПВ62.07.03.04	Полоса		
				Полоса Б-4×30 ГОСТ 103-76 / Ст3 ГОСТ 535-79		
				L=1350	22	1,3 кг

					ПВ62.07.03.00				
Изм.	Лист	№ докум.	Подп.	Дата	Лестница	Лит.	Лист	Листов	
Разраб.		Кузьмина		3.83		И			
Пров.		Числова		7.83		Типронефтеспецмонтаж г. Москва			
ГИП		Тюрин		7.83					
Н.контр.		Панова		7.83					
Утв.		Кузнецов		7.83					

Формат 11

ПВ62.07.01.00СБ

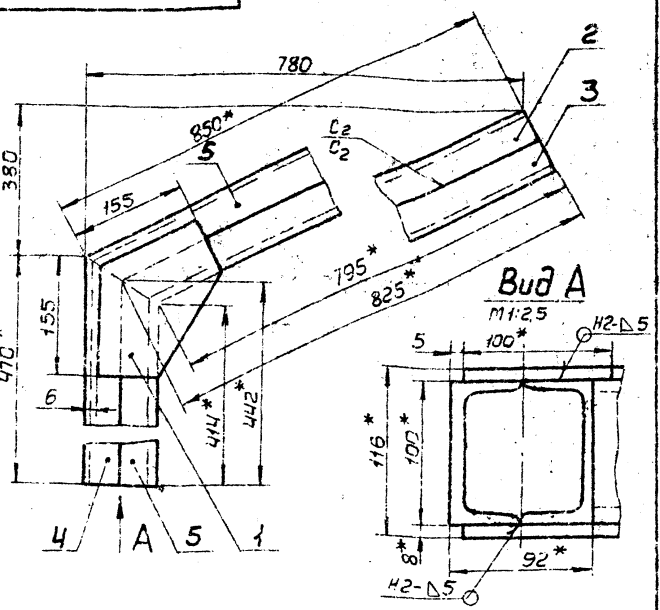

1. Сварку производить электродами типа Э42А ГОСТ 9467-75. Сварные швы по ГОСТ 5264-80.
2. Неуказанные предельные отклонения размеров: отверстий - H16, валов - h16, остальных ± IT16/2.
3. * Размеры для справок.

Изм.	Лист	№ докум.	Подп.	Дата
Разраб.		Кузьмина		3.83
Пров.		Числова		03.83
Т.контр.				
ГИП		Тюрин		3.83
Н.контр.		Панова		03.83
Утв.		Кузнецов		03.83

ПВ62.07.01.00СБ

Кронштейн

Сборочный чертеж

Лит.	Масса	Масштаб
И	25,50	1:5

Лист | Листов 1

Гипронефтеспецмонтаж г. Москва.

Формат А1

ПВ62.07.01.01

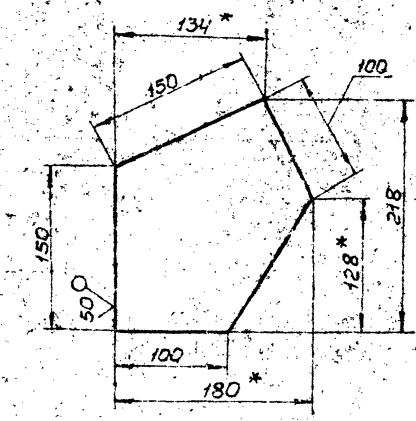

1. Неуказанные предельные отклонения размеров: валов - h16, остальных ± IT16/2.
2. * Размеры для справок.

Изм.	Лист	№ докум.	Подп.	Дата
Разраб.		Кузьмина		3.83
Пров.		Числова		03.83
Т.контр.				
ГИП		Тюрин		3.83
Н.контр.		Панова		03.83
Утв.		Кузнецов		03.83

ПВ62.07.01.01

Косынка

Лит.	Масса	Масштаб
И	1,30	1:2,5

Лист | Листов 1

Лист — Ст3 ГОСТ 14637-79

Гипронефтеспецмонтаж г. Москва.

Формат А1

ПВ62.07.00.02

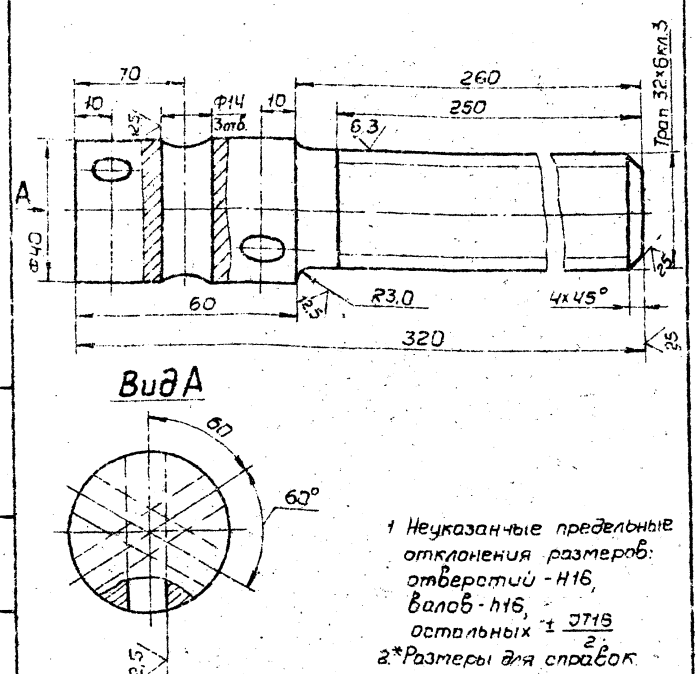

1. Неуказанные предельные отклонения размеров: отверстий - H16, валов - h16, остальных ± IT16/2.
2. * Размеры для справок.

Изм.	Лист	№ докум.	Подп.	Дата
Разраб.		Кузьмина		3.83
Пров.		Числова		03.83
Т.контр.				
ГИП		Тюрин		3.83
Н.контр.		Панова		03.83
Утв.		Кузнецов		03.83

ПВ62.07.00.02

Винт

Лит.	Масса	Масштаб
И	2,2	1:1

Лист | Листов 1

Круг В-40 ГОСТ 2590-71 / Ст3 ГОСТ 535-79

Гипронефтеспецмонтаж г. Москва.

Формат А1

Формат	Зона	Поз.	Обозначение	Наименование	Кол.	Примечание
				Документация		
А1			ПВ62.07.01.00СБ	Сборочный чертеж		
				Детали		
А1		1	ПВ62.07.01.01	Косынка	2	
Б4		2	ПВ62.07.01.02	Швеллер		
				Швеллер 10 ГОСТ 8240-72 / Ст3 ГОСТ 535-79		
				L = 350	1	7,3 кг
Б4		3	ПВ62.07.01.03	Швеллер		
				Швеллер 10 ГОСТ 8240-72 / Ст3 ГОСТ 535-79		
				L = 825	1	7,1 кг
Б4		4	ПВ62.07.01.04	Швеллер		
				Швеллер 10 ГОСТ 8240-72 / Ст3 ГОСТ 535-79		
				L = 470	1	4,0 кг
Б4		5	ПВ62.07.01.05	Швеллер		
				Швеллер 10 ГОСТ 8240-72 / Ст3 ГОСТ 535-79		
				L = 442	1	3,8 кг

Изм.	Лист	№ докум.	Подп.	Дата
Разраб.		Кузьмина		3.83
Пров.		Числова		03.83
ГИП		Тюрин		3.83
Н.контр.		Панова		03.83
Утв.		Кузнецов		03.83

ПВ62.07.01.00

Кронштейн

Лит.	Лист	Листов
И		1

Гипронефтеспецмонтаж г. Москва

Формат А4

Инв. № подл. | Подп. и дата | Взам. инв. № | Инв. № дубл. | Подп. и дата

ПВ62.07.04.00СБ

т.пр. 704-1-172.84 ал-7

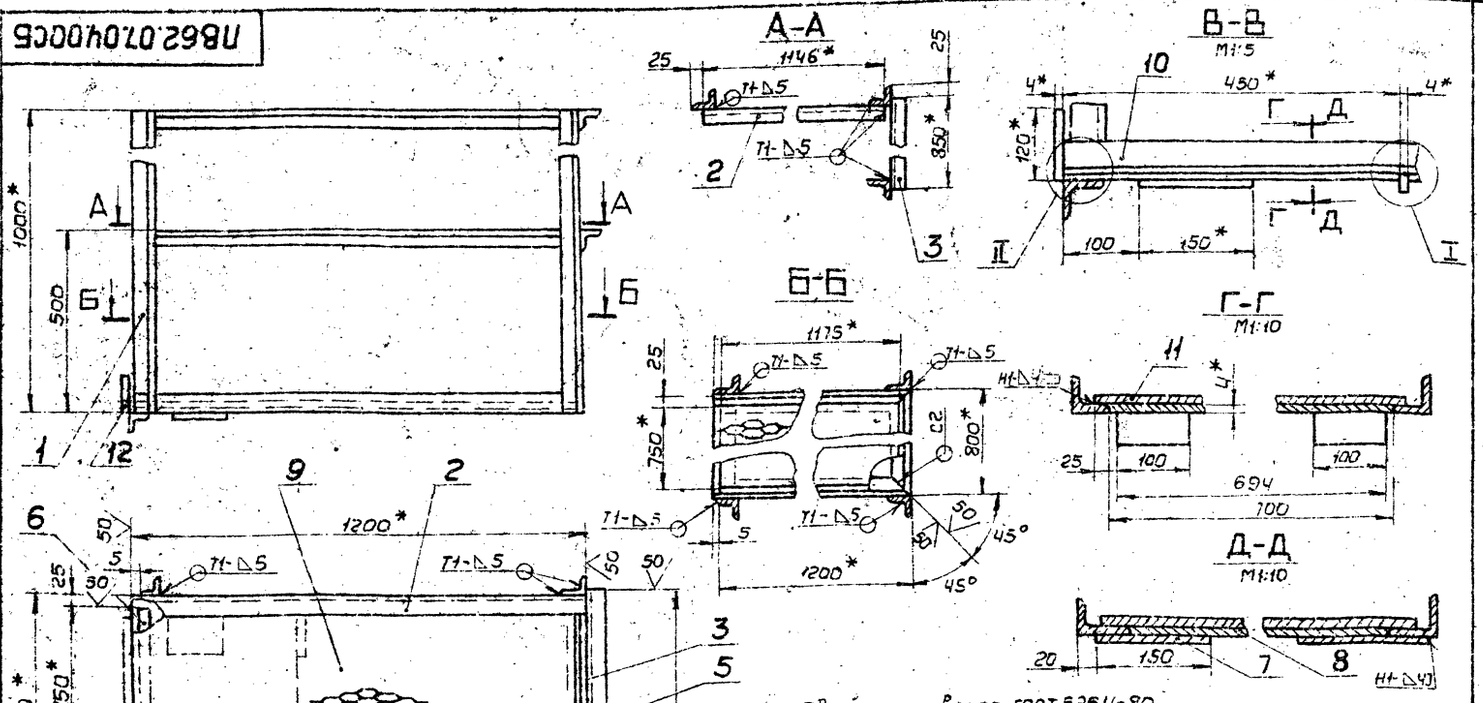

1. Сварные швы по ГОСТ 5264-80. Электроды сварочные типа Э42А ГОСТ 9467-75.
2. Неуказанные предельные отклонения размеров: отверстий - H16, валов - h16, остальных $\pm \frac{IT16}{2}$.
3. * Размеры для справок.

Изм.	Лист	№ докум.	Подп.	Дата
Разраб.		Кузьмина		3.83
Пров.		Числова		3.83
Т.контр.				
ГИП		Тюрин		1.83
Н.контр.		Панова		01.84
Утв.		Кузнецов		03.83

ПВ62.07.04.00СБ

Площадка

Сборочный чертеж

Лит.	Масса	Масштаб
И	10,0	1:10

Лист | Листов 1

Гипронефтеспецмонтаж г. Москва

Формат 12

Формат	Зона	Поз.	Обозначение	Наименование	Кол.	Примечание
БЧ		6	ПВ62.07.04.06	Уголок		
				Уголок Б-50×50×5 ГОСТ 8509-72 / Ст3 ГОСТ 535-79		
				L = 750	1	2,8 кг
БЧ		7	ПВ62.07.04.07	Косынка		
				Лист Б-Ч ГОСТ 19903-74 / Ст3 ГОСТ 14637-79		
				150×150	1	0,7 кг
БЧ		8	ПВ62.07.04.08	Лист		
				Лист Б-Ч ГОСТ 19903-74 / Ст3 ГОСТ 14637-79		
				694×450	1	1,0 кг
БЧ		9	ПВ62.07.04.09	Настил		
				Лист ПВ506×750×1125 ГОСТ 8706-78	1	13,8 кг
БЧ		10	ПВ62.07.04.10	Лист		
				Лист Б-2 ГОСТ 19903-74 / Ст3 ГОСТ 16523-70		
				100×3200	1	5,0 кг
БЧ		11	ПВ62.07.04.11	Лист		
				Лист Б-Ч ГОСТ 19903-74 / Ст3 ГОСТ 14637-79		
				100×20	2	0,5 кг
БЧ		12	ПВ62.07.04.12	Лист		
				Лист Б-Ч ГОСТ 19903-74 / Ст3 ГОСТ 14637-79		
				120×100	1	2,6 кг

Изм. Лист № докум. Подп. Дата

ПВ62.07.04.00

Лист 2

Формат 11

Формат	Зона	Поз.	Обозначение	Наименование	Кол.	Примечание
				Документация		
12			ПВ62.07.04.00СБ	Сборочный чертеж		
				Детали		
БЧ		1	ПВ62.07.04.01	Стойка		
				Уголок Б-50×50×5 ГОСТ 8509-72 / Ст3 ГОСТ 535-79		
				L = 1000	4	3,77 кг
БЧ		2	ПВ62.07.04.02	Перекладина		
				Уголок Б-50×50×5 ГОСТ 8509-72 / Ст3 ГОСТ 535-79		
				L = 1200	2	4,5 кг
БЧ		3	ПВ62.07.04.03	Поперечина		
				Уголок Б-50×50×5 ГОСТ 8509-72 / Ст3 ГОСТ 535-79		
				L = 850	2	3,2 кг
БЧ		4	ПВ62.07.04.04	Уголок		
				Уголок Б-50×50×5 ГОСТ 8509-72 / Ст3 ГОСТ 535-79		
				L = 1200	2	4,5 кг
БЧ		5	ПВ62.07.04.05	Уголок		
				Уголок Б-50×50×5 ГОСТ 8509-72 / Ст3 ГОСТ 535-79		
				L = 800	1	3,0 кг

Изм.	Лист	№ докум.	Подп.	Дата
Разраб.		Кузьмина		3.83
Пров.		Числова		3.83
ГИП		Тюрин		1.84
Н.контр.		Панова		01.84
Утв.		Кузнецов		03.83

ПВ62.07.04.00

Площадка

Лит.	Лист	Листов
И	1	2

Гипронефтеспецмонтаж г. Москва

Формат 11

Инв. № подл. | Подп. и дата | Взам. инв. № | Инв. № дубл. | Подп. и дата

ПВ71.20.00.00СБ

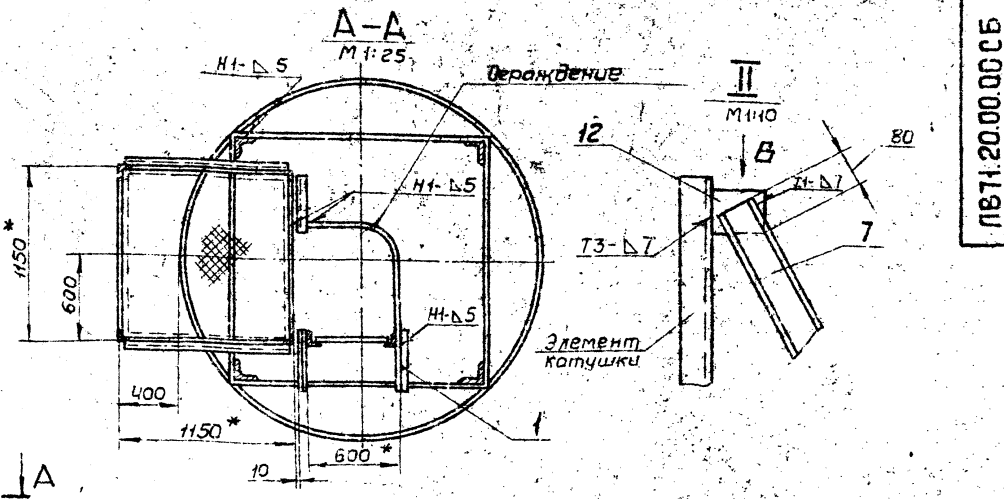

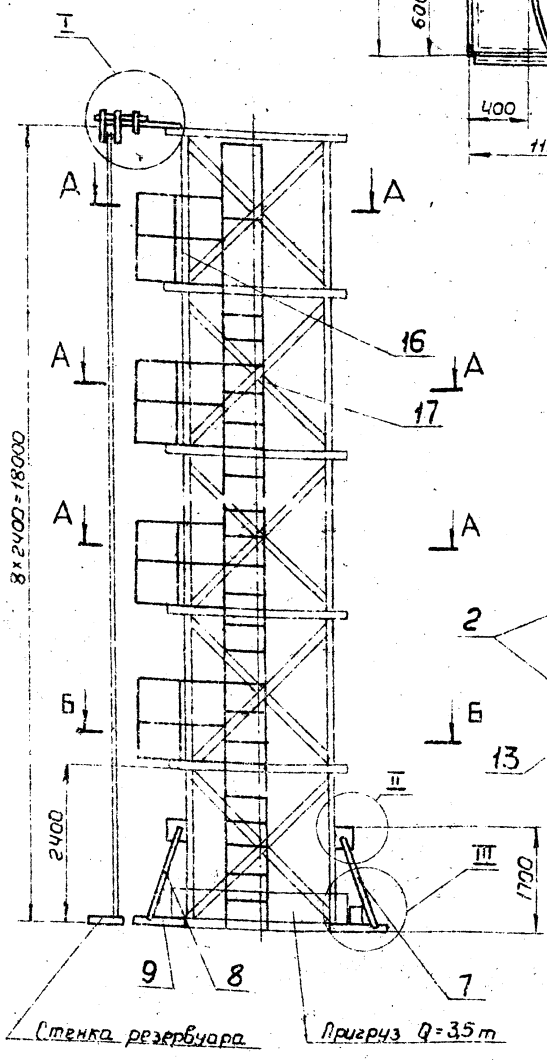

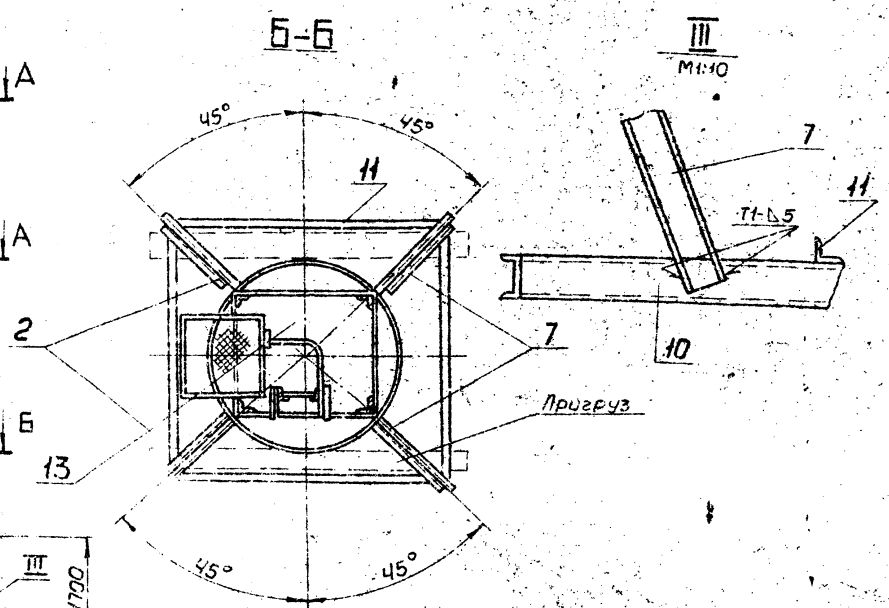

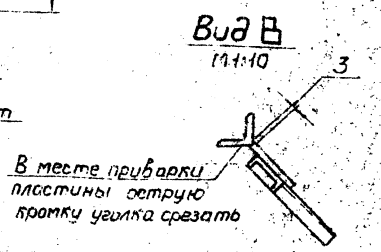

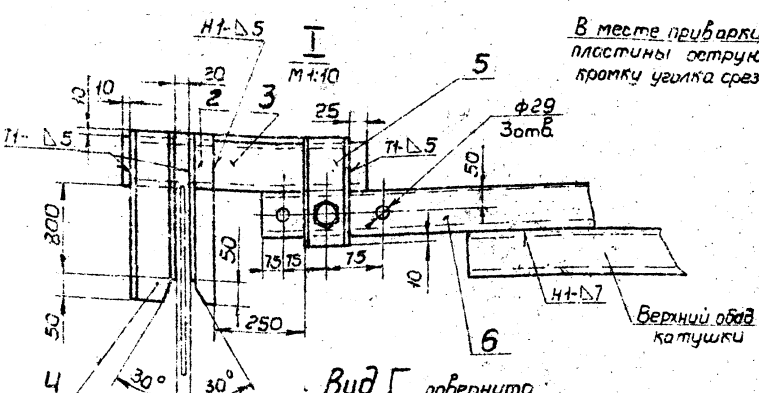

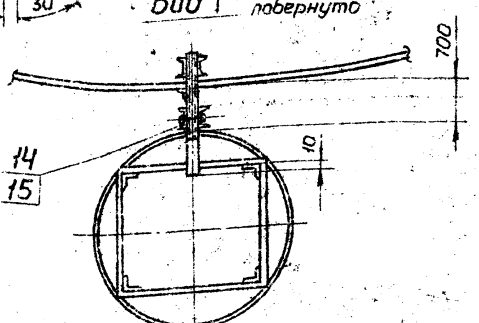

1. Электроды сварочные типа Э42А ГОСТ 9467-75
2. Сварку производить по ГОСТ 5264-80 по контуру прилегания деталей, катетом равным наименьшей толщине свариваемых деталей.
3. Шероховатость поверхностей реза для дет. 6Ч - $\frac{50}{V}$.
4. Неуказанные предельные отклонения размеров: отверстий - Н16, валов - h16, остальных $\pm \frac{IT16}{2}$
5. Для изготовления стойки использовать каркас, на который была навернута стенка.
6. Детали поз. 9, 10, 11, 7, 8 привариваются с подгонкой по месту для обеспечения устойчивости стойки во время работы.
7. Пригруз Q=3,5 т прикрепить к нижнему ободу металлическими лентами.
8. Масса площадок с лестницей дана в таблице.
9. Ограждение лестницы приварить к площадке, а в местах между площадками к ленте поз. 13.
10. * Размеры для справок.

Изм.	Лист	№ докум.	Подп.	Дата	ПВ71.20.00.00СБ		
Разраб.		Числова			Стойка для сборки и сварки вертикального монтажного стыка стенки	Лит.	Масса	Масштаб
Пров.						И	1900	1:50
Т.контр.					Сборочный чертеж	Лист	Листов 1	
Гип.		Тюрин				Гипронефтеспецмонтаж г. Москва		
Н.контр.		Данаба						
Утв.		Кузьмина						

Инв.№ подл. | Подп. и дата | Взам.инв.№ | Инв.№ дубл. | Подп. и дата

Формат	Зона	Поз.	Обозначение	Наименование	Кол.	Примечание
				Лист		
Б4		12	ПВ71.20.00.12	Лист $\frac{\text{Б-8 ГОСТ 19903-74}}{\text{Ст3 ГОСТ 14637-79}}$		
				200×150	4	1,9 кг
Б4		13	ПВ71.20.00.13	Полоса		
				Полоса $\frac{\text{Б-4×40 ГОСТ 103-76}}{\text{Ст3 ГОСТ 535-79}}$		
				L = 8000	1	10,0 кг
				Стандартные изделия		
		14		Болт М27×80.58.013 ГОСТ 7798-70	1	
		15		Гайка М20.4.013 ГОСТ 5915-70	1	

ПВ71.20.00.00 Лист 3

Формат 11

Формат	Зона	Поз.	Обозначение	Наименование	Кол.	Примечание
Б4		5	ПВ71.20.00.05	Швеллер		
				Швеллер $\frac{\text{10 ГОСТ 8240-72}}{\text{Ст3 ГОСТ 535-79}}$		
				L = 220	2	1,9 кг
Б4		6	ПВ71.20.00.06	Швеллер		
				Швеллер $\frac{\text{10 ГОСТ 8240-72}}{\text{Ст3 ГОСТ 535-79}}$		
				L = 900	1	7,75 кг
Б4		7	ПВ71.20.00.07	Швеллер		
				Швеллер $\frac{\text{12 ГОСТ 8240-72}}{\text{Ст3 ГОСТ 535-79}}$		
				L = 2300	2	24,6 кг
Б4		8	ПВ71.20.00.08	Швеллер		
				Швеллер $\frac{\text{12 ГОСТ 8240-72}}{\text{Ст3 ГОСТ 535-79}}$		
				L = 2000	2	23,0 кг
Б4		9	ПВ71.20.00.09	Швеллер		
				Швеллер $\frac{\text{12 ГОСТ 8240-72}}{\text{Ст3 ГОСТ 535-79}}$		
				L = 1300	2	13,5 кг
Б4		10	ПВ71.20.00.10	Швеллер		
				Швеллер $\frac{\text{12 ГОСТ 8240-72}}{\text{Ст3 ГОСТ 535-79}}$		
				L = 1600	2	16,5 кг
Б4		11	ПВ71.20.00.11	Уголок		
				Уголок $\frac{\text{Б-75×75×6 ГОСТ 8509-72}}{\text{Ст3 ГОСТ 535-79}}$		
				L = 4500	4	67,0 кг

ПВ71.20.00.00 Лист 2

Формат 11

Формат	Зона	Поз.	Обозначение	Наименование	Кол.	Примечание
				Документация		
22			ПВ71.20.01.000Б	Сборочный чертеж		
				Детали		
				Уголок	4	
				Уголок $\frac{\text{Б-50×50×5 ГОСТ 8509-72}}{\text{Ст3 ГОСТ 535-79}}$		
Б4		1	ПВ71.20.01.01	L = 1150	4	4,4 кг
Б4		2	ПВ71.20.01.02	L = 1180	7	4,5 кг
Б4		3	ПВ71.20.01.03	L = 1100	4	4,2 кг
Б4		5	ПВ71.20.01.05	L = 360	2	1,3 кг
Б4		4	ПВ71.20.01.04	Настил		
				Лист $\frac{\text{Б8508-1100×1100}}{\text{Ст3 ГОСТ 8706-78}}$	1	22,0 кг
Б4		6	ПВ71.20.01.06	Втулка		
				Труба $\frac{\text{28×3 ГОСТ 8732-78}}{\text{В10 ГОСТ 8731-74}}$		
				L = 60	4	0,1 кг
Б4		7	ПВ71.20.01.07	Ограждение		
				Круг $\frac{\text{Б-18 ГОСТ 2590-71}}{\text{Ст3 ГОСТ 535-79}}$		
				L = 1000	2	
				Стандартные изделия		
		8		Шплинт 8×28.001 ГОСТ 397-79	4	

ПВ71.20.01.00

Разраб. Кузьмина 3.83
Пров. Числова
Гип Тюрин
Н.контр. Панова
Утв. Кузнецов

Площадка

Лит И | Лист 1 | Листов 1

Гипронефтеспецмонтаж г. Москва

Формат А4

Формат	Зона	Поз.	Обозначение	Наименование	Кол.	Примечание
				Документация		
22			ПВ71.20.00.000Б	Сборочный чертеж		
				Сборочные единицы		
11		16	ПВ71.20.01.00	Площадка	1	
11		17	ПВ62.07.03.00	Лестница	1	
				Детали		
Б4		1	ПВ71.20.00.01	Уголок		
				Уголок $\frac{\text{5-50×50×5 ГОСТ 8509-72}}{\text{Ст3 ГОСТ 535-79}}$		
				L = 530	8	1,6 кг
Б4		2	ПВ71.20.00.02	Уголок		
				Уголок $\frac{\text{5-50×50×5 ГОСТ 8509-72}}{\text{Ст3 ГОСТ 535-79}}$		
				L = 960	1	3,6 кг
Б4		3	ПВ71.20.00.03	Швеллер		
				Швеллер $\frac{\text{10 ГОСТ 8240-72}}{\text{Ст3 ГОСТ 535-79}}$		
				L = 570	1	4,9 кг
Б4		4	ПВ71.20.00.04	Швеллер		
				Швеллер $\frac{\text{10 ГОСТ 8240-72}}{\text{Ст3 ГОСТ 535-79}}$		
				L = 960	2	8,25 кг

ПВ71.20.00.00

Разраб. Кузьмина 3.83
Пров. Числова
Гип Тюрин
Н.контр. Панова
Утв. Кузнецов

Стойка для сборки и сварки вертикального монтажного стыка

Лит И | Лист 1 | Листов 3

Гипронефтеспецмонтаж г. Москва

Формат А4

Инв.№ подл. | Подп. и дата | Взам.инв.№ | Инв.№ дубл. | Подп. и дата

Тип. пр. 704-1-172.84 ал.7

Инв. № подл. | Подп. и дата | Взам. инв. № | Инв. № дубл. | Подп. и дата

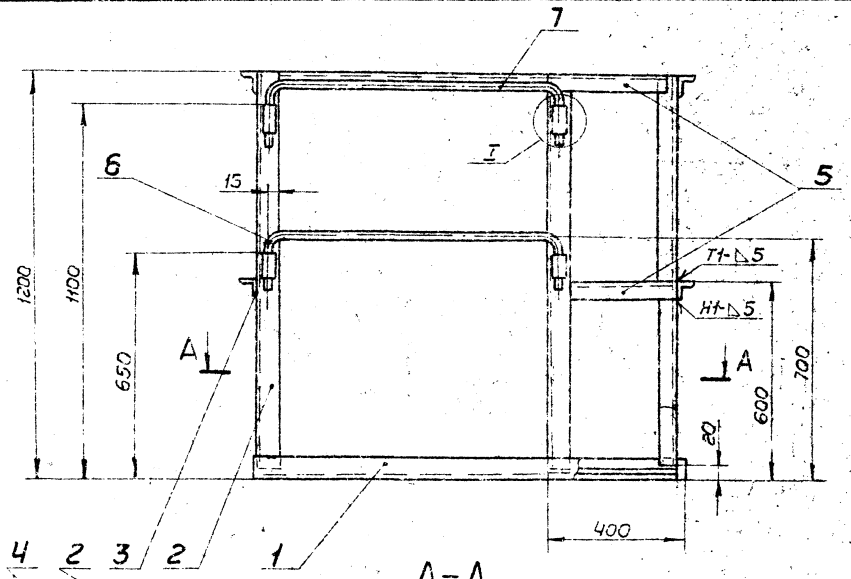

А-А

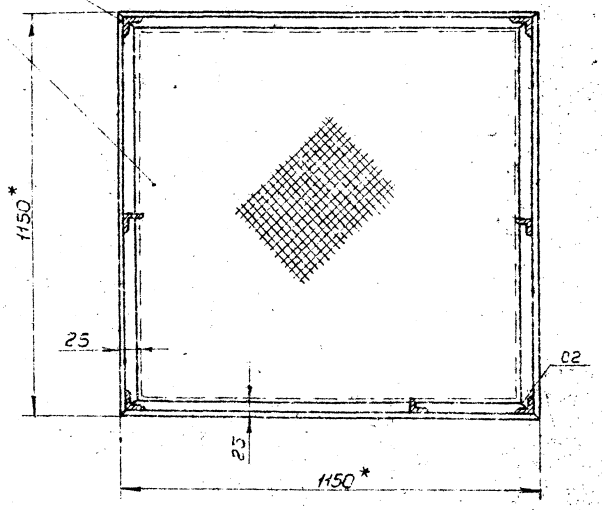

Дет. поз. 7
М1:2

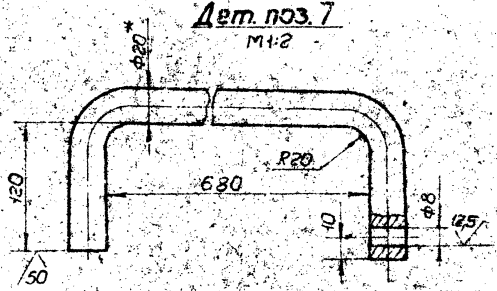

I
М1:2

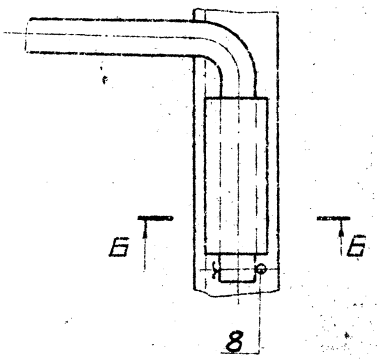

Б-Б
М1:2

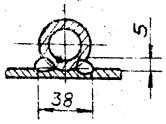

1. Сварку производить по ГОСТ 5264-80, по контуру прилегания деталей. Шов №1 - сварка ручная электродуговая. Электроды сварочные типа Э42А ГОСТ 9467-75.
2. Предельные отклонения размеров: отверстий - H16, валов - h16, остальных $\pm \frac{IT16}{2}$
3. Шероховатость поверхностей реза для дет. 64 - 25
4. * Размер для справок.

Изм.	Лист	№ докум.	Подп.	Дата	ПВ71.20.01.000Б		
Разраб.		Числова		3.83	Площадка	Лист	Масса	Масштаб
Пров.		Калмыкова		3.83		И	53	1:10
Т.контр.					Сборочный чертеж	Лист	Листов 1	
ГИП		Торцев		3.83		Гипронефтеспецмонтаж г. Москва		
Н.контр.		Попова		3.83				
Нач.		Кузнецов		3.83				

Формат А2

Альбом 704-1-172.84 ч.4

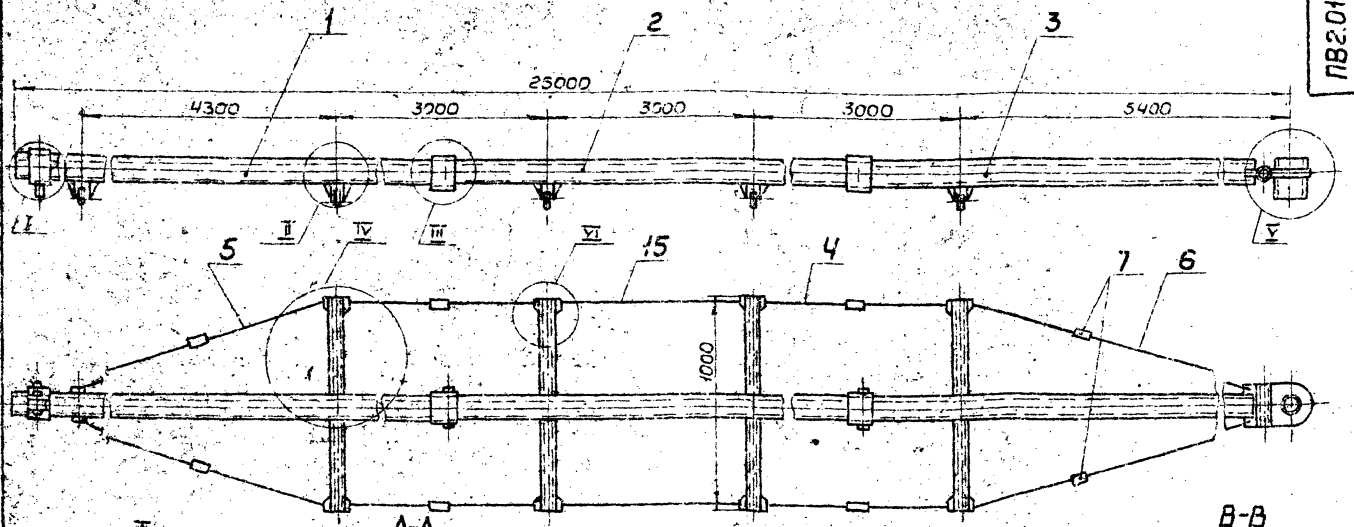

А-А
М1:4

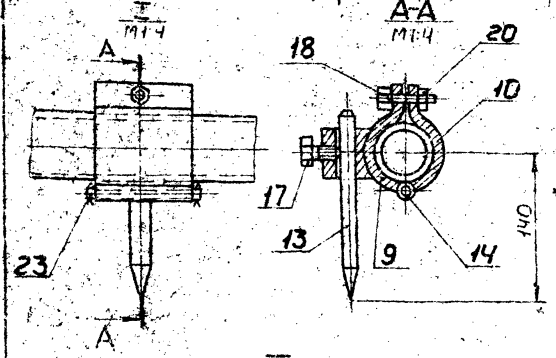

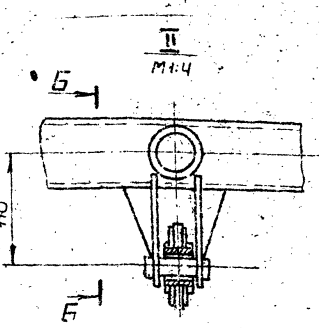

Б-Б
М1:4

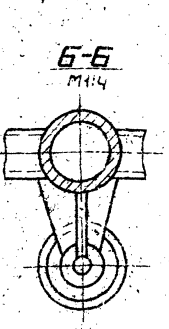

В-В
М1:4

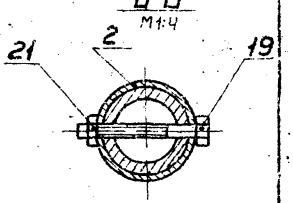

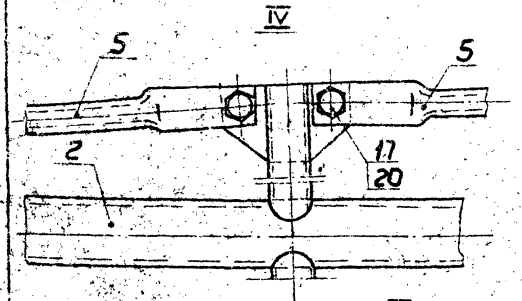

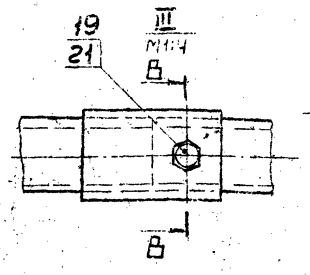

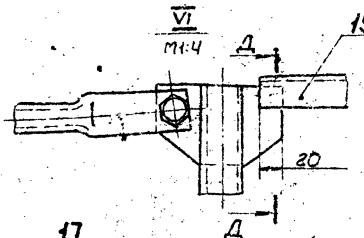

Д-Д
М1:4



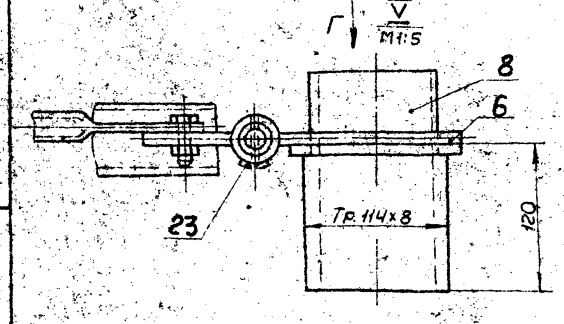

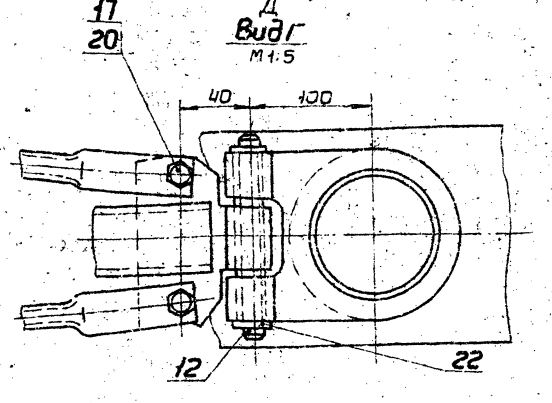

1. Данная конструкция приспособления предусматривает нанесение всех рисок за одну установку.
Для этого, соответственно размерам (радиусам) и числу наносимых рисок, на штангах устанавливается требуемое количество чертилок с державками.
2. Необходимое количество дет. поз. 9, 10, 13, 14, 17, 18 и 20 определяется на основании числа наносимых при разметке рисок.
3. При разметке рисок с наибольшим размером радиуса R_{max} = 15000 мм. В приспособлении используются две концевых штанги (дет. поз. 1 и поз. 3); средняя штанга (дет. поз. 2) из сборки исключается.
4. Неуказанные предельные отклонения размеров: отверстий - H16, валов - h16, остальных $\pm \frac{IT16}{2}$.
5 * Размеры для справок.

Изм.	Лист	№докум.	Подп.	Дата
Разраб.		Кузьмина		3.83
Пров.		Числова		3.83
Т.контр.				
Гип.		Тюрин		7.83
Н.контр.		Панова		8.83
Утв.		Кузнецов		9.83

ПВ2.01.00.00СБ

Приспособление для разметки

Сборочный чертеж

Лит.	Масса	Масштаб
И	377,0	1:10

Лист 1 Листов 1

Гипроспецмонтаж г. Москва

Инв.№ подл. | Подп. и дата | Взам.инв.№ | Инв.№ дубл. | Подп. и дата

Формат	Зона	Поз.	Обозначение	Наименование	Кол.	Примечание
				Документация		
А2			ПВ2.01.01.00СБ	Сборочный чертеж		
				Сборочные единицы		
А1		1	ПВ2.01.11.00	Опора	2	
				Детали		
Б4		2	ПВ2.01.01.01	Штанга. Труба 89×6 ГОСТ 8732-78 А20 ГОСТ 8731-74 l = 7050	1	86,6 кг
А1		3	ПВ2.01.01.02	Косынка	1	
А1		4	ПВ2.01.01.03	Кронштейн	2	
А1		5	ПВ2.01.01.04	Пластина	2	
Б4		6	ПВ2.01.01.05	Патрубок. Труба 108×8 ГОСТ 8732-78 В-10 ГОСТ 8731-74 l = 100	1	2,0 кг

Инв.№ подл. | Подп. и дата | Взам. инв.№ | Инв.№ дубл. | Подп. и дата

Изм.	Лист	№ докум.	Подп.	Дата
Разраб.		Кузьмина		3.83
Пров.		Числова		3.83
ГИП		Тюрин		3.83
Н.контр.		Панова		3.83
Утв.		Кузнецов		3.83

ПВ2.01.01.00

Штанга I

Лит.	Лист	Листов
И		1

Гипронефтеспецмонтаж г. Москва

Формат А1

Формат	Зона	Поз.	Обозначение	Наименование	Кол.	Примечание
				Документация		
А2			ПВ2.01.03.00СБ	Сборочный чертеж		
				Сборочные единицы		
А1		1	ПВ2.01.11.00	Опора	1	
				Детали		
Б4		2	ПВ2.01.03.02	Штанга. Труба 89×5 ГОСТ 8732-78 В-10 ГОСТ 8731-74 l = 6850	1	84,2 кг
А1		3	ПВ2.01.01.03	Кронштейн	2	
А1		4	ПВ2.01.01.04	Пластина	2	
А1		5	ПВ2.01.03.02	Втулка	1	
А1		6	ПВ2.01.03.03	Пластина	1	

Инв.№ подл. | Подп. и дата | Взам. инв.№ | Инв.№ дубл. | Подп. и дата

Изм.	Лист	№ докум.	Подп.	Дата
Разраб.		Кузьмина		3.83
Пров.		Числова		3.83
ГИП		Тюрин		3.83
Н.контр.		Панова		3.83
Утв.		Кузнецов		3.83

ПВ2.01.03.00

Штанга III

Лит.	Лист	Листов
И		1

Гипронефтеспецмонтаж г. Москва

Формат А1

Формат	Зона	Поз.	Обозначение	Наименование	Кол.	Примечание
				Документация		
А2			ПВ2.01.02.00СБ	Сборочный чертеж		
				Сборочные единицы		
А1		1	ПВ2.01.11.00	Опора	2	
				Детали		
Б4		2	ПВ2.01.02.01	Штанга. Труба 89×6 ГОСТ 8732-78 В-10 ГОСТ 8731-74 l = 6050	1	74,3 кг
А1		3	ПВ2.01.01.03	Кронштейн	4	
А1		4	ПВ2.01.01.04	Пластина	4	
Б4		5	ПВ2.01.01.05	Патрубок. Труба 108×8 ГОСТ 8732-78 В-10 ГОСТ 8731-74 l = 100	1	2,0 кг

Инв.№ подл. | Подп. и дата | Взам. инв.№ | Инв.№ дубл. | Подп. и дата

Изм.	Лист	№ докум.	Подп.	Дата
Разраб.		Кузьмина		3.83
Пров.		Числова		3.83
ГИП		Тюрин		3.83
Н.контр.		Панова		3.83
Утв.		Кузнецов		3.83

ПВ2.01.02.00

Штанга II

Лит.	Лист	Листов
И		1

Гипронефтеспецмонтаж г. Москва

Формат А1

Формат	Зона	Поз.	Обозначение	Наименование	Кол.	Примечание
				Документация		
А2			ПВ2.01.00.00СБ	Сборочный чертеж		
				Сборочные единицы		
А1		1	ПВ2.01.01.00	Штанга I	1	
А1		2	ПВ2.01.02.00	Штанга II	1	
А1		3	ПВ2.01.03.00	Штанга III	1	
А1		4	ПВ2.01.05.00	Тяга	8	
А1		5	ПВ2.01.05.00-01	Тяга	4	
А1		6	ПВ2.01.05.00-02	Тяга	4	
А1		7	ПВ2.01.04.00	Стяжка	8	
А1		8	ПВ2.01.07.00	Ось	1	
А1		9	ПВ2.01.08.00	Скоба I	1	
А1		10	ПВ2.01.09.00	Скоба II	1	
А1		11	ПВ2.01.10.00	Опора	5	
				Детали		
А1		12	ПВ2.01.00.01	Ладец		
А1		13	ПВ2.01.00.02	Чертилка		
А1		14	ПВ2.01.00.03	Ладец		
Б4		15	ПВ2.01.00.04	Уголок Б-32×32×4 ГОСТ 8509-72 Ст3 ГОСТ 535-79 l = 2930	2	7,0 кг
				Стандартные изделия		
				Болты ГОСТ 7798-70		
		17		Болт М12×40.35.026	11	0,053 кг
		18		Болт М12×3.36.026	1	0,06 кг
		19		Болт М16×80.35.026	2	0,208 кг
		20		Гайки ГОСТ 5915-70 Гайка М12.4.026	9	0,015 кг
		21		Гайка М16.4.026	2	0,033 кг
		22		Шайба 20.01.026 ГОСТ 11371-78	2	0,023 кг
		23		Шплинт 4×32-02 ГОСТ 397-79	4	0,003 кг

Инв.№ подл. | Подп. и дата | Взам. инв.№ | Инв.№ дубл. | Подп. и дата

Изм.	Лист	№ докум.	Подп.	Дата
Разраб.		Кузьмина		3.83
Пров.		Числова		3.83
ГИП		Тюрин		3.83
Н.контр.		Панова		3.83
Утв.		Кузнецов		3.83

ПВ2.01.00.00

Приспособление для разметки

Лит.	Лист	Листов
И		1

Гипронефтеспецмонтаж г. Москва

Формат А1

ПВ2.01.01.000Б

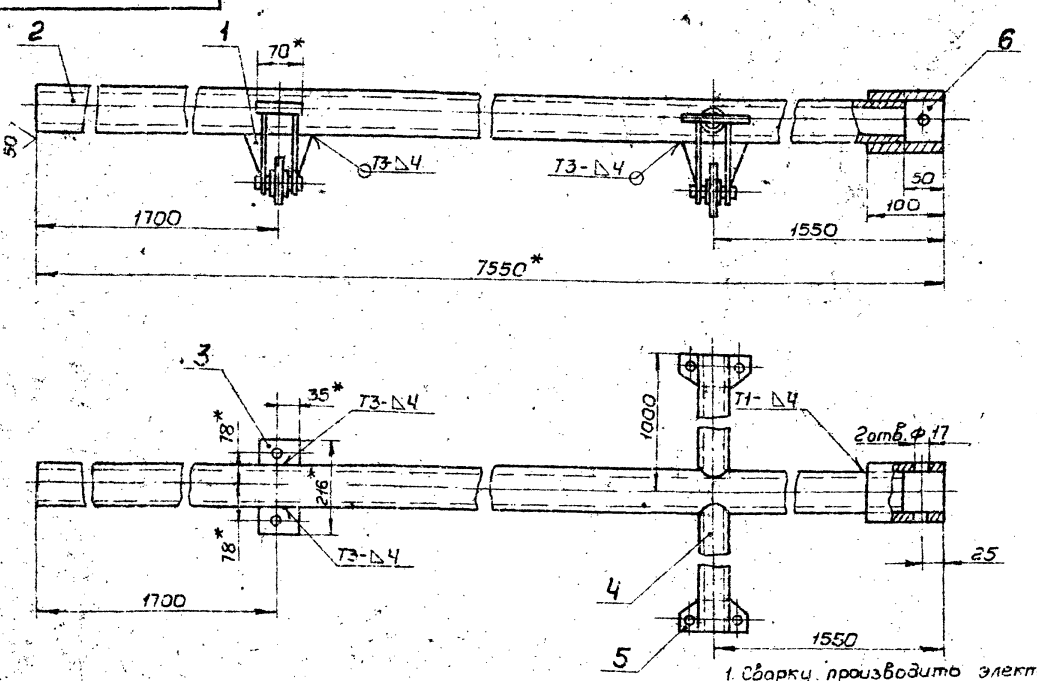

1. Сварку производить электродами типа Э42А ГОСТ 9467-75. Сварочные швы по ГОСТ 5264-80.
2. Неуказанные предельные отклонения размеров: отверстий - H16, валов - h16, остальных $\pm \frac{IT16}{2}$.
3. * Размеры для справок.

Изм.	Лист	№ докум.	Подп.	Дата
Разраб.		Кузьмина		3.83
Пров.		Числова		2.83
Т.контр.				
ГИП		Тюрин		3.83
Н.контр.		Панова		3.83
Утв.		Кузнецов		3.83

Штанга I

Сборочный чертеж

Лит.	Масса	Масштаб
И	103,0	1:5
Лист	Листов 1	

Гипронефтеспецмонтаж г. Москва

Формат А2

ПВ2.01.02.000Б

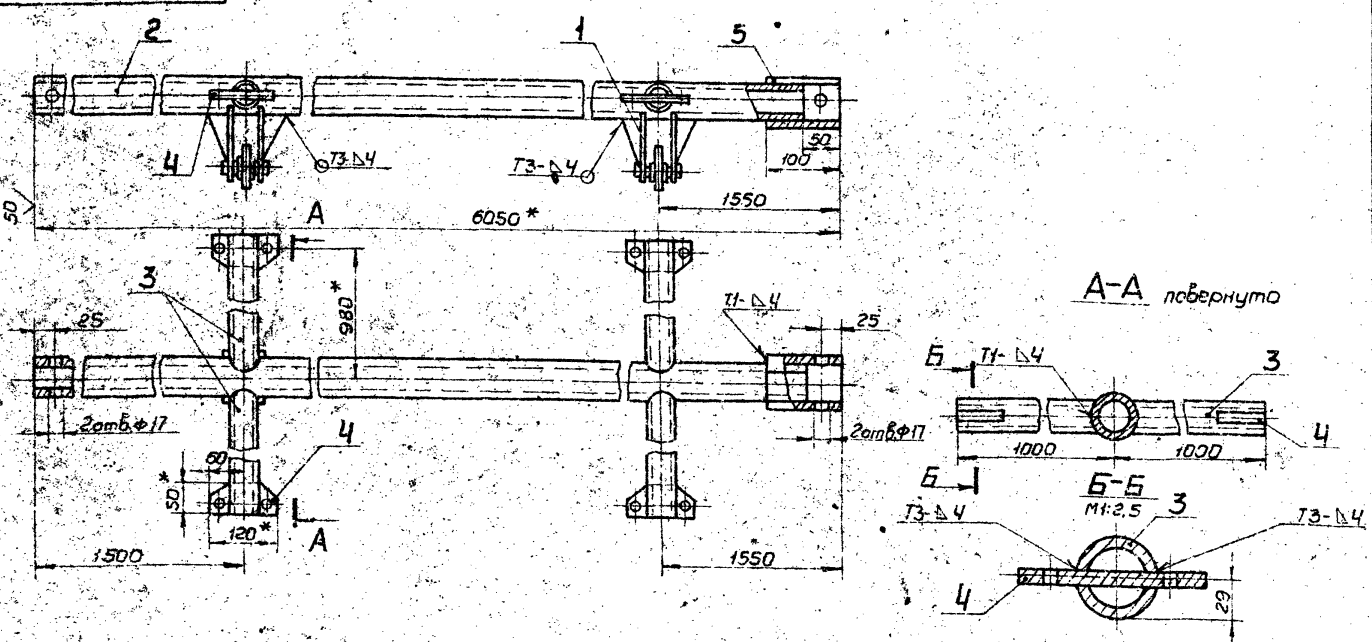

1. Сварку производить электродами типа Э42А ГОСТ 9467-75. Сварочные швы по ГОСТ 5264-80.
2. Неуказанные предельные отклонения размеров: отверстий - H16, валов - h16, остальных $\pm \frac{IT16}{2}$.
3. * Размеры для справок.

Изм.	Лист	№ докум.	Подп.	Дата
Разраб.		Кузьмина		3.83
Пров.		Числова		2.83
Т.контр.				
ГИП		Тюрин		3.83
Н.контр.		Панова		3.83
Утв.		Кузнецов		3.83

Штанга II

Сборочный чертеж

Лит.	Масса	Масштаб
И	102,5	1:5
Лист	Листов 1	

Гипронефтеспецмонтаж г. Москва

Формат А2

Инв.№ подл. | Подп. и дата | Взам.инв.№ | Инв.№ дубл. | Подп. и дата

Инв.№ подл. | Подп. и дата | Взам.инв.№ | Инв.№ дубл. | Подп. и дата

Тип. пр 704-1-142.84 а.7

ПВ2.01.01.04

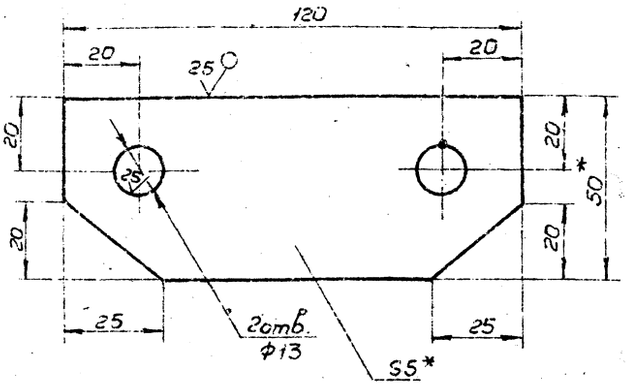

1. Неуказанные предельные отклонения размеров: отверстий - H16, валов - h16, остальных $\pm \frac{IT16}{2}$.
2. * Размеры для справок.

Изм.	Лист	№ докум.	Подп.	Дата
Разраб.		Кузьмина		3.85
Пров.		Числова		3.85
Т.контр.				
ГИП		Тюрин		3.85
Н.контр.		Панова		3.85
Утв.		Кузнецов		3.85

ПВ2.01.01.04

Пластина

Лит.	Масса	Масштаб
И	0.15	1:1

Лист | Листов 1

Полоса 5×50 ГОСТ 103-76 / Ст 3 ГОСТ 535-79

Гипронефтеспецмонтаж г. Москва

Формат А3

ПВ2.01.01.03

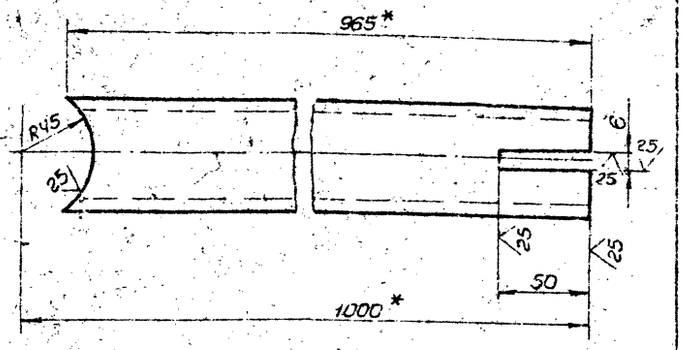

1. Неуказанные предельные отклонения размеров: отверстий - H16, валов - h16, остальных $\pm \frac{IT16}{2}$.
2. * Размер для справок.

Изм.	Лист	№ докум.	Подп.	Дата
Разраб.		Кузьмина		3.85
Пров.		Числова		3.85
Т.контр.				
ГИП		Тюрин		3.85
Н.контр.		Панова		3.85
Утв.		Кузнецов		3.85

ПВ2.01.01.03

Кронштейн

Лит.	Масса	Масштаб
И	5.5	1:2

Лист | Листов 1

Труба 57×4 ГОСТ 8732-78 / В10 ГОСТ 8731-74

Гипронефтеспецмонтаж г. Москва

Формат А3

ПВ2.01.03.000СБ

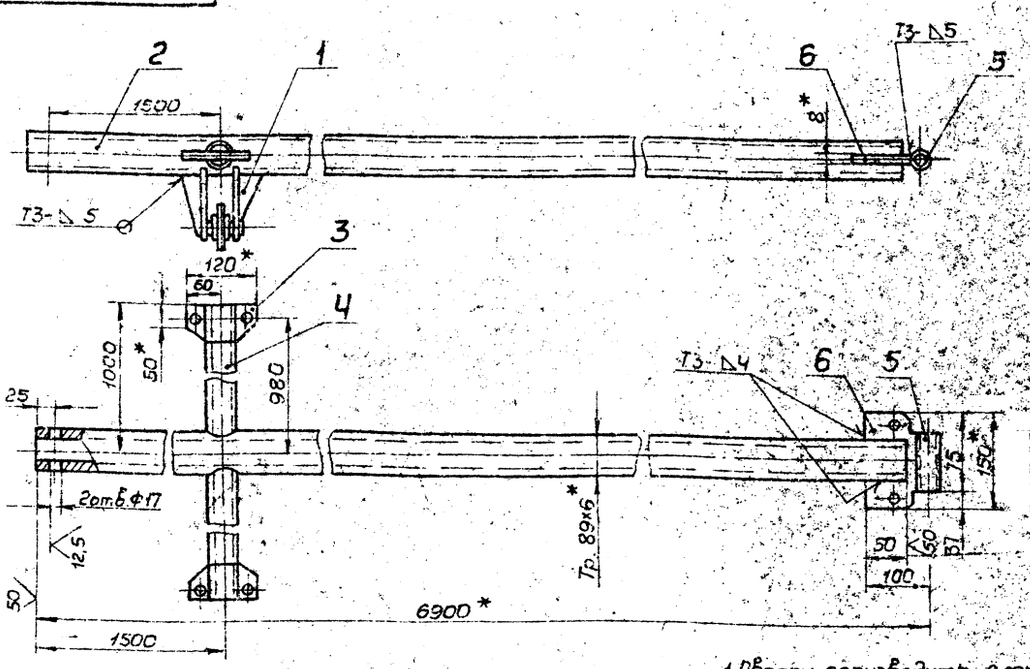

1. Сварку производить электродами типа Э42А по ГОСТ 9467-75. Сварные швы по ГОСТ 5264-80.
2. Неуказанные предельные отклонения размеров: отверстий - H16, валов - h18, остальных $\pm \frac{IT16}{2}$.

Изм.	Лист	№ докум.	Подп.	Дата
Разраб.		Кузьмина		3.85
Пров.		Числова		3.85
Т.контр.				
ГИП		Тюрин		3.85
Н.контр.		Панова		3.85
Утв.		Кузнецов		3.85

ПВ2.01.03.000СБ

Штанга III

Сборочный чертеж

Лит.	Масса	Масштаб
И	98.0	1:5

Лист | Листов 1

Гипронефтеспецмонтаж г. Москва

Формат А3

Инв. № подл. | Подп. и дата | Взам. инв. № | Инв. № дубл. | Подп. и дата

Инв. № подл. | Подп. и дата | Взам. инв. № | Инв. № дубл. | Подп. и дата

Инв. № подл. | Подп. и дата | Взам. инв. № | Инв. № дубл. | Подп. и дата

т.пр. 704-1-113.84 ал

ПВ2.01.05.02

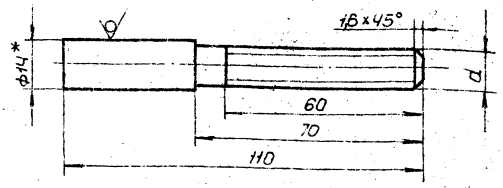

Обозначение	d
ПВ2.01.05.02	М12
-01	М12лев.

1. Неуказанные предельные отклонения размеров: валов - h16, остальных ± JT16/2.
2. Неуказанные предельные отклонения резьбы 8g ГОСТ 16093-81.
3. * Размер для справок.

Изм.	Лист	№ докум.	Подп.	Дата
Разраб.		Кузьмина		
Пров.		Числова		
Т.контр.				
ГИП		Тюрин		
Н.контр.		Панова		
Утв.		Кузнецов		

ПВ2.01.05.02

Винт

Лит.	Масса	Масштаб
И	0,11	1:1

Круг В14 ГОСТ 2590-71 / Ст 3 ГОСТ 535-79

Лист. Листов 1

Гипронефтеспецмонтаж г. Москва

Формат А4

ПВ2.01.05.01

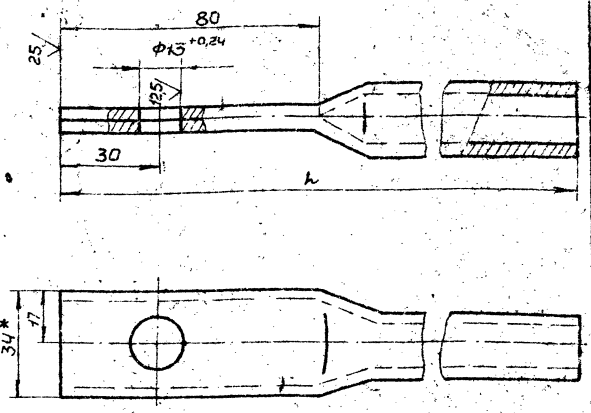

Обозначение	L, мм	Масса кг
ПВ2.01.05.01	1370	20
-01	2410	35
-03	2735	40

1. Неуказанные предельные отклонения размеров: отверстий - H16; валов - h16; остальных ± JT16/2.
2. * Размер для справок.

Изм.	Лист	№ докум.	Подп.	Дата
Разраб.		Кузьмина		
Пров.		Числова		
Т.контр.				
ГИП		Тюрин		
Н.контр.		Панова		
Утв.		Кузнецов		

ПВ2.01.05.01

Штанга

Лит.	Масса	Масштаб
И	См. табл.	1:1

Труба Ц15×2,8 ГОСТ 3262-75

Лист. Листов 1

Гипронефтеспецмонтаж г. Москва

Формат А4

ПВ2.01.05.00СБ

Рис. 1

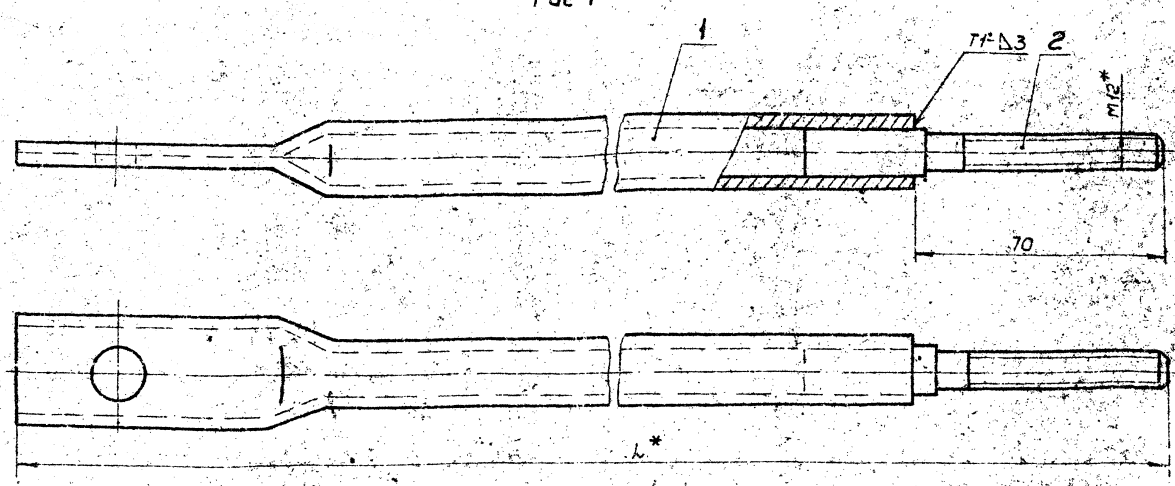

Рис. 2

Остальное см. Рис. 1

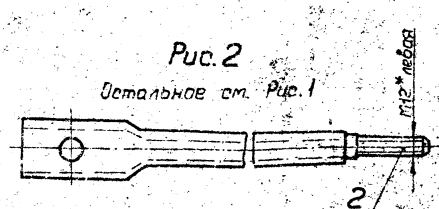

Обозначение	L, мм	Масса кг
ПВ2.01.05.00	1440	211
-01	2480	361
-02	2805	411

1. Сварку производить электродами типа Э42А ГОСТ 9467-75. Сварные швы по ГОСТ 5264-80.
2. Неуказанные предельные отклонения размеров: валов - h16, остальных ± JT16/2.
3. * Размеры для справок.

Изм.	Лист	№ докум.	Подп.	Дата
Разраб.		Кузьмина		
Пров.		Числова		
Т.контр.				
ГИП		Тюрин		
Н.контр.		Панова		
Утв.		Кузнецов		

ПВ2.01.05.00СБ

Тяга

Сборочный чертеж

Лит.	Масса	Масштаб
И	См. табл.	1:1

Лист. Листов 1

Гипронефтеспецмонтаж г. Москва

Формат А3

Инв. № подл. | Подп. и дата | Взам. инв. № | Инв. № дубл. | Подп. и дата

т.п.р. 704-1-172.84 ал

Формат	Зона	Поз.	Обозначение	Наименование	Кол.	Примечание
				Документация		
Н			ПВ2.01.04.00СБ	Сборочный чертеж		
				Детали		
Б4		1	ПВ2.01.04.01	Гайка левая		
				Квадрат В-20 ГОСТ 2591-71 / Ст3 ГОСТ 535-79		
				l = 30	1	0,07 кг
Б4		2	ПВ2.01.04.01-01	Гайка правая		
				Квадрат В-20 ГОСТ 2591-71 / Ст3 ГОСТ 535-79		
				l = 30	1	0,07 кг
Б4		3	ПВ2.01.04.03	Щека		
				Полоса Б-8×35 ГОСТ 103-76 / Ст.3 ГОСТ 535-79		
				l = 100	2	0,2 кг

Инв.№ подл. | Подп. и дата | Взам. инв.№ | Инв.№ дубл. | Подп. и дата

Изм.	Лист	№ докум.	Подп.	Дата
Разраб.		Кузьмина		3.83
Пров.		Числова		
ГИП		Торин		
Н.контр.		Панова		
Утв.		Кузнецов		

ПВ2.01.04.00

Стяжка

Лит. И | Лист | Листов

Гипронефтеспецмонтаж г. Москва

Формат А1

Формат	Зона	Поз.	Обозначение	Наименование	Кол.	Примечание
				Документация		
Н			ПВ2.01.07.00СБ	Сборочный чертеж		
				Детали		
Б4		1	ПВ2.01.07.01	Стойка		
				Труба 114×8 ГОСТ 8732-78 / В 10 ГОСТ 8731-74		
				l = 160	1	3,1 кг
Б4		2	ПВ2.01.07.02	Опора кольцевая		
				Полоса Б-10×150 ГОСТ 103-76 / Ст3 ГОСТ 535-79		
				D = 150 d = 41	1	0,65 кг

Инв.№ подл. | Подп. и дата | Взам. инв.№ | Инв.№ дубл. | Подп. и дата

Изм.	Лист	№ докум.	Подп.	Дата
Разраб.		Кузьмина		3.83
Пров.		Числова		
ГИП		Торин		
Н.контр.		Панова		
Утв.		Кузнецов		

ПВ2.01.07.00

Оса

Лит. И | Лист | Листов

Гипронефтеспецмонтаж г. Москва

Формат А1

Формат	Зона	Поз.	Обозначение	Наименование	Кол.	Примечание
				Документация		
11			ПВ2.01.06.00СБ	Сборочный чертеж		
				Детали		
Б4		1	ПВ2.01.06.01	Пластина		
				Полоса 10×150 ГОСТ 103-76 / Ст3 ГОСТ 535-79		
				l = 155	1	0,9 кг
Б4		2	ПВ2.01.06.02	Втулка		
				Круг В30 ГОСТ 2590-71 / Ст3 ГОСТ 535-79		
				l = 36	2	0,114 кг

Инв.№ подл. | Подп. и дата | Взам. инв.№ | Инв.№ дубл. | Подп. и дата

Изм.	Лист	№ докум.	Подп.	Дата
Разраб.		Кузьмина		3.83
Пров.		Числова		
ГИП		Торин		
Н.контр.		Панова		
Утв.		Кузнецов		

ПВ2.01.06.00

Скоба

Лит. И | Лист 1 | Листов

Гипронефтеспецмонтаж г. Москва

Формат А1

Формат	Зона	Поз.	Обозначение	Наименование	Кол.	Примечание
				Документация		
12			ПВ2.01.05.00СБ Переменные данные	Сборочный чертеж для исполнений ПВ2.01.05.00 см. СБ Рис. 1		
11		1	ПВ2.01.05.01	Штанга	4	
11		2	ПВ2.01.05.02	Винт М12 ПВ2.01.05.00 см. СБ Рис. 2	4	
11		1	ПВ2.01.05.01	Штанга	4	
11		2	ПВ2.01.05.02-01	Винт М12 ПВ2.01.05.00 Прим. СБ Рис. 1	4	
11		1	ПВ2.01.05.01-01	Штанга	2	
11		2	ПВ2.01.05.02	Винт М12 ПВ2.01.05.00 Г см. СБ Рис. 2	2	
11		1	ПВ2.01.05.01-01	Штанга	2	
11		2	ПВ2.01.05.02-01	Винт М12 ПВ2.01.05.00.02 см. СБ Рис. 1	2	
Н		1	ПВ2.01.05.01-02	Штанга	2	
11		2	ПВ2.01.05.02	Винт М12 ПВ2.01.05.00.02 см. СБ Рис. 2	2	
11		1	ПВ2.01.05.01-02	Штанга	2	
Н		2	ПВ2.01.05.02-01	Винт М12	2	

Инв.№ подл. | Подп. и дата | Взам. инв.№ | Инв.№ дубл. | Подп. и дата

Изм.	Лист	№ докум.	Подп.	Дата
Разраб.		Кузьмина		3.83
Пров.		Числова		
ГИП		Торин		
Н.контр.		Панова		
Утв.		Кузнецов		

ПВ2.01.05.00

Тяга

Лит. И | Лист | Листов

Гипронефтеспецмонтаж г. Москва

Формат А1

ПВ2.01.06.00СБ

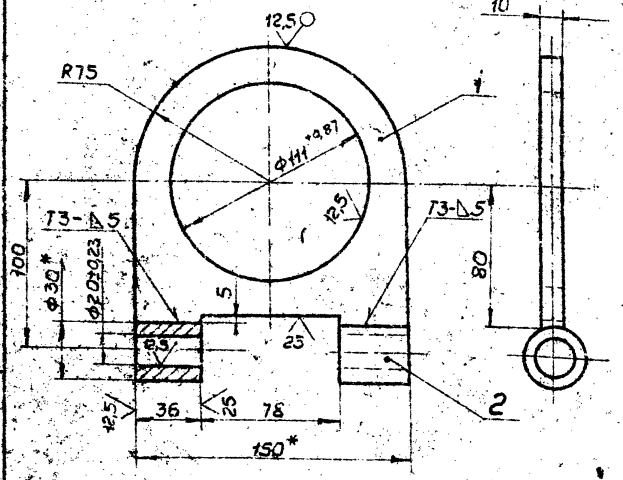

1. Сварку производить электродами типа Э42А ГОСТ 9467-75. Сварные швы по ГОСТ 5264-80.
2. Неуказанные предельные отклонения размеров: отверстий - H16, валов - h16, остальных $\pm \frac{JT16}{2}$
3. * Размеры для справок.

Изм.	Лист	№ докум.	Подп.	Дата
Разраб.		Кузьмина		3.83
Пров.		Числова		03.83
Т.контр.				
ГИП		Тюрин		5.83
Н.контр.		Панова		05.83
Утв.		Кузнецов		05.83

ПВ2.01.06.00СБ

Скоба

Сборочный чертеж

Лит.	Масса	Масштаб
И	1,25	1:2
Лист	Листов 1	
Гипронефтеспецмонтаж г. Москва		

Формат А1

ПВ2.01.08.02

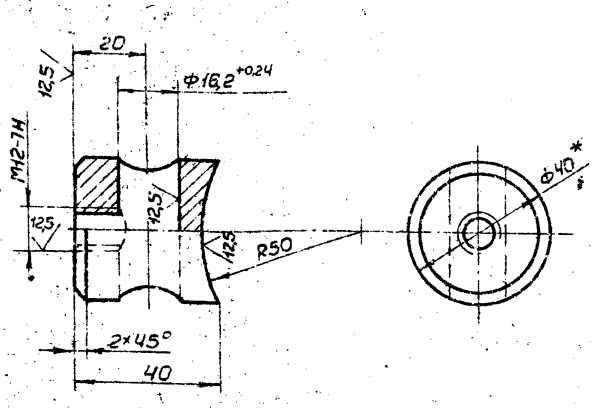

1. Неуказанные предельные отклонения размеров: отверстий - H16, валов - h16, остальных $\pm \frac{JT16}{2}$
2. * Размеры для справок.

Изм.	Лист	№ докум.	Подп.	Дата
Разраб.		Кузьмина		3.83
Пров.		Числова		03.83
Т.контр.				
ГИП		Тюрин		5.83
Н.контр.		Панова		05.83
Утв.		Кузнецов		05.83

ПВ2.01.08.02

Бобышка

Лит.	Масса	Масштаб
И	0,25	1:1
Лист	Листов 1	
Гипронефтеспецмонтаж г. Москва		

Круг В-40 ГОСТ 2590-71 / Ст3 ГОСТ 535-79

Формат А1

ПВ2.01.08.00СБ

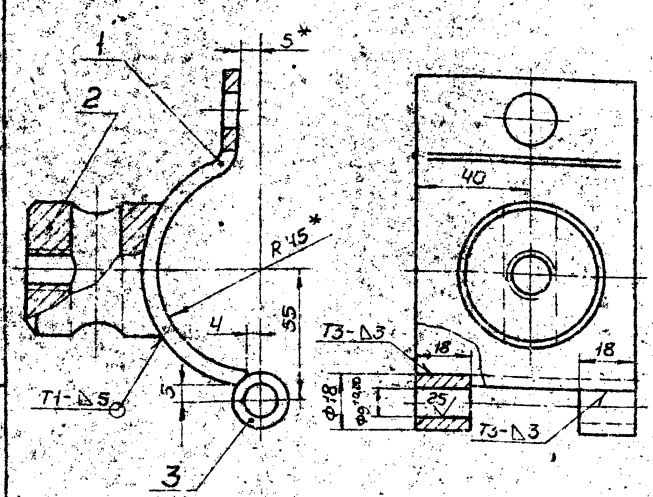

1. Сварку производить электродами типа Э42А ГОСТ 9467-75. Сварные швы по ГОСТ 5264-80.
2. Неуказанные предельные отклонения размеров: отверстий - H16, валов - h16, остальных $\pm \frac{JT16}{2}$
3. * Размеры для справок.

Изм.	Лист	№ докум.	Подп.	Дата
Разраб.		Кузьмина		3.83
Пров.		Числова		03.83
Т.контр.				
ГИП		Тюрин		5.83
Н.контр.		Панова		05.83
Утв.		Кузнецов		05.83

ПВ2.01.08.00СБ

Скоба I

Сборочный чертеж

Лит.	Масса	Масштаб
И	0,9	1:1
Лист	Листов 1	
Гипронефтеспецмонтаж г. Москва		

Формат А1

ПВ2.01.08.01

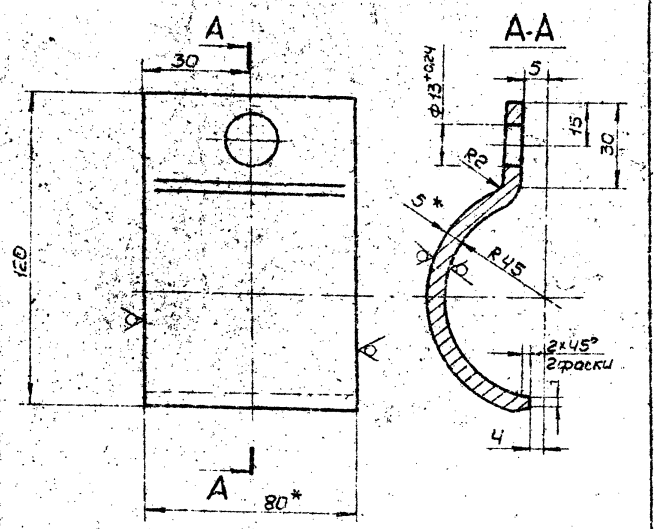

1. Неуказанные предельные отклонения размеров: отверстий - H16, валов - h16, остальных $\pm \frac{JT16}{2}$
2. Развернутая длина заготовки $L = 170 \pm 2$ мм.
3. * Размер для справок.

Изм.	Лист	№ докум.	Подп.	Дата
Разраб.		Кузьмина		3.83
Пров.		Числова		03.83
Т.контр.				
ГИП		Тюрин		5.83
Н.контр.		Панова		05.83
Утв.		Кузнецов		05.83

ПВ2.01.08.01

Скоба I

Лит.	Масса	Масштаб
И	0,46	1:1
Лист	Листов 1	
Гипронефтеспецмонтаж г. Москва		

Полоса В-5×8 ГОСТ 103-76 / Ст3 ГОСТ 535-79

Формат А1

Инв. № подл. | Подп. и дата | Взам. инв. № | Инв. № дубл. | Подп. и дата

т.р. 704-1-178.84 ал 4

ПВ2.01.11.00СБ

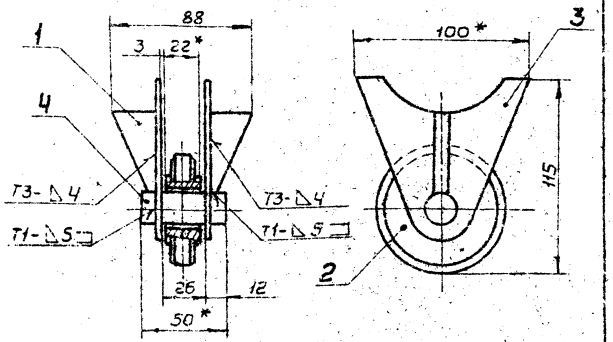

1. Сварку производить электродами типа Э42А по ГОСТ 9467-75. Сварные швы по ГОСТ 5264-80.
2. Неуказанные предельные отклонения размеров: отверстий - H16, валов - h16, остальных $\pm \frac{IT16}{2}$.
3. * Размеры для справок.

Изм.	Лист	№ докум.	Подп.	Дата
Разраб.	Кузьмина			3.83
Пров.	Числова			05.83
Т.контр.				
ГИП	Тюрин			05.83
Н.контр.	Панова			05.83
Утв.	Кузнецов			05.83

ПВ2.01.11.00СБ

Опора

Сборочный чертеж

Лит.	Масса	Масштаб
И	14	1:2

Лист. Листов 1

Гипронефтеспецмонтаж г. Москва

Формат 11

Формат	Зона	Поз.	Обозначение	Наименование	Кол.	Примечание
				Документация		
11			ПВ2.01.10.00СБ	Сборочный чертеж		
				Детали		
11		1	ПВ2.01.10.01	Ребро	2	
11		2	ПВ2.01.10.02	Ролик	1	
11		3	ПВ2.01.10.03	Пластина	2	
БЧ		4	ПВ2.01.10.04	Ось		
				Круг В-20 ГОСТ 2590-71 / Ст3 ГОСТ 535-79		
				l = 50	1	0,13 кг

ПВ2.01.10.00

Опора

Лит.	Масса	Масштаб
И		

Лист. Листов 1

Гипронефтеспецмонтаж г. Москва

Формат 11

Формат	Зона	Поз.	Обозначение	Наименование	Кол.	Примечание
				Документация		
11			ПВ2.01.08.00СБ	Сборочный чертеж		
				Детали		
11		1	ПВ2.01.08.01	Скоба	1	
11		2	ПВ2.01.08.02	Бобышка	1	
БЧ		3	ПВ2.01.08.03	Втулка		
				Круг В-18 ГОСТ 2590-71 / Ст3 ГОСТ 535-79		
				l = 18	2	0,03 кг

ПВ2.01.08.00

Скоба I

Лит.	Масса	Масштаб
И		

Лист. Листов 1

Гипронефтеспецмонтаж г. Москва

Формат 11

Формат	Зона	Поз.	Обозначение	Наименование	Кол.	Примечание
				Документация		
11			ПВ2.01.09.00СБ	Сборочный чертеж		
				Детали		
11		1	ПВ2.01.09.01	Скоба	1	
БЧ		2	ПВ2.01.09.02	Втулка		
				Круг В-15 ГОСТ 2590-71 / Ст3 ГОСТ 535-79		
				l = 40	4	0,04 кг

ПВ2.01.09.00

Скоба II

Лит.	Масса	Масштаб
И		

Лист. Листов 1

Гипронефтеспецмонтаж г. Москва

Формат 11

ПВ2.01.10.01

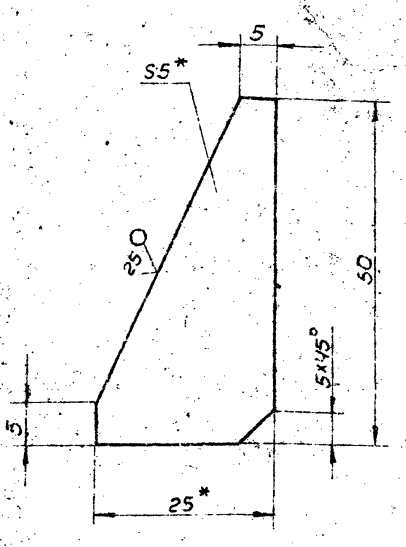

1. Неуказанные предельные отклонения размеров: валов - h16, остальных ± JT16/2
2.* Размеры для справок

Изм.	Лист	№ докум.	Подп.	Дата	ПВ2.01.10.01	
Разраб.		Кузьмина		3.83	Ребро	Лит. И; Масса 0,03; Масштаб 2:1
Пров.		Числова		03.83		Лист; Листов 1
Т.контр.						Гипронефтеспецмонтаж г. Москва
ГИП		Тюрин		3.83	Полоса Б-5×25 ГОСТ 103-76 / Ст 3 ГОСТ 535-79	
Н.контр.		Данова		03.83		
Утв.		Кузнецов		03.83		

Формат А4

ПВ2.01.10.03

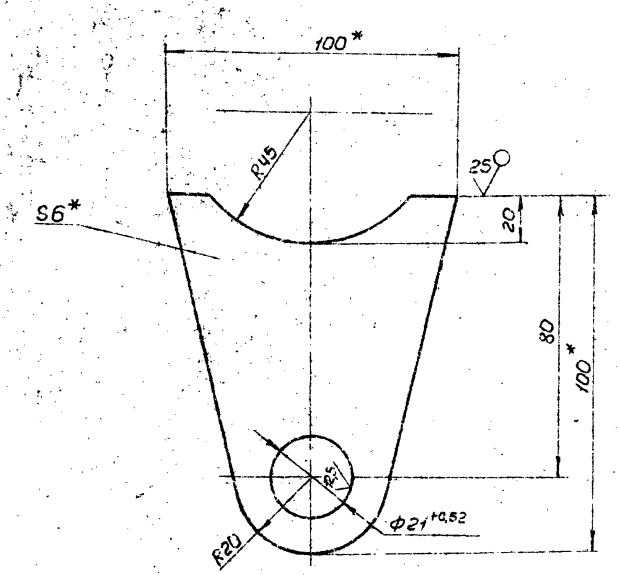

1. Неуказанные предельные отклонения размеров: отверстий - H16, валов - h16, остальных ± JT16/2
2.* Размеры для справок

Изм.	Лист	№ докум.	Подп.	Дата	ПВ2.01.10.03	
Разраб.		Кузьмина		3.83	Пластина	Лит. И; Масса 0,55; Масштаб 1:1
Пров.		Числова		03.83		Лист; Листов 1
Т.контр.						Гипронефтеспецмонтаж г. Москва
ГИП		Тюрин		3.83	Полоса Б-6×95 ГОСТ 103-76 / Ст 3 ГОСТ 535-79	
Н.контр.		Данова		03.83		
Утв.		Кузнецов		03.83		

Формат А4

ПВ2.01.01.02

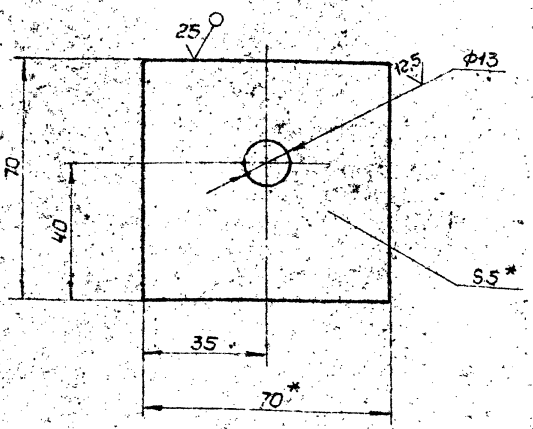

1. Неуказанные предельные отклонения размеров: отверстий - H16, валов - h16, остальных ± JT16/2
2.* Размер для справок.

Изм.	Лист	№ докум.	Подп.	Дата	ПВ2.01.01.02	
Разраб.		Кузьмина		3.83	Косынка	Лит. И; Масса 0,13; Масштаб 1:1
Пров.		Числова		03.83		Лист; Листов 1
Т.контр.						Гипронефтеспецмонтаж г. Москва
ГИП		Тюрин		3.83	Полоса С-5×70 ГОСТ 103-76 / Ст 3 ГОСТ 535-79	
Н.контр.		Данова		03.83		
Утв.		Кузнецов		03.83		

Формат А4

ПВ2.01.10.02

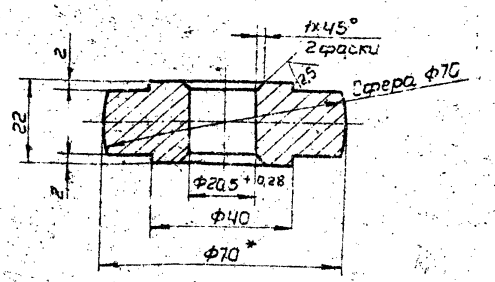

1. Неуказанные предельные отклонения размеров: валов - h16, остальных ± JT16/2
2.* Размер для справок.

Изм.	Лист	№ докум.	Подп.	Дата	ПВ2.01.10.02	
Разраб.		Кузьмина		3.83	Ролик	Лит. И; Масса 0,5; Масштаб 1:1
Пров.		Числова		03.83		Лист; Листов 1
Т.контр.						Гипронефтеспецмонтаж г. Москва
ГИП		Тюрин		3.83	Круг В.70 ГОСТ 2590-71 / Ст 3 ГОСТ 535-79	
Н.контр.		Данова		03.83		
Утв.		Кузнецов		03.83		

Формат А4

т.пр. 704-1-172.84 а.7
Инв.№ подл. | Подп. и дата | Взам.инв.№ | Инв.№ дубл. | Подп. и дата

ПВ2.01.04.00СБ

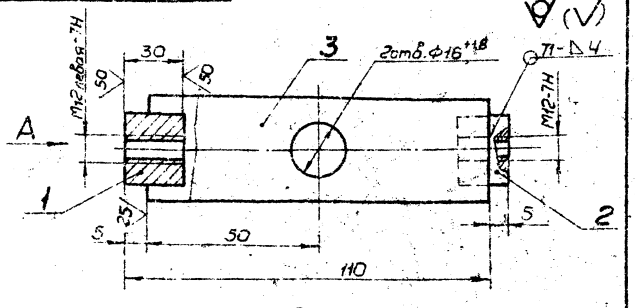

Вид А

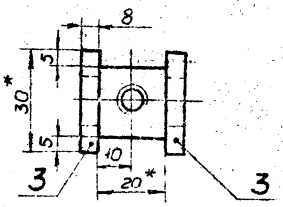

1. Сварку производить электродами типа Э42А ГОСТ 9467-75. Сварные швы по ГОСТ 5264-80.
2. Неуказанные предельные отклонения размеров: отверстий - H16, валов - h16, остальных $\pm \frac{JT16}{2}$.
3. Шероховатость поверхности реза дет. Б4 не ниже 50.
4. * Размеры для справок.

Изм.	Лист	№ докум.	Подп.	Дата
Разраб.		Кузьмина		3.83
Пров.		Числова		3.83
Т.контр.				
ГИП		Тюрин		4.83
Н.контр.		Панова		4.83
Утв.		Кузнецов		4.83

Стяжка

Сборочный чертеж

Лит.	Масса	Масштаб
И	0,55	1:1

Лист. Листов 1

Гипронефтеспецмонтаж г. Москва

Формат 11

Инв.№ подл. | Подп. и дата | Взам.инв.№ | Инв.№ дубл. | Подп. и дата

ПВ2.01.07.00СБ

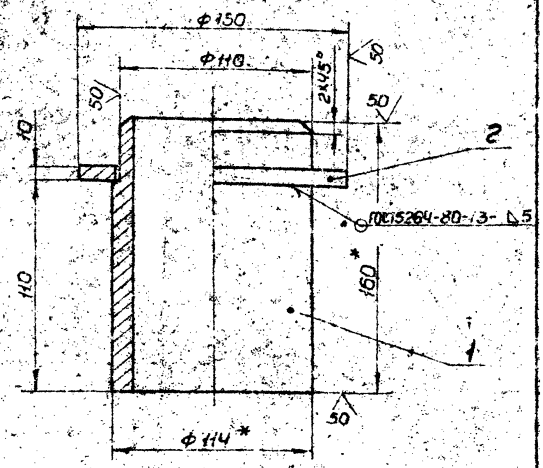

1. Сварку производить электродами типа Э42А ГОСТ 9467-75. Сварные швы по ГОСТ 5264-80.
2. Неуказанные предельные отклонения размеров: отверстий - H16, валов - h16, остальных $\pm \frac{JT16}{2}$.
3. * Размеры для справок.

Изм.	Лист	№ докум.	Подп.	Дата
Разраб.		Кузьмина		3.83
Пров.		Числова		3.83
Т.контр.				
ГИП		Тюрин		4.83
Н.контр.		Панова		4.83
Утв.		Кузнецов		4.83

Ось

Сборочный чертеж

Лит.	Масса	Масштаб
И	4,0	1:2

Лист. Листов 1

Гипронефтеспецмонтаж г. Москва

Формат 11

Инв.№ подл. | Подп. и дата | Взам.инв.№ | Инв.№ дубл. | Подп. и дата

ПВ2.01.03.03

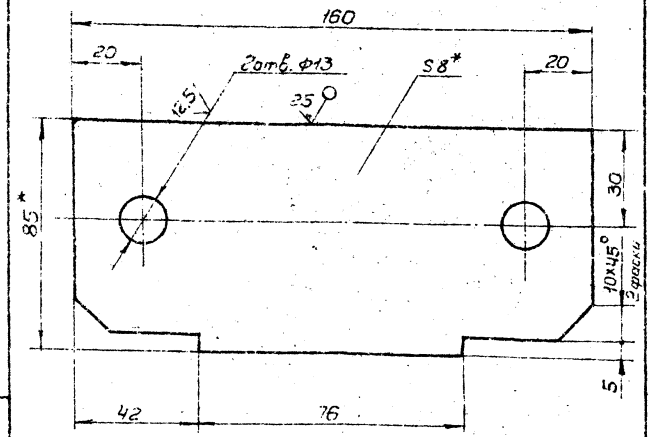

1. Неуказанные предельные отклонения размеров: отверстий - H16, валов - h16, остальных $\pm \frac{JT16}{2}$.
2. * Размеры для справок.

Изм.	Лист	№ докум.	Подп.	Дата
Разраб.		Кузьмина		3.83
Пров.		Числова		3.83
Т.контр.				
ГИП		Тюрин		4.83
Н.контр.		Панова		4.83
Утв.		Кузнецов		4.83

Пластина

Лит.	Масса	Масштаб
И	0,85	1:1

Лист. Листов 1

Полоса 5-5×66 ГОСТ 103-76 / Ст3 ГОСТ 535-79

Гипронефтеспецмонтаж г. Москва

Формат 11

Инв.№ подл. | Подп. и дата | Взам.инв.№ | Инв.№ дубл. | Подп. и дата

ПВ2.01.03.02

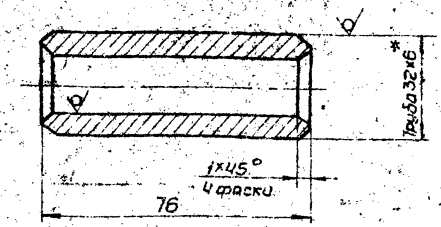

1. Неуказанные предельные отклонения размеров: валов - h16, остальных $\pm \frac{JT16}{2}$.
2. * Размеры для справок.

Изм.	Лист	№ докум.	Подп.	Дата
Разраб.		Кузьмина		3.83
Пров.		Числова		3.83
Т.контр.				
ГИП		Тюрин		4.83
Н.контр.		Панова		4.83
Утв.		Кузнецов		4.83

Втулка

Лит.	Масса	Масштаб
И	0,25	1:1

Лист. Листов 1

Труба 32×6 ГОСТ 8732-75 / В10 ГОСТ 8731-74

Гипронефтеспецмонтаж г. Москва

Формат 11

Инв.№ подл. | Подп. и дата | Взам.инв.№ | Инв.№ дубл. | Подп. и дата

Альбом 704-1-172.84 Ал.7

ПВ2.01.00.00СБ

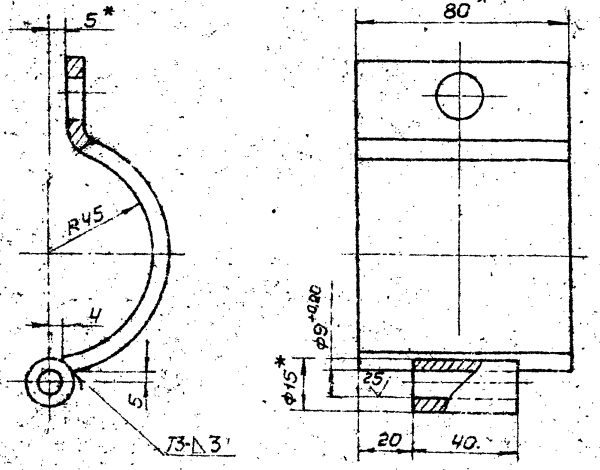

1. Сварку производить электродами типа Э42А ГОСТ 9467-75. Сварные швы по ГОСТ 5264-80.
2. Неуказанные предельные отклонения размеров отверстий - H16, валов - h16, остальных ± $\frac{JT16}{2}$.
3. * Размеры для справок.

Изм.	Лист	№ докум.	Подп.	Дата
Разраб.		Кузьмина		3.83
Пров.		Числова		03.83
Т.контр.				
ГИП		Тюрин		3.83
Н.контр.		Панова		03.83
Утв.		Кузнецов		3.83

ПВ2.01.00.00СБ

Скоба II

Сборочный чертеж

Лит.	Масса	Масштаб
И	0,66	1:1

Лист | Листов 1

Гипронефтеспецмонтаж г. Москва

Формат 11

ПВ2.01.00.03

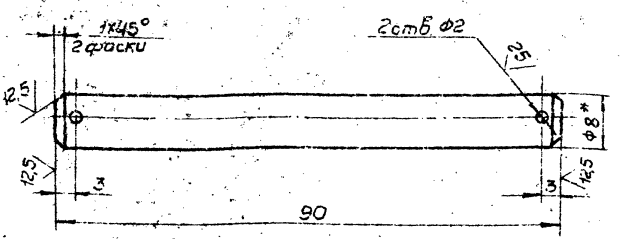

1. Неуказанные предельные отклонения размеров: отверстий - H16, валов - h16, остальных ± $\frac{JT16}{2}$.
2. * Размеры для справок.

Изм.	Лист	№ докум.	Подп.	Дата
Разраб.		Кузьмина		3.83
Пров.		Числова		03.83
Т.контр.				
ГИП		Тюрин		3.83
Н.контр.		Панова		03.83
Утв.		Кузнецов		3.83

ПВ2.01.00.03

Палец

Лит.	Масса	Масштаб
И	0,35	2:1

Лист | Листов 1

Круг $\frac{38\ ГОСТ\ 2590-71}{Ст3\ ГОСТ\ 535-79}$

Гипронефтеспецмонтаж г. Москва

Формат 11

ПВ2.01.00.01

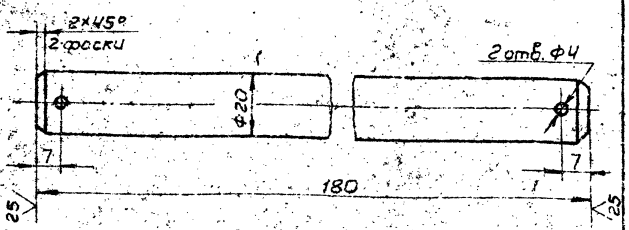

Неуказанные предельные отклонения размеров: отверстий - H16, валов - h16, остальных ± $\frac{JT16}{2}$.

Изм.	Лист	№ докум.	Подп.	Дата
Разраб.		Кузьмина		3.83
Пров.		Числова		03.83
Т.контр.				
ГИП		Тюрин		3.83
Н.контр.		Панова		03.83
Утв.		Кузнецов		3.83

ПВ2.01.00.01

Палец

Лит.	Масса	Масштаб
И	0,43	1:1

Лист | Листов 1

Круг $\frac{В\ 22\ ГОСТ\ 2590-71}{Ст\ 3\ ГОСТ\ 535-79}$

Гипронефтеспецмонтаж г. Москва

Формат

ПВ2.01.00.02

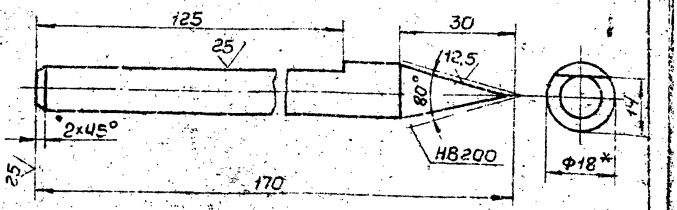

1. Неуказанные предельные отклонения размеров: валов - h16, остальных ± $\frac{JT16}{2}$.
2. * Размеры для справок.

Изм.	Лист	№ докум.	Подп.	Дата
Разраб.		Кузьмина		3.83
Пров.		Числова		03.83
Т.контр.				
ГИП		Тюрин		3.83
Н.контр.		Панова		03.83
Утв.		Кузнецов		3.83

ПВ2.01.00.02

Чертилка

Лит.	Масса	Масштаб
И	0,24	1:1

Лист | Листов 1

Сталь 15 ГОСТ 1133-71
Круглая У12А ГОСТ 1435-74

Гипронефтеспецмонтаж г. Москва

Формат 11

ПВ5.03.00.00СБ

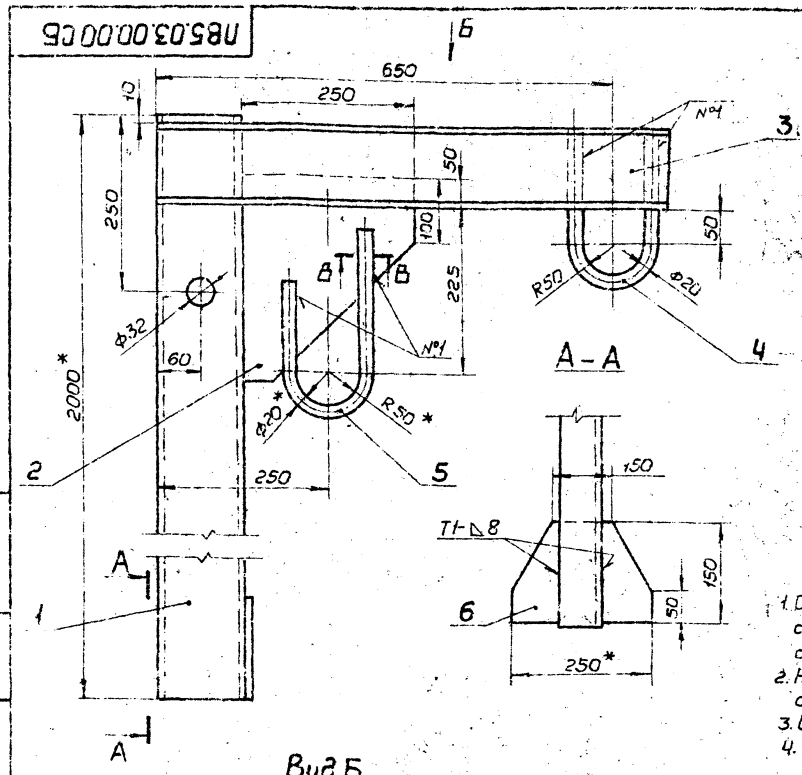

Дет. поз. 5
М1:5

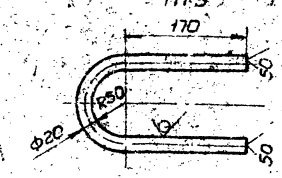

В-В

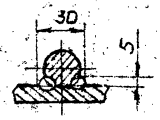

1. Сборку производить по ГОСТ 5264-80. Электроды сварочные типа Э42А ГОСТ 9467-75. Шов №1 – сварка ручная электродуговая.
2. Неуказанные предельные отклонения размеров: отверстий – H16, валов – h16, остальных $\pm \frac{IT16}{2}$
3. Шероховатость поверхностей реза для дет. 6 – 50.
4. * Размеры для справок.

Изм.	Лист	№ докум.	Подп.	Дата	ПВ5.03.00.00СБ		
Разраб.		Кузьмина		3.83	Укосина для монтажа понтона	Лит.	Масса	Масштаб
Пров.		Числова		3.83		И	400	1:5
Т.контр.					Сборочный чертеж	Лист	Листов 1	
ГИП		Тюрин		3.83		Гипронефтеспецмонтаж г. Москва		
Н.контр.		Волова		3.83				
Утв.		Кузнецов		3.83				

Формат А2

ПВ5.03.00.05

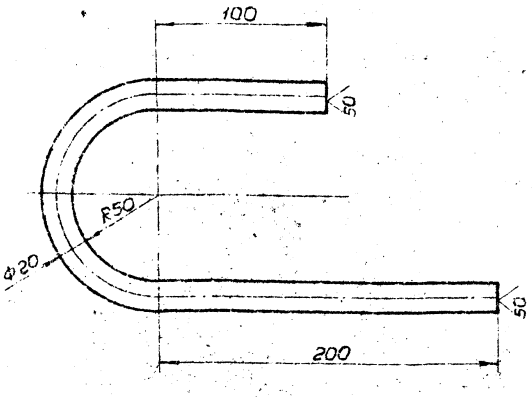

1. Неуказанные предельные отклонения размеров: отверстий – H16, валов – h16, остальных $\pm \frac{IT16}{2}$.
2. Длина заготовки $l = 490$ мм

Изм.	Лист	№ докум.	Подп.	Дата	ПВ5.03.00.05		
Разраб.		Кузьмина		3.83	Скоба	Лит.	Масса	Масштаб
Пров.		Числова		3.83		И	1,2	1:2
Т.контр.						Лист	Листов 1	
ГИП		Тюрин		3.83	Круг $\frac{B20\ ГОСТ\ 2590-71}{Ст3\ ГОСТ\ 535-79}$	Гипронефтеспецмонтаж г. Москва		
Н.контр.		Волова		3.83				
Утв.		Кузнецов		3.83				

Формат А1

Формат	Зона	Поз.	Обозначение	Наименование	Кол.	Примечание
				Документация		
			ПВ5.03.00.00СБ	Сборочный чертеж		
				Детали		
Б4		1	ПВ5.03.00.01	Стойка		
				Швеллер 12 ГОСТ 8240-72 / Ст3 ГОСТ 535-79		
				$l = 2000$		
Б4		2	ПВ5.03.00.02	Косынка		
				Лист Б-5 ГОСТ 19903-74 / Ст3 ГОСТ 14637-79		
				275×250	1	2,5 кг
Б4		3	ПВ5.03.00.03	Швеллер		
				Швеллер 12 ГОСТ 8240-72 / Ст3 ГОСТ 535-79		
				$l = 750$	1	8 кг
Б4		4	ПВ5.03.00.04	Скоба		
				Круг $\frac{B20\ ГОСТ\ 2590-71}{Ст3\ ГОСТ\ 535-79}$		
				$l = 540$	1	1,3 кг
Н		5	ПВ5.03.00.05	Скоба		
Б4		6	ПВ5.03.00.06	Косынка		
				Лист Б-8 ГОСТ 19903-74 / Ст3 ГОСТ 14637-79		
				150×250	1	2,0 кг

Изм.	Лист	№ докум.	Подп.	Дата	ПВ5.03.00.00		
Разраб.		Кузьмина		3.83	Укосина для монтажа понтона	Лит.	Лист	Листов
Пров.		Числова		3.83		И	1	1
Т.контр.						Гипронефтеспецмонтаж г. Москва		
ГИП		Тюрин		3.83				
Н.контр.		Волова		3.83				
Утв.		Кузнецов		3.83				

Формат А1

ПВ4.13.00.03

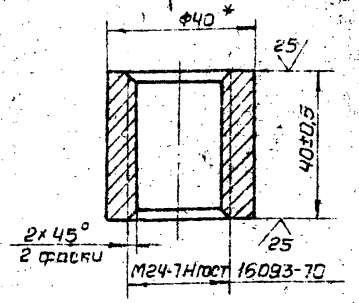

* Размер для справок

Изм.	Лист	№ докум.	Подп.	Дата
Разраб.		Крымина		2.83
Пров.		Числова		2.83
Т.контр.				
ГИП		Тюрин		2.83
Н.контр.		Панова		2.83
Утв.		Кузнецов		2.83

ПВ4.13.00.03

Гайка

Лит.	Масса	Масштаб
И	0,25	1:1

Круг В-40 ГОСТ 2590-71
Ст3 ГОСТ 535-79

Лист	Листов

Гипронефтеспецмонтаж г. Москва

Формат 11

Формат	Зона	Поз.	Обозначение	Наименование	Кол.	Примечание
				Документация		
12			ПВ4.13.00.00СБ	Сборочный чертеж		
				Детали		
11		1	ПВ4.13.00.01	Пластина	1	
11		2	ПВ4.13.00.02	Винт	1	
11		3	ПВ4.13.00.03	Гайка	1	
11		4	ПВ4.13.00.04	Пята	1	
11		5	ПВ5.13.00.05	Кольца пружинное	4	

Изм.	Лист	№ докум.	Подп.	Дата
Разраб.		Крымина		2.83
Пров.		Числова		2.83
Т.контр.				
ГИП		Тюрин		2.83
Н.контр.		Панова		2.83
Утв.		Кузнецов		2.83

ПВ4.13.00.00

Струбцина для монтажа понтона

Лит.	Масса	Масштаб
И		

Лист	Листов
	1

Гипронефтеспецмонтаж г. Москва

Формат 11

ПВ4.13.00.00СБ

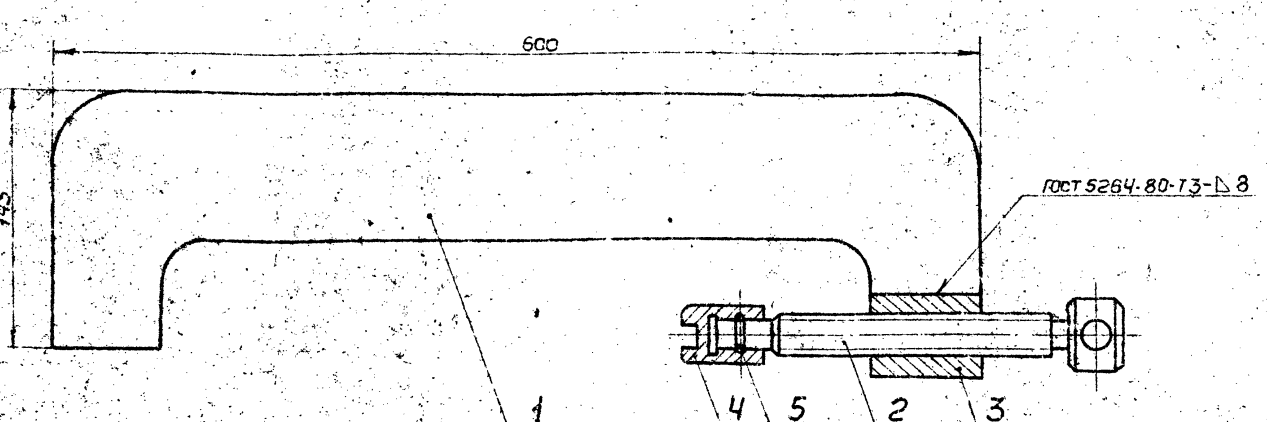

1. Электроды сварочные типа 342А ГОСТ 9467-75

Изм.	Лист	№ докум.	Подп.	Дата
Разраб.		Крымина		2.83
Пров.		Числова		2.83
Т.контр.				
ГИП		Тюрин		2.83
Н.контр.		Панова		2.83
Утв.		Кузнецов		2.83

ПВ4.13.00.00СБ

Струбцина для монтажа понтона

Сборочный чертеж

Лит.	Масса	Масштаб
И	9,2	1:2

Лист	Листов
	1

Гипронефтеспецмонтаж г. Москва

Формат 12

Инв.№ подл. | Подп. и дата | Взам. инв.№ | Инв.№ дубл. | Подп. и дата

Типпр 764-1-117.84 ал

ПВ4.13.00.05

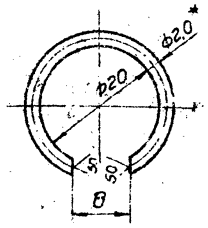

1. Неуказанные предельные отклонения размеров: отверстий - H16, валов - h16, остальных $\pm \frac{IT16}{2}$.
2. * Размер для справок.

Изм.	Лист	№ докум.	Подп.	Дата
Разраб.		Кузьмина		3.83
Пров.		Числова		3.83
Т.контр.				
ГИП		Тюрин		11.83
Н.контр.		Панова		11.83
Утв.		Кузнецов		11.83

ПВ4.13.00.05

Кольцо пружинное

Лит.	Масса	Масштаб
И	0,2	2:1

Проволока III-2,0 ГОСТ 9389-75

Лист | Листов 1

Гипронефтеспецмонтаж г. Москва

Формат А1

ПВ4.13.00.04

12,5

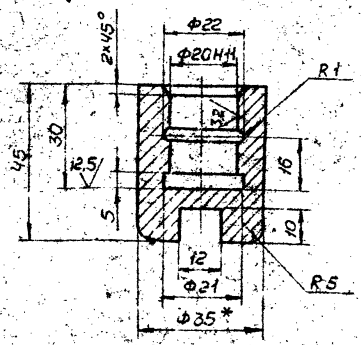

1. Неуказанные предельные отклонения размеров: отверстий - H16, валов - h16, остальных $\pm \frac{IT16}{2}$.
2. * Размер для справок.

Изм.	Лист	№ докум.	Подп.	Дата
Разраб.		Кузьмина		3.83
Пров.		Числова		3.83
Т.контр.				
ГИП		Тюрин		11.83
Н.контр.		Панова		11.83
Утв.		Кузнецов		11.83

ПВ4.13.00.04

Пята

Лит.	Масса	Масштаб
И	0,4	1:1

Круг $\frac{B\text{-}35\ ГОСТ\ 2590\text{-}71}{Ст3\ ГОСТ\ 535\text{-}79}$

Лист | Листов 1

Гипронефтеспецмонтаж г. Москва

Формат А1

ПВ4.13.00.01

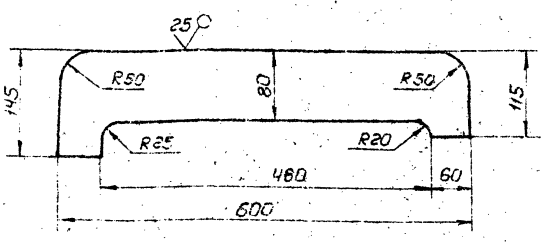

Неуказанные предельные отклонения размеров: отверстий - H16, валов - h16, остальных $\pm \frac{IT16}{2}$.

Изм.	Лист	№ докум.	Подп.	Дата
Разраб.		Кузьмина		3.83
Пров.		Числова		3.83
Т.контр.				
ГИП		Тюрин		11.83
Н.контр.		Панова		11.83
Утв.		Кузнецов		11.83

ПВ4.13.00.01

Пластина

Лит.	Масса	Масштаб
И	7,0	1:5

Лист $\frac{Б\text{-}16\ ГОСТ\ 19903\text{-}74}{Ст3\ ГОСТ\ 14637\text{-}79}$

Лист | Листов 1

Гипронефтеспецмонтаж г. Москва

Формат А1

ПВ4.13.00.02

12,5

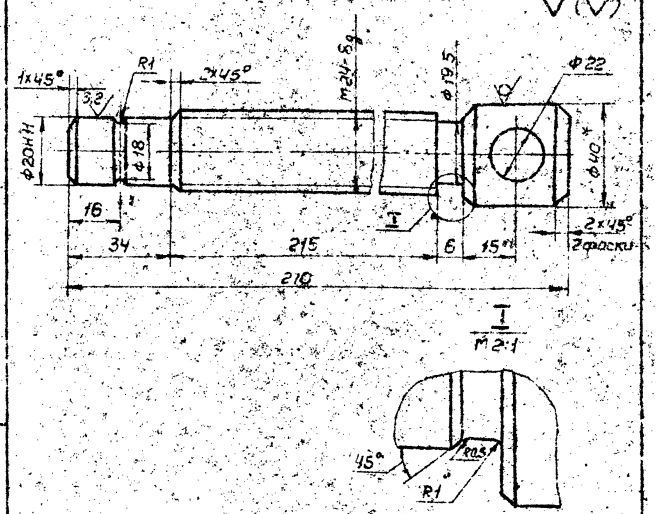

1. Неуказанные предельные отклонения размеров: отверстий - H16, валов - h16, остальных $\pm \frac{IT16}{2}$.
2. * Размер для справок.

Изм.	Лист	№ докум.	Подп.	Дата
Разраб.		Кузьмина		3.83
Пров.		Числова		3.83
Т.контр.				
ГИП		Тюрин		11.83
Н.контр.		Панова		11.83
Утв.		Кузнецов		11.83

ПВ4.13.00.02

Винт

Лит.	Масса	Масштаб
И	1,3	1:2

Круг $\frac{B\text{-}40\ ГОСТ\ 2590\text{-}71}{Ст3\ ГОСТ\ 535\text{-}79}$

Лист | Листов 1

Гипронефтеспецмонтаж г. Москва

Формат А1

ПВ4.03.01.02

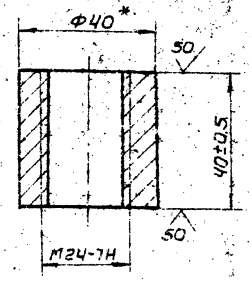

* Размер для справок.

Изм.	Лист	№ докум.	Подп.	Дата	ПВ4.03.01.02		
Разраб.		Кузьмина		3.83	Гайка	Лит.	Масса	Масштаб
Пров.		Числова		03.83		И	0,25	1:1
Т.контр.						Лист	Листов 1
ГИП		Тюрин			Круг В-40 ГОСТ 2590-71 / Ст.3 ГОСТ 535-79	Гипронефтеспецмонтаж г. Москва
Н.контр.		Панова				
Утв.		Кузнецов				

Формат А1

ПВ4.03.00.02

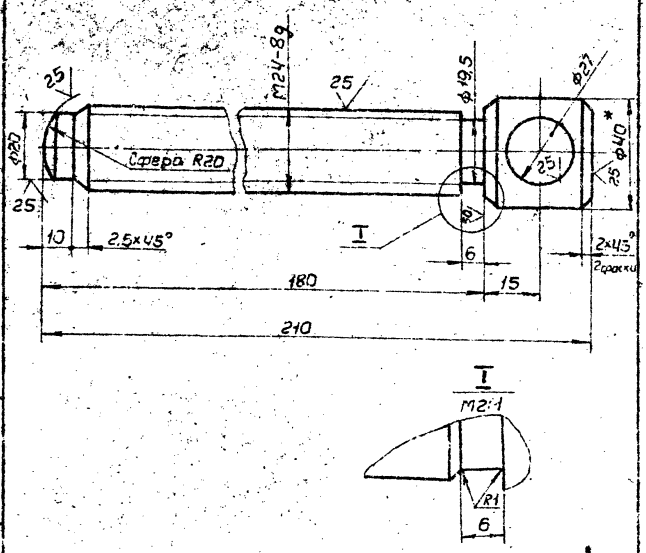

1. Неуказанные предельные отклонения размеров: отверстий - H16, валов - h16, остальных $\pm \frac{JT16}{2}$.
2. * Размер для справок.

Изм.	Лист	№ докум.	Подп.	Дата	ПВ4.03.00.02		
Разраб.		Кузьмина		3.83	Винт	Лит.	Масса	Масштаб
Пров.		Числова		03.83		И	0,8	1:1
Т.контр.						Лист	Листов 1
ГИП		Тюрин			Круг В-40 ГОСТ 2590-71 / Ст.3 ГОСТ 535-79	Гипронефтеспецмонтаж г. Москва
Н.контр.		Панова				
Утв.		Кузнецов				

Формат А1

ПВ4.03.01.00СБ

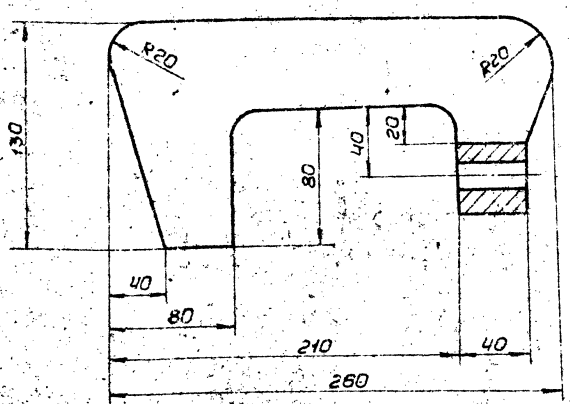

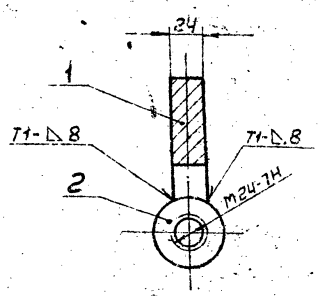

1. Сварные швы по ГОСТ 5264-80. Электроды сварочные типа Э42А ГОСТ 9467-75.
2. Неуказанные предельные отклонения размеров: отверстий - H16, валов - h16, остальных $\pm \frac{JT16}{2}$.
3. * Размер для справок.

Изм.	Лист	№ докум.	Подп.	Дата	ПВ4.03.01.00СБ		
Разраб.		Кузьмина		3.83	Корпус	Лит.	Масса	Масштаб
Пров.		Числова		03.83	Сборочный чертеж	И	4,0	1:2
Т.контр.						Лист	Листов 1
ГИП		Тюрин				Гипронефтеспецмонтаж г. Москва
Н.контр.		Панова				
Утв.		Кузнецов				

Формат А2

Инв. № подл. | Подп. и дата | Взам. инв. № | Инв. № дубл. | Подп. и дата

Т.пр.704-1-142.21 ал.7

Формат	Зона	Поз.	Обозначение	Наименование	Кол.	Примечание
				Документация		
А2			ПВ4.03.01.000СБ	Сборочный чертеж		
				Детали		
А4		1	ПВ4.03.01.01	Плоштина Лист Б-24 ГОСТ 19903-74 Ст3 ГОСТ 14637-79 130×260	1	3,8 кг
11		2	ПВ4.03.01.02	Гайка	1	

ПВ4.03.01.00

Корпус

Лит. И | Лист | Листов 1

Гипронефтеспецмонтаж г. Москва

Разраб. Кузьмина; Пров. Числова; Т.контр. Тюрин; Н.контр. Панова; Утв. Кучеров

Формат А1

Формат	Зона	Поз.	Обозначение	Наименование	Кол.	Примечание
				Документация		
А2			ПВ4.03.00.000СБ	Сборочный чертеж		
				Сборочные единицы		
11		1	ПВ4.03.01.00	Корпус		
				Детали		
А4		2	ПВ4.03.00.01	Ручка Круг В18 ГОСТ 2590-71 Ст3 ГОСТ 535-79 L=180	1	0,4 кг
11		3	ПВ4.03.00.02	Винт	1	

ПВ4.03.00.00

Струбцина для прижима обвязочного уголка

Лит. И | Лист | Листов 1

Гипронефтеспецмонтаж г. Москва

Разраб. Кузьмина; Пров. Числова; Т.контр. Тюрин; Н.контр. Панова; Утв. Кучеров

Формат А1

ПВ4.03.00.000СБ

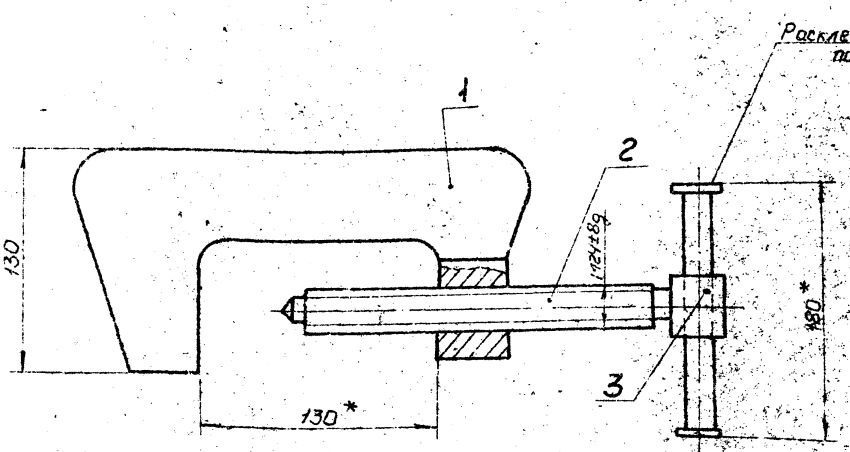

* Размеры для справок

ПВ4.03.00.000СБ

Струбцина для прижима обвязочного уголка

Сборочный чертеж

Лит. И | Масса 5,2 | Масштаб 1:2

Лист | Листов 1

Гипронефтеспецмонтаж г. Москва

Разраб. Кузьмина; Пров. Числова; Т.контр.; Н.контр. Панова; Утв. Кучеров

Формат А2

ПВ7.71.00.00СБ

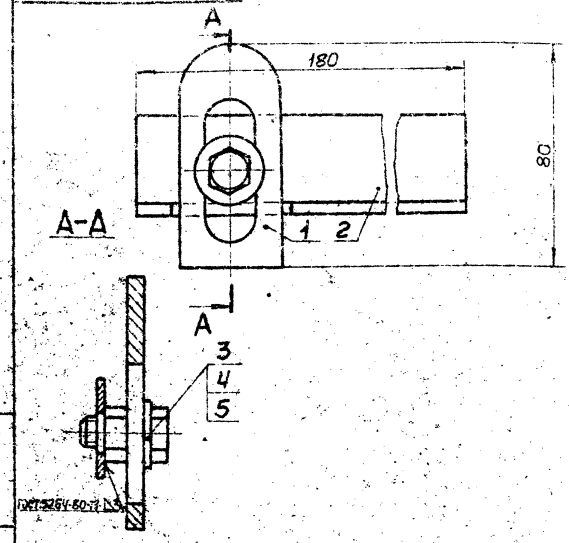

1. Размеры для справок.
2. Электроды сварочные типа Э42А ГОСТ 9467-75.

Изм.	Лист	№ докум.	Подп.	Дата
Разраб.		Числова		
Пров.		Кузьмина		
Т.контр.				
ГИП		Тюрин		
Н.контр.		Панова		
Утв.		Кузнецов		

ПВ7.71.00.00СБ

Направляющая

Сборочный чертеж

Лит.	Масса	Масштаб
И	0,5	1:1

Лист | Листов 1

Гипронефтеспецмонтаж г. Москва

Формат А1

ПВ7.71.00.01

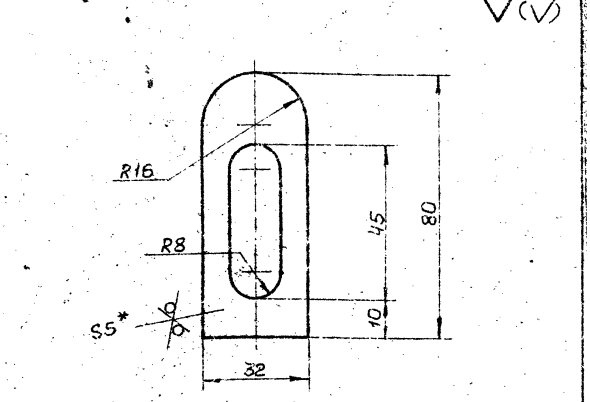

1. Неуказанные предельные отклонения размеров: отверстий - H16, валов - h16, остальных ± JT16/2.
2. * Размер для справок.

Изм.	Лист	№ докум.	Подп.	Дата
Разраб.		Числова		
Пров.		Кузьмина		
Т.контр.				
ГИП		Тюрин		
Н.контр.		Панова		
Утв.		Кузнецов		

ПВ7.71.00.01

Планка

Лит.	Масса	Масштаб
И	0,05	1:1

Лист | Листов 1

Гипронефтеспецмонтаж г. Москва

Лист Б-5 ГОСТ 19903-71 / Ст3 ГОСТ 14637-79

Формат А1

ПВ7.71.00.02

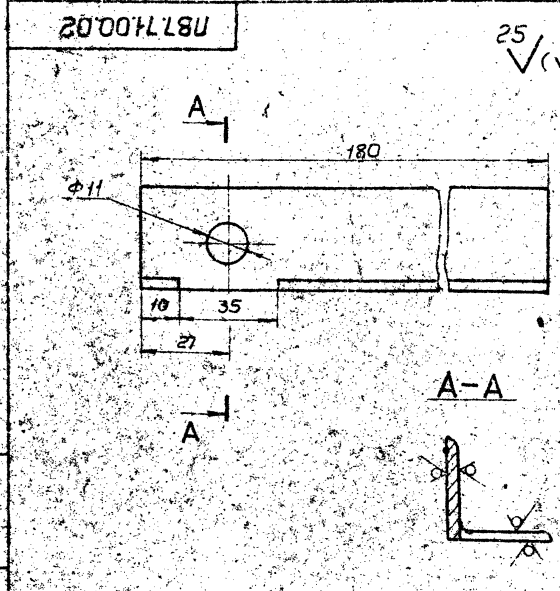

Неуказанные предельные отклонения размеров: отверстий - H16, валов - h16, остальных ± JT16/2.

Изм.	Лист	№ докум.	Подп.	Дата
Разраб.		Числова		
Пров.		Кузьмина		
Т.контр.				
ГИП		Тюрин		
Н.контр.		Панова		
Утв.		Кузнецов		

ПВ7.71.00.02

Уголок

Лит.	Масса	Масштаб
И	0,3	1:1

Лист | Листов 1

Гипронефтеспецмонтаж г. Москва

Уголок Б-32×32×3 ГОСТ 8509-72 / Ст3 ГОСТ 535-79

Формат А1

Формат	Зона	Поз.	Обозначение	Наименование	Кол.	Примечание
				Документация		
А1			ПВ7.71.00.00СБ	Сборочный чертеж		
				Детали		
А1		1	ПВ7.71.00.01	Планка	1	
А1		2	ПВ7.71.00.02	Уголок	1	
				Стандартные изделия		
		3		Болт М10×30.58.026 ГОСТ 7798-70	1	
		4		Гайка М10.4.026 ГОСТ 5915-70	1	
		5		Шайба 10.02.05 ГОСТ 11371-78	1	

Изм.	Лист	№ докум.	Подп.	Дата
Разраб.		Кузьмина		
Пров.		Числова		
ГИП		Тюрин		
Н.контр.		Панова		
Утв.		Кузнецов		

ПВ7.71.00.00

Направляющая

Лит.	Лист	Листов
И		1

Гипронефтеспецмонтаж г. Москва

Формат А1

Инв. № подл. | Подп. и дата | Взам. инв. № | Инв. № дубл. | Подп. и дата

ПВ7.70.00.00СБ

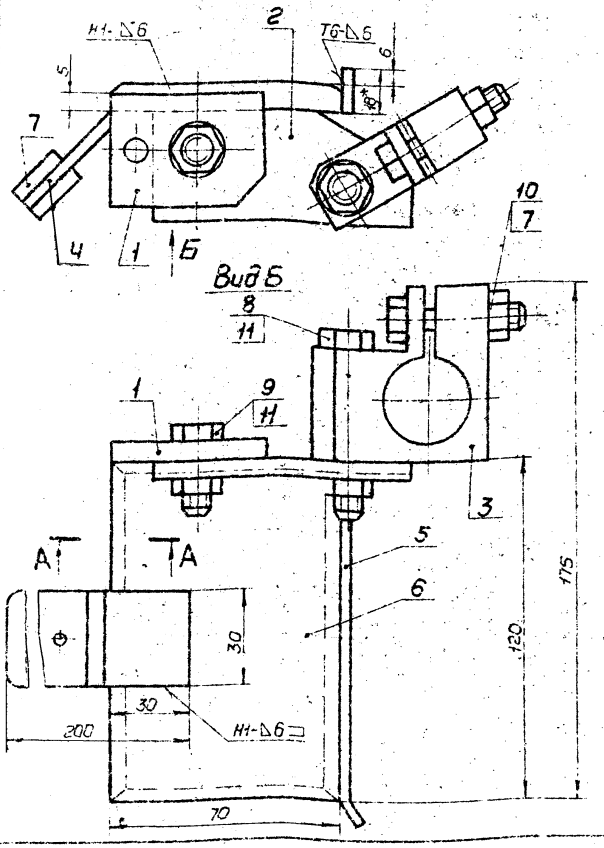

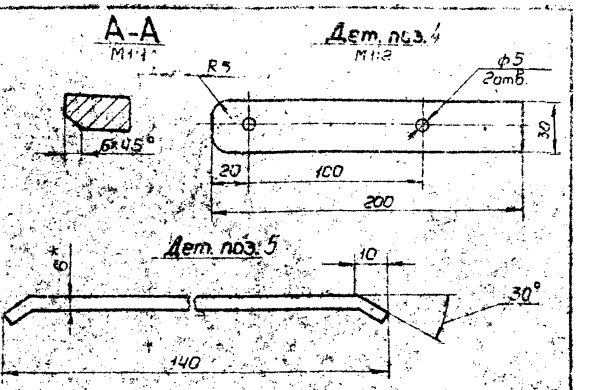

1. Сварные швы по ГОСТ 5264-80. Электроды сварочные типа Э42А ГОСТ 9467-75.
2. Неуказанные предельные отклонения размеров: отверстий - H16, валов - h16, остальных $\pm \frac{IT16}{2}$
3. * Размеры для справок.

Изм.	Лист	№ докум.	Подп.	Дата
Разраб.		Числова		
Пров.		Кузьмина		3.83
Т.контр.				
Н.контр.		Тюрин		
Утв.		Иванова		
		Кузнецов		

ПВ7.70.00.00СБ

Упор скользящий

Сборочный чертеж

Лит.	Масса	Масштаб
И	1,1	1:1

Лист | Листов 1

Гипронефтеспецмонтаж г. Москва

Формат А2

ПВ7.70.00.03

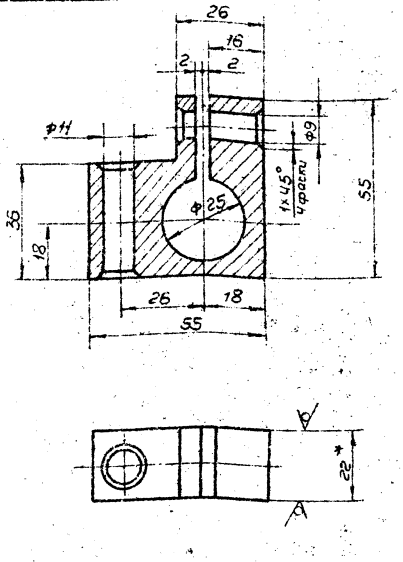

1. Неуказанные предельные отклонения размеров: отверстий - H16, валов - h16, остальных $\pm \frac{IT16}{2}$
2. * Размер для справок.

Изм.	Лист	№ докум.	Подп.	Дата
Разраб.		Числова		
Пров.		Кузьмина		3.83
Т.контр.				
Н.контр.		Тюрин		
Утв.		Иванова		
		Кузнецов		

ПВ7.70.00.03

Державка

Лит.	Масса	Масштаб
И	0,4	1:1

Лист | Листов 1

Гипронефтеспецмонтаж г. Москва

Лист Б-22 ГОСТ 19903-74
Ст.3 ГОСТ 14637-79

ПВ7.70.00.02

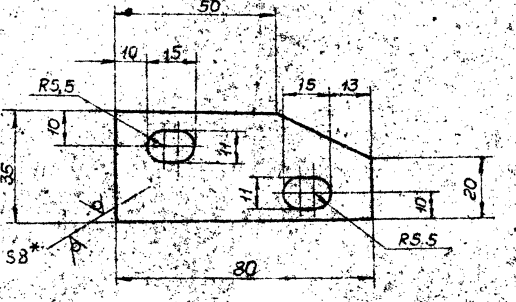

1. Неуказанные предельные отклонения размеров: отверстий - H16, валов - h16, остальных $\pm \frac{IT16}{2}$
2. * Размер для справок.

Изм.	Лист	№ докум.	Подп.	Дата
Разраб.		Числова		3.83
Пров.		Кузьмина		3.83
Т.контр.				
Н.контр.		Тюрин		
Утв.		Иванова		
		Кузнецов		

ПВ7.70.00.02

Щека

Лит.	Масса	Масштаб
И	0,2	1:1

Лист | Листов 1

Гипронефтеспецмонтаж г. Москва

Лист Б-8 ГОСТ 19903-74
Ст.3 ГОСТ 14637-79

Формат А3

Поз.	Обозначение	Наименование	Кол.	Примечание
		Стандартные изделия		
		Болты ГОСТ 7798-70		
7		М8х40.58.026	1	
8		М10х60.58.026	1	
9		М10х40.58.026	1	
		Гайки ГОСТ 5915-70		
10		М8.4.026	1	
11		М10.4.026	2	

ПВ7.70.00.00

Лист 2

Формат А1

Поз.	Обозначение	Наименование	Кол.	Примечание
		Документация		
12	ПВ7.70.00.000СБ	Сборочный чертеж		
		Детали		
1	ПВ7.70.00.01	Накладка	1	
2	ПВ7.70.00.02	Щека	1	
3	ПВ7.70.00.03	Державка	1	
4	ПВ7.70.00.04	Полоса - ручка		
		Лист Б-5 ГОСТ 19903-74 Ст3 ГОСТ 14637-79		
		L=200	1	0,2 кг
5	ПВ7.70.00.05	Направляющая		
		Лист Б-6 ГОСТ 19903-74 Ст3 ГОСТ 14637-79		
		140х18	1	0,1 кг
6	ПВ7.70.00.06	Пластина	1	
7	ПВ7.70.00.07	Ручка деревянная		
		Пиломатериалы ГОСТ 8486-66		
		30х120	2	0,05 кг

ПВ7.70.00.00

Изм. Лист № докум. Подп. Дата

Разраб. Числова

Пров. Кузьмина

Т.контр.

Н.контр. Панова

Утв. Кузнецов

Упор скользящий

Лит. | Лист 1 | Листов 2

Гипронефтеспецмонтаж г. Москва

Формат А1

ПВ7.70.00.06

50 (√)

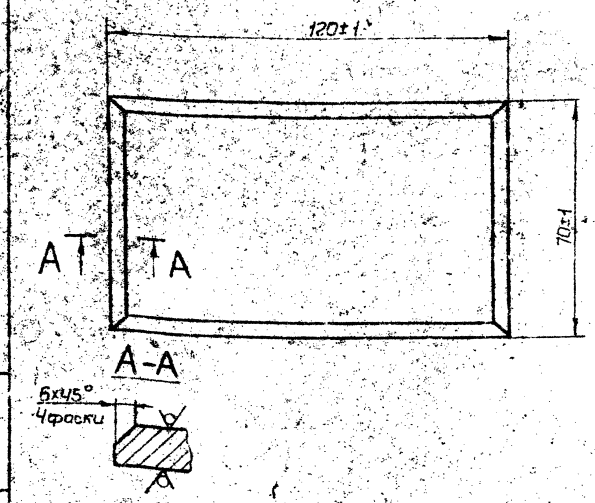

ПВ7.70.00.06

Пластина

Лит.	Масса	Масштаб
И	0,8	1:1

Лист 5-12 ГОСТ 19903-74 Ст3 ГОСТ 14637-79

Лист | Листов 1

Гипронефтеспецмонтаж г. Москва

Формат А4

ПВ7.70.00.01

25 (√)

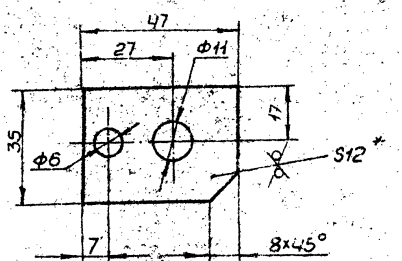

1. Неуказанные предельные отклонения размеров: отверстий - H16, валов - h16, остальных $\pm \frac{IT16}{2}$.
2. * Размер для справок.

ПВ7.70.00.01

Накладка

Лит.	Масса	Масштаб
И	0,1	1:1

Лист 5-8 ГОСТ 19903-74 Ст3 ГОСТ 14637-79

Лист | Листов 1

Гипронефтеспецмонтаж г. Москва

Формат А4

ПВ41.08.00.00СБ

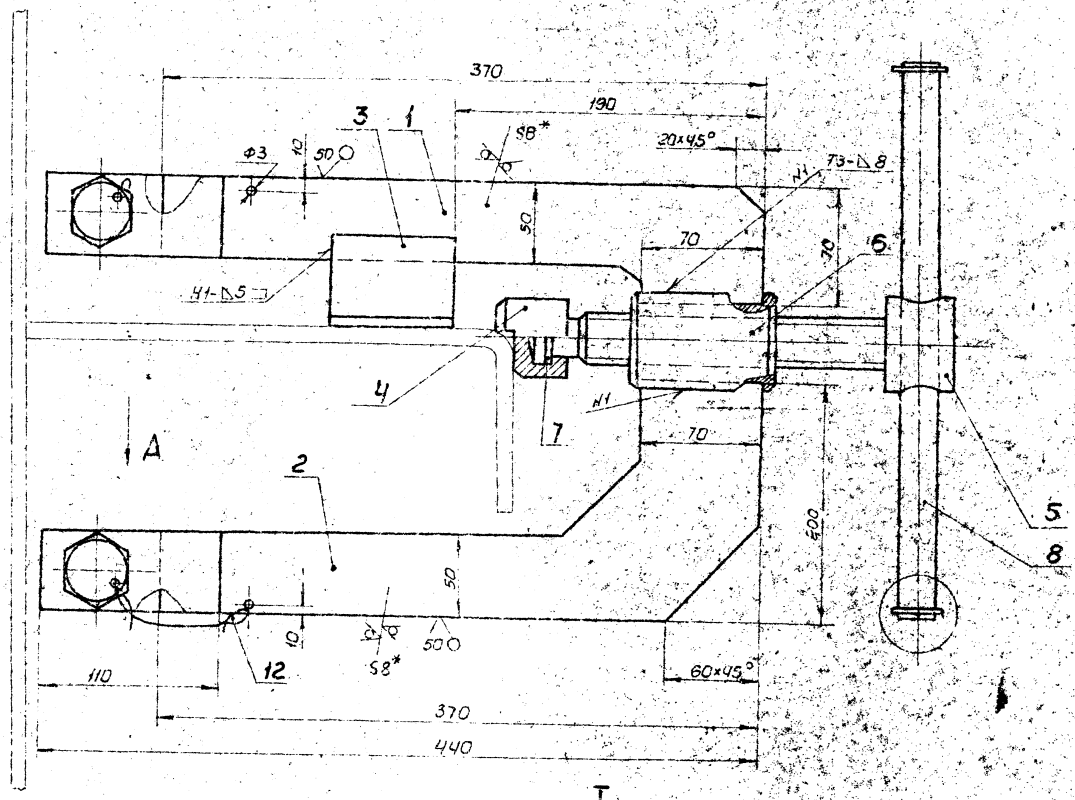

I
М1:1

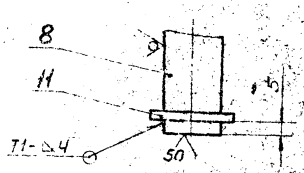

Вид А
М1:1

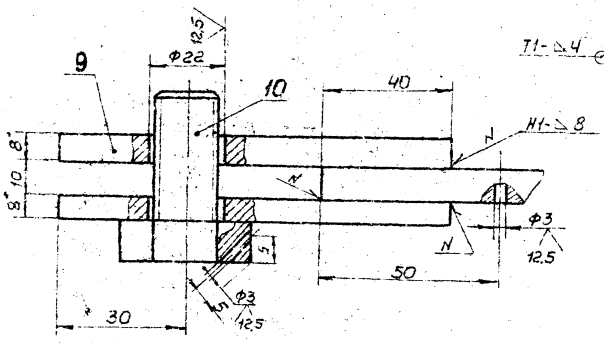

Дет. поз. 6
М1:1

Дет. поз. 7
М1:1

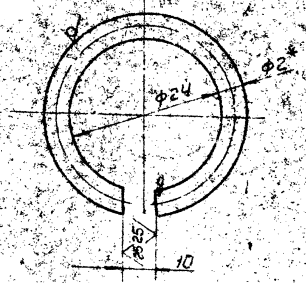

Вид Б
М1:1

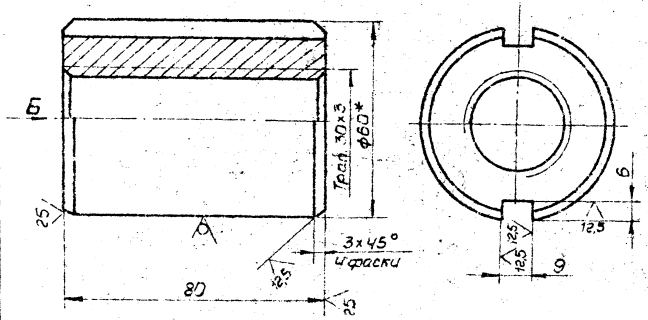

1. Сварку производить по ГОСТ 5264-80. Электроды сварочные типа Э42А ГОСТ 9467-75.
2. Предельные отклонения размеров: валов h16, отверстий - H16, остальных $\pm \frac{IT16}{2}$.
3. * Размеры для справок.

Изм.	Кол.уч.	№докум.	Подп.	Дата	ПВ41.08.00.00СБ				
Разраб.		Кузьмина		5.83	Струбцина для прижатия промежуточных колец жесткости. Сварочный чертеж	Лит.	Масса	Масштаб	
Пров.		Числова		5.83		И	73,0	1:2	
Т.контр.						Лист	Листов 1		
ГИП		Горин				Гипронефтеспецмонтаж г. Москва			
Н.контр.		Лаврова							
Утв.		Кузнецов							

Стр. 22

ПВ41.08.00.05

12,5

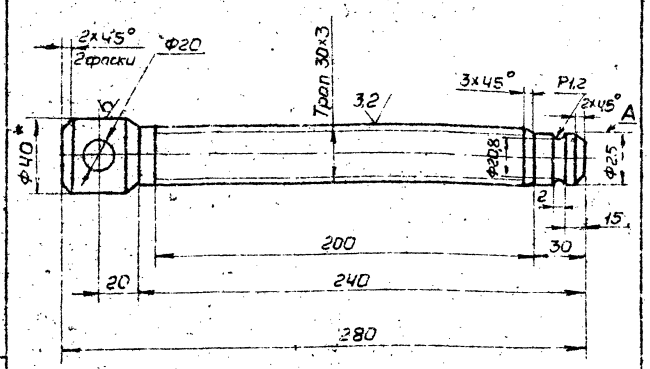

1. Неуказанные предельные отклонения размеров: отверстий - H16, валов - h16, остальных $\pm \frac{JT16}{2}$.
2. Шероховатость поверхности А 3,2.
3. * Размер для справок.

Изм.	Лист	№ докум.	Подп.	Дата
Разраб.		Кузьмина		
Пров.		Числова		
Т.контр.				
ГИП		Тюрин		
Н.контр.		Панова		
Утв.		Кузнецов		

ПВ41.08.00.05

Винт нажимной

Лит.	Масса	Масштаб
И	1,7	1:2

Лист | Листов 1

Круг $\frac{B-40\ ГОСТ\ 2590-71}{Ст3\ ГОСТ\ 535-79}$

Гипронефтеспецмонтаж г. Москва

Формат 11

ПВ41.08.00.04

6,3

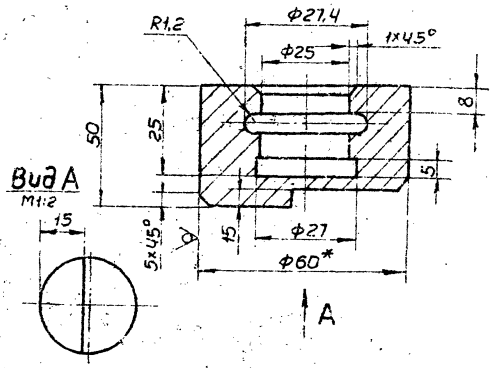

1. Неуказанные предельные отклонения размеров: отверстий - H16, валов - h16, остальных $\pm \frac{JT16}{2}$.
2. * Размер для справок.

Изм.	Лист	№ докум.	Подп.	Дата
Разраб.		Кузьмина		
Пров.		Числова		
Т.контр.				
ГИП		Тюрин		
Н.контр.		Панова		
Утв.		Кузнецов		

ПВ41.08.00.04

Подпятник

Лит.	Масса	Масштаб
И	1,13	1:1

Лист | Листов 1

Круг $\frac{B-60\ ГОСТ\ 2590-71}{Ст3\ ГОСТ\ 535-79}$

Гипронефтеспецмонтаж г. Москва

Формат 12

Формат	Зона	Поз.	Обозначение	Наименование	Кол.	Примечание
БЧ		9	ПВ41.08.00.09	Пластина		
				Лист $\frac{Б-8\ ГОСТ\ 19903-74}{Ст3\ ГОСТ\ 14637-79}$		
				50×110	4	0,4кг
				Стандартные изделия		
		10		Болт М20×100.58.026 ГОСТ 7798-70	2	
		11		Шпилька 18.04.00 ГОСТ 11371-78	2	
				Материалы		
		12		Проволока Ⅲ-2,0 ГОСТ 9389-75		
				L=1000		0,1кг

ПВ41.08.00.00

Лист

Формат	Зона	Поз.	Обозначение	Наименование	Кол.	Примечание
				Документация		
А2			ПВ41.08.00.00СБ	Сборочный чертеж		
				Детали		
БЧ		1	ПВ41.08.00.01	Щека		
				Лист $\frac{Б-10\ ГОСТ\ 19903-74}{Ст3\ ГОСТ\ 14637-79}$		
				370×70	1	2,1кг
БЧ		2	ПВ41.08.00.02	Щека		
				Лист $\frac{Б-10\ ГОСТ\ 19903-74}{Ст3\ ГОСТ\ 14637-79}$		
				370×200	1	3,0кг
БЧ		3	ПВ41.08.00.03	Опора		
				Уголок $\frac{Б-63\times63\times6\ ГОСТ\ 8509-72}{Ст3\ ГОСТ\ 535-79}$		
				L=80	2	0,46кг
11		4	ПВ41.08.00.04	Подпятник		
11		5	ПВ41.08.00.05	Винт нажимной		
БЧ		6	ПВ41.08.00.06	Втулка		
				Круг $\frac{B-60\ ГОСТ\ 2590-71}{Ст3\ ГОСТ\ 535-79}$		
				L=90	1	1,9кг
БЧ		7	ПВ41.08.00.07	Кольцо пружинное		
				Проволока Ⅲ-2,0 ГОСТ 9389-75		
				L=65	1	0,05кг
БЧ		8	ПВ41.08.00.08	Ручка		
				Круг $\frac{B-18\ ГОСТ\ 2590-71}{Ст3\ ГОСТ\ 535-79}$		
				L=300	1	0,6кг

ПВ41.08.00.00

Изм.	Лист	№ докум.	Подп.	Дата
Разраб.		Кузьмина		
Пров.		Числова		
ГИП		Тюрин		
Н.контр.		Панова		
Утв.		Кузнецов		

Струбцина для прижатия промежуточных колец жесткости

Лит.	Лист	Листов
И	1	2

Гипронефтеспецмонтаж г. Москва

Копировал

Инв. № подл. | Подп. и дата | Взам. инв. № | Инв. № дубл. | Подп. и дата

Альбом 704-1-175.84 ВОВ

ПВ8.18.00.00СБ

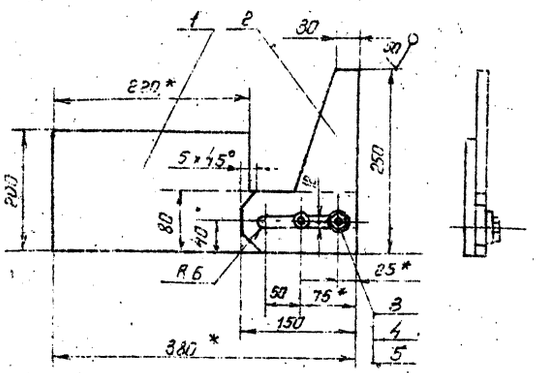

1. Шероховатость поверхностей реза для дет 1-5 50
2. Неуказанные предельные отклонения размеров, отверстий-H16, валов-h16, остальных $\pm \frac{IT16}{2}$
3. * Размеры для справок.

Изм.	Лист	№ докум.	Подп.	Дата
Разраб.		Кузьмина		3.83
Пров.		Числова		3.83
Т.контр.				
ГИП		Тюрин		
Н.контр.		Леонова		3.83
Утв.		Кузнецов		3.83

ПВ8.18.00.00СБ

Кронштейн для монтажа промежуточных колец жесткости. Сборочный чертеж

Лит.	Масса	Масштаб
И	5.2	1:5
Лист	Листов 1	

Гипронефтеспецмонтаж г. Москва

Копировал

Формат А4

Кол.	Зона	Поз.	Обозначение	Наименование	Кол.	Примечание
				Документация		
1			ПВ8.18.00.00СБ	Сборочный чертеж		
				Детали		
1		1	ПВ8.18.00.01	Пластина	1	
54		2	ПВ8.18.00.02	Ловитель		
				Лист Б-10 ГОСТ 19903-74 Ст3 ГОСТ 14637-79		
				L=250	1	1.9кг.
				Стандартные изделия		
		3		Болт М10х35.58.026		
				ГОСТ 7798-70	2	0.07кг.
		4		Гайка М10.4.026		
				ГОСТ 5915-70	2	0.05кг.
		5		Шайба 10.01.026		
				ГОСТ 11371-78	2	0.001кг.

ПВ8.18.00.00

Кронштейн для монтажа промежуточных колец жесткости.

Лит.	Лист.	Листов
И		1

Гипронефтеспецмонтаж г. Москва

ПВ8.18.00.01

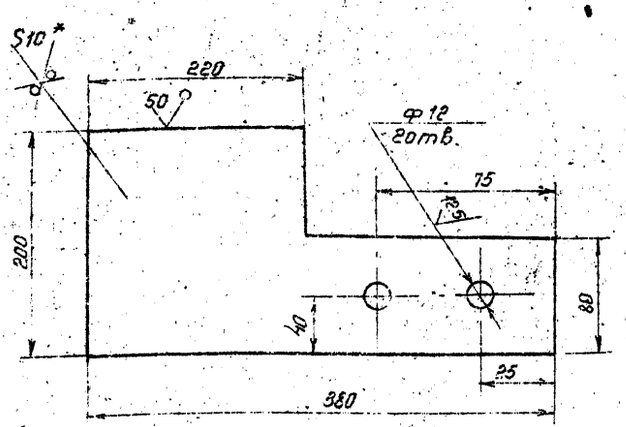

1. Неуказанные предельные отклонения размеров, отверстий-H16, валов-h16, остальных $\pm \frac{IT16}{2}$
2. * Размеры для справок

Изм.	Лист	№ докум.	Подп.	Дата
Разраб.		Кузьмина		3.83
Пров.		Числова		3.83
Т.контр.				
ГИП		Тюрин		
Н.контр.		Леонова		3.83
Утв.		Кузнецов		3.83

ПВ8.18.00.01

Пластина

Лит.	Масса	Масштаб
И	3.0	1:25
Лист	Листов 1	

Лист Б-10 ГОСТ 19903-74 / Ст3 ГОСТ 14637-79

Гипронефтеспецмонтаж г. Москва

gost.e-ecolog.ru