ТИПОВОЙ ПРОЕКТ

503-9-15.86

ТУАЛЕТ НА 2 ОЧКА

СБОРНЫЙ ЖЕЛЕЗОБЕТОННЫЙ

АЛЬБОМ 1

ПОЯСНИТЕЛЬНАЯ ЗАПИСКА.
АРХИТЕКТУРНО-СТРОИТЕЛЬНАЯ ЧАСТЬ.
ЭЛЕКТРИЧЕСКОЕ ОСВЕЩЕНИЕ.

gost.e-ecolog.ru

ТИПОВОЙ ПРОЕКТ

503-9-15.86

ТУАЛЕТ НА 2 ОЧКА
/СБОРНЫЙ ЖЕЛЕЗОБЕТОННЫЙ/

АЛЬБОМ 1

СОСТАВ ПРОЕКТА

Альбом I. ПОЯСНИТЕЛЬНАЯ ЗАПИСКА АРХИТЕКТУРНО-СТРОИТЕЛЬНЫЕ РЕШЕНИЯ. ЭЛЕКТРИЧЕСКОЕ ОСВЕЩЕНИЕ

Альбом 2. СМЕТЫ. ВЕДОМОСТИ ПОТРЕБНОСТИ В МАТЕРИАЛАХ

РАЗРАБОТАН
ЛЕНИНГРАДСКИМ ФИЛИАЛОМ
ГИПРОДОРНИИ
МИНАВТОДОРА РСФСР

УТВЕРЖДЁН
5 апреля 1985 г.
МИНАВТОДОРОМ РСФСР
ПРОТОКОД № 28.

ГЛАВНЫЙ ИНЖЕНЕР ФИЛИАЛА Плакс М.В.
ГЛАВНЫЙ ИНЖЕНЕР ПРОЕКТА Кошелев В.Н.

Привязан

Инв.№

лист	обозначение	наименование	стр	примечание
		Титульный лист	1	
1	503-9-15.86	Содержание	2	
1-3	503-9-15.86-ПЗ	Пояснительная записка	3-5	
		Архитектурно-строительные решения		
1	503-9-15.86-АС	Общие данные (начало)	6	
2	То же	Общие данные (окончание)	7	
3	"	Фасады 1-2; В-А; план на отм. 0.000, План кровли, разрез 1-1	8	
4	"	Схема расположения элементов выгреба, фундаментов, пола и сборных павильонных панелей	9	
5	"	Узлы 1÷4	10	
6	"	Дверь туалета ИД-1. Сборочный чертеж. Спецификация	11	
7	"	Дверь туалета ИД-1. Коробка и полотно. Сборочный чертеж. спецификация	12	
8	503-9-15.86-АС	Фрамуга ИД-2. Сборочный чертеж	13	
		Электрическое освещение		
1	503-9-15.86-ЭО	Общие данные. План сети электроосвещения	14	
		Спецификации оборудования		
1	503-9-15.86-ЭО.СО	спецификация оборудования	15	
2	То же	Спецификация оборудования	16	

Альбом 1

Инв. № подл. 5358 | Подпись и дата | Взамен инв. № | 04.84

привязан

инв. №

Рук. гр.	Шалов		06.84
ГИП	Кошелев		06.84
Нач. отд	Забродин		06.84
Н. контр	Шалов		06.84

ТП 503-9-15.86

содержание

Стадия	Лист	Листов
РП	1	1

Минавтодор РСФСР
ГИПРОДОРНИИ
Ленинградский филиал

копировал

формат А3

Альбом 1

Пояснительная записка.

1. Общая часть.

Типовой проект № 503-9-15.86 „Туалет на 2 очка (сборный железобетонный)" разработан на основании плана типового проектирования на 1983 год, утвержденного постановлением №1 Госстроя СССР от 10.01.83г., и задания на проектирование №10, утвержденного 01.03.83г. зам. министра автомобильных дорог РСФСР.

Типовой проект состоит из следующих альбомов:

Альбом 1 – Пояснительная записка. Архитектурно-строительная часть. Электрическое освещение.

Альбом 2 – Сметы. Ведомости потребности в материалах.

Техтико-экономические показатели:

- площадь застройки – 7,2 м²;
- строительный объем – 19,4 м³;
- полезная площадь – 3,4 м²

Проект туалета разработан для строительства при автобусных остановках во II-III дорожно-климатических зонах на автодорогах общего пользования для следующих расчетных характеристик:

- расчетная зимняя температура наружного воздуха –30°С;
- скоростной напор ветра для I географического района 0,265 кПа (27 кгс/м²);
- вес снегового покрова для III географического района 0,98 кПа (100 кгс/м²);
- рельеф территории спокойный;
- грунтовые воды отсутствуют, грунты основания непучинистые, непросадочные, со следующими нормативными характеристиками: номинальный угол внутреннего трения $\varphi^н = 0,49$ рад или 28°; нормативное удельное сцепление $c_н = 2$ кПа (0,02 кгс/см²); модуль деформации нескальных грунтов $E = 14,7$ МПа (150 кгс/см²); плотность грунта $\rho = 1,8$ т/м³; коэффициент безопасности по грунту $k_г = 1$;
- сейсмичность отсутствует.

Типовой проект проект туалета проверен на патентную чистоту в отношении СССР, Болгарии, Венгрии, ГДР, Польши, Румынии, Чехословакии и Югославии. В разработанном проекте все комплектующие изделия обладают патентной чистотой.

2. Архитектурно-строительные решения.

Туалет состоит из 2 полуоткрытых тамбуров и 2 закрытых кабин. Туалет имеет естественное освещение через деревянные фрамуги. Двери туалетов запроектированы реечные щитовые деревянные.

Для сооружения туалета используются две стеновые павильонные железобетонные панели СПП-1, которые уста-

Гл. ин. ж.	Григорьев			06.84
Рук. гр.	Шалов			06.84
ГИП	Кошелев			06.84
Нач. отд	Зибродин			06.84
Н. контр	Соколов			06.84
Гл. инж.	Плакс			06.84

ТП 503-9-15.86-ПЗ

Туалет на 2 очка (сборный железобетонный)

Стадия	Лист	Листов
РП	1	3

Пояснительная записка

Минавтодор РСФСР ГИПРОДОРНИИ Ленинградский филиал

Привязан

Инв. №

Инв. № подл. | Подпись и дата | Взам. инв. №

06.84

5358

навливаются консолями на плиту туалета СПТ-1. Таким образом СПП-1 образует две торцовые стены туалета и покрытие. СПТ-1, разработанная для настоящего проекта, представляет собой плиту размером 1,2×3,0 м, в которой имеется очко и возвышение, выполненное в виде напольной туалетной чаши. В плите имеется уклон и отверстие над выгребом для стока нечистот.

Разделительную перегородку между двумя помещениями туалета и ограждающие перегородки выкладываются из обыкновенного глиняного кирпича М75 на растворе М25 толщиной 120 мм с расшивкой швов наружных и внутренних поверхностей.

Фундаменты выполняются из бетонных блоков по ГОСТ 13579-78.

Сборный железобетонный выгреб выполняется из элементов для смотровых колодцев водопроводных и канализационных сетей по ГОСТ 8020-80

В качестве гидроизоляции выгреба служит обмазка за 2 раза расплавленным битумом. Обмазка выгреба дополнительно защищается замком из мятой глины.

Плита днища выгреба и нижние блоки ленточных фундаментов укладываются на выравненной песчаной подушке толщиной 100 мм.

Для вентиляции выгреба устанавливается асбестоцементная труба с флюгаркой из оцинкованной кровельной стали.

Над дверными проемами устанавливаются армокирпичные перемычки, с армированием 3ф6AI, в слое цементного раствора толщ. 30мм.

Потолок туалета окрашивается известковой краской. Фрамуги и двери окрашиваются за 2 раза масляной краской светло-серого цвета.

3. Электроосвещение.

Величины освещенностей приняты согласно СНиП II-4-79 „Естественное и искусственное освещение".

Для освещения туалета приняты настенные светильники с лампами накаливания типа АРТ 135.

Групповая сеть выполнена кабелем АВВГ-660, проложенным открыто по стене и потолку на скобах.

Управление осуществляется отдельно устанавливаемыми выключателями.

Для электроснабжения туалета может быть использована как воздушная, так и кабельная линия от местных низковольтных сетей.

4. Организация строительства.

Все строительно-монтажные работы производить в соответствии с действующими строительными нормами и правилами, в точном соответствии с действующими правилами пожарной безопасности и в соответствии с СНиП III-4-80 „Техника безопасности в строительстве".

Настоящий типовой проект разработан для производства работ в летнее время, при производстве работ в зимнее время руководствоваться соответствующими

Привязан

Инв. №

Инв. № подл. | Подпись и дата | Взам. инв. № 5358 06.84

разделами строительных норм и правил части III на виды строительно-монтажных работ.

Транспортировку сборных панелей СПП-1^{б} производить в горизонтальном положении. В качестве транспортных средств применять открытые железнодорожные платформы и прицепы-тяжеловозы с автомобилем тягачем. Перевозку остальных железобетонных изделий возможно осуществлять бортовыми автомашинами.

Строительство туалета рекомендуется осуществлять комплексным специализированным звеном. Режим работы одноменный.

В состав работы по проекту входят:

- работы подготовительного периода;
- земляные работы, устройство фундаментов и выгреба;
- стены, покрытие;
- кровля;
- электроосвещение;
- отделочные и прочие работы.

Ведомость необходимых машин и механизмов, материалов и изделий для строительства приведена в альбоме 2 „Сметы. Ведомости потребности в материалах".

5. Генеральный план и благоустройство.

Туалет на 2 очка сборный железобетонный рекомендуется применять на автобусных остановках при строительстве автопавильонов сборных железобетонных на 10 человек типов 1 и 2 и на 20 человек по типовым проектам №№ 503-5-20.86; 503-5-21.86; 503-5-19.86.

Примерные схемы генерального плана и благоустройства автобусных остановок с автопавильоном и туалетом см. вышеуказанные типовые проекты

6. Мероприятия по защите окружающей среды.

Основные мероприятия по защите окружающей среды приведены в пояснительных записках к типовым проектам ав[illegible]вильонов сборных железобетонных на 10 человек [illegible] и 2 и автопавильона на 20 человек ТП №№ 503-5-20.86; 503-5-21.86; 503-5-19.86.

Кроме указанных мероприятий для предотвращения попадания нечистот из выгреба в почву работы по устройству гидроизоляции выгреба должны быть освидетельствованы актом на скрытые работы.

Альбом 1

Привязан

Инв. №

ТП 503-9-15.86-ПЗ

Лист 3

06.84

Ведомость рабочих чертежей основного комплекта АС

Лист	Наименование	Примечание
1	Общие данные /начало/	
2	Общие данные /окончание/	
3	Фасады 1-2; В-А; план на отм. 0.000, план кровли, разрез 1-1	
4	Схемы расположения элементов выгреба, фундаментов, пола и сборных павильонных панелей	
5	Узлы 1÷4	
6	Дверь туалета ИД-1. Сборочный чертеж. Спецификация	
7	Дверь туалета ИД-1. Коробка и полотно. Сборочный чертеж. Спецификация	
8	Фрамуга ИД-2. Сборочный чертеж	

Ведомость основных комплектов рабочих чертежей

Обозначение	Наименование	Примечание
503-9-15.86-АС	Архитектурно-строительные решения.	
503-9-15.86-ЭО	Электрическое освещение	

Ведомость ссылочных и прилагаемых документов

Обозначение	Наименование	Примечание
	Ссылочные документы	
ГОСТ 8020-80	Изделия железобетонные для смотровых колодцев водопроводных и канализационных сетей	
ГОСТ 13579-78	Блоки бетонные для стен подвалов	
3.503.1-70	Опалубочные и арматурные изделия.	
	Прилагаемые документы	
503-9-15.86-АС.ВМ	Ведомость потребности в материалах к рабочим чертежам основного комплекта марки АС	

Настоящий проект выполнен в соответствии с действующими строительными нормами и правилами, с соблюдением мероприятий, обеспечивающих взрывобезопасность и пожаробезопасность при эксплуатации настоящего здания

Главный инженер проекта Кошелев

„25" июня 1984 г.

Привязан

Инв. №

Инженер	Блтманов		26.84
Рук. гр.	Шалов		26.84
ГИП	Кошелев		26.84
Нач. отд.	Зайродин		26.84
Н. контр.	Шалов		26.84

ТП 503-9-15.86-АС

Туалет на 2 очка /сборный железобетонный/

Стадия	Лист	Листов
РП	1	8

Общие данные /начало/

Минавтодор РСФСР ГИПРОДОРНИИ Ленинградский филиал

Инв. № подл. | Подпись и дата | Взам. инв. №

5868 06.84

Спецификация элементов к планам расположенным на листе 3 и схемам расположения на листе 4

Марка поз.	Обозначение	Наименование	Кол.	Масса ед. кг	Примечание
		План на отм. 0.000			
1	ГОСТ 1839-80	Асбоцем. труба ф150, L=2400	1	28	
2	ГОСТ 5781-82	ф6AI L=2400	3	0.59	ПБ 1
3	лист 6	Дверь индивидуальная ИД-1.	2		
	лист 8	Фрамуга индивидуальн. ИД-2	2		
		Схема расположения элтов			
		выгреба и фундаментов			
1	ГОСТ 8020-80	Сборная плита днища ПД20-1	1	1470	
2	то же	Сборные стеновые кольца КС20-2	2	1470	
3	ГОСТ 13579-78	Блоки стен подвалов ФБС24.3.5Т	3	1230	
4	3.503.1-70	Плита перекрытия ПП20-2а	1	1220	
5	То же	Плита пола СПТ-1 Т/н	1+1	950	
6	ГОСТ 3634-79	Чугунный люк типа „Л"	1	80	
		Схема расположения сб.			
		павильонных панелей.			
7	3.503.1-70	Сб. павильон. панель СПП-1б	2	4025	

Общие указания

1. За относительную отметку 0.000 принята отметка верха плиты П-1, что соответствует абсолютной отметке [ ].
2. Все металлические изделия защитить антикоррозийным составом, о чем составить акт на скрытые работы в соответствии со СНиП III-23-76 „Защита строительных конструкций и сооружений от коррозии".

Ведомость объемов сборных бетонных и железобетонных конструкций по рабочим чертежам основного комплекта марки АС

	Наименование группы элементов конструкции	Код	Кол. м³	Примечания
1	Блоки бетонные стен подвалов.	581111	1.22	
2	Сборные жел. бет. кольца стеновые.			
	и плита днища.	585521	2.28	
3	Сборные павильонные панели и			
	плита пола.	—	5.03	
	Всего сборных железобетона и бетона.		8.53	

Материалы на изготовление сборных бетонных и железобетонных конструкций учтены в ведомости потребности в материалах и отдельно не учитываются.

Ведомость спецификаций

Лист	Наименование	Примечание
2	Спецификация элементов к планам расположенным на	
	листе 3 и схемам расположения на листе 4	
6	Спецификация	
7	Спецификация	
8	Спецификация	

Ведомость проемов ворот и дверей

Марка поз.	Размер проема в кладке
1	825×2100

Ведомость перемычек

Марка поз.	Схема сечения
ПБ 1	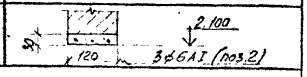

Инженер	Батманов		06.84
Рук. гр.	Шалев		06.84
ГИП	Кошелев		06.84
Нач. отд.	Загродин		06.84
Н. контр.	Шалев		06.84

ТП 503-9-15.86-АС

Туалет на 2 очка /сборный железобетонный/

Стадия	Лист	Листов
РП	2	

Общие данные /окончание/

Минавтодор РСФСР ГИПРОДОРНИИ Ленинградский филиал

Привязан

Инв. №

Альбом 1

Инв. № подл. | Подпись и дата | Взам. инв. №

5358 06.84

Фасад 1-2

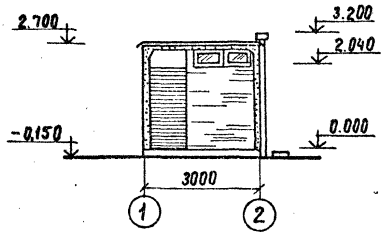

Фасад В-А

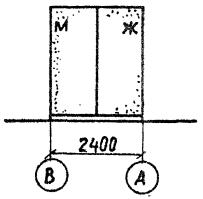

Разрез 1-1

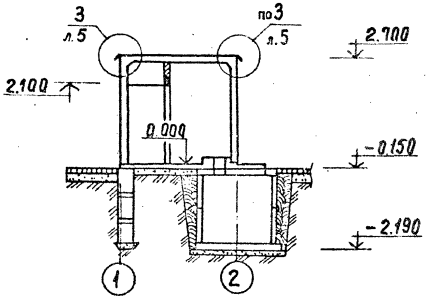

План на отм. 0.000

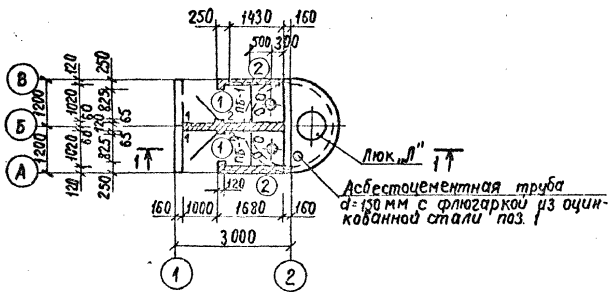

План кровли

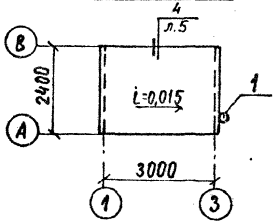

Ведомость отделки помещений

Наименование или номер помещения	Потолок		Стены или перегородки		Примечание
	площадь м²	Вид отделки	площадь м²	Вид отделки	
1	1,08	побелка	17,27	расшивка швов	железобетонные стены окрашиваются силикатными красками
2	1,59	побелка		расшивка швов	

1. Ведомость перемычек, ведомость проемов ворот и дверей, спецификацию элементов к листу см. лист 2.

Архитект.	Тихонова		06.84
Рук. гр.	Шалов		06.84
ГИП	Кощелев		06.84
Нач. отд.	Завродин		06.84
Н. контр.	Шалов		06.84

ТП 503-9-15.86-АС

туалет на 2 очка /сборный железобетонный/

Стадия	Лист	Листов
РП	3	

Фасады 1-2; В-А; План на отм. 0.00; План кровли; разрез 1-1

Минавтодор РСФСР ГИПРОДОРНИИ Ленинградский филиал

Привязан

Инв. №

Схема расположения элементов выгреба и фундаментов

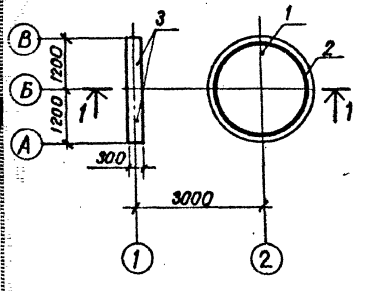

Схема расположения элементов выгреба и пола

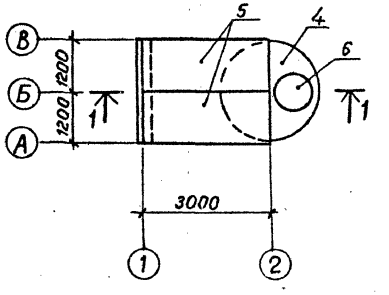

Схема расположения сборных павильонных панелей

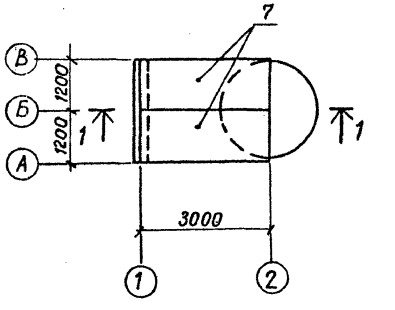

Разрез 1-1

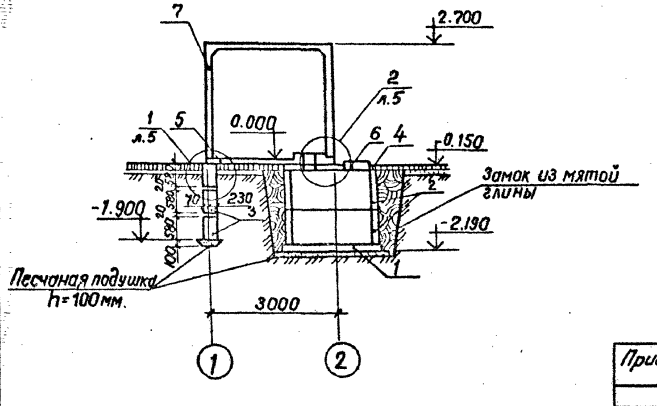

1. Спецификацию к схемам расположения элементов см. лист 2.
2. Все сборные железобетонные элементы монтировать на цементном растворе М-50
3. После монтажа СПП-$1^{б}$ и СПТ-$1^{1(н)}$ все подъемные петли обрезать заподлицо с гранями панелей.

Ст. инж.	Григорьев		12.84
Рук. гр.	Шалов		12.84
ГИП	Кошелев		12.84
Нач. отд.	Забродин		12.84
Н. контр.	Шалов		12.84

ТП 503-9-15.86-АС

Туалет на 2 очка /сборный железобетонный/

Стадия	Лист	Листов
РП	4	

Схема расположения элементов выгреба, фундаментов, пола и сборных павильонных панелей

Минавтодор РСФСР ГИПРОДОРНИИ Ленинградский филиал

Привязан

Инв. №

Альбом 1

Инв. № подл. | Подпись и дата | Взам. инв. №

5358 06.84

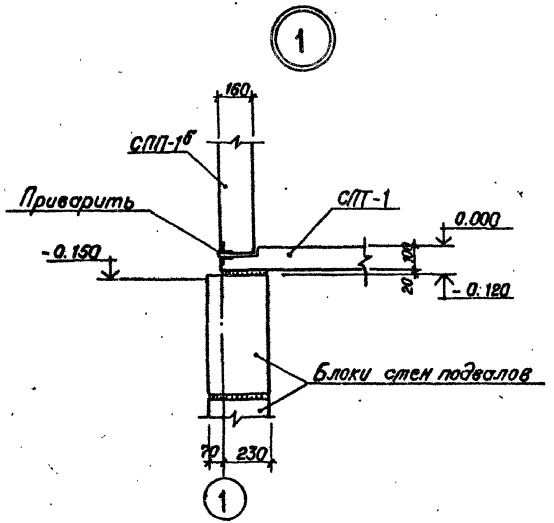

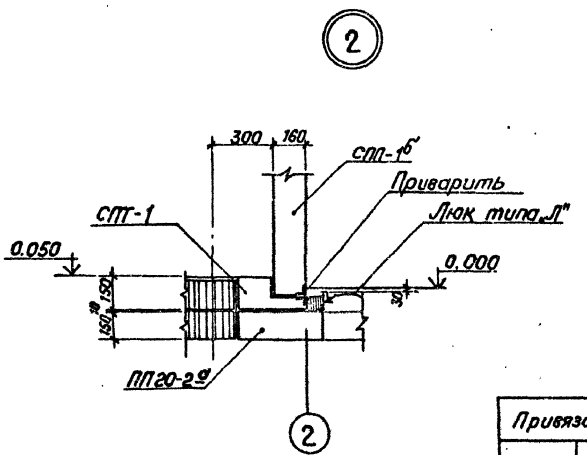

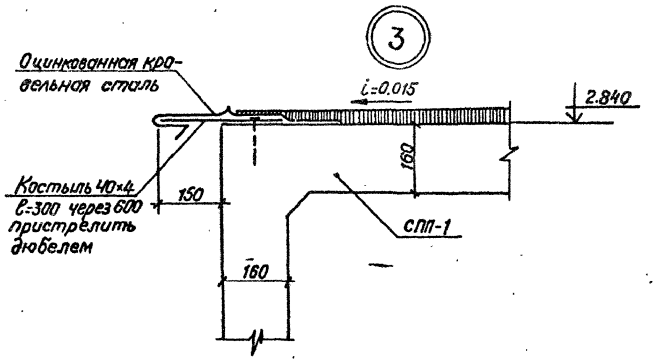

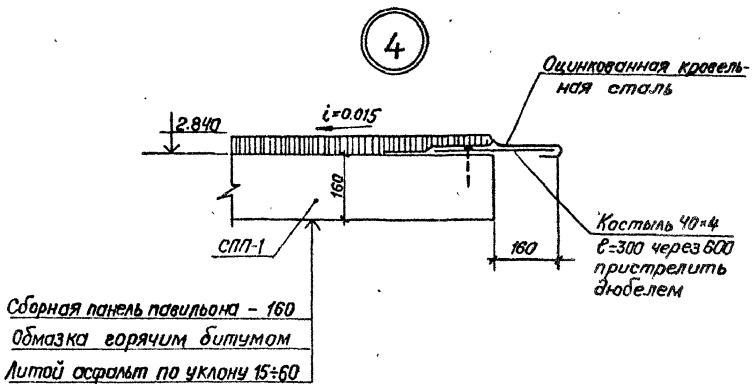

Ст. инж.	Григорьев		07.86	ТП 503-9-15.86-АС
Рук. гр.	Шалов		07.86	Туалет на 6 очка (сборный железобетонный)
ГИП	Кошелев		07.86	
Нач. отд.	Забродин		07.86	
Н. контр.	Шалов		07.86	

Стадия	Лист	Листов
РП	5	

Узлы 1÷4

Минавтодор РСФСР
ГИПРОДОРНИИ
Ленинградский филиал

Привязан:

Инв. №

Инв. № подл. | Подпись и дата | Взам. инв. №

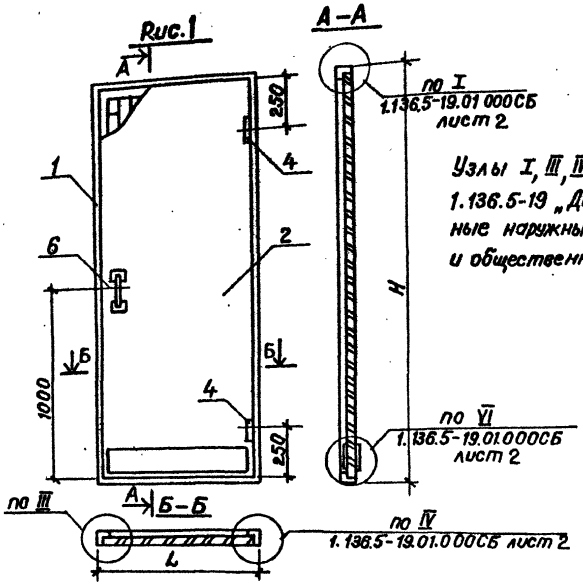

Обозначение	Марка	Рис	Размеры мм L	Размеры мм H	Объем м³ в чистоте
503-9-15.86-АС	ИД-1	1	780	2085	0.102

Формат	Зона	позиц.	Обозначение	Наименование	Кол.	Примечание
				Документация		
А4			503-9-15.86-АС; лист 6	Сборочный чертеж	X	
А4			1.136.5-19 00 000 ПЗл.2,3,4	Технические требования	X	
				Сборочные единицы		
А4		1	лист 7	Коробка	1	
А4		2	лист 7	Полотно	1	
				Стандартные изделия		
		3	ГОСТ 10174-72	Прокладка полиуретановая		
				10×10	5.73	п.м
		4	ГОСТ 5088-78	Петли ПН3-130 или ПН1-150		
				или ПН2-150 или ПН3-150	2	
		5	ГОСТ 5091-78	Закрыватель дверной ЗД-1	1	
		6	ГОСТ 5087-80	Ручка РС-100	2	
		7	ГОСТ 5090-79	Шпингалет задвижной двер-		
				ной ШЗ	1	
		8	ГОСТ 1144-80	Шурупы 1-5×30	32	
		9	То же	то же 1-5×40	6	
		10	—"—	—"— 1-4×40	6	
		11	—"—	—"— 1-4×25	13	

Инженер	Батманов	[signature]	06.84
Рук.гр.	Шалов	[signature]	06.84
ГИП	Кошелев	[signature]	06.84
Нач.отд.	Забродин	[signature]	06.84
Н.контр.	Шалов	[signature]	06.84

ТП 503-9-15.86-АС

Туалет на 2 очка (сборный железобетонный)

Стадия	Лист	Листов
РП	6	

Дверь туалета ИД-1
Сборочный чертеж
Спецификация

Минавтодор РСФСР
ГИПРОДОРНИИ
Ленинградский филиал

Привязан

Инв. №

Инв. № подл. 1358 | Подпись и дата 06.84 | Взам. инв. №

Альбом 1

Формат	Зона	Позиция	Обозначение	Наименование	Кол.	Примечан.
				Документация		
А4			503-9-15.86-АС; лист 7	Сборочный чертеж		
			1.136.5-19 000000ПЗ Л.2,3,4	Технические условия		
				Коробка		
				Детали		
			ГОСТ 24454-80-Е	Древесина хвойная		
		1		Брусок 2085×94×55	2	0.0216м³
		2		Брусок 780×94×55	2	0.00403м³
				Полотно		
				Детали		
			ГОСТ 24454-80-Е	Древесина хвойная		
		1		Брусок 2042×61×32	2	0.004м³
		2		Брусок 614×61×32	2	0.0012м³
				Бруски заполнения		0.038м³
			ГОСТ 4598-74*	Облицовка. Плитаволокнистая		
				СТ400 2000×696×4	2	
		3		Брусок 614×130×16	2	0.0013
				Гидроизоляция		
			ГОСТ 2697-83	Пергамин		
				2042×736	2	
				Стандартные изделия.		
			ГОСТ 4028-63*	Гвозди		
				1.2×25	40	
				1.8×40	16	
			ГОСТ 5091-78*	Скрепки	12	

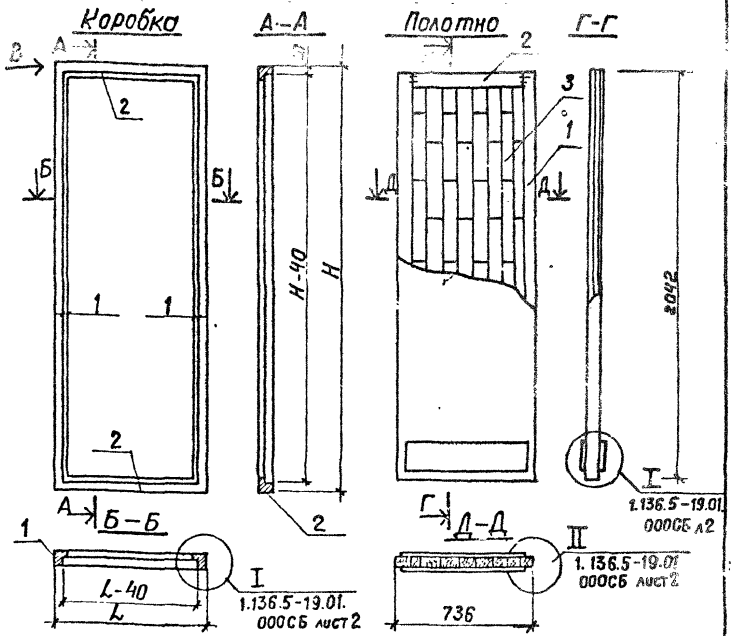

Привязан

Инв. №

Инженер	Батманов		06.84
Рук. гр.	Шалов		06.84
ГИП	Кошелев		06.84
Нач. отд.	Забродин		06.84
Н. контр.	Шалов		06.84

ТП 503-9-15.86-АС

Туалет на 2 очка (сборный железобетонный)

Стадия	Лист	Листов
РП	7	

Дверь туалета НД-1. Коробка и полотно. Сборочный чертеж. Спецификация.

Минавтодор РСФСР ГИПРОДОРНИИ Ленинградский филиал

Инв. № подл. 5358 | Подпись и дата | Взам. инв. №
06.84

Альбом 1

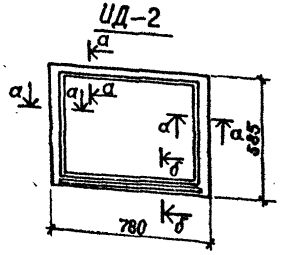

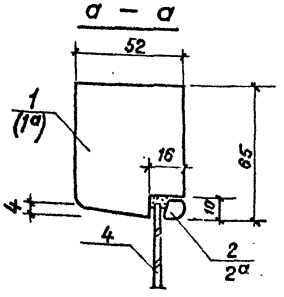

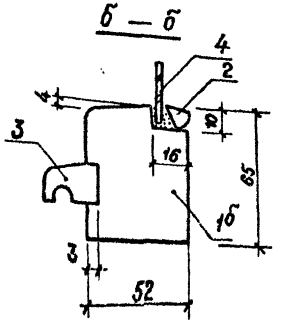

Размеры поз. 1 – для справок.

Марка	Размеры блоки мм		Объем древесины $м^3$
	в	h	
ИД-2	780	585	0.0099

Формат	Зона	Поз.	Обозначение	Наименование	Кол.	Примечан.
				Документация		
А4			503-9-15.86-АС; лист 8	Сборочный чертеж		
			1.236-6.81-000ТУ л2,3,4			
				Детали		
			ГОСТ 24454-80-Е	Древесина хвойная		
		1		брусок 780×52×65	1	0.0026 $м^3$
		1а		То же брусок 585×52×65	2	0.002 $м^3$
		1б		То же брусок 780×52×65	1	0.0026 $м^3$
		2	1.236-6.81-1002	Шталик 16×10 ℓ=650	2	0.0001 $м^3$
		2а	то же	То же ℓ=455	2	0.0001 $м^3$
		3	1.236-6.81-7302	Профиль слива 25×19 ℓ=650	1	0.00031 $м^3$
				Материалы		
		4	ГОСТ 111-78	Стекло 646×451×3	1	

Инж. пер.	Батманов		06.84
Рук. гр.	Шалов		06.84
ГИП	Кошелев		06.84
Нач. отд.	Забродин		06.84
Н. контр.	Шалов		06.84

ТП 503-9-15.86-АС

Туалет на 2 очка (сборный железобетонный)

Стадия	Лист	Листов
РП	8	

Рамуга ИД-2 Сборочный чертеж

Минавтодор РСФСР ГИПРОДОРНИИ Ленинградский филиал

Привязан

Инв. №

Инв. № подл. | Подпись и дата | Взам. инв. №

5358

06.84

Альбом I

Ведомость чертежей основного комплекта марки ЭО

Лист	Наименование	Примечание
1	Общие данные. План сети электроосвещения	

Ведомость ссылочных и прилагаемых документов

Обозначение	Наименование	Примечание
	Ссылочные документы	
5.407-19	Установка одиночных светильников с лампами накаливания	
5.407-11	Заземление и зануление электроустановок	
	Прилагаемые документы	
503-9-15.86-ЭО.СО	Спецификация оборудования	

Дополнительные условные обозначения

✓ выключатель однополюсный исполнения герметического

Настоящий проект выполнен в соответствии с действующими строительными нормами и правилами с соблюдением мероприятий, обеспечивающих взрывобезопасность и пожаробезопасность при эксплуатации настоящего здания.

Главный инженер проекта /Кошелев/

„20" июня 1984 г.

План сети электроосвещения

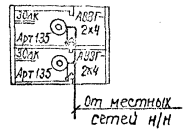

1. Напряжение сети 220в.
2. Установленная мощность $P_у = 0{,}08$ квт.
3. Ввод уточняется при привязке проекта.

Привязан

Инв.№

Инженер	Георгиева		05.84
Вед.инж.	Полякова		05.84
ГИП	Кошелев		05.84
Нач.отд.	Зафрафин		05.84
Н.контр.	Соколов		05.84

ТП 503-9-15.86-ЭО

Туалет на 2 очка (сборный железобетонный)

Стадия	Лист	Листов
РП	1	1

Общие данные. План сети электроосвещения

Минавтодор РСФСР ГИПРОДОРНИИ Ленинградский филиал

Инв.№ подл. | Подпись и дата | Взам.инв.№ 5358 | 08.84

Позиция	Наименование и техническая характеристика оборудования и материалов. Завод-изготовитель (для импортного оборудования - страна, фирма)	Тип, марка оборудования, обозначение документа и номер опросного листа	Единица измерения: Наименование	Единица измерения: код	Код завода изготовителя	Код оборудования материала	Цена единицы оборудования тыс. руб	Количество	Масса единицы оборудования кг
1	2	3	4	5	6	7	8	9	10
	Электрооборудование и материалы, поставляемые заказчиком								
	Светильник с лампой накаливания настенный	Арт 135	шт	796	8558759	3461110000		2	
	г. Моршанск Предприятие ЯТ-3015								
	Лампа накаливания мощностью 40 вт	Б-220-230-40	шт	796	0214284	3466112106		2	
	Брестский электроламповый завод								
	Кабель с алюминиевыми жилами сеч. 2×4 мм²	АВВГ-660	м	006	5014306	3522221100		20	
	Сарансккабель								

Альбом V

Инв. № подл. | 5350 | Подпись и дата | 06.84 | Взам. инв. №

Привязан

Инв. №

Инжен.	Георгиева		05.84
Ст. инж.	Попов		05.84
Рук. гр.	Полякова		05.84
ГИП	Кошелев		05.84
Нач. отд.	Забродин		05.84
Н. контр.	Соколов		05.84

ТП 503-9-15.86-ЭО.СО

Спецификация оборудования

Стадия	Лист	Листов
РП	1	2

Минавтодор РСФСР
ГИПРОДОРНИИ
Ленинградский филиал

Позиция	Наименование и техническая характеристика оборудования и материалов Завод-изготовитель (для импортного оборудования-страна, фирма)	Тип, марка оборудования обозначение документа и номер опросного листа	Единица измерения		Код завода-изготовителя	Код оборудования, материала	Цена единицы оборудования тыс. руб	Количество	Масса единицы оборудования кг
			Наименование	Код					
1	2	3	4	5	6	7	8	9	10
	Изделия и материалы, поставляемые подрядчиком								
	Выключатель однополюсный для открытой установки								
	исполнения герметического	инд. 0262	шт	796	3989676	3464260000		2	
	3-я Электроизделий Главмосстроя								
	Коробка ответвительная	КОР-73	шт	796	1412793	3464740000		8	
	3-я Электромонтажных изделий №1 г. Харьков								

Альбом 1

Инв. № подл. 5358 | Подпись и дата | Взам. инв. № 00.84

Привязан

Инв. №

ТП 503-9-15.86-ЭО.СО

Лист 2

gost.e-ecolog.ru