ТИПОВОЙ ПРОЕКТ
503-9-5.84

УЧЕБНЫЙ АВТОДРОМ ПЕРВОЙ КАТЕГОРИИ

АЛЬБОМ II

СБОРНЫЕ ЖЕЛЕЗОБЕТОННЫЕ КОНСТРУКЦИИ. СТАЛЬНЫЕ ЗАКЛАДНЫЕ И АРМАТУРНЫЕ ИЗДЕЛИЯ.

Разработан
Ленинградским филиалом
института „Гипродортранс"
Главный инженер Ю.Ю.Павлович
Главный инженер проекта Ф.В.Рысин

Утверждён
и введён в действие
Минавтотрансом
РСФСР 06.01.84
протокол N 2

Привязан

Инв. N

gost.e-ecolog.ru

Формат	Обозначение	Наименование	Стр	Примечание
А4		Содержание альбома	2,3	
		Сборные железобетонные конструкции		
А4	ТП503-9-5.84 КЖСИ1-ДО	Ведомость чертежей сборных железобетонных конструк	4	
А4	ТП503-9-5.84 КЖСИ1-ТТ1	Технические требования к изготовлению сборных железобетонных конструкций	5	
А4	ТП503-9-5.84 КЖСИ1-ТТ2	Технические требования к изготовлению арматурных и закладных изделий	6	
А4	ТП503-9-5.84 КЖСИ1-КВ22а	Козырек КВ 22а	7	
А4	ТП503-9-5.84 КЖСИ1-МН1	Изделие закладное МН1	8	
А4	ТП503-9-5.84 КЖСИ1-СТ1	Ступень СТ1	9	
А4	ТП503-9-5.84 КЖСИ1-С1	Сетка арматурная С1	10	
А4	ТП503-9-5.84 КЖСИ1-С2	То же С2	11	
А4	ТП503-9-5.84 КЖСИ1-МН2	Изделие закладное МН2	12	
		Стальные закладные и арматурные изделия		
А4	ТП503-9-5.84 КЖСИ2-ДО	Ведомость чертежей стальных закладных и арматурных изделий	13	

Инв. № подл. | Подпись и дата | Взам. инв. №

№строки	Наименование материала и единица измерения	Код материала	Код ед. изм.	Количество тип	Количество инд	Количество Всего
1	Пиломатериалы, м3	5331100	113		2,8	2,8
2	Блоки дверные в сборе (комп-					
3	лектно), м2	5361110	055	22,6		22,6
4	Блоки оконные в сборе					
5	(комплектно), м2	5361130	055	12,3		12,3
6	Плиты древесноволокнистые					
7	мягкие, м2	5536110	055		0,5	0,5
8	Плиты древесностружечные, м3	5534100	113		0,1	0,1
9	Расход пиломатериалов в					
10	круглом лесе, м3	2301110	113		4,2	4,2
11	Кирпич строительный, тыс.шт.	5741120	796		45,2	45,2
12	Портландцемент М-300, т	5731151	163		4,2	4,2
13	Портландцемент М-400, т	5731113	163		0,3	0,3
14	Цемент, всего, приведенный					
15	к М-400, т	5731113	163		4,1	4,1
16	Известь строительная, т	5744110	163		1,1	1,1
17	Щебень, м3	5711110	113		4,9	4,9
18	Гравий, м3	5711120	113		2,4	2,4
19	Битумы нефтяные строительные					
20	твердых марок, т	0256251	163		0,5	0,5

Примечание В графе "тип" указано количество материалов, потребное для изготовления типовых и стандартных изделий, а в графе "инд."— индивидуальных (нетиповых) конструкций и изделий

Взам. инв. №

Подпись и дата

Инв. № подл.

Привязан

Инв. №

Т.П. 503-9-5.84 АР ВМ

РИП	Рыскин	
Н.контр	Энтелис	
Начгод	Иванов	
Гл.арх.	Энтелис	
Рук.гр.	Самсонова	
Архит.	Ушакова Е	

Ведомость потребности в материалах по основному комплекту чертежей марки АР

Стадия	Лист	Листов
Р	1	2

ЦНИПРОАВТОТРАНС Ленинградский филиал

Формат А4

АЛЬБОМ II

Формат	Обозначение	Наименование	Стр.	Примечание
А4	ТП503-9-5.84-ЖЖИ1-ДО	Ведомость чертежей сборных железобетонных конструкций	4	
А4	ТП503-9-5.84 -ЖЖИ1-ТТ1	Технические требования к изготовлению сборных железобетонных конструкций.	5	
А4	ТП503-9-5.84 ЖЖИ1-ТТ2	Технические требования к изготовлению арматурных и закладных изделий	6	
А4	ТП503-9-5.84 ЖЖИ1-КВ22°	Козырек КВ 22°	7	
А4	ТП503-9-5.84 ЖЖИ1-МН1	Изделие закладное МН1	8	
А4	ТП503-9-5.84 ЖЖИ1-СТ1	Ступень СТ1	9	
А4	ТП503-9-5.84 ЖЖИ1-С1	Сетка арматурная С1	10	
А4	ТП503-9-5.84 ЖЖИ1-С2	То же С2	11	
А4	ТП503-9-5.84 ЖЖИ1-МН2	Изделие закладное МН2	12	

Инв.№ подл. | Подпись и дата | Взам.инв.№

ГИП	Рыскин	
Н.контр.	Бельковский	
Нач.отд.	Иванов	
Гл.констр.	Бельковский	
Рук.сект.	Самсонова	
Ст.инж.	Чуелева	
Инж.	Пивоварова	

ТП 503-9-5.84 ЖЖИ1-ДО

Ведомость чертежей сборных железобетонных конструкций.

Стадия	Лист	Листов
Р		1

ГИПРОАВТОТРАНС
Ленинградский филиал

1 Сборные железобетонные конструкции должны изготовляться в соответствии с требованиями СНиП III-16-80 „Правила производства и приемки работ. Бетонные и железобетонные конструкции сборные."

2. Отделка ступеней

2.1 Рабочая (лицевая) плоскость ступеней должна быть отделана слоем из цементного раствора (без содержания песка) толщиной 20 мм.

2.2. Боковые грани ступеней должны быть ровными и гладкими.

Н. контр	Бельковский		
Нач. отд	Иванов		
Гл. констр	Бельковский		
Рук. сектр	Самсонова		
Ст. инж	Ицелева		
Инж	Пономаренко		

ТП 503-9-5.84 КЖИ1-ТТ1

Технические требования к изготовлению сборных железобетонных конструкций.

Стадия	Лист	Листов
Р		1

ГИПРОАВТОТРАНС
Ленинградский филиал

Инв. № подл. | Подпись и дата | Взам. инв. №

1. Арматурные и закладные изделия должны изготовляться в соответствии с требованиями СН 393-78 „Указания по сварке соединений арматуры и закладных деталей железобетонных конструкций".
2. Сетки сваривают во всех точках пересечения стержней контактной электросваркой.

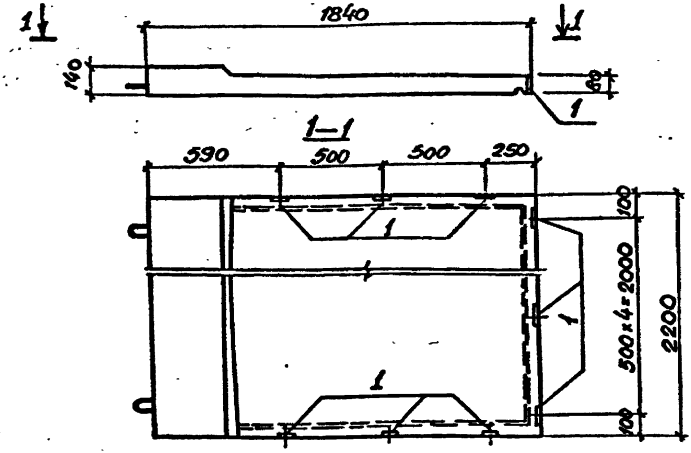

Формат	Зона	Поз.	Обозначение	Наименование	Кол.	Примечание
				Сборочные единицы		
			1.238-1 вып. 1	Козырек КВ22	1	
А4		1	ТП503-9-5.84 КЖИ1-МН1	Изделие закладное МН1	11	

Ведомость расхода стали на дополнительные закладные изделия, кг

Марка элемента	Изделия закладные							Всего
	Арматура класса			Прокат марки				
	AIII			Вст 3кп2				
	ГОСТ 5781-82			ГОСТ 103-76			Итого	
	ф10		Итого	-86				
КВ 22а	1,0		1.0	4.2			4.2	5.2

Взам. инв. № | Подпись и дата | Инв. № подл.

Н. контр.	Бельковский	
Нач. отд.	Иванов	
Гл. констр.	Бельковский	
Рук. сект.	Сансонова	
Ст. инж.	Щелева	

ТП503-9-5.84 КЖИ1 – КВ22а

Козырёк КВ 22а

Стадия	Масса	Масшт.
Р	1050	1:20
Лист	Листов 1	

ГИПРОАВТОТРАНС
Ленинградский филиал

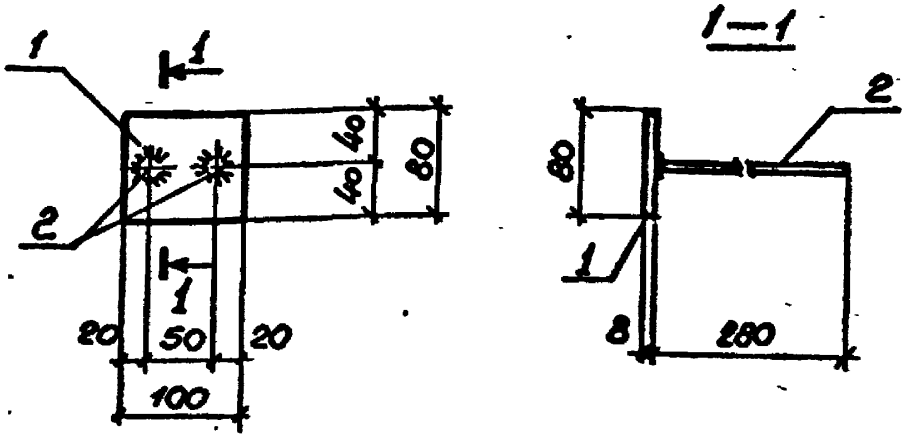

Формат	Зона	Поз.	Обозначение	Наименование	Кол.	Примечание
				Документация		
			ТП 503-9-5.84 КЖИ1-ТТ2	Технические требования к изготовлению арматурных и закладных изделий.		
				Детали		
БУ		1		-80×8 ГОСТ 103-76; ℓ=100	1	0,5
БУ		2		ФВАIII ГОСТ 5781-82; ℓ=280	2	0,11

Поз. 2 приварить под слоем флюса.

Н.контр.	Бельковский		
Нач.отд.	Иванов		
Гл.конст.	Бельковский		
Рук.сек.	Самсонова		
Ст.инж.	Целеева		
Инж.	Любарова		

ТП 503-9-5.84 КЖИ-МН1

Изделие закладное МН 1

Стадия	Масса	Масштаб
Р	0,7	1:5
Лист	Листов 1	

ГИПРОАВТОТРАНС
Ленинградский филиал

Инв.№ подл. | Подпись и дата | Взам.инв.№

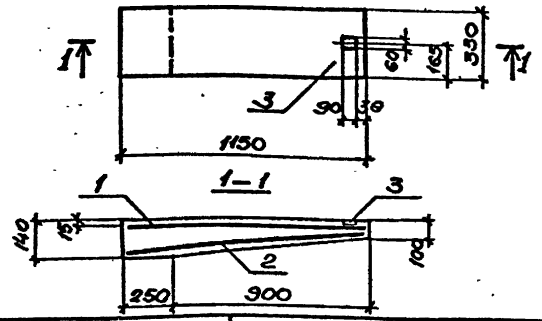

Формат	Зона	Поз.	Обозначение	Наименование	Кол.	Примечание
				Документация		
А4			ТП503-9-5.84 КЖИ1-СТ1	Технические требования к изготовлению сборных железобетонных изделий. Сборочные единицы		
А4		1	ТП503-9-5.84 КЖИ1-С1	Сетка арматурная С1.	1	
А4		2	ТП503-9-5.84 КЖИ1-С2	Сетка арматурная С2	1	
А4		3	ТП503-9-5.84 КЖИ-МН2	Изделие закладное Мн2	1	
				Материалы.		
				Бетон М200 Мрз 75		0.05м³

Ведомость расхода стали на элемент, кг.

Марка элемента	Изделия арматурные						Изделия закладные					Общий расход
	AI ГОСТ 5781-82		A III ГОСТ 5781-82			Всего	A III ГОСТ 5781-82		Вст 3кп2 ГОСТ 103-76		Всего	
	ф6	ф8	Итого	ф8	Итого		ф8	Итого	∫3=6	Итого		
СТ1	1.30	0.84	2.14	1.41	1.41	3.55	0.16	0.16	0.8	0.8	0.96	4.51

Взам.инв.№ | Подпись и дата | Инв.№ подл.

Н.контр.	Белковский	
Начотд.	Ивинов	
Гл.конст.	Белковская	
Рук.сект.	Самсонова	
Ст.инж.	Щелева	
Инж.	Ливорова	

ТП503-9-5.84 КЖИ1-СТ1

Ступень СТ1

Стадия	Масса	Масштаб
Р	128	1:20
Лист	Листов 1	

ГИПРОАВТОТРАНС
Ленинградский филиал

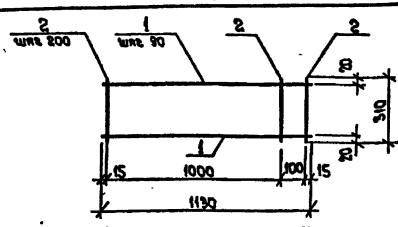

Формат	Зона	Поз.	Обозначение	Наименование	Кол.	Примечание
				Документация		
А4			ТП503-9-5.84 КЖИ1-ТТ2	Технические требования к изготовлению арматурных и закладных изделий		
				Детали		
Б4		1		⌀8 AIII ГОСТ 5781-82; ℓ=1130	3	0,42 кг
Б4		2		⌀8 AI ГОСТ 5781-82; ℓ=310	7	0,12 кг

Инв. № подл. | Подпись и дата | Взам. инв. №

Н.контр.	Белькевский		
Нач. отд.	Иванов		
Гл. констр.	Белькевский		
Рук. сект.	Самсонова		
Ст. инж.	Уцелева		
Инж.	Пуборова		

ТП 503-9-5.84 -КЖИ1-С1

Сетка арматурная С1

Стадия	Масса	Масштаб
Р	2,25	1:20
Лист	Листов 1	

ГИПРОАВТОТРАНС
Ленинградский филиал

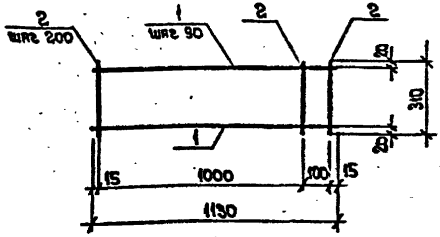

Формат	Зона	Поз.	Обозначение	Наименование	Кол.	Примечание
				Документация		
А4			ТП503-9-5.84 -КЖИ1-ТТ2	Технические требования к изготовлению арматурных и закладных изделий.		
				Детали		
Б4		1		ф6АI; ГОСТ 5781-82; ℓ=1130	3	0,26 кг
Б4		2		ф6АI; ГОСТ 5781-82; ℓ=310	7	0,07 кг

Н. контр.	Бельмудский	
Нач. отд.	Иванов	
Гл. констр.	Бельмудский	
Рук. сект.	Самсонова	
Ст. инж.	Чуелева	
Инж.	Пивоварова	

ТП 503-9-5.84 -КЖИ1-С2

Сетка арматурная С2

Стадия	Масса	Масштаб
Р	1,30	
Лист	Листов	

ГИПРОАВТОТРАНС
Ленинградский филиал

Инв. № подл. | Подпись и дата | Взам. инв. №

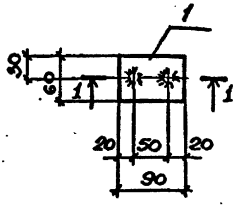

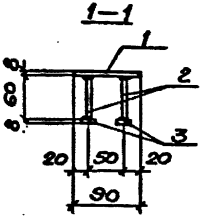

Формат	Зона	Поз	Обозначение	Наименование	Кол.	Примечание
				Документация		
АЧ			ТП503-9-5.84 КЖИ1-ТТ2	Технические требования к изготовлению арматурных и закладных изделий.		
				Детали		
БЧ		1		-90×8 ГОСТ 103-76 ℓ=60	1	0,4кг
БЧ		2		ФЮЛ III ГОСТ 5781-82 ℓ=60	2	0.04кг
БЧ		3		-30×8 ГОСТ 103-76 ℓ=30	2	0.01кг

Приварить в тавр под слоем флюса.

Н.контр.	Бельковский		
Нач.отд.	Иванов		
Гл.констр.	Бельковский		
Рук.сект.	Самсонова		
Ст.инж.	Ицелева		
Инж.	Пиворова		

ТП503-9-5.84 КЖИ1 – МН2

Изделие закладное МН2

Стадия	Масса	Масшт.
Р	0.5	1:5
Лист	Листов 1	

ГИПРОАВТОТРАНС
Ленинградский филиал

Инв.№ подл. | Подпись и дата | Взам.инв.№

АЛЬБОМ V

Формат	Обозначение	Наименование	Отр.	Примечание
А4	ТП503-9-5.84 -КЖИ2-ДО	Ведомость чертежей стальных закладных и арматурных изделий.	13	
	" ТТ	Технические требования к изготовлению арматурные и закладные изделий	14	
А4	" -С1	Сетка арматурная С1	15	
А4	" -С2	То же С2	16	
А4	" -С3	" С3	17	
А4	" -С4	" С4	18	
А4	" -С5	" С5	19	
А4	" -С6	" С6	20	
А4	" -С7	" С7	21	
А4	" -С8	" С8	22	
А4	" -С9	" С9	23	
А4	" -С10	" С10	24	
А4	" -С11	" С11	25	
А4	" -С12	" С12	26	
А4	" -С13	" С13	27	
А4	" -С14	" С14	28	
А4	" -С15	" С15	29	
А4	" -С16	" С16	30	
А4	" -С17	" С17	31	
А4	" -МН1	Изделие закладное МН1	32	
А4	" -МН2	То же МН2	33	
А4	" -МН3	" МН3	34	
А4	" -МН4	" МН4	35	
А4	" -МН5	" МН5	36	

Инв.№ подл. | Подпись и дата | Взам. инв.№

ГИП	Рысюк	
Н.контр.	Безыковский	
Нач.отд	Иванов	
Зам.нач.отд	Безыковский	
Рук.сектр	Самсонов	
Ст.инж.	Цицелева	
Инж.	Пивоварова	

ТП 503-9-5.84 КЖИ2-ДО

Ведомость чертежей стальных закладных и арматурных изделий.

Стадия	Лист	Листов
Р		1

ГИПРОАВТОТРАНС
Ленинградский филиал

1. Арматурные и закладные изделия должны изготовляться в соответствии с требованиями СН 393-78 „ Указания по сварке соединений арматуры и закладных деталей железобетонных конструкций.

2. Сетки свариваются во всех точках пересечения стержней контактной электросваркой.

Инв. № подл. | Подпись и дата | Взам. инв. №

Н. контр.	Бельковский	
Нач. отд	Иванов	
Гл. констр	Бельковский	
Рук. сект	Самсонова	
Ст. инж.	Исаева	
Инж.	Пыворова	

ТП 503-9-5.84 КЖИ2-ТТ

Технические требования к изготовлению арматурных и закладных изделий.

Стадия	Лист	Листов
Р		1

ГИПРОАВТОТРАНС
Ленинградский филиал

ТИПОВОЙ ПРОЕКТ 503-9-5.84 АЛЬБОМ II

Инв.№ 1228

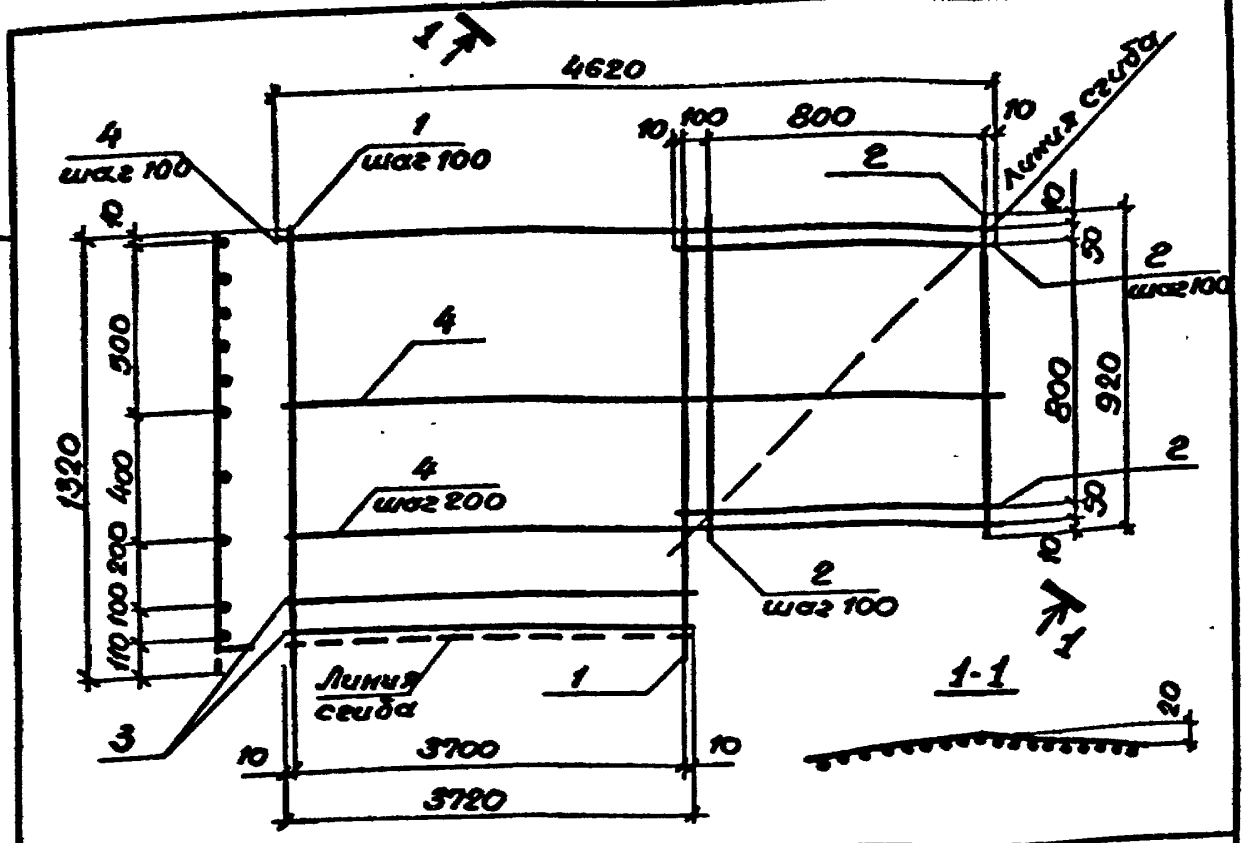

Формат	Зона	Поз.	Обозначение	Наименование	Кол.	Примечание
				Документация		
			ТП503-9-5.84 КЖИ2-ТТ	Технические требования к изготовлению арматурных и закладных изделий		
				Детали		
БЧ		1		ф8AIII ГОСТ5781-82 ℓ=1320	38	0.52
БЧ		2		ф8AIII ГОСТ5781-82 ℓ=920	18	0.36
БЧ		3		ф5ВрI ГОСТ6727-80 ℓ=3720	2	0.57
БЧ		4		ф5ВрI ГОСТ6727-80 ℓ=4620	8	0.71

Инв.№ подл. | Подпись и дата | Взам. инв.№

Н.контр.	Закусов	
Нач. отд.	Иванов	
Гл. конст.	Закусов	
Рук. сект.	Самсонова	
Ст. инж.	Щелева	
Инж.	Горшенкова	

ТП 503-9-5.84 КЖИ2-С1

Сетка арматурная С1

Стадия	Масса	Масштаб
Р	33.84	
Лист	Листов 1	

ГИПРОАВТОТРАНС
Ленинградский филиал

ТИПОВОЙ ПРОЕКТ 503-9-5.84 АЛЬБОМ II

Объект 1228

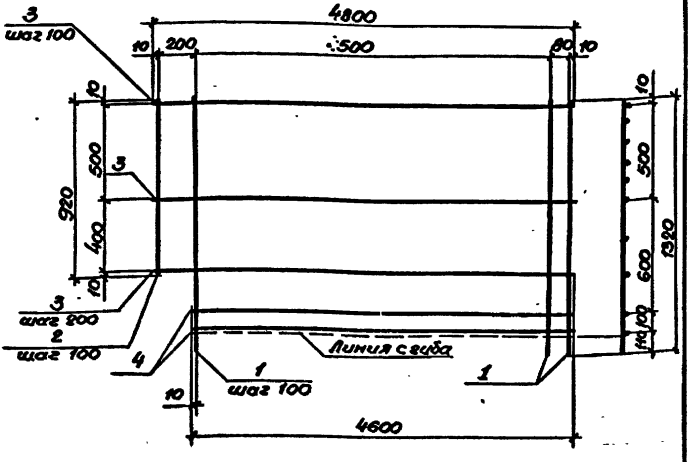

Формат	Зона	Поз.	Обозначение	Наименование	Кол.	Примечание
				Документация		
			ТП 503-9-5.84 КЖИ2-ТТ	Технические требования		
				к изготовлению арматур-		
				ных и закладных изделий		
				Детали		
БУ		1		ф8А III ГОСТ 5781-82 ℓ=1320	47	0,52
БУ		2		ф8А III ГОСТ 5781-82 ℓ=920	2	0,36
БУ		3		ф5Вр I ГОСТ 6727-80 ℓ=4800	8	0,74
БУ		4		ф5Вр I ГОСТ 6727-80 ℓ=4600	2	0,71

Взам. инв. №

Подпись и дата

Инв. № подл.

Н. контр.	Закусов	
Нач. отд.	Иванов	
Гл. конст.	Закусов	
Рук. сект.	Самсонов	
Ст. инж.	Ицелева	
Инжен.	Горученко	

ТП 503-9-5.84 КЖИ2-С2

Сетка арматурная С2

Стадия	Масса	Масштаб
Р	32.51	

Лист | Листов 1

ГИПРОАВТОТРАНС
Ленинградский филиал

ТИПОВОЙ ПРОЕКТ 503-9-5.84 АЛЬБОМ II

Инв.№ подл. | 1228

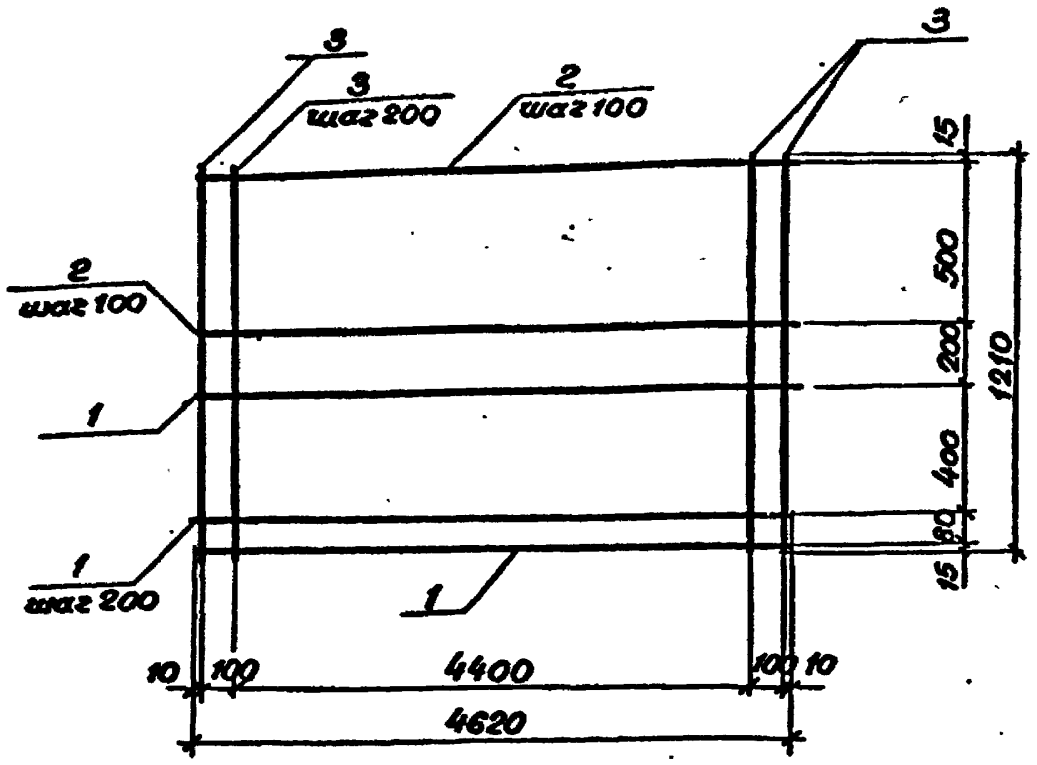

Формат	Зона	Поз.	Обозначение	Наименование	Кол	Примечание
				Документация.		
			ТП503-9-5.84 КЖИ2-СЗ	Технические требования к изготовлению арматурных и закладных изделий		
				Детали		
БЧ		1		ф14AIII ГОСТ 5781-82 ℓ=4620	4	5.59
БЧ		2		ф5BpI ГОСТ 6727-80 ℓ=4620	6	0.71
БЧ		3		ф5BpI ГОСТ 6727-80 ℓ=1210	25	0.19

Взам.инв.№ | Подпись и дата | Инв.№ подл.

Н.контр.	Закусов	
Нач.отд.	Иванов	
Гл.конс.	Закусов	
Рук.арх.	Самсонов	
Ст.техн.	Исаева	
Испр.	Горченина	

ТП 503-9-5.84 КЖИ2-СЗ

Сетка арматурная СЗ

Стадия	Масса	Масштаб
Р	31.37	
Лист	Листов 1	

ГИПРОАВТОТРАНС
Ленинградский филиал

ТИПОВОЙ ПРОЕКТ 503-9-5.84 · АЛЬБОМ II

Комплект 1228

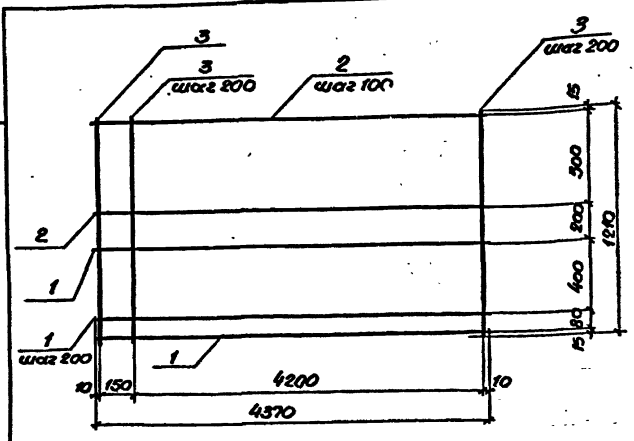

Формат	Зона	Поз.	Обозначение	Наименование	Кол.	Примечание
				Документация		
			ТП 503-9-5.84 КЖИ2-ТТ	Технические требования к изготовлению арматурных и закладных изделий		
				Детали		
БЧ		1		⌀14 А-III ГОСТ 5781-82 ℓ=4370	4	5.29
БУ		2		⌀5 Вр-I ГОСТ 6727-80 ℓ=4370	6	0.67
БУ		3		⌀5 Вр-I ГОСТ 6727-80 ℓ=1210	23	0.19

Инв. № подл. | Подпись и дата | Взам. инв. №

Н. контр.	Закусов	
Нач. отд.	Иванов	
Гл. конст.	Закусов	
Рук. сек.	Самсонов	
Ст. инж.	Щелева	
Инж.	Горчененко	

ТП 503-9-5.84 КЖИ2-С4

Сетка арматурная С4

Стадия	Масса	Масштаб
Р	2948	
Лист	Листов 1	

ГИПРОАВТОТРАНС
Ленинградский филиал

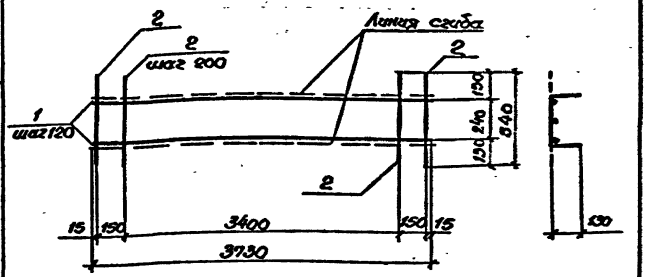

Формат	Зона	Поз.	Обозначение	Наименование	Кол.	Примечание
			ТП 503-9-5.84 КЖИ2-ТТ	Документация		
				Технические требования		
				к изготовлению арматурных и закладных изделий		
				Детали		
Б4		1		⌀10АIII ГОСТ 5781-82 ℓ=3730	3	2.30
Б4		2		⌀5ВрI ГОСТ 6727-82 ℓ=540	20	0.08

Инв.№ подл. | Подпись и дата | Взам.инв.№ | 1228

Н.контр	Закусов		
Нач.отд.	Иванов		
Гл.конст.	Закусов		
Рук.сект.	Самсонов		
Ст.инж.	Щелева		
Инж.	Горченева		

ТП 503-9-5.84 КЖИ2-С5

Сетка арматурная С5

Стадия	Масса	Масштаб
Р	8,56	
Лист	Листов 1	

ГИПРОАВТОТРАНС
Ленинградский филиал

ТИПОВОЙ ПРОЕКТ 503-9-5.84 АЛЬБОМ II

Объект 1228

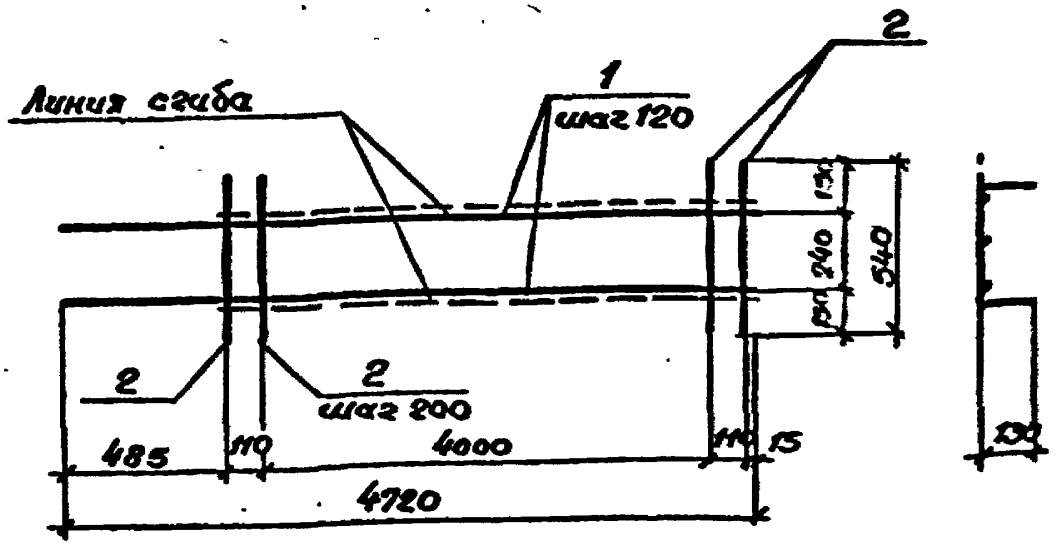

Формат	Зона	Поз.	Обозначение	Наименование	Кол.	Примечание
				Документация		
			ТП 503-9-5.84 ЮЖИ2-ТТ	Технические требования к изготовлению арматурных и закладных изделий		
				Детали		
БЧ		1		ф10 АIII ГОСТ 5781-82 ℓ=4720	3	2.91
БЧ		2		ф5 Вр I ГОСТ 6727-80 ℓ=540	23	0.08

Н. контр.	Закусов		
Нач. отд.	Иванов		
Гл. конст.	Закусов		
Рук. сект.	Самсонова		
Ст. инж.	Ицелева		
Инж.	Горчененко		

ТП 503-9-5.84 ЮЖИ2-СБ

Сетка арматурная СБ

Стадия	Масса	Масштаб
Р	10.65	

Лист | Листов 1

ГИПРОАВТОТРАНС
Ленинградский филиал

Взам. инв. № | Подпись и дата | Инв. № подл.

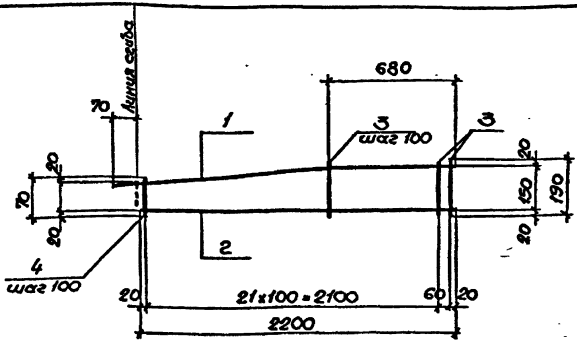

Формат	Зона	Поз.	Обозначение	Наименование	Кол.	Примечание
				Документация		
			ТП 503-9-5.84 КЖИ2-ТТ	Технические требования к изготовлению арматурных и закладных изделий		
				Детали		
БЧ		1		ф14 А III ГОСТ 5781-82 ℓ=2300	1	2.8
БЧ		2		ф14 А III ГОСТ 5781-82 ℓ=2200	1	2.7
БЧ		3		ф8 А III ГОСТ 5781-82 ℓ=190	8	0.1
БЧ		4		ф8 А III ГОСТ 5781-82 ℓ=70+190	15	0.1

Инв. № подл. | Подпись и дата | Взам. инв. №

Н. контр.	Бельковский	
Нач. отд.	Иванов	
Гл. конст.	Бельковский	
Рук. сект.	Самсонова	
Ст. инж.	Щемелева	
Инж.	Гортеенко	

ТП 503-9-5.84 КЖИ2-С7

Сетка арматурная С7

Стадия	Масса	Масштаб
Р	7,8	
Лист	Листов 1	

ГИПРОАВТОТРАНС
Ленинградский филиал

АЛЬБОМ II

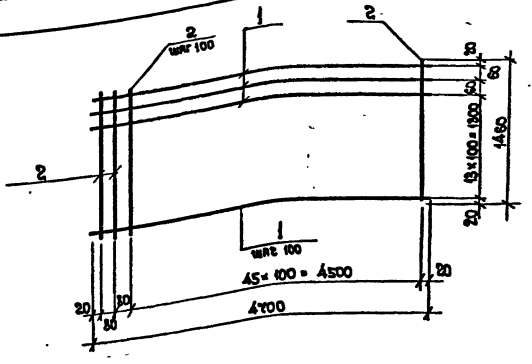

Формат	Зона	Поз.	Обозначение	Наименование	Кол.	Примечание
				Документация		
			ТП503-9-5.84 -КЖИ2- ТТ	Технические требования		
				к изготовлению арматурных и закладных изделий		
				Детали		
БЧ		1		ф14 А III ГОСТ 5781-82 ℓ=4700	16	5,7
БЧ		2		ф10 А III ГОСТ 5781-82 ℓ=1460	48	0,9

Инв.№ подл. | Подпись и дата | Взам.инв.№

Н.контр.	Белыковский	
Нач.отд	Иванов	
Гл.конструктор	Белыковский	
Рук.сект	Самсонова	
Ст.инж.	Чуделева	
Инж.	Горчененко	

ТП 503-9-5.84 -КЖИ2-С8

Сетка арматурная С8

Стадия	Масса	Масштаб
Р	134,2	
Лист	Листов 1	

ГИПРОАВТОТРАНС
Ленинградский филиал

ТИПОВОЙ ПРОЕКТ 503-9-5.84 · АЛЬБОМ II

Изм. 1228

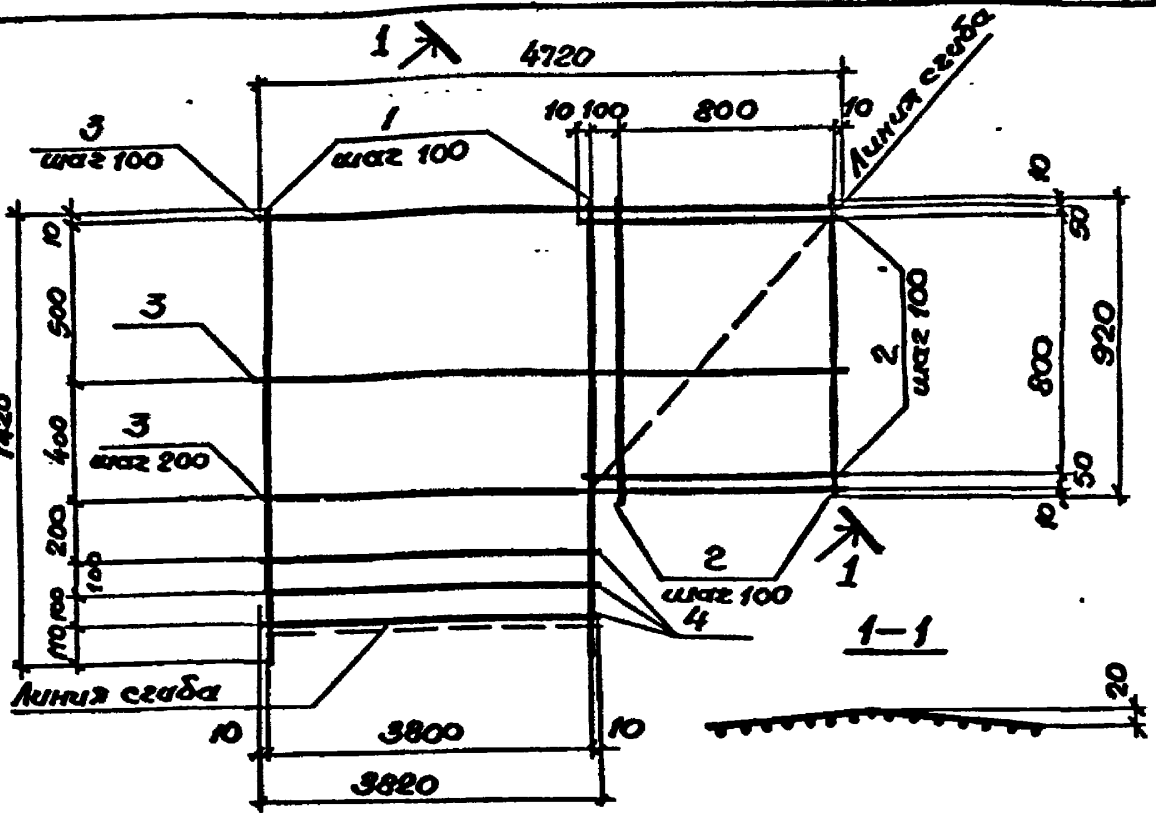

Формат	Зона	Поз.	Обозначение	Наименование	Кол.	Примечание
				Документация		
			ТП 503-9-5.84 КЖИ2-ТТ	Техническое требование к изготовлению арматурных и закладных изделий.		
				Детали		
БУ		1		ф8А III ГОСТ 5781-82 ℓ=1420	38	0.56
БУ		2		ф8А III ГОСТ 5781-82 ℓ=920	18	0.36
БУ		3		ф5Вр I ГОСТ 6727-80 ℓ=4780	1	0.73
БУ		4		ф5Вр I ГОСТ 6727-80 ℓ=3820	3	0.59

Инв. № подл. | Подпись и дата | Взам. инв. №

Н. контр.	Закусов	
Нач. отд.	Иванов	
Гл. констр.	Закусов	
Рук. сект.	Самсонова	
Ст. инж.	Щелева	
Инж.	Горшенко	

ТП 503-9-5.84 КЖИ2-С9

Сетка арматурная С9

Стадия	Масса	Масштаб
Р	34.82	
Лист	Листов 1	

ГИПРОАВТОТРАНС
Ленинградский филиал

ТИПОВОЙ ПРОЕКТ 503-9-5.84 АЛЬБОМ III

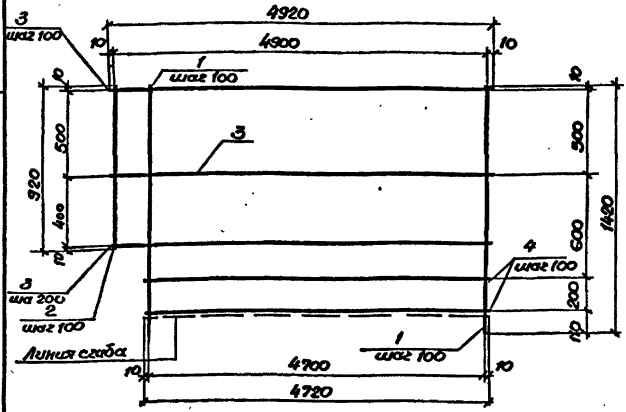

Формат	Зона	Поз.	Обозначение	Наименование	Кол.	Примечание
				Документация		
			ТП 503-9-5.84 КЖИ2-ТТ	Технические требования к изготовлению арматурных и закладных изделий		
				Детали		
БУ		1		ф8АIII ГОСТ 5781-82 ℓ=1420	48	0.56
БУ		2		ф8АIII ГОСТ 5781-82 ℓ=920	2	0.36
БУ		3		ф5ВрI ГОСТ 6727-80 ℓ=4920	8	0.76
БУ		4		ф5ВрI ГОСТ 6727-80 ℓ=4720	3	0.73

Инв.№подл. | Подпись и дата | Взам.инв.№

Н.контр.	Закусов	
Нач.отд.	Иванов	
Гл.констр.	Закусов	
Рук.сект.	Самсонов	
Ст.инж.	Щелева	
Инженер	Гарменти	

ТП 503-9-5.84 КЖИ2-С10

Сетка арматурная С10

Стадия	Масса	Масштаб
Р	35.89	
Лист	Листов 1	

ГИПРОАВТОТРАНС
Ленинградский филиал

1228

ТИПОВОЙ ПРОЕКТ 503-9-5.84 · АЛЬБОМ II

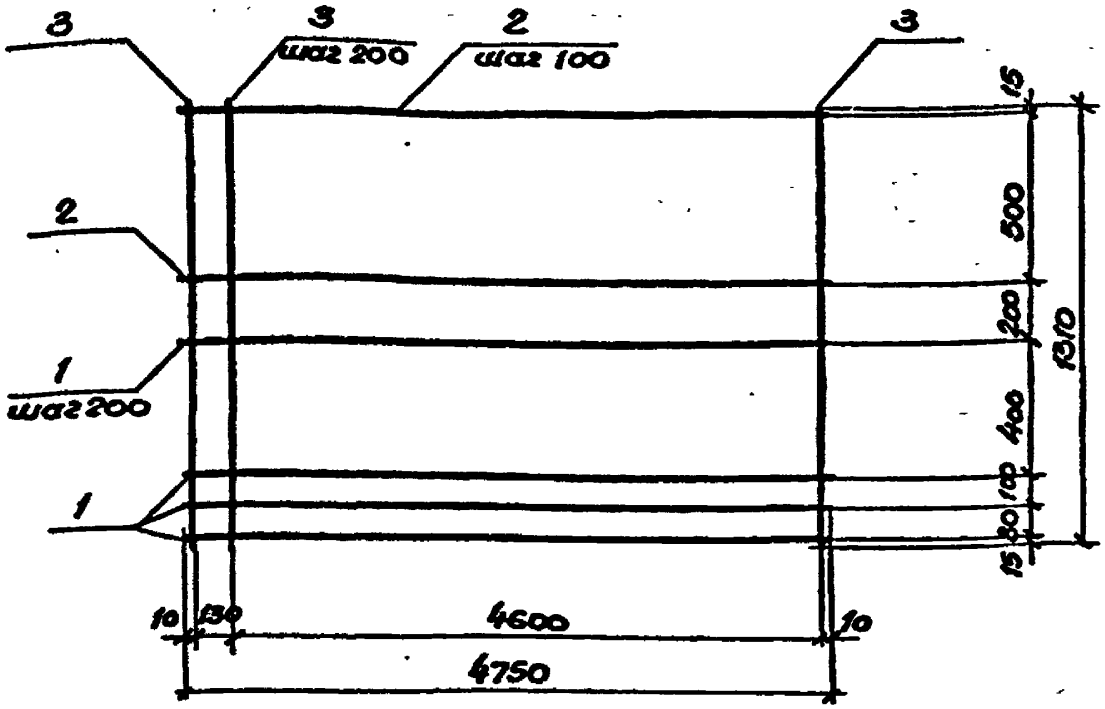

Формат	Зона	Поз.	Обозначение	Наименование	Кол.	Примечание
				Документация		
			ТП503-9-5.84 КЖИ 2-ТТ	Технические требования		
				к изготовлению арматурных и закладных изделий		
				Детали.		
БУ		1		⌀14AIII ГОСТ 5781-82 ℓ=4750	5	5.75
БУ		2		⌀5ВрI ГОСТ 6727-80 ℓ=4750	6	0.73
БУ		3		⌀5ВрI ГОСТ 6727-80 ℓ=1310	25	0.20

Инв.№ подл. | Подпись и дата | Взам.инв.№ | 1228

Н. контр.	Закусов	
Нач. отд.	Иванов	
Гл. конст.	Закусов	
Рук. сект.	Самсонова	
Ст. инж.	Исаева	
Инж.	Горуненко	

ТП 503-9-5.84 КЖИ2-С11

Сетка арматурная С11

Стадия	Масса	Масштаб
Р	38,17	
Лист	Листов 1	

ГИПРОАВТОТРАНС
Ленинградский филиал

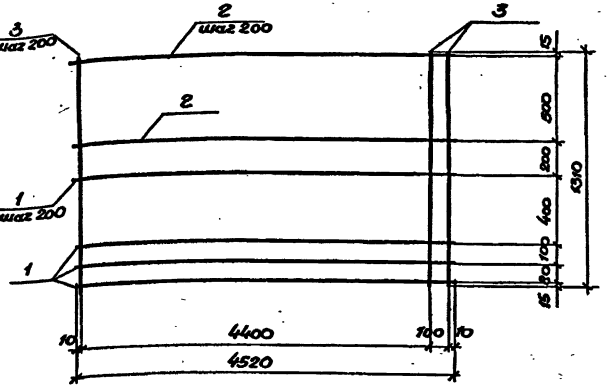

Формат	Зона	Поз.	Обозначение	Наименование	Кол.	Примечание
				Документация		
			ТП 503-9-5.84 КЖИ2-С12	Технические требования к изготовлению арматурных и закладных изделий		
				Детали		
БУ		1		⌀ИАIII ГОСТ 5781-82 ℓ=4500	5	5.47
БУ		2		⌀5 ВрI ГОСТ 6727-80 ℓ=4520	6	0.70
БУ		3		⌀5 ВрI ГОСТ 6727-80 ℓ=1310	24	0.20

Н.контр.	Закусов		
Нач.отд.	Иванов		
Гл.конст.	Закусов		
Рук.сект.	Самсонов		
Исполн.	Исаева		
Инж.	Горшенина		

Инв.№ подл. | Подпись и дата | Взам.инв.№

ТП 503-9-5.84 КЖИ2-С12

Сетка арматурная С12

Стадия	Масса	Масштаб
Р	36.37	
Лист	Листов 1	

ГИПРОАВТОТРАНС
Ленинградский филиал

АЛЬБОМ II

ТИПОВОЙ ПРОЕКТ 503-9-5.84

Проект 1228

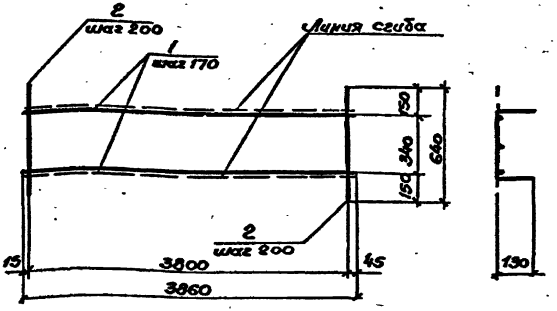

Формат	Зона	Поз.	Обозначение	Наименование	Кол.	Примечание
				Документация		
			ТП503-9-5.84 КЖИ2-С13	Технические требования		
				к изготовлению арматур		
				ных и закладных изделий		
				Детали.		
БУ		1		ф10АIII ГОСТ 5781-82 ℓ=3860	3	2,38
БУ		2		ф58рI ГОСТ 6727-80 ℓ=640	20	0,10

Н.контр.	Закусов		
Нач.отд.	Иванов		
Гл.конст.	Закусов		
Рук.сект.	Самсонова		
Ст.инж.	Ицелева		
Инж.	Горченко		

ТП503-9-5.84 КЖИ2-С13

Сетка арматурная С13

Стадия	Масса	Масштаб
Р	9.12	

Лист | Листов 1

ГИПРОАВТОТРАНС
Ленинградский филиал

Инв.№ подл. | Подпись и дата | Взам.инв.№

АЛЬБОМ II

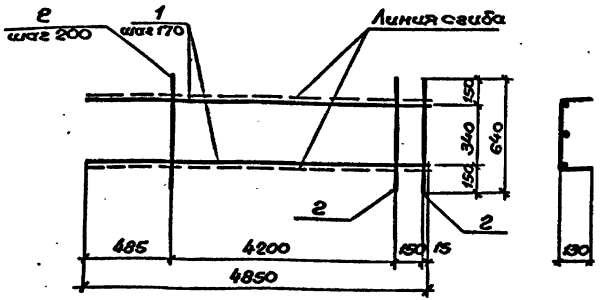

Формат	Зона	Поз.	Обозначение	Наименование	Кол.	Примечание
				Документация		
			ТП503-9-5.84 КЖИ2-С14	Технические требования к изготовлению арматурных и закладных изделий		
				Детали		
БЧ		1		ф10 АIII ГОСТ 5781-82 ℓ=4850	3	2,99
БЧ		2		ф5 ВрI ГОСТ 6727-80 ℓ=640	23	0,10

Н.контр.	Бельковский		
Нач.отд.	Иванов		
Гл.конст.	Бельковский		
Рук.сек.	Дмитронова		
Ст.инж.	Цыпелева		
Инж.	Сортеленко		

ТП 503-9-5.84 КЖИ2-С14

Сетка арматурная С14

Стадия	Масса	Масштаб
Р	10,94	

Лист | Листов 1

ГИПРОАВТОТРАНС
Ленинградский филиал

Инв.№ подл. | Подпись и дата | Взам.инв.№

АЛЬБОМ II

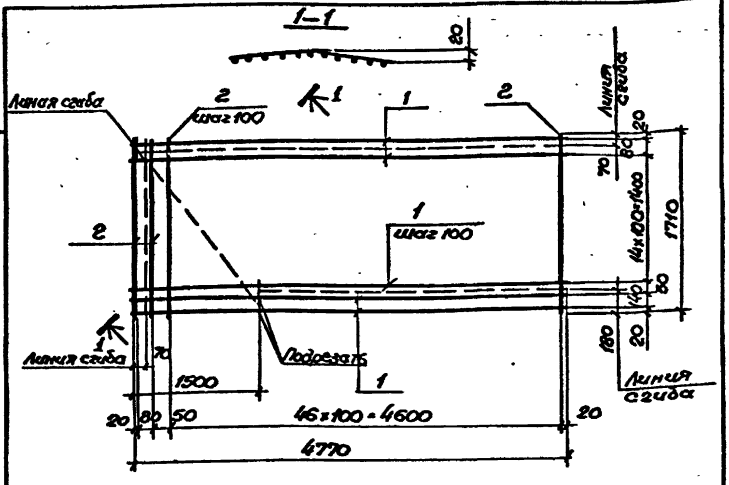

Формат	Зона	Поз	Обозначение	Наименование	Кол.	Примечание
				Документация		
			ТП503-9-5.84 КЖИ2 – ТТ	Технические требования		
				к изготовлению арматур-		
				ных и закладных изделий		
				Детали		
Б4		1		ф5ВрI ГОСТ 6727-80 ℓ=4770	18	0,7
Б4		2		ф10А III ГОСТ 5781-82 ℓ=1710	49	1.1

Н.контр.	Бельковский		
Нач.отд.	Иванов		
Гл.конст.	Бельковский		
Рук.сект.	Самсонова		
Ст.инж.	Ицелева		
Инж.	Горчененко		

ТП 503-9-5.84 КЖИ2 – С15

Сетка арматурная С15

Стадия	Масса	Масштаб
Р	66,5	

Лист | Листов 1

ГИПРОАВТОТРАНС
Ленинградский филиал

Взам. инв.№ | Подпись и дата | Инв.№ подл.

АЛЬБОМ II

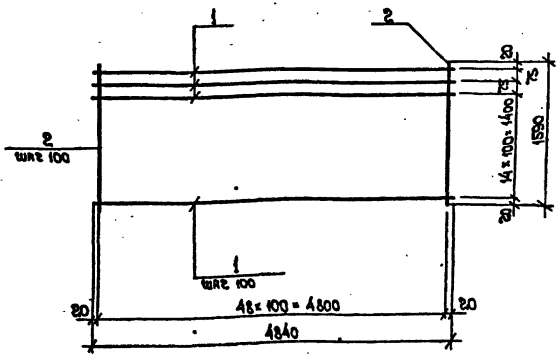

Формат	Зона	Поз.	Обозначение	Наименование	Кол.	Примечание
				Документация		
			ТП 503-9-5.84 -КЖИ 2 - ТТ	Технические требования к изготовлению арматурных и закладных изделий		
				Детали		
64		1		ф14 а III ГОСТ 5781-82 l=4840	17	5.9
64		2		ф10 а III ГОСТ 5781-82 l=1590	49	1.0

Взам. инв. №

Подпись и дата

Инв. № подл.

Н. контр.	Бельковский	
Нач. отд.	Иванов	
Гл. констр.	Бельковский	
Рук. сект.	Самсонова	
Ст. инж.	Ицелева	
Инж.	Горчененко	

ТП 503-9-5.84 -КЖИ 2-С.16

Сетка арматурная С 16

Стадия	Масса	Масштаб
Р	147,6	

Лист | Листов 1

ГИПРОАВТОТРАНС
Ленинградский филиал

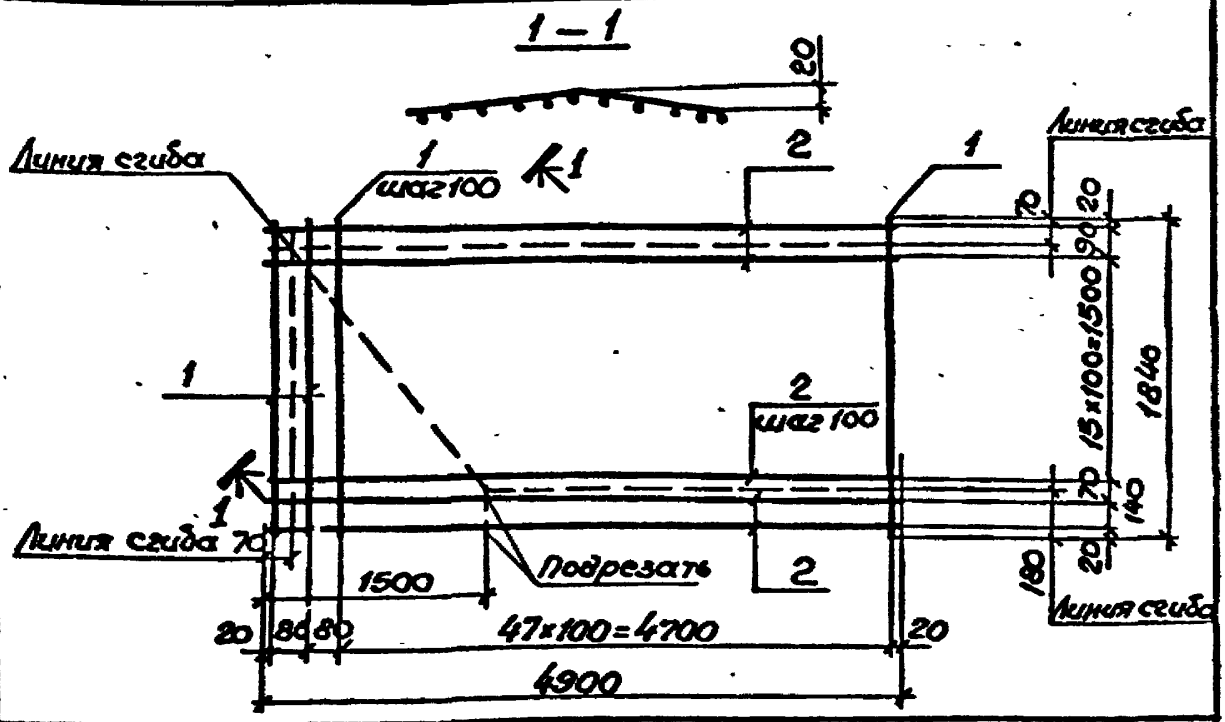

Формат	Зона	Поз.	Обозначение	Наименование	Кол.	Примечание
				Документация		
			ТП 503-9-5.84 КЖИ2-ТТ	Технические требования		
				к изготовлению арматур-		
				ных и закладных изделий		
				Детали		
БЧ		1		ф10 А III ГОСТ 5781-82 ℓ=1840	50	1.1
БЧ		2		ф5 Вр I ГОСТ 6727-80 ℓ=4900	19	0.8

Н.контр.	Бельковский		
Нач.отд.	Иванов		
Гл.конст.	Бельковский		
Рук.сект.	Самсонова		
Ст.инж.	Ищелева		
Инж.	Горчененко		

ТП 503-9-5.84 КЖИ2-С17

Сетка арматурная С 17

Стадия	Масса	Масштаб
Р	70,2	

Лист | Листов 1

ГИПРОАВТОТРАНС
Ленинградский филиал

Инв. № подл. | Подпись и дата | Взам. инв. №

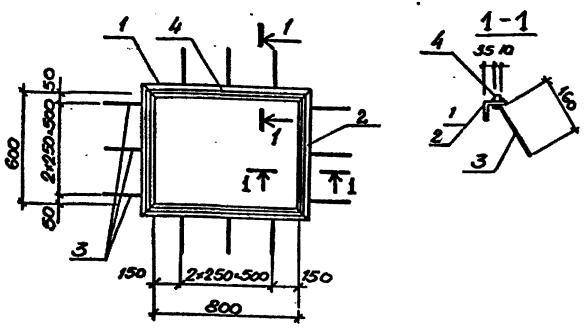

Для защиты от коррозии поз.1,2,4 окрасить лаком ПФ-170 ГОСТ 15907-70

Формат	Зона	Поз.	Обозначение	Наименование	Кол	Примечание
				Документация		
А1			ТП503-9-5.84 КЖИ2-ТТ	Технические требования к изготовлению арматурных и закладных изделий		
				Детали		
Б4		1		∠63×5 ГОСТ 8509-72 ℓ=900	2	4,33
Б4		2		∠63×5 ГОСТ 8509-72 ℓ=700	2	3,4
Б4		3		ФВАIII ГОСТ 5781-82 ℓ=200	12	0,08
Б4		4		□10×10 ГОСТ 2591-71	30м	0,78

Инв.№подл. | Подпись и дата | Взам.инв.№

Н.контр.	Безыковский	
Начгод	Иванов	
Гл.спец.	Безыковский	
Рук.сект	Самсонова	
Ст.инж.	Щелева	
Инж.	Пивоварова	

ТП503-9-5.84 КЖИ2-МН1

Изделие закладное МН1

Стадия	Масса	Масштаб
Р	18,9	
Лист	Листов 1	

ГИПРОАВТОТРАНС
Ленинградский филиал

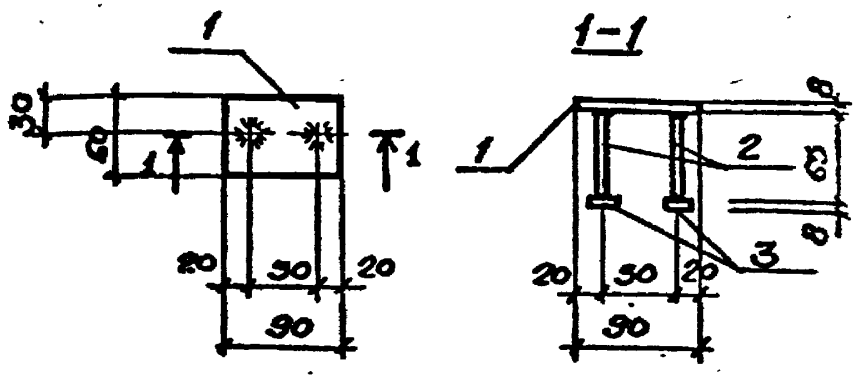

Формат	Зона	Поз.	Обозначение	Наименование	Кол.	Примечание
				Документация		
А4			ТП503-9-5.84 КЖИ2-ТТ	Технические требования к изготовлению арматурных и закладных изделий.		
				Детали.		
Б4		1		-90×8 ГОСТ 103-76 ℓ=60	1	0.4
Б4		2		ф10АIII ГОСТ 5781-82 ℓ=65	2	0.04
Б4		3		-30×8 ГОСТ 103-76 ℓ=30	2	0.01

Приварить в табр под слоем флюса.

Н.контр.	Бельковский	
Нач.отд.	Иванов	
Гл.констр.	Бельковский	
Рук.сект.	Самсонова	
Ст.инж.	Щелева	
Инж.	Горгеменко	

ТП503-9-5.84 КЖИ2-МН2

Изделие закладное МН2

Стадия	Масса	Масштаб
Р	0.5	1:5

ГИПРОАВТОТРАНС
Ленинградский филиал

Подпись и дата | Взам. инв.№ | Инв.№ подл.

АЛЬБОМ II

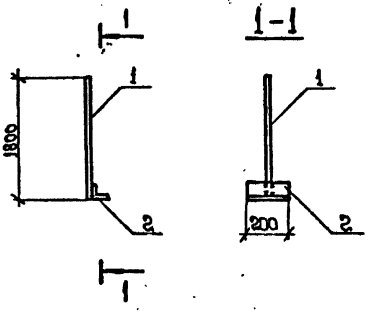

Формат	Зона	Поз.	Обозначение	Наименование	Кол.	Примечание
				Документация		
			ТП 503-9-5.84-КЖИ2-ТТ	Технические требования		
				к изготовлению арматур-		
				ных и закладных изделий		
				Детали		
64		1		ф12 А I ГОСТ 5781-82 ℓ=1800	1	1.60
64		2		L 63×5 ГОСТ 8509-72 ℓ=200	1	1.00

Н. контр.	Бельковский		
Нач. отд.	Иванов		
Гл. констр.	Бельковский		
Рук. сект.	Самсонова		
Ст. инж.	Ицелева		
Инж.	Гарченко		

ТП 503-9-5.84-КЖИ2-МН3

Изделие закладное МН3

Стадия	Масса	Масштаб
Р	2,60	
Лист	Листов 1	

ГИПРОАВТОТРАНС
Ленинградский филиал

Взам. инв. №
Подпись и дата
Инв. № подл.

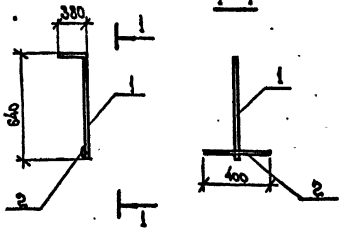

Формат	Зона	Поз	Обозначение	Наименование	Кол.	Примечание
				Документация		
			ТП 503-9-5.84-КЖИ2-ТТ	Технические требования		
				" изготовлению арматурных и закладных изделий		
				Детали		
БЧ		1		ф 12 А III ГОСТ 5781-82 ℓ=1020	1	0,9
БЧ		2		ф 10 А II ГОСТ 5781-82 ℓ=400	1	0,3

Инв. № подл. | Подпись и дата | Взам. инв. №

Н. контр.	Бельковский	
Нач. отд	Иванов	
Гл. констр	Бельковский	
Рук. сект	Семенова	
Ст. инж	Цуелева	
Инж.	Горченко	

ТП 503-9-5.84 -КЖИ2-МН4

Изделие закладное МН 4

Стадия	Масса	Масштаб
Р	1,2	
Лист	Листов 1	

ГИПРОАВТОТРАНС
Ленинградский филиал

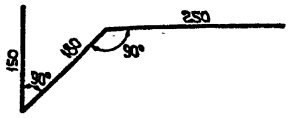

Формат	Зона	Поз.	Обозначение	Наименование	Кол.	Примечание
				Документация		
А4			ТП503-9-5.84 КЖИ2-ТТ	Технические требования к изготовлению арматурных и закладных изделий		
				Детали		
Б4				ф10 AII ГОСТ 5781-82 ℓ=580	1	0,36

Подпись и дата | Взам. инв. №

Инв. № подл.

ТП 503-9-5.84 -КЖИ2-МН5

Изделие закладное МН5

Стадия	Масса	Масштаб
Р	0,36	
Лист	Листов 1	

ГИПРОАВТОТРАНС
Ленинградский филиал

Гл. отд.	Иванов	
Гл. констр.	Брызгалин	
Рук. сект.	Самсонов	
Ст. инж.	Исаева	
Инж.	Лебедева	

gost.e-ecolog.ru