ТИПОВОЙ ПРОЕКТ
503-6-8.86

АВТОЗАПРАВОЧНАЯ СТАНЦИЯ ДЛЯ ОБСЛУЖИВАНИЯ ЛЕГКОВЫХ АВТОМОБИЛЕЙ, ПРИНАДЛЕЖАЩИХ ГРАЖДАНАМ, НА 100 ЗАПРАВОК В ЧАС (С ПУНКТОМ ТЕХНИЧЕСКОГО ОБСЛУЖИВАНИЯ И МОЙКОЙ).

Альбом III

Сооружения АЗС. Чертежи (наружная канализация, архитектурно-строительные решения, строительные изделия, конструкции металлические).

gost.e-ecolog.ru

Копия верна

Альбом III

Типовой проект 503-6-8.86

Содержание альбома

Лист	Наименование	Стр
	Наружная канализация	
1	Общие данные	3
2	План отстойника Разрезы 1-1, 2-2	4
3	План фильтра Разрезы 1-1, 2-2	5
4	План колодца – сборника Разрезы 1-1, 2 2, 3-3	6
	Архитектурно-строительные решения.	
1	Общие данные.	7
2	Схема расположения асбестоцементных листов покрытия и обрамления навеса. Узлы 1..3. Сечения 1-1... 5-5	8
3	Схема расположения колонн навеса. Схема расположения фундаментов навеса. Сечения 5-5, 6-6.	9
4	Схема расположения элементов колодца-сборника Узлы 4÷7	10
5	План отстойника План фильтра Схема расположения щитов покрытия Узлы 8.. 10. Разрезы 9-9, 10-10.	11
	Строительные изделия	
АСИ-001	Крышка люка МК1	12
АСИ 002	Изделие закладное МН5	12
АСИ-003	Изделие закладное МН4	12
АСИ 004	Изделие закладное МН5	13
АСИ-005	Щит деревянный Щ1	13
АСИ-006	Скоба ходовая СК1	13
	Конструкции металлические	
1	Общие данные (начало)	14
2	Общие данные (окончание)	15
3	Схема расположения элементов навеса. Сечения 1-1.. 4-4.	16
4	Узлы к схеме расположения элементов навеса 1...5. Сечения 5-5.. 8-8.	17
5	Ферма ФМ-1 Расчетная схема загружения. Фермы ФМ-1. Узлы 6...8. Сечение 9-9.	18

Инв. № подл. | Подпись и дата | Взам. инв. №

Привязан:

Инв. №

Копия верна

Альбом III

Типовой проект 503-6-8.86

Инв.№ подл. | Подпись и дата | Взам. инв.№

Ведомость основных комплектов рабочих чертежей

Обозначение	Наименование	Примечание
НК	Наружная канализация	
АС	Архитектурно-строительные решения	
КМ	Конструкции металлические	

Ведомость ссылочных и прилагаемых документов

Обозначение	Наименование	Примечание
	Ссылочные документы	
Серия 1.494-32	Зонты и дефлекторы вентиляционных систем	
	Прилагаемые документы	
НК ВМ	Ведомость потребности в материалах	тп.503-6-8.86 Альбом V
НК СО	Спецификация оборудования	тп.503-6-8.86 Альбом III

Ведомость спецификаций

Лист	Наименование	Примечание
1	Спецификация элементов отстойника	
2	Спецификация элементов фильтра	
3	Спецификация элементов колодца-сборника	

Общие указания

1. Расчеты системы НК выполнены согласно СНиП 2.04.03-85 „Канализация. Наружные сети и сооружения".

2. Стену загрузки следует производить при наличии в очищенных стоках концентрации нефтепродуктов больше расчетной.

Ведомость рабочих чертежей основного комплекта НК

Лист	Наименование	Примечание
1	Общие данные	
2	План отстойника. Разрезы 1-1, 2-2	
3	План фильтра. Разрезы 1-1, 2-2.	
4	План колодца-сборника. Разрезы 1-1, 2-2, 3-3.	

Настоящий проект разработан в соответствии с действующими нормами и правилами и обеспечивает пожаро и взрывобезопасную эксплуатацию при соблюдении предусмотренных проектом мероприятий

Главный инженер проекта Новиков

Привязан

Инв. №

Гип	Старикова		
Нач.отд.	Чернобаев		
Рук.гр.	Зверлина		
Конс.	Мартынова		
Нач.сект.	Рыбаков		
Н.контр.	Аникина		
Гл.инж.	Новиков		

ТП 503-6-8.86 НК

Автоматизированная станция биологической очистки производительностью, куб.м/сут, на 100 человек, с частичной полной биологической очисткой (с приемом технического обслуживания и покоса)

Сооружения АСС

Стадия	Лист	Листов
РП	1	4

Общие данные

Государственный комитет СССР ГИПРОНЕФТЕТРАНС г.Волгоград

Разрез 1-1

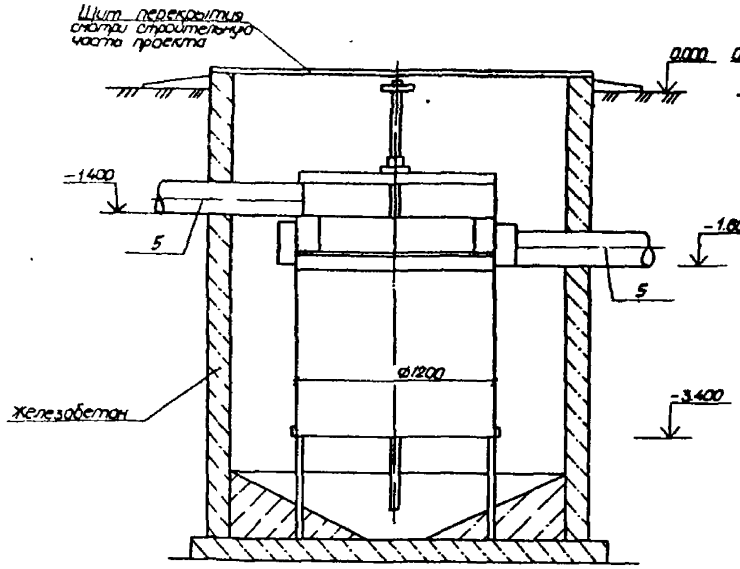

Разрез 2-2

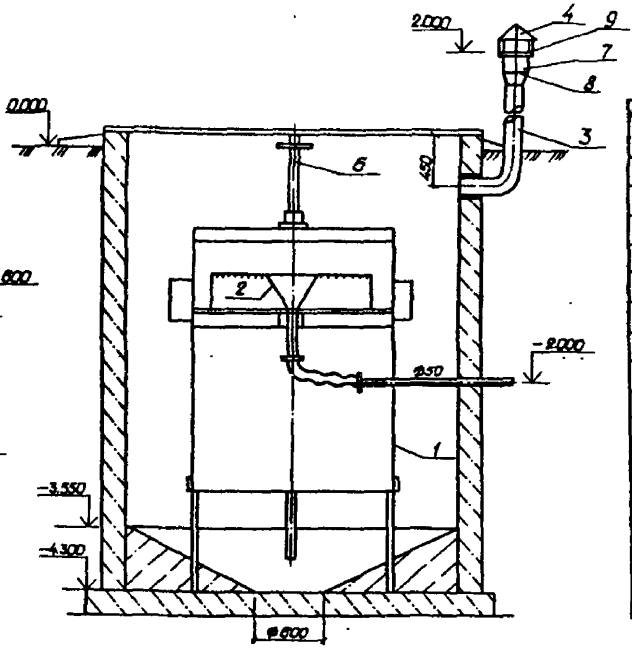

План отстойника

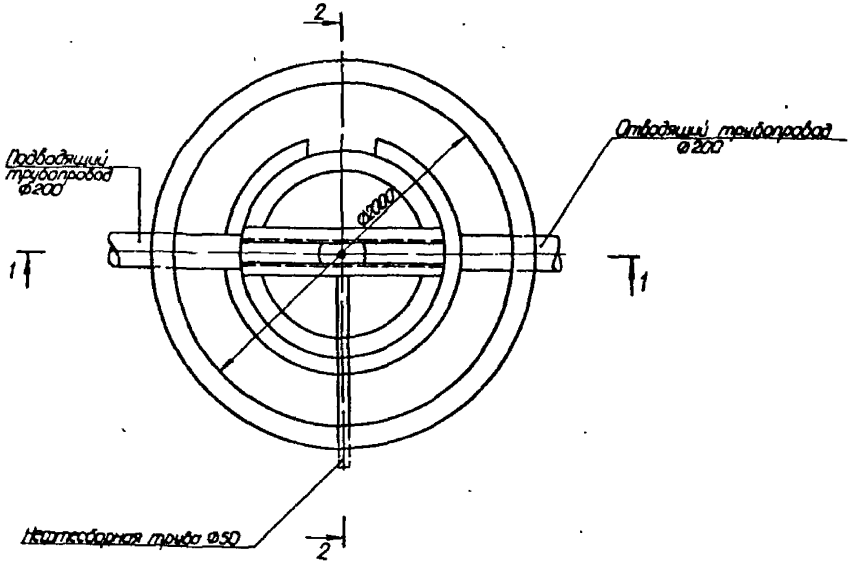

Спецификация элементов отстойника

Марка, поз	Обозначение	Наименование	Кол	Масса, ед, кг	Примечание
1	ННК 01.00.00	Полупогружная перегородка Ø 1200 ℓ=2040	1	—	Т.п. 503-6-8.86 Альбом IV
2	ННК 02.00.00	Нефтесборник Ø460 ℓ=550	1	—	То же
3		Труба стальная Ø 108×4 ГОСТ 8732-78 ℓ=2500	1	27,12	"
4	Серия 1494-32	Зонт ЗК 00.000	1	—	"
5		Труба стальная Ø 219×6 ГОСТ 8732-78 ℓ=700	2	22,06	"
6	ННК 03.00.00	Привод нефтесборника	1	—	Т.п. 503-6-8.86 Альбом IV
7		Труба стальная Ø 219×6 ГОСТ 8732-78 ℓ=100	1	3,15	"
8		Переход К 219×6 - 108×4 ГОСТ 17378-83 ℓ=200	1	—	"
9		Сетка с ячейками 6×6 №6 ГОСТ 3286-82	0,05	—	м²

Разраб	Свирудова		09.86
Провер.	Зарубина		09.86
Рук.гр.	Зарубина		09.86
Зам.нач	Голубтьянц		09.86
Нач.сект	Рыбаков		09.86
Н.контр.	Захаров		09.86
Гл.инж.пр	Новиков		09.86

ТП 503-6-8.86 НК

Автозаправочная станция для обслуживания легковых автомобилей, производительных грузовиков, на 100 заправок в час (пункт технического обслуживания и мойки)

Сооружения АЗС

План отстойника. Разрезы 1-1, 2-2.

Стадия	Лист	Листов
РП	2	

Госкомнефтепродукт СССР ГИПРОНЕФТЕТРАНС г. Волгоград

Приказан

Инв. №

Инв. № подл. | Подпись и дата | Взам. инв. №

Типовой проект 503-6-8.86

Альбом III

Разрез 1-1

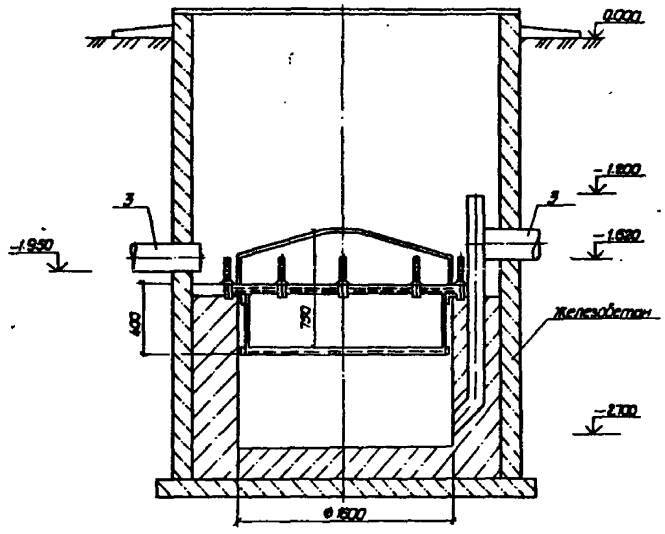

Разрез 2-2

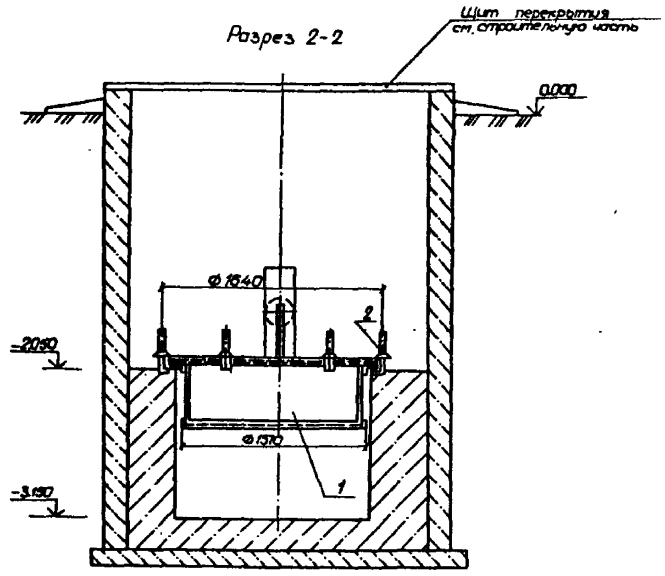

План фильтра

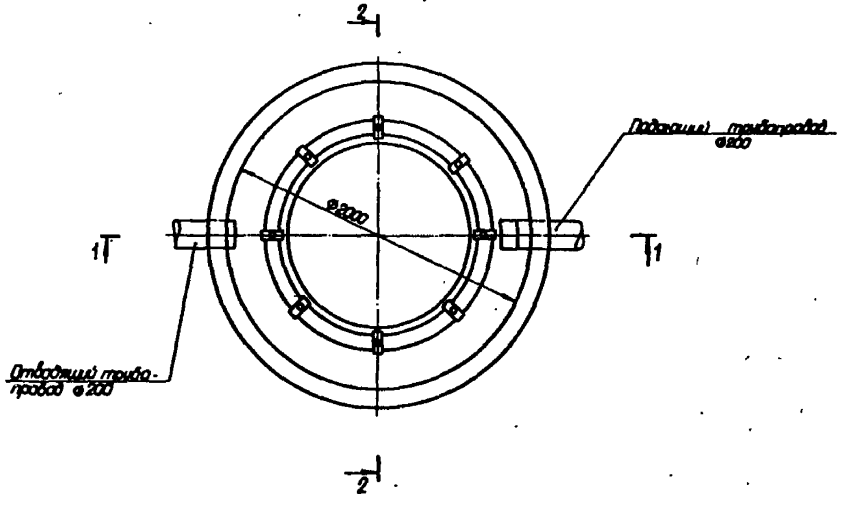

Спецификация элементов фильтра

Марка, поз.	Обозначение	Наименование	Кол	Масса ед, кг	Примечание
1	НМК 04.00.00.СБ	Фильтр Ø1570			пл.503-6-8.86
		h = 400	1	—	Альбом II
2	НМК 05.00.00.СБ	Прижим	8	—	То же
3		Труба стальная Ø219 х6	2	9,46	
		ГОСТ 8732-78, L=300			

Разраб.	Филиппова		08.86	ТП503-6-8.86 НК	
Провер.	Харитина		08.86		
Рук. гр.	Харитина		08.86	Автозаправочная станция для 2 заправочных колонок с фильтрацией воздушной среды, оборудованием для приема нефтепродуктов вместимостью 50 м³ и 100 м³ (с пунктом технического обслуживания и мойки)	
Нач.сект.	Пластинин		08.86		
Нач.отд.	Рыбаков		08.86		
Инженер	Хохлов		09.86	Сооружения АЗС	Стадия: РП; Лист: 3; Листов:
Гл.инж.пр.	Новиков		09.86		
Привязан				План фильтра. Разрезы 1-1, 2-2	Госкомнефтепродукт СССР ГИПРОНЕФТЕТРАНС г. Белгород
Инв. №					

Типовой проект 503-6-8.86 Альбом II

Инв.№ подл. | Подпись и дата | Взам.инв.№

Разрез 1-1

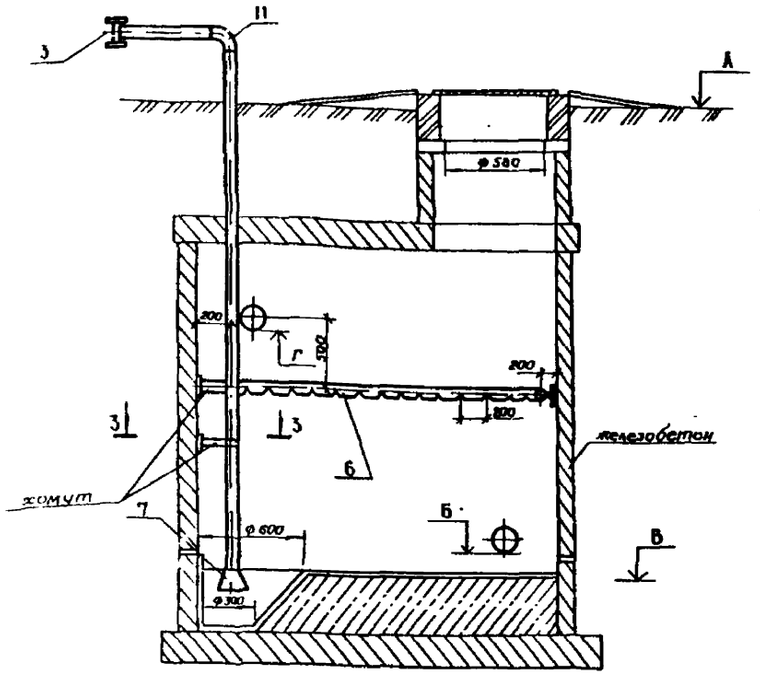

Разрез 2-2

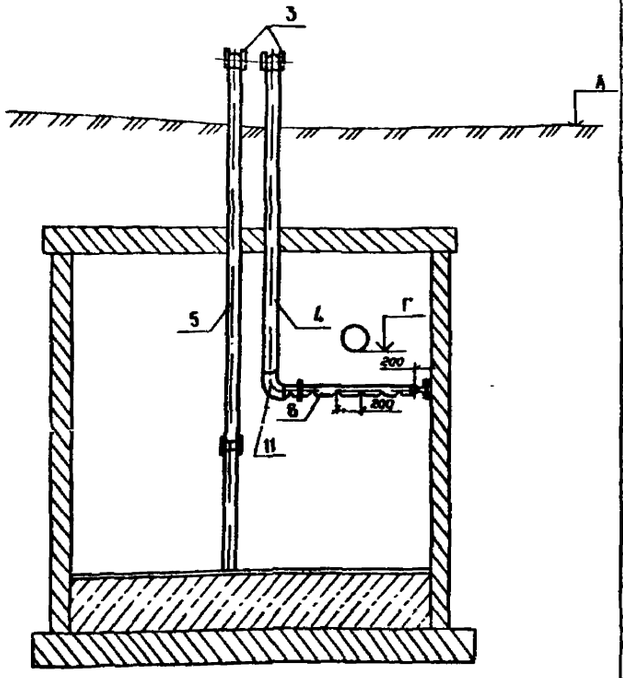

План колодца - сборника

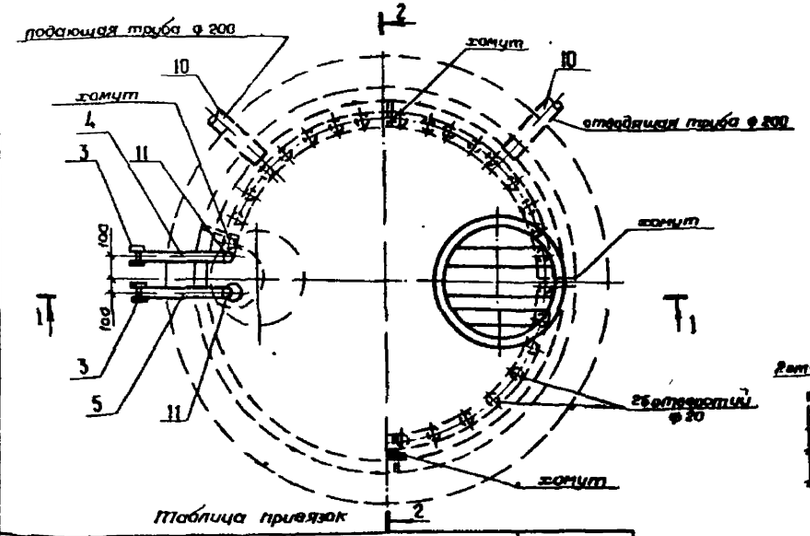

Разрез 3-3

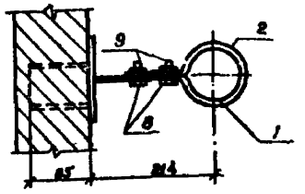

Поз. 1
М 1:10

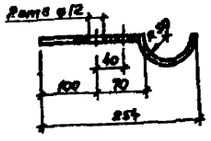

Поз. 2
М 1:10

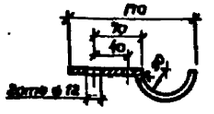

Таблица привязок

№ по ген. плану	Отметки (м) земли А	Отдающей трубы Б	дна В	Подающей трубы Г	Глубина укладки трубы h

Спецификация элементов колодца сборн. №

Марка поз	Обозначение	Наименование	Кол	Масса ед. кг	Примечание
1		Полухомут			
		Полоса 4×40 ГОСТ 103-76* / Ст 3 ГОСТ 535-79	5	0,5	оцинков
2		Полухомут			
		Полоса 4×40 ГОСТ 103-76* / Ст 3 ГОСТ 535-79	5	0,4	"
3		Головка соединительная ГР-80 ГОСТ 22117-76	2	0,38	
4		Напорная труба из стальных водогазопроводных труб ф 89×4 ℓ=3000 ГОСТ 3262-75*	1	25,02	
5		Всасывающая труба из стальных водогазопроводных оцинкованных труб ф 89×4 ℓ=5500, ГОСТ 3262-75*	1	4,587	
6		Труба перфорированная из стальных водогазопроводных оцинкованных труб ф 89×4 ℓ=5000, ГОСТ 3262-75*	1	41,7	
7		Переход 219×6-89×3,5 ГОСТ 17378-83	1	4,2	оцинков
8		Болт М10 ГОСТ 7798-70*	10	0,04	
9		Гайка М10 ГОСТ 5915-70*	10	0,011	
10		Труба стальная ф 219×6 ГОСТ 8732-78 ℓ=300	2	3,46	
11		Отвод 90°-89×3,5 ГОСТ 17375-83	3	1,6	

1. Спецификация дана на 1 колодец - сборник. Всего колодцев - сборников - 3

2. Количество труб в колодцах дано для глубины заложения подающей трубы 2 м от поверхности земли. При изменении глубины подающей трубы количество труб корректируется

Разраб.	Овчинников			09.86
Провер.	Зарубина			09.86
Рук. гр.	Зарубина			09.86
Нач. сект.	Бочульнис			09.86
Нач. отд.	Забулонов			09.86
Н. контр.	Александрова			09.86
Гл. инж. пр.	Новиков			09.86

ТП 503-6-8.86 НК

Автозаправочная станция для обслуживания легковых автомобилей, производящая заправок в час. (с пунктом технического обслуживания и мойкой)

Сооружения АЗС

Стадия	Лист	Листов
РП	4	

План колодца - сборника
Разрезы 1-1; 2-2, 3-3

Госкомнефтепродукт СССР ГИПРОНЕФТЕТРАНС г. Куйбышев

Альбом III

Типовой проект 503-6 8.86

Инв. № подл. | Подпись и дата | Взам. инв. №

Инв. №

Альбом III

Типовой проект 503-6-8.86

Ведомость рабочих чертежей основного комплекта марки АС

Лист	Наименование	Примечание
1	Общие данные	
2	Схема расположения асбестоцементных листов покрытия и обрамления навеса. Узлы 1-3. Сечения 1-1...3-3.	
3	Схема расположения колонн навеса. Схема расположения фундаментов навеса Сечения 5-5, 6-6.	
4	Схема расположения колодца-сборника. Узлы 4;7	
5	План отстойника. План фильтра. Схема расположения щитов покрытия. Узлы 8...10. Разрез 9-9, 10-10	

Ведомость объемов сборных бетонных и железобетонных конструкций по рабочим чертежам основного комплекта марки АС

Наименование групп элементов конструкций	Код	Количество м³	Примечание
1. Железобетонные колонны	582100	4,4	
2. Железобетонные фундаменты под колонны	581200	9,5	
3. Всего бетона и железобетона		11,1	

Материалы на изготовление сборных бетонных и железобетонных конструкций учтены в ведомости потребности в материалах и отдельно не учитываются

Ведомость ссылочных и прилагаемых документов

Обозначение	Наименование	Примечание
	Ссылочные документы	
1.420.1/83 вып 1.1	Рабочие чертежи колонн высотой 6,6 и 7,8м	
1.420.1/83 вып 1.1	Фундаменты сборные железобетонные для колонн сечением 300×300 и 400 мм	
3.900.3 вып 7	Изделия для круглых колодцев	
3.400.6-76	Унифицированные закладные детали для промышленных зданий.	
5.900.2	Сильники манжетные Ду=50-1400мм для пропуска труб через стены	
	Прилагаемые документы	
ТП 503-6-8.86 АС ВМ1	Ведомость потребности в материалах по чертежам основного комплекта марки АС	т.п 503-6-8.86 Альбом X
	Строительные изделия	
ТП 503-6-8.86 АСИ 001	Крышка люка МК1	т.п 503-6-8.86 Альбом IV
тоже АСИ 002	Изделие закладное МН3	т.п 503-6-8.86 Альбом IV
" АСИ 003	Изделие закладное МН4	т.п 503-6-8.86 Альбом IV
" АСИ 004	Изделие закладное МН5	т.п 503-6-8.86 Альбом IV
" АСИ-005	Щит деревянный Щ1	т.п 503-6-8.86 Альбом IV
" АСИ-006	Скобы ходовые СК1	т.п 503-6-8.86 Альбом IV

Ведомость спецификаций

Лист	Наименование	Примечание
2	Спецификация элементов к схеме расположения асбестоцементных листов покрытия и обрамления навеса.	
3	Спецификация элементов к схемам расположения колонн, фундаментов, навеса.	
4	Спецификация к схеме расположения элементов колодца-сборника	
5	Спецификация элементов отстойника, фильтра	

Общие указания

1. За условную отметку 0,000 принят для навеса уровень покрытия островка, что соответствует абсолютной отметке по генплану ▭;

для колодца-сборника, отстойника, фильтра уровень земли, что соответствует абсолютным отметкам по генплану

2. Монтаж сборного железобетона выполнить согласно п.п 3.27..п 3.38 СНиП III-16-80, СНиП III-4-80, а также в соответствии с указаниями примененных серий, рабочих чертежей конструкций

3. Обратную засыпку пазух после устройства фундаментов и каналов производить равномерными слоями толщиной 20см с тщательным уплотнением грунта до плотности $\rho = 1,6$ г/см³

4. Изготовление и установку закладных деталей производить в соответствии с указаниями СН 393-78, ГОСТ 10922-75 и ГОСТ 14098-68.

5. Все открытые поверхности стальных закладных и монтажных деталей в железобетонных и бетонных элементах после их монтажа окрасить двумя слоями эмали ПФ-115 по одному слою грунта ПФ-020 в соответствии с главой СНиП 2.03.11-85 п 5.16 „Защита строительных конструкций от коррозии"

6. Все разделы типового проекта запроектированы на основании СНиП II-93-74. „Предприятия по обслуживанию автомобилей" СНиП 2.03.01-84 „Бетонные и железобетонные конструкции"

Настоящий проект разработан в соответствии с действующими нормами и правилами.

Главный инженер проекта Новиков

Инв.№ подл. | Подпись и дата | Взам.инв.№

Привязан

Инв.№				
Разраб.	Скоробогатов			ТП 503-6-8.86 АС
Провер.	Моисеев			
Рук.гр.	Моисеев			
Нач.отд.	Сидоров			Автозаправочная станция для обслуживания легковых автомобилей, принадлежащих владельцам на 100 заправок в сут (с пунктом технического обслуживания и мойкой)
Н.контр.	Захаров			Стадия: Р; Лист: 1; Листов: 5
Гл.инж.пр.	Новиков			Сооружения АЗС
				Общие данные

Госкомнефтепродукт СССР ГИПРОНЕФТЕТРАНС г. Волгоград

Схема расположения асбестоцементных листов покрытия и обрамления навеса

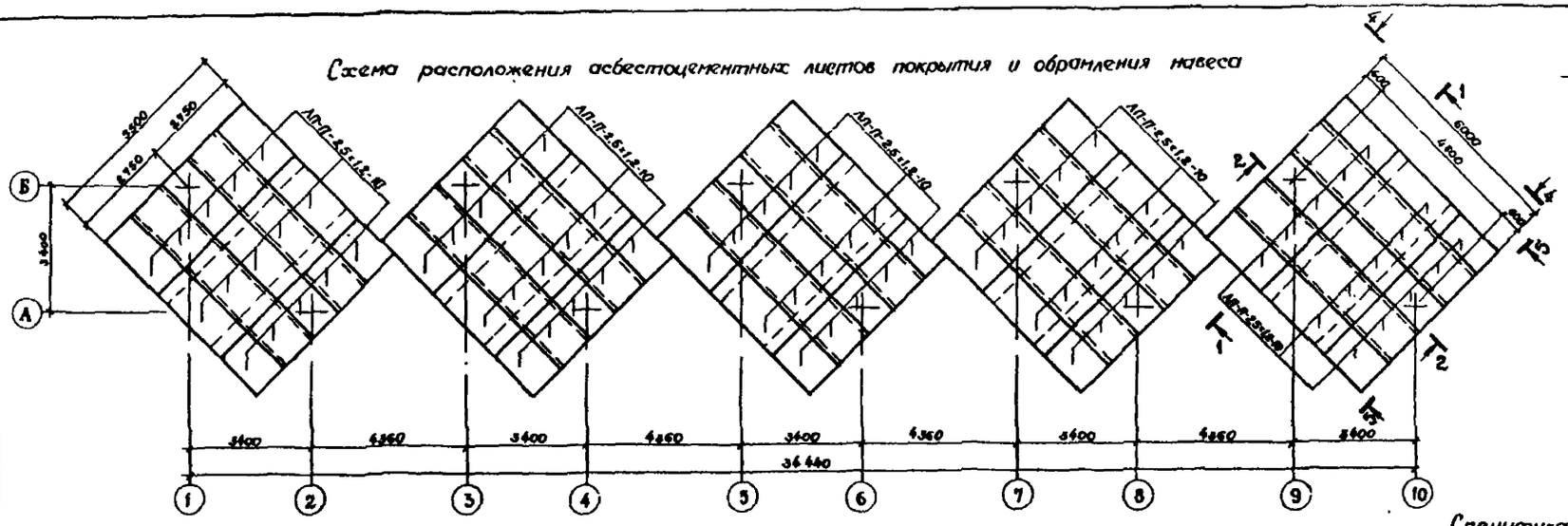

1—1

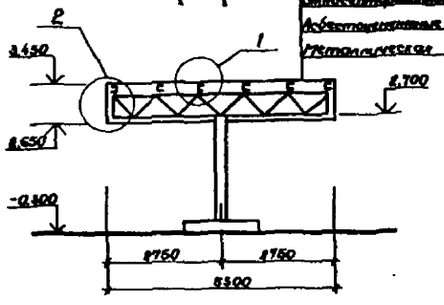

Узлы привязки ворот Рис-850ТУ21-27-86-Т3 из антисептированной бакелизированной фанеры по ГОСТ 3916-69
Асбестоцементные плоские листы по ГОСТ 18124-75*
Металлическая ферма.

1

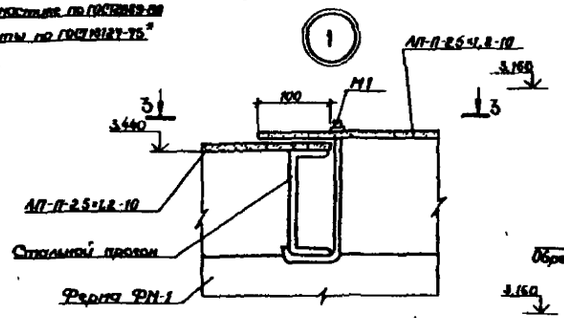

4—4

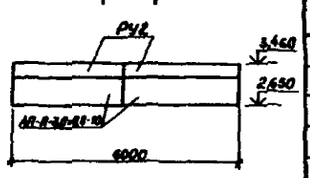

5—5

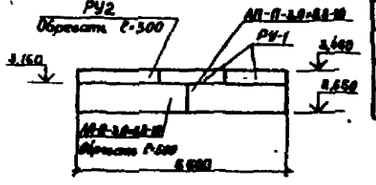

2

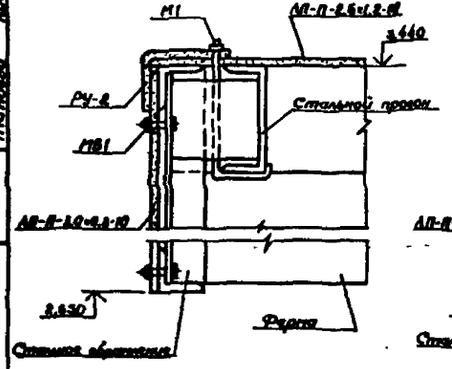

3

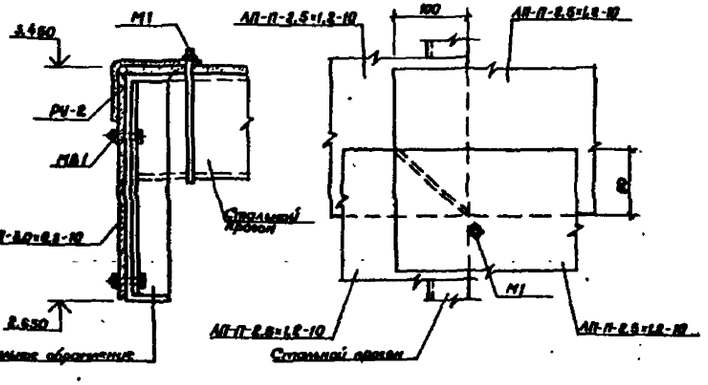

3—3

Спецификация элементов к схеме расположения асбестоцементных листов покрытия и обрамления навеса

Марка, поз	Обозначение	Наименование	Кол	Масса ед., кг	Примечание
		Асбестоцементные листы			
	ГОСТ 18124-75*	АП-П-2,5×1,2-10	78	64	
	ГОСТ 18124-75*	АП-П-3,0×1,2-10	40	51	
РУ-2	ГОСТ 16233-77*	Равнобокая уголковая			
		деталь РУ-2	30	16,8	
РУ-1	ГОСТ 16233-77*	Равнобокая уголковая			
		деталь РУ-1	80	14,7	
		Детали крепления			
М1	8.460-1 вып.1	М1	600	0,17	
М81	8.460-1-вып.1	М81	320	0,035	

Данный лист смотреть совместно с листом КМ-3

Альбом VI

Типовой проект 503-6-8.86

Инв. № подл. | Подпись и дата | Взам. инв. №

Разраб.	Иванова			11.86	ТП 503-6-8.86 АС
Провер.	Иванова			11.86	
Нач. сф.	Иванова			11.86	Автоматизированная станция для обслуживания легковых автомобилей, принадлежащих предприятиям на 100 заправок в час. Сантехнические, технологические, обрамления и навесы
Н. контр.	Самсонов			11.86	
Гл. инж. пр.	Самсонов			11.86	
	Назаров			11.86	Сооружения АЗС — Стадия Р, Лист 2, Листов

Привязан:

Инв. №

Схема расположения асбестоцементных листов покрытия и обрамления навеса. Узлы 1...3. Сечения 1-1...5-5

Госстрой СССР ГИПРОНЕФТЕТРАНС г. Волгоград

Спецификация
элементов к схемам расположения колонн, фундаментов навеса

Марка поз.	Обозначение	Наименование	Кол.	Масса ед. кг	Примечание
К1	1.423-3 вып 1	Колонна К30-1	10	900	
Ф-1	1.020-1/83 вып 1-1	Фундамент 1Ф128-1	10	1900	

4-4

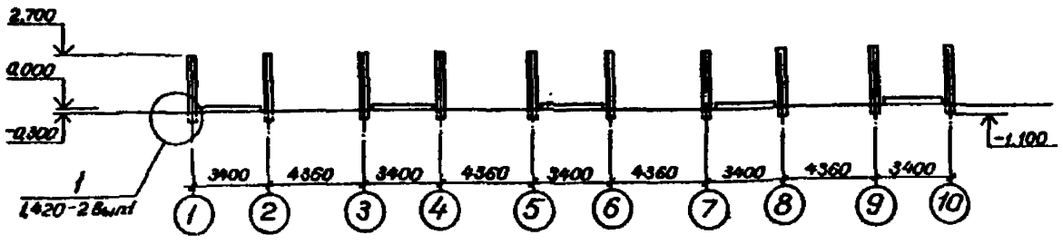

5-5

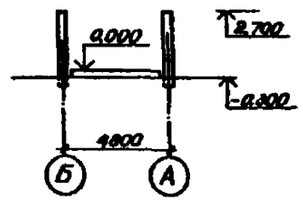

Схема расположения колонн навеса

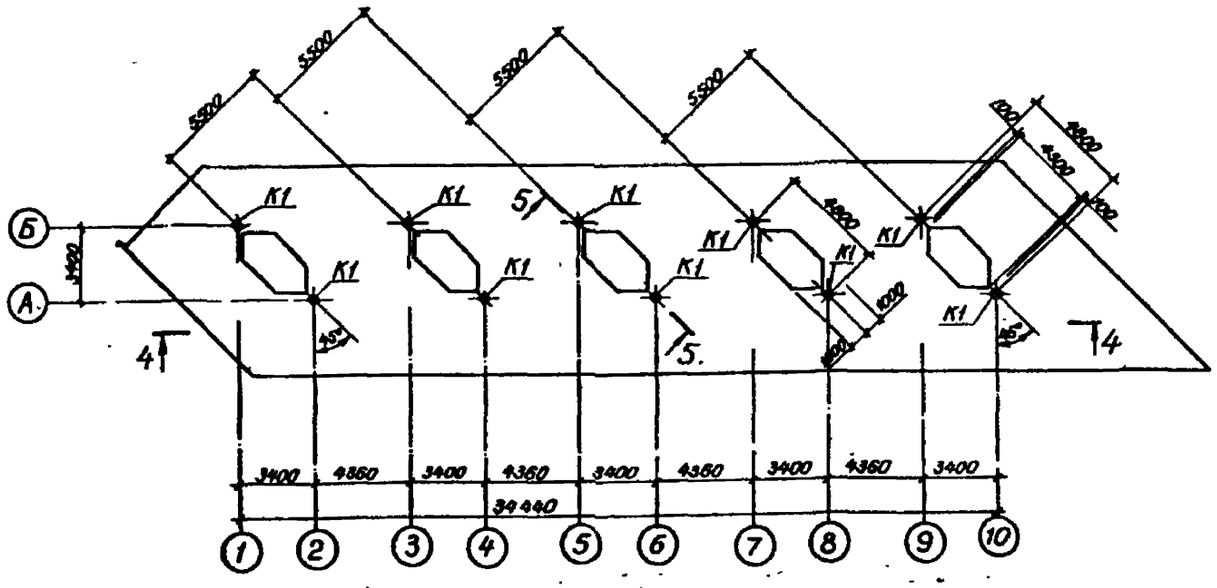

Схема расположения фундаментов навеса.

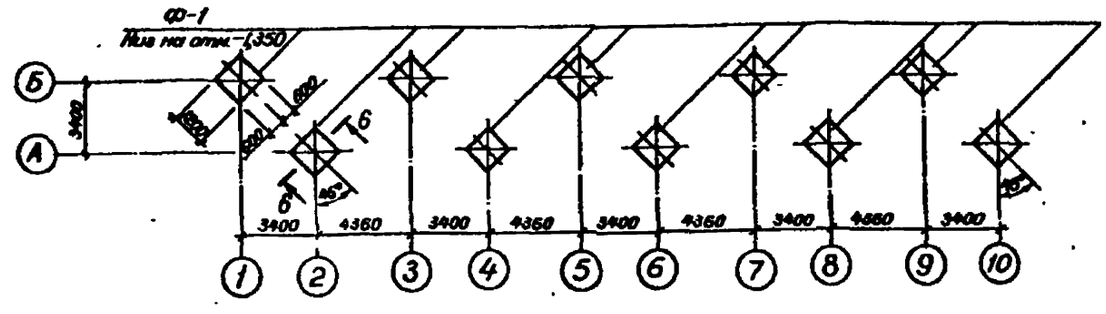

6-6

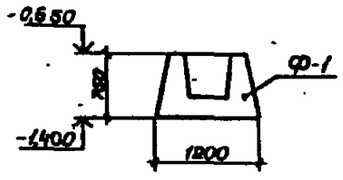

1. Основанием фундаментов приняты сухие, непучинистые, непросадочные грунты со следующими нормативными характеристиками: $\varphi^{н}=28°$, $C^{н}=200$ Па, $E^{н}=1{,}5$ МПа, $\gamma^{н}=18$ кн/м³. Грунтовые воды отсутствуют.

2. В основании фундаментов выполнить песчаную подготовку толщиной 100 мм.

Типовой проект 503-6-8.86

Альбом III

Разраб.	Скоробогатов		
Провер.	Моисеев		
Рук. гр.	Моисеев		
Нач. отд.	Сивалов		
Инженер	Захаров		
Гл. инж. пр.	Новиков		

ТП 503-6-8.86 АС

Автозаправочная станция для обслуживания легковых автомобилей, принадлежащих гражданам, на 100 заправок в час (с пунктом технического обслуживания и мойкой)

Сооружения АЗС

Стадия	Лист	Листов
Р	3	

Схема расположения колонн навеса. Схема расположения фундаментов навеса. Сечения 5-5, 6-6

Госкомнефтепродукт СССР
ГИПРОНЕФТЕТРАНС
г. Волгоград

Привязан

Инв. №

Схема расположения элементов колодца - сборника

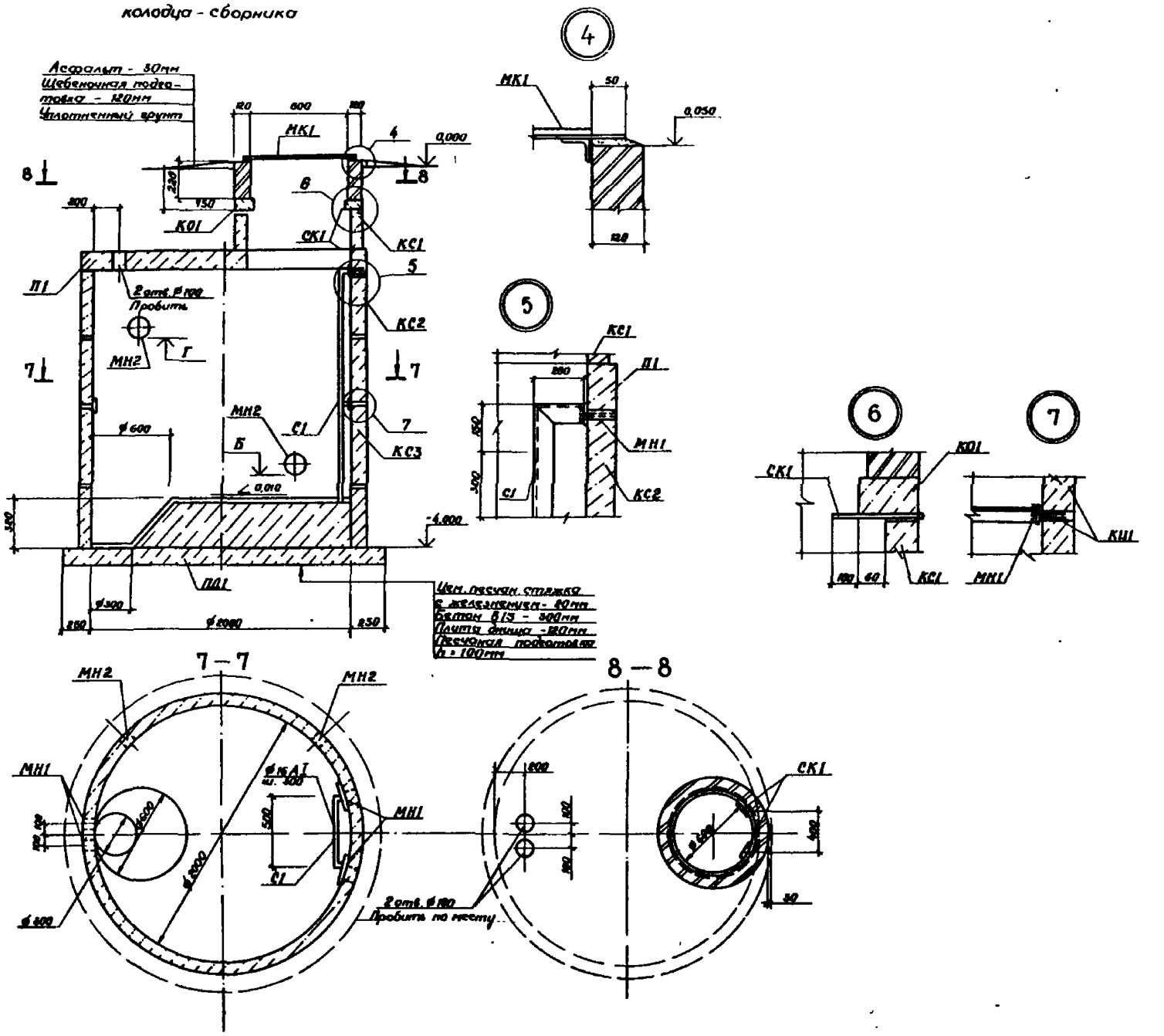

Спецификация к схеме расположения элементов колодца - сборника

Марка, поз	Обозначение	Наименование	Кол	Масса ед, кг	Примечание
КО1	3.900-3 вып 7	Кольцо опорное КЦО-1	1	50	
КС1	То же	Кольцо стеновое КЦ-7-5	1	130	
КС2	"	То же КЦ-20-6	1	980	
КС3	"	" КЦ-20-9	3	1470	
П1	"	Плита перекрытия КЦП1-20-1	1	1280	
ПД1	"	Плита днища КЦД20	1	1470	
		Стальные элементы			
С1	1.450.3-3 вып 3	Стремянка СГ-22	1	43,6	
МК1	АСИ-001	Крышка люка МК1	1	44,3	
МН1	3.400-6/76	Закладная деталь МН1-3	6	10,0	
МН2	5.900-2	Сальник Ду 200, С-200	3	16	
СК1	АСИ-006	Скоба ходовая	4	1,36	
		Материалы			
		Бетон В15			1,0м³

1. Отверстие в стенке колодца после установки сальника тщательно заделать бетоном В15 на мелком заполнителе
2. Сварку производить электродами Э-42 по ГОСТ 9467-75
3. Кирпичную кладку выполнить из кирпича марки 100 на цементном растворе марки 50
4. Боковые поверхности колодца, соприкасающиеся с грунтом, покрыть горячим битумом за 2 раза по холодной битумной грунтовке
5. Внутренние поверхности колодца покрыть эпоксидной мастикой за 2 раза.
6. Кольца укладывать на цементном растворе М100 на расширяющем цементе нормального твердения С внутренней стороны стыки между кольцами обклеить двумя слоями гидроизола
7. Отверстия для установки сальников пробить по месту
8. Отметка установки сальника указывается при привязке проекта

Разраб.	Скоробогатов			
Провер.	Моисеев			
Рук. гр.	Моисеев			
Нач. отд.	Сивалов			
Н. контр.	Захаров			
Гл. инж. пр.	Новиков			

Т П 503-6-8. 86 АС

Автозаправочная станция для обслуживания легковых автомобилей, принадлежащих гражданам, на 100 заправок в час (с пунктом технического обслуживания и мойкой)

Сооружения АЗС

Схема расположения элементов колодца-сборника. Узлы 4 ÷ 7

Стадия	Лист	Листов
РП	4	

Госкомнефтепродукт СССР ГИПРОНЕФТЕТРАНС г. Волгоград

Привязан:

Инв. №

Альбом III

Типовой проект 503-6-8. 86

Инв. № подл. | Подпись и дата | Взам. инв. №

Разрез 9-9

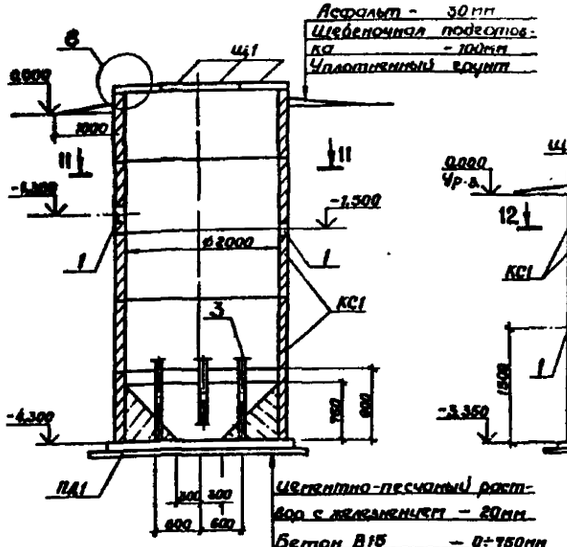

Разрез 10-10

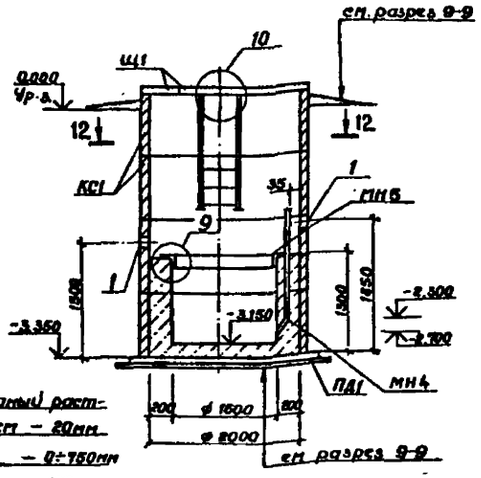

Схема расположения элементов покрытия

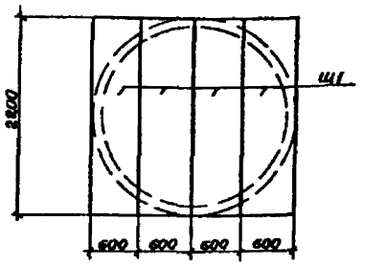

План отстойника по 11-11

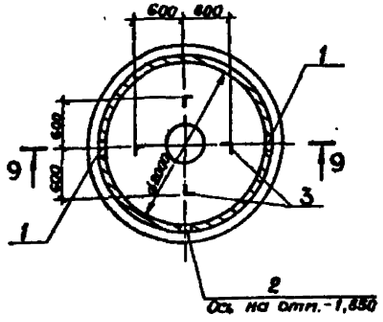

План фильтра по 12-12

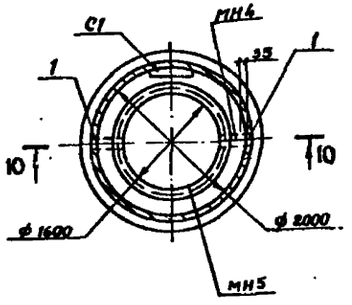

8

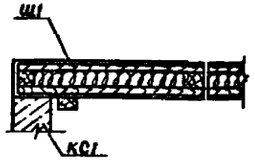

9

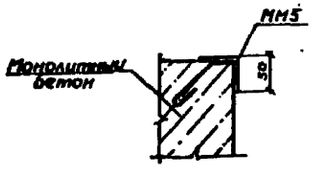

10

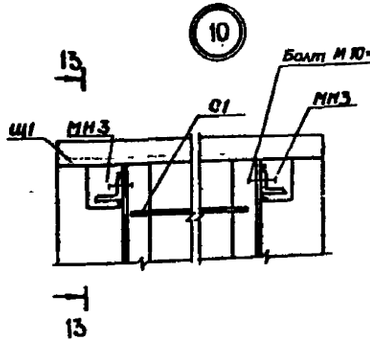

13-13

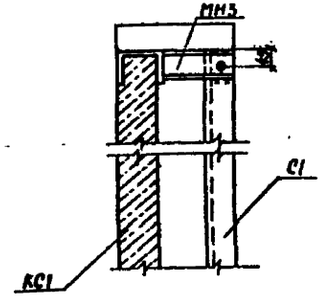

Спецификация элементов отстойника, фильтра

Марка, поз.	Обозначение	Наименование	Кол.	Масса ед., кг	Примечание
		Отстойник			
КС1	3.900-3 вып. 7,4.1	Кольцо стеновое КЦ-20-9	5	1470	
ПД1	То же	Плита днища КЦД-20	1	1470	
1	5.900-2	Сальник Ду200 ℓ=200мм	2	16	
2	То же	" Ду50 ℓ=200мм	1	5,6	
3		Уголок Б63×63×5 ГОСТ 8509-72* / Ст3 ГОСТ 535-79* ℓ=900мм	4	4,3	
Щ1	АСИ 005	Щит покрытия Щ1	4		
		Материалы			
		Бетон В15			1,3м³
		Фильтр			
КС1	3.900-3 вып 7ч.1	Кольцо стеновое КЦ-20-9	4	1479	
ПД1	То же	Плита днища КЦД-20	1	1470	
1	5.900-2	Сальник Ду200 ℓ=200мм	2	16	
С1	1.450.3-3 вып 3	Стремянка СГ-22	1	43,6	
МН3	АСИ 002	Изделие закладное МН3	2	2,3	
МН4	АСИ 003	То же МН4	1	20,1	
МН5	АСИ 004	" МН5	1	33,4	
Щ1	АСИ 005	Щит покрытия Щ1	4		
		Материалы			
		Бетон В15			1,9м³

1. Боковые поверхности, соприкасающиеся с грунтом, покрыть горячим битумом за 2 раза по холодной битумной грунтовке.

2. Внутренние поверхности покрыть эпоксидной мастикой за 2 раза.

3. Замоноличивание всех стыков выполнить раствором на расширяющемся цементе нормального твердения. С внутренней стороны стыки между кольцами обклеить двумя слоями гидроизола.

4. Отверстия пробить по месту.

5. Отверстия после установки сальников тщательно заделать бетоном В.15 на мелком заполнителе.

Типовой проект 503-6-6.86 Альбом 8

Согласовано:

Инв.№ подл. | Подпись и дата | Взам.инв.№ | Инв.№ дубл. | Подпись и дата

Привязан

Инв. №

Разраб.	Нестеров		
Провер.	Моисеев		
Рук.гр.	Моисеев		
Нач.отд.	Сивалов		
Н.контр.	Захаров		
Гл.спец.	Новиков		

ТП АС

Автозаправочная станция для обслуживания железнодорожных цистерн, принадлежащих грузоотправителям, на 100 вагонов-цистерн (с пунктом технического обслуживания и мойки)

Сооружения АЗС

Стадия	Лист	Листов
РП	5	

План отстойника. План фильтра. Схема расположения щитов покрытия. Узлы 8...10. Разрез 9-9, 10-10

Госкомнефтепродукт СССР ГИПРОНЕФТЕТРАНС г. Волгоград

Альбом III

Типовой проект 503-6-8.86

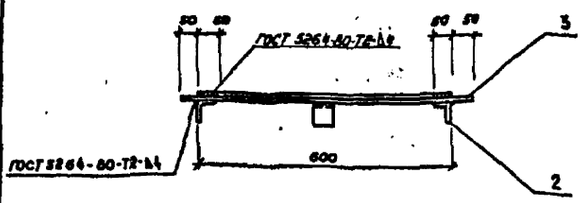

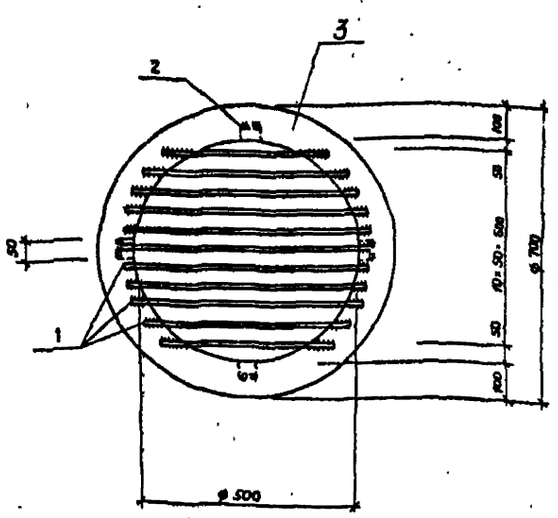

Формат	Зона	Поз.	Обозначение	Наименование	Кол.	Примечание
				Детали		
Б.ч		1		ф 6А I ГОСТ 6727-82; L=700		1,1 кг
				Уголок Б 50×50×5 ГОСТ 8509-72* / Ст3кп2 ГОСТ 535-79		
Б.ч		2		L=50 мм	4	0,2 кг
				Кольцо		
				Лист Б-8×700 ГОСТ 19903-74* / Ст3кп2 ГОСТ 14637-79		
Б.ч		3				
				L=700	1	31,4 кг

Привязан

Инв. №

Разраб.	Соловьева		09.86
Пров.	Моисеев		09.86
Рук. гр.	Моисеев		09.86
Нач. отд.	Сидалов		09.86
Н. контр.	Захаров		09.86
Гл. инж. пр.	Новиков		09.86

ТП 503-6-8.86 АСИ 001

Крышка люка МК1

Стадия	Масса	Масштаб
РП	44,3	1:10
Лист	Листов 1	

Госкомнефтепродукт СССР ГИПРОНЕФТЕТРАНС г. Волгоград

Альбом III

Типовой проект 503-6-8.86

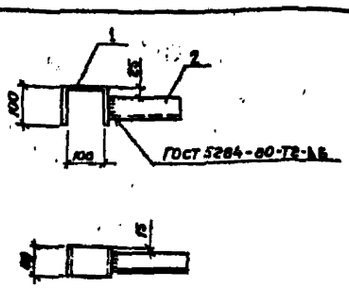

Формат	Зона	Поз.	Обозначение	Наименование	Кол.	Примечание
				Детали		
				Полоса Б-2 8×80 ГОСТ 103-76* / Ст3кп2 ГОСТ 535-79*		
Б.ч		1		L=300мм	1	1,5 кг
				Уголок Б-50×50×5 ГОСТ 8509-72* / Ст3кп2 ГОСТ 535-79*		
Б.ч		2		L=200мм	1	0,8 кг

Привязан

Инв. №

Разраб.	Соловьева		09.86
Пров.	Моисеев		09.86
Рук. гр.	Моисеев		09.86
Нач. отд.	Сидалов		09.86
Н. контр.	Захаров		09.86
Гл. инж. пр.	Новиков		09.86

ТП 503-6-8.86 АСИ 002

Изделие закладное МН3

Стадия	Масса	Масштаб
РП	2,3	1:10
Лист	Листов 1	

Госкомнефтепродукт СССР ГИПРОНЕФТЕТРАНС г. Волгоград

Альбом III

Типовой проект 503-6-8.86

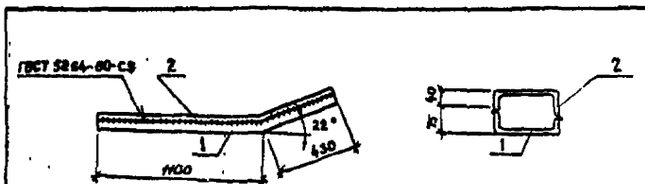

Формат	Зона	Поз.	Обозначение	Наименование	Кол.	Примечание
				Детали		
				Швеллер [80×75×40×5 ГОСТ 8281-80 / Ст3кп2 ГОСТ 11474-76		
Б.ч		1		L=1530 мм	1	16,7 кг
				Швеллер [80×75×40×5 ГОСТ 8281-80 / Ст3кп2 ГОСТ 11474-76		
Б.ч		2		L=1520 мм	1	16,7 кг

Привязан

Инв. №

Разраб.	Соловьева		09.86
Пров.	Моисеев		09.86
Рук. гр.	Моисеев		09.86
Нач. отд.	Сидалов		09.86
Н. контр.	Захаров		09.86
Гл. инж. пр.	Новиков		09.86

ТП 503-6-8.86 АСИ 003

Изделие закладное МН4

Стадия	Масса	Масштаб
РП	33,4	1:10
Лист	Листов 1	

Госкомнефтепродукт СССР ГИПРОНЕФТЕТРАНС г. Волгоград

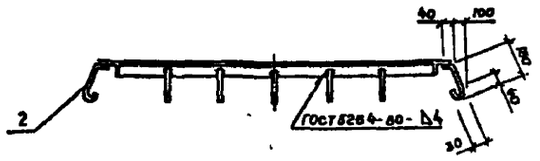

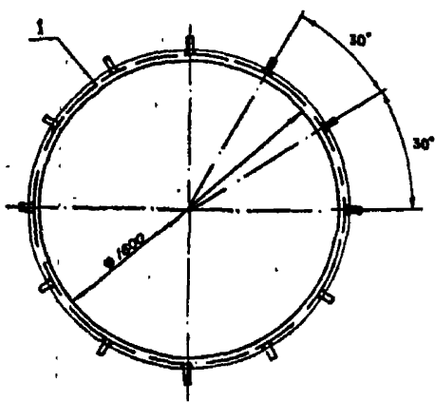

Формат	Зона	Поз.	Обозначение	Наименование	Кол	Примечание
				Детали		
				Уголок Б 50×50×5 ГОСТ 8509-72* / Ст3кп2 ГОСТ 535-79*		
Бч		1		L=5030	1	19 кг
				ф 8 А I Ст3кп пс3 ГОСТ 5781-82*		
Бч		2		L=300	12	0,07 кг

Разраб	Соловьева		
Пров	Моисеев		
Рук гр.	Моисеев		
Нач отд	Сивалов		
Н контр	Захаров		
Гл инж пр	Новиков		

ТП 503-6-8.86 АСИ-004

Изделие закладное МН5

Стадия	Масса	Масштаб
РП	19,84	1:20
Лист	Листов 1	

Госкомнефтепродукт СССР ГИПРОНЕФТЕТРАНС г. Волгоград

Привязан

Инв №

Инв № подл. | Подпись и дата | Взам. инв №

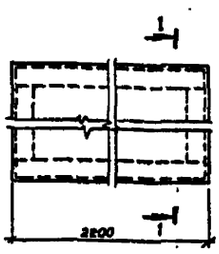

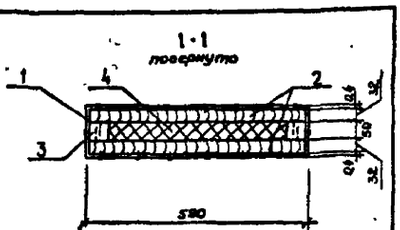

Формат	Зона	Поз.	Обозначение	Наименование	Кол.	Примечание
				Материалы		
Бч		1		Сталь толстолистовая оцинкованная ОЦ Б-ПН-0-84-1500 ГОСТ 19903-74 / ОН-МТ-1 ГОСТ 14918-80	12	кг
Бч		2		Доска 6*-32 мм ГОСТ 8486-86**	0,06	м³
Бч		3		Брус 50×50 мм ГОСТ 8486-86**	5,4	м
Бч		4		Вата минеральная М 100 ГОСТ 4640-84	5	кв

1. Древесину пропитать антисептиками.

Привязан

Инв №:

Разраб	Соловьева		
Пров	Моисеев		
Рук гр.	Моисеев		
Нач отд	Сивалов		
Н контр	Захаров		
Гл инж пр	Новиков		

ТП 503-6-8.86 АСИ-005

Щит покрытия Щ1

Стадия	Масса	Масштаб
РП	45	1:10
Лист	Листов 1	

Госкомнефтепродукт СССР ГИПРОНЕФТЕТРАНС г. Волгоград

Инв № подл. | Подпись и дата | Взам. инв №

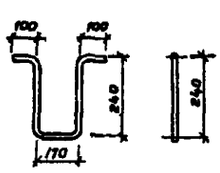

Длина развертки L = 850 мм

Привязан

Инв №

Разраб	Скребкова		
Пров	Моисеев		
Рук гр.	Моисеев		
Нач отд	Сивалов		
Н контр	Захаров		
Гл инж пр	Новиков		

ТП 503-6-8.86 АСИ-006

Скоба ходовая СК1

Стадия	Масса	Масштаб
РП	1,36	1:1
Лист	Листов	

Госкомнефтепродукт СССР ГИПРОНЕФТЕТРАНС г. Волгоград

ф 16 А I Ст3кп пс3 ГОСТ 5781-82*

Инв № подл. | Подпись и дата | Взам. инв №

Ведомость рабочих чертежей основного комплекта марки КМ

Лист	Наименование	Примечание
1	Общие данные (начало)	
2	Общие данные (окончание)	
3	Схема расположения элементов навеса. Сечения Н,4-4	
4	Узлы к схеме расположения элементов навеса 1...5	
	Сечения 5-5...8-8.	
5	Ферма ФН1. Расчетная часть документации	
	фермы ФН1. Узлы 6...8. Сечение 9-9	

Альбом III

Типовой проект 503-6-8.86

Инв.№подл. | Подпись и дата | Взам.инв.№

Настоящий проект разработан в соответствии с действующими нормами и правилами.

Главный инженер проекта Новиков

Общие указания.

1. Комплект чертежей марки КМ разработан для следующих условий строительства:

расчетная зимняя температура воздуха - 50°С (средняя температура наиболее холодной пятидневки);

вес снегового покрова - 100 Па, для IV снегового района;

скоростной напор ветра - 270 Па, для I ветрового района.

2. Все металлоконструкции навеса окрасить за 2 раза масляной краской (ГОСТ 6292-75*) по железному сурику на олифе „оксоль"

3. Сварку производить электродами типа Э-42 по ГОСТ 9467-75. Высота сварного шва $h_{шва}$ = 4 мм.

4. Все болты нормальной точности.

5. За условную отметку 0,000 принят уровень покрытия островка, что соответствует отметке по генплану [ ].

6. Данный раздел типового проекта запроектирован на основании СНиП II-23-81 „Стальные конструкции."

Инв.№				Привязан:
Разраб.	Разработал	Сидоров	11.86	
Провер.	Моисеев		8.86	ТП 503-6-8.86 КМ
Рук.гр.	Моисеев		8.86	
Нач.отд.	Сидоров		11.86	Автомобильная станция для обслуживания легковых автомобилей, принадлежащих гражданам, на 100 заправок в час (с приплотом технического обслуживания и мойкой)
Н.контр.	Захаров		8.86	
Гл.инж.пр.	Новиков		11.86	Сооружения АЗС — Стадия: Р П; Лист: 1; Листов: 5
				Общие данные (начало) — Госкомнефтепродукт СССР ГИПРОНЕФТЕТРАНС г. Волгоград

Техническая спецификация металла

Вид профиля и ГОСТ, ТУ	Марка металла и ГОСТ	Обозначение и размер профиля мм	№ пп	Код марки металла	Код вида профиля	Код размера профиля	Количество, шт	Длина, мм	Масса металла по элементам конструкции т: ферма (код элемента конструкции 526131)	связи покрытия (526150)	прогоны, обрезание навеса (526171)	Общая масса, т	Масса потребности в металле по кварталам (заполняется изготовителем, т): I	II	III	IV	Заполняется ВЦ
1	2	3	4	5	6	7	8	9				13					
Балки шелевые ГОСТ 8240-72*	ВСт3пс6 ГОСТ 380-71*	L 14	1		092500		30	5970			2.2	2.2					
Всего профиля:			2								2.2	2.2					
Сталь угловая равнополочная ГОСТ 8509-72*	ВСт3пс6 ГОСТ 380-71*	L 50×5	3		095100				0,7	0,36		1,06					
		L 63×5	4		095100						1,54	1,54					
		L 100×8	5		095100						0,04	0,04					
Всего профиля:			6						0,7	0,36	1,58	2,64					
	Итого		7	12300					0,7	0,36	3,78	4,84					
Сталь прокатная полосовая ГОСТ 103-76	ВСт3кп ГОСТ 380-71*	-5×120	8		097100						0,04	0,04					
		-6×150	9		097100				0,02			0,02					
		-6×200	10		097100				0,47	0,08		0,55					
Всего профиля			11						0,49	0,08	0,04	0,61					
	Итого:		12						0,49	0,08		0,57					
Всего масса металла			13						1,20	0,44	3,82	5,46					
в том числе по	ВСт3пс6		14						0,7	0,36	3,78	4,84					
маркам	ВСт3кп		15						0,49	0,08	0,04	0,61					
Метизы			16						0,003	0,008	0,019	0,03					

Ведомость конструкций

Наименование конструкций по номенклатуре прейскуранта № 01-09	Позиции по прейскуранту № 01-09	№ п.п.	Код конструкций	Масса конструкций, т: всего стали, применяемой с высокой прочностью	по видам профилей стали: балки и шелевые	крупносортная сталь	среднесортная сталь	мелкосортная сталь	толстолистовая сталь	универсальная сталь	тонколистовая сталь	фасонные и гнутосварные	трубы	прочие	Всего	Количество, шт	Серия типовых конструкций
1	2	3	4	5	6	7	8	9	10	11	12	13	14	15	16	17	18
ферма	304-6	1	526131			1,20									1,20		
связи покрытия	304-6	2	526160			0,44									0,44		
Прогоны, обрамление навеса	308-1	3	526171		2,2	1,62									3,82		
Итого:		4													5,46		

Альбом III

Типовой проект 503-6-8.86

Инв. № подл. | Подпись и дата | Взам. инв. №

Разраб.	Семенченко		09.86
Пров.	Моисеев		09.86
Рук. гр.	Моисеев		09.86
Нач. отд.	Сивалов		09.86
Н. контр.	Захаров		09.86
Б. инж. т.	Новиков		09.86

ТП 503-6-8.86 КМ

Автозаправочная станция для обслуживания легковых автомобилей, принадлежащих гражданам по 100 заправок в час. (с пунктом технического обслуживания и мойкой)

Стадия: Р | Лист: 2 | Листов:

Сооружения АЗС

Общие данные (окончание)

Госкомнефтепродукт СССР ГИПРОНЕФТЕТРАНС г. Волгоград

Привязан

Инв. №

Схема расположения элементов навеса

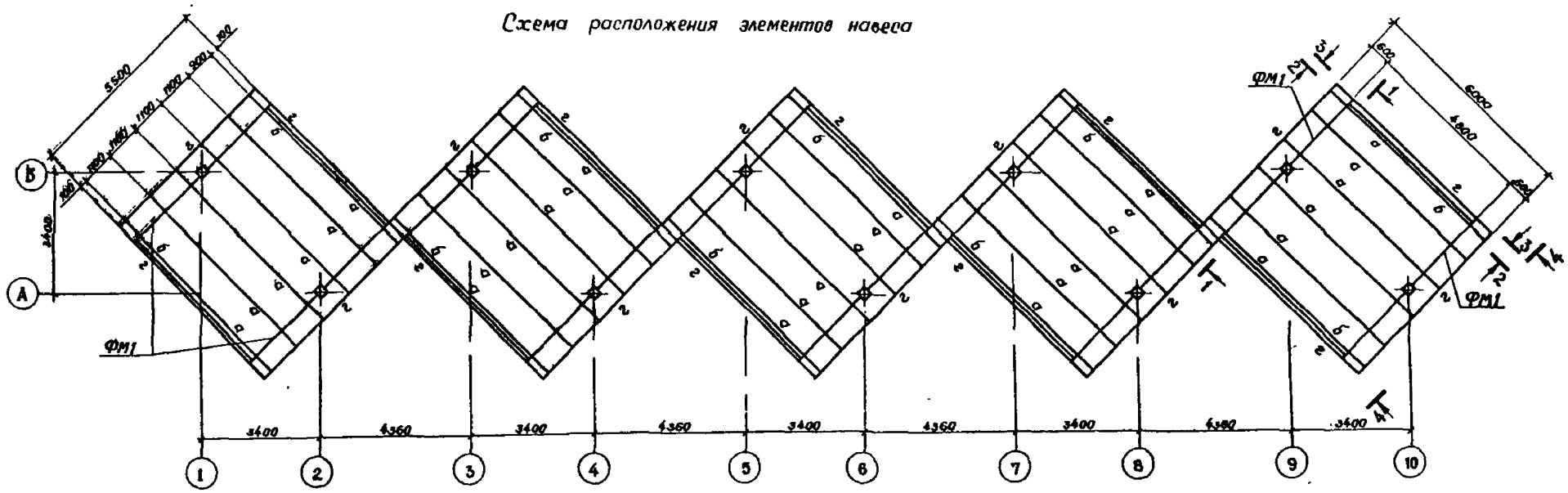

1—1

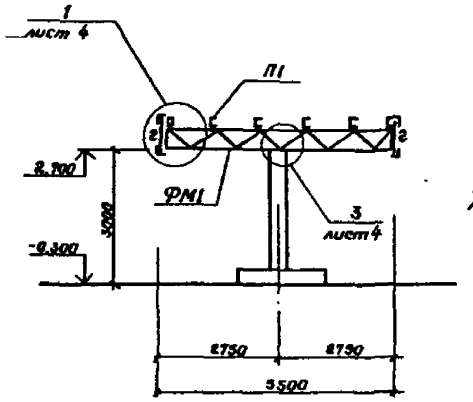

2—2

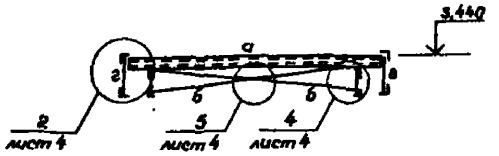

3—3

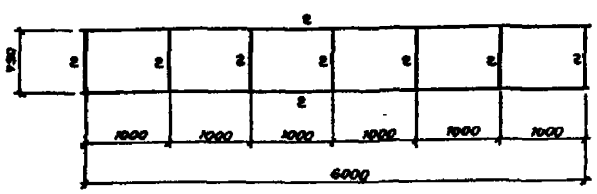

4—4

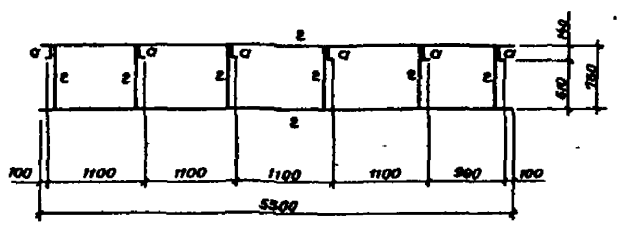

Ведомость элементов									
Марка	Сечение			Опорные усилия			Группа констр.	Марка металла	Примечание
	Эскиз	Поз	Состав	M, тс, м	N, тс	Q тс			
а	[14							ВСт3пс6	
б	∠ 50×50×5							ВСт3пс6	
г	∠ 63×63×5							ВСт3пс6	
ФМ-1				лист 5					10 шт.

1. За условную отметку 0,000 принят уровень покрытия островка, что соответствует отметке по генплану ▭

Разраб.	Скорововатов		11.86
Провер.	Моисеев		11.86
Рук. гр.	Моисеев		11.86
Нач. отд.	Сивалов		11.86
Н. контр.	Захаров		11.86
Гл. инж. пр.	Новиков		11.86

ТП 503-6-8.86 КМ

Автозаправочная станция для обслуживания легковых автомобилей, принадлежащих гражданам, на 100 заправок в час (с пунктом технического обслуживания и мойкой)

Сооружения АЗС

Стадия	Лист	Листов
РП	3	

Схема расположения элементов навеса. Сечения 1-1 ... 4-4

Госкомнефтепродукт СССР ГИПРОНЕФТЕТРАНС г. Волгоград.

Привязан:

Инв. №

Типовой проект 503-6-8.86

Альбом III

Взам. инв. №

Подпись и дата

Инв. № подл.

Альбом №

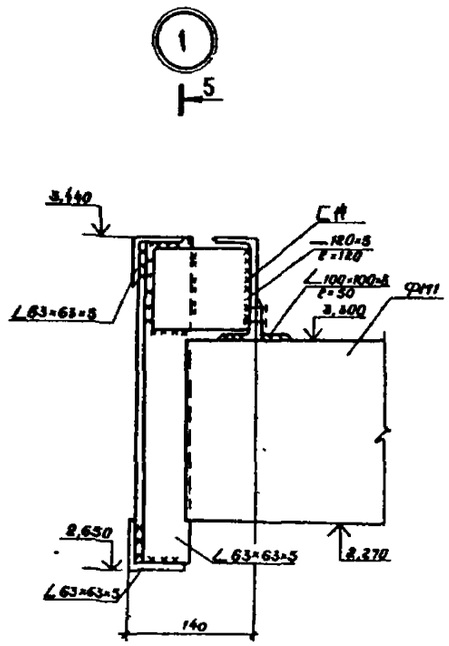

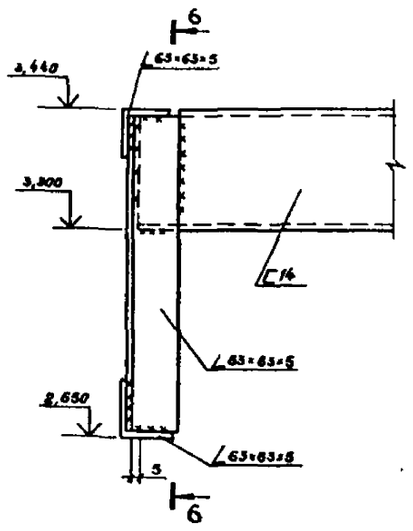

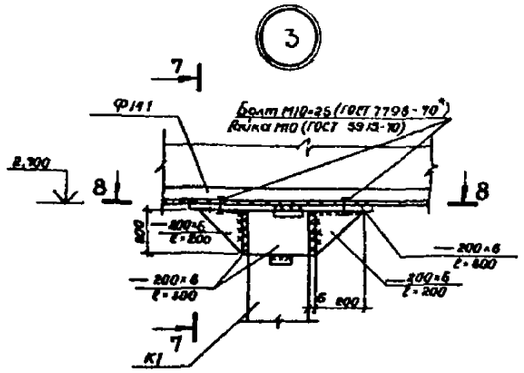

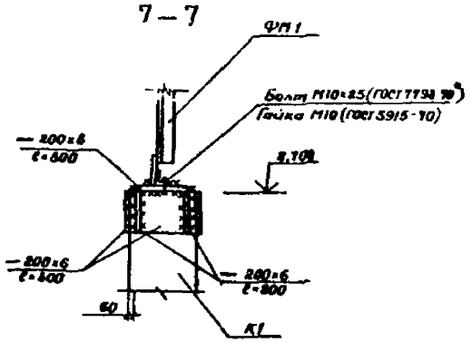

8–8

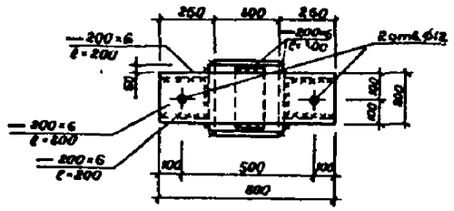

5–5

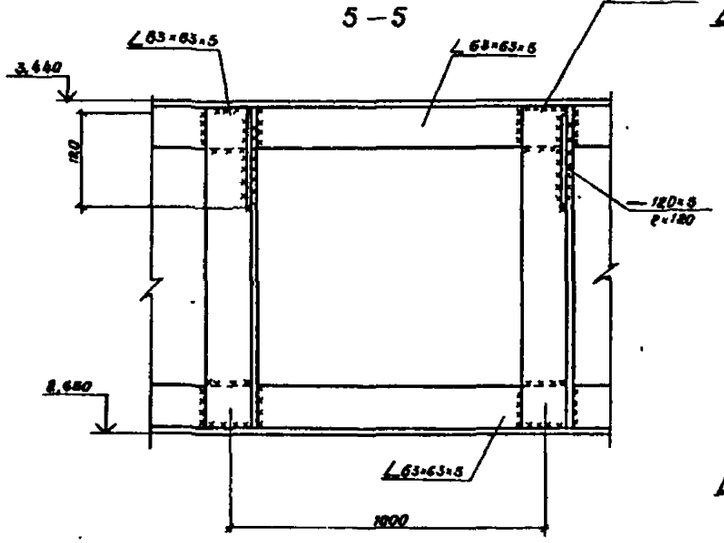

6–6

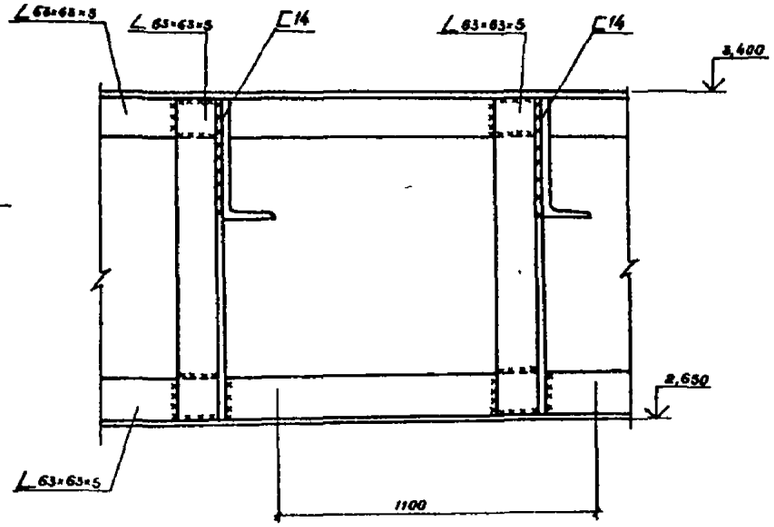

4

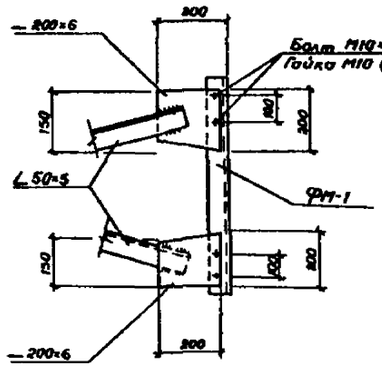

5

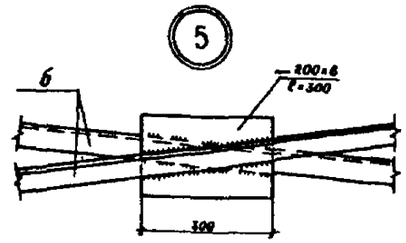

Типовой проект 503-6-8.86

Инв. № подл. | Подпись и дата | Взам. инв. №

Разраб.	Скуратов			11.86	ТП 503-6-8.86 КМ
Провер.	Моисеев			11.86	
Рук. гр.	Моисеев			11.86	
Гл. спец.	Сучалов			11.86	Автозаправочная станция для обслуживания легковых автомобилей, принадлежащих гражданам, на 100 заправок в час (с пунктом технического обслуживания и мойкой)
Н. контр.	Захаров			11.86	
Гл. инж. пр.	Новиков			11.86	Сооружения АЗС — Стадия: РП; Лист: 4; Листов:
Привязан:					Узлы к схеме расположения элементов навеса 1...5. Сечения 5-5...8-8
Инв. №					Госкомнефтепродукт СССР ГИПРОНЕФТЕТРАНС г. Волгоград

Расчетная схема загружения фермы

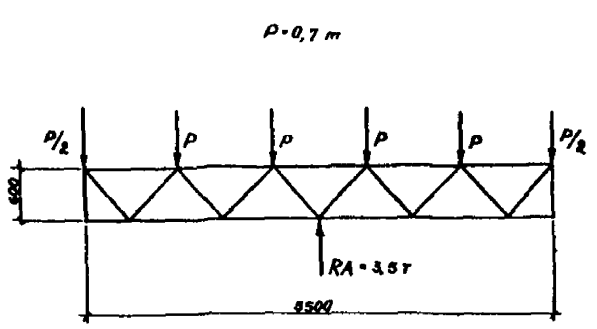

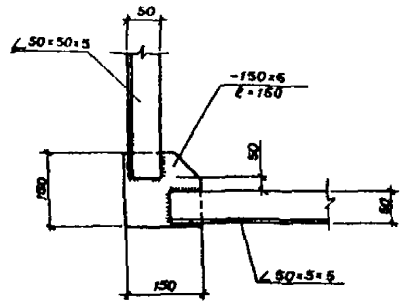

Ведомость элементов

Марка	Сечение			Опорные усилия			Группа констр	Марка металла	Примечание
	Эскиз	Поз	Состав	M, тс,м	N, тс	Q тс			
	∠50×5							Вст 3пс6	

Ферма ФМ-1

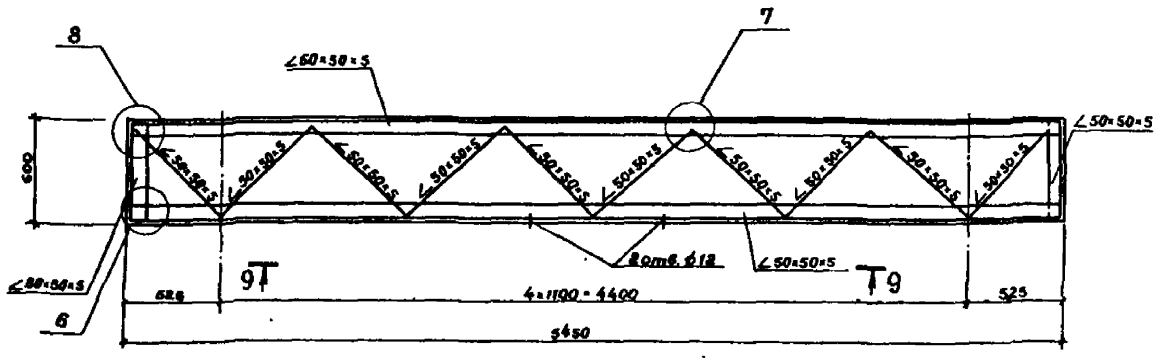

1. Толщина фасонок 6 мм
2. Концы фланговых швов выводят за торцы элементов на длину 20 мм
3. Сварные швы должны быть выполнены с учетом требований ГОСТ 5264-80.

9-9

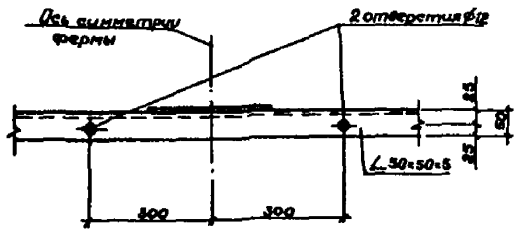

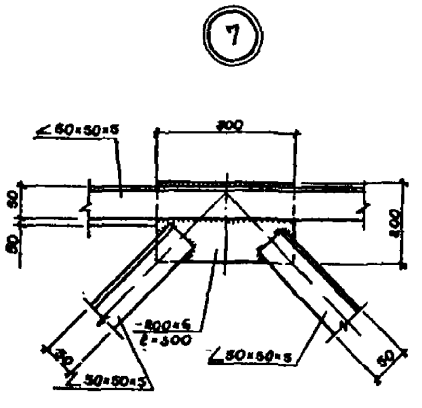

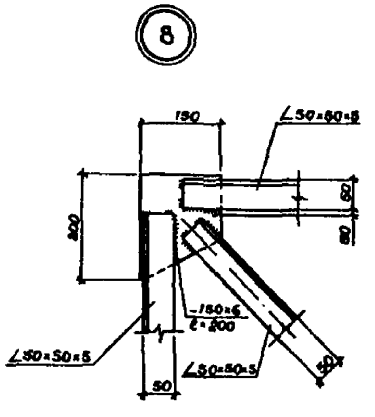

Разраб.	Скоробогатов		
Провер.	Моисеев		
Рук. гр.	Моисеев		
Нач. отд.	Сивалов		
Н. контр.	Захаров		
Гл. инж. пр.	Новиков		

ТП 503-6-8.86 КМ

Автозаправочная станция для обслуживания легковых автомобилей, принадлежащих гражданам, на 100 заправок в час (с пунктом технического обслуживания и мойкой)

Сооружения АЗС

Стадия	Лист	Листов
РП	5	

Ферма ФМ1 Расчетная схема загружения фермы ФМ-1 Узлы 6...8, Сечение 9-9

Госкомнефтепродукт СССР ГИПРОНЕФТЕТРАНС г. Волгоград

Привязан

Инв №

Альбом III

Типовой проект 503-6-8.86

Инв № подл. | Подпись и дата | Взам. инв. №

gost.e-ecolog.ru