Типовая документация на строительные системы и изделия зданий и сооружений

Серия 3.501.1-134

Опоры центрифугированные воздушных линий связи

Выпуск 2

Железобетонные элементы.

19024/02
цена 0-80

gost.e-ecolog.ru

Типовая документация на строительные системы и изделия зданий и сооружений

СЕРИЯ 3.501.1-134

Опоры центрифугированные воздушных линий связи

ВЫПУСК 2

Железобетонные элементы.

Разработан институтом Гипропромтрансстрой

Главный инженер института А.С. Рождественский

Главный инженер проекта Э.П. Лапина

Утверждены
и введены в действие с 15.09.83г.
Указаниями МПС
№А-11914 от 12.04.83г. и
№А 28175 от 05.09.83г.

Выпуск 2

Обозначение	Наименование	Стр.
3.501.1-134.2-0.0.0.00	Содержание	1.2
3.501.1-134.2-0.0.0.00ТО	Техническое описание	2...4
3.501.1-134.2-0.0.0.00ТО	Схемы развертки продольной арматуры	5
3.501.1-134.2-0.0.0.00	Номенклатура изделий	6
3.501.1-134.2-1.1.0.00	Стойка длиной 6.5 м	7
3.501.1-134.2-1.1.0.00СБ	Стойка длиной 6.5 м	
	Сборочный чертеж.	8
3.501.1-134.2-1.2.0.00	Стойка длиной 7.5 м	9
3.501.1-134.2-1.2.0.00СБ	Стойка длиной 7.5 м	
	Сборочный чертеж.	10
3.501.1-134.2-1.3.0.00	Стойка длиной 8,5 м	11
3.501.1-134.2-1.3.0.00СБ	Стойка длиной 8,5 м	
	Сборочный чертеж	12
3.501.1-134.2-3.1.0.00	Плита опорная ОП-2	13
3.501.1-134.2-3.1.0.00СБ	Плита опорная ОП-2. Сборочный чертеж.	
3.501.1-134.2-3.3.0.00	Плита опорная ОП-1.	14
3.501.1-134.2-3.3.0.00СБ	Плита опорная ОП-1. Сборочный чертеж.	
3.501.1-134.2-3.2.0.00	Лежень.	15
3.501.1-134.2-3.1.1.00	Сетка арматурная С-1	16
3.501.1-134.2-3.3.1.00	Сетка арматурная С-2	
3.501.1-134.2-1.1.0.03	Кольцо монтажное	17
3.501.1-134.2-1.1.0.04	Кольцо усиливающее	18
3.501.1-134.2-3.2.0.03	Петля строповочная	
3.501.1-134.2-0.0.0.00ВМС	Ведомость расхода стали.	19

Подпись и дата | Инв. № подл.

Нач. отд.	Склезнёв	
Н. контр.	Гордеев	
Гл. спец.	Гордеев	
Гл. инж. пр.	Лапина	
Рук. груп.	Савицкая	

3.501.1-134.2-0.0.0.00

Содержание.

Стадия	Лист	Листов
Р		1

Гипропромтранестрой

Копировал: [signature]

Формат А4

1. Введение.

Типовая документация на „Опоры центрифугированные воздушных линий связи" (переработка серии 3.501-101) разработана на основании технического задания Главного Управления сигнализации и связи МПС от 29 мая 1981 года и плана типового проектирования на 1981 - 1982 г.г.

С вводом в действие настоящих рабочих чертежей серия 3.501-101 аннулируется.

Типовые конструкции опор разработаны в двух выпусках: Выпуск 1 - „Монтажные схемы и оснастка опор."
Выпуск 2 - „Железобетонные элементы."

Каждый из выпусков оформлен отдельным альбомом, содержащим пояснительную записку и чертежи.

При разработке железобетонных элементов были использованы следующие нормативные документы:

СНиП II-6-74 „Нормы проектирования. Нагрузки и воздействия."
СНиП II-А.6-72 „Строительная климатология и геофизика."
СНиП II-21-75 „Нормы проектирования. Бетонные и железобетонные конструкции."
ТУ35-885-78 „Стойки железобетонные центрифугированные для воздушных линий связи."
СНиП II-28-73* „Защита строительных конструкций от коррозии. Нормы проектирования."
„Руководство по проектированию предварительно-напряженных железобетонных конструкций из тяжелого бетона." НИИЖБ 1979г.

В выпуске 2 приведены рабочие чертежи железобетонных стоек, лежней и опорных плит. Данные по подбору этих элементов приведены в выпуске 1. Элементам присвоены марки из букв и цифр: буквенный индекс „ОСНЦ" или „СНЦ" обозначает название стоек - „облегченная стойка напряженная центрифугированная" или „стойка напряженная центрифугированная"
Первый цифровой индекс обозначает несущую способность стойки - нормативный изгибающий момент (тсм) в

Взам. инв. №

Нач. отд.	Склезнев	
Н. контр.	Гордеев	
Гл. спец.	Гордеев	
Гл. инж. пр.	Лапина	
Рук. груп.	Савицкая	
Проверил.	Спектор	
Разраб.	Савицкая	

3.501.1-134.2-0.0.0.00ТО

Техническое описание

Стадия	Лист	Листов
Р	1	5

Гипропромтранестрой

Копировал [signature]

Формат А4

расчетном сечении. Расчетным является сечение в уровне поверхности грунта.
Второй цифровой индекс обозначает длину стойки в метрах.
Переменная часть марки (знаменатель) содержит:
первый цифровой индекс – морозостойкость бетона;
второй цифровой индекс – применяемость по району строительства;
третий цифровой индекс – применяемость в агрессивной среде.

При маркировке стоек степень агрессивности среды условно обозначена:

неагрессивная – 0
слабая – 1
средняя – 2
сильная – 3

На чертежах приведена только постоянная часть (числитель) марки стоек. Переменная часть (знаменатель) указывается заказчиком в заказных спецификациях на изготовление стоек.

Пример маркировки:
Марка стойки $\frac{СНЦ-2.2-6.5}{100-II-1}$ расшифровывается следующим образом:
Стойка напряженная центрифугированная с нормативным изгибающим моментом 2,2 тсм, длиной 6,5 м с морозостойкостью бетона 100, предназначенная к применению во II районе строительства со слабой агрессивной средой.

В обозначении марок лежней и опорной плиты буквы означают их сокращенное наименование:

Л – лежни; ОП – опорная плита; цифры 1, 2 и 3 – тип изделия.

2. Конструктивные решения.

Стойки опор представляют собой полые конические бесстыковые трубы из предварительно напряженного железобетона с армированием высокопрочной проволокой. Поперечное армирование принято в виде спирали. Для предотвращения стягивания продольной арматуры при навивке спирали по длине стоек должны устанавливаться монтажные кольца.

Инв. № подл. | Подпись и дата | Взам. инв. №

Диаметр стоек в вершине принят равным 23 см, а облегченной стойки ОСНЦ-2.0-6.5-17 см; сбег (конечность) для всех стоек 1,5%.
Для крепления траверс в стойках предусмотрены отверстия.

Конструкция стоек разработана применительно к серии 3.501-101: металлические формы для изготовления стоек остаются без изменения.

Стойки рассчитаны по прочности и трещиностойкости по методу предельных состояний.

Расчеты произведены на ЭВМ и хранятся в архиве ОИК Гипропромтранстроя.

Конструкция лежней разработана на усилия, приведенные в п. 5.2.3 „Правил строительства и ремонта воздушных линий связи и радиотрансляционных сетей. Часть I." Министерство связи СССР, 1975.
В настоящем выпуске разработаны конструкции опорных плит ОП-1 и ОП-2.

3. Материал конструкций.

Выбор материала конструкций произведен в соответствии с СНиП II-21-75 „Нормы проектирования. Бетонные и железобетонные конструкции".

Стойки опор запроектированы из бетона проектной марки М 400 и М 500; продольная напрягаемая арматура (струны) – из высокопрочной арматурной проволоки периодического профиля класса Вр-II ГОСТ 7348-81 диаметром 4-5 мм, спираль – из обыкновенной арматурной проволоки периодического профиля класса Вр-I по ГОСТ 6727-80 диаметром 3 мм; усиливающие кольца – из арматуры периодического профиля класса А-III ГОСТ 5781-82; монтажные кольца из гладкой арматуры класса А-I ГОСТ 5781-82.

Лежни запроектированы из бетона проектной марки 200; продольная арматура – из стержневой арматуры периодического профиля класса А-II ГОСТ 5781-82; хомуты и строповочные петли – из гладкой арматуры класса А-I ГОСТ 5781-82.

Инв. № подл. | Подпись и дата | Взам. инв. №

Конструкция опорной плиты ОП-2 запроектирована из бетона марки М 200, арматура из стали класса А-I ГОСТ 5781-82.

4. Требования к изготовлению складированию и транспортировке.

Железобетонные элементы должны удовлетворять требованиям проекта и ГОСТ 13015.1...3-81 „Изделия железобетонные и бетонные. Общие технические требования", стойки - также требованиям технических условий ТУ35-885-78 „Стойки железобетонные центрифугированные для воздушных линий связи."

Стойки изготавливаются на заводах в металлических разъемных формах.

При изготовлении следует руководствоваться „Инструкцией по технологии изготовления железобетонных опор линий связи и автоблокировки методом центрифугирования." ВРН 7-58.

Навивка непрерывно намотанных проволочных пакетов производится на навивочной машине или на механическом верате. Разделенные на двухпетлевые пучки проволочные пакеты надевают по одному на колки оголовков форм, начиная с большого оголовка. Перед установкой проволочных пакетов на малый оголовок надевают бухту спиральной арматуры. Схемы развертки продольной арматуры в зависимости от типа опоры приведены на стр. 5.

Для обеспечения проектной толщины защитного слоя бетона до продольной арматуры на арматурном каркасе в местах расположения монтажных колец должны быть укреплены бетонные прокладки, прикрепляемые к каркасу неметаллическим шнуром или шпагатом. Расположение монтажных колец указано на сборочных чертежах стоек длиной 6.5; 7.5 и 8.5 м.

Установка бетонных прокладок и привязка продольной арматуры к монтажным кольцам приведены на схеме 1.

Технология изготовления спирали, монтажных колец, а также требования по хранению, складированию и транспортированию приведены в ВРН 7-58 и ТУ 35-885-78.

Выпущено

Инв.№ подл. | Подпись и дата | Взам. инв.№

Схема 1

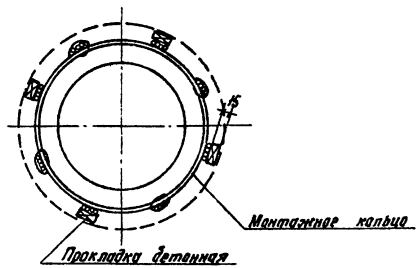

Лежни и плиты предусмотрены из обычного железобетона и могут изготавливаться как на заводах, так и на полигонах.

Изготовление арматурных изделий производится в соответствии с требованиями ГОСТ 10922-75 „Арматурные изделия и закладные детали сварные для железобетонных конструкций. Технические требования и методы испытаний" и СН 393-69 „Указания по сварке соединений арматуры и закладных деталей железобетонных конструкций."

Готовые изделия должны храниться на специально оборудованных складах - площадках с твердым основанием.

Стойки складируются в штабели высотой не более пяти рядов, разделенных деревянными прокладками.

Транспортировка, погрузка и выгрузка железобетонных элементов должны выполняться так, чтобы была исключена возможность их повреждения.

Стойки опор, поставляемые заводами, должны иметь антикоррозийное покрытие фундаментной части из холодной мастики „Изол".

Защита от коррозии выполняется в соответствии со СНиП II-28-73*.

Инв.№ подл. | Подпись и дата | Взам. инв.№

Выпуск 2

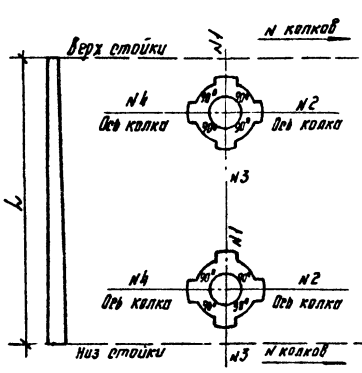

16 проволок

1.1.0.00-01

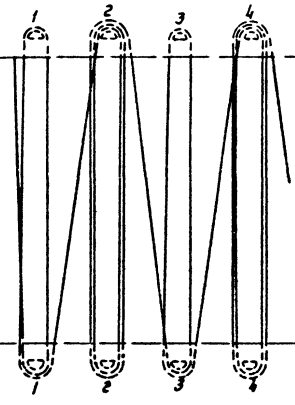

24 проволоки

1.1.0.00; 1.1.0.00-03;
1.1.0.00-05; 1.2.0.00-01

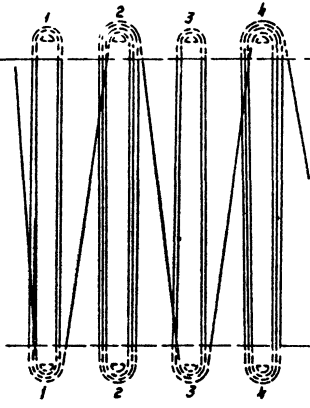

32 проволоки

1.1.0.00-02; 1.1.9.00-04; 1.2.0.00;
1.2.0.00-03; 1.3.0.00-01

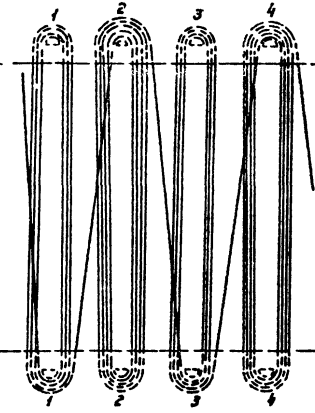

40 проволок

1.2.0.00-02; 1.3.0.00

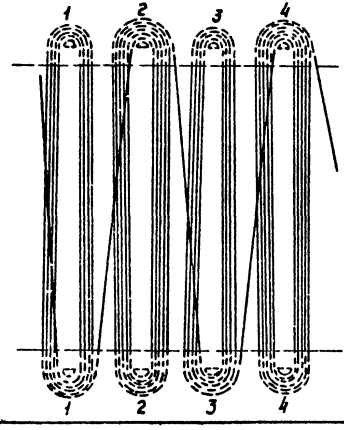

Размещение арматуры на колках

Полное кол. проволоки	Стойка	Номер колка			
		1	2	3	4
		Кол. проволок на колке			
16	Верх	1	3	1	3
	Низ	2	2	2	2
24	Верх	2	4	2	4
	Низ	3	3	3	3
32	Верх	3	5	3	5
	Низ	4	4	4	4
40	Верх	4	6	4	6
	Низ	5	5	5	5

Технологию изготовления проволочных пакетов и надевания петель пучков пакета на колки вголовки см. в ВСН 7-58.

Нач. отд.	Склезнёв		
Н. контр.	Гордеев		
Гл. спец.	Гордеев		
Гл. инж. пр.	Лапина		
Рук. груп.	Свицкая		
Провер.	Спектор		
Разраб.	Шапошкова		

Копировал:

3.501.1-134.2-0.0.0. 0070

Схемы развертки продольной арматуры

Стадия	Лист	Листов
Р		1

Гипропромтрансстрой

Формат А3

Инв. № подл. | Подпись и дата | Взам. инв. №

Выпуск 2

Марка изделия	Эскиз	Габаритные размеры, мм			Расход основных материалов			Масса изделия, кг	Примечание
					бетон		металл		
		ℓ	d	D	марка	объём, м³	кг		
ОСНЦ-2.0-6.5	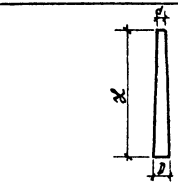	6500	170	268	500	0.158	24.73	430	
СНЦ-2.2-6.5		6500	230	328	400	0.198	28.85	510	
СНЦ-2.85-6.5		6500	230	328	400	0.214	25.97	560	
СНЦ-3.0-7.5		7500	230	343	400	0.258	29.93	668	
СНЦ-3.65-7.5		7500	230	343	500	0.278	35.85	710	
СНЦ-3.9-8.5		8500	230	358	500	0.328	41.10	830	
СНЦ-4.4-8.5		8500	230	358	500	0.359	49.42	910	
Л-1	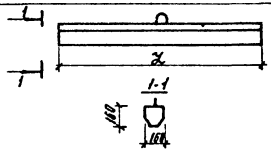	800	—	—	200	0.015	2.88	38	
Л-2		1200	—	—	200	0.023	7.29	58	
Л-3		1600	—	—	200	0.031	12.66	78	
ОП-1	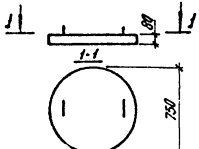	—	—	—	200	0.035	6.46	88	
ОП-2	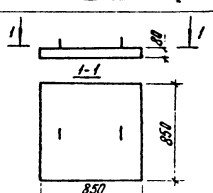	—	—	—	200	0.060	4.90	145	

Нач. отд.	Склезнёв	
Н. контр.	Гордеев	
Гл. спец.	Гордеев	
Гл. инжен.	Лапина	
Рук. груп.	Савицкая	
Провер.	Кердцева	
Разраб.	Иванникова	

Копировал:

3.501.1-134.2-0.0.0.00ТО

Номенклатура изделий

Стадия	Лист	Листов
Р		1

Гипропромтрансстрой

Формат А3

Инв. № подл. | Подпись и дата | Взам. инв. №

Инв. № подл. | Подпись и дата | Взамен инв. №

Выпуск 2

Формат	Зона	Поз.	Обозначение	Наименование	Кол. на испол. 3.501.1-134.2-1.1.0.00- —	01	02	03	04	05					Примечание
				Документация											
			3.501.1-134.2-1.1.0.00СБ	Сборочный чертеж											
			3.501.1-134.2-0.0.0.00ТО	Техническое описание											
				Детали											
				Арматура продольная *											
				Вр-II ГОСТ 7348-81											
Б4		1	3.501.1-134.2-1.1.0.01	ф4 ℓ=6500	24		32		32						0,640
			-01	ф5 ℓ=6500		16		24		24					1,000
				Спираль											
Б4		2	3.501.1-134.2-1.1.0.02	ℓ=68000	1	1	1	1							3,740
			-01	ℓ=51000					1	1					2,810
А4		3	3.501.1-134.2-1.1.0.03	Кольцо монтажное Дн=228	1	1	1	1							0,164
			-01	Дн=264	1	1	1	1							0,189

Нач. отд.	Склезнев	
Н. контр.	Гордеев	
Гл. спец.	Гордеев	
Сл. инж. пр.	Лапина	
Рук. груп.	Савицкая	
Проверил	Спектор	
Разработ.	Шапникова	

3.501.1-134.2-1.1.0.00

Стойка длиной 6,5 м

Стадия	Лист	Листов
Р	1	2

Гипропромтрансстрой

Копировал: Данилевская Формат А4

Инв. № подл. | Подпись и дата | Взамен инв. №

Формат	Зона	Поз.	Обозначение	Наименование	Кол. на испол. 3.501.1-134.2-1.1.0.00- —	01	02	03	04	05					Примечание
			3.501.1-134.2-1.1.0.03 -02	Дн=162					1	1					0,118
			-03	Дн=200					1	1					0,144
А4		4	3.501.1-134.2-1.1.0.04	Кольцо усиливающее Двн=197	3	3	3	3							0,146
			-01	Двн=295	3	3	3	3							0,215
			-02	Двн=140					3	3					0,111
			-03	Двн=235					3	3					0,177
				Стержень упорный ф3											
				В-I ГОСТ 6727-80											
Б4		5	3.501.1-134.2-1.1.0.05	ℓ=330	2	2	2	2							0,02
			-01	ℓ=300					2	2					0,02
				Материалы											
				Проволока вязальная											
				ф3 В-I ГОСТ 6727-80	0,3	0,3	0,3	0,3	0,3	0,3					кг
				Бетон стойки М400	0,198	0,198	0,214	0,214							$м^3$
				Бетон стойки М500					0,158	0,158					$м^3$
				Бетон заглушка М200	0,004	0,004	0,004	0,004	0,004	0,004					$м^3$

* Расход продольной арматуры указан в деле (без учета отходов при навивке)

3.501.1-1342-1.1.0.00

Лист 2

Выпуск 2

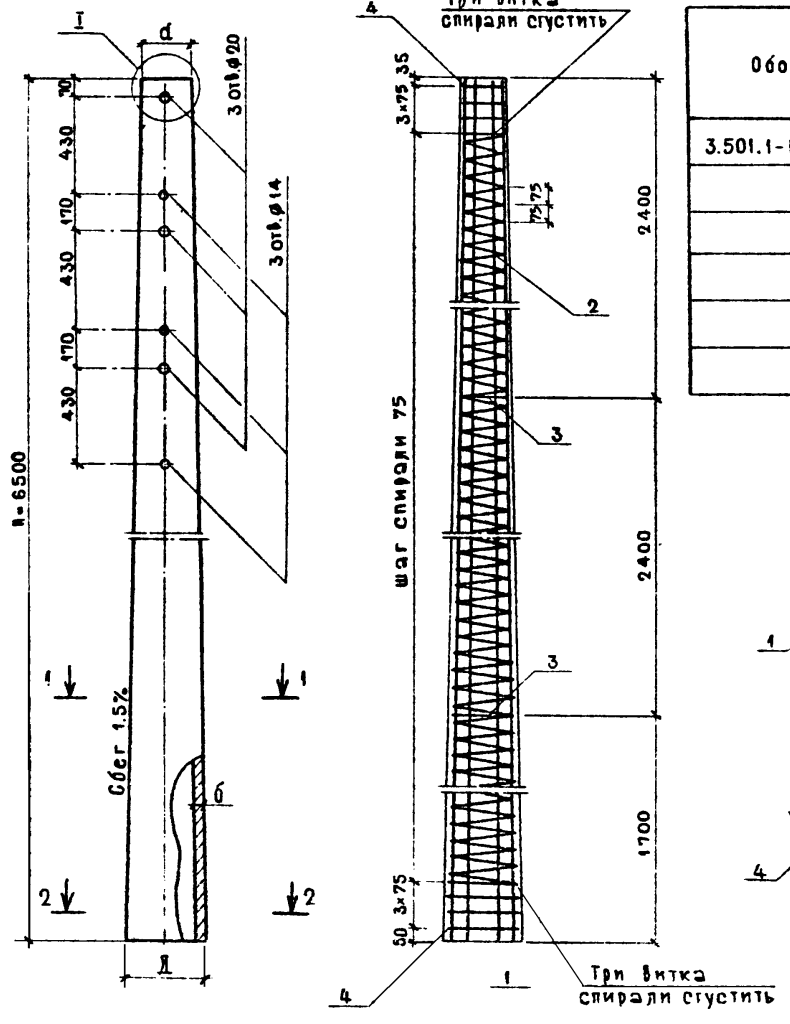

Обозначение	Марка стойки	Размеры, мм			Диаметр рабочей арматуры мм	Передаточная прочность бетона, кгс/см²	Сила натяжения арматуры, тс	Масса, кг
		б	Д	d				
3.501.1-134.2-1.1.0.00	СНЦ-2.2-6.5	40	328	230	4	280	35.4	510
-01	СНЦ-2.2-6.5	40	328	230	5	280	33.7	510
-02	СНЦ-2.85-6.5	45	328	230	4	300	47.1	560
-03	СНЦ-2.85-6.5	45	328	230	5	300	47.5	560
-04	ОСНЦ-2.0-6.5	45	268	170	4	400	47.1	430
-05	ОСНЦ-2.0-6.5	45	268	170	5	400	47.5	430

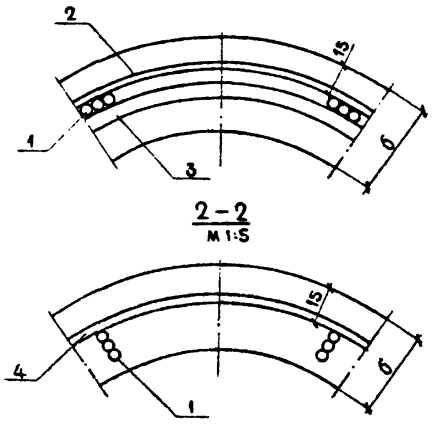

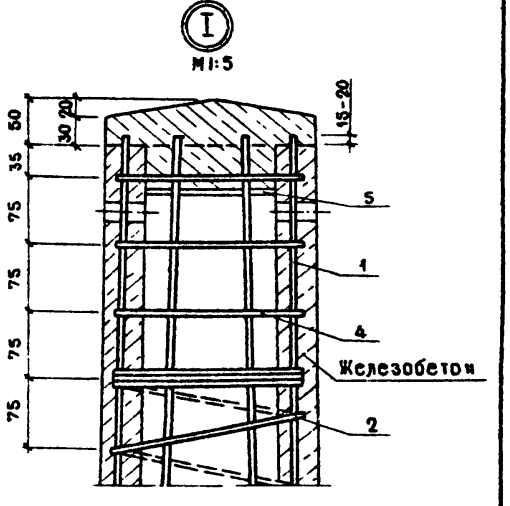

Спираль привязывается к напрягаемой арматуре вязальной проволокой в трех местах через три витка, кольца монтажные - в каждом пересечении, кольца усиливающие - в трех местах.

Нач. отд.	Склезнев		
Н. контр.	Гордеев		
Гл. спец.	Гордеев		
Гл. инж. пр.	Лапина		
Рук. груп.	Савицкая		
Проверил	Спектор		
Разраб.	Иванчиков		

3.501.1-134.2-1.1.0.00 СБ

Стойка длиной 6.5 м. Сборочный чертеж.

Стадия	Масса	Масштаб
Р	См. табл.	1:20

Лист 1 Листов 3

ГИПРОПРОМТРАНССТРОЙ

Инв. № подл. | Подпись и дата | Взам. инв. №

Копировал

Формат А3

Инв. № подл.	Подпись и дата	Взамен инв. №

Выпуск 2

Формат	Зона	Поз.	Обозначение	Наименование	Кол. на исполн. 3.501.1-134.2-1.2.0.00-										Примечание
					–	01	02	03							
				Документация											
			3.501.1-134.2-1.2.0.00 СБ	Сборочный чертеж											
			3.501.1-134.2-0.0.0.00ТО	Техническое описание											
				Детали											
				Арматура продольная *											
				Вр-II ГОСТ 7348-81											
Б4		1	3.501.1-134.2-1.2.0.00	Ф4 ℓ=7500	32		40								0,740
			-01	Ф5 ℓ=7500		24		32							1,160
Б4		2	3.501.1-134.2-1.1.0.02 -02	Спираль											
				ℓ=8000	1	1	1	1							4,400

Нач. отд.	Склезнев	
Н. контр.	Гордеев	
Гл. спец.	Гордеев	
Гл. инж. пр.	Лапина	
Рук. груп.	Савицкая	
Проверил	Королева	
Разработ.	Спектор	

3.501.1-134.2-1.2.0.00

Стойка длиной 7,5 м

Стадия	Лист	Листов
Р	1	2

Гипропромтрансстрой

Копировал: [illegible] Формат А4

Инв. № подл.	Подпись и дата	Взамен инв.

Формат	Зона	Поз.	Обозначение	Наименование	Кол. на исполн. 3.501.1-134.2-1.2.0.00-										Примечание
					–	01	02	03							
А4		3	3.501.1-134.2-1.1.0.03	Кольцо монтажное Dн=228	1	1	1	1							0,164
			-01	Dн=264	1	1	1	1							0,189
А4		4	3.501.1-134.2-1.1.0.04	Кольцо усиливающее Dвн=197	3	3	3	3							0,146
			-04	Dвн=310	3	3	3	3							0,230
Б4		5	3.501.1-134.2-1.1.0.05	Стержень упорный											
				ℓ=330											
				Ф3 В-I ГОСТ 6727-80	2	2	2	2							0,020
				Материалы											
				Проволока вязальная											
				Ф3 В-I ГОСТ 6727-80	0,35	0,35	0,35	0,35							кг
				Бетон стойки М400	0,258	0,258									м³
				Бетон стойки М500			0,278	0,278							м³
				Бетон заглушки М200	0,004	0,004	0,004	0,004							м³

* Расход продольной арматуры указан в деле (без учета отходов при навивке)

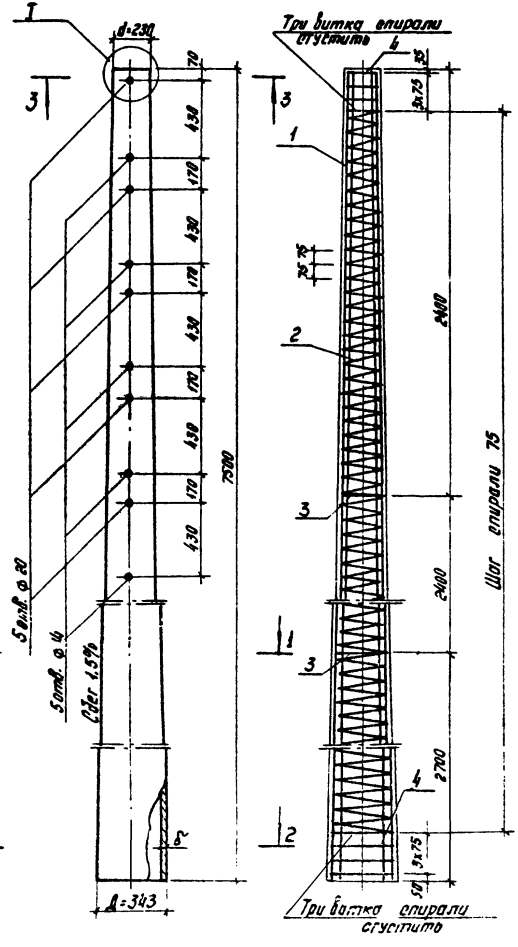

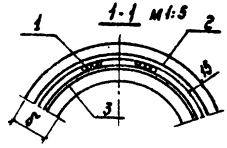

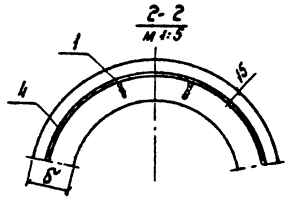

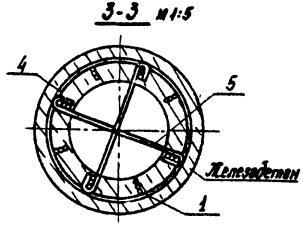

Обозначение	Марка стойки	δ, мм	Диаметр рабочей арматуры, мм	Передаточная прочность бетона, кг/см²	Сила натяжения арматуры, тс	Масса, кг
3.501.1-134.2-1.2.0.00	СНЦ-3,0-7,5	45	4	300	47.1	660
-01			5	300	47.5	660
-02	СНЦ-3,05-7,5	50	4	350	58.9	710
-03			5	350	59.3	710

Конструкция узла I – 3.501.1-134.2-1.1.0.00 СБ

Нач. отд.	Склезнев		
Н. контр.	Гордеев		
Гл. спец.	Гордеев		
Гл. инж. пр.	Лапина		
Рук. груп.	Савицкая		
Проверил	Королева		
Разраб.	Спектор		

Копировал:

3.501.1-134.2-1.2.0.00 СБ

Стойка длиной 7,5м
Сборочный чертеж.

Стадия	Масса	Масштаб
Р	См. табл.	1:20
Лист	Листов 1	

Гипропромтрансстрой

Альбом 73

Выпуск 2

Инв. № подл. | Подпись и дата | Взам. инв. №

Инв. № подл. | Подпись и дата | Взам. инв. №

Выпуск 2

Формат	Зона	Поз.	Обозначение	Наименование	Кол. на испол. 3.501.1-134.2-1.3.0.00- —	01	Примечание
				Документация			
			3.501.1-134.2 – 13.0.00 СБ	Сборочный чертеж			
			3.501.1-134.2-0.0.0.00ТО	Техническое описание			
				Детали			
				Арматура продольная*			
				Вр-II ГОСТ 7348-81			
Б4		1	3.501.1-134.2 – 1.3.0.01	ф 4 ℓ= 8500	40		0,840
			-01	ф 5 ℓ= 8500		32	1,310
Б4		2	3.501.1-134.2 – 1.1.0.02-03	Спираль			
				ℓ= 95000	1	1	5,230

Нач. отд.	Склезнев	
Н. контр.	Гордеев	
Гл. спец.	Гордеев	
Гл. инж. пр.	Лапина	
Рук. груп.	Савицкая	
Пров.	Спектор	
Разраб.	Иванникова	

3.501.1-134.2-1.3.0.00

Стойка длиной 8,5 м

Стадия	Лист	Листов
Р	1	2

Гипропромтрансстрой

Копировал

Формат А4

Инв. № подл. | Подпись и дата | Взам. инв. №

Формат	Зона	Поз.	Обозначение	Наименование	Кол. на испол. 3.501.1-134.2-1.3.0.00- —	01	Примечание
А4		3	3.501.1-134.2 – 1.1.0.03	Кольцо монтажное Dн= 228	1	1	0,164
			-01	Dн= 264	1	1	0,189
			-04	Dн= 300	1	1	0,214
А4		4	3.501.1-134.2 – 1.1.0.04	Кольцо усиливающее Dвн= 197	3	3	0,146
			-05	Dвн= 325	3	3	0,248
Б4		5	3.501.1-134.2 – 1.1.0.05	Стержень упорный ℓ= 330			
				ф 3В-I ГОСТ 6727-80	2	2	0,020
				Материалы			
				Проволока вязальная			
				ф 3В-I ГОСТ 6727-80	0,5	0,5	кг
				Бетон стойки М 500	0,328	0,359	м³
				Бетон заглушки М 200	0,004	0,004	м³

* Расход продольной арматуры указан в деле (без учета отходов при навивке)

3.501.1-134.2-1.3.0.00

Лист 2

Копировал

Формат А4

Выпуск 2

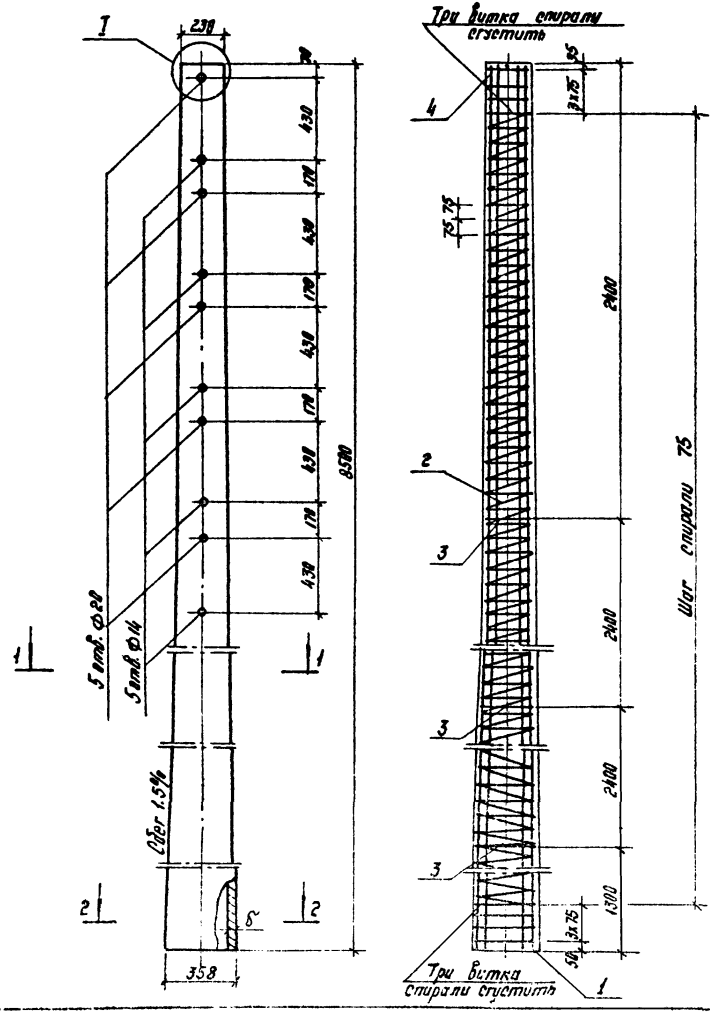

1-1
м 1:5

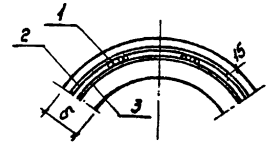

2-2
м 1:5

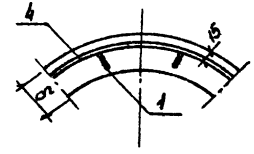

Обозначение	Марка стойки	δ, мм	Диаметр рабочей арматуры, мм	Передаточная прочность бетона, кг/см²	Вид напряжения арматуры, тс	Масса, кг
3.501.1-134.2-1.3.0.00	СНЦ-3.9-8.5	50	4	350	58.9	830
-01	СНЦ-4.4-8.5	55	5	350	78.2	910

1. Поз. 5 см. 1.2.0.00 СБ
2. Конструкция узла I - 3.501.1-134.2-1.1.0.00 СБ.

Нач. отд.	Скворцов		
Н. контр.	Гордеев		
Гл. спец.	Гордеев		
Гл. инж. пр.	Юдина		
Рук. груп.	Собицкая		
Проверил	Спектор		
Разработ.	Иванникова		

Копировал

3.501.1-134.2-1.3.0.00 СБ

Стойка длиной 8.5 м
Сборочный чертеж

Стадия	Масса	Масштаб
Р	См. табл.	1:20
Лист	Листов 1	

Гипропромтрансстрой

Формат А3

Инв. № подл. | Подпись и дата | Взам. инв. №

Выпуск 2

Формат	Зона	Поз.	Обозначение	Наименование	Кол.	Примечание
				Документация		
			3.501.1-134.2-3.1.0.00СБ	Сборочный чертеж		
			3.501.1-134.2-0.0.0.00ТО	Техническое описание		
				Сборочные единицы		
А4		1	3.501.1-134.2-3.1.1.00	Сетка арматурная	1	5,90
				Детали		
		2	3.501.1-134.2-3.1.0.01	Петля строповочная		
				ФВ А-I ГОСТ 5781-82, l=820	2	0,28
				Материалы		
				Бетон М200	м³	0,06

Нач. отд.	Склезнев		3.501.1-134.2-3.1.0.00	
Н. контр.	Гордеев			
Гл. спец.	Гордеев		Стадия: Р; Лист: ; Листов: 1	
Гл. инж. пр.	Лапина		Плита опорная ОП-2	Гипропромтрансстрой
Рук. груп.	Сорбицкая			
Провер.	Спектор			
Разработ.	Иванникова			

Инв. № подл. | Подпись и дата | Взам. инв. №

Копировал: Формат А4

1-1

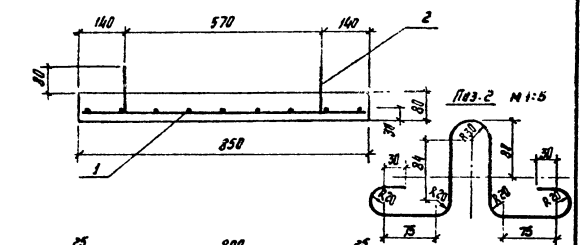

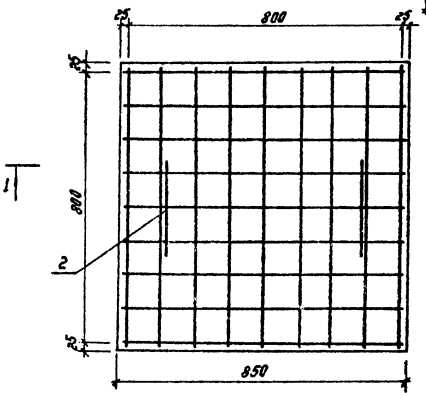

Нач. отд.	Склезнев		3.501.1-134.2-3.1.0.00СБ	
Н. контр.	Гордеев			
Гл. спец.	Гордеев		Стадия: Р; Масса: 145; Масштаб: 1:10	
Гл. инж. пр.	Лапина		Плита опорная ОП-2. Сборочный чертеж.	
Рук. груп.	Сорбицкая		Лист; Листов 1	
Провер.	Спектор			Гипропромтрансстрой
Разработ.	Иванникова			

Инв. № подл. | Подпись и дата | Взам. инв. №

Копировал: Формат А4

Выпуск 2

Формат	Зона	Поз.	Обозначение	Наименование	Кол.	Примечание
				Документация		
			3.501.1-134.2-3.3.0.00 СБ	Сборочный чертеж		
			3.501.1-134.2-0.0.0.00 ТО	Техническое описание		
				Сборочные единицы		
А4		1	3.501.1-134.2-3.3.1.00	Сетка арматурная	1	4,90
				Детали		
		2	3.501.1-134.2-3.3.0.01	Петля строповочная		
				ФВА-I ГОСТ 5781-82, l=820	2	0.18
				Материалы		
				Бетон М200	$м^3$	0.035

Инв. № подл. | Подпись и дата | Взам. инв. №

Нач. отд.	Склезнев	
Н. контр.	Гордеев	
Гл. спец.	Гордеев	
Гл. инж. пр.	Лапина	
Рук. гр.	Савицкая	
Провер.	Королева	
Разраб.	Иванникова	

3.501.1-134.2-3.3.0.00

Плита опорная ОП-1

Стадия	Лист	Листов
Р		1

Гипропромтранострой

Копировал: [signature]

Формат А4

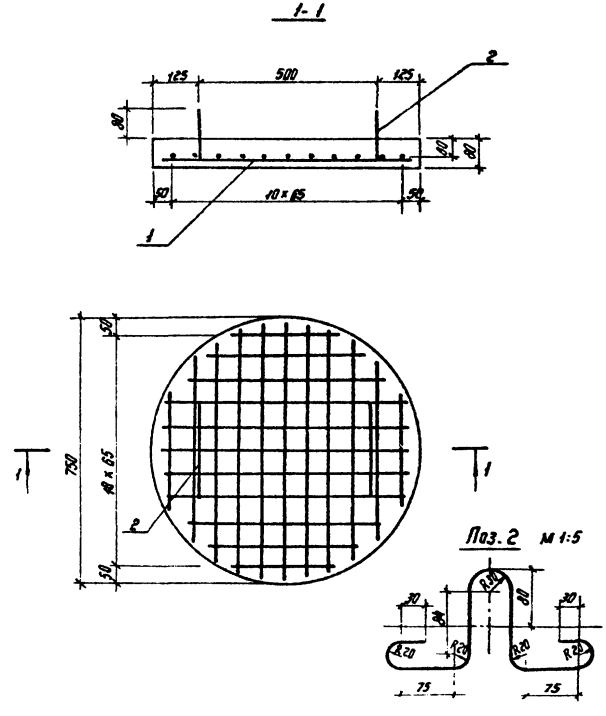

Инв. № подл. | Подпись и дата | Взам. инв. №

3.501.1-134.2-3.3.0.00 СБ

Нач. отд.	Склезнев	
Н. контр.	Гордеев	
Гл. спец.	Гордеев	
Гл. инж. пр.	Лапина	
Рук. гр.	Савицкая	
Провер.	Королева	
Разраб.	Иванникова	

Плита опорная ОП-1. Сборочный чертеж.

Стадия	Масса	Масштаб
Р	88	1:10

Лист	Листов 1

Гипропромтранострой

Копировал: Воронина

Формат А4

Выпуск 2

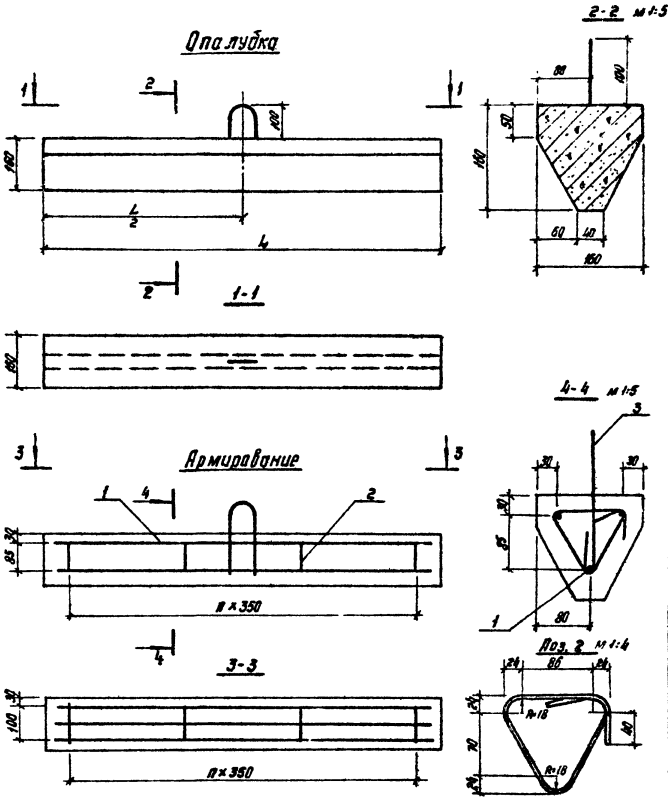

Обозначение	Марка	n	L, мм	Объем, м³	Масса, кг	Марка детали
3.501.1-134.2-3.2.0.00	Л-1	2	800	0,015	38	М 280
-01	Л-2	3	1200	0,023	58	
-02	Л-3	4	1600	0,031	78	

Формат	Зона	Поз.	Обозначение	Наименование	Кол.	Примечание
			Переменные данные для исполнений			
				3.2.0.00		
				Детали		
Б4		1	3.501.1-134.2-3.2.0.01	Арматура продольная ℓ=760		
				Ф10 А II ГОСТ 5781-82	3	0.47
Б4		2	3.501.1-134.2-3.2.0.02	Хомут ℓ=500 Ф6 А-I ГОСТ 5781-82	3	0.11
А4		3	3.501.1-134.2-3.2.0.03	Петля строповочная	1	1.14
				3.2.0.00-01		
Б4		1	3.501.1-134.2-3.2.0.01-01	Арматура продольная ℓ=1160		
				Ф12 А II ГОСТ 5781-82	3	1.03
Б4		2	3.501.1-134.2-3.2.0.02	Хомут ℓ=500 Ф6 А-I ГОСТ 5781-82	4	0.11
А4		3	3.501.1-134.2-3.2.0.03-01	Петля строповочная	1	3.76
				3.2.0.00-02		
Б4		1	3.501.1-134.2-3.2.0.01-02	Арматура продольная ℓ=1560		
				Ф 16 А II ГОСТ 5781-82	3	2.44
Б4		2	3.501.1-134.2-3.2.0.02	Хомут ℓ=500 Ф6 А-I ГОСТ 5781-82	5	0.11
А4		3	3.501.1-134.2-3.2.0.03-02	Петля строповочная	1	4.73

3.501.1-134.2-3.2.0.00

Нач. отд.	Склезнев	
Н. контр.	Гордеев	
Гл. спец.	Гордеев	
Гл. инж. пр.	Латина	
Рук. груп.	Савицкая	
Проверил	Савицкая	
Разработ.	Спектор	

Лежень.

Стадия	Масса	Масштаб
Р	см. табл.	1:10
Лист	Листов 1	

Гипропромтрансстрой

Инв. № подл. | Подпись и дата | Взам. инв. №

Копировал:

Формат А3

Выпуск 2

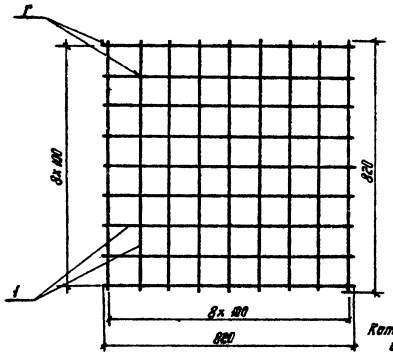

Катеты сварных швов Δ4

Формат	Зона	Поз.	Обозначение	Наименование	Кол.	Примечание
				Детали		
		1	3.501.1-134.2-3.1.1.01	ф 8А-I ГОСТ 5781-82		
				ℓ= 820	18	0.32

3.501.1-134.2-3.1.1.00

Нач.отд.	Склезнев	
Н.контр.	Гордеев	
Гл.спец.	Гордеев	
Гл.инжен.	Лапина	
Рук.груп.	Савицкая	
Пробер.	Спектор	
Разраб.	Иванникова	

Сетка арматурная С-1.

Стадия	Масса	Масштаб
Р	5.9	1:10

Лист | Листов 1

Гипропромтракострой

Копировал: Воронина

Формат А4

Инв. № подл. | Подпись и дата | Взам. инв. №

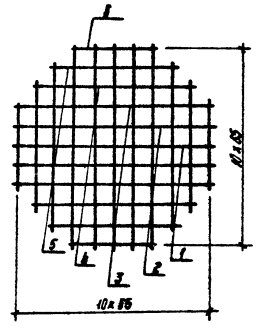

Формат	Зона	Поз.	Обозначение	Наименование	Кол.	Примечание
				Детали		
				ф8А-I ГОСТ 5781-82		
		1	3.501.1-134.2-3.3.1.01	ℓ= 700	2	0.28
		2	-01	ℓ= 685	4	0.27
		3	-02	ℓ= 650	4	0.26
		4	-03	ℓ= 590	4	0.23
		5	-04	ℓ= 485	4	0.19
		6	-05	ℓ= 325	4	0.13

3.501.1-134.2-3.3.1.00

Нач.отд.	Склезнев	
Н.контр.	Гордеев	
Гл.спец.	Гордеев	
Гл.инжен.	Лапина	
Рук.груп.	Савицкая	
Пробер.	Королева	
Разраб.	Иванникова	

Сетка арматурная С-2.

Стадия	Масса	Масштаб
Р	4.9	1:10

Лист | Листов 1

Гипропромтракострой

Копировал: Воронина

Формат А4

Инв. № подл. | Подпись и дата | Взам. инв. №

Выпуск 2

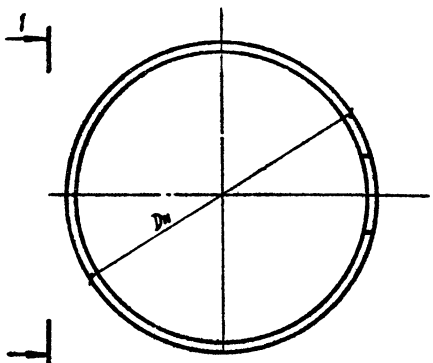

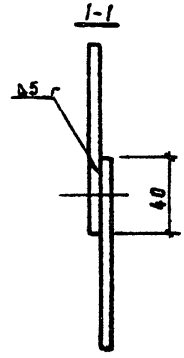

Обозначение	Размеры, мм		Масса, кг
	Дн	Общая длина	
1.1.0.03	228	737	0.164
-01	264	850	0.189
-02	162	530	0.118
-03	200	649	0.144
	300	963	0.214

Инв. № подл. | Подпись и дата | Взам. инв. №

Нач. отд.	Склезнев		
Н. контр.	Гордеев		
Гл. спец.	Гордеев		
Гл. инж. пр.	Лапина		
Рук. груп.	Савицкая		
Провер.	Спектор		
Разраб.	Иванникова		

3.501.1-134.2-1.1.0.03

Кольцо монтажное

Стадия	Масса	Масштаб
Р	См. табл.	1:2
Лист	Листов 1	

ФБА-I ГОСТ 5781-82

Гипропромтрансстрой

Копировал

Формат А4

Выпуск 2

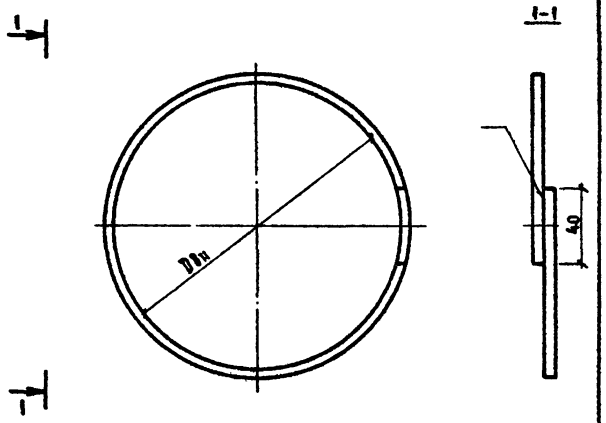

Обозначение	Размеры, мм		Масса, кг
	Dвн	Общая длина	
3.501.1-134.2-1.1.0.04	197	659	0.146
-01	295	967	0.215
-02	140	498	0.111
-03	235	797	0.177
-04	310	1020	0.230
-05	325	1080	0.248

Нач. отд.	Склезнев		3.501.1-134.2-1.1.0.04			
Н. контр.	Гордеев		Кольцо усиливающее	Стадия	Масса	Масштаб
Гл. спец.	Гордеев			Р	см. табл.	1:2
Гл. инж. пр.	Лапина			Лист	Листов 1	
Рук. груп.	Савицкая		Ø6 А-III ГОСТ 5781-82	Гипропромтрансстрой		
Проверил	Савицкая					
Разраб.	Спектор					

Инв. № подл. | Подпись и дата | Взам. инв. №

Копировал Л.М. Формат А4

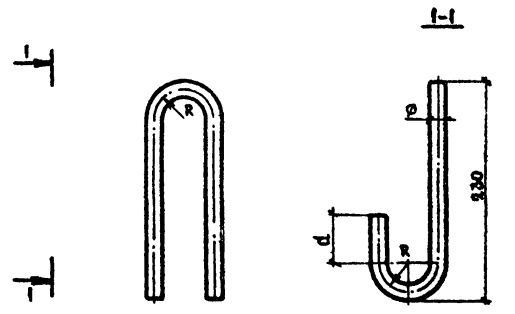

Обозначение	Ø, мм	R, мм	d, мм	L, мм	Масса, кг
3.501.1-134.2-3.2.0.03	16	30	50	720	1.14
-01	25	60	100	980	3.76
-02	28	60	100	980	4.73

Нач. отд.	Склезнев		3.501.1-134.2-3.2.0.03			
Н. контр.	Гордеев		Петля строповочная	Стадия	Масса	Масштаб
Гл. спец.	Гордеев			Р	см. табл.	1:4
Гл. инж. пр.	Лапина			Лист	Листов 1	
Рук. груп.	Савицкая		А-I ГОСТ 5781-82	Гипропромтрансстрой		
Проверил	Савицкая					
Разраб.	Спектор					

Инв. № подл. | Подпись и дата | Взам. инв. №

Копировал Л.М. Формат А4

Выпуск 2

Марка элемента	Напрягаемая арматура класса				Изделия арматурные												Всего
					Арматура класса												
	Вр-II ГОСТ 7348-81			Всего	Вр-I ГОСТ 6727-80		A-III ГОСТ 5781-82		A-II ГОСТ 5781-82				A-I ГОСТ 5781-82		B-I ГОСТ 6727-80		
	ф4	ф5	Итого		ф3	Итого	ф6	Итого	ф10	ф12	ф16	Итого	ф8	Итого	ф3	Итого	
СНЦ-2,2-6,5	15,36	—	15,36	15,36	3,74	3,74	1,08	1,08	—	—	—	—	0,35	0,35	0,32	0,32	5,49
	—	18,80	18,80	18,80													
СНЦ-2,85-6,5	20,48	—	20,48	20,48	3,74	3,74	1,08	1,08	—	—	—	—	0,35	0,35	0,32	0,32	5,49
	—	24,00	24,00	24,00													
ОСНЦ-2,0-6,5	20,48	—	20,48	20,48	2,91	2,91	0,86	0,86	—	—	—	—	0,28	0,28	0,32	0,32	4,25
	—	24,00	24,00	24,00													
СНЦ-3,0-7,5	23,68	—	23,68	23,68	4,40	4,40	1,13	1,13	—	—	—	—	0,35	0,35	0,37	0,37	6,25
	—	27,84	27,84	27,84													
СНЦ-3,65-7,5	29,60	—	29,60	29,60	4,40	4,40	1,13	1,13	—	—	—	—	0,35	0,35	0,37	0,37	6,25
	—	37,12	37,12	37,12													
СНЦ-3,9-8,5	33,60	—	33,60	33,60	5,23	5,23	1,18	1,18	—	—	—	—	0,57	0,57	0,52	0,52	7,50
СНЦ-4,4-8,5	—	41,92	41,92	41,92	5,23	5,23	1,18	1,18	—	—	—	—	0,57	0,57	0,52	0,52	7,50
Л-1	—	—	—	—	—	—	—	—	2,88	—	—	2,88	—	—	—	—	2,88
Л-2	—	—	—	—	—	—	—	—	—	7,29	—	7,29	—	—	—	—	7,29
Л-3	—	—	—	—	—	—	—	—	—	—	12,66	12,66	—	—	—	—	12,66
ОП-2	—	—	—	—	—	—	—	—	—	—	—	—	6,46	6,46	—	—	6,46
ОП-1	—	—	—	—	—	—	—	—	—	—	—	—	4,90	4,90	—	—	4,90

Инв.№ подл. | Подпись и дата | Взам. инв.№

Нач.отд.	Скворцов		3.501.1-134.2-0.0.0. ОВМС
Н.контр.	Гордеев		
Гл.спец.	Гордеев		
Гл.инж.пр.	Ларина		Ведомость расхода стали
Рук.гр.	Гавацкая		Стадия: Р; Лист: ; Листов: 1
Проверил	Стектар		Гипропромтрансстрой
Разраб.	Корадева		

Копировал:

Формат А3

Отпечатано
в Новосибирском филиале ЦНТП
630064 г. Новосибирск, пр. Карла Маркса 1
Выдано в печать: 23.IV 1982 г.
Заказ Т-1015 Тираж 400

gost.e-ecolog.ru