Копия архив

ТИПОВОЙ ПРОЕКТ
503-6-3

АВТОЗАПРАВОЧНЫЕ СТАНЦИИ ОБЩЕГО ПОЛЬЗОВАНИЯ НА 500 ЗАПРАВОК АВТОМОБИЛЕЙ В СУТКИ

АЛЬБОМ V

Нестандартизованное оборудование. Вертикальный резервуар емкостью 25м³. Стальные конструкции. Оборудование резервуара

Сф 544-05
цена 3-04

Привязан:

Инв. №

gost.e-ecolog.ru

ТИПОВОЙ ПРОЕКТ

503-6-3

АВТОЗАПРАВОЧНЫЕ СТАНЦИИ ОБЩЕГО ПОЛЬЗОВАНИЯ НА 500 ЗАПРАВОК АВТОМОБИЛЕЙ В СУТКИ

АЛЬБОМ V

СОСТАВ ПРОЕКТА:

АЛЬБОМ I - ТЕХНОЛОГИЧЕСКАЯ, ГЕНПЛАН, САНИТАРНО-ТЕХНИЧЕСКАЯ И ЭЛЕКТРОТЕХНИЧЕСКАЯ ЧАСТИ.

АЛЬБОМ II - ЗДАНИЕ СТАНЦИИ. ТЕХНОЛОГИЧЕСКАЯ, АРХИТЕКТУРНО-СТРОИТЕЛЬНАЯ, САНИТАРНО-ТЕХНИЧЕСКАЯ, ЭЛЕКТРОТЕХНИЧЕСКАЯ ЧАСТИ И СЛАБОТОЧНЫЕ УСТРОЙСТВА (СТЕНЫ КИРПИЧНЫЕ).

АЛЬБОМ III - СООРУЖЕНИЯ АЗС. САНИТАРНО-ТЕХНИЧЕСКАЯ И АРХИТЕКТУРНО-СТРОИТЕЛЬНАЯ ЧАСТИ.

АЛЬБОМ IV - НЕСТАНДАРТИЗИРОВАННОЕ ОБОРУДОВАНИЕ.

АЛЬБОМ V - НЕСТАНДАРТИЗИРОВАННОЕ ОБОРУДОВАНИЕ. ВЕРТИКАЛЬНЫЙ РЕЗЕРВУАР ЁМКОСТЬЮ 25 м^3. СТАЛЬНЫЕ КОНСТРУКЦИИ. ОБОРУДОВАНИЕ РЕЗЕРВУАРА.

АЛЬБОМ VI - ЗАКАЗНЫЕ СПЕЦИФИКАЦИИ.

АЛЬБОМ VII - СМЕТЫ.

Утвержден
Госкомнефтепродуктом РСФСР
Приказ №63 от 26.02.1981г.

Введен в действие
«Гипронефтетрансом»
Приказ №94 от 18.03.1981г.

Разработан
проектным институтом
«Гипронефтетранс»

Главный инженер института (Г.А. Грознов)
Главный инженер проекта (В.В. Новиков)

Привязан:

Инв.№

Копия формата А4

СОДЕРЖАНИЕ АЛЬБОМА

Наименование	Обозначение	№стр.
Титульный лист		1
Содержание альбома		2
Резервуар вертикальный		
с оборудованием РВО-25		
Технические условия	АЗТ2.968.800ТУ	3-6
Резервуар вертикальный		
с оборудованием РВО-25	АЗТ2.968.800	7
Резервуар вертикальный		
с оборудованием РВО-25	АЗТ2.968.800-01	7
Резервуар вертикальный		
с оборудованием РВО-25		
Сборочный чертеж	АЗТ2.968.800СБ	8
Устройство сливное	АЗТ5.885.800	9
Устройство сливное		
Сборочный чертеж	АЗТ5.885.800СБ	9
Крышка	АЗТ6.173.018	10
Крышка	АЗТ8.054.021	10
Труба	АЗТ8.626.044	10
Кассета	АЗТ6.212.002	10,11
Кассета. Сборочный чертеж	АЗТ6.212.002СБ	11
Кольцо	АЗТ8.240.006	11
Обойма	АЗТ8.212.000	11
Шток	АЗТ8.352.022	12
Штифт	АЗТ8.960.007	12
Муфта	АЗТ6.453.801	12
Муфта. Сборочный чертеж	АЗТ6.453.801СБ	12
Фланец	АЗТ8.230.804	13
Муфта	АЗТ8.658.037	13
Корпус	АЗТ8.020.042	13
Труба	АЗТ8.626.813-04	25
Труба	АЗТ8.628.800	13
Прокладка	АЗТ8.683.807-03	25
Устройство всасывающее	АЗТ5.890.801	14
Устройство всасывающее		
Сборочный чертеж	АЗТ5.890.801СБ	14
Кассета	АЗТ6.212.002-01	11
Обойма	АЗТ8.212.000-01	11
Шток	АЗТ8.352.022-01	12
Штифт	АЗТ8.960.007-01	12
Муфта	АЗТ6.453.801-01	12
Фланец	АЗТ8.230.804-01	13
Муфта	АЗТ8.658.037-01	13
Клапан	АЗТ7.140.002	15
Седло	АЗТ7.142.010	15
Корпус	АЗТ8.020.076	15
Крышка	АЗТ8.040.801	16
Рукоятка	АЗТ8.333.010	16
Шток	АЗТ8.352.024	16
Труба	АЗТ8.626.813-02	25
Труба	АЗТ8.626.813-03	25
Труба	АЗТ8.626.816	16
Прокладка	АЗТ8.683.807-04	25
Прокладка	АЗТ8.683.810-01	25
Кольцо	АЗТ8.683.827	17
Шайба	АЗТ8.941.031	17
Ниппель	АЗТ9.330.001	17
Устройство замерное	АЗТ6.056.801	17
Устройство замерное		
Сборочный чертеж	АЗТ6.056.801СБ	18
Метшток	АЗТ6.056.802	18
Метшток. Сборочный чертеж	АЗТ6.056.802СБ	19
Вкладыш	АЗТ8.214.000	18
Вкладыш	АЗТ8.214.800	19
Втулка	АЗТ8.220.801	19
Фланец	АЗТ8.230.805	20
Ось	АЗТ8.300.802	20
Труба	АЗТ8.626.817	20
Ручка	АЗТ8.671.800	20
Корпус	АЗТ6.112.800	21
Корпус. Сборочный чертеж	АЗТ6.112.800СБ	21
Втулка	АЗТ8.220.802	21
Фланец	АЗТ8.230.804-02	13
Труба	АЗТ8.626.818	22
Крышка	АЗТ6.176.800	22
Цепочка	АЗТ6.461.000	22
Крышка	АЗТ8.054.803	22
Штырь	АЗТ8.126.018	23
Втулка	АЗТ8.220.803	23
Прокладка	АЗТ8.683.810-02	25
Насадка	АЗТ8.658.800	23
Патрубок зондовый	АЗТ6.059.800	23
Труба	АЗТ6.453.803	24
Втулка	АЗТ8.220.802-01	21
Труба	АЗТ8.626.819-01	32
Труба	АЗТ5.453.800	24
Труба	АЗТ8.626.820	24
Труба	АЗТ6.453.806	24
Труба	АЗТ8.626.835	7
Шайба	АЗТ8.942.813	25
Резервуар вертикальный РВ-25	АЗТ5.887.801	26
Резервуар вертикальный РВ-25	АЗТ5.887.801-01	26
Резервуар вертикальный РВ-25		
Сборочный чертеж	АЗТ5.887.801СБ	27
Печатка	АЗТ6.112.804	26
Дно	АЗТ6.120.804	28
Лист	АЗТ8.607.803	28
Крыша	АЗТ6.173.806	28
Лист	АЗТ8.607.804	28
Пластина	АЗТ7.725.801	29
Кронштейн	АЗТ8.094.801	29
Кронштейн	АЗТ8.094.804	29
Фланец	АЗТ8.230.802	29
Кольцо	АЗТ8.616.800	30
Швеллер	АЗТ8.625.800	30
Уголок	АЗТ8.665.600	30
Скоба	АЗТ9.667.802	30
Гарлавина	АЗТ9.300.800	31
Колодец	АЗТ8.024.800	31
Колодец	АЗТ8.024.800-01	31
Крышка гарлавины	АЗТ6.173.801	31
Крышка гарлавины	АЗТ6.173.801-01	31
Крышка гарлавины		
Сборочный чертеж	АЗТ6.173.801СБ	32
Труба	АЗТ8.626.819	32
Скоба	АЗТ8.667.804	32
Крышка	АЗТ8.054.804	33
Крышка	АЗТ8.054.804-01	33
Труба	АЗТ8.626.813	25
Прокладка	АЗТ8.683.807	25
Прокладка	АЗТ8.683.807-01	25
Прокладка	АЗТ8.683.807-02	25
Прокладка	АЗТ8.683.810	25
Шайба	АЗТ8.942.801	26
Крышка колодца	АЗТ6.173.802	33
Крышка колодца		
Сборочный чертеж	АЗТ6.173.802СБ	34
Крышка	АЗТ6.173.803	34
Крышка. Сборочный чертеж	АЗТ6.173.803СБ	35
Лист	АЗТ8.607.306	34
Амортизатор	АЗТ8.639.802	35
Ушко	АЗТ8.669.802	35
Ручка	АЗТ8.671.009	36
Уголок	АЗТ8.693.800	36
Уголок	АЗТ8.693.801	36
Кольцо	АЗТ6.259.800	36
Кольцо. Сборочный чертеж	АЗТ6.259.800СБ	37
Кольцо	АЗТ8.663.801	37
Уголок	АЗТ9.342.800	37
Швеллер	АЗТ6.413.803	38
Швеллер. Сборочный чертеж	АЗТ6.413.803СБ	38
Пластина	АЗТ8.610.822	38
Швеллер	АЗТ8.623.801	38
Ось	АЗТ8.300.803	33
Труба	АЗТ8.626.813-01	25

Альбом V

Типовой проект 3.015-6-3

Главнефтеснаб РСФСР
Научно-производственное объединение автозаправочной техники.

Утверждаю
Главный инженер СКТБ АЗТ
_____ /В.Т. Сильвестров/
"13" апреля 1979

Резервуары вертикальные с оборудованием РВО-25

Технические условия АЗТ2.968.800 ТУ

Заведующий отделом внедрения
_____ /Ю.Г. Бряков/
"12" апреля 1979

Гл. конструктор проекта
_____ /М.В. Локшин/
"12" апреля 1979

1979

Инв. № подл. | Подп. и дата | Взам. инв. № | Инв. № дубл. | Подп. и дата | 13.04.79г. 986-5

Настоящие технические условия распространяются на „Резервуары вертикальные с оборудованием РВО-25," устанавливаемые на АЗС в крытые железобетонные колодцы и служащие для хранения и выдачи из них топлива потребителям посредством 1-й или 2-х топливораздаточных колонок.

Пример записи при заказе:

а) резервуара, предназначенного для работы в комплексе с одной колонкой — „Резервуар вертикальный с оборудованием РВО-25" АЗТ2.968.800 ТУ,

б) резервуара, предназначенного для работы в комплексе с 2-мя колонками — „Резервуар вертикальный с оборудованием РВО-25" АЗТ2.968.800-01 ТУ.

1. Технические требования.

1.1. Резервуар вертикальный с оборудованием РВО-25 должен соответствовать требованиям настоящих технических условий и комплекта документации согласно АЗТ2.968.800.

1.2. Основные параметры и размеры:

- тип резервуара — вертикальный, сварной колодезного расположения
- вместимость, м³ — 25
- внутреннее избыточное давление, МПа — 0,002 (0,01)
- остаточное давление, МПа — 0,001
- температура окружающей среды, °С — ±40

Изм.	Лист	№ докум.	Подп.	Дата	АЗТ2.968.800 ТУ			
Разраб.		Локшин		12.04	Резервуары вертикальные с оборудованием РВО-25 Технические условия	Лит.	Лист 2	Листов 16
Пров.		Бряков						
Зав. отд.		Бряков				СКТБ АЗТ		
Н. контр.		Мазурова		12.04				
Утв.		Сильвестров						

Инв. № подл. 1183 | Копировал: | Формат А4

- относительная влажность воздуха, % — 80
- габаритные размеры, мм:
  - диаметр — 3200
  - высота — 4520
- масса, кг, см. табл.

Таблица

Шифр	Масса, кг
АЗТ2.968.800	1880,3
АЗТ2.968.800-01	1895,7

Примечание. В скобках указано внутреннее избыточное давление, на которое должен быть отрегулирован дыхательный клапан в случае, если резервуар находится в газовой обвязке.

1.3. Характеристики.

1.3.1. Для оболочки резервуара должна применяться сталь углеродистая для сварных конструкций марки В Ст3кп2 по ГОСТ 380-71*.

1.3.2. Элементы резервуара могут соединяться между собой с применением всех видов промышленной электродуговой сварки.

1.3.3. Металл, предназначенный для изготовления резервуара, не должен иметь трещин, закатов, расслоений, плен, пузырей, шлаковых включений и других дефектов, влияющих на его прочность и плотность. Качество поверхности листовой стали должно удовлетворять требованиям ГОСТ 19903-74* и ГОСТ 14637-79.

1.3.4. Качество и основные характеристики

Изм.	Лист	№ докум.	Подп.	Дата	АЗТ2.968.800 ТУ	Лист 3

Копировал: | Формат А4

металла должны быть подтверждены сертификатами заводов-поставщиков металла. Соответствие материалов требованиям стандартов должна проверяться отделом технического контроля завода-изготовителя резервуаров до запуска металла в производство.

При отсутствии сопроводительных сертификатов должны быть произведены лабораторные испытания и анализы для установления марки стали и качественных показателей.

1.3.5. Качество сварных швов должно обеспечиваться применением качественных исходных материалов. Завод-изготовитель резервуаров должен произвести контрольную проверку поступивших материалов и соответствия их стандартам.

1.3.6. Сварные швы резервуара должны быть прочно-плотными.

Механические свойства металла шва и сварных соединений должны проверяться выборочными испытаниями отдельных образцов и не должны быть ниже предусмотренных ГОСТ 9467-75.

1.3.7. Сварные швы должны быть правильной формы и очищены от шлака. Стыковые швы должны быть выполнены с полным проваром на всю толщину свариваемого металла, угловые швы — по толщине привариваемого металла или по размерам, указанным на чертежах.

Непровары, наплывы, прожоги, подрезы, трещины и пористость в швах не допускаются.

1.3.8. Контроль качества сварных соединений должен производиться как в процессе сварки,

Инв. № подл. 1183 | Подп. и дата | Взам. инв. № | Инв. № дубл. | Подп. и дата | 13.04.79г. 986-5

Изм.	Лист	№ докум.	Подп.	Дата	АЗТ2.968.800 ТУ	Лист 4

Копировал: | Формат А4

так и во время приемки резервуара.

1.3.9. Швы по образующим соседних обечаек должны быть сдвинуты один относительно другого согласно конструкторской документации.

1.3.10. Обечайка, днище, крыша и колодец сваренного резервуара должны быть правильной геометрической формы без значительных вмятин и выпучин.

Допускаются отдельные местные выпучины или вмятины диаметром до 100 мм и с максимальной стрелкой прогиба до 4 мм.

1.3.11. Допускаются следующие отклонения от проектных размеров резервуара:

а) по длине окружности цилиндрической оболочки, мм — +14

б) разность диаметров в одном сечении (овальность), мм — ±10

в) по высоте резервуара, мм — +48

г) отклонение образующей цилиндра от прямой линии (излом образующей), мм, не более — 1/750 длины образующей.

1.3.12. Допускаемые отклонения сварных швов по ГОСТ 5264-69.

1.3.13. Строповые устройства резервуара должны быть испытаны на прочность.

1.3.14. Резервуар до грунтовки и окраски должен быть принят представителем ОТК завода-изготовителя, включая проведение необходимых испытаний с целью установления соответствия изделия требованиям настоящих ТУ

и рабочей конструкторской документации.

1.3.15. Наружная поверхность резервуара должна быть загрунтована грунтом ВЛ-023 ГОСТ 12707-77. Внутренняя поверхность резервуара должна быть оцинкована или иметь лакокрасочное покрытие II.ОЖз 6/2 по ГОСТ 9.009-73 и ГОСТ 9.032-74.*

1.3.16. Резервуар должен быть снабжен теоретической посантиметровой калибровочной таблицей, позволяющей определять объем продукта, находящегося в резервуаре, с точностью до 1%.

1.3.17. Сливное и всасывающее устройства резервуара с оборудованием должны быть герметичными.

1.3.18. Отливки крышки всасывающего устройства и корпусов сливного и всасывающего устройств не должны иметь дефектов литья (газовые и усадочные раковины, трещины, пористость, шлаковые и другие включения).

1.3.19. Наружная и внутренняя поверхности отливок должны быть очищены от формовочной земли.

1.3.20. Допуски на механическую обработку и предельные отклонения по размерам и весу отливок должны соответствовать требованиям ОСТ 1010 и ОСТ 4.ГО.010.025.

1.3.21. Кассеты искрогасителей сливного и всасывающего устройств должны свободно, без заеданий, вставляться в корпуса.

1.3.22. Клапан всасывающего устройства

должен быть притерт к седлу и свободно, без заеданий и перекосов, перемещаться по штоку.

1.3.23. Наружная поверхность метрштока замерного устройства должна быть прямолинейной, гладкой, чистой, не иметь трещин и забоин.

1.3.24. Резервуар в сборе с оборудованием должен быть герметичным.

1.3.25. На крышке замерного устройства клеймами ручными цифровыми ГОСТ 15999-70 должны быть нанесены высотный трафарет оборудованного резервуара (расстояние от дна резервуара до опорного торца корпуса замерного устройства) и расстояние от дна резервуара до нижнего торца метрштока, устанавливаемое по фактической длине метрштока от опорного до нижнего торца и величине высотного трафарета (разность между величиной высотного трафарета и фактической длиной метрштока).

1.3.26. Резьбовые соединения трубопроводов резервуара с оборудованием должны быть выполнены с подмоткой льном ГОСТ 10330-76 на контрящей замазке (нитроглифталевая эмаль НЦ-132 ГОСТ 6631-74, тальк ГОСТ 19729-74).

1.3.27. Средний срок службы резервуара должен быть не менее 20 лет.

1.3.28. Средний срок службы оборудования резервуара должен быть не менее 8 лет.

1.4. Комплектность.

В комплект поставки входят:

- Резервуар вертикальный с оборудованием РВО-25 АЗТ2.968.800 — 1 шт.
- Таблица калибровочная — 1 шт.

1.5. Маркировка.

1.5.1. На каждом резервуаре на зачищенной до блеска маркировочной табличке, приваренной на крыше резервуара, наносятся гравированием шрифтом П05 ГОСТ 2930-62*:

- завод-изготовитель;
- заводской порядковый номер;
- тип резервуара и его вместимость;
- внутреннее избыточное давление, МПа;
- остаточное давление, МПа;
- принято ОТК;
- дата выпуска.

1.5.2. После нанесения маркировки надписи должны быть залиты эмалью НЦ-132 черной ГОСТ 6631-74 II.ОЖз 6/2.

1.6. Упаковка.

1.6.1. Перед отправкой с завода-изготовителя с резервуара должны быть сняты всасывающее, сливное и замерное устройства.

1.6.2. В отправляемом с завода-изготовителя резервуаре не должно оставаться никаких посторонних предметов (электродных огарков, обрезков металла и т. д.).

Резервуар внутри должен быть чистым, без воды, грязи и ржавчины. Болты и гайки должны быть смазаны солидолом ГОСТ 4366-76*. Отверстия на крышке горловины резервуара в местах присоединения к ней всасывающего,

Копия верна
Инв. № подл. 1185 | Подп. и дата 13.04.79г. | Взам. инв. № | Инв. № дубл. | Подп. и дата
Типовой проект 503-6-3 Альбом V

сливного и замерного устройств, а также отверстие дыхательного патрубка должны быть заглушены.

1.6.3. Всасывающее и сливное устройства с отсоединенными всасывающей и сливной трубами должны быть упакованы в деревянный ящик, изготовленный по документации завода-изготовителя, разработанной согласно ГОСТ 2991-76, предварительно выложенный пергамином кровельным ГОСТ 2697-75.

Возможность перемещения изделий внутри ящика не допускается.

1.6.4. Сливная, всасывающая и зондовые трубы, замерное устройство и арматура должны быть упакованы в отдельный деревянный ящик, изготовленный по документации, разработанной заводом-изготовителем согласно ГОСТ 2991-76, предварительно выложенный пергамином кровельным ГОСТ 2697-75.

Возможность перемещения изделий внутри ящика не допускается.

1.6.5. Метршток замерного устройства перед упаковкой должен быть протерт бензином ГОСТ 8505-57, смазан вазелином конденсаторным ГОСТ 5774-76*, обернут бумагой двухслойной упаковочной ГОСТ 8828-75* и надежно закреплен внутри корпуса замерного устройства.

Возможность перемещения метрштока внутри корпуса не допускается.

2. Правила приемки.

2.1. Резервуар вертикальный с оборудованием РВО-25 должен подвергаться следующим испытаниям:

- типовым,
- приемо-сдаточным.

2.2. Типовым испытаниям подвергают не менее 3-х резервуаров при внесении изменений в конструкцию резервуара, материалы или технологию изготовления, влияющих на характеристики и параметры резервуара.

2.3. Приемо-сдаточным испытаниям должен быть подвергнут каждый резервуар на соответствие требованиям настоящих технических условий.

3. Методы контроля.

3.1. Контроль размеров производится универсальным измерительным инструментом.

3.2. Контроль качества сварных швов производится по ГОСТ 5996-66 и ГОСТ 3242-79.

3.3. Контроль сварных швов резервуара на плотность производится путем нанесения на них мыльной эмульсии и создания в резервуаре воздушного избыточного давления равного 0,025 МПа. При обнаружении пузырьков воздуха швы бракуются.

Забракованные при испытании швы должны быть вырублены до основного металла и затем заварены вновь. Подчеканка швов не допускается.

Подле устранения всех дефектов резервуар должен быть подвергнут повторному освидетельствованию и испытанию.

3.4. Контроль сварных швов резервуара на прочность производится путем создания в заполненном водой резервуаре, при заглушенной горловине, избыточного давления равного 0,05 МПа. Резервуар выдерживается под давлением в течение 5 минут. Увеличение и уменьшение давления при испытании должны производиться постепенно. (0,002 МПа/мин). Испытательное давление должно поддерживаться в течение времени, необходимого для осмотра.

3.5. Контроль допускаемых отклонений сварных швов производится универсальным измерительным инструментом на соответствие требованиям ГОСТ 5264-69.

3.6. Контроль качества лакокрасочных покрытий резервуара производится по ГОСТ 9529-75.

3.7. Испытания строповых устройств резервуара на прочность должны производиться по ГОСТ 13716-73.*

3.8. Испытание сливного устройства на герметичность производится при отсоединенной сливной трубе путем создания гидравлического давления равного 0,2 МПа и выдержки в течение 5 минут. Течи и потения не допускаются.

3.9. Испытание всасывающего устройства на герметичность производится при отсоединенной всасывающей трубе путем создания гидравлического давления равного 0,2 МПа и выдержки в течение

5 минут. Течи и потения не допускаются.

3.10. Контроль резервуара с оборудованием на герметичность производится путем создания в заполненном водой оборудованном резервуаре избыточного давления равного 0,02 МПа. и выдержки резервуара под этим давлением в течение 20 минут.

Течи и потения не допускаются. Увеличение и снижение давления должны производиться плавно (0,002 МПа/мин).

3.11. Контроль по остальным пунктам раздела „Технические требования" производится путем внешнего осмотра и по документам, подтверждающим качество материалов.

4. Транспортирование и хранение.

4.1. Резервуар с оборудованием РВО-25, подготовленный к транспортированию в соответствии с указаниями подраздела 1.6. настоящих технических условий, может транспортироваться железнодорожным, водным и автомобильным транспортом. Во всех случаях резервуар должен быть установлен вверх колодцем и надежно закреплен. Крепление резервуара должно обеспечивать сохранность изделия и окраски во время транспортирования.

4.2. Оборудование резервуара в упаковке может транспортироваться любым видом транспорта.

4.3. Готовые резервуары должны храниться в условиях, обеспечивающих их полную сохранность.

4.4. Оборудование резервуара должно храниться в упакованном виде в крытых складских помещениях. Воздух в помещениях не должен содержать вредных примесей,

вызывающих коррозию.

5. Указания по эксплуатации.

5.1. Эксплуатация резервуара с оборудованием РВО-25 должна производиться в соответствии с „Правилами технической эксплуатации автозаправочных станций", утвержденными Главнефтеснабом РСФСР 26.06.1969 г. и „Правилами технической эксплуатации стальных резервуаров и инструкцией по их ремонту на предприятиях Главнефтеснаба РСФСР", утвержденными Главнефтеснабом РСФСР 15.05.1970 г.

5.2. После установки резервуара на АЗС в железобетонный колодец и монтажа на нем оборудования должна быть произведена калибровка резервуара объемным методом с составлением посантиметровой калибровочной таблицы.

5.3. Ежедневно должен производиться контроль за исправностью резервуара и железобетонного колодца (колодец должен быть сухим). Контроль производится через зондовую трубу.

При обнаружении в железобетонном колодце воды или топлива эксплуатация резервуара должна быть прекращена до выявления и устранения причин неисправности.

5.4. Ежедневно должен производиться внешний осмотр сливных муфт, корпусов и соединений трубопроводов сливного и всасывающего устройств. При обнаружении неисправностей их следует устранить, при этом эксплуатация резервуара прекращается до устранения неисправностей.

5.5. Крышки сливных муфт должны открываться и закрываться вручную, без применения приспособлений.

5.6. Наконечник шланга бензовоза следует вставлять в корпус сливной муфты вертикально, чтобы не повредить корпус муфты и прокладку.

5.7. Уровень топлива в резервуаре определяется путем прибавления к длине метрштока, смоченного топливом, величины расстояния от дна резервуара до нижнего торца метрштока (35-45 мм), нанесенной на крышке замерного устройства.

5.8. Техническое обслуживание и ремонт резервуара и оборудования должны выполняться в соответствии с системой технического обслуживания и ремонтов (ТОР), утвержденной 01.01.78 г. Главнефтеснабом РСФСР.

5.9. Перед разборкой всасывающего устройства необходимо слить топливо из всасывающей магистрали колонки в резервуар, приподняв всасывающий клапан над седлом при помощи рукоятки, находящейся на крышке всасывающего устройства.

5.10. При замене прокладки, находящейся между фланцем корпуса замерного устройства и крышкой горловины резервуара, следует иметь ввиду, что с изменением ее толщины изменится высотный трафарет резервуара. Поэтому, при отсутствии прокладочного материала, одинакового по толщине с толщиной заменяемой прокладки, при замене прокладки необходимо на крышку замерного устройства нанести новые значения высотного трафарета и расстояния от дна резервуара до нижнего торца метрштока.

6. Требования безопасности.

6.1. Сварка резервуара должна вестись в соответствии с разработанным заводом-изготовителем технологическим процессам сварщиками, сдавшими испытания в соответствии с „Правилами испытания электросварщиков и газосварщиков", утвержденными Госгортехнадзором 22.06.71 г.

6.2. Испытания резервуара должны проводиться в специально отведенном месте.

Избыточное давление при испытаниях на плотность сварных швов не должно превышать 0,025 МПа, при испытаниях на прочность сварных швов - 0,05 МПа.

6.3. К испытаниям допускаются лица, прошедшие специальную подготовку по технике безопасности.

6.4. При погрузочно-разгрузочных работах стропы должны присоединяться только к специальным петлям резервуара, при этом следует соблюдать все правила техники безопасности, установленные для подъемно-транспортных работ.

6.5. К эксплуатации и обслуживанию резервуаров допускаются лица, прошедшие специальный инструктаж по технике безопасности на АЗС.

6.6. Перед вводом в эксплуатацию резервуара необходимо убедиться в надежности подсоединения резервуара к заземляющему контуру АЗС.

6.7. Перед сливом топлива в резервуар из автоцистерны, последняя должна быть надежно заземлена.

6.8. Зачистка и ремонт резервуара должны производиться в строгом соответствии с „Правилами технической эксплуатации металлических резервуаров и инструкцией по их ремонту на предприятиях Главнефтеснаба РСФСР" утвержденными Главнефтеснабом РСФСР 15.05.1970 г. и „Правилами технической эксплуатации нефтебаз Главнефтеснаба РСФСР", утвержденными Главнефтеснабом РСФСР 12.12.1974 г.

7. Гарантии поставщика.

7.1. Изготовитель гарантирует соответствие „Резервуара с оборудованием РВО-25" АЗТ2.968.800. требованиям настоящих технических условий и его безотказную работу в течение 18 месяцев со дня ввода в эксплуатацию и не более 24 месяцев со дня отгрузки при условии соблюдения потребителем правил эксплуатации, транспортирования и хранения.

7.2. Детали и сборочные единицы, вышедшие из строя в течение указанного срока по причинам недоброкачественного материала, неправильной обработки или сборки, заменяются или ремонтируются изготовителем бесплатно.

Серия

Формат	Зона	Поз.	Обозначение	Наименование	Кол.	Примечание
				Документация		
А2			АЗТ2.968.800СБ	Сборочный чертеж		
А1			АЗТ2.968.800ТУ	Технические условия		
				Сборочные единицы		
А1		1	АЗТ5.885.800	Устройство сливное	1	
А1		2	АЗТ5.890.301	Устройство всасывающее	1	
А1		3	АЗТ6.056.801	Устройство замерное	1	
А1		4	АЗТ6.059.800	Патрубок зондовый	1	
А1		5	АЗТ6.453.80С	Труба	2	
А1		6	АЗТ6.453.806	Труба	1	
				Детали		
А1		7	АЗТ8.626.813	Труба	1	
А1		8	АЗТ8.683.807	Прокладка	1	
		9	-01	Прокладка	2	
		10	-02	Прокладка	1	
А1		11	АЗТ8.683.810	Прокладка	4	
А1		12	АЗТ8.942.801	Шайба	4	

Инв.№ подл. | Подп. и дата | Взам. инв.№ | Инв.№ дубл. | Подп. и дата

Изм.	Лист	№ докум.	Подп.	Дата
Разраб.	Кондратьев			
Пров.	Локшин			
Зав. отд.	Орлков			
Н. контр.	Успенская			
Утв.	Сильвестров			

АЗТ2.968.800

Резервуар вертикальный с оборудованием РВО-25

Лит.	Лист	Листов
	1	3

СКТБ АЗТ

Копировал

Формат А4

Формат	Зона	Поз.	Обозначение	Наименование	Кол.	Примечание
				Стандартные изделия		
		13		Болт М12×35.58.019 ГОСТ 7798-70*	30	
		14		Гайка М12.5.019 ГОСТ 5915-70*	42	
		15		Шайба 12.65Г.019 ГОСТ 6402-70*	42	
		16		Шайба 12.01.019 ГОСТ 11371-78	42	
				Контргайки ГОСТ 8961-75		
		17		Контргайка Ц-40	3	
		18		Контргайка Ц-50	4	
		19		Муфта длинная Ц-25 ГОСТ 8955-75	1	
		20		Муфта короткая Ц-40 ГОСТ 8954-75	2	
		21		Угольник Ц-40 ГОСТ 8946-75	1	
			Переменные данные	для исполнений		
				АЗТ2.968.800		
				Сборочные единицы		
А1		22		Резервуар вертикальный РВ-25	1	
А1		23		Крышка горловины	1	

Инв.№ подл. | Подп. и дата | Взам. инв.№ | Инв.№ дубл. | Подп. и дата

Изм.	Лист	№ докум.	Подп.	Дата

АЗТ2.968.800

Лист 2

Копировал

Формат А4

Альбом V

503-6-3

Типовой проект

Формат	Зона	Поз.	Обозначение	Наименование	Кол.	Примечание
				АЗТ2.968.800-01		
				Сборочные единицы		
А1		2	АЗТ5.890.801	Устройство всасывающее	1	
А1		5	АЗТ6.453.800	Труба	1	
А1		22	АЗТ5.887.801-01	Резервуар вертикальный РЕ-25	1	
А1		23	АЗТ6.173.801-01	Крышка горловины	1	
				Детали		
А1		9	АЗТ8.683.807-01	Прокладка	1	
А1		11	АЗТ8.683.810	Прокладка	2	
А1		12	АЗТ8.942.801	Шайба	2	
				Стандартные изделия		
		14		Гайка М12.5.019 ГОСТ 5915-70*	4	
		15		Шайба 12.65Г.019 ГОСТ 6402-70*	4	
		16		Шайба 12.01.019 ГОСТ 11371-78	4	
		17		Контргайка Ц-40 ГОСТ 8961-75	1	
		18		Контргайка Ц-50 ГОСТ 8961-75	2	
		20		Муфта короткая Ц-40 ГОСТ 8954-75	1	

Инв.№ подл. | Подп. и дата | Взам. инв.№ | Инв.№ дубл. | Подп. и дата

Изм.	Лист	№ докум.	Подп.	Дата

АЗТ2.968.800

Лист 3

Копировал

Формат А4

АЗТ8.626.835

Rz80 ▽(√)

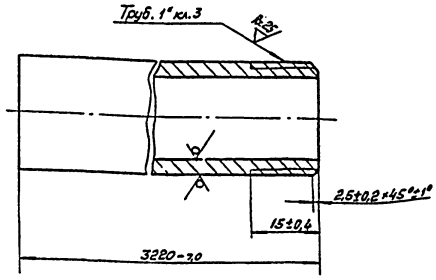

Инв.№ подл. | Подп. и дата | Взам. инв.№ | Инв.№ дубл. | Подп. и дата

Изм.	Лист	№ докум.	Подп.	Дата
Разраб.	Кондратьев			
Пров.	Локшин			
Н. контр.	Орлков			
Ч. контр.	Успенская			
Нач. отд.				

АЗТ8.626.835.

Труба

Лит.	Масса	Масштаб
	7,200	1:1
Лист	Листов 1	

Труба Ц-25×2,8 ГОСТ 3262-75*

СКТБ АЗТ

Копировал

Формат А4

АЗТ2.968.800 СБ

Рис. 1

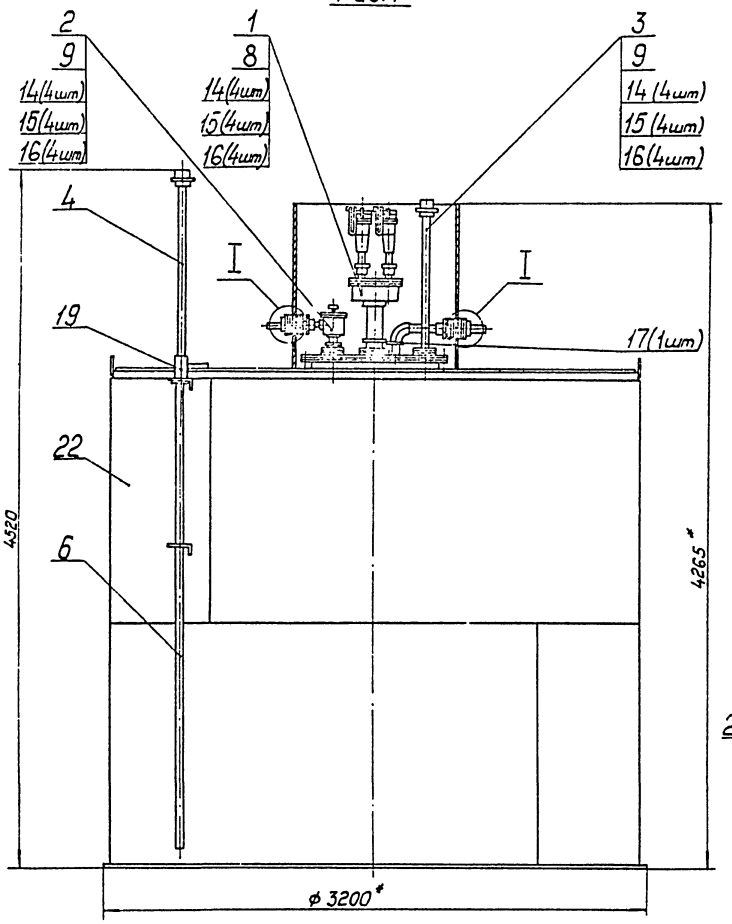

Рис. 2
М1:40
Остальное – см. рис. 1

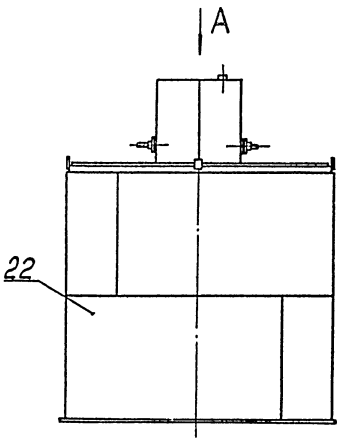

Вид А
М1:10

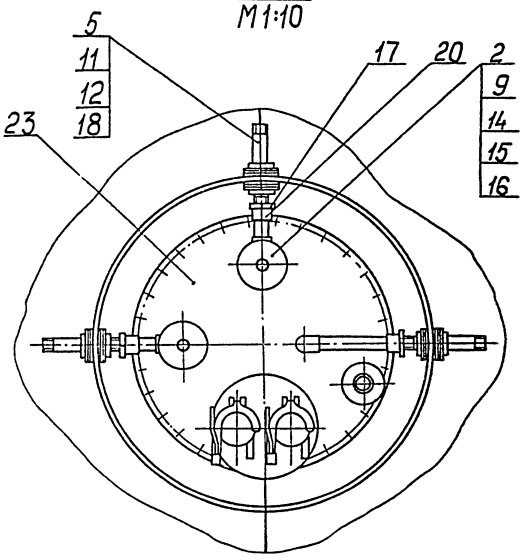

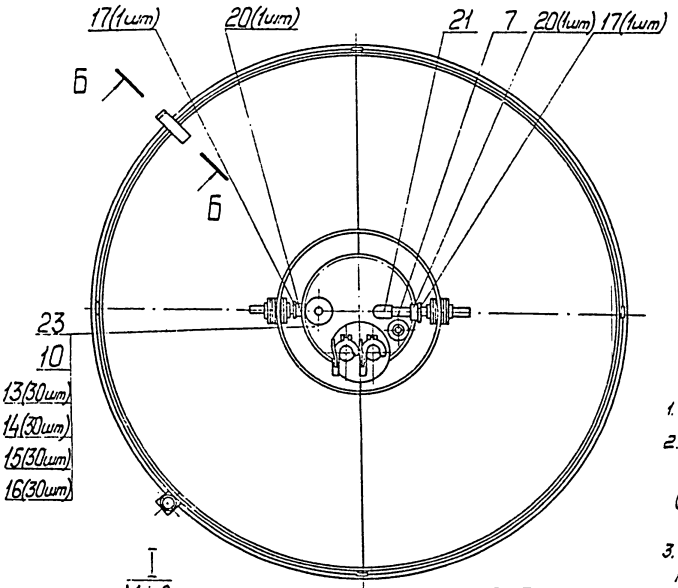

Обозначение	Рис	Масса, кг
АЗТ2.968.800	1	1880,3
-01	2	1895,7

1.* Размеры для справок.
2. Монтаж трубопроводов вести с подмоткой льном ГОСТ 10330-76 на контрящей замазке (нитроглифталевая эмаль НЦ-132 ГОСТ6631-74 плюс тальк ГОСТ19729-74).
3. После установки резервуара в железобетонный колодец пластина заземления резервуара должна быть приварена к заземляющему контуру АЗС.

I
М1:2

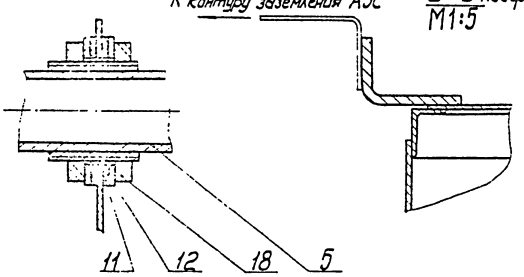

Б-Б повернуто
М1:5

Изм.	Лист	№ докум.	Подп.	Дата	АЗТ2.968.800 СБ			
Разраб.		Кондратьев			Резервуар вертикальный с оборудованием РВО-25 Сборочный чертеж	Лит.	Масса	Масштаб
Пров.		Локшин					См.табл.	1:20
Т. контр.		Борисов				Лист	Листов 1	
Зав. отд.		Бояков				СКТБ АЗТ		
Н. контр.		Успенская		04.79				
Утв.		Сильвестров						

Копировал:

Формат 22

Типовой проект 503-6-3

Альбом V

Копия верна

Копия верна

Формат	Зона	Поз.	Обозначение	Наименование	Кол.	Примечание
				Документация		
12			АЗТ5.885.800 СБ	Сборочный чертеж		
				Сборочные единицы		
11		1	АЗТ6.179.018	Крышка	1	
11		2	АЗТ6.212.002	Кассета	1	
11		3	АЗТ6.453.801	Муфта	1	
				Детали		
11		5	АЗТ8.020.042	Корпус	1	
11		6	АЗТ8.626.813-04	Труба	1	
11		7	АЗТ8.628.800	Труба	1	
11		8	АЗТ8.683.807-03	Прокладка	1	
				Стандартные изделия		
		10		Болт М10×35.58.019		
				ГОСТ 7796-70*	8	
		11		Гайка М10.5.019		
				ГОСТ 5915-70*	8	
		12		Шайба 10.65Г.019		
				ГОСТ 6402-70*	8	

Изм	Лист	№ докум	Подп.	Дата	АЗТ5.885.800		
Разраб.		Кондратьев			Устройство сливное	Лит.	Лист 1	Листов 2
Пров.		Локшин				СКТБ АЗТ	
Н.контр.		Успенская					
Утв.		Бряков					

Инв. № подл. 14844 | Подп. и дата 13.04.79г. | Взам. инв. № | Инв. № дубл. | Подп. и дата

Копировал: | Формат 11

Формат	Зона	Поз.	Обозначение	Наименование	Кол.	Примечание
		13		Шайба 12.01.019		
				ГОСТ 11371-78	8	
		14		Контргайка Ц-50		
				ГОСТ 8961-75	2	
		15		Контргайка Ц-80		
				ГОСТ 8961-75	1	
		16		Муфта длинная Ц-50		
				ГОСТ 8955-75	2	
		17		Сгон 50-Ц		
				ГОСТ 8969-75	2	
				Прочие изделия		
		18		Муфта сливная 3"		Армавирский опытный машиностроительный завод.
				МС-1	2	

Изм	Лист	№ докум	Подп.	Дата	АЗТ5.885.800	Лист 2

Инв. № подл. 14844 | Подп. и дата 13.04.79г. | Взам. инв. № | Инв. № дубл. | Подп. и дата

Копировал: | Формат 11

АЗТ5.885.800 СБ

Типовой проект 503-6-3 Альбом V

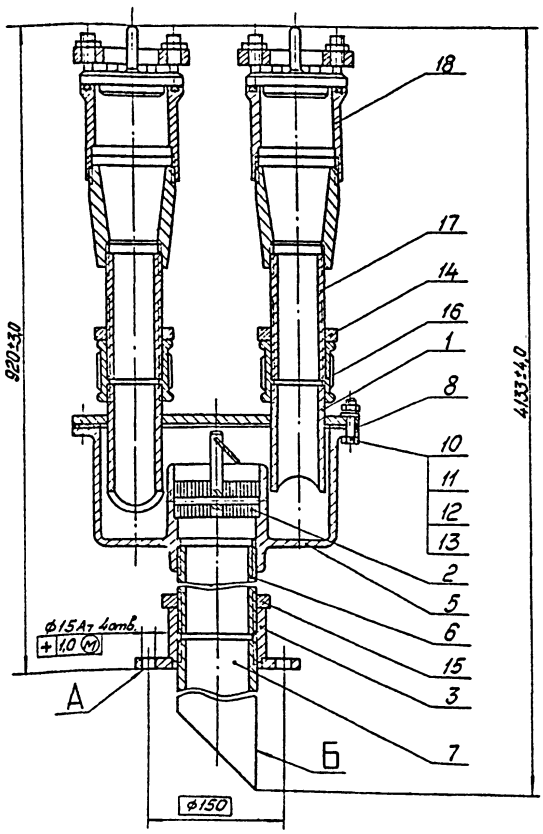

1. Размеры для справок.
2. Покрытие Эмаль НЦ-132 серая ГОСТ 6631-74. III. Ж2 кроме поверхностей А и Б.
3. Монтаж трубопроводов вести с подмоткой льном трепаным ГОСТ 10330-76 на контрящей замазке (Эмаль НЦ-132 ГОСТ 6631-74 плюс тальк ГОСТ 19729-74).
4. Устройство сливное испытать на герметичность гидравлическим давлением 0,2 МПа в течение 5 мин; течи и отпотины не допускаются.

Изм	Лист	№ докум.	Подп.	Дата	АЗТ5.885.800 СБ			
Разраб.		Кондратьев			Устройство сливное Сборочный чертеж.	Лит.	Масса 40,31	Масштаб 1:4
Пров.		Локшин				Лист	Листов 1	
Т.контр.		Борисов				СКТБ АЗТ		
Н.контр.		Успенская						
Утв.		Бряков						

Инв. № подл. 14845 | Подп. и дата 13.04.79г. | Взам. инв. № | Инв. № дубл. | Подп. и дата

Копировал: | Формат 12

А3Т6.179.018

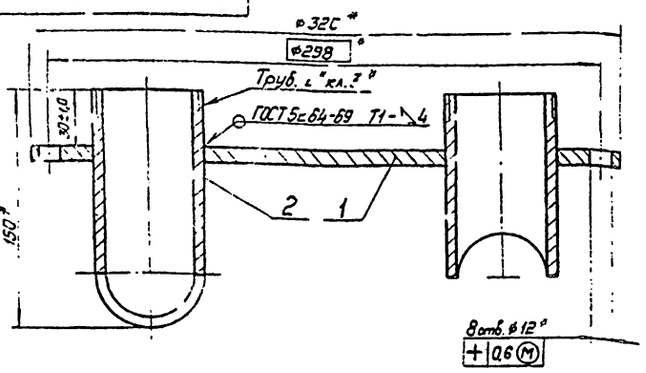

1. *Размеры для справок.
2. Покрытие Ц15, кроме резьбовых поверхн.

Формат	Зона	Поз.	Обозначение	Наименование	Кол.	Примечание
				Детали		
И		1	А3Т8.054.021	Крышка	1	
11		2	А3Т8.626.044	Труба	2	

А3Т6.179.018

Изм.	Лист	№ докум.	Подп.	Дата
Разраб.	Кондратьев			
Пров.	Локшин			
Т. контр.	Борисов			
Н. контр.	Успенская			07.79
Утв.	Брягов			

Крышка

Лит.	Масса	Масштаб
	4,950	1:2
Лист	Листов 1	

СКТБ А3Т

Копировал: Формат 11

А3Т8.054.021

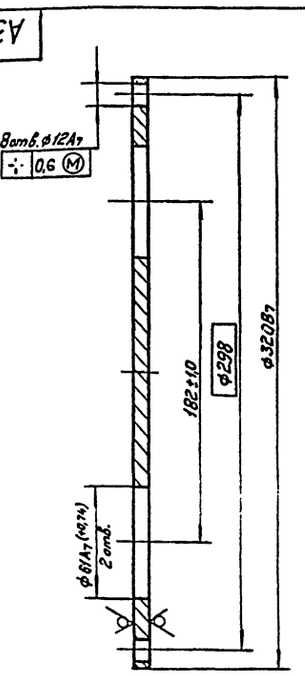

Инв. № подл. | Подп. и дата | Взам. инв. № | Инв. № дубл. | Подп. и дата

Изм.	Лист	№ докум.	Подп.	Дата
		13.04.79г. Усп-я		
Разраб.	Кондратьев			07.79
Пров.	Локшин			
Т. контр.	Борисов			11.04.79
Н. контр.	Успенская			07.79
Утв.				

А3Т8.054.021

Крышка

Лит.	Масса	Масштаб
	4,210	1:2
Лист	Листов 1	

Лист-58 ГОСТ 19903-74*
Ст.3 ГОСТ 14637-79

СКТБ А3Т

Формат 11

А3Т8.626.044

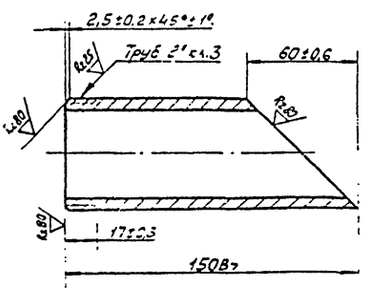

Изм.	Лист	№ докум.	Подп.	Дата
Разраб.	Сокольская			
Пров.	Локшин			
Т. контр.	Борисов			
Н. контр.	Успенская			07.79
Утв.				

А3Т8.626.044

Труба

Лит.	Масса	Масштаб
	0,52	1:2
Лист	Листов 1	

Труба Ц-50×3,5 ГОСТ 3262-75*

СКТБ А3Т

Копировал: Формат 11

Формат	Зона	Поз.	Обозначение	Наименование	Кол.	Примечание
				Документация		
11			А3Т6.212.002 СБ	Сборочный чертеж		
				Детали		
11		1	А3Т8.240.006	Кольцо	1	
			Переменные данные	для исполнений		
				А3Т6.212.002		
				Детали		
11		2	А3Т8.212.000	Обойма	1	
11		3	А3Т8.352.022	Шток	1	
54		4	А3Т8.610.014	Лента гофрированная		
				Лента 08Х18Н10-М-О-0,15х40		
				ГОСТ 4986-79 L=504,5-4,5	1	
54		5	А3Т8.610.015	Лента плоская		
				Лента 08Х18Н10-М-О-0,15х40		
				ГОСТ 4986-79; L=374,5-4,5	1	
11		6	А3Т8.960.007	Штифт	1	

Инв. № подл. | Подп. и дата | Взам. инв. № | Инв. № дубл. | Подп. и дата

Изм.	Лист	№ докум.	Подп.	Дата
		13.04.79г. Усп-я		
Разраб.	Кондратьев			07.79
Пров.	Локшин			11.04.79
Н. контр.	Успенская			07.79
Утв.	Брягов			

А3Т6.212.002

Кассета

Лит.	Лист	Листов
	1	2

СКТБ А3Т

Копировал: Формат 11

Формат	Зона	Поз.	Обозначение	Наименование	Кол.	Примечание
				АЗТ6.212.002-01		
				Детали		
11		2	АЗТ8.212.000-01	Обойма	1	
11		3	АЗТ8.352.022-00	Шток	1	
БЧ		4	АЗТ8.610.016	Лента гофрированная		
				Лента 08Х18Н10-М-О-0,15×24		
				ГОСТ4986-79; L=1475-2,6	1	
БЧ		5	АЗТ8.610.017	Лента плоская		
				Лента 08Х18Н10-М-О-0,15×24		
				ГОСТ4986-79; L=10±3-2,4	1	
11		6	АЗТ8.960.007-01	Штифт	1	

Изм. Лист № докум. Подп. Дата — АЗТ6.212.002 — Лист 2

Копировал: Формат А4

АЗТ6.212.002 СБ

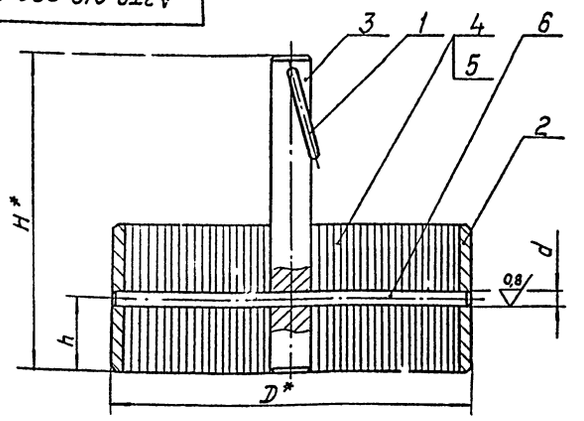

Обозначение	Размеры, мм				Масса, кг
	$D X_3$	$d \frac{A_{2a}}{Pr_{2a}}$	$H B_7$	h	
АЗТ6.212.002	$96^{-0,050}_{-0,140}$	4	85	20±0,4	0,717
-01	52	3	30	12±0,3	0,150

1. * Размеры для справок.
2. Деталь поз. 4 сгофрировать. Сечение, образуемого гофрированной лентой, канала - треугольник с размерами в свету: $h' = 1,45$мм, основание $t = 3,9 \ldots 4,0$мм.
3. Рулон, состоящий из гофрированной (поз. 4) и плоской (поз. 5) лент плотно намотать на шток поз. 3.

Изм. Лист № докум. Подп. Дата — АЗТ6.212.002 СБ

Разраб. Кондратьев — Пров. Локшин — Т. контр. Борисов — Н. контр. Успенская — Утв. Брякин

Кассета. Сборочный чертеж

Лит. | Масса | Масштаб: — (См. табл.)

Лист | Листов 1

СКТБ АЗТ

Инв. № подл. 14035 | Подп. и дата | Взам. инв. № | Инв. № дубл. | Подп. и дата 13.04.79

Копировал: Формат А3

Формат 11

АЗТ8.240.006

Rz 80 (√)

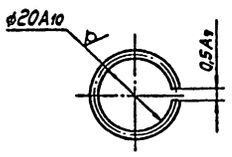

Покрытие Ц 15.

АЗТ8.240.006

Изм. Лист № докум. Подп. Дата

Разраб. Кондратьев — Пров. Локшин — Т. контр. Борисов — Н. контр. Успенская — Утв.

Кольцо

Проволока II-2,00 ГОСТ 1071-67*

Лит | Масса: 0,002 | Масштаб: 1:1

Лист | Листов 1

СКТБ АЗТ

Копировал: Формат А4

Формат 11

АЗТ8.212.000

Rz 80 (√)

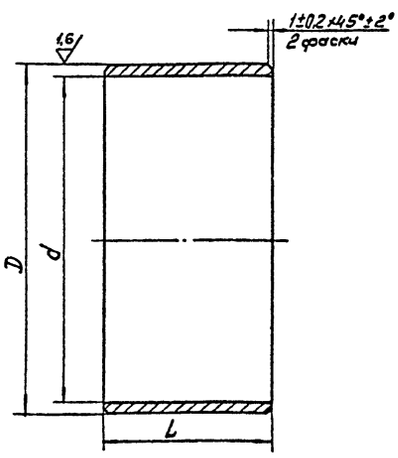

Обозначение	Размеры, мм			Материал	Масса, кг
	$D X_3$	$d A_7$	$L B_7$		
АЗТ8.212.000	$96^{-0,050}_{-0,140}$	90	40	Труба ДКРНТ 100×7,5 Л63 ГОСТ 494-76	0,265
-01	52	48	24	Труба ДКРНТ 55×5 Л63 ГОСТ 494-76	0,026

АЗТ8.212.000

Изм. Лист № докум. Подп. Дата

Разраб. Кондратьев — Пров. Локшин — Т. контр. Борисов — Н. контр. Успенская — Утв.

Обойма

См. табл.

Лит | Масса: См. табл. | Масштаб: —

Лист | Листов 1

СКТБ АЗТ

Инв. № подл. 14034 | Подп. и дата | Взам. инв. № | Инв. № дубл. | Подп. и дата 13.04.79

Копировал: Формат А3

Формат 11

АЗТ8.352.022

Rz 80 (▽)

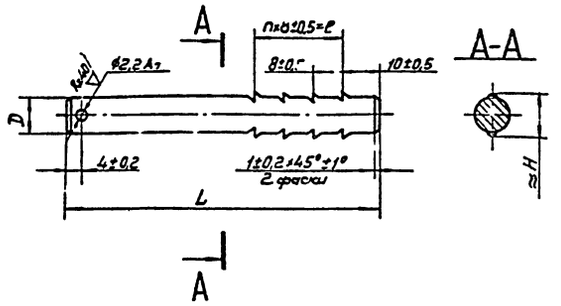

Обозначение	Размеры, мм					Масса, кг.
	D B_7	L B_7	e±0,5	H	h	
АЗТ8.352.022	10	85	24	12	3	0,052
-01	8	30	16	10	2	0,011

Покрытие Ц15.

Изм.	Лист	№ докум.	Подп.	Дата
Разраб.		Кондратьев		
Пров.		Локшин		
Т. контр.		Борисов		
Н. контр.		Успенская		01.79
Утв.				

АЗТ8.352.022

Шток

Лит. | Масса | Масштаб: См. табл. | —

Лист | Листов 1

Ст.3 ГОСТ 380-71*

СКТБ АЗТ

Копировал: | Формат 11

АЗТ8.960.007

Rz 80 (▽)

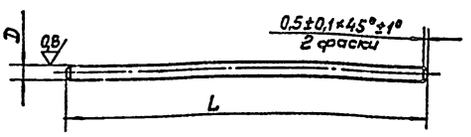

Обозначение	Размеры, мм		Масса, кг.
	D Пр12	L B_7	
АЗТ8.960.007	4	96-0,87	0,009
-01	3	52	0,003

Покрытие Хим. Окс.

Изм.	Лист	№ докум.	Подп.	Дата
Разраб.		Кондратьев		
Пров.		Локшин		12.04.79
Т. контр.		Борисов		
Н. контр.		Успенская		01.79
Утв.				

АЗТ8.960.007

Штифт

Лит. | Масса | Масштаб: См. табл. | —

Лист | Листов 1

Сталь 45 ГОСТ 1050-74**

СКТБ АЗТ

Копировал: | Формат 11

Альбом V

Типовой проект 503-6-3

Формат	Зона	Поз.	Обозначение	Наименование	Кол.	Примечание
				Документация		
11			АЗТ6.453.801СБ	Сборочный чертеж		
			Переменные данные	для исполнения		
				АЗТ6.453.801		
				Детали		
11		1	АЗТ8.230.804	Фланец	1	
11		2	АЗТ8.658.037	Муфта	1	
				АЗТ6.453.801-01		
				Детали		
11		1	АЗТ8.230.804-01	Фланец	1	
11		2	АЗТ8.658.037-01	Муфта	1	

Взам. инв. № | Подп. и дата | Инв. № подл. | Подп. и дата

Изм.	Лист	№ докум.	Подп.	Дата
Разраб.		Кондратьев		
Пров.		Локшин		12.04.79
Т. контр.		Борисов		
Н. контр.		Успенская		01.79
Утв.		Бряков		

АЗТ6.453.801

Муфта

Лит. | Лист | Листов: 1

СКТБ АЗТ

Копировал: | Формат 11

АЗТ6.453.801 СБ

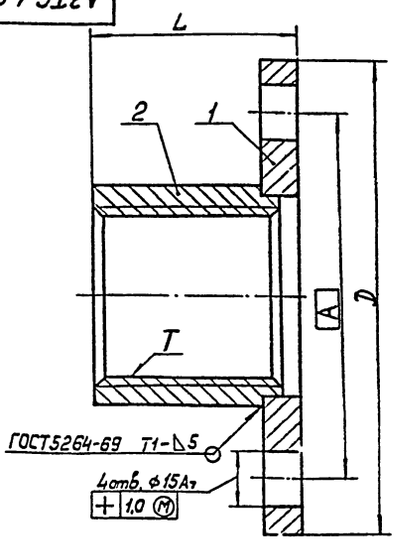

Обозначение	Размеры, мм.			T	Масса, кг
	D	A	L		
АЗТ6.453.801	185	150	75	Труб.3" кл.3	2,600
-01	130	100	55	Труб.1½" кл.3	1,130

1. Размеры для справок.
2. Покрытие Ц15.

Изм.	Лист	№ докум.	Подп.	Дата
Разраб.		Кондратьев		
Пров.		Локшин		12.04.79
Т. контр.		Борисов		
Н. контр.		Успенская		01.79
Утв.		Бряков		

АЗТ6.453.801 СБ

Муфта

Сборочный чертеж

Лит. | Масса | Масштаб: См. табл. | —

Лист | Листов 1

СКТБ АЗТ

Копировал: | Формат 11

АЗТ8.230.804

Rz 80 (√)

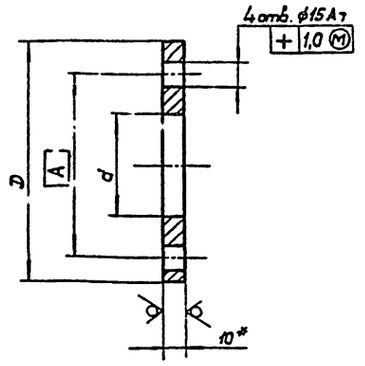

Обозначение	Размеры, мм			Масса, кг.
	A	D B7	d A7	
АЗТ8.230.804	150	185	95	1,100
-01	100	130	56	0,550
-02	100	130	49	0,570

* Размер для справок.

Изм.	Лист	№ докум.	Подп.	Дата
Разраб.	Конфетьев			
Пров.	Лукшин			
Т. контр.	Борисов			
Н. контр.	Успенская			07.79
Утв.				

АЗТ8.230.804

Фланец

Лит.	Масса	Масштаб
	См. табл.	—
Лист	Листов 1	

Лист 610 ГОСТ 15903-74*
Ст.3 ГОСТ 14637-79

СКТБ АЗТ

Копировал: Формат 11

АЗТ8.658.037

Rz 80 (√)

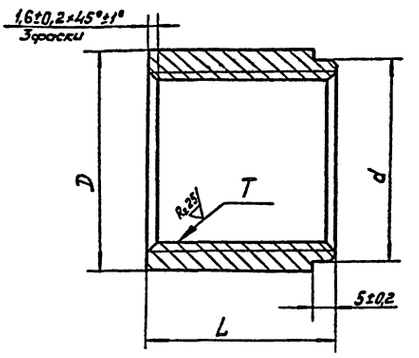

Обозначение	Размеры, мм			T	Масса, кг
	D B7	d B7	L B7		
АЗТ8.658.037	100	95	70	Труб. 3" кл.3	1,540
-01	60	55	50	Труб. 1½" кл.3	0,580

Изм.	Лист	№ докум.	Подп.	Дата
Разраб.	Конфетьев			
Пров.	Лукшин			
Т. контр.	Борисов			
Н. контр.	Успенская			07.79
Утв.				

АЗТ8.658.037

Муфта

Лит.	Масса	Масштаб
	См. табл.	—
Лист	Листов 1	

Ст.3 ГОСТ 380-71*

СКТБ АЗТ

Копировал: Формат 11

АЗТ8.020.042

Rz 320 (√)

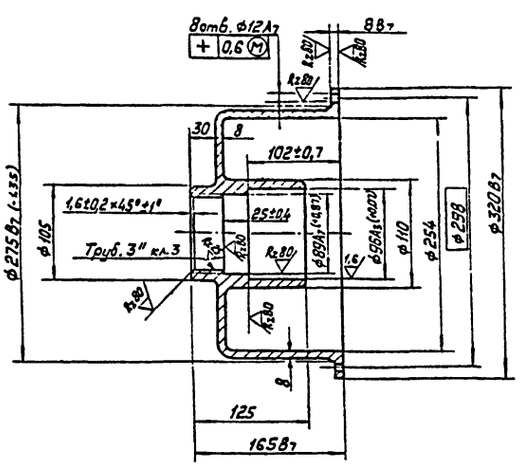

1. Предельные отклонения литейных размеров по А6 ОСТ4 ГО.010.025.
2. Литейные радиусы 3 ... 5 мм
3. Литейные уклоны по ГОСТ 3212-57*

Изм.	Лист	№ докум.	Подп.	Дата
Разраб.	Конфетьев			
Пров.	Лукшин			
Т. контр.	Борисов			
Н. контр.	Успенская			07.79
Утв.				

АЗТ8.020.042

Корпус

Лит.	Масса	Масштаб
	4,630	1:4
Лист	Листов 1	

АЛ8 ГОСТ2685-75*

СКТБ АЗТ

Копировал: Формат 11

АЗТ8.628.800

Rz 80 (√)

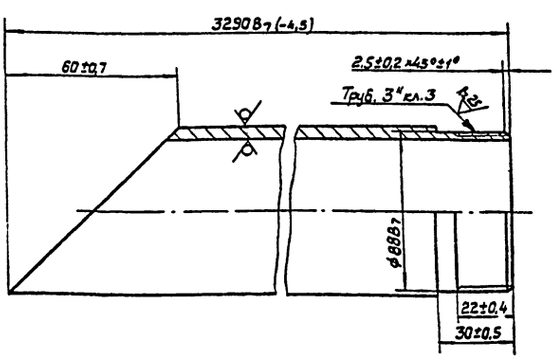

Изм.	Лист	№ докум.	Подп.	Дата
Разраб.	Конфетьев			
Пров.	Лукшин			
Т. контр.	Борисов			
Н. контр.	Успенская			07.79
Утв.				

АЗТ8.628.800

Труба

Лит.	Масса	Масштаб
	11,960	1:2
Лист	Листов 1	

Труба 90×5 Д1М ГОСТ 18475-73**

СКТБ АЗТ

Копировал: Формат 11

Копия верна

Формат	Зона	Поз.	Обозначение	Наименование	Кол.	Примечание
				Документация		
12			АЗТ5.890.801 СБ	Сборочный чертеж		
				Сборочные единицы		
11		1	АЗТ6.212.002-01	Кассета	1	
11		2	АЗТ6.453.801-01	Муфта	1	
				Детали		
11		3	АЗТ7.140.002	Клапан	1	
11		4	АЗТ7.142.010	Седло	1	
12		5	АЗТ8.020.076	Корпус	1	
11		6	АЗТ8.040.801	Крышка	1	
11		7	АЗТ8.333.010	Рукоятка	1	
11		8	АЗТ8.352.024	Шток	1	
11		9	АЗТ8.626.813-02	Труба	1	
		10	-03	Труба	1	
11		11	АЗТ8.626.816	Труба	1	
11		12	АЗТ8.683.807-04	Прокладка	1	
11		13	АЗТ8.683.810-01	Прокладка	1	
11		14	АЗТ8.683.827	Кольцо	1	
11		15	АЗТ8.941.031	Шайба	1	
11		16	АЗТ9.330.001	Ниппель	1	

Изм	Лист	№ докум	Подп	Дата
Разраб.	Сибирева			
Пров.	Локшин			
Н контр.	Успенская			04.79
Утв	Бряков			

АЗТ5.890.801

Устройство всасывающее

Лит.	Лист	Листов
	1	2

СКТБ АЗТ

Копировал: Формат 11

Формат	Зона	Поз.	Обозначение	Наименование	Кол.	Примечание
				Стандартные изделия		
		17		Болт М10×35.58.019		
				ГОСТ 7798-70*	6	
		18		Гайка М10.5.019		
				ГОСТ 5915-70*	6	
		19		Шайба 10.65Г.019		
				ГОСТ 6402-70*	6	
		20		Шайба 10.01.019		
				ГОСТ 11371-78	6	
				Штифты ГОСТ 3128-70		
		21		3 Пр2га ×16	1	
		22		3 Пр2га ×20	1	
		23		Контргайка Ц-40		
				ГОСТ 8961-75	1	

Подп. и дата | Инв. № дубл. | Взам. инв. № | Подп. и дата | Инв. № подл. 14861 | 13.04.79 г.

Изм	Лист	№ докум.	Подп.	Дата

АЗТ5.890.801

Лист 2

Копировал: Формат 11

АЗТ5.890.801 СБ

Альбом V

Типовой проект 503-6-3

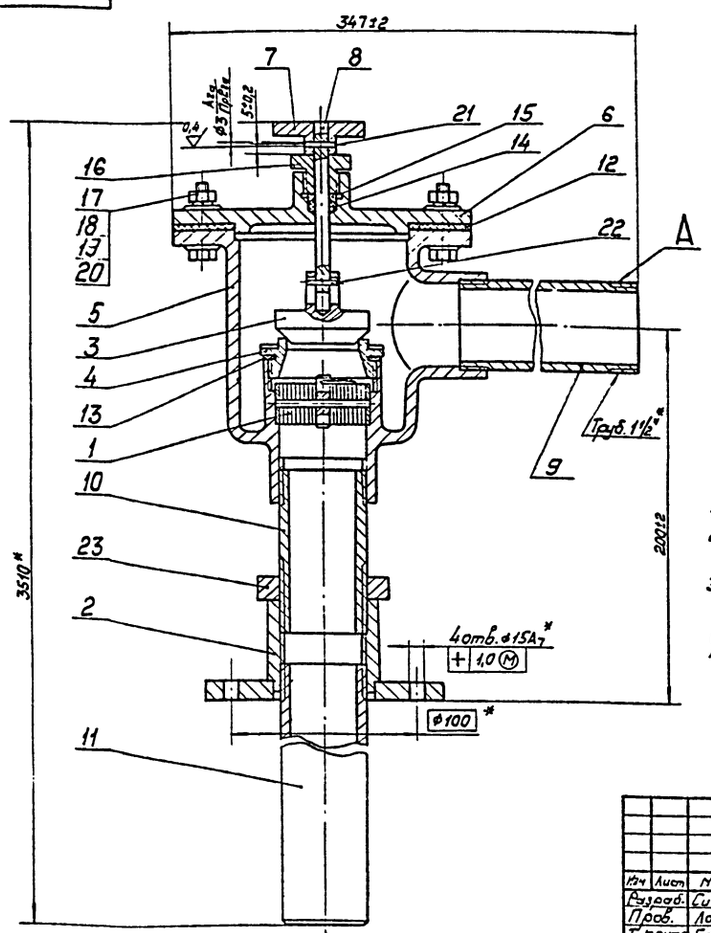

1. * Размеры для справок.
2. Покрытие Эмаль НЦ-132 серая ГОСТ 6631-74. III. Ж2, кроме поверхн. А и крепежных деталей.
3. Монтаж трубопроводов вести с подмоткой льном трепаным ГОСТ 10330-76 на контрящей замазке (Эмаль НЦ-132 ГОСТ 6631-74 плюс тальк ГОСТ 19729-74).
4. Узел испытать на герметичность гидравлическим давлением 0,2 МПа в течение 5 мин; течи и отпотины не допускаются.

Изм	Лист	№ докум	Подп.	Дата
Разраб.	Сибирева			
Пров.	Локшин			
Т. контр	Борисов			
Н контр	Успенская			04.79
Утв	Бряков			

АЗТ5.890.801 СБ

Устройство всасывающее
Сборочный чертеж

Лит.	Масса	Масштаб
	12,1	1:2

Лист | Листов 1

СКТБ АЗТ

Копировал: Формат 12

Инв. № подл. 14862 | Подп. и дата 13.04.79 г. | Взам. инв. № | Инв. № дубл. | Подп. и дата

Копия верна

А3Т7.140.002

Rz40 (▽)

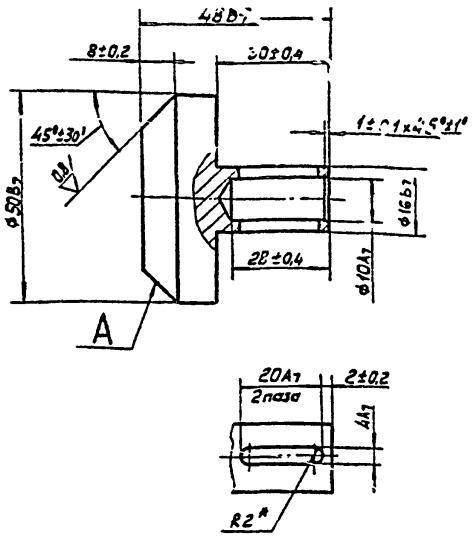

1. * Размер для справок.
2. Поверхн. А притереть по дет. А3Т7.142.010.

Изм.	Лист	№ докум.	Подп.	Дата	А3Т7.140.002		
Разраб.		Сибирева		12.04.79	Клапан	Лит.	Масса 0,35	Масштаб 1:1
Пров.		Локшин		12.04.79		Лист	Листов 1
Т. контр.		Борисов		12.04.79			
Н. контр.		Успенская		04.79	Бр АЖ 9-4 ГОСТ 493-79	СКТБ АЗТ	
Утв.							

Копировал: Формат А4

А3Т7.142.010

Rz40 (▽)

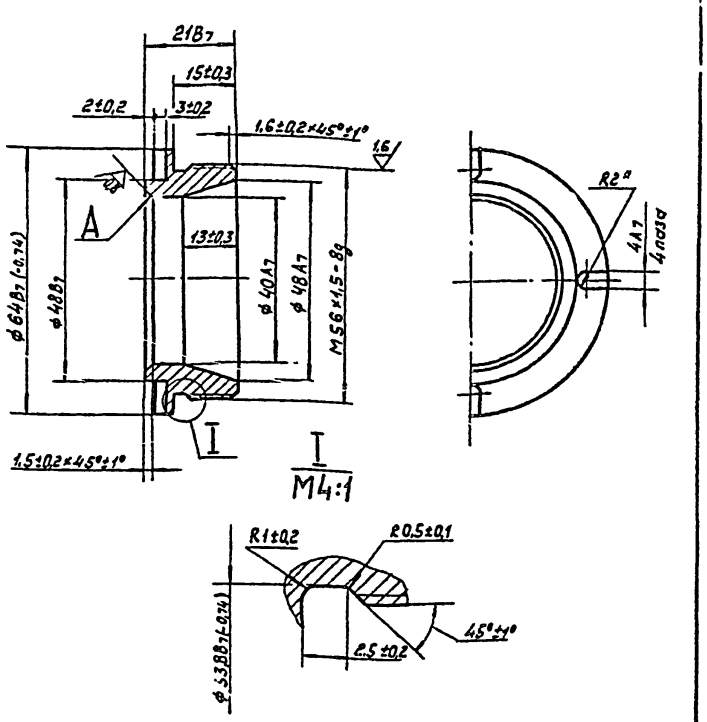

1. * Размер для справок.
2. Поверхн. А притереть по дет. А3Т7.140.002

Изм.	Лист	№ докум.	Подп.	Дата	А3Т7.142.010		
Разраб.		Сибирева		12.04.79	Седло	Лит.	Масса 0,35	Масштаб 1:1
Пров.		Локшин		12.04.79		Лист	Листов 1
Т. контр.		Борисов		12.04.79			
Н. контр.		Успенская		04.79	Бр. АЖ9-4 ГОСТ 493-79	СКТБ АЗТ	
Утв.							

Копировал: Формат А4

Альбом V
Типовой проект 503-6-3
Инв. № подл. | Подп. и дата | Взам. инв. № | Инв. № дубл. | Подп. и дата
13.04.79 г.

А3Т8.020.076

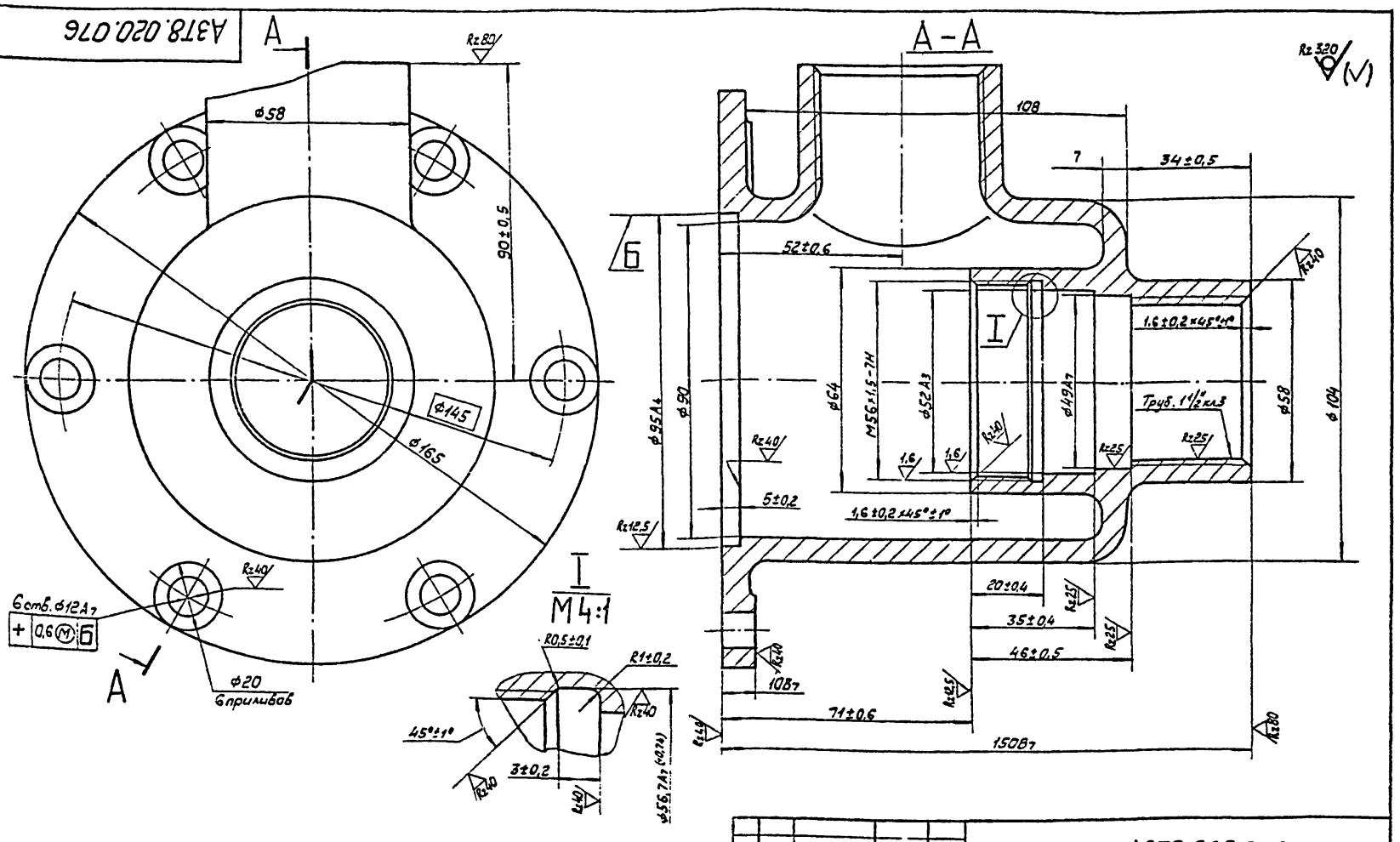

1. Предельные отклонения литейных размеров - Л6 ОСТ4 го.010.025.
2. Литейные радиусы 3...5 мм.
3. Литейные уклоны по ГОСТ 3212-57*.

Изм.	Лист	№ докум.	Подп.	Дата	А3Т8.020.076		
Разраб.		Сибирева		12.04.79	Корпус	Лит.	Масса 1,5	Масштаб 1:1
Пров.		Локшин		12.04.79		Лист	Листов 1
Т. контр.		Борисов		12.04.79			
Н. контр.		Успенская		04.79	АЛ8 ГОСТ 2685-75*	СКТБ АЗТ	
Утв.							

Копировал: Формат А2

А3Т8.040.801

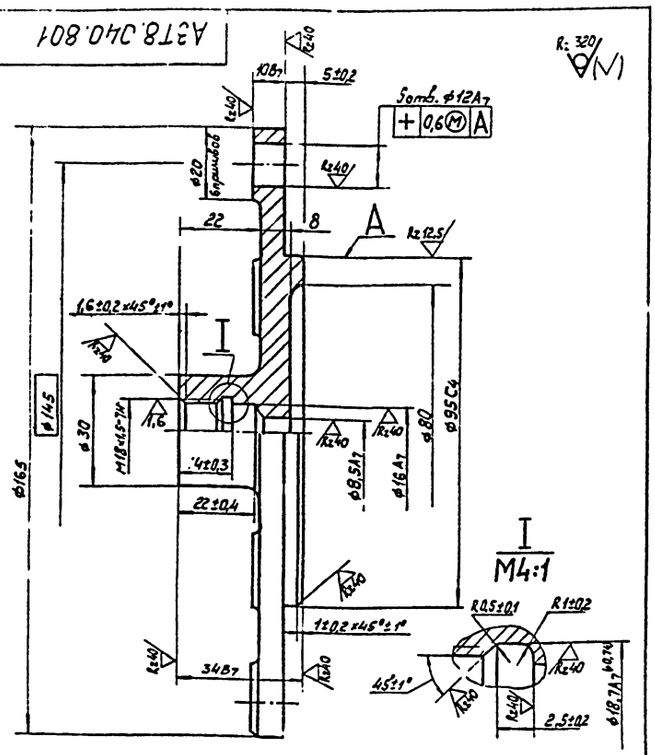

1. Предельные отклонения литейных размеров - 16 ОСТ4 10.010.025.
2. Литейные радиусы 3...5мм.
3. Литейные уклоны по ГОСТ 3212-57.*

Изм.	Лист	№ докум.	Подп.	Дата
Разраб.		Сибирева		12.04.79
Пров.		Лукшин		12.04.79
Т. контр.		Борисов		12.04.79
Н. контр.		Успенская		04.79
Утв.				

Крышка

Лит.	Масса	Масштаб
	0,435	1:1
Лист	Листов 1	

АЛ8 ГОСТ 2685-75* | СКТБ А3Т

Копировал: А4 | Формат 11

А3Т8.333.010

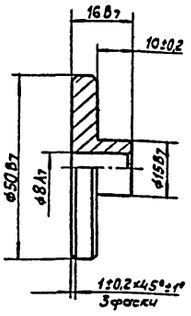

Покрытие Ц15

Изм.	Лист	№ докум.	Подп.	Дата
Разраб.		Сибирева		12.04.79
Пров.		Лукшин		12.04.79
Т. контр.		Борисов		12.04.79
Н. контр.		Успенская		04.79
Утв.				

Рукоятка

Лит.	Масса	Масштаб
	0,12	1:1
Лист	Листов 1	

Ст.3 ГОСТ 380-71* | СКТБ А3Т

Копировал: А4 | Формат 11

Инв. № подл. 14807 | Подп. и дата 13.04.79 | Взам. инв. № | Инв. № дубл. | Подп. и дата

А3Т8.352.024

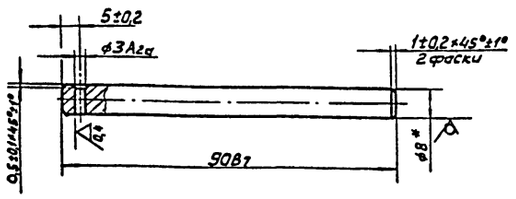

1.* Размер для справок.
2. Покрытие Хим. Окс.

Изм.	Лист	№ докум.	Подп.	Дата
Разраб.		Сибирева		12.04.79
Пров.		Лукшин		12.04.79
Т. контр.		Борисов		12.04.79
Н. контр.		Успенская		04.79
Утв.				

Шток

Лит.	Масса	Масштаб
	0,035	1:1
Лист	Листов 1	

Круг В80 ГОСТ 2590-71* / Ст.3 ГОСТ 535-79 | СКТБ А3Т

Копировал: А4 | Формат 11

А3Т8.626.816

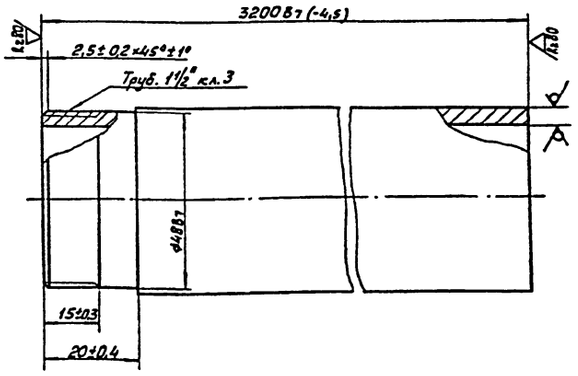

Изм.	Лист	№ докум.	Подп.	Дата
Разраб.		Сибирева		12.04.79
Пров.		Лукшин		12.04.79
Т. контр.		Борисов		12.04.79
Н. контр.		Успенская		04.79
Утв.				

Труба

Лит.	Масса	Масштаб
	6,3	1:1
Лист	Листов 1	

Труба 50×5 Д 1М ГОСТ 18475-73** | СКТБ А3Т

Копировал: А4 | Формат 11

Инв. № подл. 14809 | Подп. и дата 13.04.79 | Взам. инв. № | Инв. № дубл. | Подп. и дата

Копия верна

А3Т8.683.827

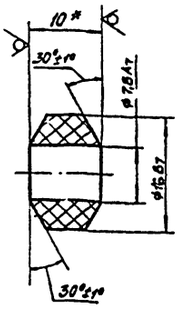

1.* Размер для справок.
2. Размеры обеспеч. инстр.

Изм.	Лист	№ докум.	Подп.	Дата
Разраб.		Сибирева		
Пров.		Локшин		
Т. контр.		Борисов		
Н. контр.		Успенская		
Утв.				

А3Т8.683.827

Кольцо

Лит.	Масса	Масштаб
	0,001	2:1

Лист | Листов 1

Пластина, I, лист ПМБ-М-10-5.Т ГОСТ 7338-77**

СКТБ А3Т

Копировал: [signature] Формат 11

А3Т9.942.031

Rz25

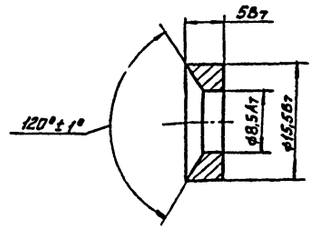

Покрытие Ц15

Изм.	Лист	№ докум.	Подп.	Дата
Разраб.		Сибирева		
Пров.		Локшин		
Т. контр.		Борисов		
Н. контр.		Успенская		
Утв.				

А3Т9.942.031

Шайба

Лит.	Масса	Масштаб
	0,006	2:1

Лист | Листов 1

Ст.3 ГОСТ 380-71*

СКТБ А3Т

Копировал: [signature] Формат 11

Инв. № подл. 14871 | Подп. и дата 13.04.79г. | Взам. инв. № | Инв. № дубл. | Подп. и дата

А3Т9.330.001

Rz40 (√)

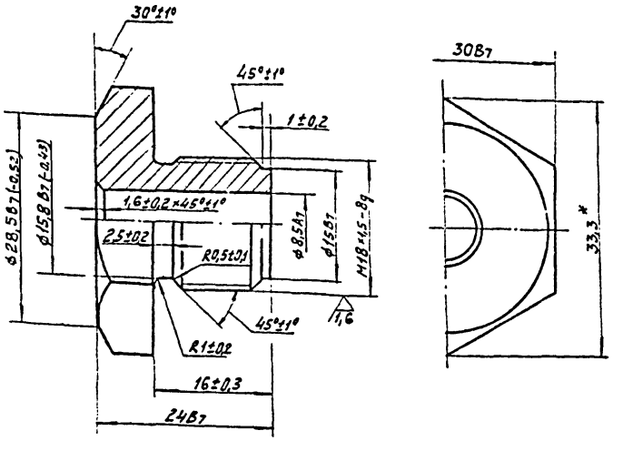

1.* Размер для справок.
2. Покрытие Хим. Окс.

Изм.	Лист	№ докум.	Подп.	Дата
Разраб.		Сибирева		
Пров.		Локшин		
Т. контр.		Борисов		
Н. контр.		Успенская		
Утв.				

А3Т9.330.001

Ниппель

Лит.	Масса	Масштаб
	0,026	2:1

Лист | Листов 1

Ст.3 ГОСТ 380-71*

СКТБ А3Т

Копировал: [signature] Формат 11

Альбом V

Типовой проект 503-6-3

Формат	Зона	Поз.	Обозначение	Наименование	Кол.	Примечание
				Документация		
12			А3Т6.056.801 СБ	Сборочный чертеж		
				Сборочные единицы		
11		1	А3Т6.056.802	Метршток	1	
11		2	А3Т6.112.800	Корпус	1	
11		3	А3Т6.176.800	Крышка	1	
				Комплекты		
				Комплект сменных частей		
11			А3Т8.658.800	Насадка	1	

Изм.	Лист	№ докум.	Подп.	Дата
Разраб.		Сибирева		
Пров.		Локшин		
Н. контр.		Успенская		
Утв.		Бояков		

А3Т6.056.801

Устройство замерное

Лит.	Лист	Листов
		1

СКТБ А3Т

Копировал: [signature] Формат 11

Инв. № подл. 14873 | Подп. и дата 13.04.79г. | Взам. инв. № | Инв. № дубл. | Подп. и дата

Копия верна

А3Т6.056.801 СБ

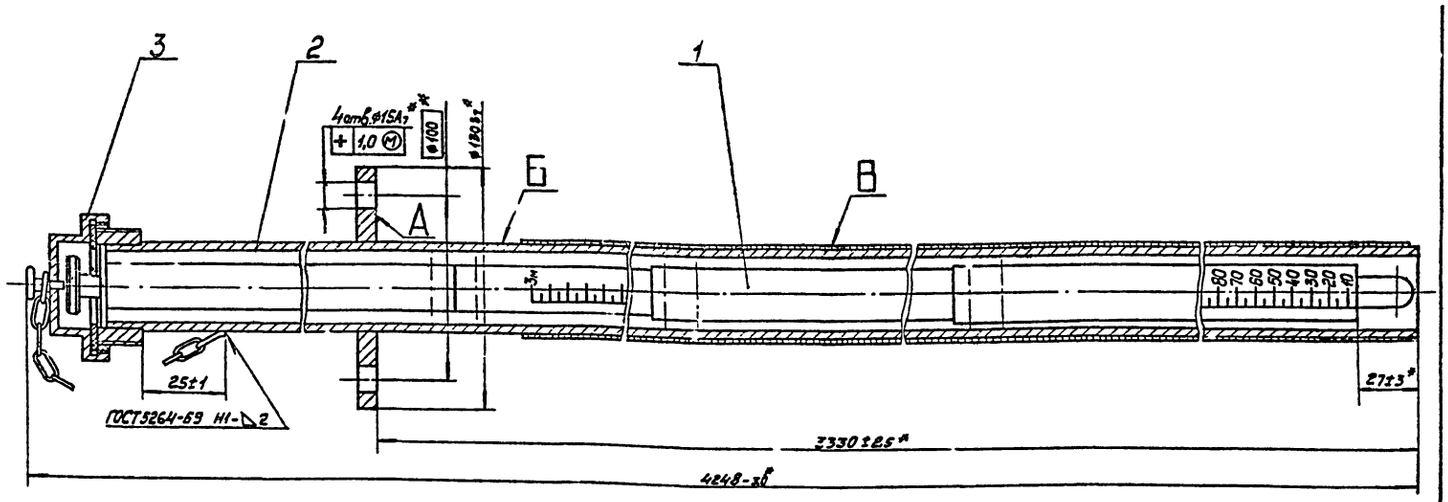

1.* Размеры для справок.
2. Покрытие Эмаль НЦ-132 серая ГОСТ6631-74.III.Ж2, кроме поверхн. А, Б и В. При нанесении покрытия метршток (поз.1) удалить.

Изм.	Лист	№ докум.	Подп.	Дата	А3Т6.056.801 СБ			
Разраб.		Сибирева		12.04.79	Устройство замерное Сборочный чертеж	Лит.	Масса 21,36	Масштаб 1:2
Пров.		Локшин		12.04.79				
Т.контр.		Борисов		12.04.79		Лист	Листов 1	
Н.контр.		Успенская		04.79		СКТБ А3Т		
Утв.		Бряков		12.04.79				

Копировал: [signature] Формат 12

Альбом V

Типовой проект 503-6-3

Формат	Зона	Поз.	Обозначение	Наименование	Кол.	Примечание
				Документация		
12			А3Т6.056.802 СБ	Сборочный чертеж		
				Детали		
11		1	А3Т8.214.000	Вкладыш	1	
11		2	А3Т8.214.800	Вкладыш	1	
11		3	А3Т8.220.801	Втулка	1	
11		4	А3Т8.230.806	Фланец	1	
11		5	А3Т8.300.802	Ось	1	
11		6	А3Т8.626.817	Труба	1	
11		7	А3Т8.671.800	Ручка	1	
				Стандартные изделия		
				Заклепки ГОСТ10299-68*		
		8		5×32.019	3	
		9		5×34.019	2	
		10		5×38.019	3	
				Прочие изделия		
		11		Метршток МШ-3	1	Объединение „Контакт" г. Киев.

Изм.	Лист	№ докум.	Подп.	Дата	А3Т6.056.802			
Разраб.		Сибирева		12.04.79	Метршток	Лит.	Лист	Листов 1
Пров.		Локшин		12.04.79				
Т.контр.						СКТБ А3Т		
Н.контр.		Успенская		04.79				
Утв.		Бряков		12.04.79				

Инв. № подл. 14875 | Подп. и дата 13.04.79 г. | Взам. инв. № | Инв. № дубл. | Подп. и дата

Копировал: [signature] Формат 11

А3Т8.214.000

Rz40 (√)

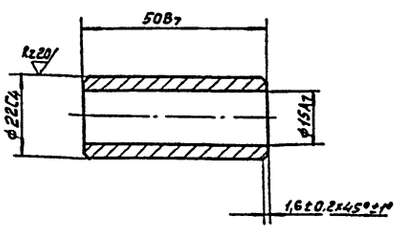

Покрытие Ц15

Изм.	Лист	№ докум.	Подп.	Дата	А3Т8.214.000			
Разраб.		Сибирева		12.04.79	Вкладыш	Лит.	Масса 0,08	Масштаб 1:1
Пров.		Локшин		12.04.79				
Т.контр.		Борисов		12.04.79		Лист	Листов 1	
Н.контр.		Успенская		04.79	Ст.3 ГОСТ380-71*	СКТБ А3Т		
Утв.								

Инв. № подл. 14877 | Подп. и дата 13.04.79 г. | Взам. инв. № | Инв. № дубл. | Подп. и дата

Копировал: [signature] Формат 11

АЗТ6.056.802 СБ

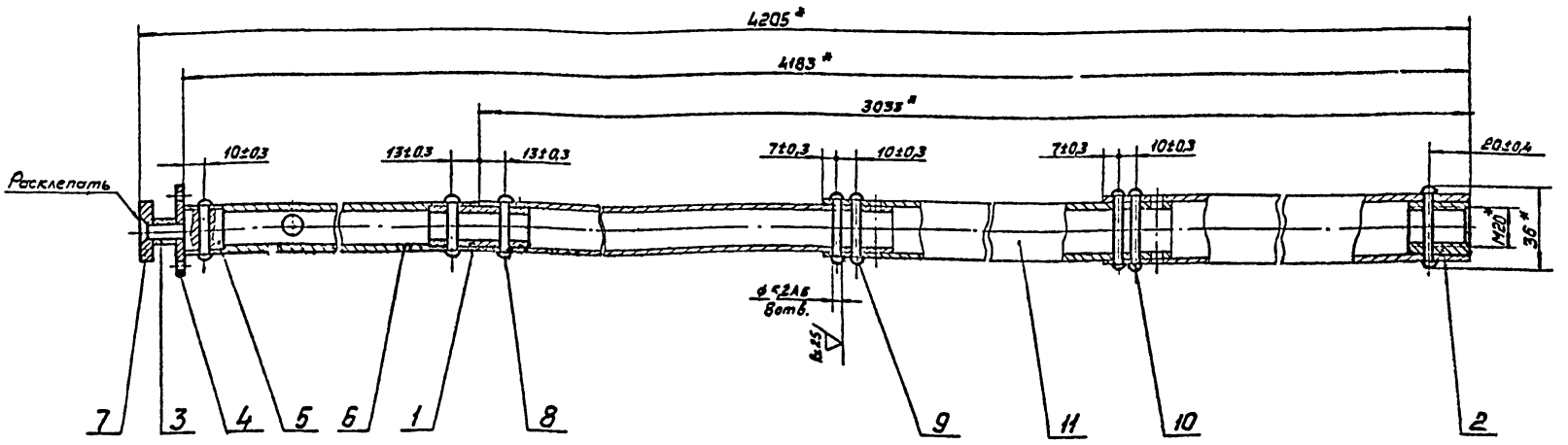

1. * Размеры для справок.
2. Ручку, фиксаторы и пружины метрштока (поз.11) снять.
3. Трубы метрштока МШ-3 (поз.14) клепать, выдержав размеры и предельные отклонения:
   от начала шкалы до отметки „2м" — ±1мм;
   от начала шкалы до отметки „3м" — ±2мм.

Изм.	Лист	№ докум.	Подп.	Дата
Разраб.		Сибирева		11.04.79
Пров.		Локшин		12.04.79
Т.контр.		Борисов		13.04.79
Н.контр.		Успенская		07.79
Утв.		Бряков		12.07.79

АЗТ6.056.802 СБ

Метршток

Сборочный чертеж

Лит.	Масса	Масштаб
	3,47	1:2
Лист	Листов 1	

СКТБ АЗТ

Копировал: А4

Формат 12

АЗТ8.214.800

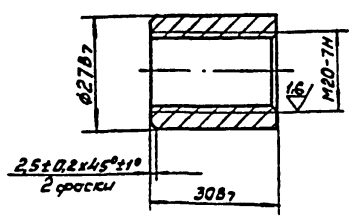

Покрытие Хим. Окс.

Изм.	Лист	№ докум.	Подп.	Дата
Разраб.		Сибирева		
Пров.		Локшин		
Т.контр.		Борисов		
Н.контр.		Успенская		07.79

АЗТ8.214.800

Вкладыш

Лит.	Масса	Масштаб
	0,06	1:1
Лист	Листов 1	

Ст.3 ГОСТ 380-71*

СКТБ АЗТ

Копировал: А4

Формат 11

АЗТ8.220.801

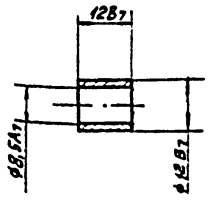

Покрытие Ц.15

Изм.	Лист	№ докум.	Подп.	Дата
Разраб.		Сибирева		13.04.79
Пров.		Локшин		13.04.79
Т.контр.		Борисов		13.04.79
Н.контр.		Успенская		07.79

АЗТ8.220.801

Втулка

Лит.	Масса	Масштаб
	0,005	1:1
Лист	Листов 1	

Ст.3. ГОСТ 380-71*

СКТБ АЗТ

Копировал: А4

Формат 11

Инв.№ подл. | Подп. и дата | Взам.инв.№ | Инв.№ дубл. | Подп. и дата

А3Т8.230.806

Rz25

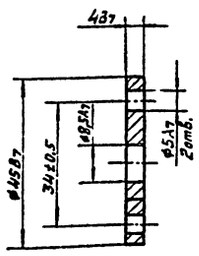

Изм.	Лист	№ докум.	Подп.	Дата	А3Т8.230.806		
Разраб.		Сибирева			Фланец	Лит.	Масса 0,05	Масштаб 1:1
Пров.		Локшин				Лист	Листов 1
Т.контр.		Борисов			ЛС 59-1 ГОСТ 15527-70*	СКТБ А3Т	
Н.контр.		Успенская					
Утв.							

Копировал: Формат 11

А3Т8.300.802

Rz40 (√)

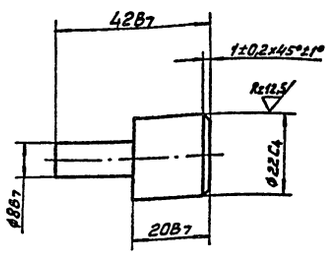

Покрытие Хим. Окс.

Изм.	Лист	№ докум.	Подп.	Дата	А3Т8.300.802		
Разраб.		Сибирева			Ось	Лит.	Масса 0,076	Масштаб 1:1
Пров.		Локшин				Лист	Листов 1
Т.контр.		Борисов			Ст.3 ГОСТ 380-71*	СКТБ А3Т	
Н.контр.		Успенская					
Утв.							

Инв. № подл. 14881 | Подп. и дата 13.04.79г. | Взам. инв. № | Инв. № дубл. | Подп. и дата

Копировал: Формат 11

А3Т8.626.817

Rz40 (√)

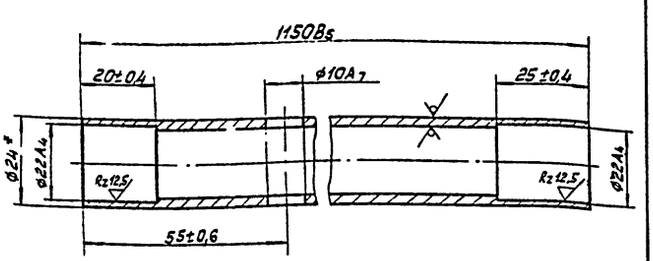

1. * Размер для справок.
2. Покрытие Хим. Окс.

Изм.	Лист	№ докум.	Подп.	Дата	А3Т8.626.817		
Разраб.		Сибирева			Труба	Лит.	Масса 1,38	Масштаб 1:1
Пров.		Локшин				Лист	Листов 1
Т.контр.		Борисов			Труба 24×2,5 ГОСТ 8732-78 / Б10 ГОСТ 8731-74*	СКТБ А3Т	
Н.контр.		Успенская					
Утв.							

Копировал: Формат 11

А3Т8.671.800

Rz25

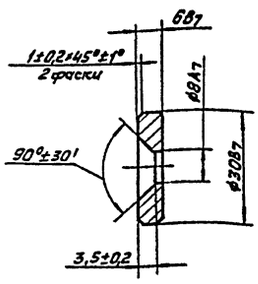

Покрытие Ц15

Изм.	Лист	№ докум.	Подп.	Дата	А3Т8.671.800		
Разраб.		Сибирева			Ручка	Лит.	Масса 0,03	Масштаб 1:1
Пров.		Локшин				Лист	Листов 1
Т.контр.		Борисов			Ст. 3 ГОСТ 380-71*	СКТБ А3Т	
Н.контр.		Успенская					
Утв.							

Инв. № подл. 14883 | Подп. и дата 13.04.79г. | Взам. инв. № | Инв. № дубл. | Подп. и дата

Копировал: Формат 11

Формат	Зона	Поз.	Обозначение	Наименование	Кол.	Примечание
				Документация		
12			АЗТ6.112.800 СБ	Сборочный чертеж		
				Детали		
11		1	АЗТ8.220.802	Втулка	1	
11		2	АЗТ8.230.804-02	Фланец	1	
11		3	АЗТ8.626.818	Труба	1	
Б4		4	АЗТ8.642.800	Сетка		
				Сетка полутомпаковая 08		
				ГОСТ 6613-73*		
				160-2,5×3048-6,0	1	

Копия верна

Подп. и дата | Взам. инв. № | Инв. № дубл. | Подп. и дата | Инв. № подл. 14884 | 13.04.79

Изм.	Лист	№ докум.	Подп.	Дата
Разраб.		Сибирева		
Пров.		Локшин		
Н. контр.		Успенская		04.79
Утв.		Бряков		

АЗТ6.112.800

Корпус

Лит	Лист	Листов
		1

СКТБ АЗТ

Копировал: Формат 11

АЗТ8.220.802

R=25

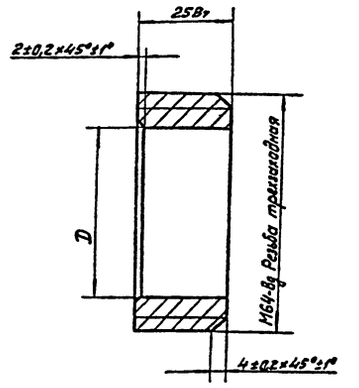

Обозначение	DA7, мм	Масса, кг
АЗТ8.220.802	46	0,28
-01	32	0,45

Подп. и дата | Взам. инв. № | Инв. № дубл. | Подп. и дата | Инв. № подл. 14886 | 13.04.79

Изм.	Лист	№ докум.	Подп.	Дата
Разраб.		Сибирева		11.04.79
Пров.		Локшин		12.04.79
Т. контр.		Борисов		
Н. контр.		Успенская		04.79
Утв.				

АЗТ8.220.802

Втулка

Лит.	Масса	Масштаб
	См. табл.	—

Лист | Листов 1

ЛС 59-1
ГОСТ 15527-70*

СКТБ АЗТ

Копировал: Формат 11

АЗТ6.112.800 СБ

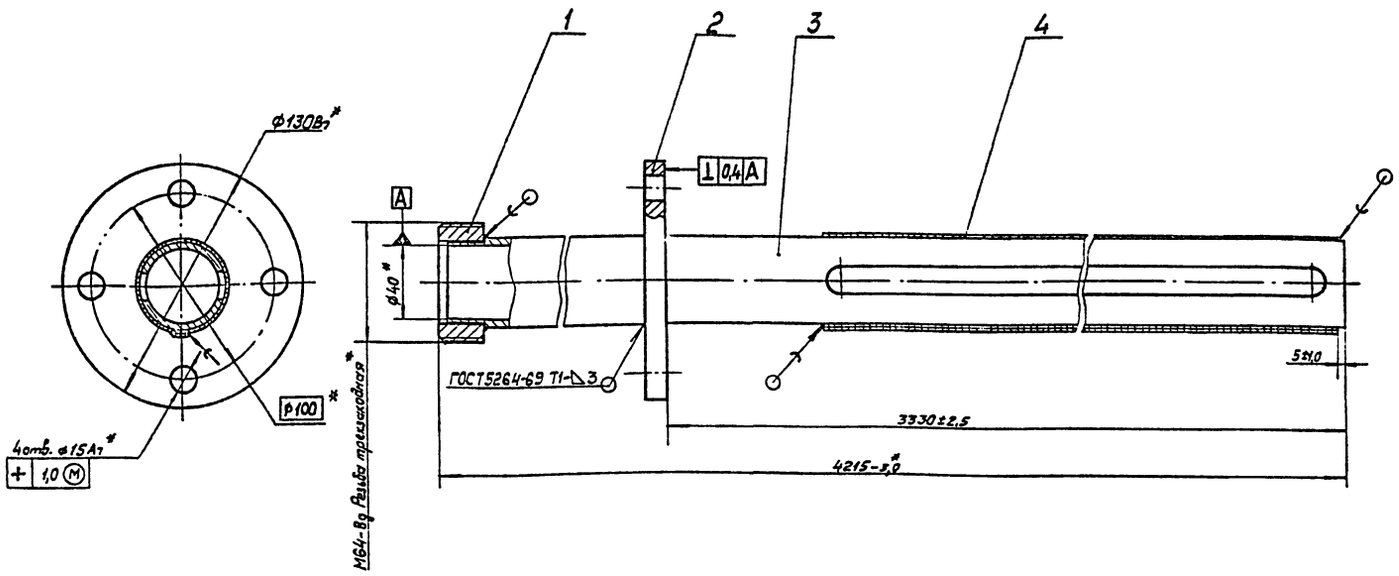

1.* Размеры для справок.
2. Припой Пр1 ПОС40 ГОСТ 21931-76.

Типовой проект 503-6-3 Альбом V

13.04.79

14885

Изм.	Лист	№ докум.	Подп.	Дата
Разраб.		Сибирева		11.04.79
Пров.		Локшин		12.04.79
Т. контр.		Борисов		
Н. контр.		Успенская		04.79
Утв.		Бряков		

АЗТ6.112.800 СБ

Корпус
Сборочный чертеж.

Лит.	Масса	Масштаб
	17,35	1:2

Лист | Листов 1

СКТБ АЗТ

Копировал: Формат 12

АЗТ8.626.818

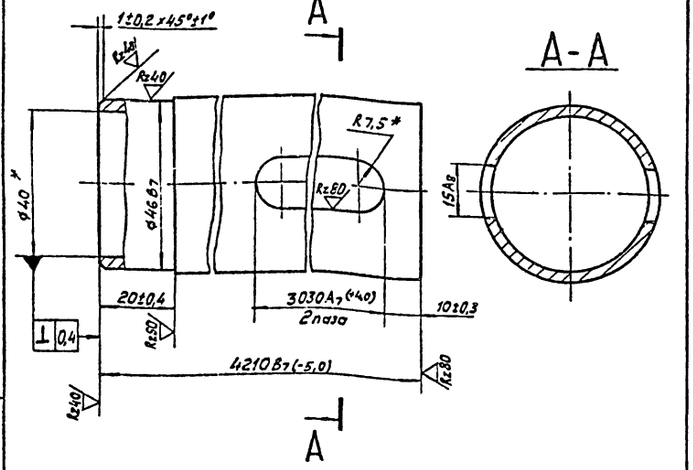

* Размеры для справок.

Изм.	Лист	№ докум.	Подп.	Дата
Разраб.		Сибирева		
Пров.		Локшин		
Т.контр.		Борисов		
Н.контр.		Успенская		
Утв.				

АЗТ8.626.818

Труба

Лит. | Масса 13,1 | Масштаб 1:1

Лист | Листов 1

Труба Ц-40х3,5 ГОСТ 3262-75*

СКТБ АЗТ

Копировал: | Формат А1

АЗТ6.176.800

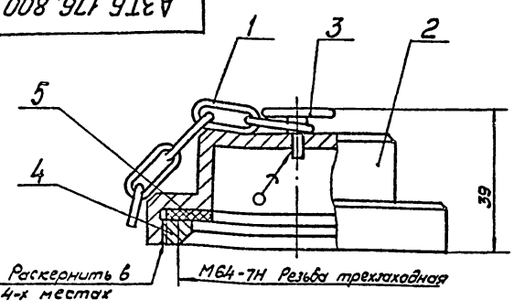

1. Размеры для справок.
2. Припой Пр2 ПОС40 ГОСТ 21931-76.

Формат	Зона	Поз.	Обозначение	Наименование	Кол.	Примечание
				Сборочные единицы		
11		1	АЗТ6.461.000	Цепочка	1	
				Детали		
11		2	АЗТ8.054.803	Крышка	1	
11		3	АЗТ8.126.018	Штырь	1	
4		4	АЗТ8.220.803	Втулка	1	
11		5	АЗТ8.683.810-02	Прокладка	1	

Изм.	Лист	№ докум.	Подп.	Дата
Разраб.		Сибирева		
Пров.		Локшин		
Т.контр.		Борисов		
Н.контр.		Успенская		
Утв.		Брялов		

АЗТ6.176.800

Крышка

Лит. | Масса 0,54 | Масштаб 1:1

Лист | Листов 1

СКТБ АЗТ

Копировал: | Формат А1

АЗТ6.461.000

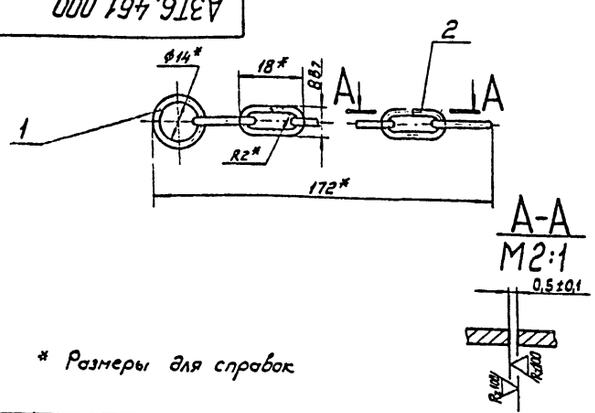

* Размеры для справок

Формат	Зона	Поз.	Обозначение	Наименование	Кол.	Примечание
				Детали		
Б4		1	АЗТ8.247.007	Кольцо		
				Проволока 2,0		
				ГОСТ 3282-74*		
				L=48B7	1	
Б4		2	АЗТ8.674.000	Звено		
				Проволока 2,0		
				ГОСТ 3282-74*		
				L=30B7	11	

Изм.	Лист	№ докум.	Подп.	Дата
Разраб.		Сибирева		
Пров.		Локшин		
Т.контр.		Борисов		
Н.контр.		Успенская		
Утв.		Брялов		

АЗТ6.461.000

Цепочка

Лит. | Масса 0,025 | Масштаб 1:1

Лист | Листов 1

СКТБ АЗТ

Копировал: | Формат А1

АЗТ8.054.803

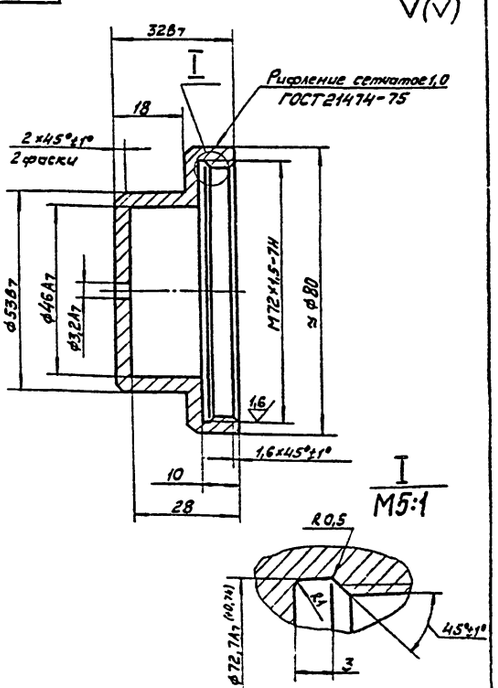

Неуказанные предельные отклонения размеров по СМ8

Изм.	Лист	№ докум.	Подп.	Дата
Разраб.		Сибирева		
Пров.		Локшин		
Т.контр.		Борисов		
Н.контр.		Успенская		
Утв.				

АЗТ8.054.803

Крышка

Лит. | Масса 0,45 | Масштаб 1:1

Лист | Листов 1

ЛС 59-1 ГОСТ 15527-70*

СКТБ АЗТ

Копировал: | Формат А4

АЗТ8.126.018

Rz 40

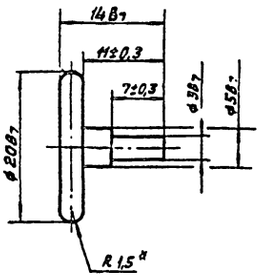

*Размер для справок.

Изм.	Лист	№ докум.	Подп.	Дата
Разраб.	Сибирева			11.04.13
Пров.	Лакшин			12.04.13
Т.контр.	Борисов			13.04.13
Н.контр.	Успенская			04.13
Утв.				

АЗТ8.126.018

Штырь

Лит.	Масса	Масштаб
	0,008	2:1
Лист	Листов 1	

АС 59-1
ГОСТ 15527-70*

СКТБ АЗТ

Копировал: Формат 11

Инв. № подл. 11890 | Подп. и дата 13.04.13 | Взам. инв. № | Инв. № дубл. | Подп. и дата

Копия верна

АЗТ8.220.803

Rz 25

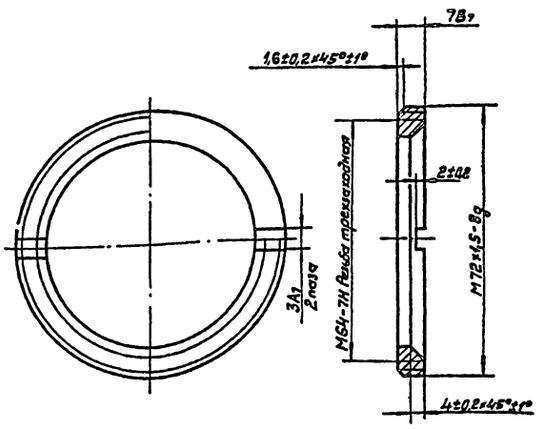

Изм.	Лист	№ докум.	Подп.	Дата
Разраб.	Сибирева			11.04.13
Пров.	Лакшин			12.04.13
Т.контр.	Борисов			13.04.13
Н.контр.	Успенская			04.13
Утв.				

АЗТ8.220.803

Втулка

Лит.	Масса	Масштаб
	0,035	1:1
Лист	Листов 1	

АС 59-1
ГОСТ 15527-70*

СКТБ АЗТ

Копировал: Формат 11

Инв. № подл. 11891 | Подп. и дата 13.04.13 | Взам. инв. № | Инв. № дубл. | Подп. и дата

АЗТ8.658.800

Rz 40 (√)

Типовой проект 503-6-3 Альбом V

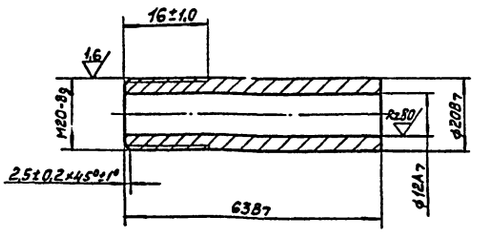

Изм.	Лист	№ докум.	Подп.	Дата
Разраб.	Сибирева			11.04.13
Пров.	Лакшин			12.04.13
Т.контр.	Борисов			13.04.13
Н.контр.	Успенская			04.13
Утв.				

АЗТ8.658.800

Насадка

Лит.	Масса	Масштаб
	0,107	1:1
Лист	Листов 1	

АС 59-1
ГОСТ 15527-70*

СКТБ АЗТ

Копировал: Формат 11

Инв. № подл. 11894 | Подп. и дата 13.04.13 | Взам. инв. № | Инв. № дубл. | Подп. и дата

АЗТ6.059.800

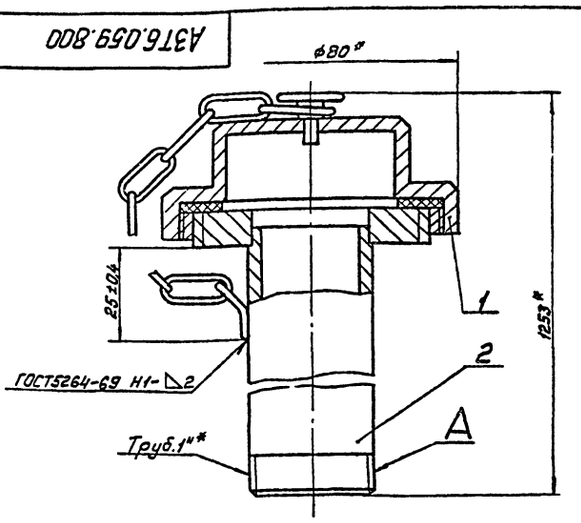

1.* Размеры для справок.
2. Покрытие Эмаль НЦ-132 серая ГОСТ 6631-74. III Ж2, кроме поверхн. А.

Формат	Зона	Поз.	Обозначение	Наименование	Кол.	Примечание
				Сборочные единицы		
11		1	АЗТ6.176.800	Крышка	1	
11		2	АЗТ6.453.803	Труба	1	

Изм.	Лист	№ докум.	Подп.	Дата
Разраб.	Сибирева			11.04.13
Пров.	Лакшин			12.04.13
Т.контр.	Борисов			13.04.13
Н.контр.	Успенская			04.13
Утв.	Бряков			04.13

АЗТ6.059.800

Патрубок зондовый

Лит.	Масса	Масштаб
	3,11	1:1
Лист	Листов 2	

СКТБ АЗТ

Копировал: Формат 11

Инв. № подл. 11893 | Подп. и дата 13.04.13 | Взам. инв. № | Инв. № дубл. | Подп. и дата

АЗТ6.453.803

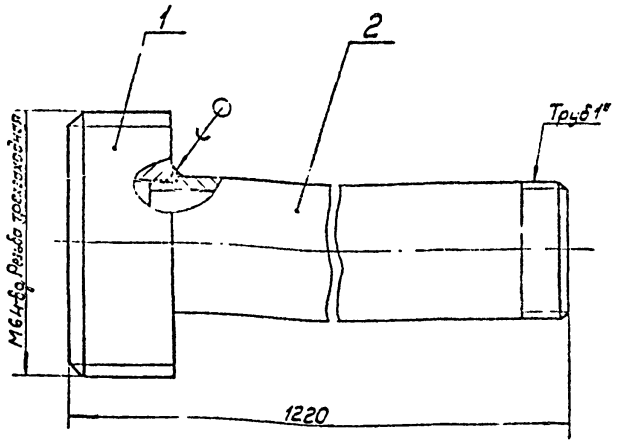

1. Размеры для справок.
2. Гарипой Пр4 ПОС40 ГОСТ 21931-76.

Формат	Зона	Поз.	Обозначение	Наименование	Кол.	Примечание
				Детали		
11		1	АЗТ8.220.802-01	Втулка	1	
11		2	АЗТ8.626.819-01	Труба	1	

Изм.	Лист	№ докум.	Подп.	Дата
Разраб.		Сибирева		
Пров.		Локшин		
Т. контр.		Борисов		
Н. контр.		Успенская		
Утв.		Бряков		

АЗТ6.453.803

Труба

Лит	Масса	Масштаб
	2,6	1:1
Лист	Листов 1	

СКТБ АЗТ

Копировал: Формат 11

АЗТ6.453.800

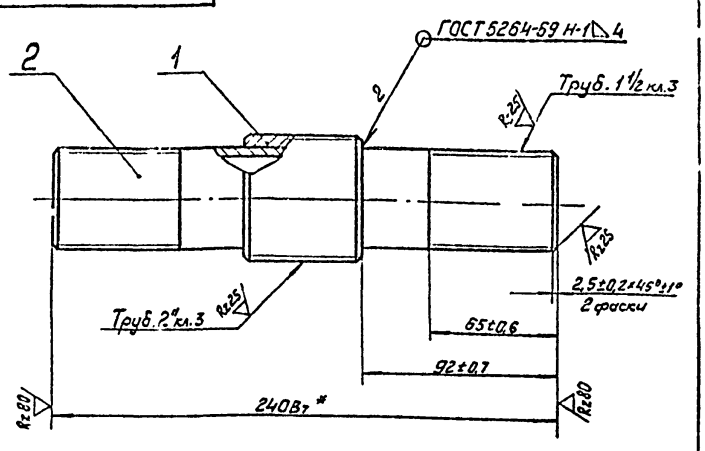

* Размеры для справок.

Формат	Зона	Поз.	Обозначение	Наименование	Кол.	Примечание
				Детали		
11		1	АЗТ8.626.820	Труба	1	
54		2	АЗТ8.626.821	Труба		
				Труба Ц-40×3,5		
				ГОСТ 3262-75*; L=240 B7.	1	

Изм.	Лист	№ докум.	Подп.	Дата
Разраб.		Сибирева		11.04.79
Пров.		Локшин		12.04.79
Т. контр.		Борисов		13.04.79
Н. контр.		Успенская		04.79
Утв.		Бряков		

АЗТ6.453.800

Труба

Лит.	Масса	Масштаб
	1,48	1:1
Лист	Листов 1	

СКТБ АЗТ

Копировал: Формат 11

Инв. № подл. 11890 | Подп. и дата | Взам. инв. № | Инв. № дубл. | Подп. и дата

АЗТ8.626.820

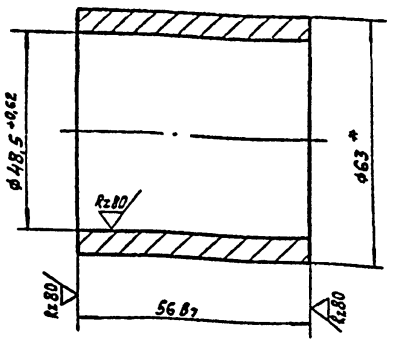

* Размер для справок.

Изм.	Лист	№ докум.	Подп.	Дата
Разраб.		Сибирева		
Пров.		Локшин		
Т. контр.		Борисов		
Н. контр.		Успенская		
Утв.		Бряков		

АЗТ8.626.820

Труба

Лит	Масса	Масштаб
	0,56	1:1
Лист	Листов 1	

Труба 63×9 ГОСТ 8734-75* / Б10 ГОСТ 8733-74*

СКТБ АЗТ

Копировал: Формат 11

АЗТ6.453.806

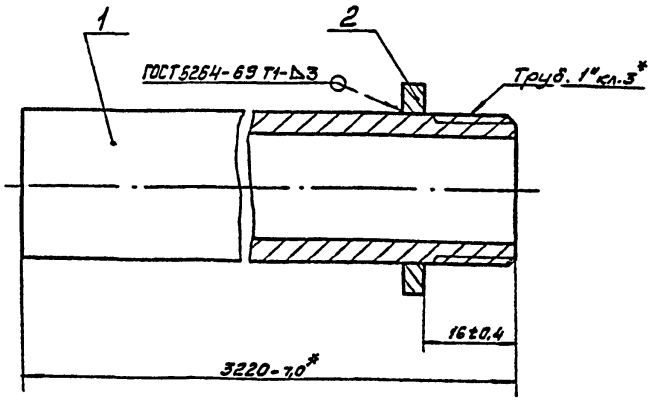

* Размеры для справок.

Формат	Зона	Поз.	Обозначение	Наименование	Кол.	Примечание
				Детали		
11		1	АЗТ8.626.835	Труба	1	
11		2	АЗТ8.942.813	Шайба	1	

Изм.	Лист	№ докум.	Подп.	Дата
Разраб.		Кондратьев		11.04.79
Пров.		Локшин		12.04.79
Т. контр.		Борисов		13.04.79
Н. контр.		Успенская		04.79
Утв.		Бряков		

АЗТ6.453.806

Труба

Лит.	Масса	Масштаб
	7,250	1:1
Лист	Листов 1	

СКТБ АЗТ

Копировал: Формат 11

Инв. № подл. 11890 | Подп. и дата | Взам. инв. № | Инв. № дубл. | Подп. и дата

А3Т8.942.813

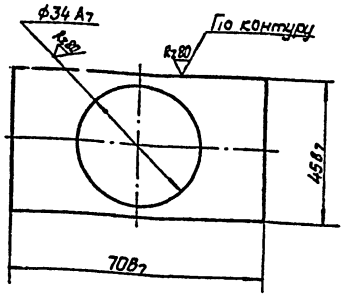

Покрытие Ц15

Изм.	Лист	№ докум.	Подп.	Дата
Разраб.		Кондратьев		
Пров.		Локшин		
Т.контр.		Борисов		
Н.контр.		Успенская		04.79
Утв.				

А3Т8.942.813

Шайба

Лит.	Масса	Масштаб
	0,05	1:1

Лист | Листов 1

Лист Б4 ГОСТ 19903-74*
Ст.3 ГОСТ 14637-79

СКТБ АЗТ

Копировал: Формат 11

А3Т8.626.813

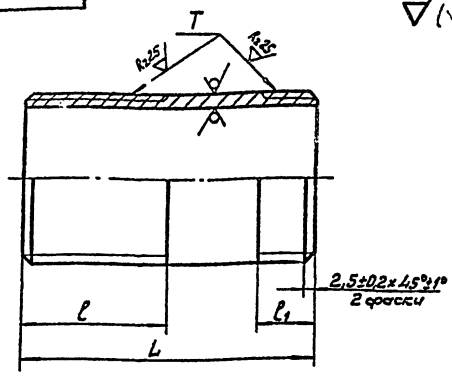

Обозначение	Размеры, мм			T	Материал	Масса, кг.
	LB7	l	l1			
А3Т8.626.813	280	15±0,3	15±0,3	Труб.1 1/2" кл.3	Труба Ц-40×3,5 ГОСТ 3262-75*	0,600
-01	1150	75±0,6				0,450
-02	150	65±0,6				0,924
-03	85	40±0,5				0,370
-04	260	65±0,6	32±0,4	Труб.3" кл.3	Труба Ц-80×4 ГОСТ 3262-75*	3,0

Изм.	Лист	№ докум.	Подп.	Дата
Разраб.		Кондратьев		
Пров.		Локшин		
Т.контр.		Борисов		
Н.контр.		Успенская		04.79
Утв.				

А3Т8.626.813

Труба

Лит.	Масса	Масштаб
	См.табл.	—

Лист | Листов 1

См. табл.

СКТБ АЗТ

Копировал: Формат 11

А3Т8.683.807

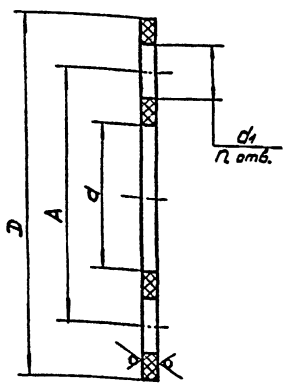

Обозначение	Размеры, мм.				n	Материал	Масса, кг.
	A±1,6	DB7	dA7	d1A7			
А3Т8.683.807	150	180	100	16	4	Паронит ПОН 4 ГОСТ481-71	0,14
-01	100	130	56		4		0,08
-02	830	860-2,2	800		30	Пластина I, лист, ПМБ-М-4-5.7 ГОСТ 7338-77**	0,45
-03	298	320	253	13	8	Паронит ПОН 3 ГОСТ481-71	0,036
-04	145	165	95		6		0,009

Размеры обеспеч. инстр.

Изм.	Лист	№ докум.	Подп.	Дата
Разраб.		Кондратьев		
Пров.		Локшин		
Т.контр.		Борисов		
Н.контр.		Успенская		04.79
Утв.				

А3Т8.683.807

Прокладка

Лит.	Масса	Масштаб
	См.табл.	—

Лист | Листов 1

См. табл.

СКТБ АЗТ

Копировал: Формат 11

А3Т8.683.810

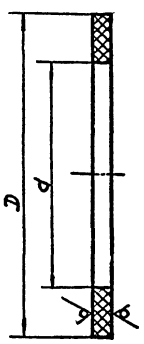

Обозначение	Размеры, мм.		Материал	Масса, кг.
	DB7	dA7		
А3Т8.683.810	90	63	Пластина I, лист, ПМБ-М-4-5.7 ГОСТ 7338-77**	0,02
-01	64	56	Паронит ПОН3 ГОСТ 481-71	0,008
-02	71	48		0,014

Размеры обеспеч. инстр.

Изм.	Лист	№ докум.	Подп.	Дата
Разраб.		Кондратьев		
Пров.		Локшин		
Т.контр.		Борисов		
Н.контр.		Успенская		04.79
Утв.				

А3Т8.683.810

Прокладка

Лит.	Масса	Масштаб
	См.табл.	—

Лист | Листов 1

См. табл.

СКТБ АЗТ

Копировал: Формат 11

Копия верна

АЗТ8.942.801

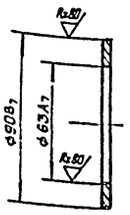

Покрытие Ц15

Изм.	Лист	№ докум.	Подп.	Дата
Разраб.		Кондратьев		
Пров.		Локшин		
		Борисов		
Н. контр.		Успенская		
Утв.				

АЗТ8.942.801

Шайба

Лит.	Масса	Масштаб
	0,1	1:2
Лист	Листов 1	

Лист Б4,0 ГОСТ 19903-74*
Ст.3 ГОСТ 14637-79

СКТБ АЗТ

Копировал: Формат 11

Инв. № подл. | Подп. и дата | Взам. инв. № | Инв. № дубл. | Подп. и дата

Формат	Зона	Поз.	Обозначение	Наименование	Кол.
				Документация	
22			АЗТ5.887.801 СБ	Сборочный чертеж	
				Сборочные единицы	
11		1	АЗТ6.112.804	Обечайка	2
11		2	АЗТ6.120.804	Дно	1
11		3	АЗТ6.173.806	Крыша	1
				Детали	
11		5	АЗТ7.725.801	Пластина	1
11		6	АЗТ8.094.801	Кронштейн	1
11		7	АЗТ8.094.804	Кронштейн	1
11		8	АЗТ8.230.802	Фланец	1
11		9	АЗТ8.616.800	Кольцо	1
11		10	АЗТ8.625.800	Швеллер	2
11		11	АЗТ8.665.800	Уголок	2
11		12	АЗТ8.667.802	Скоба	4
БЧ		13	АЗТ8.800.803	Табличка	
				Лист Б4,0 ГОСТ 19903-74* Ст.3 ГОСТ 14637-79	
				100-2,2 х 200-2,9	1
11		14		Горловина	1

Изм.	Лист	№ докум.	Подп.	Дата
Разраб.		Локшин		11.04.79
Пров.		Барабанов		11.04.79
Н. контр.		Успенская		11.04.79
Утв.		Борисов		11.04.79

АЗТ5.887.801

Резервуар вертикальный РВ-25

Лит.	Лист	Листов
	1	2

СКТБ АЗТ

Копировал: Формат 11

Типовой проект 503-х-3

Формат	Зона	Поз.	Обозначение	Наименование	Кол.	Примечание
			Переменные данные	для исполнений		
				АЗТ5.887.801		
11		15	АЗТ8.024.800	Колодец	1	
				АЗТ5.887.801-01		
11		15	АЗТ8.024.800-01	Колодец	1	

АЗТ5.887.801

Лист 2

Копировал: Формат 11

АЗТ6.112.804

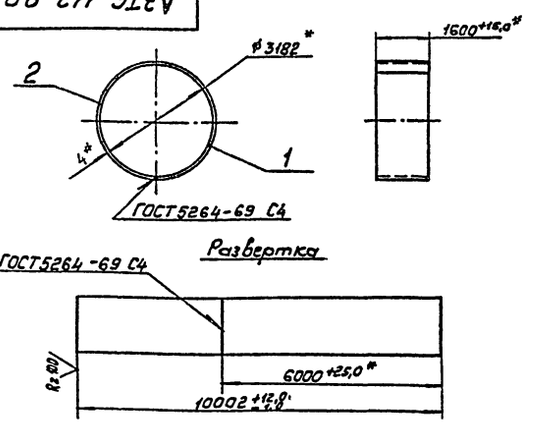

1. * Размеры для справок.
2. Свариваемые листы не должны отличаться по ширине более чем на 3 мм

Формат	Зона	Поз.	Обозначение	Наименование	Кол.	Примечание
				Детали		
Б4		1	АЗТ8.607.800	Лист		
				Лист Б-ПН-0 4,0×1600×6000 ГОСТ 19903-74* 2-III-В Ст.3 кп2 ГОСТ 14637-79	1	
Б4		2	АЗТ8.607.801	Лист		
				Лист Б-ПН-0 4,0×1600×4000 ГОСТ 19903-74* 2-III-В Ст.3 кп2 ГОСТ 14637-79	1	

Изм.	Лист	№ докум.	Подп.	Дата
Разраб.		Локшин		11.04.79
Пров.		Барабанов		11.04.79
Т. контр.		Борисов		11.04.79
Н. контр.		Успенская		11.04.79
Утв.		Борисов		11.04.79

АЗТ6.112.804

Обечайка

Лит.	Масса	Масштаб
	499,2	1:100
Лист	Листов 1	

СКТБ АЗТ

Копировал: Формат 11

Копия верна

Альбом V

Типовой проект 503-6-3

Рис. 1

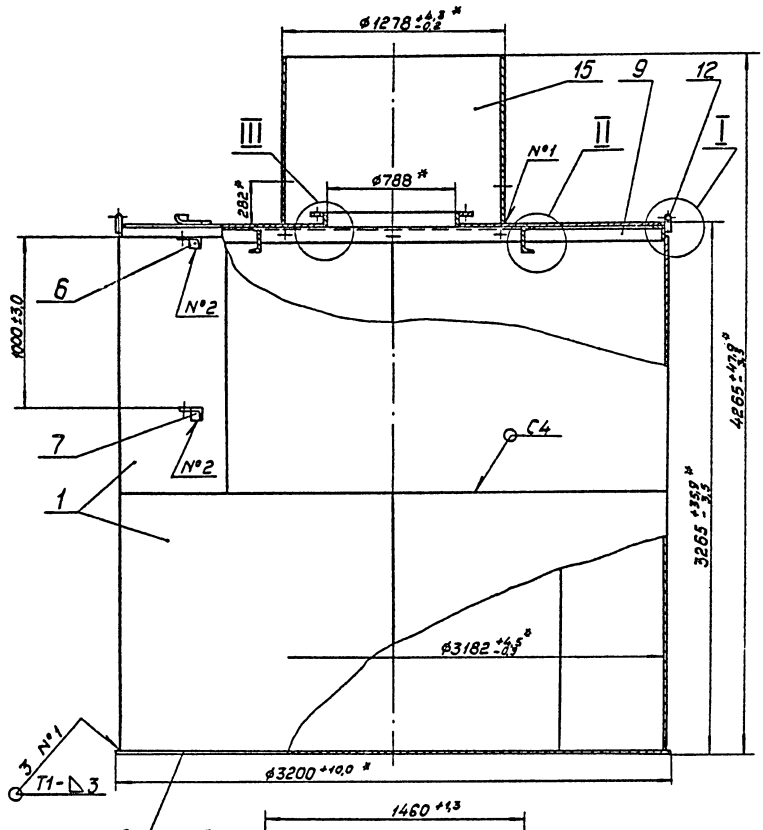

Рис. 2

Остальное – см. рис. 1

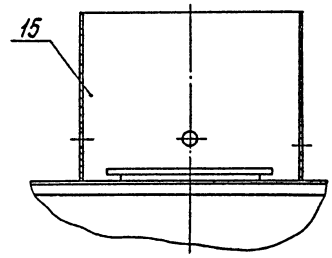

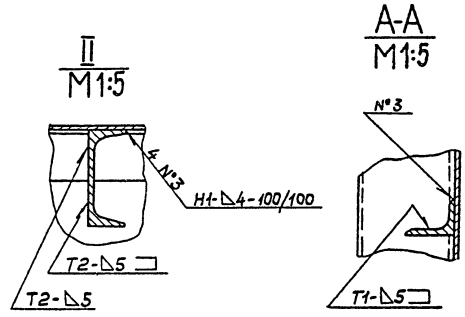

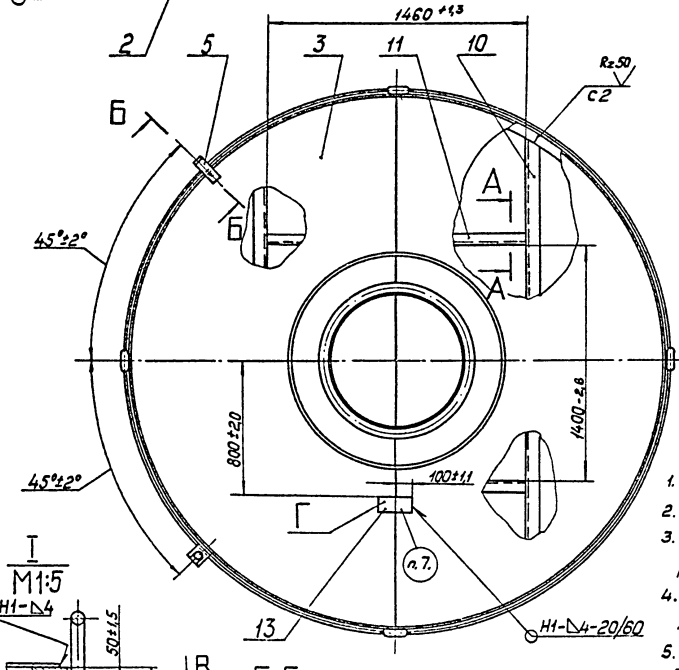

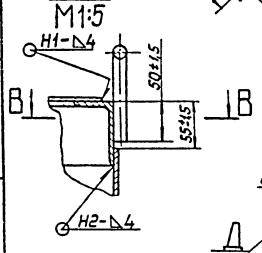

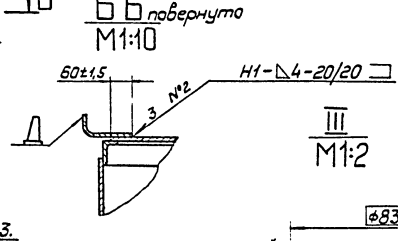

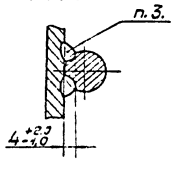

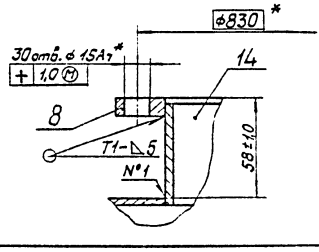

Обозначение	Рис.
АЗТ5.887.801	1
-01	2

1. * Размеры для справок.
2. Сварные швы, кроме указанных особо, по ГОСТ5264-69.
3. Скобы (поз.12) привариваются к кольцу (поз.9) ручной дуговой сваркой.
4. Резервуар испытать на герметичность гидравлическим давлением 0,05 МПа.
5. Покрытие внутренних поверхностей Эмаль ХС-717 ТУ6-10-961-76. II. ОЖ3-6/2 в четыре слоя; наружных поверхностей Грунтовка ВЛ-023 ГОСТ12707-77. II. ОЖ3; кроме поверхности Д; знак заземления на пластине (поз.5) залить Эмалью НЦ-132 черной ГОСТ6631-74.
6. Поверхность Д зачистить до металлического блеска и покрыть вазелином конденсаторным ГОСТ5774-76.*
7. Маркировать по АЗТ2.968.800 ТУ

Изм	Лист	№ докум	Подп.	Дата
Разраб.		Локшин		12.04.79
Пров.		Барабанов		12.04.79
Т. контр.		Борисов		12.04.79
Н. контр.		Успенская		04.79
Утв.		Бряков		

АЗТ5.887.801 СБ

Резервуар вертикальный РВ-25

Сборочный чертеж

Лит	Масса	Масштаб
	1750,3	1:20

Лист | Листов

СКТБ АЗТ

Инв. № подл. 14910 | Подп. и дата 8.04.79 г. 20-5 | Взам. инв. № | Инв. № дубл. | Подп. и дата

Копировал

Формат 22

Копия верна

А3Т6.120.804

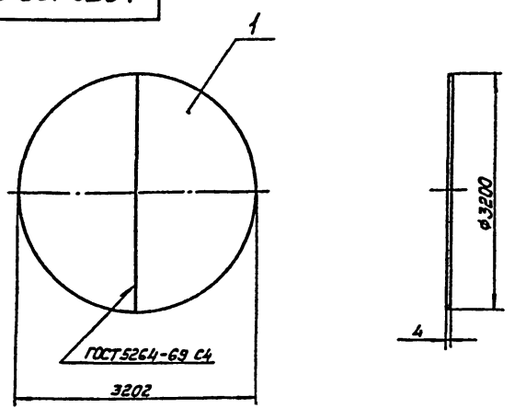

Размеры для справок.

Формат	Зона	Поз.	Обозначение	Наименование	Кол.	Примечание
				Детали		
11		1	А3Т8.607.803	Лист	2	

Изм.	Лист	№ докум.	Подп.	Дата
Разраб.		Локшин		12.04.79
Пров.		Барабанов		12.04.79
Т.контр.		Борисов		13.04.79
Н.контр.		Успенская		04.79
Утв.		Бряков		

А3Т6.120.804

Дно

Лит.	Масса	Масштаб
	250,8	1:50

Лист | Листов 1

СКТБ А3Т

Инв. № подл. 14901 | Подп. и дата 13.04.79г. | Взам. инв. № | Инв. № дубл. | Подп. и дата

Копировал: | Формат 11

А3Т8.607.803

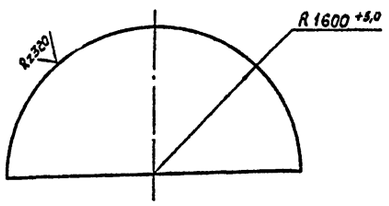

Раскрой листов

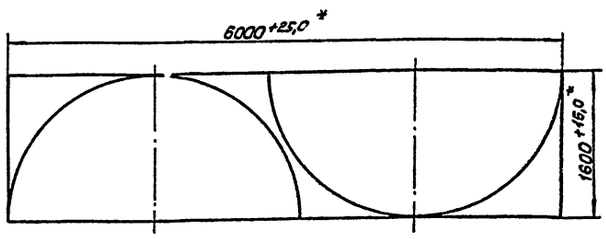

* Размеры для справок.

Изм.	Лист	№ докум.	Подп.	Дата
Разраб.		Локшин		12.04.79
Пров.		Барабанов		12.04.79
Т.контр.		Борисов		13.04.79
Н.контр.		Успенская		04.79
Утв.				

А3Т8.607.803

Лист

Лит.	Масса	Масштаб
	125,4	1:40

Лист | Листов 1

Лист Б-ПН-0 4,0×1600×6000 ГОСТ 19903-74 / 2-III-8 Ст.3 кп 2 ГОСТ 14637-79 *

СКТБ А3Т

Инв. № подл. 14902 | Подп. и дата 13.04.79г. | Взам. инв. № | Инв. № дубл. | Подп. и дата

Копировал: | Формат 11

Типовой проект 503-6-3 Альбом V

А3Т6.173.806

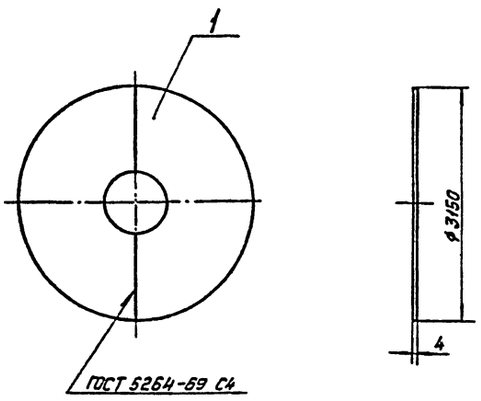

Размеры для справок.

Формат	Зона	Поз.	Обозначение	Наименование	Кол.	Примечание
				Детали		
11		1	А3Т8.607.804	Лист	2	

Изм.	Лист	№ докум.	Подп.	Дата
Разраб.		Локшин		12.04.79
Пров.		Барабанов		12.04.79
Т.контр.		Борисов		13.04.79
Н.контр.		Успенская		04.79
Утв.		Бряков		

А3Т6.173.806

Крыша

Лит.	Масса	Масштаб
	234,9	1:50

Лист | Листов 1

СКТБ А3Т

Инв. № подл. 14905 | Подп. и дата 13.04.79г. | Взам. инв. № | Инв. № дубл. | Подп. и дата

Копировал: | Формат 11

А3Т8.607.804

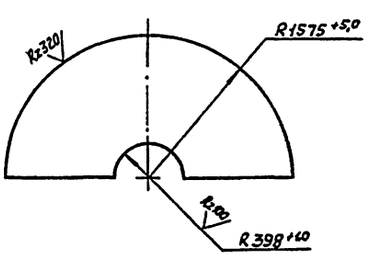

Раскрой листов

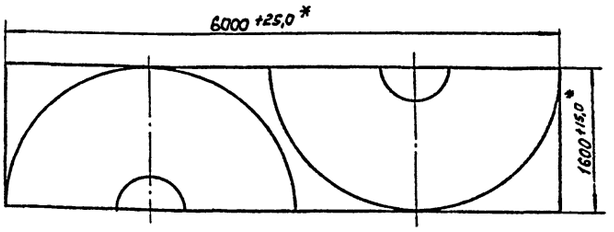

* Размеры для справок.

Изм.	Лист	№ докум.	Подп.	Дата
Разраб.		Локшин		12.04.79
Пров.		Барабанов		12.04.79
Т.контр.		Борисов		13.04.79
Н.контр.		Успенская		04.79
Утв.				

А3Т8.607.804

Лист

Лит.	Масса	Масштаб
	106,0	1:40

Лист | Листов 1

Лист Б-ПН-0 0,4×1600×6000 ГОСТ 19903-74 / 2-III-8 Ст.3 кп 2 ГОСТ 14637-79 *

СКТБ А3Т

Инв. № подл. 14904 | Подп. и дата 13.04.79г. | Взам. инв. № | Инв. № дубл. | Подп. и дата

Копировал: | Формат 11

Копия верна

АЗТ7.725.801

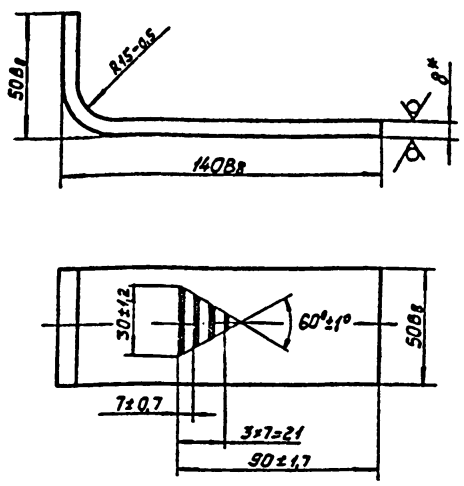

1.* Размер для справок.
2. Знак заземления гравировать на глубину 1мм. Толщина линий гравировки 1мм.

Изм.	Лист	№ докум.	Подп.	Дата	АЗТ7.725.801	
Разраб.		Локшин		12.04.79	Пластина	Лит. / Масса 0,537 / Масштаб 1:2
Пров.		Барабанов		12.04.79		Лист / Листов 1
Т.контр.		Борисов		13.04.79		
Н.контр.		Успенская		04.79	Лист 6В.0 ГОСТ 19903-74* / Ст.3 ГОСТ 14637-79	СКТБ АЗТ
Утв.						

Инв.№ подл. | Подп. и дата | Взам.инв.№ | Инв.№ дубл. | Подп. и дата

Копировал: | Формат А1

АЗТ8.094.801

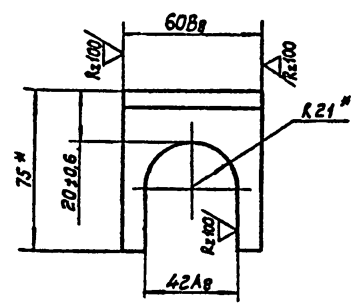

* Размеры для справок.

Изм.	Лист	№ докум.	Подп.	Дата	АЗТ8.094.801	
Разраб.		Локшин		12.04.79	Кронштейн	Лит. / Масса 0,196 / Масштаб 1:2
Пров.		Барабанов		12.04.79		Лист / Листов 1
Т.контр.		Борисов		13.04.79		
Н.контр.		Успенская		04.79	Уголок Б-75×50×5 ГОСТ 8510-72* / Ст.3 ГОСТ 535-79	СКТБ АЗТ
Утв.						

Инв.№ подл. | Подп. и дата | Взам.инв.№ | Инв.№ дубл. | Подп. и дата

Копировал: | Формат А1

Альбом V

Типовой проект 503-6-3

АЗТ8.094.804

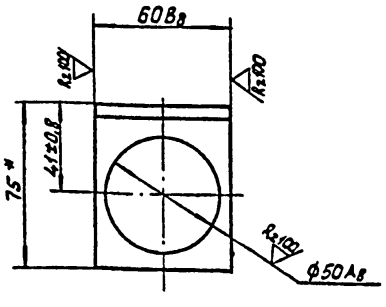

* Размер для справок.

Изм.	Лист	№ докум.	Подп.	Дата	АЗТ8.094.804	
Разраб.		Локшин		12.04.79	Кронштейн	Лит. / Масса 0,211 / Масштаб 1:2
Пров.		Барабанов		12.04.79		Лист / Листов 1
Т.контр.		Борисов		13.04.79		
Н.контр.		Успенская		04.79	Уголок Б-75×50×5 ГОСТ 8510-72* / Ст.3 ГОСТ 535-79	СКТБ АЗТ
Утв.						

Инв.№ подл. | Подп. и дата | Взам.инв.№ | Инв.№ дубл. | Подп. и дата

Копировал: | Формат А1

АЗТ8.230.802

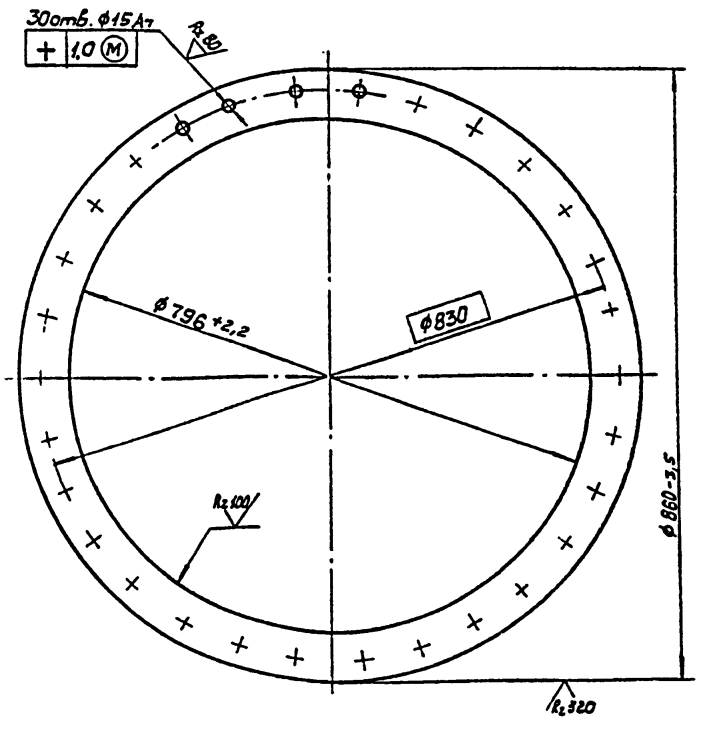

Изм.	Лист	№ докум.	Подп.	Дата	АЗТ8.230.802	
Разраб.		Локшин		12.04.79	Фланец	Лит. / Масса 5,19 / Масштаб 1:5
Пров.		Барабанов		12.04.79		Лист / Листов 1
Т.контр.		Борисов		13.04.79		
Н.контр.		Успенская		04.79	Лист 6В.0 ГОСТ 19903-74* / Ст.3 ГОСТ 14637-79	СКТБ АЗТ

Инв.№ подл. | Подп. и дата | Взам.инв.№ | Инв.№ дубл. | Подп. и дата

Копировал: | Формат А1

АЗТ8.616.800

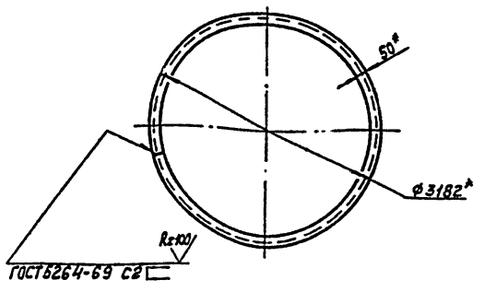

Развертка
М1:4

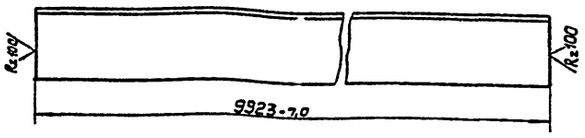

Изм.	Лист	№ докум.	Подп.	Дата
Разраб.		Локшин		12.04.79
Пров.		Барабанов		12.04.79
Т. контр.		Борисов		12.04.79
Н. контр.		Успенская		04.79
Утв.				

АЗТ8.616.800

Кольцо

Лит.	Масса	Масштаб
	47,53	1:20
Лист	Листов 1	

Уголок Б-75×50×5 ГОСТ 8510-72* / Ст.3 ГОСТ 535-79

СКТБ АЗТ

Копировал: Формат 11

АЗТ8.625.800

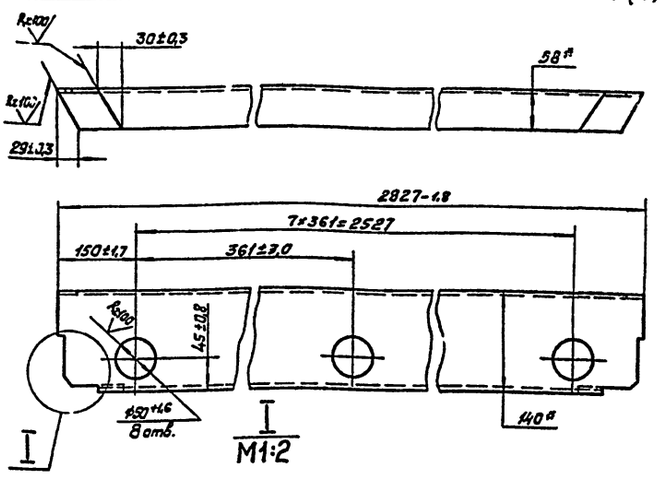

I
М1:2

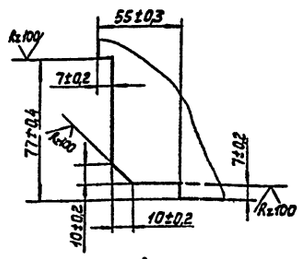

* Размеры для справок.

Изм.	Лист	№ докум.	Подп.	Дата
Разраб.		Локшин		12.04.79
Пров.		Барабанов		12.04.79
Т. контр.		Борисов		12.04.79
Н. контр.		Успенская		04.79
Утв.				

АЗТ8.625.800

Швеллер

Лит.	Масса	Масштаб
	34,315	1:5
Лист	Листов 1	

Швеллер 14 ГОСТ 8240-72 / Ст.3 ГОСТ 535-79

СКТБ АЗТ

Копировал: Формат 11

Типовой проект 503-6-3 Альбом V

АЗТ8.665.800

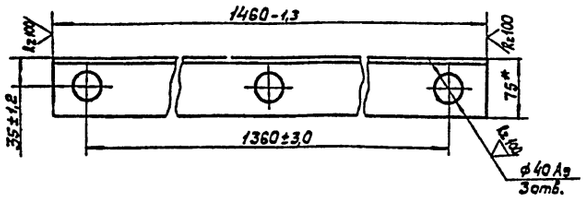

* Размер для справок.

Изм.	Лист	№ докум.	Подп.	Дата
Разраб.		Локшин		12.04.79
Пров.		Барабанов		12.04.79
Т. контр.		Борисов		12.04.79
Н. контр.		Успенская		04.79
Утв.				

АЗТ8.665.800

Уголок

Лит.	Масса	Масштаб
	6,847	1:5
Лист	Листов 1	

Уголок Б-75×50×5 ГОСТ 8510-72* / Ст.3 ГОСТ 535-79

СКТБ АЗТ

Копировал: Формат 11

АЗТ8.667.802

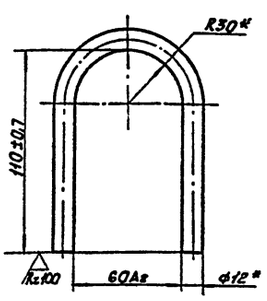

* Размеры для справок.

Изм.	Лист	№ докум.	Подп.	Дата
Разраб.		Локшин		12.04.79
Пров.		Барабанов		12.04.79
Т. контр.		Борисов		12.04.79
Н. контр.		Успенская		04.79
Утв.				

АЗТ8.667.802

Скоба

Лит.	Масса	Масштаб
	0,219	1:1
Лист	Листов 1	

Круг Ø12 ГОСТ 2590-71* / Ст.3 ГОСТ 535-79

СКТБ АЗТ

Копировал: Формат 11

Копия верна

А3Т9.300.800

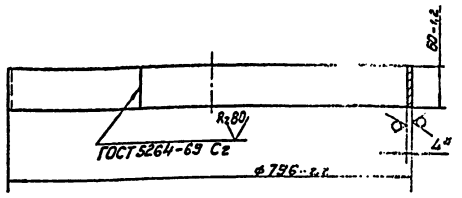

* Размер для справок.

Изм.	Лист	№ докум.	Подп.	Дата	А3Т9.300.800			
Разраб.		Локшин		12.04.79	Горловина	Лит.	Масса 4,655	Масштаб 1:5
Пров.		Барабанов		12.04.79		Лист	Листов 1	
Т. контр.		Борисов		12.04.79				
Н. контр.		Успенская		04.79	Лист Б-4.0 ГОСТ 19903-74* Ст.3 ГОСТ 14637-79	СКТБ А3Т		
Утв.								

Инв. № подл. 14913 | Подп. и дата 13.04.79 г. | Взам. инв. № | Инв. № дубл. | Подп. и дата

Копировал: Адр. Формат 11

А3Т8.024.800

Рис. 1

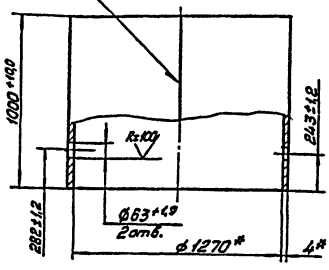

Рис. 2

Остальное – см. рис. 1

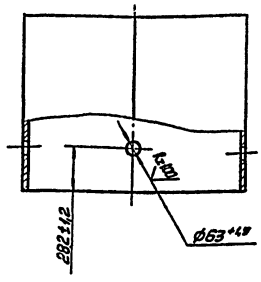

Обозначение	Рис.
А3Т8.024.800	1
-01	2

* Размеры для справок.

Изм.	Лист	№ докум.	Подп.	Дата	А3Т8.024.800			
Разраб.		Локшин		12.04.79	Колодец	Лит.	Масса 124,753	Масштаб 1:20
Пров.		Барабанов		12.04.79		Лист	Листов 1	
Т. контр.		Борисов		12.04.79				
Н. контр.		Успенская		04.79	Лист Б-ПН-0 4,0×1000×4000 ГОСТ 19903-74* 2-III-В Ст.3 кп2 ГОСТ 14637-79	СКТБ А3Т		
Утв.								

Инв. № подл. 14914 | Подп. и дата 13.04.79 г. | Взам. инв. № | Инв. № дубл. | Подп. и дата

Копировал: Адр. Формат 11

Типовой проект 503-6-3 Альбом V

Формат	Зона	Поз.	Обозначение	Наименование	Кол.	Примечание
				Документация		
12			А3Т6.173.801 СБ	Сборочный чертеж		
				Детали		
11		1	А3Т8.230.804	Фланец	1	
		2	-01	Фланец	2	
11		3	А3Т8.626.819	Труба	1	
11		4	А3Т8.667.804	Скоба	2	
				Стандартные изделия		
		5		Болт М12×45.58.019 ГОСТ 7798-70*	12	
			Переменные данные для исполнений			
				А3Т6.173.801		
				Детали		
12		6	А3Т8.054.804	Крышка	1	

Изм.	Лист	№ докум.	Подп.	Дата	А3Т6.173.801			
Разраб.		Сибирева		12.04.79	Крышка горловины	Лит.	Лист 1	Листов 2
Пров.		Локшин		12.04.79				
Н. контр.		Успенская		04.79		СКТБ А3Т		
Утв.		Бряков						

Инв. № подл. 14915 | Подп. и дата 13.04.79 г. | Взам. инв. № | Инв. № дубл. | Подп. и дата

Копировал: Адр. Формат 11

Формат	Зона	Поз.	Обозначение	Наименование	Кол.	Примечание
				А3Т6.173.800-01		
				Детали		
11		2	А3Т8.230.804-01	Фланец	1	
12		7	А3Т8.054.804-01	Крышка	1	
				Стандартные изделия		
		5		Болт М12×45.58.019 ГОСТ 7798-70*	4	

Изм.	Лист	№ докум.	Подп.	Дата	А3Т6.173.801	Лист 2

Инв. № подл. 14915 | Подп. и дата 13.04.79 г. | Взам. инв. № | Инв. № дубл. | Подп. и дата

Копировал: Адр. Формат 11

АЗТ6.173.801 СБ

Рис. 1

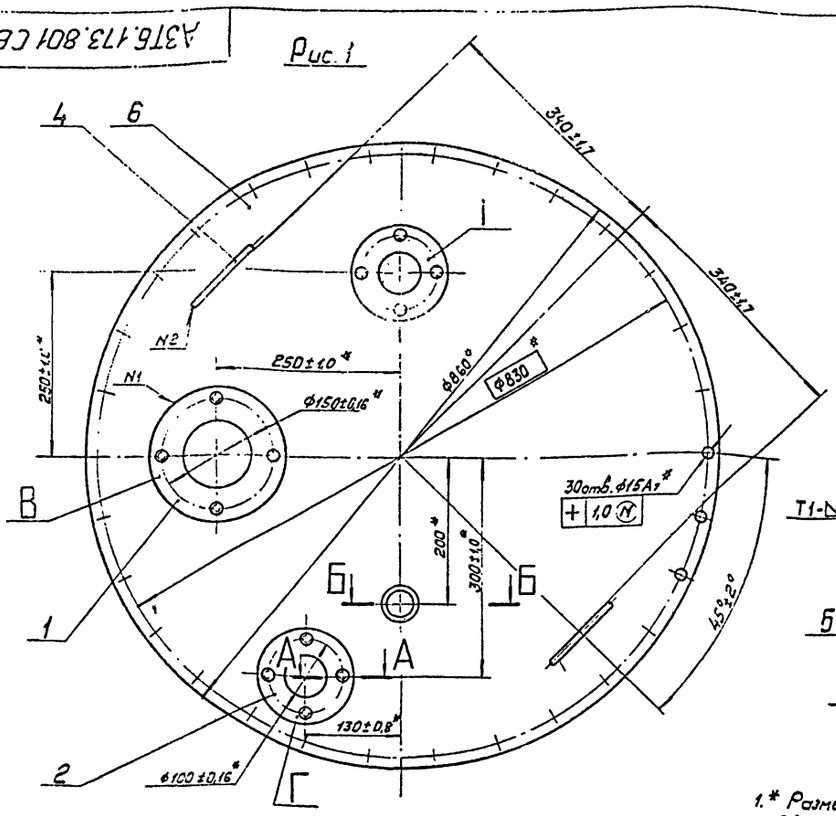

Рис. 2
М 1:10

Остальное – см. рис. 1

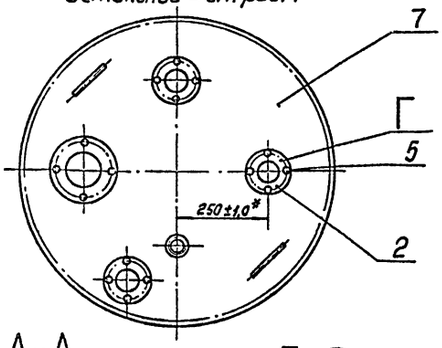

А–А
М 1:1

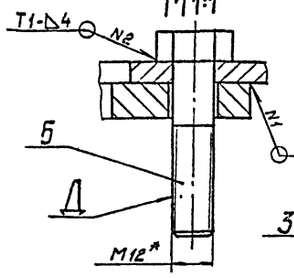

Б–Б
М 1:1

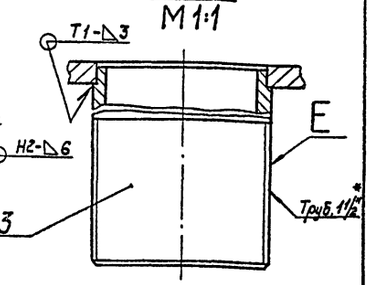

Обозначение	Рис.	Масса, кг.
АЗТ6.173.801	1	30,25
-01	2	30,83

1.* Размеры для справок.
2. Сварные швы по ГОСТ 5264-69

3. Покрытие Эмаль НЦ-132 серая ГОСТ 6831-74. III. $Ж_2$, кроме поверхн. В, Г, Д и Е.

Изм.	Лист	№ докум.	Подп.	Дата
Разраб.	Сибирева			10.01.79
Пров.	Локшин			10.01.79
Т.контр.	Борисов			10.01.79
Н.контр.	Успенская			01.79
Утв.	Бряков			

Крышка горловины
Сборочный чертеж.

Лит.	Масса	Масштаб
	См. табл.	1:5
Лист	Листов 1	

СКТБ АЗТ

Копировал: [illegible] Формат 12

Типовой проект 503-6-3 Альбом V

АЗТ8.626.819

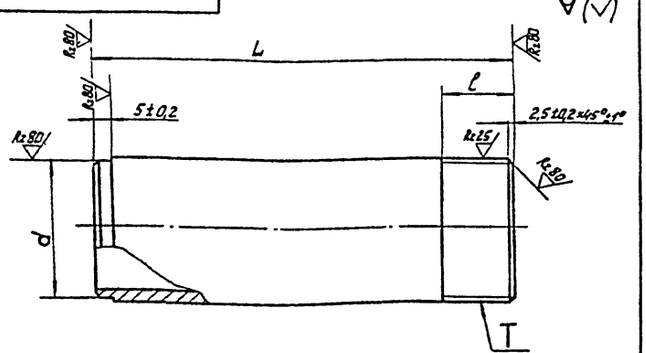

Обозначение	Размеры, мм dB7	LB7	l	Т	Материал	Масса, кг.
АЗТ8.626.819	46	105	40±0,8	Труб.1 1/2" кл.3	Труба Ц-40×3,5 ГОСТ 3262-75*	0,48
-01	32	1200 2л	25±0,3	Труб.1" кл.3	Труба Ц-25×3,2 ГОСТ 3262-75*	2,4

АЗТ8.626.819

Труба

Лит.	Масса	Масштаб
	См. табл.	–
Лист	Листов	

см. табл. СКТБ АЗТ

Копировал: Формат 11

АЗТ8.667.804

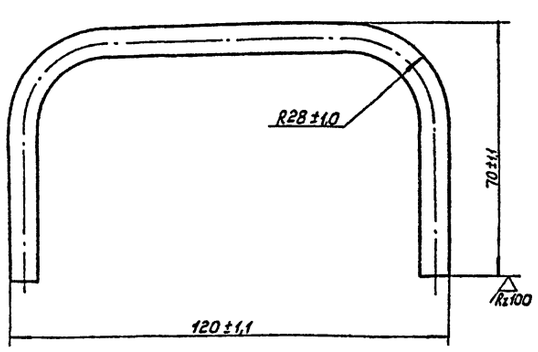

АЗТ8.667.804

Скоба

Лит.	Масса	Масштаб
	0,09	
Лист	Листов	

Круг $\frac{68\ ГОСТ\ 2590-71*}{Ст.3\ ГОСТ\ 535-79}$ СКТБ АЗТ

Копировал: Формат 11

А3Т8.054.804

Копия верна

Рис. 1

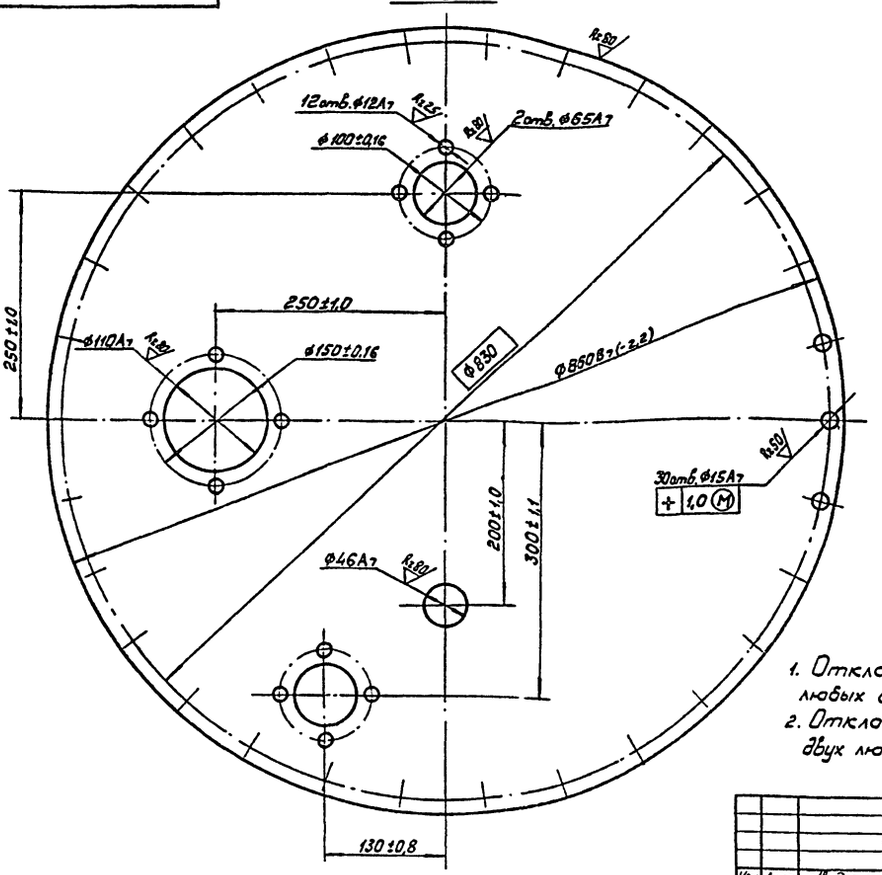

Рис. 2
М1:10

Остальное – см. рис. 1

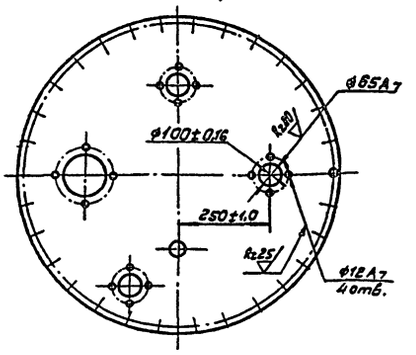

Обозначение	Масса, кг.
А3Т8.054.804	26,7
-01	26,5

1. Отклонение центрального угла между осями двух любых отв. ⌀12А7 на 100±0,16 ±12'.
2. Отклонение центрального угла между осями двух любых отв. ⌀12А7 на 150±0,16 ±9'.

Изм.	Лист	№ докум.	Подп.	Дата	А3Т8.054.804			
Разраб.		Сибирева		12.04.79	Крышка	Лит.	Масса	Масштаб
Пров.		Локшин		12.04.79			См. табл.	1:4
Т.контр.		Борисов		13.04.79		Лист	Листов 1	
Н.контр.		Успенская		04.79	Лист Б-ПН-6,0 ГОСТ 19903-74* / Ст.3 ГОСТ 14637-79	СКТБ А3Т		
Утв.								

Копировал: [signature] Формат 12

Инв. № подл. 14919 | Подп. и дата 13.04.79 г. | Взам. инв. № | Инв. № дубл. | Подп. и дата

Типовой проект 503-6-3 Альбом V

Формат	Зона	Поз.	Обозначение	Наименование	Кол.	Примечание
				Документация		
12			А3Т6.173.802 СБ	Сборочный чертеж		
				Сборочные единицы		
11		1	А3Т6.173.803	Крышка	2	
11		2	А3Т6.259.800	Кольцо	1	
11		3	А3Т6.413.803	Швеллер	1	
				Детали		
11		4	А3Т8.300.803	Ось	2	
				Стандартные изделия		
		5		Шайба 10.01.019 ГОСТ 10450-78	8	
		6		Шплинт 2×16 ГОСТ 397-79	8	

Изм.	Лист	№ докум.	Подп.	Дата	А3Т6.173.802			
Разраб.		Барабанов		12.04.79	Крышка колодца	Лит.	Лист	Листов 1
Пров.		Локшин		12.04.79				
Н.контр.		Успенская		04.79		СКТБ А3Т		
Утв.		Бояков						

Инв. № подл. 14920 | Подп. и дата 13.04.79 г. | Взам. инв. № | Инв. № дубл. | Подп. и дата

Копировал: [signature] Формат 11

А3Т8.300.803

Rz80 (V)

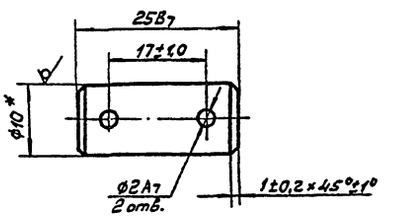

1. * Размер для справок.
2. Покрытие Хим. Окс.

Изм.	Лист	№ докум.	Подп.	Дата	А3Т8.300.803			
Разраб.		Барабанов		12.04.79	Ось	Лит.	Масса	Масштаб
Пров.		Локшин		12.04.79			0,01	2:1
Т.контр.		Борисов		13.04.79		Лист	Листов 1	
Н.контр.		Успенская		04.79	Круг В10 ГОСТ 2590-71* / Ст.3 ГОСТ 535-79	СКТБ А3Т		
Утв.								

Инв. № подл. 14921 | Подп. и дата 13.04.79 г. | Взам. инв. № | Инв. № дубл. | Подп. и дата

Копировал: [signature] Формат 11

Копия верна

А3Т6.173.802 СБ

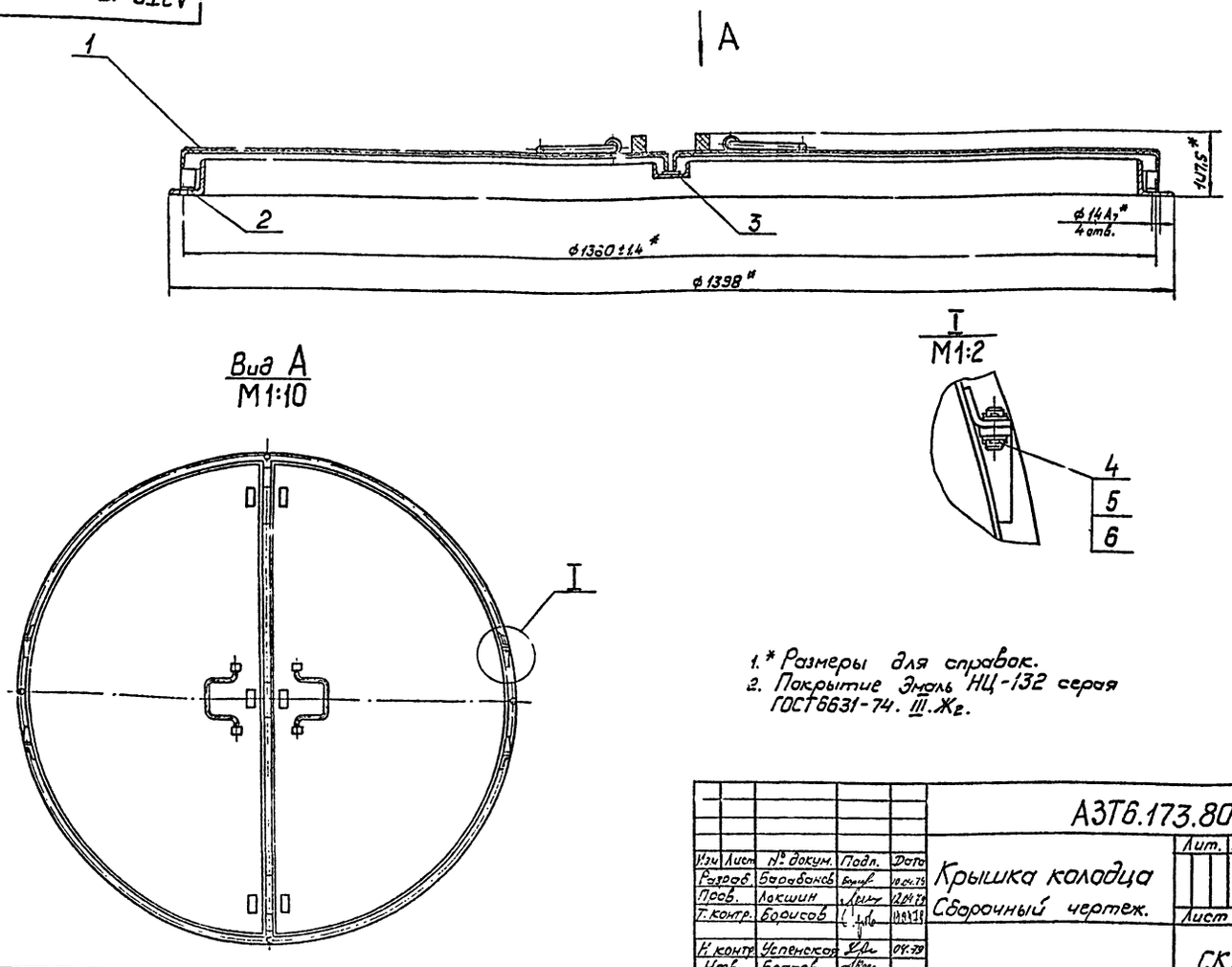

1.* Размеры для справок.
2. Покрытие Эмаль НЦ-132 серая ГОСТ 6631-74. III.Ж2.

Изм	Лист	№ докум.	Подп.	Дата	А3Т6.173.802 СБ			
Разраб.		Барабанов		10.04.79	Крышка колодца Сборочный чертеж.	Лит.	Масса	Масштаб
Пров.		Локшин		12.04.79			30,2	1:5
Т.контр.		Борисов		13.04.79		Лист	Листов 1	
Н.контр.		Успенская		04.79		СКТБ А3Т		
Утв.		Бояков						

Копировал: АДЛ

Формат 12

Альбом V

Типовой проект 503-6-3

Формат	Зона	Поз.	Обозначение	Наименование	Кол.	Примечание
				Документация		
12			А3Т6.173.803 СБ	Сборочный чертеж		
				Детали		
11		1	А3Т8.607.806	Лист	1	
64		2	А3Т8.622.822	Труба		
				Труба 15×2,5 ГОСТ 3262-75*		
				L=258₇	2	
11		3	А3Т8.639.802	Амортизатор	3	
11		4	А3Т8.669.802	Ушко	2	
11		5	А3Т8.671.009	Ручка	1	
11		6	А3Т8.693.800	Уголок	1	
11		7	А3Т8.693.801	Уголок	1	
				Стандартные изделия		
		8		Заклепка 4×45.32		
				ГОСТ 10299-68*	6	
		9		Шайба 4.01.019		
				ГОСТ 11371-78	6	

Изм	Лист	№ докум.	Подп.	Дата	А3Т6.173.803			
Разраб.		Барабанов		10.04.79	Крышка	Лит	Лист	Листов 1
Пров.		Локшин		12.04.79		СКТБ А3Т		
Н.контр.		Успенская		04.79				
Утв.		Бояков						

Копировал: АДЛ

Формат 11

Инв. № подл. 14923 | Подп. и дата 13.04.79 г. | Взам. инв. № | Инв. № дубл. | Подп. и дата

А3Т8.607.806

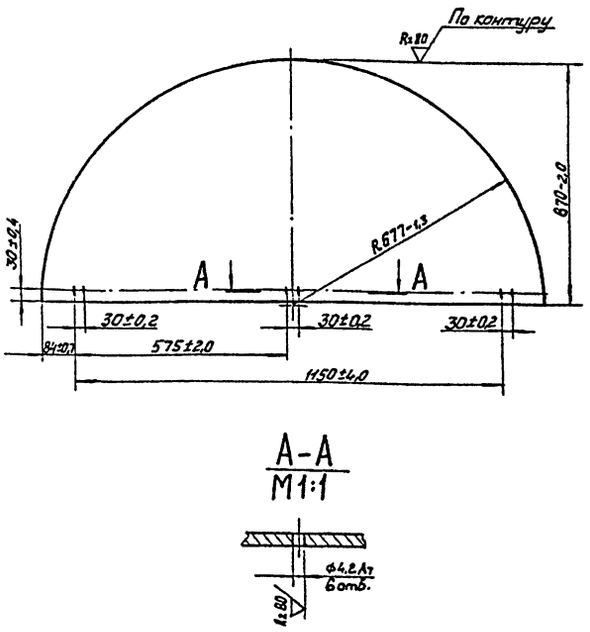

Изм	Лист	№ докум.	Подп.	Дата	А3Т8.607.806			
Разраб.		Барабанов		10.04.79	Лист	Лит.	Масса	Масштаб
Пров.		Локшин		12.04.79			15,2	1:10
Т.контр.		Борисов		13.04.79		Лист	Листов 1	
Н.контр.		Успенская		04.79	Лист Б3 ГОСТ 19904-74 Ст.3 ГОСТ 16523-70	СКТБ А3Т		
Утв.								

Копировал: АДЛ

Формат 11

Инв. № подл. 14924 | Подп. и дата 13.04.79 г. | Взам. инв. № | Инв. № дубл. | Подп. и дата

А3Т6.173.803 СБ

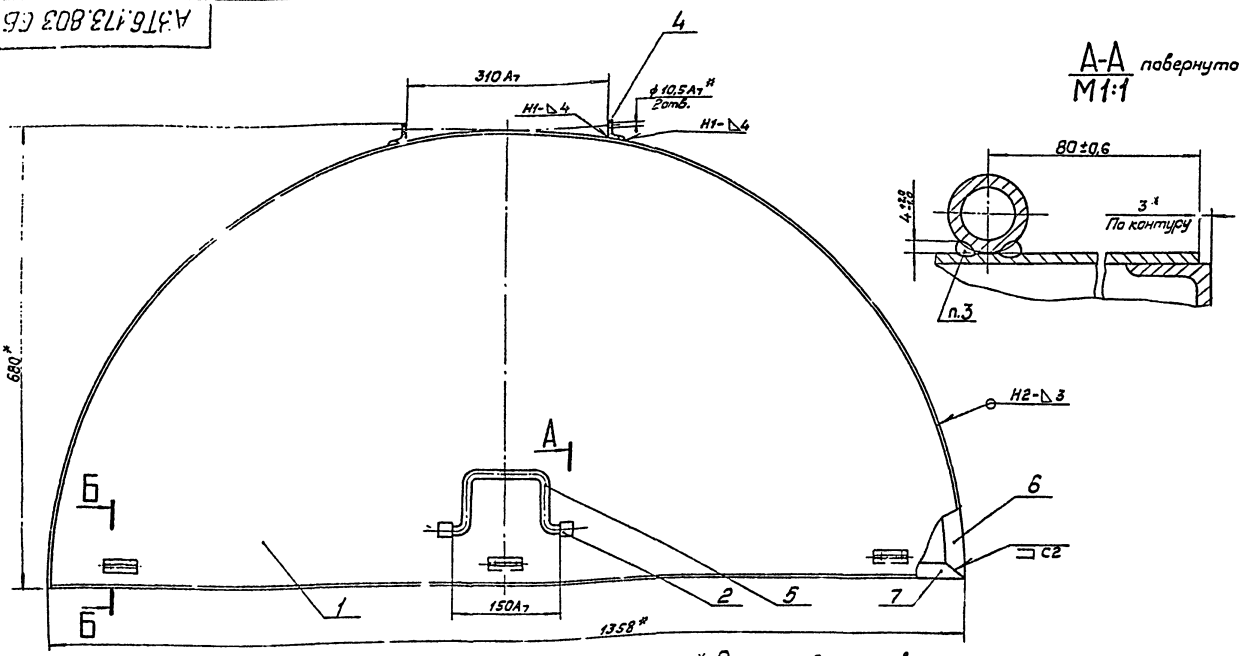

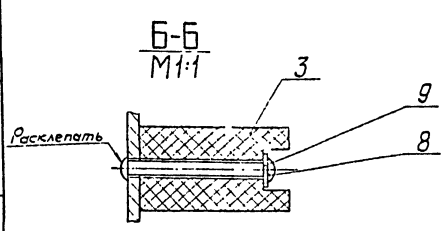

1.* Размеры для справок.
2. Сварные швы, кроме указанных особо, по ГОСТ 5264-69.
3. Сварка ручная дуговая.
4. Несоосность отверстий ф10,5А7 относительно общей оси не более 0,5мм.

Изм	Лист	№ докум.	Подп.	Дата	А3Т6.173.803 СБ	Лит.	Масса	Масштаб
Разраб.		Барабанов		10.04.79	Крышка		16,85	1:5
Пров.		Локшин		12.04.79	Сборочный чертеж.	Лист	Листов 1	
Т.контр.		Борисов		13.04.79				
Н.контр.		Успенская		04.79		СКТБ А3Т		
Утв.		Бряков						

Копировал: Формат 12

А3Т8.639.802

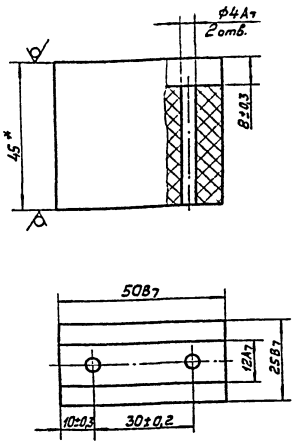

1.* Размер для справок.
2. Размеры обеспеч. инстр.

Изм	Лист	№ докум.	Подп.	Дата	А3Т8.639.802	Лит.	Масса	Масштаб
Разраб.		Барабанов		10.04.79	Амортизатор		0,024	1:1
Пров.		Локшин		12.04.79		Лист	Листов 1	
Т.контр.		Борисов		13.04.79				
Н.контр.		Успенская		04.79	Пластина, I, лист, ПМБ-С-45-5.7 ГОСТ 7338-77*	СКТБ А3Т		

Копировал: Формат 11

А3Т8.669.802

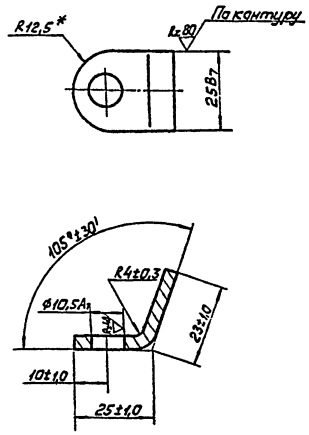

* Размер для справок.

Изм	Лист	№ докум.	Подп.	Дата	А3Т8.669.802	Лит.	Масса	Масштаб
Разраб.		Барабанов		10.04.79	Ушко		0,035	1:1
Пров.		Локшин		12.04.79		Лист	Листов 1	
Т.контр.		Борисов		13.04.79				
Н.контр.		Успенская		04.79	Лист 64 ГОСТ 19903-74* Ст.3 ГОСТ 14637-79	СКТБ А3Т		
Утв.								

Копировал: Формат 11

Типовой проект 503-6-3 Альбом V

Инв. № подл. 14916 | Подп. и дата 13.04.79 | Взам. инв. № | Инв. № дубл. | Подп. и дата

А3Т8.671.009

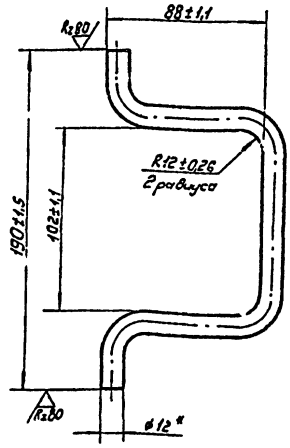

* Размер для справок.

Изм.	Лист	№ докум.	Подп.	Дата
Разраб.		Барабанов		10.04.79
Пров.		Локшин		12.04.79
Т.контр.		Борисов		13.04.79
Н.контр.		Успенская		04.79
Утв.				

А3Т8.671.009

Ручка

Лит.	Масса	Масштаб
	0,245	1:2

Лист | Листов 1

Пруток ЛС59-1 т. кр. ПТ-12 ГОСТ 2060-73*

СКТБ А3Т

Копировал: [signature] Формат 11

Копия верна

Инв. № подл. 14927 | Подп. и дата 13.04.79 г. | Взам. инв. № | Инв. № дубл. | Подп. и дата

А3Т8.693.800

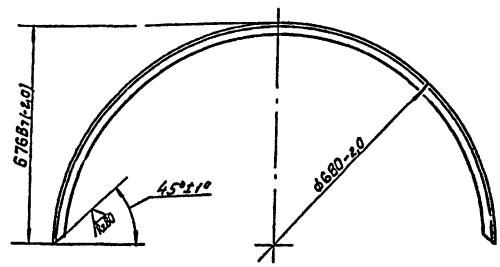

Изм.	Лист	№ докум.	Подп.	Дата
Разраб.		Барабанов		10.04.79
Пров.		Локшин		12.04.79
Т.контр.		Борисов		13.04.79
Н.контр.		Успенская		04.79
Утв.				

А3Т8.693.800

Уголок

Лит.	Масса	Масштаб
	2,5	1:10

Лист | Листов 1

Уголок Б-25×25×4 ГОСТ 8509-72 / Ст.3 ГОСТ 535-79

СКТБ А3Т

Копировал: [signature] Формат 11

Инв. № подл. 14928 | Подп. и дата 13.04.79 г. | Взам. инв. № | Инв. № дубл. | Подп. и дата

А3Т8.693.801

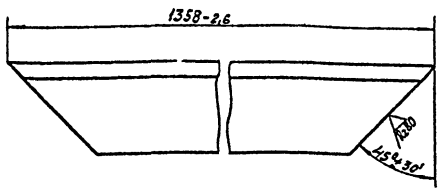

Изм.	Лист	№ докум.	Подп.	Дата
Разраб.		Барабанов		10.04.79
Пров.		Локшин		12.04.79
Т.контр.		Борисов		13.04.79
Н.контр.		Успенская		04.79
Утв.				

А3Т8.693.801

Уголок

Лит.	Масса	Масштаб
	2,215	1:1

Лист | Листов 1

Уголок Б-25×25×4 ГОСТ 8509-72 / Ст.3 ГОСТ 535-79

СКТБ А3Т

Копировал: [signature] Формат 11

Типовой проект 503-6-3 Альбом V

Инв. № подл. 14929 | Подп. и дата 13.04.79 г. | Взам. инв. № | Инв. № дубл. | Подп. и дата

Формат	Зона	Поз.	Обозначение	Наименование	Кол.	Примечание
				Документация		
12			А3Т6.259.800 СБ	Сборочный чертеж		
				Детали		
11		1	А3Т8.663.801	Кольцо	1	
11		2	А3Т9.342.800	Уголок	4	

Изм.	Лист	№ докум.	Подп.	Дата
Разраб.		Барабанов		10.04.79
Пров.		Локшин		12.04.79
Т.контр.		Борисов		13.04.79
Н.контр.		Успенская		04.79
Утв.		Бряков		

А3Т6.259.800

Кольцо

Лит.	Лист	Листов

СКТБ А3Т

Копировал: [signature] Формат 11

Инв. № подл. 14930 | Подп. и дата 13.04.79 г. | Взам. инв. № | Инв. № дубл. | Подп. и дата

Копия верна

А3Т6.259.800 СБ

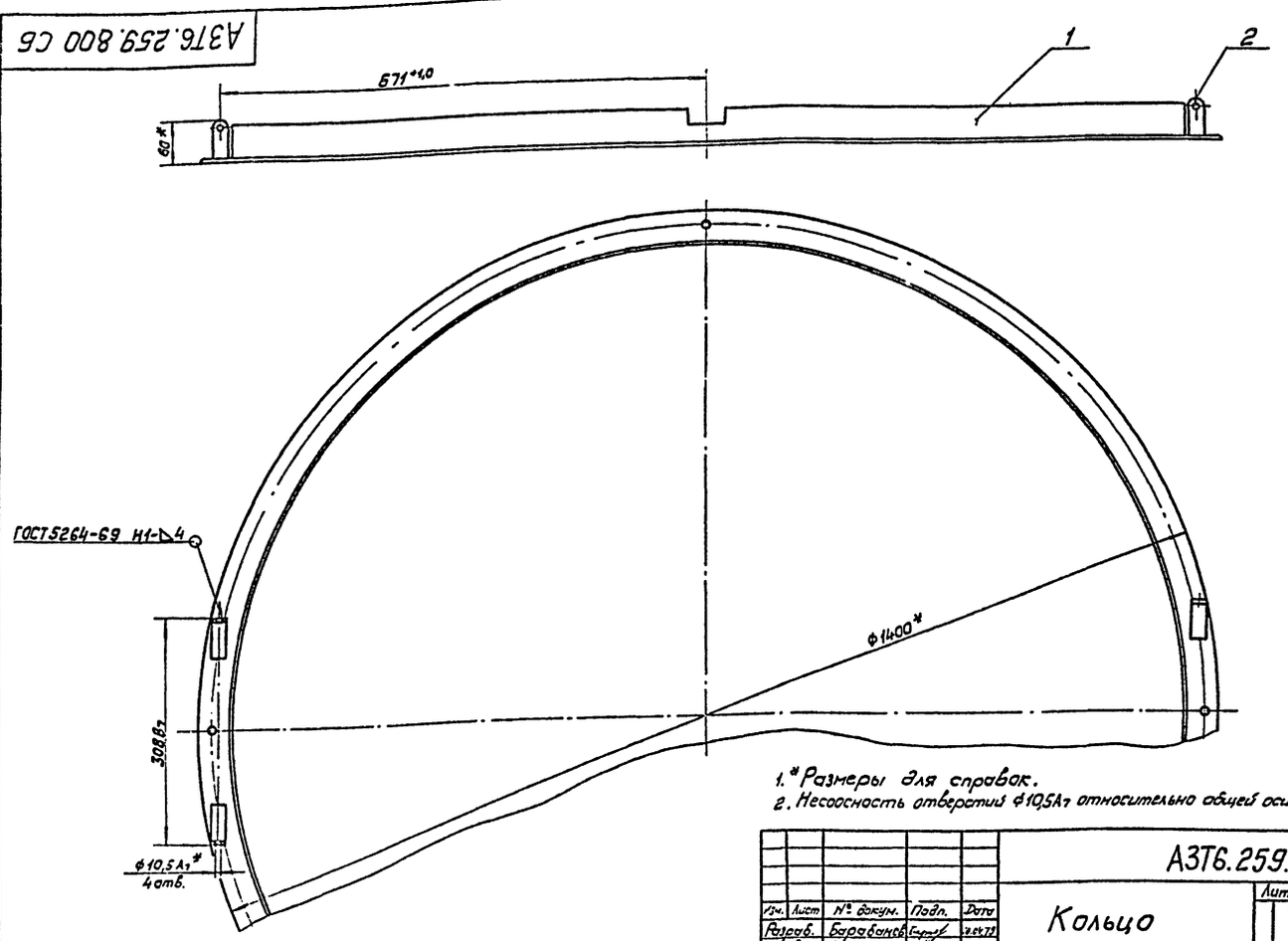

1. * Размеры для справок.
2. Несоосность отверстий Ф10,5А7 относительно общей оси не более 0,5мм.

Изм.	Лист	№ докум.	Подп.	Дата	А3Т6.259.800 СБ			
Разраб.		Барабанов		20.04.79	Кольцо Сборочный чертеж.	Лит.	Масса	Масштаб
Пров.		Локшин		20.04.79			11,8	1:5
Т.контр.		Борисов		20.04.79		Лист	Листов 1	
Н.контр.		Успенская		04.79		СКТБ АЗТ		
Утв.		Бряков						

Копировал: Формат 12

Инв. № подл. 14931 | Подп. и дата 13.04.79г. | Взам. инв. № | Инв. № дубл. | Подп. и дата

А3Т8.663.801

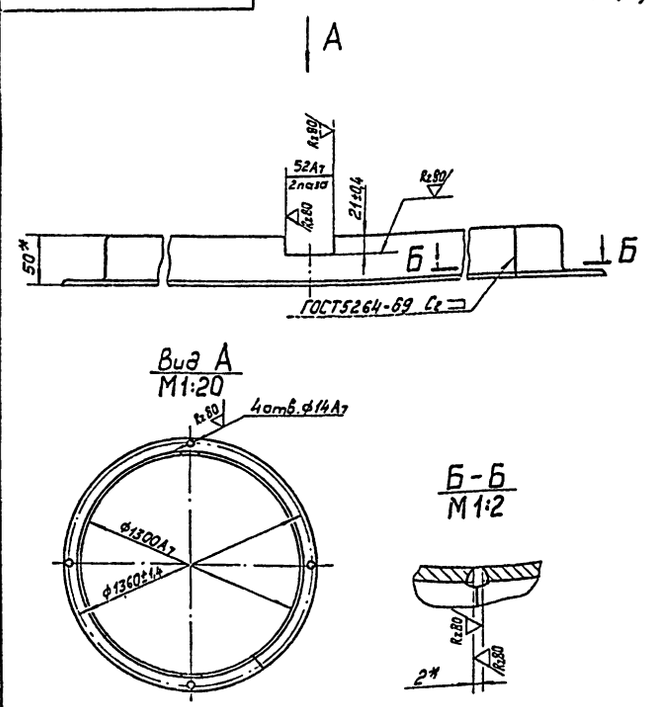

* Размеры для справок.

Изм.	Лист	№ докум.	Подп.	Дата	А3Т8.663.801			
Разраб.		Барабанов		20.04.79	Кольцо	Лит.	Масса	Масштаб
Пров.		Локшин		20.04.79			11,5	1:4
Т.контр.		Борисов		20.04.79		Лист	Листов 1	
Н.контр.		Успенская		04.79	Уголок Б-50х50х4 ГОСТ 8509-72* / Ст.3 ГОСТ 535-79	СКТБ АЗТ		
Утв.								

Копировал: Формат 11

Типовой проект 503-6-3 Альбом V

А3Т9.342.800

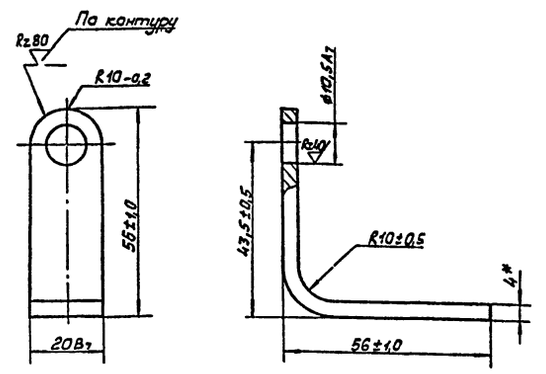

* Размер для справок.

Изм.	Лист	№ докум.	Подп.	Дата	А3Т9.342.800			
Разраб.		Барабанов		20.04.79	Уголок	Лит.	Масса	Масштаб
Пров.		Локшин		20.04.79			0,07	1:[illegible]
Т.контр.		Борисов		20.04.79		Лист	Листов	
Н.контр.		Успенская		04.79	Лист Б 4,0 ГОСТ 19903-74* / Ст.3 ГОСТ 14637-79	СКТБ АЗТ		
Утв.								

Инв. № подл. 14933 | Подп. и дата 13.04.79г. | Взам. инв. № | Инв. № дубл. | Подп. и дата

Копировал: Формат 11

Копия верна

Формат	Зона	Поз.	Обозначение	Наименование	Кол.	Примечание
				Документация		
11			АЗТ6.413.803 СБ	Сборочный чертеж	1	
				Детали		
11		1	АЗТ8.610.822	Пластина	3	
11		2	АЗТ8.623.801	Швеллер	1	
				Стандартные изделия		
		3		Заклепка 3х16.32 ГОСТ 10300-68	6	

Подп. и дата | Взам. инв. № | Инв. № дубл. | Подп. и дата

Инв. № подл. 14934 | 13.04.79г. | Взам. инв. № | Инв. № дубл. | Подп. и дата

Изм.	Лист	№ докум.	Подп.	Дата
Разраб.		Барабанов		10.04.79
Пров.		Локшин		12.04.79
Н. контр.		Успенская		04.79
Утв.		Бряков		

АЗТ6.413.803

Швеллер

Лит. | Лист | Листов 1

СКТБ АЗТ

Копировал: | Формат 11

38

АЗТ6.413.803 СБ

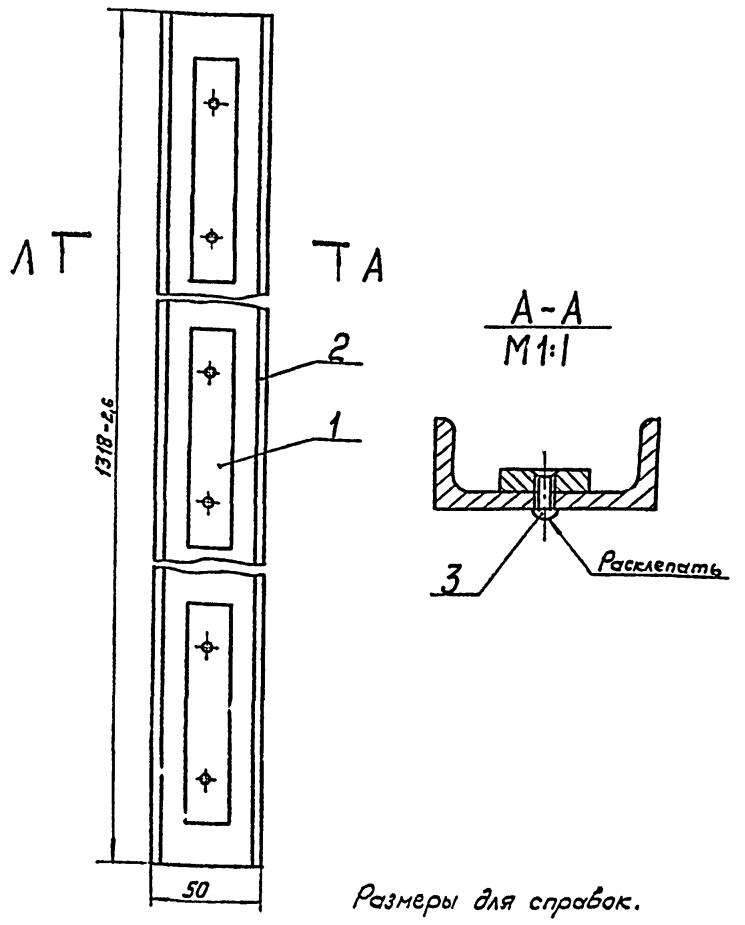

Размеры для справок.

Подп. и дата | Взам. инв. № | Инв. № дубл. | Подп. и дата

Инв. № подл. 14935 | 13.04.79г. | Взам. инв. № | Инв. № дубл. | Подп. и дата

Изм.	Лист	№ докум.	Подп.	Дата
Разраб.		Барабанов		10.04.79
Пров.		Локшин		12.04.79
Т. контр.		Борисов		13.04.79
Н. контр.		Успенская		04.79
Утв.		Бряков		

АЗТ6.413.803 СБ

Швеллер

Сборочный чертеж

Лит. | Масса 1,52 | Масштаб 1:5

Лист | Листов 1

СКТБ АЗТ

Копировал: | Формат 11

Типовой проект 503-6-3 Альбом V

АЗТ8.610.822

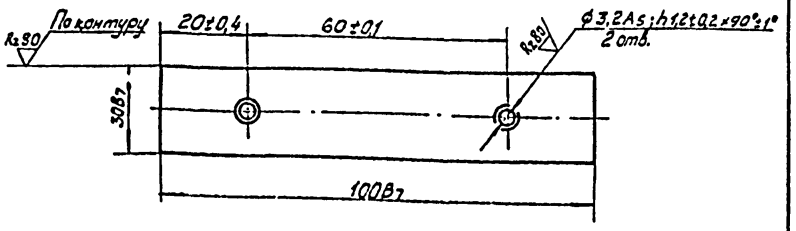

Подп. и дата | Взам. инв. № | Инв. № дубл. | Подп. и дата

Изм.	Лист	№ докум.	Подп.	Дата
Разраб.		Барабанов		10.04.79
Пров.		Локшин		12.04.79
Т. контр.		Борисов		13.04.79
Н. контр.		Успенская		04.79
Утв.				

АЗТ8.610.822

Пластина

Лит. | Масса 0,106 | Масштаб 1:1

Лист | Листов 1

Лист АБЗ 5 ГОСТ 931-78

СКТБ АЗТ

Копировал: | Формат 11

АЗТ8.623.801

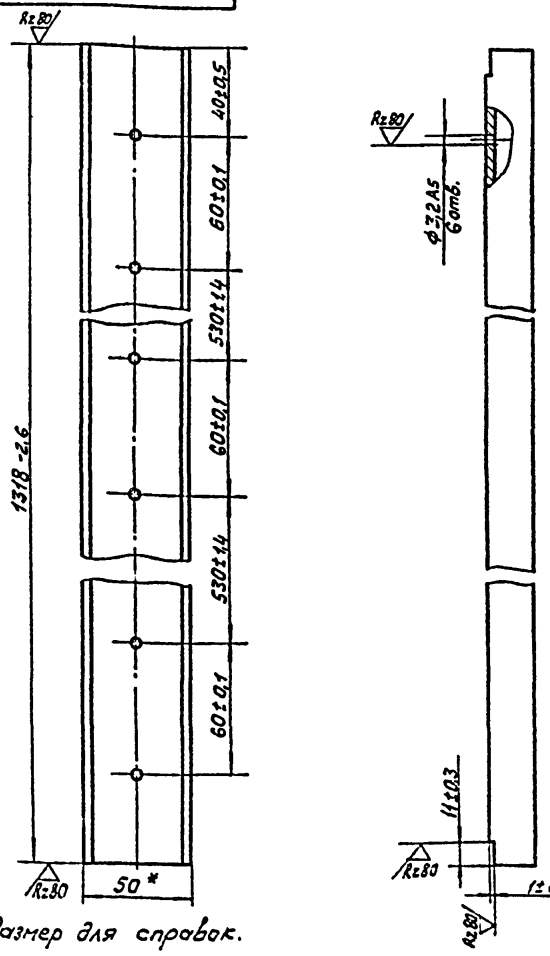

* Размер для справок.

Подп. и дата | Взам. инв. № | Инв. № дубл. | Подп. и дата

Инв. № подл. 14937 | 13.04.79г. | Взам. инв. № | Инв. № дубл. | Подп. и дата

Изм.	Лист	№ докум.	Подп.	Дата
Разраб.		Барабанов		10.04.79
Пров.		Локшин		12.04.79
Т. контр.		Борисов		13.04.79
Н. контр.		Успенская		04.79
Утв.				

АЗТ8.623.801

Швеллер

Лит. | Масса 1,2 | Масштаб 1:5

Лист | Листов

Швеллер П300-114 ГОСТ 13523-68 / ДТК ГОСТ 9617-75*

СКТБ А

Копировал: | Формат 11

Отпечатано
в Новосибирском филиале ЦИТП
630064 г. Новосибирск пр Карла Маркса 1
Выдано в печать 30 VI 1983 г.
Заказ Т-1924 Тираж 200

gost.e-ecolog.ru