ТИПОВОЙ ПРОЕКТ

503-6-3

АВТОЗАПРАВОЧНАЯ СТАНЦИЯ ОБЩЕГО ПОЛЬЗОВАНИЯ НА 500 ЗАПРАВОК АВТОМОБИЛЕЙ В СУТКИ

АЛЬБОМ iV

Нестандартизированное оборудование

Сф 544-04

Привязан

Инв №

gost.e-ecolog.ru

ТИПОВОЙ ПРОЕКТ
503-6-3
АВТОЗАПРАВОЧНАЯ СТАНЦИЯ ОБЩЕГО ПОЛЬЗОВАНИЯ НА 500 ЗАПРАВОК АВТОМОБИЛЕЙ В СУТКИ

АЛЬБОМ IV

СОСТАВ ПРОЕКТА:

Альбом I - Технологическая, генплан, санитарно-техническая и электротехническая части
Альбом II - Здание станции, технологическая, архитектурно-строительная, санитарно-техническая, электротехническая части и слаботочные устройства (стены кирпичные)
Альбом III - Сооружения АЗС, санитарно-техническая и архитектурно-строительная части.
Альбом IV - Нестандартизированное оборудование.
Альбом V - Нестандартизированное оборудование, вертикальный резервуар емкостью 25 м³ Стальные конструкции. Оборудование резервуара.
Альбом VI - Заказные спецификации
Альбом VII - Сметы.

Разработан
проектным институтом
„Гипронефтетранс"

Главный инженер института Г.А. Грознов
Главный инженер проекта В.В. Новиков

Утвержден
Госкомнефтепродуктом РСФСР
Приказ № 63 от 28.02 1981г
Введен в действие
„Гипронефтетрансом"
Приказ № 95 от 18.03.1981г

				Привязан:
Инв. №				

СОДЕРЖАНИЕ АЛЬБОМА

№ п/п	Наименование	Обозначение	№ стр.
1	Титульный лист		
2	Содержание альбома		2-3
3	Спецификации		4-9
4	Колодец технологический для резервуара V = 5 м³	ТМ 01.00.00 СБ	10
5	Корпус колодца	ТМ 01.01.00 СБ	11
6	Обечайка	ТМ 01.01.01	12
7	Кольцо	ТМ 01.01.02	13
8	Накладка	ТМ 01.01.03	13
9	Воротник	ТМ 01.01.04	14
10	Разметка отверстий в крышке горловины резервуара для масла	ТМ 00.00.01	14
11	Крышка технологического колодца	ТМ 01.02.00 СБ	15
12	Круг	ТМ 01.02.01	16
13	Кольцо	ТМ 01.02.02	16
14	Уголок №1	ТМ 01.02.03	17
15	Уголок №2	ТМ 01.02.04	17
16	Планка	ТМ 01.02.05	18
17	Накладка	ТМ 01.02.06	18
18	Крышка смотрового люка	ТМ 01.03.00 СБ	19
19	Уголок	ТМ 01.03.01	19
20	Прокладка	ТМ 00.00.02	20
21	Дыхательное устройство резервуара топлива	ТМ 02.00.00 СБ	20
22	Сливное устройство для масла	ТМ 03.00.00 СБ	21
23	Дыхательное устройство для масла	ТМ 04.00.00 СБ	21
24	Сливное устройство для отработанных масел.	ТМ 05.00.00 СБ	22
25	Воронка	ТМ 05.01.00	22
26	Обечайка воронки (развертка)	ТМ 05.01.01	23
27	Конус воронки (развертка)	ТМ 05.01.02	23
28	Кольцо наружное	ТМ 05.01.03	24
29	Кольцо внутреннее	ТМ 05.01.04	24
30	Сетка № 1.25	ТМ 05.01.05	25
31	Ручка	ТМ 05.01.06	25
32	Патрубок всасывающий	ТМ 06.00.00 СБ	26
33	Фланец	ТМ 06.00.01	26
34	Патрубок	ТМ 06.00.03	27
35	Прокладка	ТМ 06.00.04	27
36	Стремянка	ТМ 07.00.00 СБ	28
37	Разметка отверстий в крышке горловины резервуара топлива	ТМ 00.00.03	28
38	Стеллаж полочный для хранения расфасованных нефтепродуктов.	ТМ 08.00.00 СБ	29
39	Шкаф для хранения инвентаря	ТМ 09.00.00 СБ	30
40	Патрубок монтажный	ТМ 00.00.04	31
41	Воротник	ТМ 00.00.05	31
42	Воротник	ТМ 00.00.05	32
43	Заглушка	ТМ 00.00.07	32

Типовой проект 503-6-3 Альбом IV Копия верна

Взам. инв. № | Подпись и дата | Инв. № подл.

Разраб.	Ульянова	
Пров.	Каменский	
Рук. гр.	Каменский	
Нач. отд.	Бунтин	
Н. контр.	Александрова	
Зам. нач.	Бутенко	
Гл. инж. пр.	Новиков	

Содержание альбома.

Стадия	Лист	Листов
РП	1	2

Госкомнефтепродукт РСФСР
ГИПРОНЕФТЕТРАНС
г. Волгоград

Типовой проект 503-6-3 Альбом IV

Копия верна

№ п/п	Наименование	Обозначение	№ стр
44	Спецификации		33÷39
45	Полупогружная перегородка	Вк 01.00.00 СБ	40
46	Перегородка левая	Вк 01.01.00 СБ	41
47	Перегородка правая	Вк 01.02.00 СБ	41
48	Водослив левый	Вк 01.03.00 СБ	42
49	Водослив правый	Вк 01.04.00 СБ	42
50	Стойка	Вк 01.05.00 СБ	43
51	Швеллер	Вк 01.00.01	43
52	Обечайка	Вк 01.01.01	44
53	Основание	Вк 01.01.02	44
54	Обечайка	Вк 01.01.03	45
55	Водослив	Вк 01.01.04	45
56	Основание	Вк.01.03.01	46
57	Обечайка	Вк.01.03.02	46
58	Водослив	Вк 01.03.04	47
59	Обечайка	Вк 01.04.01	47
60	Нефтесборник	Вк 02.00.00.СБ	48
61	Воронка	Вк 02.00.01	49
62	Стойка	Вк 02.00 02	49
63	Привод нефтесборника	Вк 03.00.00. СБ	50
64	Штурвал	Вк.03.01.00.СБ	51
65	Шток	Вк 03.00.01	52
66	Гайка	Вк 03.00.02	52
67	Винт	Вк 03.00.03	53
68	Шайба	Вк 03.00.04	53
69	Фильтр	Вк 04 00 00 СБ	54
70	Корпус	Вк 04 01 00.СБ	55
71	Рамка	Вк 04 00.01	55
72	Ручка	Вк 04.00.02	56
73	Рамка	Вк 04.02.00 СБ	56
74	Прижим в сборе	Вк 05.00.00.СБ	57

№ п/п	Наименование	Обозначение	№ стр
75	Прижим	Вк 05.01.00.СБ	57
76	Шток	Вк 05.00 01	58
77	Прижим	Вк 05.01.01	58
78	Шайба	Вк 05.01.02	59

Разраб.	Герлингер		
Провер.	Голуствяну		
Рук. гр.	Пучкова		
Н. контр.	Александров		06.82г.
Нач. сект.	Голуствяну		
Нач. отд.	Забулонов		ГПНС

Содержание альбома

Стадия	Лист	Листов
РП	2	

Госкомнефтепродукт РСФСР
ГИПРОНЕФТЕГАЗ
г. Волгоград

Инв. № подл. | Подпись и дата | Взам. инв. №

Копия верна

Альбом IV

Типовой проект 503-6-3

Формат	Зона	Поз.	Обозначение	Наименование	Кол.	Примеч.
				Документация		
12			ТМ 01.00.00 СБ	Сборочный чертеж		
				Сборочные единицы		
12		1	ТМ 01.01.00 СБ	Корпус колодца	1	
12		2	ТМ 01.02.00 СБ	Крышка технологического колодца	1	
11		3	ТМ 01.03.00 СБ	Крышка смотрового люка	1	

Взам. инв. №

Подпись и дата

Разраб.	Ульянова		
Пров.	Каменский		
Н. контр.	Александрова		04.82
Рук. гр.	Каменский		
Нач. отд.	Бунтин		
Зам. нач. отд.	Бутенко		
Гл. инж. пр.	Новиков		

ТМ 01.00.00

Колодец технологический для резервуара V·5 м³

Стадия	Лист	Листов
РП		1

Госкомнефтепродукт РСФСР
ГИПРОНЕФТЕТРАНС
г. Волгоград

Альбом IV

Типовой проект 503-6-3

Формат	Зона	Поз.	Обозначение	Наименование	Кол.	Примеч.
				Документация		
12			ТМ 01.01.00 СБ	Сборочный чертеж		
				Детали		
12		1	ТМ 01.01.01	Обечайка	1	
11		2	ТМ 01.01.02	Кольцо	1	
11		3	ТМ 01.01.03	Накладка	1	
11		4	ТМ 01.01.04	Воротник	1	
Б.Ч.		5	ТМ 01.01.05	Патрубок		0.7 кг
				Труба 33×2.5 ГОСТ 10704-76 / Ст10 ГОСТ 10705-80		для рез-ров
				l: 365	1	под масла
Б.Ч.		6	ТМ 01.01.06	Патрубок		1.2 кг
				Труба 48×3 ГОСТ 10704-76 / Ст10 ГОСТ 10705-80		для
				l: 345	1	рез-ра
Б.Ч.		7	ТМ 01.01.07	Патрубок		под
				Труба 48×3 ГОСТ 10704-76 / Ст10 ГОСТ 10705-80		топлива
				l: 235	1	0.8 кг
				Стандартные изделия		
		8		Заклепка алюминиевая 5×10.37 ГОСТ 10300-80	24	

Взам. инв. №

Подпись и дата

Инв. № подл.

Разраб.	Ульянова		
Пров.	Каменский		
Н. контр.	Александрова		04.82
Рук. гр.	Каменский		
Нач. отд.	Бунтин		
Зам. нач. отд.	Бутенко		
Гл. инж. пр.	Новиков		

ТМ 01.01.00

Корпус колодца

Стадия	Лист	Листов
РП		1

Госкомнефтепродукт РСФСР
ГИПРОНЕФТЕТРАНС
г. Волгоград

Типовой проект 503-6-3 Альбом IV

Формат	Зона	Поз.	Обозначение	Наименование	Кол.	Примеч.
				Документация		
12			ТМ 01.02.00 СБ	Сборочный чертеж		
				Детали		
11		1	ТМ 01.02.01	Круг	1	
11		2	ТМ 01.02.02	Кольцо	1	
11		3	ТМ 01.02.03	Уголок №1	2	
11		4	ТМ 01.02.04	Уголок №2	2	
11		5	ТМ 01.02.05	Планка	12	
11		6	ТМ 01.02.06	Накладка	6	
				Стандартные изделия		
		7		Винт М4х22 ГОСТ 17475-80*	12	
		8		Гайка М4.8 ГОСТ 5915-70*	12	

Разраб. Ульянова
Пров. Каменский
Рук. гр. Каменский
Нач. отд. Бынтин
Н. контр. Александрова
Зам. нач. Бутенко
Гл. инж. пр. Новиков

ТМ 01.02 00

Крышка технологического колодца.

Стадия: РП | Лист | Листов: 1

Госкомнефтепродукт РСФСР
ГИПРОНЕФТЕТРАНС
г. Волгоград

Типовой проект 503-6-3 Альбом IV

Формат	Зона	Поз.	Обозначение	Наименование	Кол.	Примеч.
				Документация		
11			ТМ 01.03.00 СБ	Сборочный чертеж		
				Детали		
11			ТМ.01.03.01	Уголок	4	
Б.Ч.			ТМ 01.03.02	Лист		
				Лист 2 ГОСТ 19904-74 / Ст3.ГОСТ 16523-76*		
				290 х 290	1	1,52 кг
Б.Ч.			ТМ 01.03.03	Скоба		
				Круг 25 ГОСТ 2590-71* / Ст 3 ГОСТ 535-79		
				С развертки = 200	2	0,03 кг

Разраб. Ульянова
Пров. Каменский
Рук. гр. Каменский
Нач. отд. Бынтин
Н. контр. Александрова
Зам. нач. Бутенко
Гл. инж. пр. Новиков

ТМ 01.03 00

Крышка смотрового люка

Стадия: РП | Лист | Листов: 1

Госкомнефтепродукт РСФСР
ГИПРОНЕФТЕТРАНС
г. Волгоград

Инв. № подл. | Подпись и дата | Взам. инв. №

Копия | Альбом IV | Типовой проект 503-6-3

Формат	Зона	Поз.	Обозначение	Наименование	Кол.	Примеч.
				Документация		
11			ТМ 02.00.00 СБ	Сборочный чертеж		
				Детали		
Б.Ч		1	ТМ 02.00.01	Патрубок		
				Труба 48×3 ГОСТ 10704-76 / Ст.10 ГОСТ 10705-80 ℓ=3240	1	10.8 кг
Б.Ч		2	ТМ 02.00.02	Патрубок		
				Труба 48×3 ГОСТ 10704-76 / Ст.10 ГОСТ 10705-80 ℓ=820	1	2.1 кг
Б.Ч		3	ТМ 02.00.03	Прокладка ф 90		
				Паронит ПО-12		
				750×1000 ГОСТ 481-80	4	0.02 кг
				Стандартные изделия		
		4		Дыхательный клапан СМДК-50	1	Арматурный чер. 3-8
		5		Отвод 90° 57×3 ГОСТ 17375-77	1	
		6		Фланец 50-2.5 ГОСТ 1255-67*	2	
		7		Болт М12×40.58 ГОСТ 7798-70*	16	
		8		Гайка 12.8 ГОСТ 5915-70*	16	
		9		Шайба 12 ГОСТ 11371-78	16	

Инв.№ подл. | Подпись и дата | Взам. инв.№

Разраб	Ульянова		
Пров	Каменский		
Рук. гр.	Каменский		
Нач. отд	Бунтин		
Н. контр	Александрова		04.82
Зам. нач.	Бутенко		
Гл. инж.	Новиков		

ТМ 02.00.00

Дыхательное устройство резервуара топлива

Стадия	Лист	Листов
РП		1

Госкомнефтепродукт РСФСР
ГИПРОНЕФТЕТРАНС
г. Волгоград

Альбом IV | Типовой проект 503-6-3

Формат	Зона	Поз.	Обозначение	Наименование	Кол.	Примеч.
				Документация		
			ТМ-03.00.00 СБ	Сборочный чертеж		
				Детали		
Б.Ч		1	ТМ 03.00.01	Патрубок		
				Труба 89×3 ГОСТ 10704-76 / Ст.10 ГОСТ 10705-80 ℓ=2000±5	1	12.8 кг
Б.Ч		2	ТМ 03.00.02	Патрубок		
				Труба 89×3 ГОСТ 10704-76 / Ст.10 ГОСТ 10705-80 ℓ=300±5	1	2.0 кг
Б.Ч		3	ТМ 03.00.03	Прокладка ф 160		
				Паронит ПОН-2		
				750×1000 ГОСТ 481-80	1	0.05 кг
				Стандартные изделия		
		4		Муфта сливная МС-1	1	Арматурный чер. 3-8
		5		Отвод 90° 89×3.5 ГОСТ 17375-77	2	
		6		Сливной фильтр Ду 80	1	3-8 вторичное применение
		7		Фланец 80-16 ГОСТ 1255-67*	2	
		8		Болт М16×75.58 ГОСТ 7798-70*	8	
		9		Гайка 16.8 ГОСТ 5915-70*	8	
		10		Шайба 16 ГОСТ 11371-78	8	

Инв.№ подл. | Подпись и дата | Взам. инв.№

Разраб	Ульянова		
Пров.	Каменский		
Рук. гр	Каменский		
Нач. отд	Бунтин		
Н. контр	Александрова		04.82
Зам. нач.	Бутенко		
Гл. инж.	Новиков		

ТМ 03.00.00

Сливное устройство для масла

Стадия	Лист	Листов
РП		1

Госкомнефтепродукт РСФСР
ГИПРОНЕФТЕТРАНС
г. Волгоград

Копия в.н.

Типовой проект 503-6-3 Альбом IV

Формат	Зона	Поз.	Обозначение	Наименование	Кол.	Примеч.
				Документация		
11			ТМ 04.00.00 СБ	Сборочный чертеж		
				Детали.		
Б4		1	ТМ 04.00.01	Патрубок		
				Труба 48×3 ГОСТ 10704-76 / Ст 10 ГОСТ 10705-80		
				С = 50±5	1	0,2 кг
Б4		2	ТМ 04.00.02	Патрубок		
				Труба 48×3 ГОСТ 10704-76 / Ст 10 ГОСТ 10705-80		
				С = 3150±5	1	10,5 кг
				Стандартные изделия.		
		3		Фланец 140-25		
				ГОСТ 1255-67*	1	
		4		Огневой предохрани-		Армавирский маш. з-д
				тель ОП-50	1	
		5		Отвод 90° 45×4		
				ГОСТ 17375-77	2	

Инв. № подл. | Подпись и дата | Взам. инв. №

Разраб.	Ульянова	
Пров.	Каменский	
Рук. гр.	Каменский	
Нач. отд.	Бунтин	
Н. контр.	Александрова	
Зам. нач. отд.	Бутенко	
Гл. инж. пр.	Новиков	

ТМ 04.00.00

Дыхательное устройство масла

Стадия	Лист	Листов
РП		1

Госкомнефтепродукт РСФСР
ГИПРОНЕФТЕТРАНС
г. Волгоград

Копия в.н.

Типовой проект 503-6-3 Альбом IV

Формат	Зона	Поз.	Обозначение	Наименование	Кол.	Примеч.
				Документация		
11			ТМ 05.00.00 СБ	Сборочный чертеж		
				Сборочные единицы.		
11		1	ТМ 05.01.00	Воронка	1	
				Детали		
Б4		2	ТМ 05.00.01	Патрубок		
				Труба 48×3 ГОСТ 10704-76 / Ст 10 ГОСТ 10705-80		
				С = 700±5	1	2,4 кг
Б4		3	ТМ 05.00.02	Патрубок		
				Труба 48×3 ГОСТ 10704-76 / Ст 10 ГОСТ 10705-80		
				С = 2000±5	1	6,7 кг
				Стандартные изделия		
		4		Отвод 90° 45×2,5		
				ГОСТ 17375-77	2	

Инв. № подл. | Подпись и дата | Взам. инв. №

Разраб.	Ульянова	
Пров.	Каменский	
Рук. гр.	Каменский	
Нач. отд.	Бунтин	
Н. контр.	Александрова	
Зам. нач. отд.	Бутенко	
Гл. инж. пр.	Новиков	

ТМ 05.00.00

Сливное устройство для отработанных масел.

Стадия	Лист	Листов
РП		1

Госкомнефтепродукт РСФСР
ГИПРОНЕФТЕТРАНС
г. Волгоград

Копия верна

Альбом IV

Типовой проект 503-6-3

Формат	Зона	Поз.	Обозначение	Наименование	Кол.	Примеч.
				Документация.		
11			ТМ 05.01.00 СБ	Сборочный чертеж		
				Детали.		
11		1	ТМ 05.01.01	Обечайка воронки (разв.)	1	
11		2	ТМ 05.01.02	Конус воронки (разв.)	1	
11		3	ТМ 05.01.03	Кольцо наружное	1	
11		4	ТМ 05.01.04	Кольцо внутреннее	1	
11		5	ТМ.05.01.05	Сетка № 1,25	1	
11		6	ТМ.05.01.06	Ручка	1	
				Стандартные изделия		
		7		Заклепка 4×6		
				ГОСТ 10300-80	4	

Взам. инв. N

Подпись и дата

Инв. N подл.

Разраб	Ульянова	
Пров	Каменский	
Рук. гр.	Каменский	
Нач. отд.	Бунтин	
Н. контр.	Александрова	
Зам. нач. от	Бутенко	
Гл. инж. пр.	Новиков	

ТМ 05 01 00

Воронка

Стадия	Лист	Листов
РП		1

Госкомнефтепродукт РСФСР
ГИПРОНЕФТЕТРАНС
г. Волгоград

Альбом IV

Типовой проект 503-6-3

Формат	Зона	Поз.	Обозначение	Наименование	Кол.	Примеч.
				Документация.		
11			ТМ 06.00.00 СБ	Сборочный чертеж		
				Детали.		
11		1	ТМ 06.00.01	Фланец	2	
БЧ		2	ТМ 06.00.02	Переход		
				Труба 33×2,5 ГОСТ 10704-76 / Ст.10 ГОСТ 10705-80		
				ℓ = 30 ± 5	2	0,06 кг
11		3	ТМ 06.00.03	Патрубок	1	ℓ = 500
11		4	ТМ 06.00.04	Прокладка	1	
				Стандартные изделия:		
		5		Болт М8×16,58		
				ГОСТ 7798-70*	8	
		6		Гайка М8,8		
				ГОСТ 5915-70*	8	
		7		Шайба 8		
				ГОСТ 11371-78	8	

Взам. инв. N

Подпись и дата

Инв. N подл.

Разраб	Ульянова	
Пров	Каменский	
Рук. гр.	Каменский	
Нач. отд.	Бунтин	
Н. контр.	Александрова	
Зам. нач. от	Бутенко	
Гл. инж. пр.	Новиков	

ТМ 06.00 00

Патрубок всасывающий

Стадия	Лист	Листов
РП		1

Госкомнефтепродукт РСФСР
ГИПРОНЕФТЕТРАНС
г. Волгоград

Копия верна

Альбом IV

Типовой проект 503-6-3

Формат	Зона	Поз.	Обозначение	Наименование	Кол.	Примеч.
				Документация		
11			ТМ 07.00.00.СБ	Сборочный чертеж		
				Детали		
Б.ч		1	ТМ 07.00.01	Боковина		
				Уголок Б75×75×6 ГОСТ 8509-72* / Ст 3 ГОСТ 535-79 ℓ=920	2	70 кг
Б.ч		2	ТМ 07.00.02	Перекладина		
				Круг В18 ГОСТ 2590-71* / Ст 3 ГОСТ 535-79 ℓ=570	3	1,2 кг
Б.ч		3	ТМ. 07.00.03	Скоба		
				Круг В18 ГОСТ 2590-71* / Ст 3 ГОСТ 535-79 ℓ=400	2	0,8 кг
Б.ч		4	ТМ. 07.00.04	Упор		
				Круг В18 ГОСТ 2590-71* / Ст 3 ГОСТ 535-79 ℓ=800	2	1,6 кг
Б.ч		5	ТМ. 07.00.05	Манжета		
				Резинотканевый рукав		
				ф 18 ГОСТ 18698-79* ℓ=400	1	0,3 кг
Б.ч		6	ТМ. 07.00 СБ	Манжета		
				Резинотканевый рукав ф18		
				ГОСТ 18698-79* ℓ=300	2	0,2 кг

Взам. инв. №

Подпись и дата

Инв. № подл.

Разраб.	Ульянова		
Пров.	Каменский		
Рук. гр.	Каменский		
Нач. отд.	Бунтин		
Н. контр.	Александрова		04.82
Зам. нач. от	Бутенко		
Гл. инж. пр.	Новиков		

ТМ 07.00.00

Стремянка

Стадия	Лист	Листов
РП		1

Госкомнефтепродукт РСФСР
ГИПРОНЕФТЕТРАНС
г. Волгоград

Альбом IV

Типовой проект 503-6-3

Формат	Зона	Поз.	Обозначение	Наименование	Кол.	Примеч.
				Документация		
12			ТМ 08.00.00.СБ	Сборочный чертеж		
				Материал		
Б.ч		1	ТМ. 08.00.01	Уголок Б32×32×4 ГОСТ 8509-72* / Ст 3 сп ГОСТ 535-79 ℓ=30,0 м	34	кг 57,3
Б.ч		2	ТМ. 08.00.02	Уголок Б50×50×5 ГОСТ 8509-72* / Ст 3 сп ГОСТ 535-79 ℓ=21,0 м	14	кг 79,2
Б.ч		3	ТМ. 08.00.03	Лист 2 ГОСТ 19904-74* / Ст 3 ГОСТ 16523-70* ℓ=18,0 м	15	кг 112,0
Б.ч		4	ТМ. 08.00.04	Лист 8 ГОСТ 19903-74* / Ст 3 ГОСТ 14637-79	6	кг 114
Б.ч		5	ТМ. 08.00.05	Сосна ГОСТ 24454-80Е	0,15 м³	кг 117

Взам. инв. №

Подпись и дата

Инв. № подл.

Разраб.	Ульянова		
Пров.	Каменский		
Рук. гр.	Каменский		
Нач. отд.	Бунтин		
Н. контр.	Александрова		04.82
Зам. нач. от	Бутенко		
Гл. инж. пр.	Новиков		

ТМ. 08.00.00

Стеллаж полочный для хранения расфасованных нефтепродуктов

Стадия	Лист	Листов
РП	-	1

Госкомнефтепродукт РСФСР
ГИПРОНЕФТЕТРАНС
г. Волгоград

ТМ 01.00.00 СБ

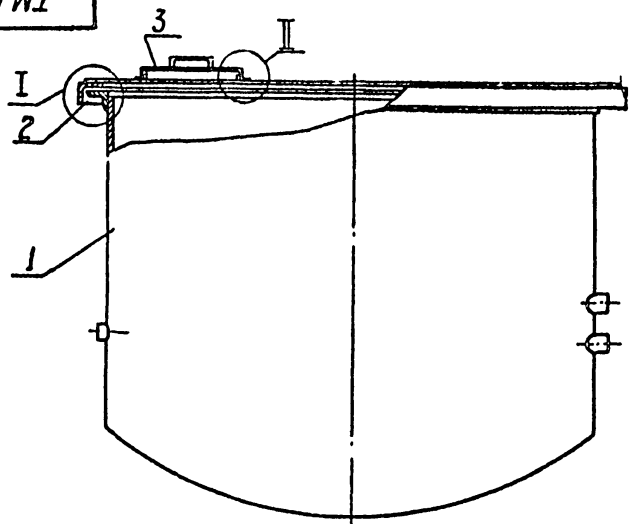

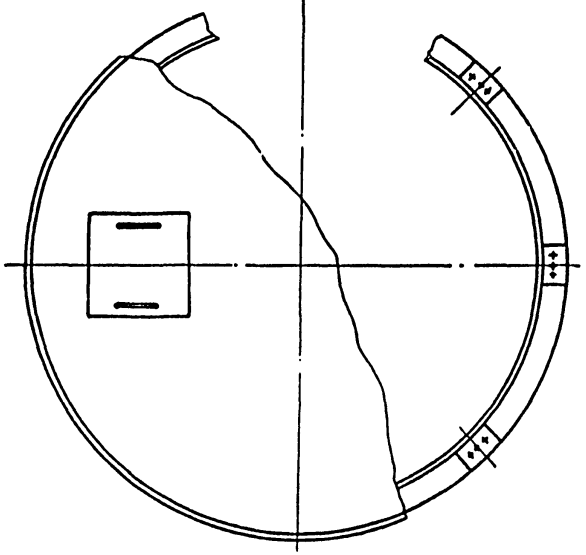

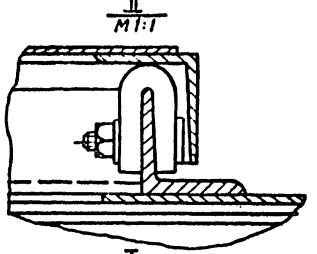

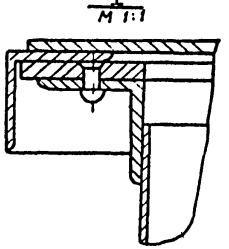

Типовой проект 503-6-3 Альбом III

Копия верна

Инв. № подл. | Подпись и дата | Взам. инв. №

Разраб.	Урьянова			ТМ 01.00.00 СБ
Пров.	Каменский			
Н. контр.	Александрова		04.82	
Рук. гр.	Каменский			Колодец технологический для резервуара V= 5 м³
Нач. отд.	Бунтин			
Занимают	Бутенко			
Гл. инж. пр.	Новиков			

Стадия	Масса	Масштаб
РП	149,3	1:10
Лист	Лист 1	

Госкомнефтепродукт РСФСР
ГИПРОНЕФТЕТРАНС
г. Волгоград

ТМ 01 01. 00. СБ

Копия верна

Типовой проект 503-6-3 Альбом IV

Инв.№ подл. | Подпись и дата | Взам.инв.№

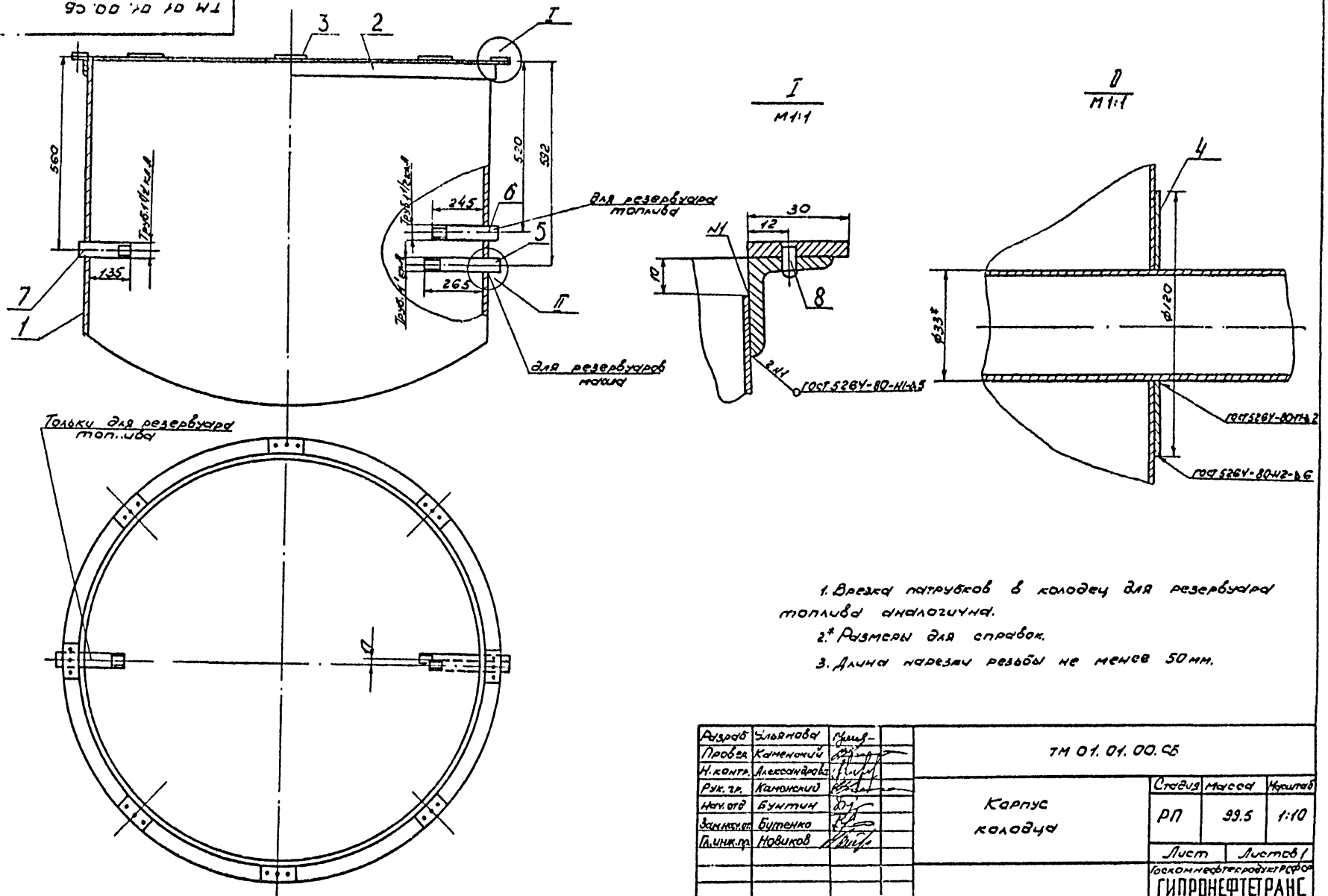

1. Врезка патрубков в колодец для резервуара топлива аналогична.
2. * Размеры для справок.
3. Длина нарезки резьбы не менее 50 мм.

Разраб.	Ульянова		
Провер.	Каменский		
Н. контр.	Александрова		
Рук. гр.	Каменский		
Нач. отд.	Бунтин		
Зам. нач. от.	Бутенко		
Гл. инж. пр.	Новиков		

ТМ 01. 01. 00. СБ

Корпус колодца

Стадия	Масса	Масштаб
РП	99.5	1:10
Лист	Листов 1	

Госкомнефтепродукт РСФСР
ГИПРОНЕФТЕТРАНС
г. Волгоград

ТМ 01.01.01

Развертка

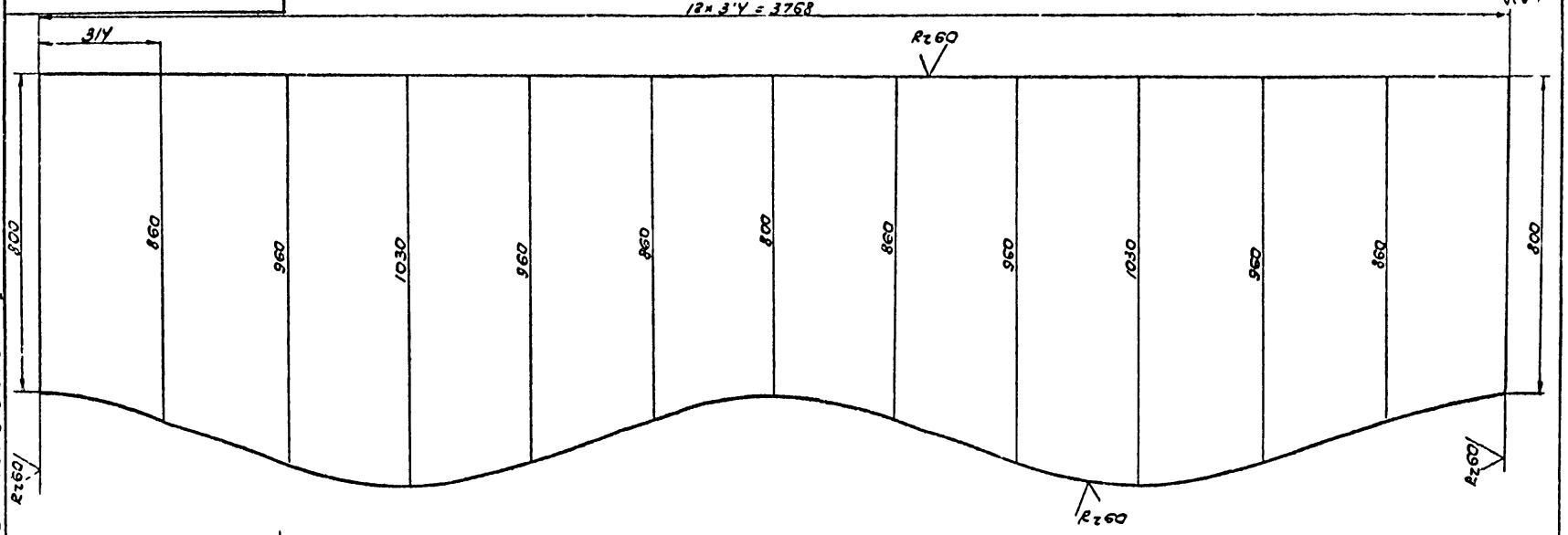

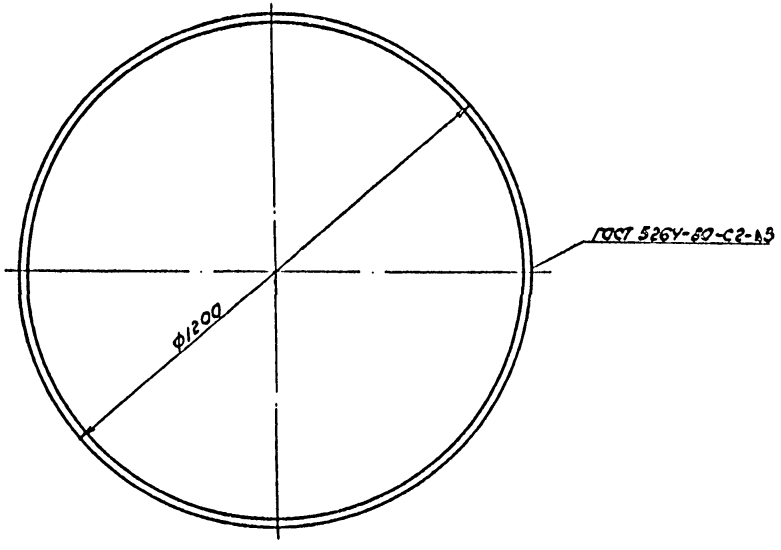

Копия верна

Типовой проект 503-6-3 Альбом №

Разраб.	Ульянова		
Провер.	Каменский		
Н. контр.	Александрова		
Рук. гр.	Каменский		
Нач. отд.	Бунтин		
Зам. нач. от.	Битенко		
Гл. инж. пр.	Новиков		

ТМ 01.01.01

Обечайка

Стадия	Масса	Масштаб
РП	91.6	1:10

Лист | Листов 1

Лист $\frac{3\ ГОСТ\ 19903-74^*}{Ст3\ ГОСТ\ 16523-70^*}$

Госкомнефтепродукт РСФСР
ГИПРОНЕФТЕТРАНС
г. Волгоград

Инв. № подл. | Подпись и дата | Взам. инв. №

ТМ 01.01.02

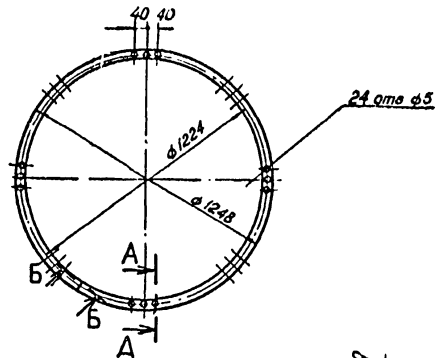

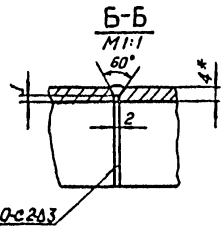

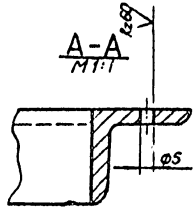

1* Размер для справок.
2. Длина развертки 3919 мм.

Разраб.	Ульянова		ТМ 01.01.02		
Провер.	Каменский				
Н.контр.	Александрова				
Рук. гр.	Каменский				
Нач. отд.	Бунтин		Кольцо.	Стадия: РП; Масса: 7,3; Масштаб: 1:20	
Зам. нач. от.	Бунтенко				
Гл. инж. пр.	Новиков			Лист; Листов 1	
			Уголок. Ст.3 ГОСТ 535-79	Госкомнефтепродукт РСФСР ГИПРОНЕФТЕТРАНС г. Волгоград	

Типовой проект 503-6-3 Альбом IV Копия бер.

Инв. № подл. | Подпись и дата | Взам. инв. №

ТМ 01.01.03

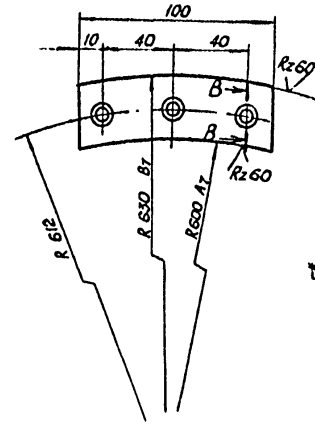

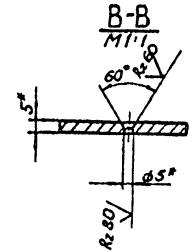

* Размер для справок

Разраб	Ульянова		ТМ 01.01.03		
Пров.	Каменский				
Н. контр.	Александрова				
Рук. гр.	Каменский				
Нач. отд.	Бунтин		Накладка	Стадия: РП; Масса: 0,04; Масштаб: 1:2	
Зам. нач. от.	Бутенко				
Гл. инж. пр.	Новиков			Лист; Листов 1	
			Лист АД1-5 ГОСТ 21631-76	Госкомнефтепродукт РСФСР ГИПРОНЕФТЕТРАНС г. Волгоград	

Типовой проект 503-6-3 Альбом IV

Инв. № подл. | Подпись и дата | Взам. инв. №

Типовой проект 503-6-3 Альбом IV

Копия верна

ТМ 01.01.04

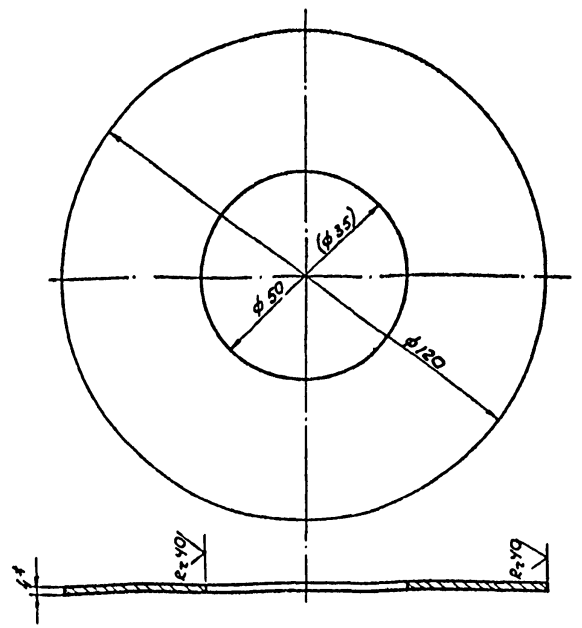

1.* Размер для справок.
2. Размер в скобках для резервуара масла.

Разраб.	Ульянова		
Провер.	Каменский		
Н.контр.	Александрова		
Рук.гр.	Каменский		
Нач.отд.	Бунтин		
Зам.нач.от.	Бутенко		
Гл.инж.пр.	Новиков		

ТМ 01.01.04

Воротник

Стадия	Масса	Масштаб
РП	0.5	1:1

Лист | Листов 1

Лист Ч ГОСТ 19903-74* / Ст.3 ГОСТ 16523-70*

Госкомнефтепродуктрофор ГИПРОНЕФТЕТРАНС г. Волгоград

Взам. инв.№ | Подпись и дата | Инв.№ подл.

Типовой проект 503-6-3 Альбом IV

ТМ 00.00.01

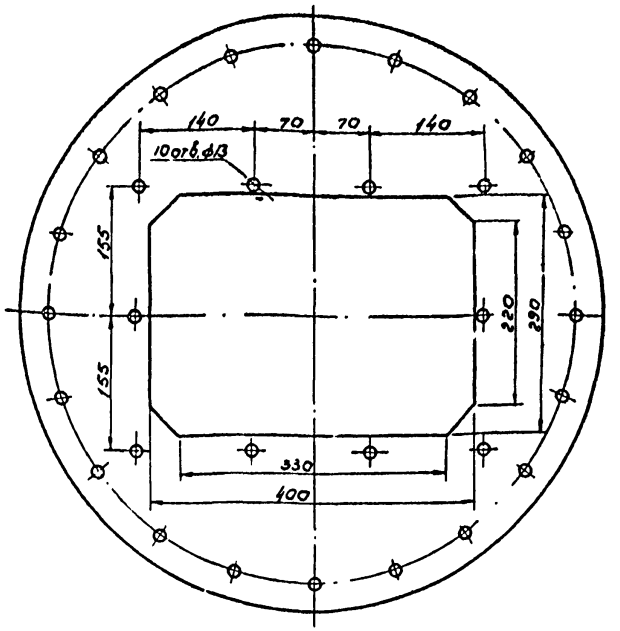

1. Крышка комплектуется с резервуаром.
2. Сверление отверстий ф13 выполняется совместно с монтажной плитой под насосную установку.

Разраб.	Ульянова		
Провер.	Каменский		
Н.контр.	Александрова		
Рук.гр.	Каменский		
Нач.отд.	Бунтин		
Зам.нач.от.	Бутенко		
Гл.инж.пр.	Новиков		

ТМ 00.00.01

Разметка отверстий в крышке горловины резервуара для масла

Стадия	Масса	Масштаб
РП	13.51	1:5

Лист | Листов 1

Заготовка

Госкомнефтепродуктрофор ГИПРОНЕФТЕТРАНС г. Волгоград

Взам. инв.№ | Подпись и дата | Инв.№ подл.

ТМ 01.02.00 СБ

Копия верна

Альбом IV

Типовой проект 503-6-3

Инв. № подл. | Подпись и дата | Взам. инв. №

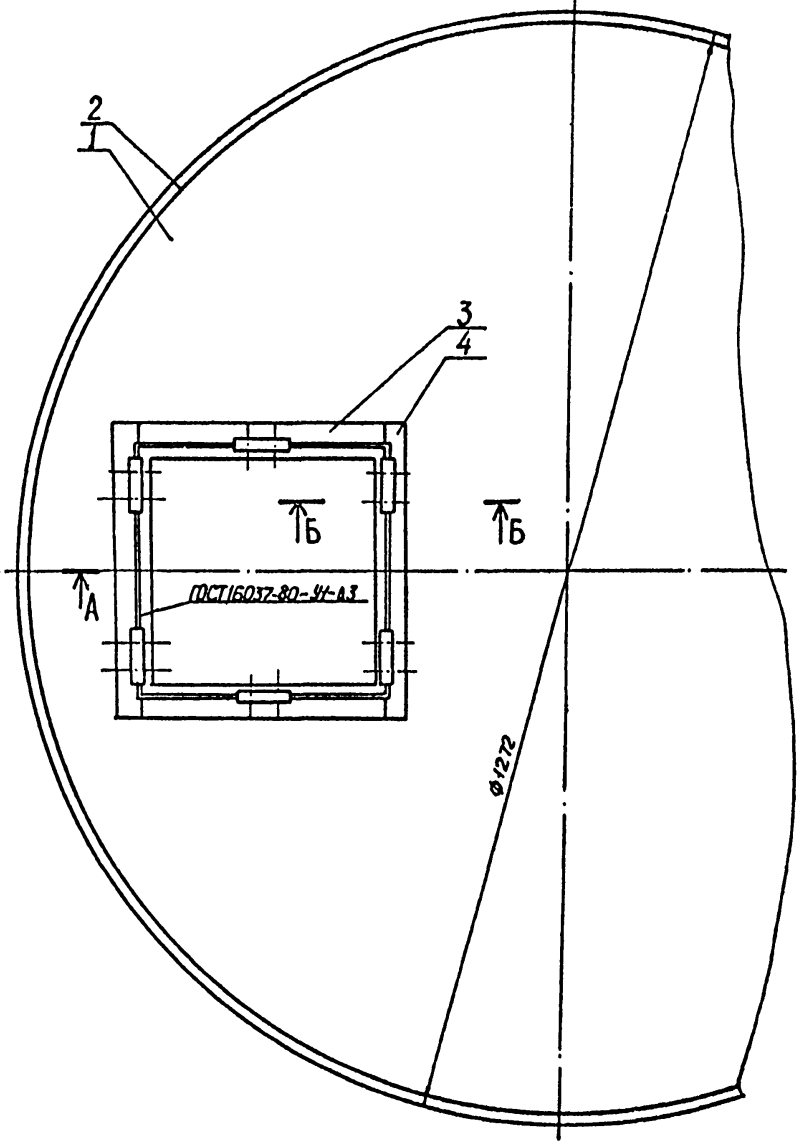

Б-Б
М1:1

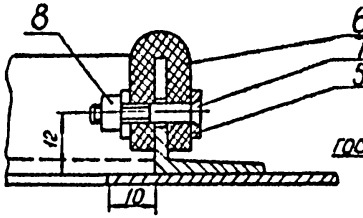

А-А
М1:1

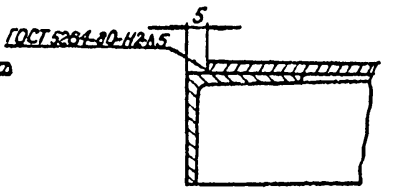

Разраб.	Ульянова		
Провер.	Каменский		
Н.контр.	Александров		
Рук. гр.	Каменский		
Нач. отд.	Бунтин		
Зам. нач. от.	Бутенко		
Гл. инж. пр.	Новиков		

ТМ 01.02.00 СБ

Крышка технологического колодца.

Стадия	Масса	Масштаб
РП	45,3	1:5
Лист	Листов 1	

Росглавнефтепродукт РСФСР
ГИПРОНЕФТЕТРАНС
г. Волгоград

ТМ 01.02.02

Типовой проект 503-6-3 Альбом IV

Копия верна

Инв. № подл. | Подпись и дата | Взам. инв. №

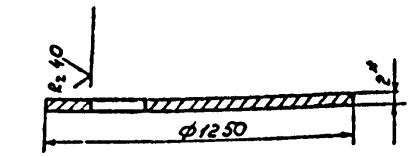

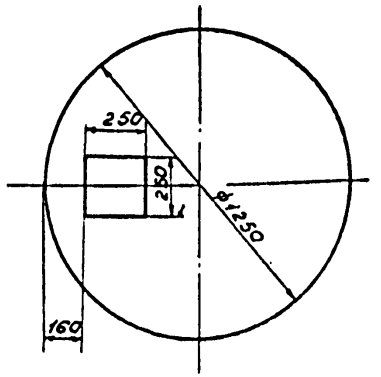

* Размер для справок.

Разраб.	Ульяновой		ТМ 01.02.01		
Провер.	Каменский				
Н. контр.	Александров				
Рук. гр.	Каменский				
Нач. отд.	Бунтин		Круг	Стадия: РП; Масса: 19,13; Масштаб: 1:20	
Зам. нач. от.	Бутенко			Лист; Листов 1	
Гл. инж. пр.	Новиков		Лист 2 ГОСТ 19903-74* Ст3 ГОСТ 16523-70*	Госкомнефтепродукт РСФСР ГИПРОНЕФТЕТРАНС г. Волгоград	

ТМ 01.02.02

Типовой проект 503-6-3 Альбом IV

Инв. № подл. | Подпись и дата | Взам. инв. №

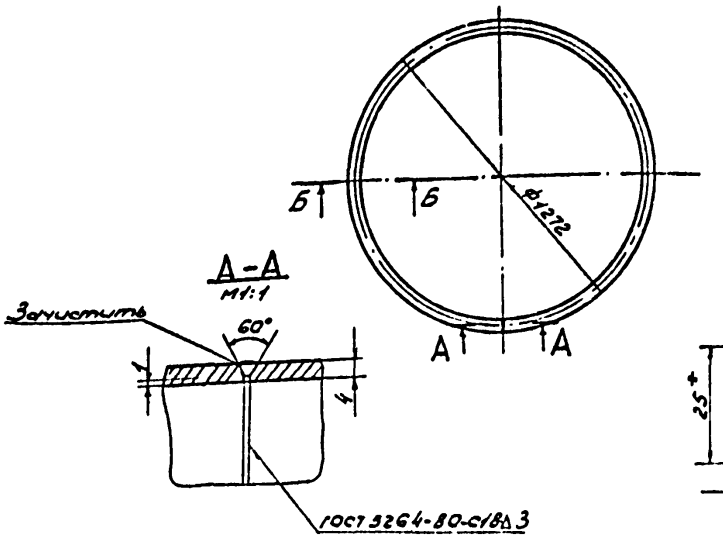

1.* Размер для справок.

2. Длина развертки 4007мм.

Разраб.	Ульянова		ТМ 01.02.02		
Провер.	Каменский				
Н. контр.	Александров				
Рук. гр.	Каменский				
Нач. отд.	Бунтин		Кольцо	Стадия: РП; Масса: 5,84; Масштаб: 1:20	
Зам. нач. от.	Бутенко			Лист; Листов 1	
Гл. инж. пр.	Новиков		Уголок 25×25×4 ГОСТ 8509-72* Ст.3сп ГОСТ 535-79	Госкомнефтепродукт РСФСР ГИПРОНЕФТЕТРАНС г. Волгоград	

Типовой проект 503-6-3 Альбом IV Копия верна

ТМ 01.02.03

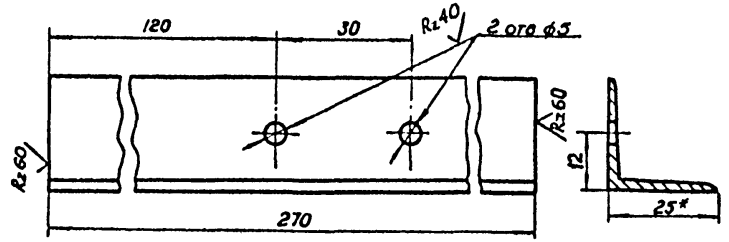

* Размер для справок.

Разраб	Ульянова		ТМ 01.02.03		
Пров	Каменский				
Н контр	Александрова				
Рук гр	Каменский				
Нач отд	Бунтин		Уголок 1	Стадия	Масса	Масштаб
Зам нач от	Бутенко			РП	0,3	1:1
Гл инж пр	Новиков			Лист	Листов 1
			Уголок 525×25×3 ГОСТ 8509-72* / Ст3сп ГОСТ 535-79	Госкомнефтепродукт РСФСР ГИПРОНЕФТЕТРАНС г. Волгоград	

Инв № подл | Подпись и дата | Взам инв №

Типовой проект 503-6-3 Альбом IV

ТМ 01.02.04

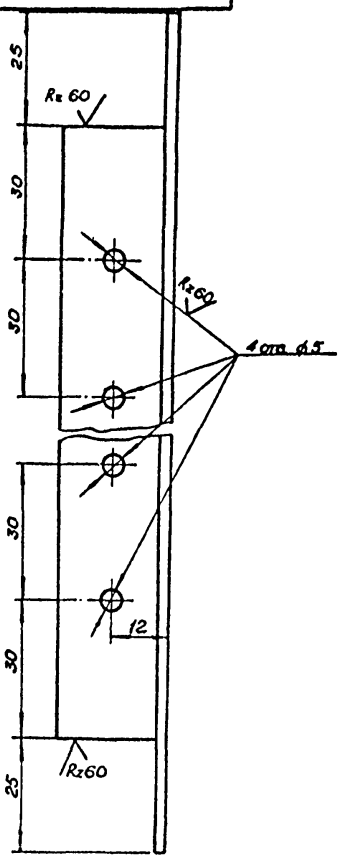

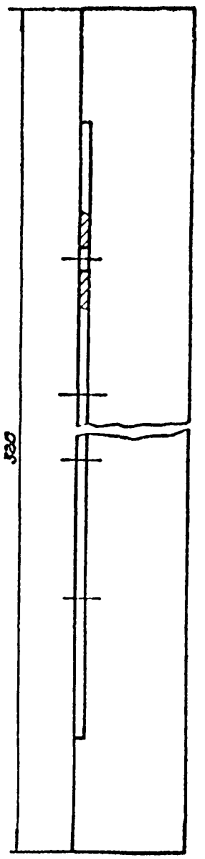

Разраб	Ульянова		ТМ 01.02 04		
Пров	Каменский				
Н контр	Александрова				
Рук гр	Каменский				
Нач отд	Бунтин		Уголок 2	Стадия	Масса	Масштаб
Зам нач от	Бутенко			РП	0,47	1:1
Гл инж пр	Новиков			Лист	Листов 1
			Уголок Б25×25×4 ГОСТ 8509-72* / Ст3сп ГОСТ 535-79	Госкомнефтепродукт РСФСР ГИПРОНЕФТЕТРАНС г. Волгоград	

Инв № подл | Подпись и дата | Взам инв №

ТМ 01.02.06

Типовой проект 503-6-3 Альбом IV

Копия верна

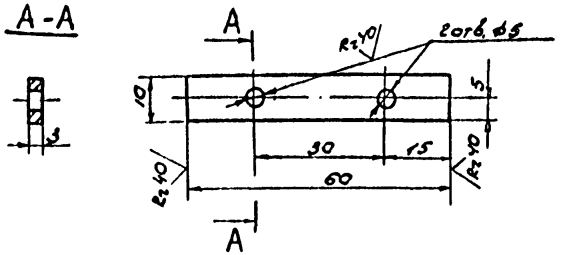

Разраб.	Ульянова		
Провер.	Каменский		
Н контр.	Александрова		
Рук. гр.	Каменский		
Нач. отд.	Бунтин		
Зам. нач. от	Бутенко		
Гл. инж. пр.	Новиков		

ТМ 01.02.05

Планка

Стадия	Масса	Масштаб
РП	14.13	1:1

Лист | Листов 1

Лист 3 гост 19904-74*
Ст3 гост 16523-70*

Госкомнефтепродукт РСФСР
ГИПРОНЕФТЕТРАНС
г. Волгоград

Инв. № подл. | Подпись и дата | Взам. инв. №

ТМ 01.02.06

Типовой проект 503-6-3 Альбом IV

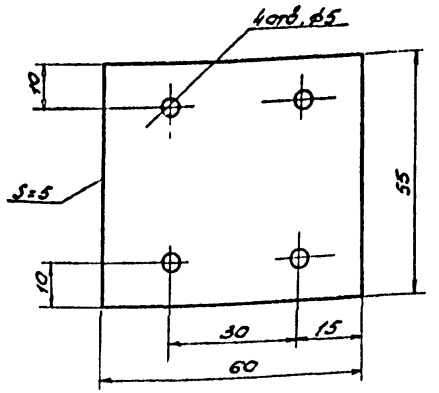

Разраб.	Ульянова		
Провер.	Каменский		
Н контр.	Александрова		
Рук. гр.	Каменский		
Нач. отд.	Бунтин		
Зам. нач. от	Бутенко		
Гл. инж. пр.	Новиков		

ТМ 01.02.06

Накладка

Стадия	Масса	Масштаб
РП	0.020	1:1

Лист | Листов 1

Резина - пластина
ЧМБ - А-С гост 17133-71*

Госкомнефтепродукт РСФСР
ГИПРОНЕФТЕТРАНС
г. Волгоград

Инв. № подл. | Подпись и дата | Взам. инв. №

ТМ 01.03.00 СБ

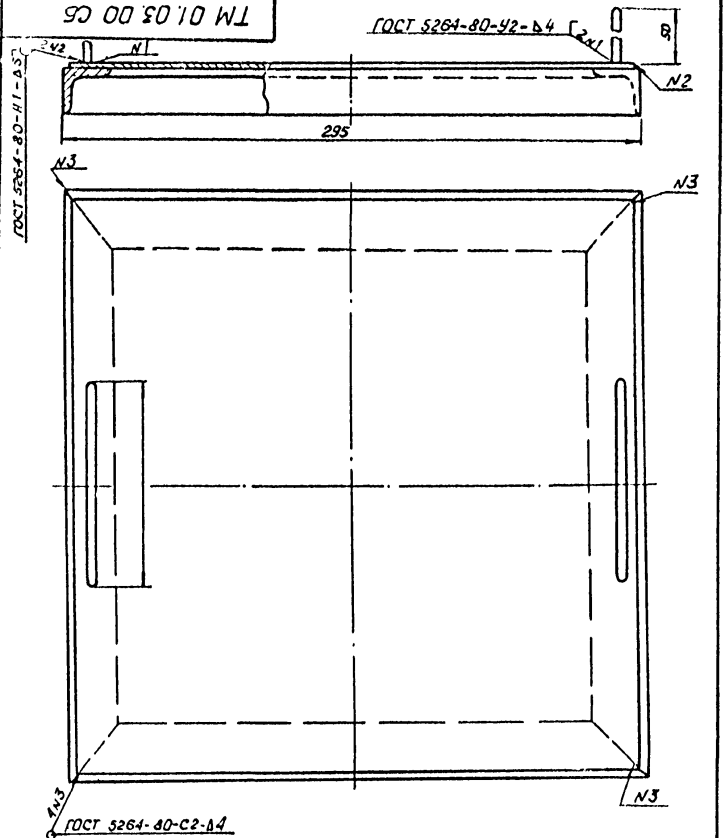

Копия верна

Типовой проект 503-6-3 Альбом IV

Инв. № подл. | Подпись и дата | Взам. инв. №

Разраб.	Ульянова			
Пров.	Каменский			
Н.контр.	Александров			Р.К.П.
Рук. гр.	Каменский			
Нач. отд.	Бунтин			
Зам. нач. от.	Бутенко			
Гл. инж. пр.	Новиков			

ТМ 01.03.00 СБ

Крышка смотрового люка

Стадия	Масса	Масштаб
РП	4,5	1:2
Лист	Листов 1	

Госкомнефтепродукт РСФСР
ГИПРОНЕФТЕТРАНС
г. Волгоград

ТМ 01.03.01

А(V)

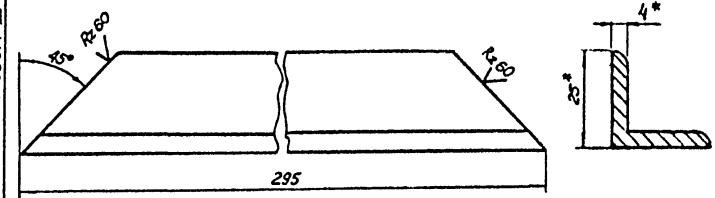

* Размер для справок

Типовой проект 503-6-3 Альбом IV

Инв. № подл. | Подпись и дата | Взам. инв. №

Разраб.	Ульянова			
Пров.	Каменский			
Н.контр.	Александров			Р.К.П.
Рук. гр.	Каменский			
Нач. отд.	Бунтин			
Зам. нач. от.	Бутенко			
Гл. инж. пр.	Новиков			

ТМ 01.03.01

Уголок.

Стадия	Масса	Масштаб
РП	0,43	1:1
Лист	Листов 1	

Уголок 25×25×4 ГОСТ 8509-72* / Ст.3кп ГОСТ 535-79

Госкомнефтепродукт РСФСР
ГИПРОНЕФТЕТРАНС
г. Волгоград

ТМ 00.00.02

Копир Берна

Типовой проект 503-6-3 Альбом IV

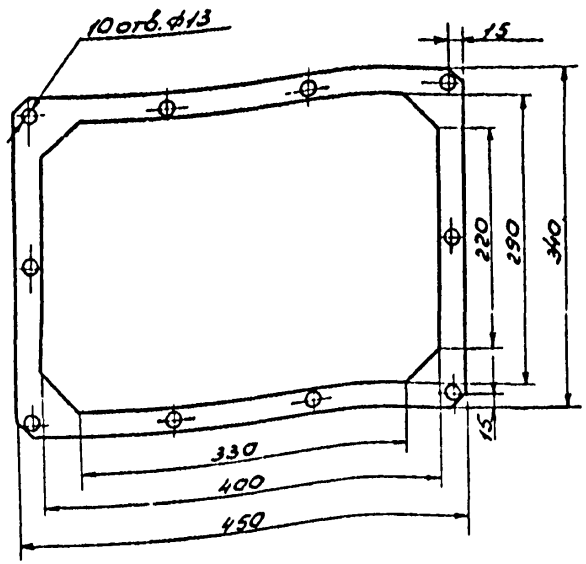

Разраб	Ульянова		ТМ 00.00.02		
Провер	Каменский				
Н контр	Александрова				
Рук.гр	Каменский				
Нач.отд	Бунтин		Прокладка	Стадия: РП; Масса: 0.8; Масштаб: 1:5	
Зам.нач.п	Бутенко			Лист	Листов 1
Гл.инж.пр	Новиков		Паронит ПОН 2×500×500 ГОСТ 481-80	Госкомнефтепродукт РСФСР ГИПРОНЕФТЕТРАНС г. Волгоград	

Инв.№ подл. | Подпись и дата | Взам.инв.№

ТМ 02.00.00 СБ

Типовой проект 503-6-3 Альбом IV

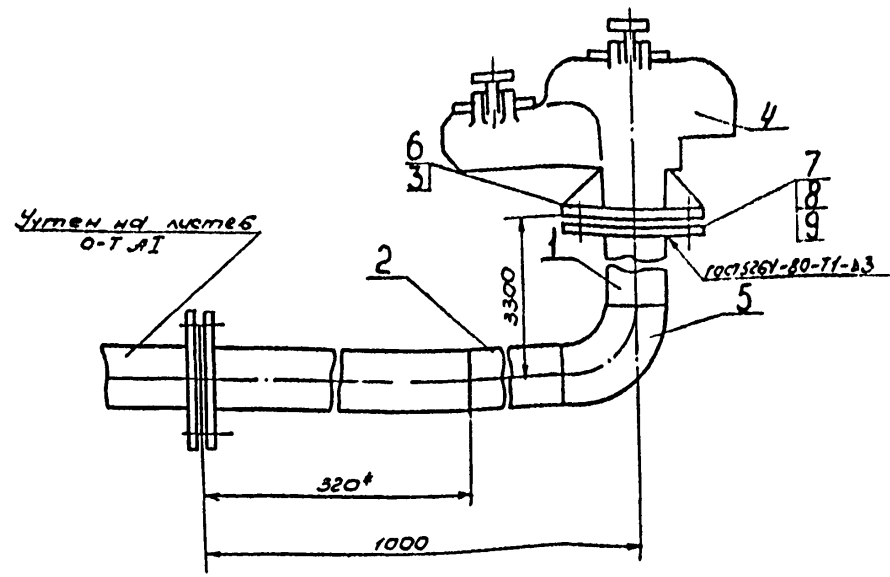

*Размер для справок

Разраб	Ульянова		ТМ 02.00.00 СБ		
Провер	Каменский				
Н контр	Александрова				
Рук.гр	Каменский				
Нач.отд	Бунтин		Дыхательное устройство резервуара топлива	Стадия: РП; Масса: 36.14; Масштаб: 1:4	
Зам.нач.п	Бутенко			Лист	Листов 1
Гл.инж.пр	Новиков			Госкомнефтепродукт РСФСР ГИПРОНЕФТЕТРАНС г. Волгоград	

Инв.№ подл. | Подпись и дата | Взам.инв.№

ТМ 03.00.00.СБ

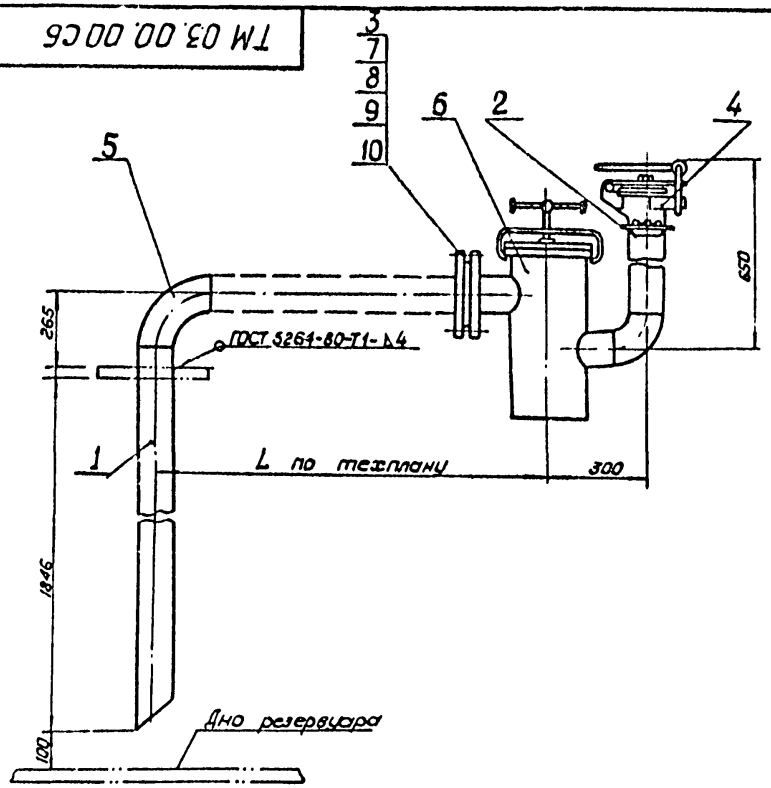

Типовой проект 503-6-3 Альбом IV

Копия верна

Разраб	Ульянова				
Пров	Каменский				
Н контр	Александрова			ОУ.02	
Рук гр	Каменский				
Нач. от.	Бунтин				
Зам. нач от	Бутенко				
Гл. инж. пр	Новиков				

ТМ 03.00.00.СБ

Сливное устройство для масел

Стадия	Масса	Масштаб
РП	—	1:10
Лист	Листов 1	

Госкомнефтепродукт РСФСР
ГИПРОНЕФТЕТРАНС
г. Волгоград

Взам. инв. №

Подпись и дата

Инв. № подл.

ТМ 04.00.00.СБ

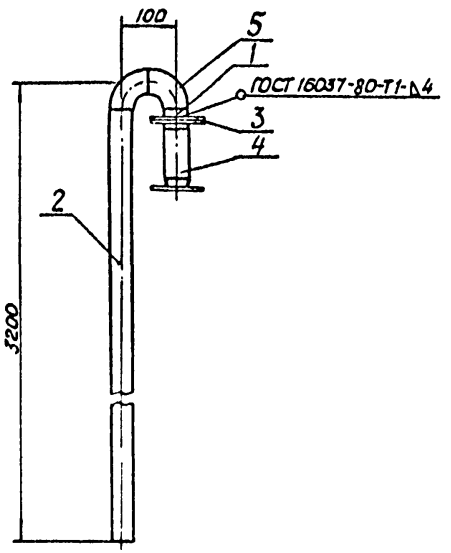

Типовой проект 503-6-3 Альбом IV

Разраб	Ульянова				
Пров	Каменский				
Н контр	Александрова			ОУ.02	
Рук гр	Каменский				
Нач. отд	Бунтин				
Зам. нач от.	Бутенко				
Гл. инж. пр.	Новиков				

ТМ 04.00.00.СБ

Дыхательное устройство для масла

Стадия	Масса	Масштаб
РП	21.19	1:10
Лист	Листов 1	

Госкомнефтепродукт РСФСР
ГИПРОНЕФТЕТРАНС
г. Волгоград

Взам. инв. №

Подпись и дата

Инв. № подл.

ТМ 05.00.00.СБ

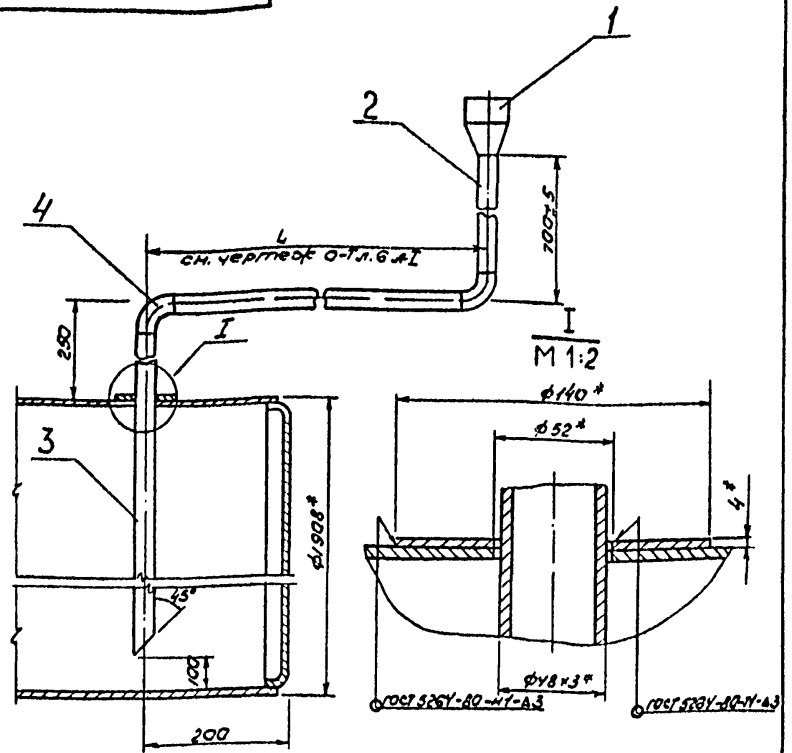

1. Усиливающее кольцо приварить после приварки трубы к стенке резервуара и проварки этого шва на плотность.
2. * Размеры для справок.
3. Сварные соединения выполнить по ГОСТ 5264-80-С3-Ь3

Разраб.	Ульянова		ТМ 05.00.00.СБ		
Провер.	Каменский				
Н.контр.	Александрова				
Рук.гр.	Каменский		Сливное устройство для отработанных масел.	Стадия	Масса	Масштаб
Нач.отд.	Бунтин			РП	—	1:10
Зам.нач.от.	Бутенко			Лист	Листов 1
Гл.инж.пр.	Новиков		—	Госкомнефтепродукт РСФСР ГИПРОНЕФТЕТРАНС г. Волгоград	

Инв.№ подл. | Подпись и дата | Взам.инв.№ | Типовой проект 503-6-3 Альбом IV | Копия верна

ТМ 05.01.00.СБ

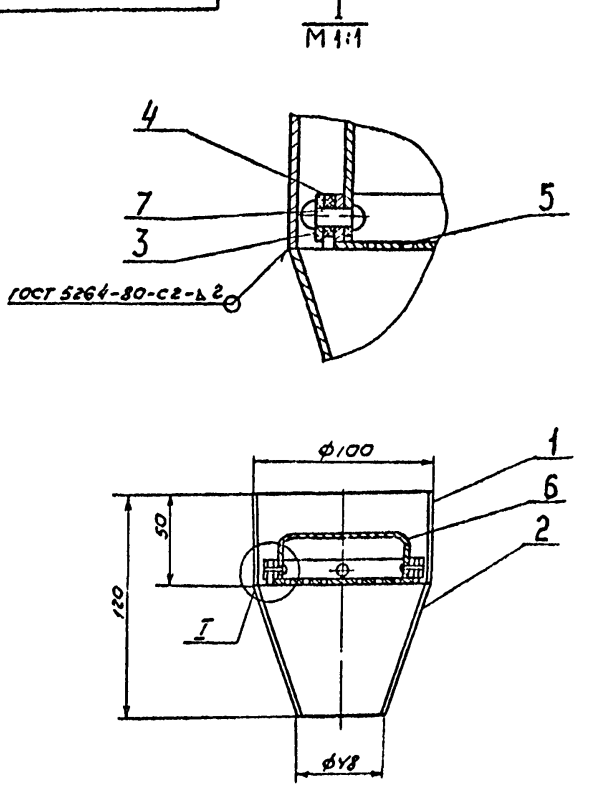

Разраб.	Ульянова		ТМ 05.01.00.СБ		
Провер.	Каменский				
Н.контр.	Александрова				
Рук.гр.	Каменский		Воронка	Стадия	Масса	Масштаб
Нач.отд.	Бунтин			РП	1.7	1:2.5
Зам.нач.от.	Бутенко			Лист	Листов 1
Гл.инж.пр.	Новиков			Госкомнефтепродукт РСФСР ГИПРОНЕФТЕТРАНС г. Волгоград	

Инв.№ подл. | Подпись и дата | Взам.инв.№ | Типовой проект 503-6-3 Альбом IV

ТМ 05.01.01

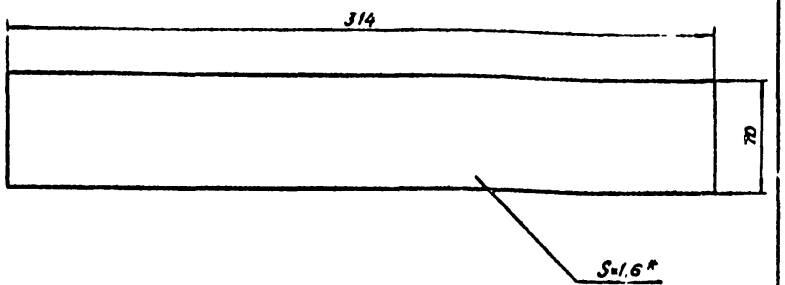

* Размер для справок.

Разраб.	Ульянова		ТМ 05.01.01			
Пров.	Каменский					
Н. контр.	Александрова					
Рук. гр.	Каменский					
Нач. отд.	Бунтин		Обечайка воронки (развертка)	Стадия	Масса	Масшт
Зам. нач. от	Бутенко			РП	0.3	1:2
Гл. инж. пр	Новиков			Лист	Листов 1	
			Лист 1,6 ГОСТ 19904-74* Ст3. ГОСТ 16523-70*	Госкомнефтепродукт РСФСР ГИПРОНЕФТЕТРАНС г. Волгоград		

Типовой проект 503-6-3 Альбом IV

Инв. № подл. | Подпись и дата | Взам. инв. №

Копия

ТМ 05.01.02

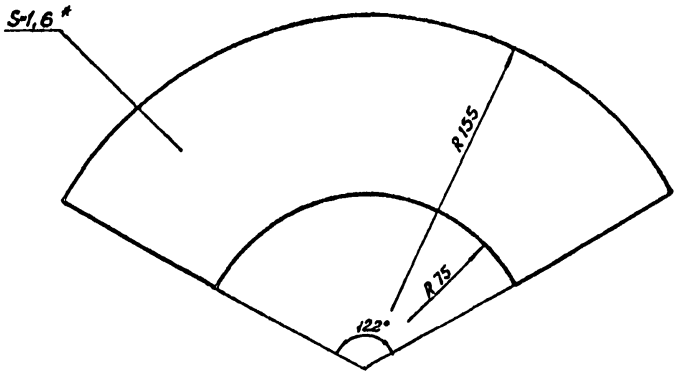

* Размер для справок.

Разраб.	Ульянова		ТМ 05.01.02			
Пров.	Каменский					
Н контр.	Александров					
Рук. гр.	Каменский					
Нач отд	Бунтин		Конус воронки (развертка)	Стадия	Масса	Масшт.
Зам нач от	Бутенко			РП	1.3	1:2.5
Гл. инж. пр.	Новиков			Лист	Листов 1	
			Лист 1,6 ГОСТ 19904-74* Ст 3 ГОСТ 16523-70*	Госкомнефтепродукт РСФСР ГИПРОНЕФТЕТРАНС г. Волгоград		

Типовой проект 503-6-3 Альбом IV

Инв. № подл. | Подпись и дата | Взам. инв. №

ТМ 05.01.03

$R_z 60$ $\sqrt{}$ $(\sqrt{})$

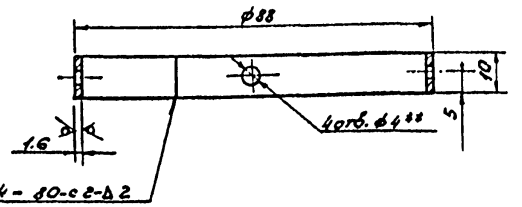

ГОСТ 5264-80-С2-Б2

1.* Размер для справок.
2.** Размер для инструмента.
3. Длина развертки 285 мм.

Копия верна

Типовой проект 503-6-3 Альбом IV

Разраб.	Ульянова		
Провер.	Каменский		
Н.контр.	Александров		
Рук. гр.	Каменский		
Нач. отд.	Бунтин		
Зам.нач.от.	Бутенко		
Гл.инж.пр.	Новиков		

ТМ 05.01.03

Кольцо наружное

Стадия	Масса	Масштаб
РП	0,015	1:1
Лист	Листов 1	

Лист 1.6 ГОСТ 19904-74* / Ст.3 ГОСТ 16523-70*

Госнефтеспецстрой СССР ГИПРОНЕФТЕТРАНС г. Волгоград

Инв.№ подл. | Подпись и дата | Взам.инв.№

ТМ 05.01.04

$R_z 60$ $\sqrt{}$ $(\sqrt{})$

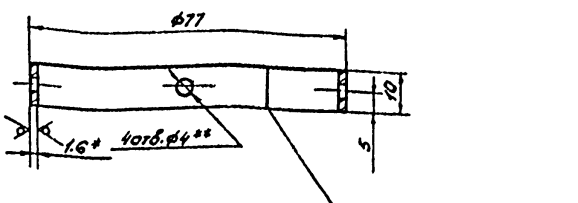

ГОСТ 5264-80-С2-Б2

1.* Размер для справок.
2.** Размер для инструмента.
3. Длина развертки 255 мм.

Типовой проект 503-6-3 Альбом IV

Разраб.	Ульянова		
Провер.	Каменский		
Н.контр.	Александров		
Рук. гр.	Каменский		
Нач. отд.	Бунтин		
Зам.нач.от.	Бутенко		
Гл.инж.пр.	Новиков		

ТМ 05.01.04

Кольцо внутреннее

Стадия	Масса	Масштаб
РП	0,015	1:1
Лист	Листов 1	

Лист 1.6 ГОСТ 19904-74* / Ст.3 ГОСТ 16523-70*

Госнефтеспецстрой СССР ГИПРОНЕФТЕТРАНС г. Волгоград

Инв.№ подл. | Подпись и дата | Взам.инв.№

Типовой проект 503-6-3 Альбом IV

ТМ 05.01.05

А (1)

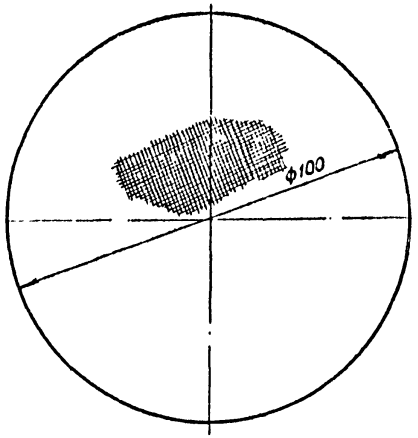

Разраб.	Ульянова		
Пров.	Каменский		
Н контр.	Александров		
Рук гр.	Каменский		
Нач отд.	Бунтин		
Зам нач от.	Бутенко		
Гл инж. пр.	Новиков		

ТМ 05.01.05

Сетка N 1.25

Стадия	Масса	Масштаб
РП	0,01	1:1

Лист | Листов 1

Сетка №1,25 ГОСТ 6813-73* / Л 60 ГОСТ 17711-80

Госкомнефтепродукт РСФСР ГИПРОНЕФТЕТРАНС г. Волгоград

Типовой проект 503-6-3 Альбом IV

ТМ 05.01.06

А (1)

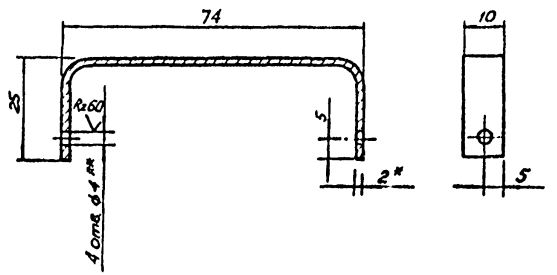

1.* Размер для справок.

2.** Размер для инструмента.

Разраб.	Ульянова		
Пров.	Каменский		
Н контр.	Александров		
Рук гр.	Каменский		
Нач отд.	Бунтин		
Зам нач от.	Бутенко		
Гл инж. пр.	Новиков		

ТМ 05.01.06

Ручка

Стадия	Масса	Масштаб
РП	0,035	1:1

Лист | Листов 1

Лист 2 ГОСТ 19904-74* / Ст 3 ГОСТ 16523-70*

Госкомнефтепродукт РСФСР ГИПРОНЕФТЕТРАНС г. Волгоград

Инв. № подл. | Подпись и дата | Взам. инв. №

ТМ 06.00.00 СБ

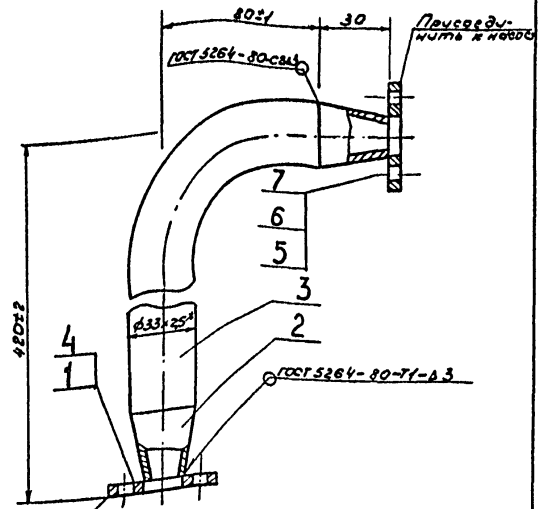

*Размер для справок.

Типовой проект 503-6-3 Альбом IV

Копия верна

Разраб.	Ульянова			ТМ.06.00.00.СБ		
Провер.	Каменский					
Н.контр.	Александров					
Рук.гр.	Каменский			Патрубок всасывающий	Стадия: РП; Масса: 1.5; Масштаб: 1:2	
Нач.отд.	Бунтин				Лист; Листов 1	
Зам.нач.отд.	Бутенко			—	Госкомнефтепродукт РСФСР ГИПРОНЕФТЕТРАНС г.Волгоград	
Гл.инж.пр.	Новиков					

Инв.№ подл. | Подпись и дата | Взам.инв.№

ТМ 06.00.01

Rz 60 (V)

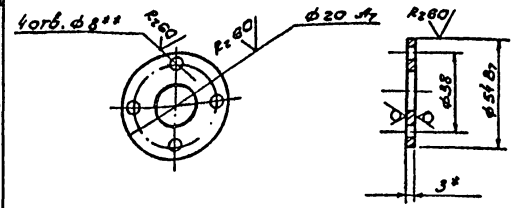

1.* Размер для справок.

2.** Размер для инструмента.

Типовой проект 503-6-3 Альбом IV

Разраб.	Ульянова			ТМ 06.00.01		
Провер.	Каменский					
Н.контр.	Александров					
Рук.гр.	Каменский			Фланец	Стадия: РП; Масса: 0.1; Масштаб: 1:2	
Нач.отд.	Бунтин				Лист; Листов 1	
Зам.нач.отд.	Бутенко			Лист 3 ГОСТ 19904-74* / Ст3 ГОСТ 16523-70*	Госкомнефтепродукт РСФСР ГИПРОНЕФТЕТРАНС г.Волгоград	
Гл.инж.пр.	Новиков					

Инв.№ подл. | Подпись и дата | Взам.инв.№

Типовой проект 503-6-3 Альбом IV

Копия верна

ТМ 06.00.03

Rz 60

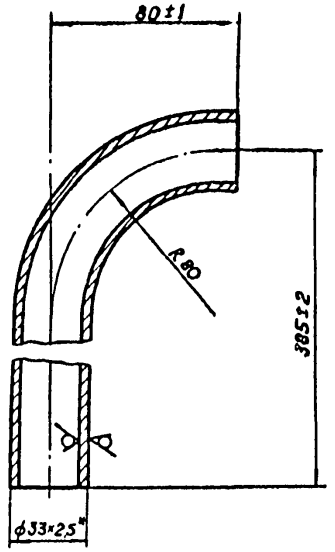

* Размер для справок.

Разраб.	Ульянова			ТМ 06.00.03	
Пров.	Каменский				
Н. контр.	Александрова		ОУ.82		
Рук. гр.	Каменский			Патрубок.	Стадия: РП; Масса: 1.0; Масштаб: 1:2
Нач. отд.	Бунтин				Лист; Листов 1
Зам. нач. от.	Бутенко			Труба 33×2,5 ГОСТ 10704-76 / Ст 15 ГОСТ 10705-80	Госкомнефтепродукт РСФСР ГИПРОНЕФТЕТРАНС г. Волгоград
Гл. инж. пр.	Новиков				

Инв. № подл. | Подпись и дата | Взам. инв. №

Типовой проект 503-6-3 Альбом IV

ТМ 06.00.04

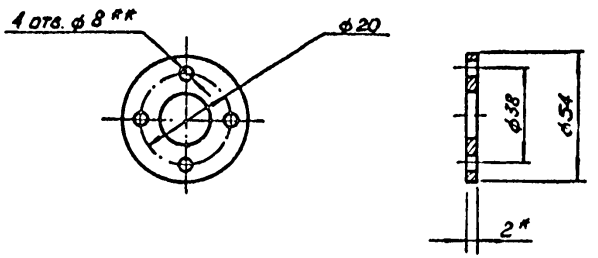

1.* Размер для справок.

2.** Размер для инструмента.

Разраб.	Ульянова			ТМ 06.00.04	
Пров.	Каменский				
Н. контр.	Александрова		ОУ.82		
Рук. гр.	Каменский			Прокладка.	Стадия: РП; Масса: 0.1; Масштаб: 1:2
Нач. отд.	Бунтин				Лист; Лист 1
Зам. нач. от.	Бутенко			Паронит ПОН2 ГОСТ 481-80.	Госкомнефтепродукт РСФСР ГИПРОНЕФТЕТРАНС г. Волгоград
Гл. инж. пр.	Новиков				

Копия верна

Типовой проект 503-6-3 Альбом IV

ТМ 07.00.00.СБ

Вид Б

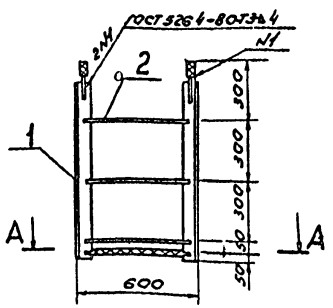

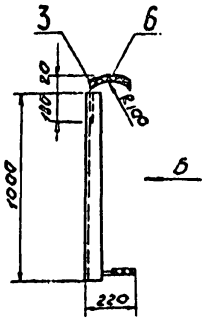

А-А

М1:1

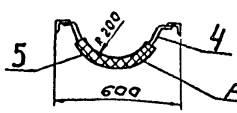

Рукав одеть до приварки

Разраб.	Ульянова		ТМ 07.00.00.СБ		
Провер.	Каменский				
Н.контр.	Александрова				
Рук.гр.	Каменский				
Нач.отд.	Бунтин				
Зам.нач.п.	Бутенко				
Гл.инж.пр.	Новиков				
			Стремянка	Стадия: РП; Масса: 21.5; Масштаб: 1:20	
				Лист; Листов 1	
				Госкомнефтепродукт РСФСР ГИПРОНЕФТЕТРАНС г. Волгоград	

Инв. № подл. | Подпись и дата | Взам. инв. №

Типовой проект 503-6-3 Альбом IV

ТМ 00.00.03

2.49 V(V)1

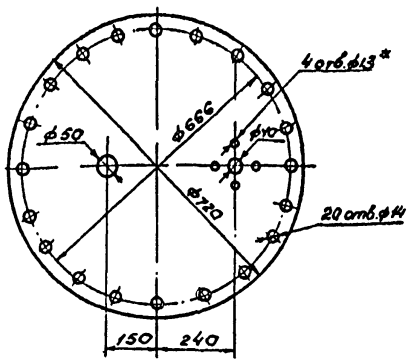

1. Крышка комплектуется с резервуаром.
2. Непараллельность осей отверстий не более 0.05 мм.
3. Размеры выполнять по 7кл. точности.
4. * Размер для инструмента.

Разраб.	Ульянова		ТМ. 00.00.03		
Провер.	Каменский				
Н.контр.	Александрова				
Рук.гр.	Каменский				
Нач.отд.	Бунтин				
Зам.нач.п.	Бутенко		Разметка отверстий в крышке горловины резервуара для топлива	Стадия: РП; Масса: 19.17; Масштаб: 1:10	
Гл.инж.пр.	Новиков			Лист; Листов 1	
			Заготовка	Госкомнефтепродукт РСФСР ГИПРОНЕФТЕТРАНС г. Волгоград	

ТМ 08.00.00 СБ

Типовой проект 503-6-3 Альбом IV Копия верна

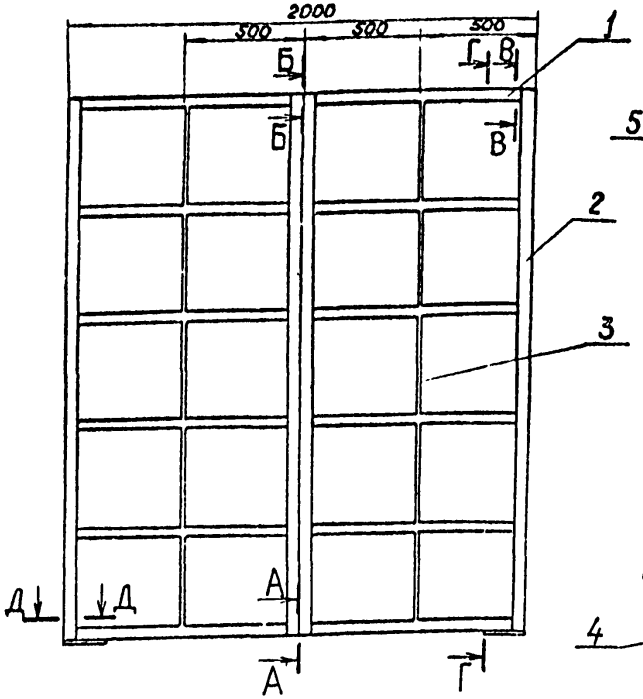

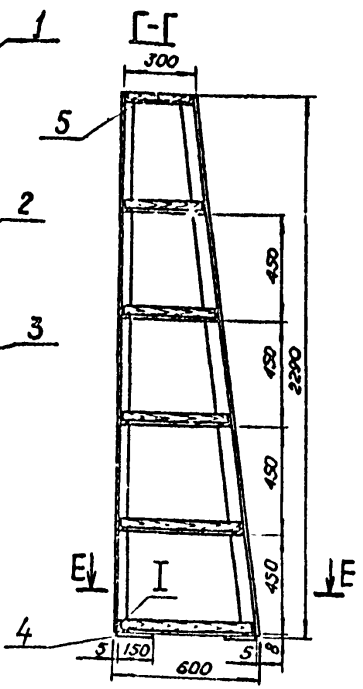

I
М 1:4

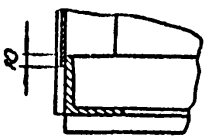

А-А
М 1:4

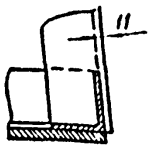

Е-Е
М 1:4

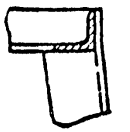

Б-Б
М 1:4

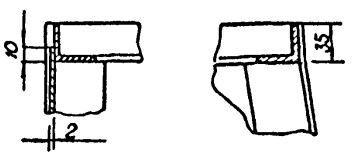

Д-Д
М 1:4

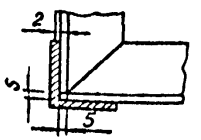

Е-Е
повернуто

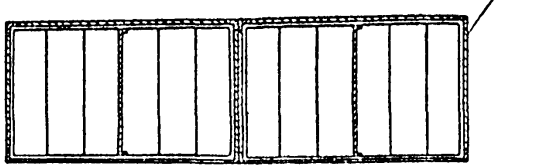

Сварку производить сплошным нормальным швом ГОСТ 5264-80 по всем кромкам примыкания деталей электродом типа Э-42 по ГОСТ 9467-75. Высоту шва принимать по наименьшей толщине свариваемых деталей.

Техническая характеристика

1 Габаритные размеры:

длина	2000 мм
ширина	600 мм
высота	2290 мм

2. Вес 337 кг.

Разраб.	Ульянова		ТМ 08.00.00 СБ		
Провер	Каменский				
Н.контр	Александрова				
Рук.гр	Каменский				
Нач.отд	Бунтин				
Зам.нач.от	Бутенко		Стеллаж полочный для хранения расфасованных нефтепродуктов.	Стадия: РП	Масса: 260.0
Гл.инж.пр	Новиков				Масштаб: 1:20
				Лист	Листов 1
				Госкомнефтепродукт РСФСР ГИПРОНЕФТЕТРАНС г. Волгоград	

ТМ.09.00.00.СБ

Типовой проект 503-03 Альбом V

Копия верна

Инв.№ подл. | Подпись и дата | Взам. инв.№

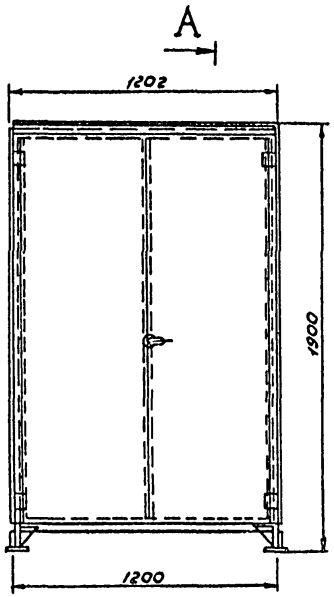

A-A

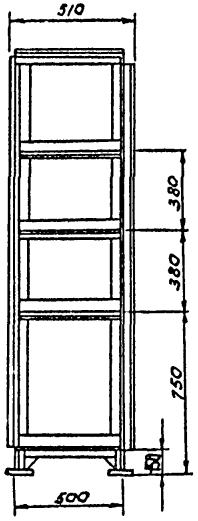

Разраб.	Ульянова		
Провер.	Каменский		
Н. контр.	Александрова		ФУ.ПР
Рук. гр.	Каменский		
Нач. отд.	Бунтин		
Зам. нач. отд.	Бутенко		
Гл. инж. пр.	Новиков		

ТМ 09.00.00. СБ

Шкаф для хранения инвентаря

Стадия	Масса	Масштаб
РП	185	1:20
Лист	Листов 1	

Госкомнефтепродукт РСФСР
ГИПРОНЕФТЕТРАНС
г. Волгоград

Копия верна

Типовой проект 503-6-3 Альбом IV

ТМ.00.00.04

Rz 60

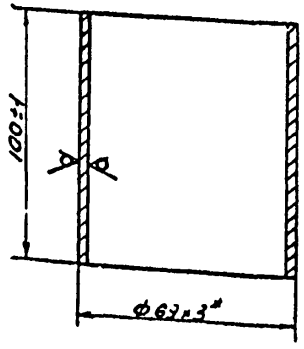

* Размер для справок.

Разраб.	Ульянова		
Провер.	Каменский		
Н.контр.	Александрова		
Рук.гр.	Каменский		
Нач.отд.	Бунтин		
Зам.нач.от.	Бутенко		
Гл.инж.пр.	Новиков		

ТМ.00.00.04

Патрубок монтажный

Стадия	Масса	Масштаб
РП	0,7	1:2
Лист	Листов 1	

Трубы 89х3 ГОСТ 10704-76 / Ст.10 ГОСТ 10705-80

Госкомнефтепродуктресурс ГИПРОНЕФТЕТРАНС г. Волгоград

Инв.№ подл. | Подпись и дата | Взам.инв.№

Копия верна

Типовой проект 503-6-3 Альбом IV

ТМ.00.00.05

Rz 40

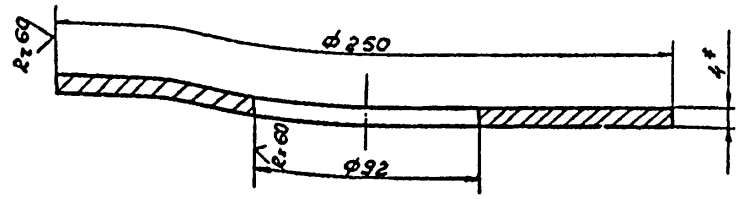

* Размер для справок.

Разраб.	Ульянова		
Провер.	Каменский		
Н.контр.	Александрова		
Рук.гр.	Каменский		
Нач.отд.	Бунтин		
Зам.нач.от.	Бутенко		
Гл.инж.пр.	Новиков		

ТМ 00 00.05

Воротник

Стадия	Масса	Масштаб
РП	2,5	1:2
Лист	Листов 1	

Лист 4 ГОСТ 19903-74* / Ст.3 ГОСТ 16523-70*

Госкомнефтепродуктресурс ГИПРОНЕФТЕТРАНС г. Волгоград

Инв.№ подл. | Подпись и дата | Взам.инв.№

ТМ 00.00.06

Rz 80

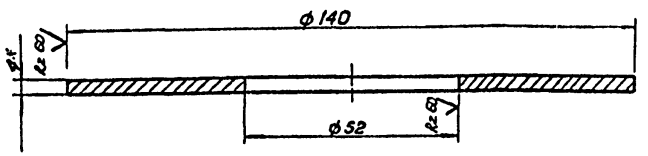

* Размер для справок.

Разраб.	Ульянова		ТМ 00.00.06		
Провер.	Каменский				
Н.контр.	Александрова				
Рук.гр.	Каменский				
Нач.отд.	Бунтин		Вантуз	Стадия: РП	Масса: 0,65	Масштаб: 1:1
Зам.нач.гр.	Бутенко			Лист	Листов 1
Гл.инж.пр.	Новиков				
			Лист 4 ГОСТ 19903-74* Ст.3 ГОСТ 16523-70*	Госкомнефтепродукт РСФСР ГИПРОНЕФТЕТРАНС г. Волгоград	

Типовой проект 503-6-3 Альбом IV

Копия верна

Инв.№ подл. | Подпись и дата | Взам.инв.№

ТМ 00.00.07

Rz 60

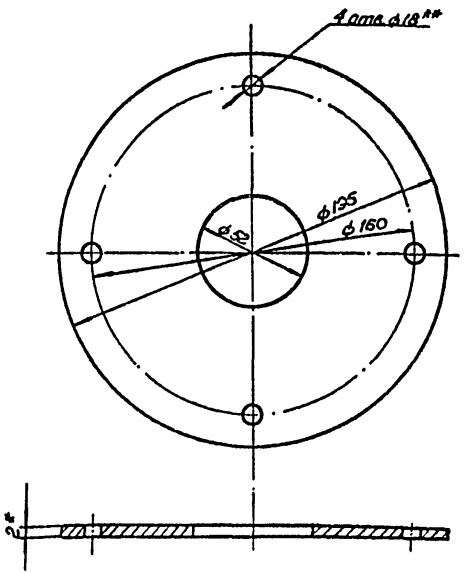

1. * Размер для справок.
2. ** Размер для инструмента.

Разраб.	Ульянова		ТМ 00.00.07		
Пров.	Каменский				
Н.контр.	Александров.				
Рук.гр.	Каменский				
Нач.отд.	Бунтин		Заглушка.	Стадия: РП	Масса: 0,65	Масштаб: 1:2
Зам.нач.гр.	Бутенко			Лист	Листов 1
Гл.инж.пр.	Новиков				
			Лист 2 ГОСТ 19903-74* Ст.3 ГОСТ 16523-70*	Госкомнефтепродукт РСФСР ГИПРОНЕФТЕТРАНС г. Волгоград	

Типовой проект 503-6-3 Альбом IV

Инв.№ подл. | Подпись и дата | Взам.инв.№

Типовой проект 503-6-3 Альбом V

Формат	Зона	Поз	Обозначение	Наименование	Кол	Примечание
				Документация:		
12			ВК 01. 00. 00. СБ	Сборочный чертеж		
				Сборочные единицы		
11		1	ВК 01. 01. 00	Перегородка левая	1	
11		2	ВК 01. 02. 00	Перегородка правая	1	
11		3	ВК. 01. 03. 00	Водослив левый	1	
11		4	ВК 01. 04. СО	Водослив правый	1	
11		5	ВК 01. 05. 00	Стойка	1	
				Детали		
11		6	ВК 01. 00. 01	Швеллер	2	

Инв. № подл. | Подпись и дата | Взам. инв. №

Разраб.	Герлингер		
Пров	Голуствяни		
Рук. гр.	Пукова		
Н. контр	Александрова		01.88
Нач. сект	Голуствяни		01.88
Нач. отд	Забулонов		01.88

ВК 01. 00. 00

Полуподземная перегородка

Стадия	Лист	Листов
	1	1

Госкомнефтепродукт РСФСР ГИПРОНЕФТЕТРАНС г. Волгоград

Типовой проект 503-6-3 Альбом V

Формат	Зона	Поз	Обозначение	Наименование	Кол.	Примечание
				Документация		
11			ВК 01. 01. 00 СБ	Сборочный чертеж		
				Детали		
		1	ВК 01. 01. 01	Обечайка	1	
		2	ВК. 01. 01. 02	Основание	1	
		3	ВК 01. 01. 03	Обечайка	1	
		4	ВК. 01. 01. 04	Водослив	4	
				Стандартные изделия		
		5		Винт М5×10 ГОСТ 17473-80	16	
		6		Шайба 5.65Г 019 ГОСТ 6402-70*	16	

Инв. № подл. | Подпись и дата | Взам. инв. №

Разраб.	Герлингер		
Пров	Голуствяни		
Рук. гр.	Пукова		
Н. контр	Александрова		01.88
Нач. сект	Голуствяни		01.88
Нач. отд	Забулонов		01.88

ВК 01. 01. 00

Перегородка левая

Стадия	Лист	Листов
РП	1	1

Госкомнефтепродукт РСФСР ГИПРОНЕФТЕТРАНС г. Волгоград

Альбом IV

Формат	Зона	Поз.	Обозначение	Наименование	Кол.	Примечание
				Документация		
11			ВК 01.03 00 СБ	Сборочный чертеж		
				Детали		
11		1	ВК 01.03.01	Основание	1	
11		2	ВК 01.03.02	Обечайка	1	
Б/Ч		3	ВК.01.03.03	Платик 150×250×4мм	1	0,03 кг
				Лист 4 ГОСТ 19903-74* Ст 3 ГОСТ 14637-79		
11		4	ВК 01.03.04	Водослив	3	
				Стандартные изделия		
		5		Винт М5×10		
				ГОСТ 17473-80	12	
		6		Шайба 5.65Г.02		
				ГОСТ 6402-70*	12	

Типовой проект 503-6-3

Альбом IV

Формат	Зона	Поз.	Обозначение	Наименование	Кол.	Примечание
				Документация		
11			ВК 01.04 00 СБ	Сборочный чертеж		
				Детали		
11		1	ВК.01.03.01	Основание	1	
11		2	ВК.01.04.01	Обечайка	1	
Б/Ч		3	ВК.01.04.02	Платик		
				Лист 4 ГОСТ 19903-74* Ст 3 ГОСТ 14637-79		
				15×250×4 мм	1	0,03 кг
11		4	ВК.01.03.04	Водослив	4	
				Стандартные изделия		
		5		Винт М 5×10		
				ГОСТ 17473-80	16	
		6		Шайба 5.65Г.02.9		
				ГОСТ 6402-70*	16	

Типовой проект 503-6-3

Разраб.	Герлингер		
Пров.	Голустьянц		
Рук. гр.	Лучкова		
Н. контр.	Александров		01.82
Нач. сект.	Голустьянц		01.82
Нач. отд.	Забулонов		

ВК 01.03 00

Водослив левый

Стадия	Лист	Листов
	1	

Госкомнефтепродукт РСФСР
ГИПРОНЕФТЕТРАНС
г. Волгоград

Разраб.	Герлингер		
Пров.	Голустьянц		
Рук. гр.	Лучкова		
Н. контр.	Александров		01.82
Нач. сект.	Голустьянц		01.82
Нач. отд.	Забулонов		

ВК 01.04 00

Водослив правый

Стадия	Лист	Листов
РП	1	

Госкомнефтепродукт РСФСР
ГИПРОНЕФТЕТРАНС
г. Волгоград

Инв. № подл. | Подпись и дата | Взам. инв. №

Копия верна

Альбом IV

Типовой проект 903-6-3

Формат	Зона	Поз.	Обозначение	Наименование	Кол.	Примечание
				Документация.		
11			ВК 01.02.00 СБ	Сборочный чертеж		
				Детали.		
11		1	ВК 01.01.01	Обечайка	1	
11		2	ВК 01.01.02	Основание	1	
11		3	ВК.01.01.03	Обечайка	1	
11		4	ВК.01.01.04	Водослив	4	
				Стандартные изделия		
		5		Винт М8х10 ГОСТ 17473-80	16	
		6		Шайба 5.65Г.029 ГОСТ 6402-70*	16	

Инв.№ подл. | Подпись и дата | Взам. инв.№

Разраб.	Герлингер		
Провер.	Голустьянц		
Рук.гр.	Пучкова		
Н.контр.	Александрова		02.82г.
Нач.сект.	Голустьянц		02.82г.
Нач.отд.	Забулонов		02.82г.

ВК 01.02.00

Перегородка правая

Стадия	Лист	Листов
		1

Госкомнефтепродукт РСФСР
ГИПРОНЕФТЕТРАНС
г. Волгоград

Альбом IV

Типовой проект 903-6-3

Формат	Зона	Поз.	Обозначение	Наименование	Кол.	Примечания
				Документация		
12			ВК.01.05.00 СБ	Сборочный чертеж		
				Детали		
6/4		1	ВК 01.05.01	Швеллер		
				Швеллер 10 ГОСТ 8240-72 / Ст3 ГОСТ 535-79		
				ℓ = 1190 мм	1	10,22 кг
6/4		2	ВК 01.05.01	Втулка		
				Лист 100 ГОСТ 19903-74* / Ст3кп ГОСТ 14637-79		
				80х80 мм	1	6,3 кг

Инв.№ подл. | Подпись и дата | Взам. инв.№

Разраб.	Герлингер		
Провер.	Голустьянц		
Рук.гр.	Пучкова		
Н.контр.	Александрова		02.82г.
Нач.сект.	Голустьянц		02.82г.
Нач.отд.	Забулонов		02.82г.

ВК 01.05.00

Стойка

Стадия	Лист	Листов
РП		1

Госкомнефтепродукт РСФСР
ГИПРОНЕФТЕТРАНС
г. Волгоград

Копия верна

Альбом IV

Типовой проект 503-6-3

Формат	Зона	Поз.	Обозначение	Наименование	Кол.	Примечание
				Документация		
22			ВК.02.00.00СБ	Сборочный чертеж		
				Детали		
11		1	ВК.02.00.01	Воронка	1	
11		2	ВК.02.00.02	Стойка	1	
				Стандартные изделия		
6/4		3		Труба		
				Труба $\frac{53\times3\times5000\ II\ ГОСТ\ 10704-76}{В-20\ Ст3сп\ ГОСТ\ 10705-80}$		
				ρ = 850 мм	1	1.30 кг

Взам инв №

Подпись и дата

Инв № подл

Разраб	Герлингер		
Пров	Голустьяни		
Рук.гр	Пучкова		
Н.контр	Александрова		02.82
Нач.сект	Голустьяни		02.82
Нач.отд	Забулонов		

ВК 02 00 00

Нефтесборник

Стадия	Лист	Листов
		1

Госкомнефтепродукт РСФСР
ГИПРОНЕФТЕТРАНС
г. Волгоград

Альбом IV

Типовой проект 503-6-3

Формат	Зона	Поз.	Обозначение	Наименование	Кол.	Примечание
				Документация		
12			ВК.03.00.00СБ	Сборочный чертеж		
				Сборочные единицы		
11		1	ВК.03.01.00	Штурвал	1	
				Детали		
11		2	ВК.03.00.01	Шток	1	
11		3	ВК.03.00.02	Гайка	1	
11		4	ВК.03.00.03	Винт	1	
11		5	ВК.03.00.04	Шайба	1	
				Стандартные изделия		
		6		Болт М10×30 ГОСТ 7805-70*	1	
		7		Болт М12×40 ГОСТ 7805-70*	2	
		8		Гайка М12 ГОСТ 5927-70*	2	
		9		Шайба 1265Г029		
				ГОСТ 6402-70*	2	
		10		Шайба 120/29 ГОСТ 10906-78	2	

Взам инв №

Подпись и дата

Инв № подл

Разраб	Герлингер		
Пров	Голустьяни		
Рук.гр	Пучкова		
Н.контр	Александрова		02.82
Нач.сект	Голустьяни		02.82
Нач.отд	Забулонов		

ВК.03 00 00

Привод нефтесборника

Стадия	Лист	Листов
РП		1

Госкомнефтепродукт РСФСР
ГИПРОНЕФТЕТРАНС
г. Волгоград

Копия верна

Альбом IV

Типовой проект 503-6-3

Формат	Зона	Поз.	Обозначение	Наименование	Кол.	Примечание
				Документация		
12			ВК.03.01.00 СБ	Сборочный чертеж		
				Детали		
5/4		1	ВК 03.01.01	Обод		
				Труба 28×3×2000 кр I ГОСТ 10704-76* / Б-20 ГОСТ 10705-80		
				ℓ=942 мм	1	1.74 кг
5/4		2	ВК 03.01.02	Спица		
				Труба 20×2×2000 кр I ГОСТ 10704-76* / Б-20 ГОСТ 10705-80		
				ℓ=105 мм	4	0.37 кг
5/4		3	ВК 03.01.03	Ступица		
				Круг ВВО ГОСТ 2590-71 / Ст.3 ГОСТ 535-79		
				ℓ=50 мм	1	2.0 кг

Взам. инв. №

Подпись и дата

Инв. № подл.

Разраб.	Герлингер		
Пров.	Голустьянц		
Рук. гр.	Пучкова		
Н. контр.	Александрова		02.82
Нач. сект.	Голустьянц		02.82
Нач. отд.	Забулонов		

ВК 03.01.00

Штурвал

Стадия	Лист	Листов
		1

Госкомнефтепродукт РСФСР
ГИПРОНЕФТЕТРАНС
г. Волгоград

Альбом IV

Типовой проект 503-6-3

Формат	Зона	Поз.	Обозначение	Наименование	Кол.	Примечание
				Документация		
12			ВК 04.00.00 СБ	Сборочный чертеж		
				Сборочные единицы		
11		1	ВК 04.01.00	Корпус	1	
12		2	ВК 04.02.00	Рамка	1	
				Детали		
11		3	ВК 04.00.01	Рамка	1	
11		4	ВК 04.00.02	Ручка	1	
5/4		5	ВК 04.00.03	Мешковина ГОСТ 8516-78		
				ϕ 1600 мм	2	2.44 кг
5/4		6	ВК 04.00.04	Сетка №4,5-1.0 ГОСТ 3826-66*	2	4.6 кг
5/4		7		Резина-пластина ЗМБ-М-М		
				ГОСТ 7338-77* 5×250-500 мм	1	10.0 кг
				Стандартные изделия		
		8		Винт М 5×12 ГОСТ 1486-75*	28	
		9		Шайба 5.65Г. 02.9		
				ГОСТ 6402-70*	28	
		10		Заполнитель		
				сипрон	1.9 м³	

Взам. инв. №

Подпись и дата

Инв. № подл.

Разраб.	Герлингер		
Пров.	Голустьянц		
Рук. гр.	Пучкова		
Н. контр.	Александрова		02.82
Нач. сект.	Голустьянц		02.82
Нач. отд.	Забулонов		

ВК 04.00.00

Фильтр

Стадия	Лист	Листов
РП		1

Госкомнефтепродукт РСФСР
ГИПРОНЕФТЕТРАНС
г. Волгоград

Копия верна

Альбом IV

Типовой проект 503-6-3

Формат	Зона	Поз.	Обозначение	Наименование	Кол.	Примечание
				Документация		
12			ВК. 04. 01. 00. СБ	Сборочный чертеж		
				Детали		
Б/ч		1	ВК. 04. 01. 01	Труба		
				лист 4 ГОСТ 19903-74* / Ст3сп ГОСТ 14637-79		
				4 × 360 × 4900 мм	1	27,08 кг
Б/ч		2	ВК. 04. 01. 02	Обечайка		
				Уголок Б50×50×5 ГОСТ 8509-72* / Ст3сп ГОСТ 535-79	1	16,47 кг
				ℓ = 4900 мм		

Взам. инв. №

Подпись и дата

Инв. № подл.

Разраб.	Герлингер		
Пров.	Голустьяни		
Рук. гр.	Пучкова		
Н. контр.	Александрова		02.82
Нач. сект.	Голустьяни		02.82 г
Нач. отд.	Забулонов		

ВК 04 01 00

Корпус

Стадия	Лист	Листов
		1

Госкомнефтепродукт РСФСР
ГИПРОНЕФТЕТРАНС
г. Волгоград

Альбом IV

Типовой проект 503-6-3

Формат	Зона	Поз.	Обозначение	Наименование	Кол.	Примечание
				Документация		
12			ВК. 04. 02. 00 СБ	Сборочный чертеж		
				Детали		
				Рамка		
Б/ч		1	ВК. 04. 02. 01	Уголок Б50×50×5 ГОСТ 8509-72* / Ст3сп ГОСТ 535-79		
				ℓ = 4860 мм	1	16,32 кг
Б/ч		2	ВК. 04. 02. 02	Сетка		
				Сетка N 4,5-1,0 ГОСТ 3826-66*		
				ф 1600 мм	1	4,6 кг

Взам. инв. №

Подпись и дата

Инв. № подл.

Разраб.	Герлингер		
Пров.	Голустьяни		
Рук. гр.	Пучкова		
Н. контр.	Александрова		02.82
Нач. сект.	Голустьяни		02.82 г
Нач. отд.	Забулонов		

ВК 04.02.00

Рамка

Стадия	Лист	Листов
РП		1

Госкомнефтепродукт РСФСР
ГИПРОНЕФТЕТРАНС
г. Волгоград

Копия

Формат	Зона	Поз.	Обозначение	Наименование	Кол.	Примечание
				Документация		
11			ВК 05.00.00. СБ	Сборочный чертеж		
				Сборочные единицы		
11		1	ВК 05.01.00	Прижим		
				Детали		
12		2	ВК.05.00.01	Шток	1	
				Стандартные изделия		
		3		Гайка М10×5 ГОСТ 5927-70*	1	

Альбом IV

503-6-3

Типовой проект

Инв. № подл. | Подпись и дата | Взам. инв. №

Разраб.	Герлингер		
Пров.	Голустьяны		
Рук. гр.	Пучкова		
Н. контр.	Александрова		02.82
Нач. сект.	Голустьяны		02.82г.
Нач. отд.	Забулонов		

ВК 05.00.00

Прижим в сборе

Стадия	Лист	Листов
	1	

Госкомнефтепродукт РСФСР
ГИПРОНЕФТЕТРАНС
г. Волгоград

Копия

Формат	Зона	Поз.	Обозначение	Наименование	Кол.	Примечание
				Документация		
11			ВК. 05. 01. 00. СБ	Сборочный чертеж		
				Детали		
11		1	ВК. 05. 01. 01	Прижим	1	
11		2	ВК. 05. 01.02	Шайба	1	
11/4		3	ВК. 05. 01.03	Корпус		
				Труба 20×2×2000 кр1 ГОСТ 10704-76 / Б20 ГОСТ 10705-80		
				с=235 мм	1	0,21кг

Альбом IV

503-6-3

Типовой проект

Инв. № подл. | Подпись и дата | Взам. инв. №

Разраб.	Герлингер		
Пров.	Голустьяны		
Рук. гр.	Пучкова		
Н. контр.	Александрова		02.82
Нач. сект.	Голустьяны		02.82г.
Нач. отд.	Забулонов		

ВК. 05.01 00

Прижим

Стадия	Лист	Листов
РП		1

Госкомнефтепродукт РСФСР
ГИПРОНЕФТЕТРАНС
г. Волгоград

ВК 01.00.00.С5

Копия верна

Альбом IV

Типовой проект 503-6-3

Инв. № подл. | Подпись и дата | Взам. инв. №

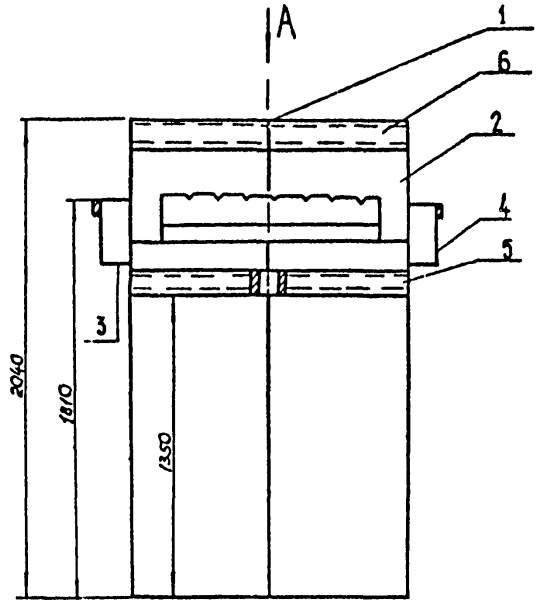

Вид А

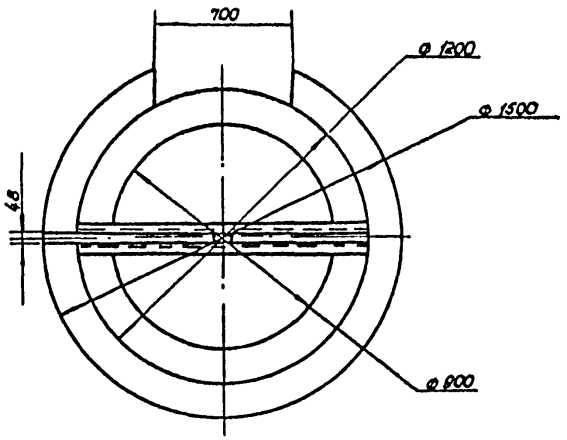

1. Отверстие ф 200 для подающей трубы вырезать после сборки.

2. Сварку производить по ГОСТ 5264-80 электродами Э42А по ГОСТ 9467-75

3. Предельные отклонения размеров отверстий - H14, валов - h14; остальных $\pm \frac{IT14}{2}$.

Разраб	Герличгер		
Пров	Голустьянц		
Рук. гр.	Лучкая		
Н. контр	Александров		01.82
Нач. сект	Голустьяни		02.82
Нач. отд	Забулонов		
Гл. инж. пр.	Новиков		05.82

ВК 01.00.00 С5

Полупогружная перегородка

Стадия	Масса	Масштаб
РП	216 4	1:20
Лист	Листов 1	

Госкомнефтепродукт РСФСР
ГИПРОНЕФТЕТРАНС
г. Волгоград

ВК.01.01.00 СБ

Вид А
повернут

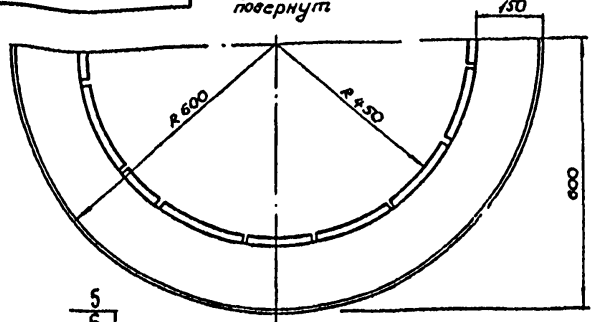

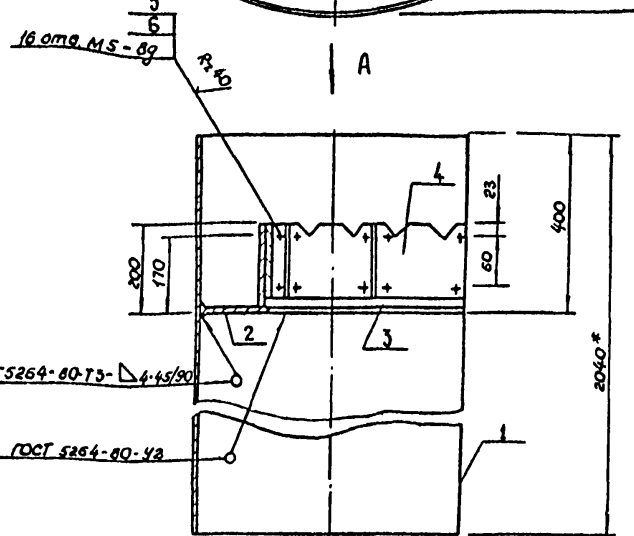

1 Предельные отклонения размеров: отверстий - $H14$; валов - $h14$; остальных $\pm \frac{IT14}{2}$.
2 Отверстия сверлить при сборке.
3. * Размер для справок.
4 Сварку производить по ГОСТ 5264-80 электродом Э-42А по ГОСТ 9467-75

Разраб.	Герлингер			
Провер.	Голуствяны			
Рук. гр.	Пучкова			
Н. контр.	Александров		02.82г.	
Нач. сект.	Голуствяны		02.82г.	
Нач. отд.	Забулонов			
Гл. инж. пр.	Новиков		05.82г.	

ВК.01.01.00.СБ

Перегородка левая	Стадия	Масса	Масштаб
	РП	76,7	1:10
	Лист	Листов 1	

Госкомнефтепродукт РСФСР
ГИПРОНЕФТЕТРАНС
г. Волгоград

Типовой проект 503-6-3 Альбом IV

Копия верна

Инв. № подл. | Подпись и дата | Взам. инв. №

ВК.01.02.00 СБ

Вид А
повернут

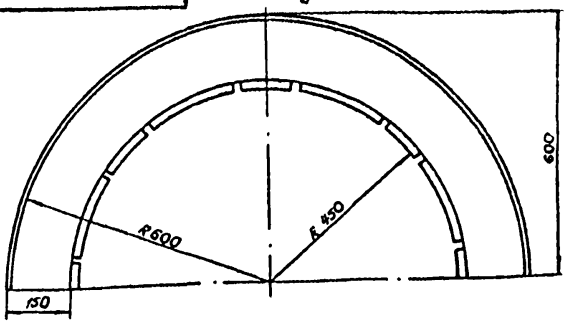

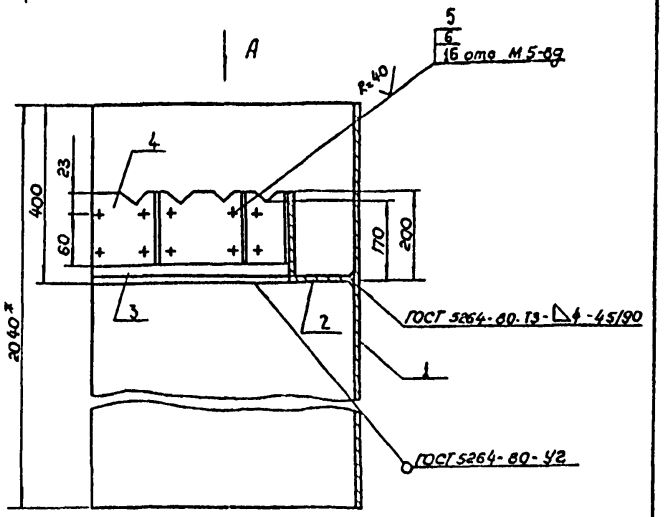

1 Предельные отклонения размеров: отверстий - $H14$; валов - $h14$; остальных $\pm \frac{IT14}{2}$.
2. Отверстия сверлить при сборке
3* Размер для справок.

Разраб.	Герлингер			
Провер	Голуствяны			
Рук. гр.	Пучкова			
Н. контр	Александров		02.82г.	
Нач. сект	Голуствяны		02.82г.	
Нач. отд	Забулонов			
Гл. инж. пр	Новиков		05.82	

ВК.01.02.00СБ

Перегородка правая	Стадия	Масса	Масштаб
	РП	76,7	1:10
	Лист	Листов 1	

Госкомнефтепродукт РСФСР
ГИПРОНЕФТЕТРАНС
г. Волгоград

Типовой проект 503-6-3 Альбом IV

Инв. № подл. | Подпись и дата | Взам. инв. №

Типовой проект 503-6-3 Альбом IV Копия верна

ВК 01.04.00 СБ

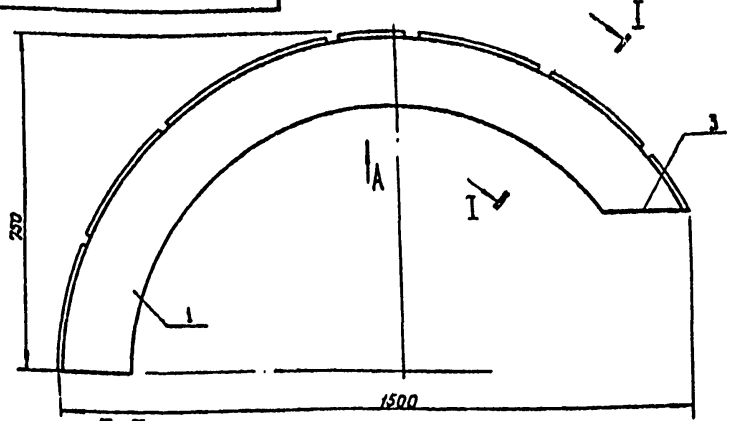

I I
повернуто

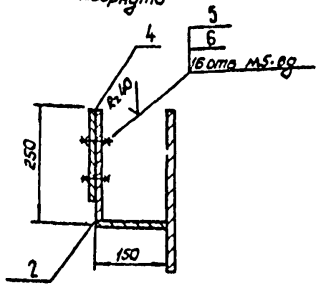

Вид А
повернуто

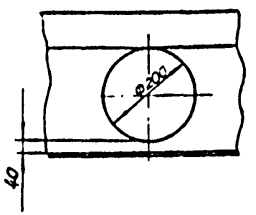

1. Предельные отклонения размеров: отверстий - H14, валов - h14; остальных $\pm \frac{JT14}{2}$

2. Сварку производить по ГОСТ 5264-80 электродами 342А по ГОСТ 9467-75.

Разраб.	Герлингер		
Провер	Голустьяни		
Рук. гр.	Пучкова		
Н. контр.	Александрова		02.82
Нач. сект.	Голустьяни		02.82
Нач. отд.	Забулонов		
Гл. инж. пр.	Новиков		05.82

ВК. 01.04.00 СБ

Водослив правый

Стадия	Масса	Масштаб
РП	25,7	1:10

Лист | Листов 1

Госкомнефтепродукт РСФСР
ГИПРОНЕФТЕТРАНС
г. Волгоград

Взам. инв. №
Подпись и дата
Инв. № подл.

ВК 01.03.00 СБ

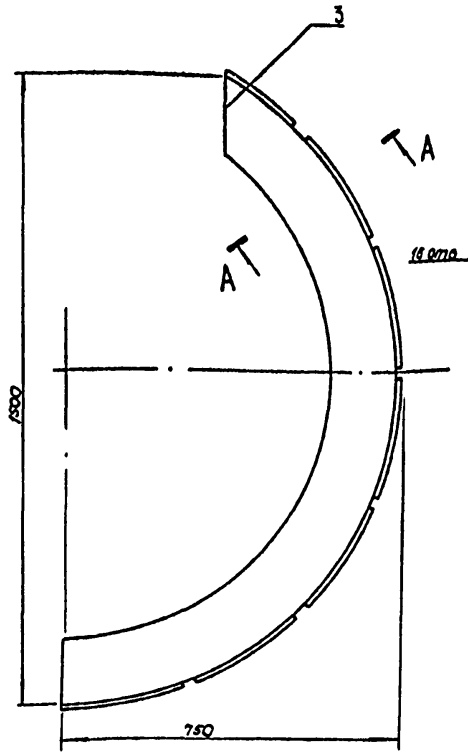

А-А
повернуто

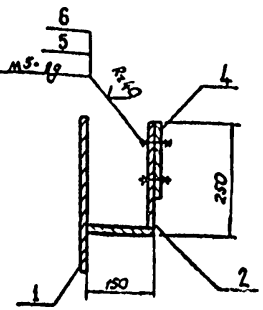

1. Сварку производить по ГОСТ 5264-80 электродами 342А по ГОСТ 9467-75.

2. Предельные отклонения размеров: отверстий - H14; валов - h14; остальные $\pm \frac{JT14}{2}$.

Разраб.	Герлингер		
Провер	Голустьяни		
Рук. гр.	Пучкова		
Н. контр.	Александрова		02.82
Нач. сект.	Голустьяни		02.82
Нач. отд.	Забулонов		
Гл. инж. пр.	Новиков		05.82

ВК 01.03.00 СБ

Водослив левый

Стадия	Масса	Масштаб
РП	25,7	1:10

Лист | Листов 1

Госкомнефтепродукт РСФСР
ГИПРОНЕФТЕТРАНС
г. Волгоград

Типовой проект 503-6-3 Альбом IV

Взам. инв. №
Подпись и дата
Инв. № подл.

ВК 01.05.00 СБ

I-I

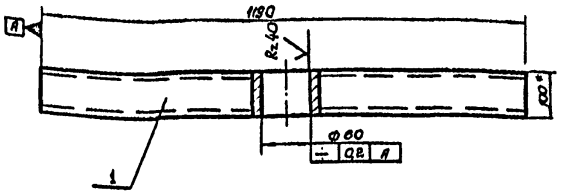

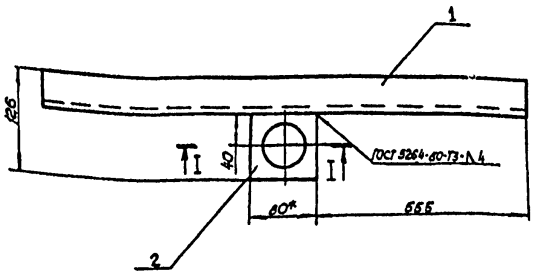

1. * Размеры для справок
2. Предельные отклонения размеров: отверстий - H14; валов - h14; остальные $\pm \frac{IT14}{2}$.
3. Сварку производить по ГОСТ 5264-80 электродами 342А по ГОСТ 9467-75

Разраб.	Герлингер		
Провер.	Голуствяны		
Рук. гр.	Пукикова		
Н. контр.	Александрова		02.82
Нач. сект.	Голуствяны		02.82
Нач. отд.	Забулонова		
Гл. инж. пр.	Новиков		05.82

ВК 01.05.00 СБ

Стойка

Стадия	Масса	Масштаб
РП	10.60	1:5
Лист	Листов 1	

Госкомнефтепродукт РСФСР
ГИПРОНЕФТЕТРАНС
г. Волгоград

ВК 01.00.01

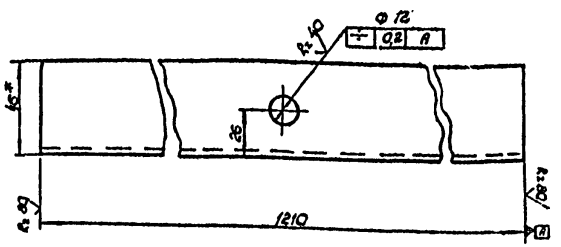

1* Размер для справок.
2. Предельные отклонения размеров: отверстий - H14; валов - h14; остальных $\pm \frac{IT14}{2}$.

Разраб.	Герлингер		
Пров.	Голуствяны		
Рук. гр.	Пукикова		
Н. контр.	Александрова		02.82
Нач. сект.	Голуствяны		02.82
Нач. отд.	Забулонова		
Гл. инж. пр.	Новиков		05.82

ВК 01.00.01

Швеллер

Стадия	Масса	Масштаб
РП	10	1:10
Лист	Листов 1	

Швеллер ГОСТ 8240-72 / СТ3 ГОСТ 535-79

Госкомнефтепродукт РСФСР
ГИПРОНЕФТЕТРАНС
г. Волгоград

Типовой проект 503-6-3 Альбом IV

Инв. № подл. | Подпись и дата | Взам. инв. №

Типовой проект 503-6-3 Альбом IV

Инв. № подл. | Подпись и дата | Взам. инв. №

Типовой проект 503-6-3 Альбом IV

Копия верна

ВК 01.01.01

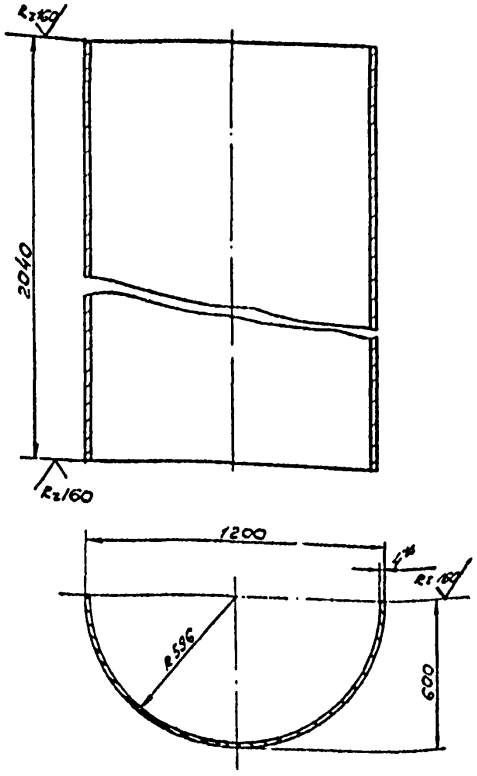

1.* Размер для справок
2. Предельные отклонения размеров:
отверстия - H14; валов h14; остальные - $\pm \frac{JT14}{2}$

Разраб	Герлингер		
Провер	Голустьянц		
Рук. гр.	Пучкова		
Н. контр.	Александров		02.82
Нач. сект.	Голустьянц		02.82
Нач. отд.	Забулонов		
Гл. инж. пр.	Новиков		05.82

ВК 01.01.01

Обечайка

Стадия	Масса	Масштаб
РП	59.0	1:20

Лист | Листов 1

Лист 4 ГОСТ 19903-74* / Ст.3 сп ГОСТ 14637-79

Госкомнефтепродуктрефер
ГИПРОНЕФТЕТРАНС
г. Волгоград

Инв. № подл. | Подпись и дата | Взам. инв. №

Типовой проект 503-6-3 Альбом IV

ВК 01.01.02

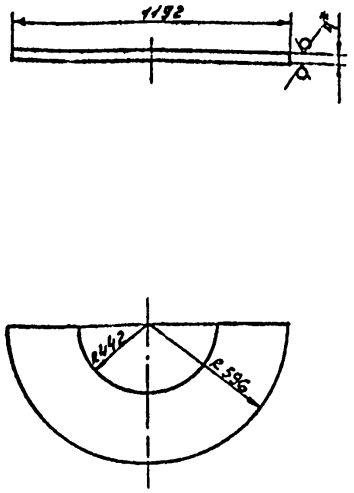

1.* Размер для справок.
2. Предельные отклонения размеров:
отверстия - H14; валов - h14; остальные - $\pm \frac{JT14}{2}$

Разраб	Герлингер		
Провер	Голустьянц		
Рук. гр.	Пучкова		
Н. контр.	Александров		02.82
Нач. сект.	Голустьянц		02.82
Нач. отд.	Забулонов		
Гл. инж. пр.	Новиков		05.82

ВК 01.01.02

Основание

Стадия	Масса	Масштаб
РП	8.05	1:10

Лист | Листов 1

Лист 4 ГОСТ 19903-74* / Ст3 сп ГОСТ 14637-79

Госкомнефтепродуктрефер
ГИПРОНЕФТЕТРАНС
г. Волгоград

Инв. № подл. | Подпись и дата | Взам. инв. №

ВК 01. 01. 03

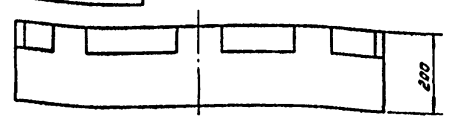

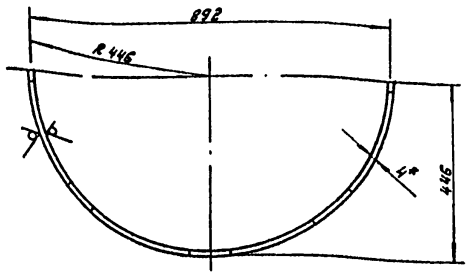

Развертка

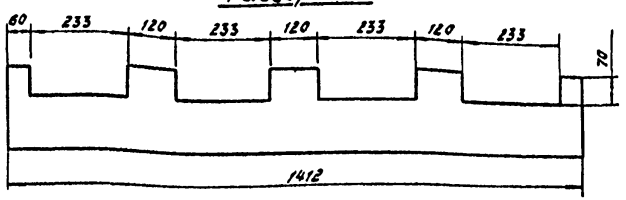

1. * Размер для справок
2. Предельные отклонения размеров: отверстий - H14; валов - h14; остальные - $\pm \frac{IT14}{2}$

Разраб.	Герлингер			ВК 01. 01. 03		
Провер.	Голустьянц					
Рук. гр.	Пучкова					
Н. контр.	Александрова		02.82	Обечайка	Стадия: РП	Масса: 8.76	Масштаб: 1:10
Нач. сект.	Голустьянц		02.82		Лист	Листов 1
Нач. отд.	Забулонов					
Гл. инж. пр.	Новиков		05.82			
				Лист 4 ГОСТ 19903-74* Ст.3 ГОСТ 14637-79	Госкомнефтепродукт РСФСР ГИПРОНЕФТЕТРАНС г. Волгоград	

Типовой проект 503-6-3 Альбом IV

Копия верна

Инв. № подл. | Подпись и дата | Взам. инв. №

ВК 01. 01. 04

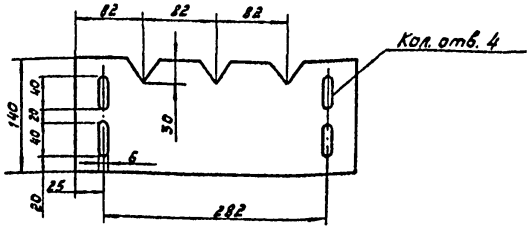

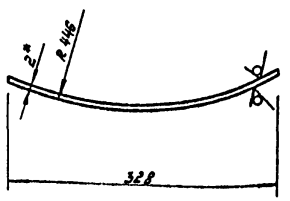

1. * Размер для справок
2. Предельные отклонения размеров: отверстий - H14; валов - h14; остальные - $\pm \frac{IT14}{2}$

Разраб.	Герлингер			ВК 01. 01. 04		
Пров.	Голустьянц					
Рук. гр.	Пучкова					
Н. контр.	Александрова		02.82	Водослив	Стадия: РП	Масса: 0.85	Масштаб: 1:5
Нач. сект.	Голустьянц		02.82		Лист	Листов 1
Нач. отд.	Забулонов					
Гл. инж. пр.	Новиков		05.82			
				Лист 2 ГОСТ 19904-74* Ст.3 ГОСТ 14637-79	Госкомнефтепродукт РСФСР ГИПРОНЕФТЕТРАНС г. Волгоград	

Типовой проект 503-6-3 Альбом IV

Инв. № подл. | Подпись и дата | Взам. инв. №

ВК 01.03.01

Rz 80 √(√)

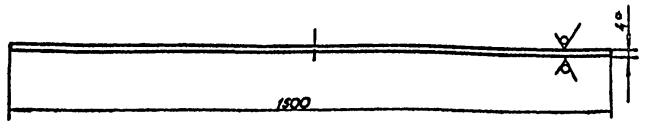

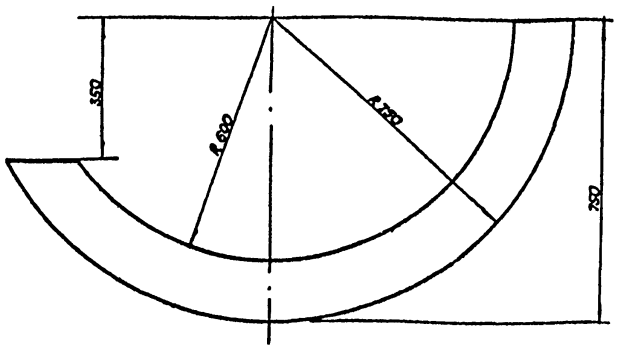

1* Размер для справок

2. Предельные отклонения размеров: отверстий - H14; валов - h14; остальные ± JT14/2

Копия верна

Типовой проект 503-6-3 Альбом IV

Инв. № подл. | Подпись и дата | Взам. инв. №

Разраб.	Гершинер			ВК 01.03.01		
Пров.	Голуствяни					
Рук. гр.	Пучкова					
Н. контр.	Александрова		02.82	Основание	Стадия: РП; Масса: 10,16; Масштаб: 1:10	
Нач. сект.	Голуствяни		02.82			
Нач. отд.	Забулонов				Лист	Листов 1
Гл. инж. пр	Новиков		05.82		Госкомнефтепродукт РСФСР ГИПРОНЕФТЕТРАНС г. Волгоград	

Лист 4 ГОСТ 19903-74* стр 3 ГОСТ 14637-79

ВК 01.03.02

Rz 80 √(√)

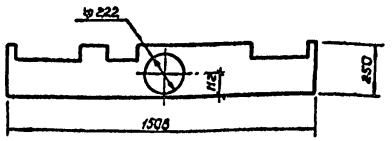

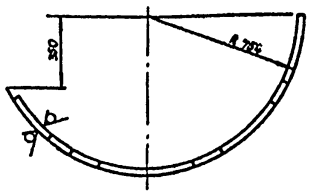

Развертка

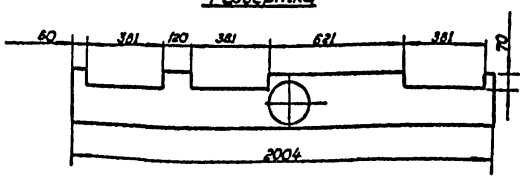

1. Предельные отклонения размеров: отверстий - H14; валов - h14; остальные ± JT14/2

Типовой проект 503-6-3 Альбом IV

Инв. № подл. | Подпись и дата | Взам. инв. №

Разраб.	Гершинер			ВК 01.03.02		
Провер.	Голуствяни					
Рук. гр.	Пучкова					
Н. контр.	Александрова		02.82	Обечайка	Стадия: РП; Масса: 15,0; Масштаб: 1:20	
Нач. сект.	Голуствяни		02.82			
Нач. отд.	Забулонов				Лист	Листов 1
Гл. инж. пр	Новиков		05.82		Госкомнефтепродукт РСФСР ГИПРОНЕФТЕТРАНС г. Волгоград	

Лист 4 ГОСТ 19903-74* стр 3 ГОСТ 14637-79

ВК 01.04.01

Rz 80 (√)

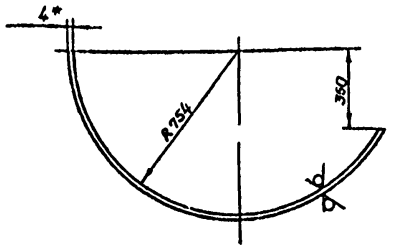

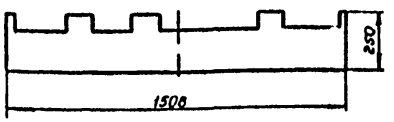

Развертка

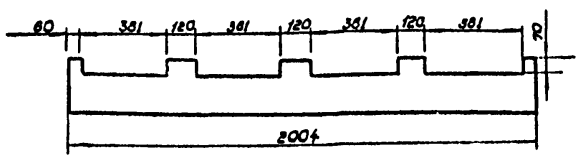

1. * Размеры в скобках сверлить после сборки
2. Предельные отклонения размеров: отверстий - H14; валов - h14; остальные $\pm \frac{JT14}{2}$

Разраб.	Герлингер			ВК 01.04.01		
Провер	Голустьянц					
Рук. гр.	Пучкова					
Н.контр.	Александрова		02.82			
Нач. сект	Голустьянц		02.82	Обечайка	Стадия: РП	Масса: 15,0
Нач. отд	Забулонов				Масштаб: 1:20	
Гл. инж. пр	Новикова		05.82		Лист	Листов 1
				Лист 4 ГОСТ 19903-74* Ст3 ГОСТ 14637-79	Госкомнефтепродукт РСФСР ГИПРОНЕФТЕТРАНС г. Волгоград	

Инв. № подл. | Подпись и дата | Взам. инв. №

Типовой проект 503-6-3 Альбом IV

Копия верна

ВК 01.03.04

Rz 80 (√)

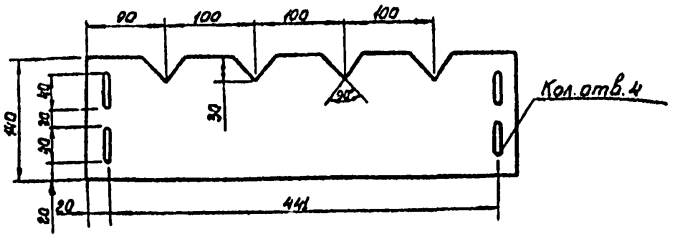

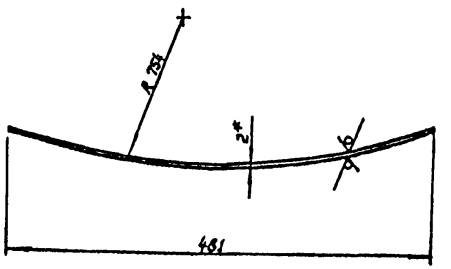

1. * Размер для справок
2. Предельные отклонения размеров: отверстий - H14; валов - h14; остальные $\pm \frac{JT14}{2}$.

Разраб.	Герлингер			ВК 01.03.04		
Пров.	Голустьянц					
Рук. гр.	Пучкова					
Н.контр.	Александрова		02.82			
Нач. сект	Голустьянц		02.82	Водослив 490×140×2	Стадия: РП	Масса: 1,09
Нач. отд	Забулонов				Масштаб: 1:5	
Гл. инж. пр	Новиков		05.82		Лист	Листов 1
				Лист 2 ГОСТ 19904-74* Ст3 ГОСТ 14637-79	Госкомнефтепродукт РСФСР ГИПРОНЕФТЕТРАНС г. Волгоград	

Инв. № подл. | Подпись и дата | Взам. инв. №

Типовой проект 503-6-3 Альбом IV

ВК 02.00.00 СБ

Копия верна

Т повой проект 503-5-3 Альбом IV

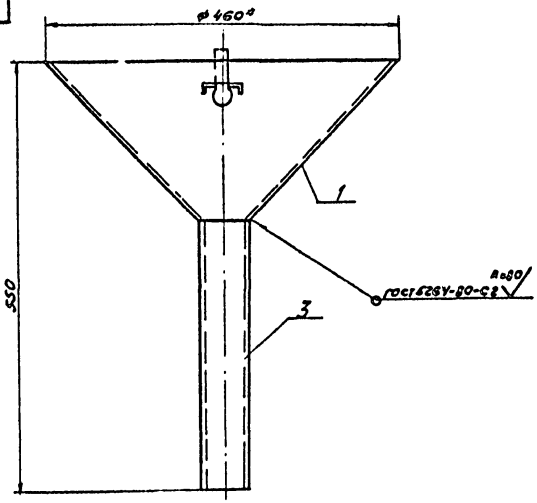

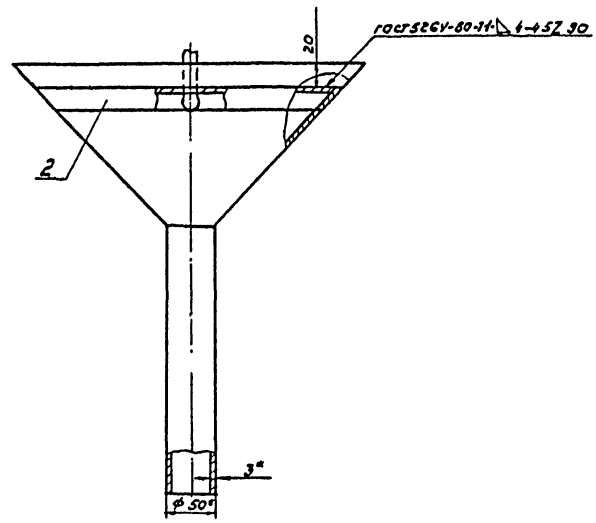

1.* Размеры для справок

2. Предельные отклонения размеров $\pm \frac{JT14}{2}$

Разраб.	Гермунгер			ВК 02.00.00 СБ			
Провер.	Голустьянц						
Рук. гр.	Пучкова						
Н. контр.	Александрова		02.82г	Нефтесборник	Стадия	Масса	Масштаб
Нач. сект.	Голустьянц		02.82г		РП	4.3	1:5
Нач. отд.	Забулонов				Лист	Листов 1	
Гл. инж. пр.	Новиков		05.82г		Гескомнефтепродукт РСФСР ГИПРОНЕФТЕТРАНС г. Волгоград		

Инв. № подл. | Подпись и дата | Взам. инв. №

Копия верна

Альбом IV

Типовой проект 503-6-3

Взам. инв. №

Подпись и дата

Инв. № подл.

ВК 02.00.01

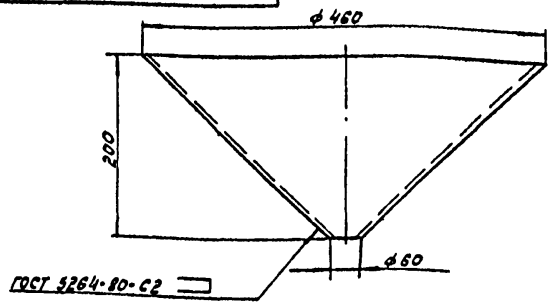

Развертка

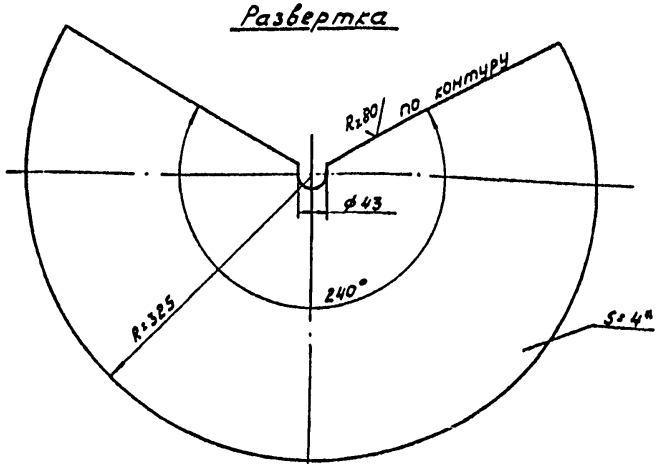

1.* Размер для справок.

2. Предельные отклонения размеров: отверстий - H14; валов - h14; остальные - $\pm \frac{IT14}{2}$

Разраб.	Герлингер			
Пров.	Голуствяны			
Рук. гр.	Пучкова			
Н. контр.	Александрова		02.82	
Нач. сект	Голуствяны		02.82	
Нач. отд.	Забулонов			
Гл. инж. пр.	Новиков		05.82	

ВК 02.00.01

Воронка

Стадия	Масса	Масштаб
РП	2,7	1:5

Лист | Листов 1

Лист 4 ГОСТ 19903-74* Ст.3 ГОСТ 14637-79

Госкомнефтепродукт РСФСР ГИПРОНЕФТЕТРАНС г. Волгоград

ВК 02.00.02

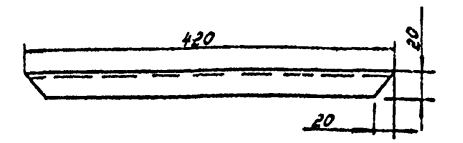

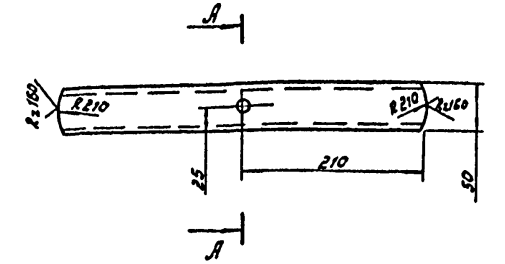

А - А
М 1:5

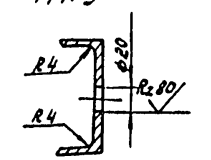

1. Предельные отклонения размеров: отверстий - H14; валов - h14; остальные - $\pm \frac{IT14}{2}$

Разраб.	Герлингер			
Пров.	Голуствяны			
Рук. гр.	Пучкова			
Н. контр.	Александрова		02.82	
Нач. сект	Голуствяны		02.82	
Нач. отд.	Забулонов			
Гл. инж. пр.	Новиков		05.82	

ВК 02.00.02

Стойка

Стадия	Масса	Масштаб
РП	0,3	1:5

Лист | Листов 1

Лист 4 ГОСТ 19903-74* Ст.3 СП ГОСТ 14637-79

Госкомнефтепродукт РСФСР ГИПРОНЕФТЕТРАНС г. Волгоград

ВК.03.00.00СБ

Копия верна

Типовой проект 503-6-3 Альбом IV

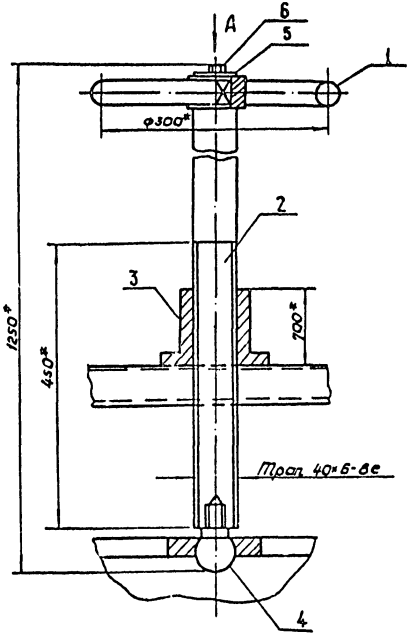

Вид А

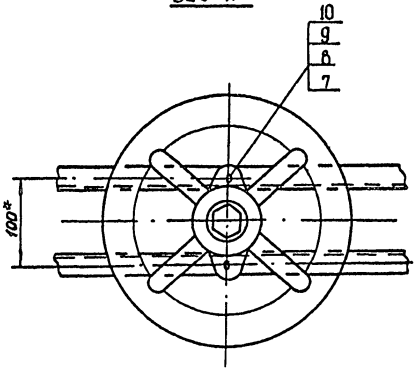

* Размеры для справок

Разраб.	Герлингер		—	ВК.03.00.00 СБ			
Пров.	Голустьянц						
Рук. гр.	Пучкова						
Н. контр.	Александрова		02.82г.	Привод нефтесборника	Стадия	Масса	Масштаб
Нач. сект.	Голустьянц		02.82г.		РП	16,1	1:5
Нач. отд.	Забулонов				Лист	Листов 1	
Гл. инж. пр.	Новиков		05.82		Госкомнефтепродукт РСФСР ГИПРОНЕФТЕТРАНС г. Волгоград		

Инв. № подл.	Подпись и дата	Взам. инв. №

ВК 03.01.00.СБ

Типовой проект 503-6-3 Альбом IV Копия верна

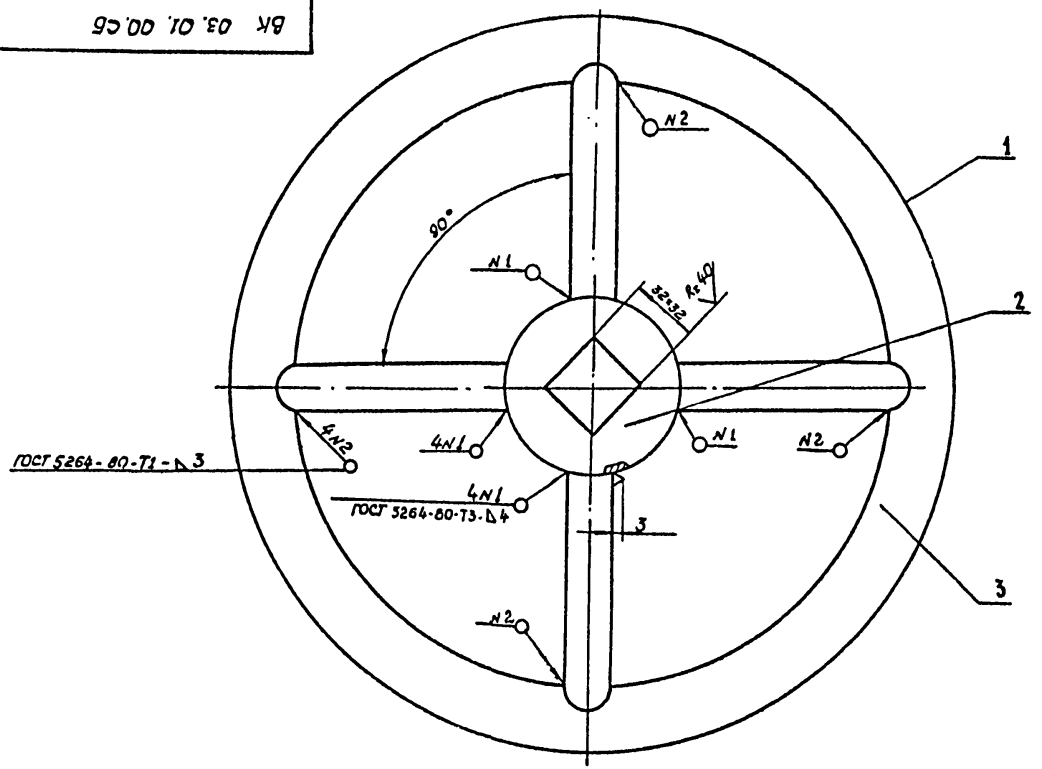

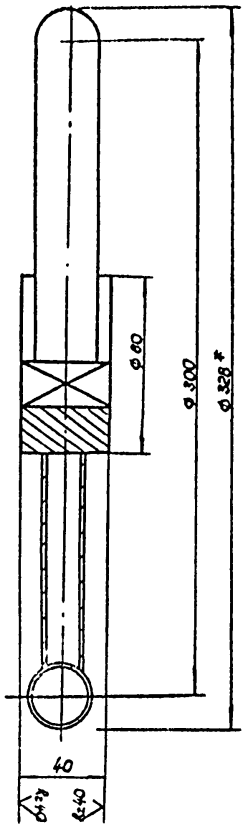

1. * Размер для справок.
2. Предельные отклонения размеров: отверстий - H14; валов - h14; остальные $\pm\frac{IT14}{2}$.

Разраб.	Герлингер		
Провер.	Голустьянц		
Рук. гр.	Пучкова		02.82
Н. контр.	Александрова		02.82
Нач. сект	Голустьянц		02.82
Нач. отд	Забулонов		
Гл. инж. пр	Новиков		05.82

ВК 03.01.00 СБ

Штурвал

Стадия	Масса	Масштаб
РП	3,77	1:2
Лист	Листов 1	

Госкомнефтепродукт РСФСР
ГИДРОНЕФТЕТРАНС
г. Долгопрудный

Инв. № подл. | Подпись и дата | Взам. инв. №

Типовой проект 503-6-3 Альбом IV

Копия верна

Инв. № подл. | Подпись и дата | Взам. инв. №

ВК 03. 00. 02

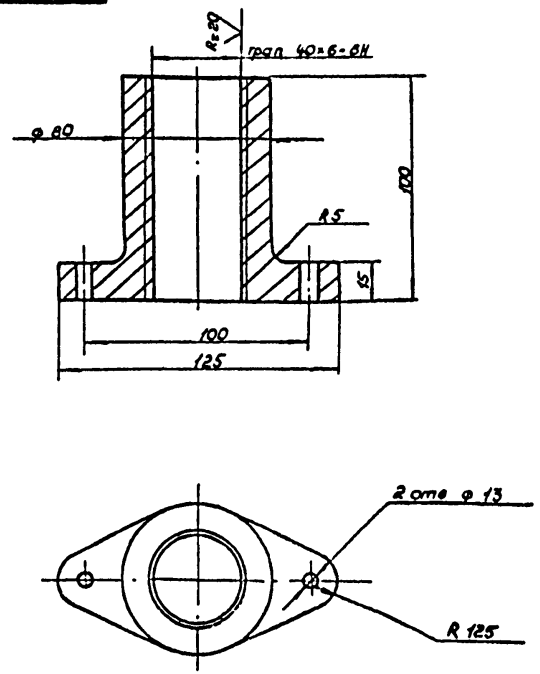

1. Предельные отклонения размеров: отверстий - H14; валов - h 14; остальные $\pm \frac{IT14}{2}$

Разраб.	Герлинберг			
Пров.	Голуствяны			
Рук. гр.	Пучкова			
Н. контр	Александрова			02.82
Нач. сект	Голуствяны			01.82
Нач. отд	Задуланов			
Гл. инж. пр.	Новикова			05.82

ВК 03. 00. 02

Гайка

Стадия	Масса	Масштаб
РП	0,8	1:2
Лист	Листов 1	

Бронза БРАЖМЦ 10-3-1,5

Госкомнефтепродукт РСФСР ГИПРОНЕФТЕТРАНС г. Волгоград

Типовой проект 503-6-3 Альбом IV

Инв. № подл. | Подпись и дата | Взам. инв. №

ВК 03. 00. 01

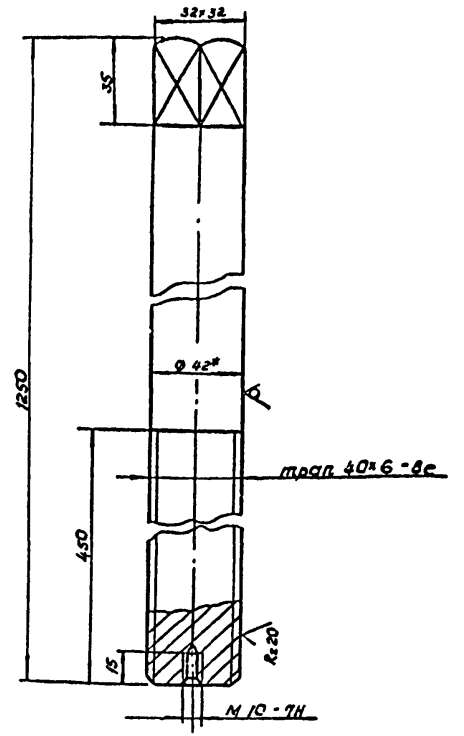

1. * Размеры для справок

2. Предельные отклонения размеров: отверстий - H14; валов - h 14, остальных $\pm \frac{IT14}{2}$.

Разраб	Герлинберг			
Пров.	Голуствяны			
Рук. гр.	Пучкова			
Н. контр	Александрова			08.82
Нач. сект	Голуствяны			01.82
Нач. отд	Задуланов			
Гл. инж. пр.	Новиков			05.82

ВК 03. 00. 01

Шток

Стадия	Масса	Масштаб
РП	11,2	1:2
Лист	Листов 1	

Круг $\frac{А48\ ГОСТ\ 2590-71^{*}}{Ст3\ ГОСТ\ 535-79}$

Госкомнефтепродукт РСФСР ГИПРОНЕФТЕТРАНС г. Волгоград

Копия верна

Типовой проект 503-6-3 Альбом II

ВК 03.00.03

Rz 40

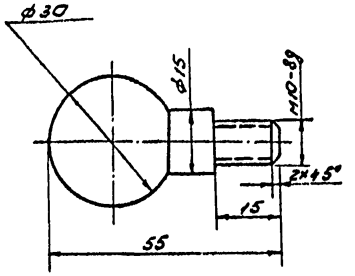

1. Предельные отклонения размеров: отверстий – H14; валов – h14; остальные – $\pm \frac{IT14}{2}$

Разраб.	Герлинчер		
Провер.	Голуствянц		
Рук. гр.	Пучкова		
Н. контр.	Александрова		02.82г.
Нач. сект.	Голуствянц		02.82г.
Нач. отд.	Забулонов		
Гл. инж. пр.	Новиков		05.82г.

ВК 03.00.03

Винт

Стадия	Масса	Масштаб
РП	0,1	1:1
Лист	Листов 1	

ст. 3 ГОСТ 380-71*

Госсоюзнефтепродукт РСФСР ГИПРОНЕФТЕТРАНС г. Волгоград

Инв. № подл. | Подпись и дата | Взам. инв. №

Типовой проект 503-6-3 Альбом II

ВК 03.00.04

Rz 40

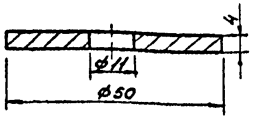

1. Предельные отклонения размеров: отверстий – H14; валов – h14; остальные – $\pm \frac{IT14}{2}$

Разраб.	Герлинчер		
Провер.	Голуствянц		
Рук. гр.	Пучкова		
Н. контр.	Александрова		02.82г.
Нач. сект.	Голуствянц		02.82г.
Нач. отд.	Забулонов		
Гл. инж. пр.	Новиков		05.82г.

ВК 03.00.04

Шайба

Стадия	Масса	Масштаб
РП	0,04	1:1
Лист	Листов 1	

ст. 3 ГОСТ 380-71*

Госсоюзнефтепродукт РСФСР ГИПРОНЕФТЕТРАНС г. Волгоград

Инв. № подл. | Подпись и дата | Взам. инв. №

ВК 04.00.00.СБ

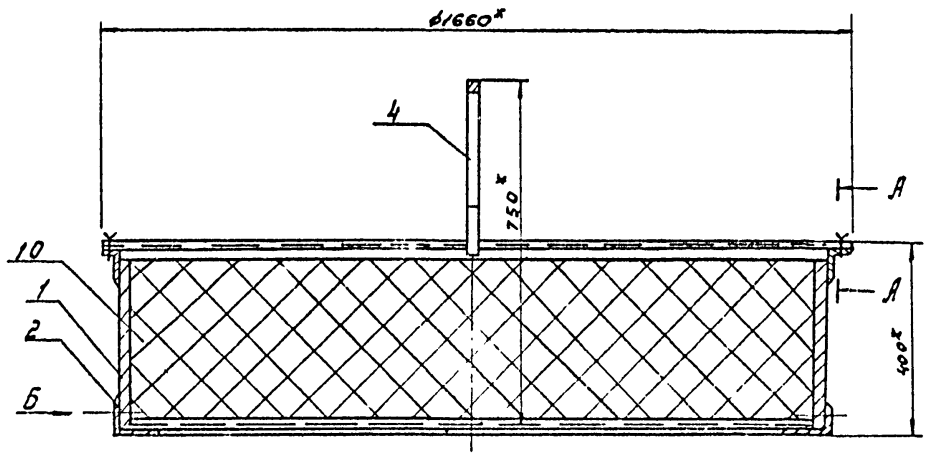

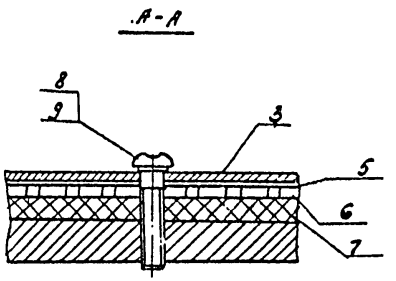

1. Фильтр покрасить эмалью ЭП-51 серая ГОСТ 6940-74* наносится по грунтовке ВЛ-02 или ВЛ-08 ГОСТ 12707-77.

2. Размеры для справок.

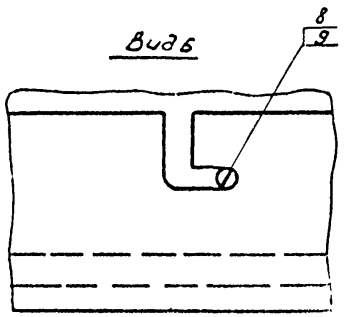

Разраб.	Германтер			ВК 04.00.00 СБ		
Провер.	Голустянч					
Рук. гр.	Пучкова					
Н. контр.	Александрова		02.82			
Нач. сект.	Голустянч		03.82	Фильтр	Стадия: РП	Масса: 136.9
Нач. отд.	Забулонов				Масштаб: 1:10	
Гл. инж. пр.	Новиков		05.83		Лист	Листов 1
					Госкомнефтепродукт РСФСР ГИПРОНЕФТЕТРАНС г. Волгоград	

Инв. № подл. | Подпись и дата | Взам. инв. №

ВК 04.01.00 СБ

Копия бланка

Типовой проект 503-6-3 Альбом IV

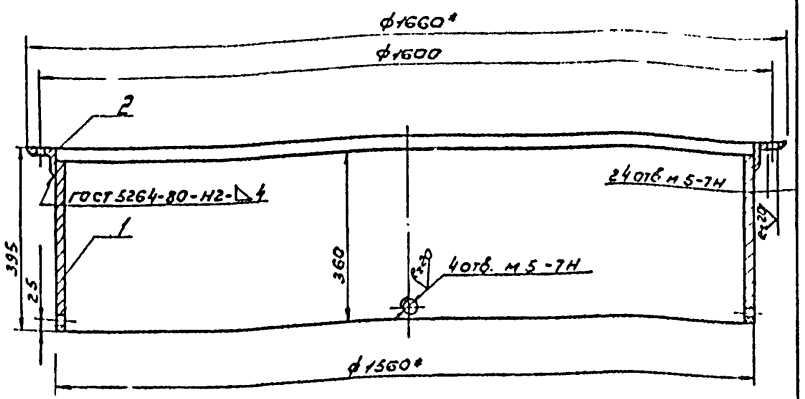

1* Размеры для справок.

2. Предельные отклонения размеров:
отверстия - H14; валов - h14; остальные - $\pm \frac{IT14}{2}$

Разраб.	Герлингер			03.82
Провер.	Голуствяну			
Рук. гр.	Пучкова			
Н. контр.	Александрова			
Нач. сект.	Голуствяну			01.82г
Нач. отд.	Забулонов			
Гл. инж. пр.	Новиков			05.82

ВК 04.01.00 СБ

Корпус
Сборочный чертеж

Стадия	Масса	Масштаб
РП	79.0	1:10
Лист	Листов 1	

Госкомнефтепродукт РСФСР
ГИПРОНЕФТЕТРАНС
г. Волгоград

Инв. № подл. | Подпись и дата | Взам. инв. №

ВК 04.00.01

Типовой проект 503-6-3 Альбом IV

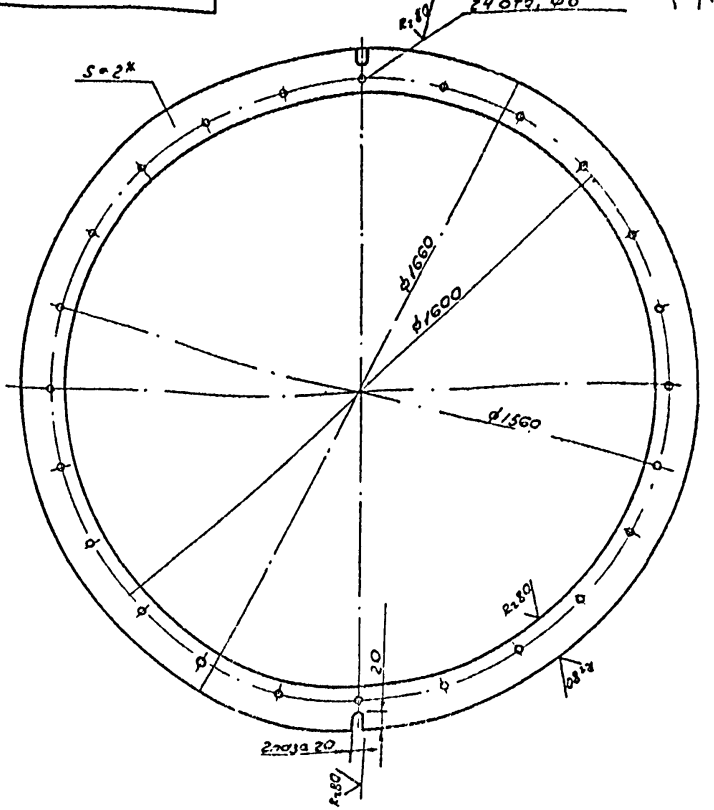

1* Размер для справок

2. Предельные отклонения размеров отверстий - H14, валов - h14; остальных - $\pm \frac{IT14}{2}$

Разраб.	Герлингер			
Провер.	Голуствяну			
Рук. гр.	Пучкова			
Н. контр.	Александрова			02.82
Нач. сект.	Голуствяну			01.82г
Нач. отд.	Забулонов			
Гл. инж. пр.	Новиков			05.82

ВК 04.00.01

Рамка

Лист 2 ГОСТ 19904-74*
Ст. 3 ГОСТ 19637-79

Стадия	Масса	Масштаб
РП	7.8	1:10
Лист	Листов 1	

Госкомнефтепродукт РСФСР
ГИПРОНЕФТЕТРАНС
г. Волгоград

Инв. № подл. | Подпись и дата | Взам. инв. №

ВК 04.00.02

Типовой проект 503-6-3 Альбом IV Копия верна

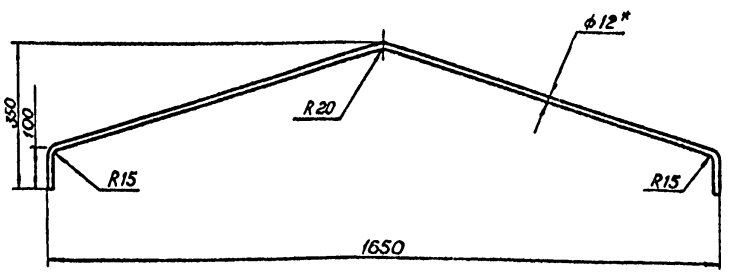

1.* Размер для справок

2. Предельные отклонения размеров ± $\frac{JT14}{2}$

Разраб	Герлингер				
Пров	Голустьянц				
Рук. гр	Пучкова				
Н.контр	Алексе фрова			02.82	
Нач.сект	Голустьянц			02.82	
Нач.отд	Забулонов				
Гл.инж.пр	Новиков			05.82	

ВК 04.00.02

Ручка.

Стадия	Масса	Масштаб
РП	2,5	1:10
Лист	Листов 1	

Круг В12 ГОСТ 2590-71* Ст 3 ГОСТ 535-79

Госкомнефтепродукт РСФСР ГИПРОНЕФТЕТРАНС г. Волгоград

Инв.№ подл. | Подпись и дата | Взам.инв.№

ВК 04.02.00 СБ

Типовой проект 503-6-3 Альбом IV

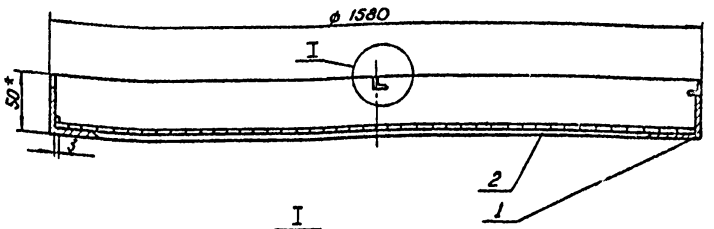

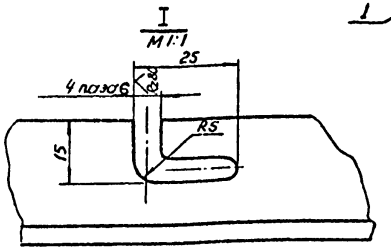

1. Сварку производить по ГОСТ 5264-80 электродами Э-42А по ГОСТ 9467-75.

2.* Размер для справок.

3. Предельные отклонения размеров отверстий - H14, валов - h14, остальные ± $\frac{JT14}{2}$

Разраб	Герлингер				
Пров	Голустьянц				
Рук гр	Пучкова				
Н.контр	Александрова			02.82	
Нач.сект	Голустьянц			02.82	
Нач.отд	Забулонов				
Гл.инж.пр	Новиков			05.82	

ВК 04.02.00 СБ

Рамка.

Стадия	Масса	Масштаб
РП	29,3	1:10
Лист	Листов 1	

Госкомнефтепродукт РСФСР ГИПРОНЕФТЕТРАНС г. Волгоград

Инв.№ подл. | Подпись и дата | Взам.инв.№

Типовой проект 503-6-3 Альбом IV Копия верна

Инв. № подл. | Подпись и дата | Взам. инв. №

ВК 05.00.00 СБ

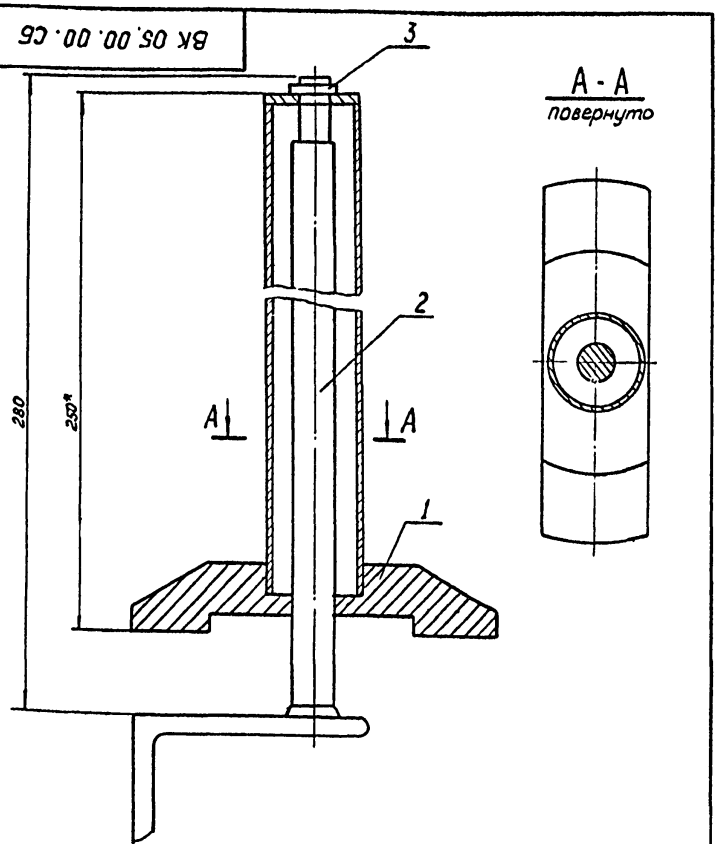

А - А
повернуто

1* Размер для справок.
2. Предельные отклонения размеров: ± JT14/2

Разраб.	Герлингер		
Пров.	Голуспьянц		
Рук. гр.	Пучкова		
Н. контр.	Александрова		12.82
Нач. сект.	Голуспьянц		01.83г.
Нач. отд.	Забулонов		
Гл. инж. пр.	Новиков		05.83

ВК 05.00.00 СБ

Прижим
Сборочный чертеж

Стадия	Масса	Масштаб
РП	0,66	1:2
Лист	Листов 1	

Госкомнефтепродукт РСФСР
ГИПРОНЕФТЕТРАНС
г. Волгоград

Типовой проект 503-6-3 Альбом IV

Инв. № подл. | Подпись и дата | Взам. инв. №

ВК 05.01.00 СБ

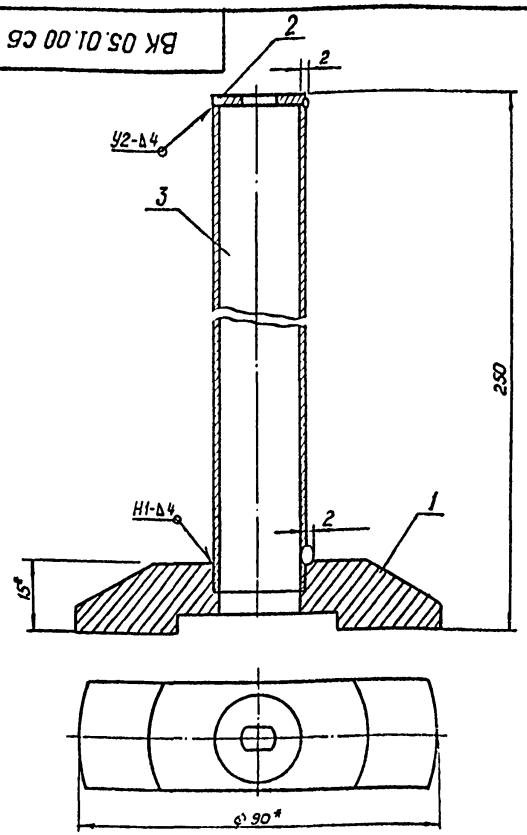

1. Сварку производить по ГОСТ 5264-80 электродом Э-42А по ГОСТ 9467-75
2.* Размеры для справок.
3. Предельные отклонения размеров – ± JT14/2

Разраб.	Герлингер		
Провер.	Голуспьянц		
Рук. гр	Пучкова		
Н. контр.	Александрова		02.82
Нач. сект.	Голуспьянц		01.83г.
Нач. отд.	Забулонов		
Гл. инж. пр	Новиков		05.82

ВК 05.01.00 СБ

Прижим.

Стадия	Масса	Масштаб
РП	0,5	1:2
Лист	Листов 1	

Госкомнефтепродукт РСФСР
ГИПРОНЕФТЕТРАНС
г. Волгоград

ВК 05.00.01

Типовой проект 503-6-3 Альбом IV Копия верна

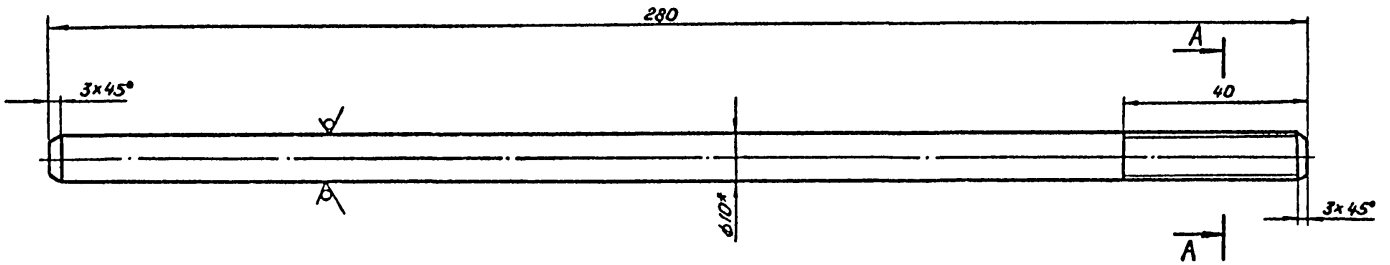

1.* Размер для справок.

2. Предельные отклонения размеров: валов - h 14; остальные - $\pm \frac{JT14}{2}$

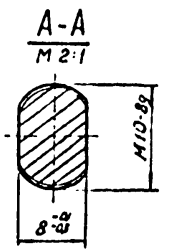

Разраб	Герлингер			ВК 05.00.01		
Провер.	Голустьянц					
Рук.гр.	Пучкова					
Н.контр	Александрова		06.82			
Нач.сект	Голустьянц		06.82			
Нач.отд	Забулонов			Шток	Стадия: РП; Масса: 0,16; Масштаб: 1:1	
Гл.инж.пр	Новиков		06.82		Лист; Листов 1	
				Круг В10 ГОСТ 2590-71* / Ст3 ГОСТ 535-79	Госкомнефтепродукт РСФСР ГИПРОНЕФТЕТРАНС г. Волгоград	

Инв. № подл. | Подпись и дата | Взам. инв. №

Типовой проект 503-6-3 Альбом IV

Копия

ВК 05.01.01

Rz80

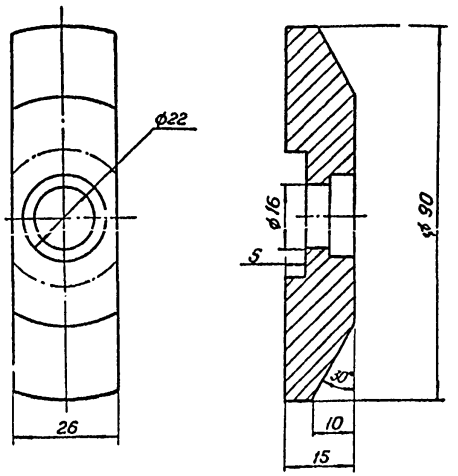

1. Предельные отклонения размеров: отверстий - -H14; валов - h14; остальных - $\pm \frac{JT14}{2}$

Разраб.	Герлингер		
Провер.	Голустьянц		
Рук. гр.	Пучкова		
Н. контр.	Александрова		02.82
Нач. сект.	Голустьянц		02.82
Нач. отд.	Забулонов		
Гл. инж. пр.	Новиков		05.82

ВК 05.01.01

Прижим.

Стадия	Масса	Масштаб
РП	0,2	1:1

Лист | Листов 1

Ст.3 ГОСТ 380-71*

Госкомнефтепродукт РСФСР
ГИПРОНЕФТЕТРАНС
г. Волгоград

Взам. инв. №

Подпись и дата

Инв. № подл.

Типовой проект 503-6-3 Альбом IV

ВК 05.01.02

Rz80

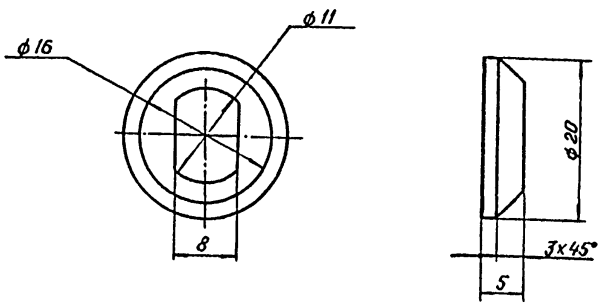

1. Предельные отклонения размеров: отверстий - H14; валов - h14; остальные - $\pm \frac{JT14}{2}$

Разраб.	Герлингер		
Провер.	Голустьянц		
Рук. гр.	Пучкова		
Н. контр.	Александрова		02.82
Нач. сект.	Голустьянц		02.82
Нач. отд.	Забулонов		
Гл. инж. пр.	Новиков		05.82

ВК 05.01.02

Шайба.

Стадия	Масса	Масштаб
РП	0,05	2:1

Лист | Листов 1

Ст.3 ГОСТ 380-71*

Госкомнефтепродукт РСФСР
ГИПРОНЕФТЕТРАНС
г. Волгоград

Взам. инв. №

Подпись и дата

Инв. № подл.

Отпечатано:
в Новосибирском филиале ЦИТП
630064 г.Новосибирск, пр.Карла Маркса 1
Выдано в печать: "4" VII 1983г.
Заказ Т-1856 Тираж 3000

gost.e-ecolog.ru