ТИПОВОЙ ПРОЕКТ
503-6-3
АВТОЗАПРАВОЧНАЯ СТАНЦИЯ ОБЩЕГО ПОЛЬЗОВАНИЯ НА 500 ЗАПРАВОК АВТОМОБИЛЕЙ В СУТКИ

Альбом III

Сооружения АЗС Санитарно-техническая и архитектурно-строительная части

Сф 544-03

цена 2-58

Привязан

Инв. №

gost.e-ecolog.ru

ТИПОВОЙ ПРОЕКТ
503-6-3
АВТОЗАПРАВОЧНАЯ СТАНЦИЯ ОБЩЕГО ПОЛЬЗОВАНИЯ НА 500 ЗАПРАВОК АВТОМОБИЛЕЙ В СУТКИ

АЛЬБОМ III

СОСТАВ ПРОЕКТА

АЛЬБОМ I - ТЕХНОЛОГИЧЕСКАЯ, ГЕНПЛАН, САНИТАРНО-ТЕХНИЧЕСКАЯ И ЭЛЕКТРОТЕХНИЧЕСКАЯ ЧАСТИ.

АЛЬБОМ II - ЗДАНИЕ СТАНЦИИ. ТЕХНОЛОГИЧЕСКАЯ, АРХИТЕКТУРНО-СТРОИТЕЛЬНАЯ, САНИТАРНО-ТЕХНИЧЕСКАЯ, ЭЛЕКТРОТЕХНИЧЕСКАЯ ЧАСТИ И СЛАБОТОЧНЫЕ УСТРОЙСТВА (СТЕНЫ КИРПИЧНЫЕ)

АЛЬБОМ III - СООРУЖЕНИЯ АЗС. САНИТАРНО-ТЕХНИЧЕСКАЯ И АРХИТЕКТУРНО-СТРОИТЕЛЬНАЯ ЧАСТИ.

АЛЬБОМ IV - НЕСТАНДАРТИЗИРОВАННОЕ ОБОРУДОВАНИЕ.

АЛЬБОМ V - НЕСТАНДАРТИЗИРОВАННОЕ ОБОРУДОВАНИЕ ВЕРТИКАЛЬНЫЙ РЕЗЕРВУАР ЕМКОСТЬЮ 25 м³. СТАЛЬНЫЕ КОНСТРУКЦИИ. ОБОРУДОВАНИЕ РЕЗЕРВУАРА

АЛЬБОМ VI - ЗАКАЗНЫЕ СПЕЦИФИКАЦИЯ.

АЛЬБОМ VII - СМЕТЫ.

Разработан
проектным институтом
«Гипронефтетранс»

Главный инженер института (Г. А. Грознов)
Главный инженер проекта (В. В. Новиков)

Утвержден
Госкомнефтепродуктом РСФСР
Приказ № 63 от 26.02.1981 г.

Введен в действие
«Гипронефтетрансом»
Приказ № 94 от 18.03.1981 г

Привязан

Инв №

СОДЕРЖАНИЕ АЛЬБОМА

№№ п/п	Наименование чертежей	Марка листа	Стр
1	Титульный лист		2
2	Содержание альбома		3
	Архитектурно-строительная часть		
3	Общие данные (начало)	КЖ-1	4
4	Общие данные (окончание)	КЖ-2	5
5	Топливные резервуары. Схемы расположения стеновых панелей и плит покрытия	КЖ-3	6
6	Топливные резервуары. Схема расположения элементов площадки для топливных резервуаров	КЖ-4	7
7	Топливные резервуары. Фрагмент 1. Деталь сопряжения перегородки и панелей с днищем	КЖ-5	8
8	Топливные резервуары. Плита П1. Раскладка арматурных сеток и каркасов С1; КР1	КЖ-6	9
9	Топливные резервуары. Участок монолитный. Ум1	КЖ-7	10
10	Топливные резервуары. Армирование Ум1	КЖ-8	11
11	Топливные резервуары. Армирование Ум2, Ум3	КЖ-9	12
12	Топливные резервуары. Участок монолитный Ум2, Ум3	КЖ-10	13
13	Топливные резервуары. Армирование. Участок монолитный Ум4	КЖ-11	14
14	Топливные резервуары. Армирование Ум4	КЖ-12	15
15	Топливные резервуары. Днище РКм1. Схема раскладки каркасов днища	КЖ-13	16
16	Топливные резервуары. Днище РКм2. Раскладка каркасов. Сечения	КЖ-14	17
17	Топливные резервуары. Днище РКм3. Раскладка каркасов. Сечения	КЖ-15	18
18	Топливные резервуары. Схемы раскладки верхних и нижних арматурных сеток	КЖ-16	19
19	Топливные резервуары. Каркасы КП1÷КП6	КЖ-17	20
20	Топливные резервуары. Спецификации	КЖ-18	21
21	Фундамент под насосную установку „Нара-31" и 1К32С-25-05; Ф01. Фундамент под колонку „воздух-вода" Ф02. Фундамент под выносной заправочный пункт Ф03	КЖ-19	22
22	Сливной колодец для масла. План на отм. 0.000. Разрезы 1-1, 2-2. Крышка МК1	КЖ-20	23
23	Технологические каналы	КЖ-21	24
24	Продольные профили трубопровода	КЖ-22	25
25	Отстойник. Фильтр. Планы на отм. 0.000. Сечение. Узлы. План покрытия отстойника	КЖ-23	26
26	Колодец-сборник. План по 1-1; 2-2. Узлы	КЖ-24	27
27	Колодец подключения АЗС к трубопроводу. План. Разрезы 1-1; 2-2	КЖ-25	28
28	Колодец подключения АЗС к трубопроводу. Схема расположения элементов покрытия	КЖ-26	29
	Санитарно-техническая часть		
	Водопровод и канализация		
29	Общие данные (начало)	ВК-1	30
30	Отстойник. План. Разрезы	ВК-2	31
31	Фильтр. План. Разрезы	ВК-3	32
32	Колодец-сборник. План, разрезы, спецификация	ВК-4	33

Копия верна

Альбом 17

503-6-3

Типовой проект

Инв. № подл. | Подпись и дата | Взам. инв. №

Привязан

Инв. №

Разраб.	Голова		
Пров.	Сивалов		
Рук. гр.	Сивалов		
Н. контр.	Фрайнович		
Начсект.	—		
Нач. отд.	Лукачевский		
Гл. инж. пр.	Новиков		

503-6-3

Автозаправочная станция общего пользования на 500 заправок автомобилей в сутки

Сооружения. АЗС

Стадия: РП | Лист | Листов

Содержание альбома

Госспецнефтепродукторг
ГИПРОНЕФТЕТРАНС
г. Волгоград

Копия верна

Альбом II

503-6-3

Типовой проект

Инв.№ подл. | Подпись и дата | Взам.инв.№

Ведомость рабочих чертежей основного комплекта КЖ

Лист	Наименование	Примечание
КЖ-1	Общие данные (начало)	
КЖ-2	Общие данные (окончание)	
КЖ-3	Топливные резервуары. Схемы расположения стеновых панелей и плит покрытия	
КЖ-4	Топливные резервуары. Схема расположения элементов площадки для топливных резервуаров	
КЖ-5	Топливные резервуары. Фрагмент 1. Деталь сопряжения перегородки и панелей с днищем	
КЖ-6	Топливные резервуары. Плита П1. Раскладка арматурных сеток и каркасов С1, КР1	
КЖ-7	Топливные резервуары. Участок монолитный Ум-1	
КЖ-8	Топливные резервуары. Армирование Ум1	
КЖ-9	Топливные резервуары. Армирование Ум2, Ум3	
КЖ-10	Топливные резервуары. Участки монолитные Ум2, Ум3	
КЖ-11	Топливные резервуары. Участок монолитный Ум4	
КЖ-12	Топливные резервуары. Армирование Ум4	
КЖ-13	Топливные резервуары. Схема раскладки каркасов днища. Днище РКм1	
КЖ-14	Топливные резервуары. Схема раскладки каркасов днища. Днище РКм2	
КЖ-15	Топливные резервуары. Схема раскладки каркасов днища. Днище РКм3	
КЖ-16	Топливные резервуары. Схемы раскладки верхних и нижних арматурных сеток	
КЖ-17	Топливные резервуары. Каркасы пространственные	
КЖ-18	Топливные резервуары. Спецификация	
КЖ-19	Фундамент под насосную установку „Нара-31" и 1КЭДС-25-05-1 ФО-1. Фундамент под колонку	

Ведомость рабочих чертежей основного комплекта КЖ (продолжение)

Лист	Наименование	Примечание
	„Воздух-вода" ФО2. Фундамент под выносной заправочный пункт ФО3	
КЖ-20	Сливной колодец для масла. План на отм. 0.000. Разрезы 1-1, 2-2. Крышка МК1	
КЖ-21	Технологические каналы	
КЖ-22	Продольные профили трубопровода	
КЖ-23	Отстойник. Фильтр. Планы на отм. 0.000 Сечения. Узлы. План покрытия отстойника.	
КЖ-24	Колодец-сборник. План по 1-1, 2-2. Узлы	
КЖ-25	Колодец подключения АЗС к трубопроводу. План. Разрезы 1-1, 2-2	
КЖ-26	Колодец подключения АЗС к трубопроводу. Схема расположения элементов покрытия	

Ведомость ссылочных и прилагаемых документов

Обозначение	Наименование	Примечание
	Ссылочные документы	
Серия 3.900-3 вып. 1.4.6	Сборные ж-б конструкции емкостных сооружений для водоснабжения и канализации	
Серия 3.006-2 вып. 1, 2-1	Сборные ж-б каналы и тоннели из лотковых элементов	
Серия 1.458-2 вып 3, 4	Стальные лестницы, переходные площадки и ограждения	
Серия 3.901-6	Патрубки ребристые Ду 50-1400 мм для пропуска труб через стены	
Серия 3.400-6/76	Унифицированные закладные детали сборных ж-б конструкций инженерных сооружений промышленных предприятий	
т.п. 901-9-8 вып. 1	Водопроводные колодцы	

Ведомость спецификации

Лист	Наименование	Примечание
КЖ-2	Спецификация к схемам расположения элементов сборной конструкции. Схемы 1, 2	
КЖ-3	Спецификация к схеме расположения элементов сборной конструкции. Схема 3	
КЖ-15	Спецификация к схемам элементов расположенным на данном листе	
КЖ-16	Спецификация к схемам расположения элементов сливного колодца	
КЖ-17	Спецификация к схемам расположения элементов сборной конструкции. Схемы 1, 2, 3	
КЖ-19	Спецификация к схемам расположения элементов сборных конструкций	
КЖ-20	Спецификация к схемам расположения элементов сборной конструкции	
КЖ-21	Спецификация к схеме расположения элементов колодца	
КЖ-22	Спецификация к схеме расположения элементов колодца. Схемы 1, 2	

Настоящий проект разработан в соответствии с действующими нормами и правилами и обеспечивает пожаро и взрывобезопасную эксплуатацию при соблюдении предусмотренных проектом мероприятий.

Главный инженер проекта В.В. Новиков

Привязан:

Инв.№			
Разраб.	Голова		
Провер.	Сивалов		
Рук.гр.	Сивалов		
Н.контр.	Фрайнович		
Нач.сект.	—		
Нач.отд.	Лукьяновский		
Гл.инж.пр.	Новиков		06.82

503-6-3 КЖ

Автозаправочная станция общего пользования на 500 заправок автомобилей в сутки

Стадия	Лист	Листов
РП	1	26

Сооружения АЗС

Общие данные (начало)

Госкомнефтепродукт РСФСР ГИПРОНЕФТЕТРАНС г. Волгоград

Копия верна

Ведомость объемов сборных бетонных и железобетонных конструкций по рабочим чертежам основного комплекта марки КЖ

	Наименование группы элементов конструкции	Код	Кол-во в м³ АЗС-500	АЗС-750	АЗС-1000	Примеч.
1	Фундаментные блоки	5811210000	30.81	30.81	30.81	
2	Перемычки	5828210000	0.812	0.812	0.812	
3	Плиты покрытия	5842110000	8.43	8.43	8.43	
4	Стаканы для крепления крышных вентиляторов		0.24	0.24	0.24	
5	Плита покрытия каналов	5858210000	4.06	7.46	8.96	
6	Панели стеновые	5832210000	40.48	60.72	60.72	
7	Панели перегородок	5832210000	7.0	10.5	10.5	
8	Кольца стеновые	5855210000	10.14	10.14	10.14	
9	Плиты днища	5855210000	2.95	2.95	2.95	
10	Кольца опорные	5855210000	0.06	0.06	0.06	
11	Лотки	5858210000	11.34	16.3	19.8	
12	Опорные подушки	5812210000	0.115	0.22	0.21	
	Всего бетона и железобетона		116.44	148.64	153.63	

Материалы на изготовление сборных бетонных и железобетонных конструкций учтены в ведомости потребности в материалах и отдельно не учитываются.

Общие указания

1.1. Сооружение для установки топливных резервуаров.

Конструктивные решения:

Днище- монолитное;

Стены- сборные ж.-б. по серии 3.900-3 вып.4

Перегородки сборные ж.-б. по серии 3.900-3 вып.6

Покрытие сборное ж.-б.

Стеновые панели соединяются с днищем путем установки их в паз, с последующим замоноличиванием стыка бетоном марки 300 на мелком заполнителе.

1.2. Сливной колодец для масла

Конструктивные решения:

Стены и днище- монолитные железобетонные.

Крышка - металлическая.

1.3. Отстойник и фильтр.

Конструктивные решения:

Стены и днище- сборные ж.-б. по т.п. 901-9-8 вып.1

Покрытие- металлическое.

1.4. Лотковые каналы по серии 3.006-2 вып. 1, II-1.

1.5. Боковые поверхности ж.-б. сооружений, соприкасающихся с грунтом, покрыть битумом за 2 раза по холодной битумной грунтовке.

1.6. Антикоррозийную защиту стальных конструкций производить в соответствии с указаниями приведенными на чертежах.

Расчетная температура наружного воздуха, °С	Проектная марка бетона в возрасте 28 дней: по прочности на сжатие МПа	по морозостойкости МРз	по водонепроницаемости ГОСТ 12730.5-78
-20	20	50	—
-30	20	75	82
-40	20	75	82

Типовой проект 503-6-3 Альбом III

Инв. № подл. | Подпись и дата | Взам. инв. №

Разраб.	Руде.ко	
Пров.	Сивалов	
Рук. гр.	Сивалов	
Н.контр.	Фраймович	
Нач.сект.	—	
Нач.отд.	Лукьяновский	
Гл.инж.пр.	Новиков	06.82

Привязан:

Инв. №

503-6-3 КЖ

Автозаправочная станция общего пользования на 500 заправок автомобилей в сутки

Сооружения АЗС

Стадия: РП | Лист: 2 | Листов:

Общие данные (окончание)

Госкомнефтепродукт РСФСР ГИПРОНЕФТЕТРАНС г. Волгоград

Копия верна

Типовой проект 503-6-3 Альбом III

Разрез 1-1

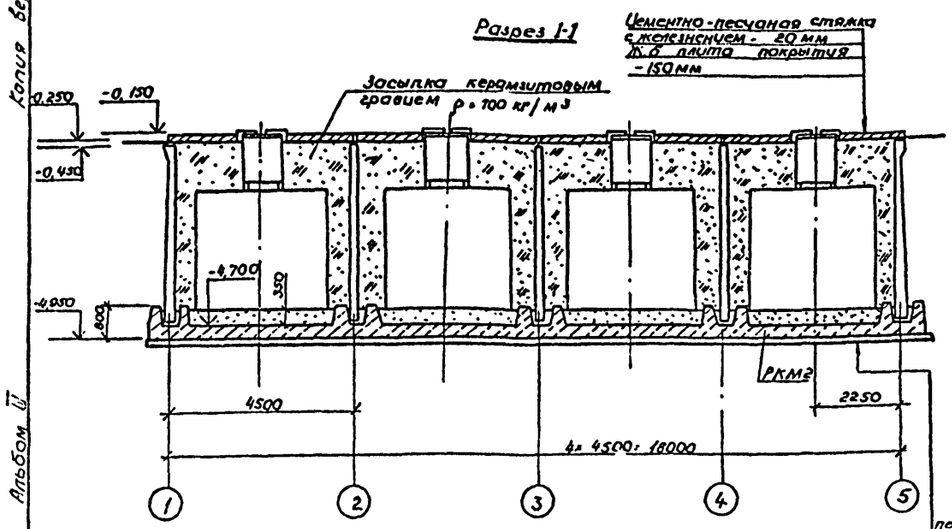

Разрез 2-2

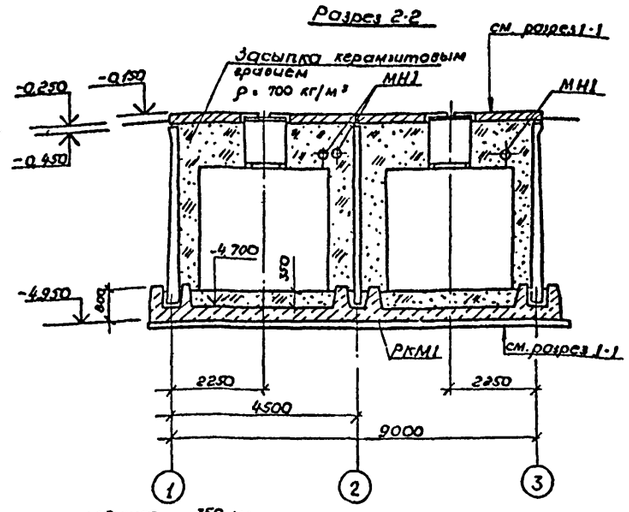

песчаная подушка - 350 мм
монолитное железобетонное днище - 250 мм
подготовка из бетона М50-100мм
уплотненный грунт основания

Спецификация к схемам расположения элементов сборной конструкции

Марка, поз.	Обозначение	Наименование	Кол	Масса, ед,кг.	Примечание
		Схема 1			
РКм 2	КЖ-10	Монолитное днище	1	35,8м³	
ПС1	Серия 3.900-3. вып.4	Рядовая панель ПС1-42-5а	10	6,3т	
ПГ1	Серия 3.900-3 вып.6	Перегородка ПГ-42-1	3	4,4т	
П1	КЖ-5	Плита перекрытия	8	2,4т	
Ум 1	КЖ-6	Монолитный участок	4	1,15м³	
Ум 2	КЖ-7	То же	4	1,6м³	
Ум 3	То же	То же	2	1,6м³	
МН1	Серия 3.901-6	Патрубки Ду 50; L 400мм	6	0,002Ст	
		Схема 2			
РКм 1	КЖ-10	Монолитное днище	1	20,1м³	
ПС1	Серия 3.900-3.вып. 4	Рядовая панель ПС1-42-6г	6	6,3т	
ПГ1	Серия 3.900-3 вып. 6	Перегородка ПГ-42-1	1	4,4т	
П1	КЖ-5	Плита перекрытия	4	2,4т	
Ум 1	КЖ-6	Монолитный участок	4	1,15м³	
Ум 2	КЖ-7	То же	2	1,6м³	
МН1	Серия 3.901-6	Патрубки Ду 50; L 400мм	2	Для АЗС-500	
	То же	То же	3	Для АЗС-750, 1000	

Схемы расположения стеновых панелей

Схема 1

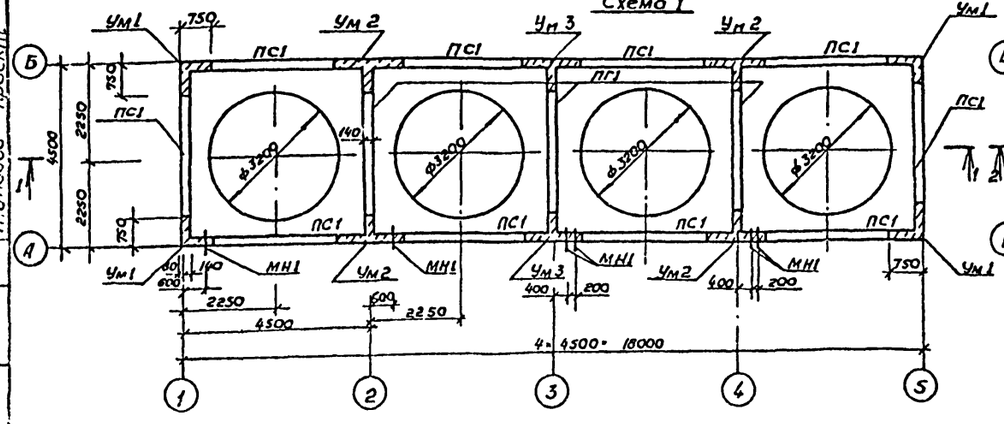

Схема 2

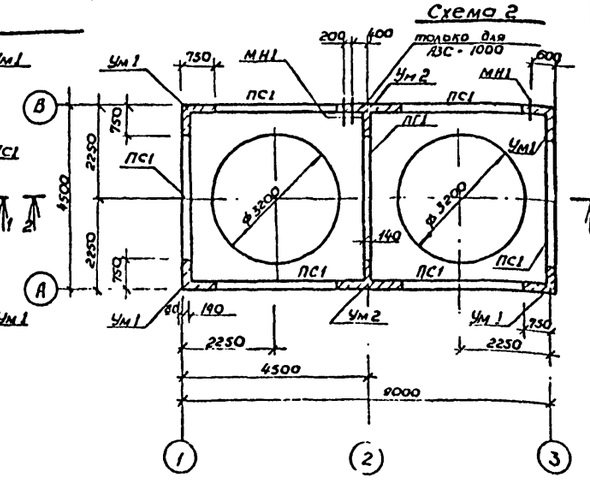

Схема расположения плит покрытия

Схема 2

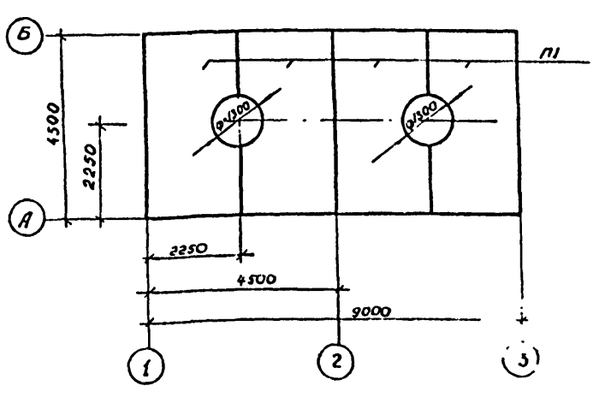

Схема расположения плит покрытия

Схема 1

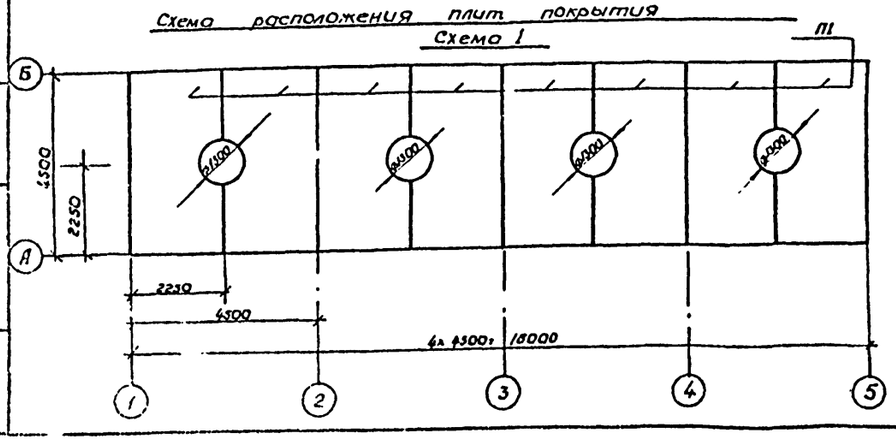

1. Данный лист читать совместно с чертежами КЖ-5,6,7,9,13,14.
2. Боковые поверхности стенок резервуара покрыть горячим битумом за 2 раза по холодной битумной грунтовке.
3. Низ закладного элемента МН1 на отм. -0,650.
4. Конструкцию отмостки см. разрез 1-1 на чертеже КЖ-5.
5. Для АЗС-500 учитывать элементы расположенные в схемах 1,2. Для АЗС-750, 1000 учитывать элементы, расположенные в схемах 1,3.

Согласовано.

Инв. № подл. | Подпись и дата | Взам. инв. №

Нач. типов. отд. Бунтин

Нач. сект. Гаврилов

Разраб.	Болдина		
Провер.	Суворов		
Рук. гр.	Суворов		
Н. контр.	Фраймович		
Нач. сект.	—		
Нач. отд.	Лукьянсовских		06.87
Гл. инж. пр.	Новиков		

Привязан:

Инв. №

503-6-3 КЖ

Автозаправочная станция общего пользования на 500 заправок автомобилей в сутки

Сооружения АЗС

Стадия	Лист	Листов
РП	3	

Топливные резервуары
Схемы расположения стеновых панелей и плит покрытия

Госкомнефтепродукт РСФСР
ГИПРОНЕФТЕТРАНС
г. Волгоград

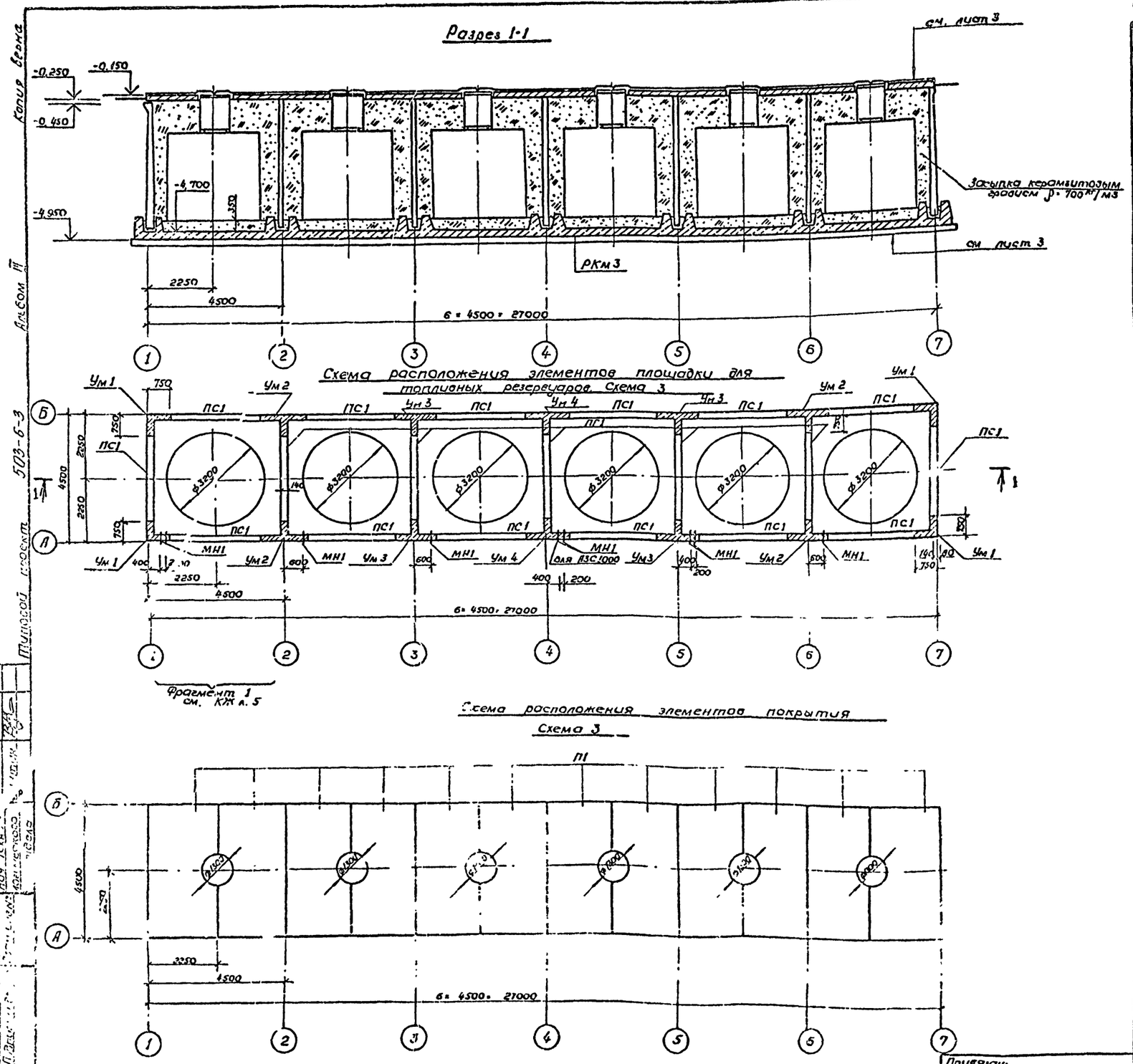

Спецификация к схеме расположения элементов сборной конструкции

Марка, поз.	Обозначение	Наименование	Кол.	Масса ед. кг.	Примечание
		Схема 3			
РКм3	КЖ-11	Монолитное ядрище	1	34,5 м³	
ПС1	Серия 3.900-3 вып. 1,4	Рядовая панель ПС1-42-6	14	6,3 т	
ПГ1	Серия 3.900-3 вып. 6	Перегородка ПГ-42-1	5	4,4 т	
П1	КЖ-5	Плита	12	2,4 т	
Ум1	КЖ-6	Монолитный участок	4	1,15 м³	
Ум2	КЖ-7	То же	4	1,6 м³	
Ум3	То же	То же	4	1,6 м³	
Ум4	КЖ-8	То же	2	1,6 м³	
МН1	Серия 3.901-6	Патрубки Ду 50; в 400мм	8	0,022 т	
МН1	Серия 3.901-6	Патрубки Ду 50; в 400мм	9	0,002 т	для АЗС 1000

1. Данный чертеж читать совместно с чертежами КЖ-5,6,7,9,11,15
2. Боковые поверхности стенок резервуара покрыть горячим битумом за 2 раза по холодной битумной грунтовке.
3. Низ закладного элемента МН1 на отм. -0,850.
4. Конструкцию отмостки см. КЖ-5.

Разраб.	Полетаева	
Провер.	Сивалов	
Рук. гр.	Сивалов	
Н. контр.	Фроймович	
Нач. сект.		
Нач. отд.	Лукьяновский	
Гл. инж. пр.	Новиков	

Привязан:

Инв. №

503-6-3 КЖ

Автозаправочная станция общего пользования на 600 заправок автомобилей в сутки

Сооружения АЗС

Стадия	Лист	Листов
РП	4	

Топливные резервуары. Схема расположения элементов площадки для топливных резервуаров

Госкомнефтепродукт РСФСР ГИПРОНЕФТЕТРАНС г. Волгоград

Копия бетона

1-1

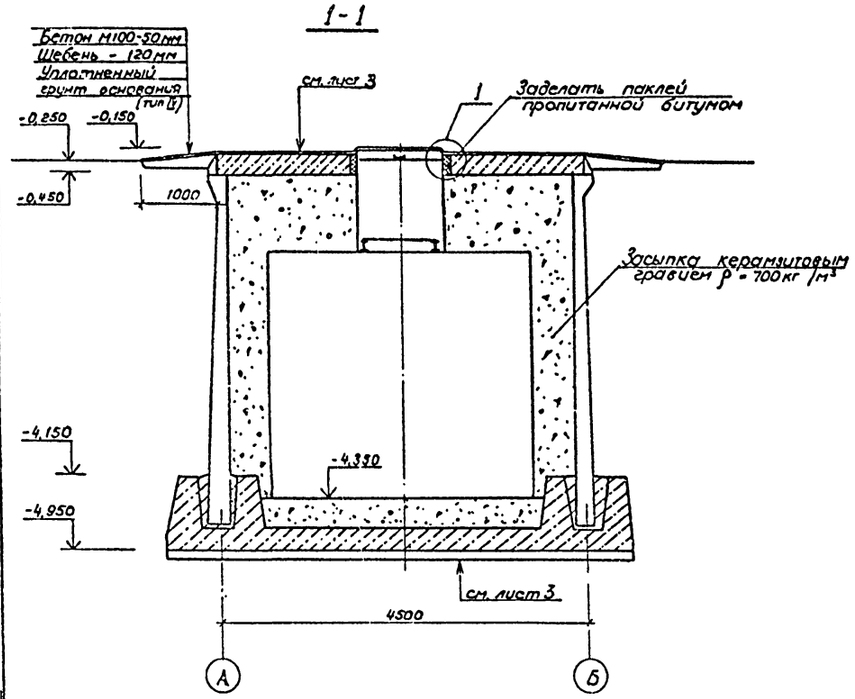

2-2

Деталь сопряжения перегородки с днищем.

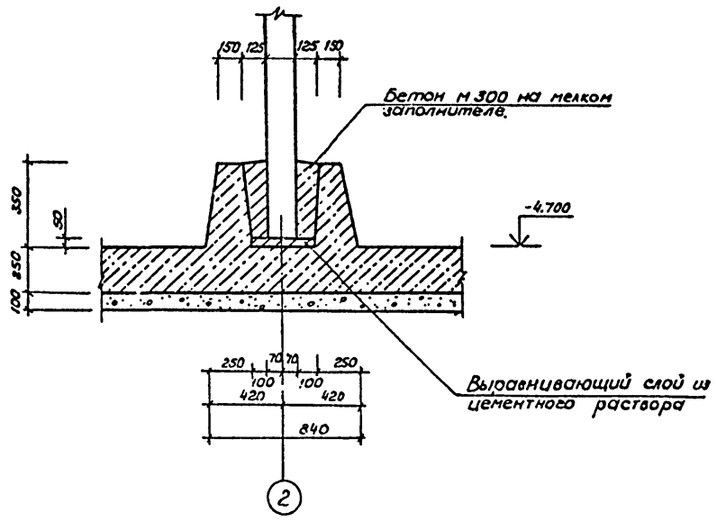

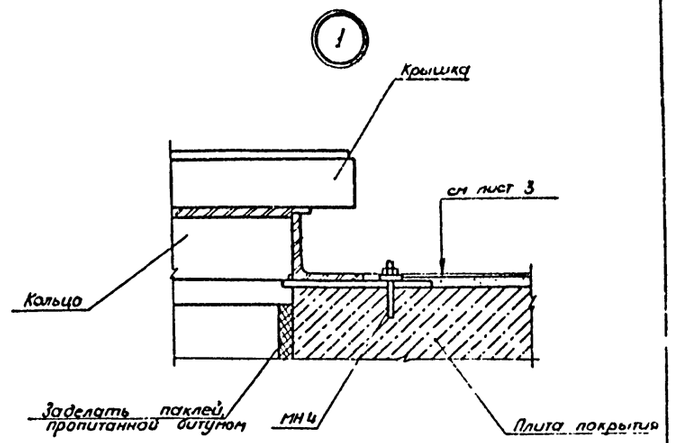

1. Данный лист читать совместно с чертежами КЖ-3,4.
2. Крышка колодца и кольцо поставляется в комплекте с резервуаром.
3. Спецификацию на МН4 см лист КЖ-6.

Фрагмент 1

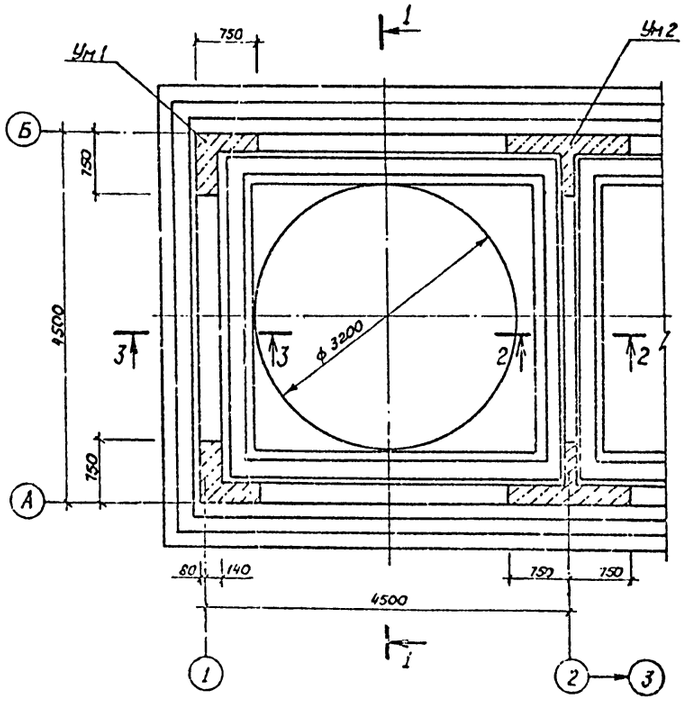

3-3

Деталь сопряжения панелей с днищем.

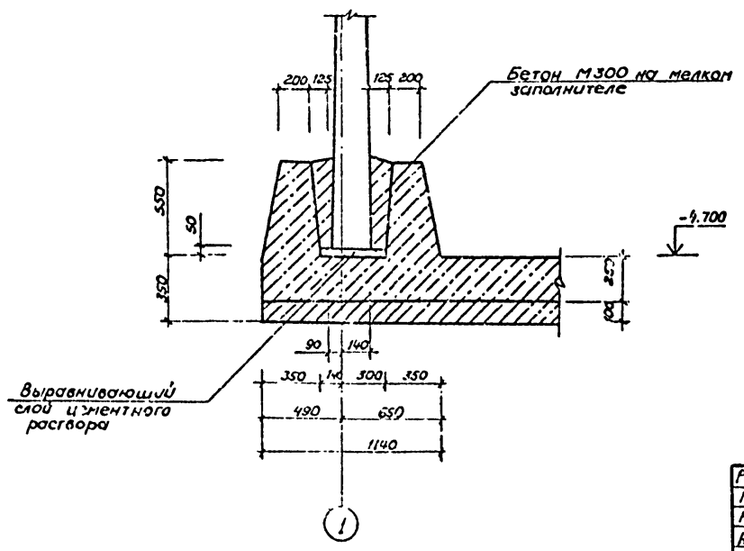

Типовой проект 503-6-3 Альбом III

Инв. № подл. | Подпись и дата | Взам. инв. №

Разраб.	Голубятн. тов.		
Пров.	Сивалов		
Рук. гр.	Сивалов		
Н. контр.	Фраймович		
Нач. сект.	–		
Нач. отд.	Лукьянов		
Гл. инж. пр.	Новиков		06.82

Привязан:

Инв. №

503-6-3 КЖ

Автозаправочная станция общего пользования на 500 заправок автомобилей в сутки.

Сооружения АЗС

Стадия	Лист	Листов
РП	5	

Топливные резервуары Фрагмент 1, Деталь сопряжения перегородки и панелей с днищем

Госкомнефтепродукт РСФСР
ГИПРОНЕФТЕТРАНС
г. Волгоград

Копия верна

Типовой проект 503-6-3 Альбом III

Инв. № подл. | Подпись и дата | Взам. инв. №

Плита П1.

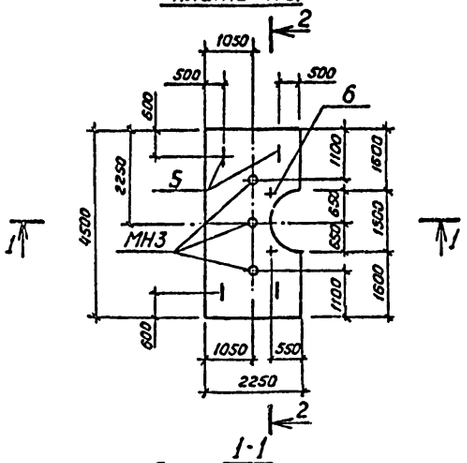

1-1

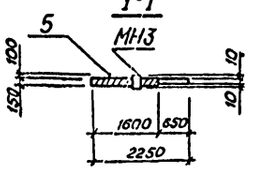

2-2

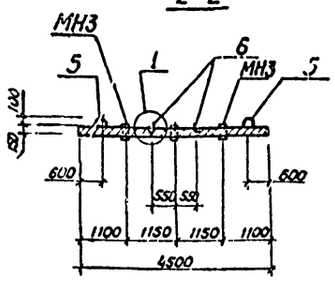

Схема армирования.

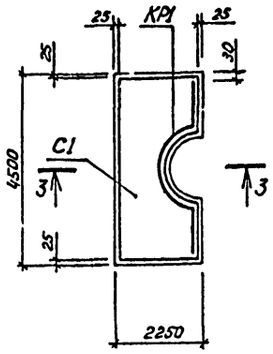

3-3

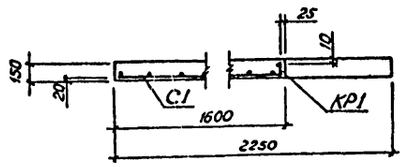

С1

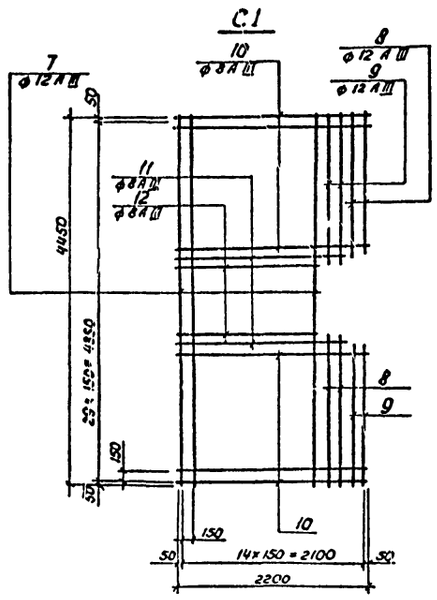

КР1

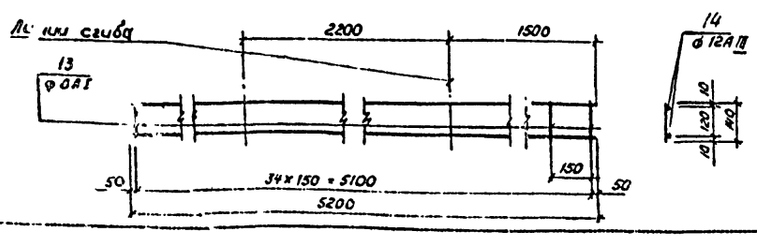

Ведомость деталей.

Поз.	Эскиз.
5	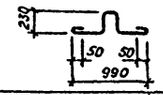
6	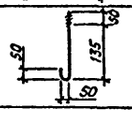
7	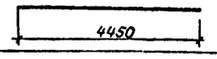
8	
9	
10	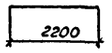
11	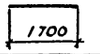
12	
13	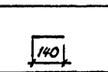
14	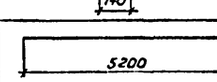

Спецификация плиты П.

Формат	Зона	Поз.	Обозначение	Наименование	Кол.	Примечание.
				Плита П1		
				Сборочные единицы.		
			КЖ-6	Каркас плоский КР1	1	
			То же	Сетка арматурная С1	1	
				Изделия закладные.		
		5		МН2 (петля для подъема)	4	0,96 кг
			ГОСТ 3262-75	МН3 Тр·60×3 ℓ=170 мм	3	1.05 кг
		6		МН4	2	0,18 кг
				Детали		
				ф10АI ГОСТ 5.1459-72		
		5		ℓ= 1550	1	0,98кг
		6		ℓ = 285	1	0,18кг
				ф12 А III ГОСТ 5.1459-72		
		7		ℓ= 4450	10	39,51 кг
		8		ℓ= 1470	4	5,22 кг
		9		ℓ= 1440	4	5,12кг
				ф 8А III ГОСТ 5.1459-72		
		10		ℓ= 2200	19	16,51 кг
		11		ℓ= 1700	2	1,34 кг
		12		ℓ= 1550	7	4,29 кг
				8АI ГОСТ 5.1459-72		
		13		ℓ = 140	35	1,94 кг
				ф12 А III ГОСТ 5.1459-72		
		14		ℓ= 5200	2	9.24 кг
				Материалы на П1		
				Бетон марки 200		1,42м³

1. Данный лист читать совместно с чертежами КЖ-34.
2. Стержни сетки С1 приварить к стержню каркаса поз. 10.
3. Соединение стержней в каркасах и сетках выполнять контактной точечной сваркой. При отсутствии оборудования для контактной сварки соединение стержней выполнять дуговой сваркой с применением электродов Э42 по ГОСТ 9467-75.

Разраб	Сивалов		
Провер	Демушкин		
Рук гр	Сивалов		
Н контр	Фрайнович		
Нач сект	—		
Нач отд	Лукьяновский		
Гл инж пр	Новиков		

Привязан:

Инв №

503-6-3 КЖ

Автозаправочная станция общего пользования на 500 заправок автомобилей в сутки.

Сооружения АЗС.

Стадия	Лист	Листов
РП	6	

Топливные резервуары
Плита П1 Раскладка арматурных сеток и каркасов С1, КР1

Госкомнефтепродукт РСФСР
ГИПРОНЕФТЕТРАНС
г. Волгоград

Копия верна

Альбом III

Типовой проект 503-6-3

Ум1

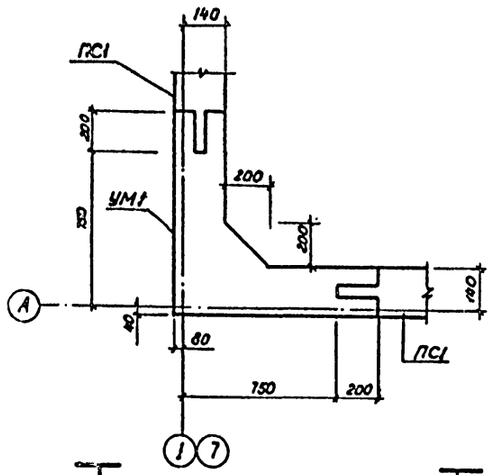

2-2

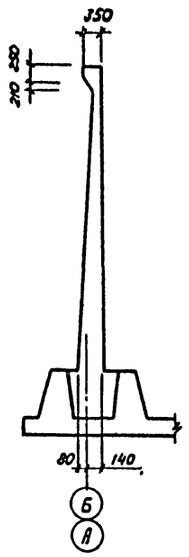

1-1

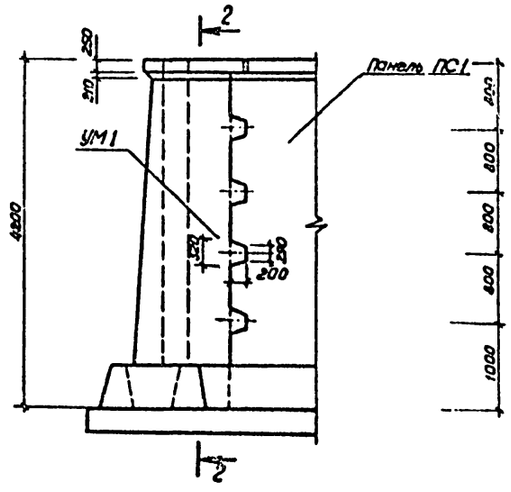

Спецификация одиночных стержней.

Формат	Зона	Поз.	Обозначение	Наименование	Кол.	Примечание
				Ум 1		
				Детали.		
				ф 18 А III ГОСТ 5.1459-72		
		1	КЖ-8	С= 1780	4	3,56 кг
				ф 14 А III ГОСТ 5.1459-72		
		2	То же	С= 1780	8	2,15 кг
				ф 12 А III ГОСТ 5.1459-72		
		3	"	С= 1780	8	1,58 кг
				ф 16 А III ГОСТ 5.1459-72		
		4	"	С= 1400	8	2,21 кг
				ф 14 А III ГОСТ 5.1459-72		
		5	"	С= 1400	6	1,69 кг
				ф 12 А III ГОСТ 5.1459-72		
		6	"	С= 1400	6	1,24 кг
				ф 10 А III ГОСТ 5.1459-72		
		7	"	С= 1400	10	0,86 кг
				ф 14 А III ГОСТ 5.1459-72		
		8	"	С= 780	8	0,94 кг
				ф 12 А III ГОСТ 5.1459-72		
		9	"	С= 1000	8	0,89 кг
				ф 16 А III ГОСТ 5.1459-72		
		10	"	С= 800	4	1,26 кг
				ф 14 А III ГОСТ 5.1459-72		
		11	"	С= 800	3	0,97 кг
				ф 12 А III ГОСТ 5.1459-72		
		12	"	С= 800	3	0,71 кг
				ф 10 А III ГОСТ 5.1459-72		
		13	"	С= 800	3	0,49 кг
				ф 18 А III ГОСТ 5.1459-72		
		14	"	С= 3250	4	6,50 кг
				ф 10 А III ГОСТ 5.1459-72		
		15	"	С= 4125	12	2,55 кг
				ф 6 А I ГОСТ 5.1459-72		
		16	"	С= 1200	6	0,27 кг
				ф 18 А III ГОСТ 5.1459-72		
		17	"	С= 1000	2	1,58 кг
				Материалы.		
				Бетон марки 200	1,15	м³

Ведомость деталей.

Поз.	Эскиз
1	890 / 890
2	700 / 700
3	120 / 540 / 120
4	120 / 760 / 120
5	300 / 200 / 300
6	1400
7	1400
18	213 / 284 / 400 / 213
9	500 / 200 / 800

Ведомость расхода стали на элемент, кг

Марка элемента	Изделия арматурные								
	Арматура класса								
	A I		A III						
	ГОСТ 5.1459-72								
	ф6	Итого	ф10	ф12	ф14	ф16	ф18	Итого	Всего
Ум 1	1.0	1.0	41.0	22.6	36	24	63.0	186.6	187.6

1. Данный лист читать совместно с КЖ-8.

Разраб.	Полетаева		
Провер.	Сивалов		
Рук. гр.	Сивалов		
Н. контр.	Фрайнович		
Нач. сект.	—		
Нач. отд.	Антоновский		
Гл. инж. пр.	Новиков		

503-6-3 КЖ

Автозаправочная станция общего пользования на 500 заправок автомобилей в сутки.

Сооружения АЗС.

Стадия	Лист	Листов
РП	7	

Топливные резервуары. Участок монолитный Ум 1.

Госкомнефтепродукт РСФСР ГИПРОНЕФТЕТРАНС г. Волгоград

Привязан

Инв. №

Инв. № подл. | Подпись и дата | Взам. инв. №

Копия верна

Альбом III

503-6-3

Типовой проект

Инв. № подл. | Подпись и дата | Взам. инв. №

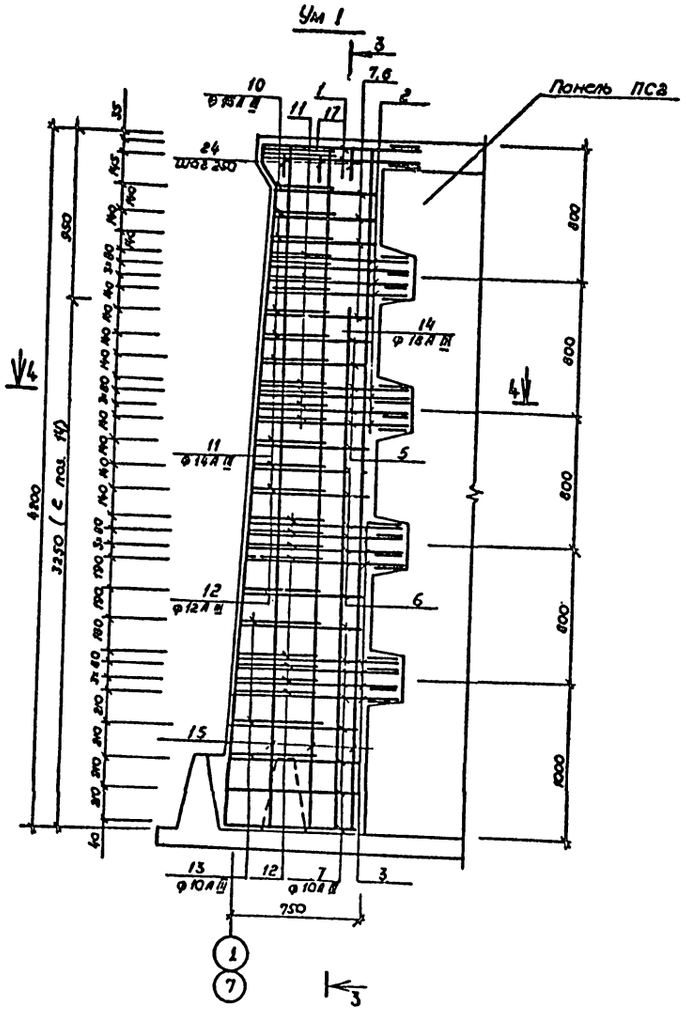

Спецификация участка монолитного Ум 1

Формат	Зона	Поз.	Обозначение	Наименование	Кол.	Примечание
				Ум 1		
				Детали		
		1÷17		Стержни одиночные		
				Материалы		
				Бетон марки 200		1,19 м³

1. Данный лист читать совместно с чертежами КЖ-3.4
2. Раскладка арматурных стержней и их сечения для монолитных участков выполнить согласно серии 3.900-3. вып 1
3. Все нахлестные соединения арматурных стержней выполнить электро-дуговой сваркой с применением электродов Э42 по ГОСТ 9467-75
4. Позиции 1÷3, 11, 17. установить в уровне выпусков из панелей, а поз 4÷7, 12÷13 в промежутках между ними с шагом указанным на чертеже.
5. Поз. 1 и 2 приварить дуговой сваркой в нахлестку к выпускам из панелей, а поз 1, 2 - одним концом к выпускам, а другим к поз 4, 2
6. Соединение стержней ф6 выполнить с применением вязаной арматуры

Разраб	Полетаева			503-6-3 КЖ	
Провер	Сивалов			Автозаправочная станция общего пользования на 500 заправок автомобилей в сутки	
Рук гр	Сивалов				
Н контр	Фрайнович				
Нач сект				Сооружения АЗС	Стадия: РП; Лист: 8; Листов:
Нач отд	Лукьяновский				
Гл инспр	Новиков		08.82	Топливные резервуары Армирование Ум 1	Госкомнефтепродукт РСФСР ГИПРОНЕФТЕТРАНС г. Волгоград

Привязан

Инв №

Копия верна

Альбом III

Типовой проект 503-6-3

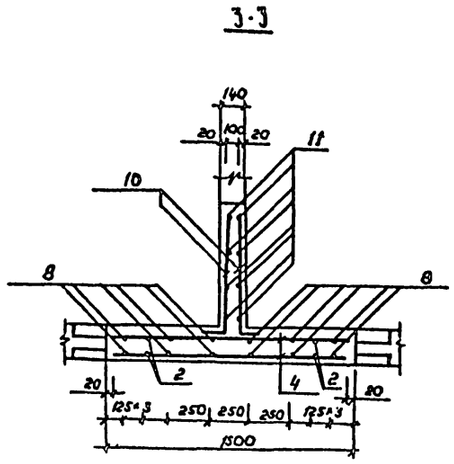

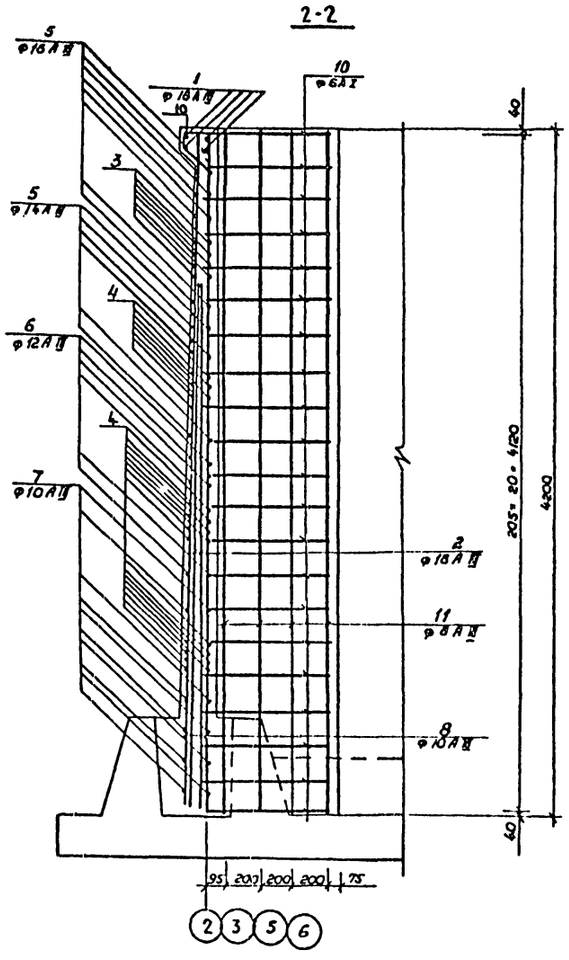

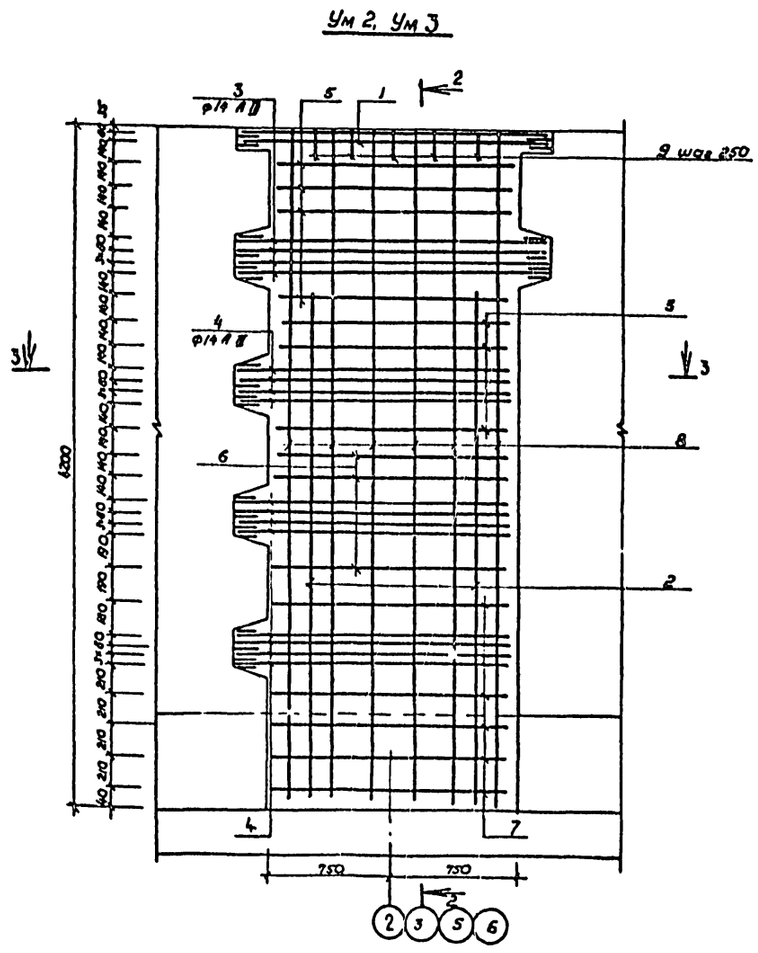

Спецификация участков монолитны. Ум 2, Ум 3

Формат	Зона	Поз.	Обозначение	Наименование	Кол.	Примечание
				Ум 2		
				Детали		
22		1-11		Стержни одиночные		
				Материалы		
				Бетон М 200	1,6	м³
				Ум 3		
				Детали		
22		1-11		Стержни одиночные		
				Материалы		
				Бетон М 200	1,6	м³

1. Данный лист читать совместно с чертежами КЖ-3, 4, 10
2. Монолитный участок Ум 3 отличается от Ум 2 большим количеством гнезд сопряжения.
3. Армирование Ум 3 выполнить по Ум 2.
4. Защитный слой бетона для арматуры - 20мм

Разраб.	Полетаева		
Пров	Сивалов		
Рук. гр	Сивалов		
Н контр	Фрайманович		
Нач. сект	—		
Нач отд.	Лукьяновский		
Гл. инж. пр	Новиков		06.82

Привязан:

Инв №

503-6-3 КЖ

Автозаправочная станция общего пользования на 500 заправок автомобилей в сутки

Сооружения АЗС

Стадия	Лист	Листов
РП	9	

Топливные резервуары. Армирование Ум 2, Ум 3.

Госкомнефтепродукт РСФСР ГИПРОНЕФТЕТРАНС г. Волгоград

Инв № подл. | Подпись и дата | Взам. инв. №

Копия верна

Альбом III

Типовой проект 503-6-3

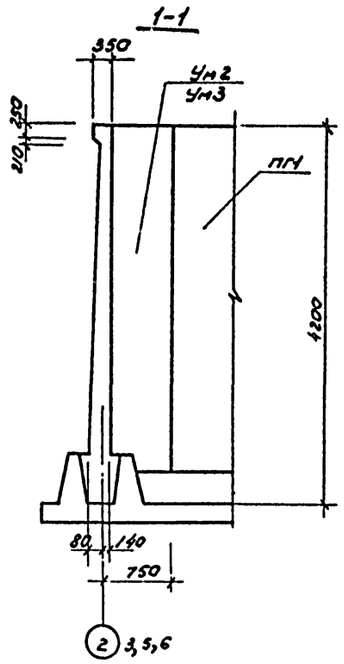

Ум2, Ум3

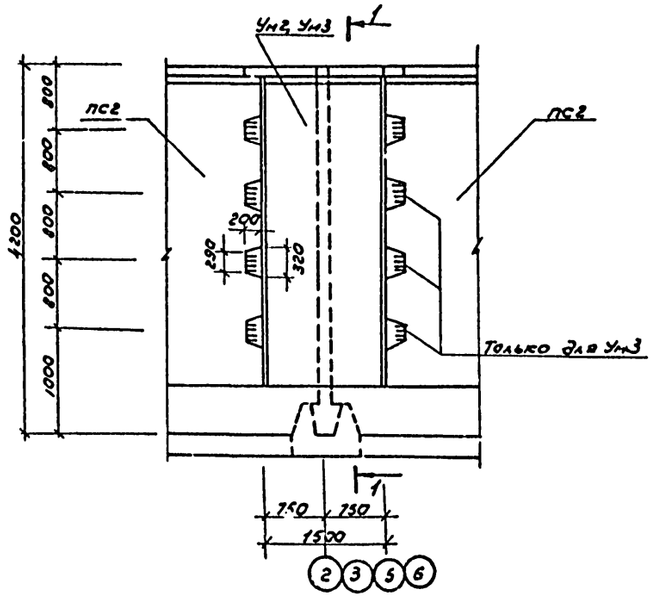

Спецификация одиночных стержней

Формат	Зона	Поз.	Обозначение	Наименование	Кол.	Примечание
				Ум2		
				Детали		
				ф18 AIII ГОСТ 5.1459-72		
		1	кат-9	ℓ=1860	4	14.88кг
		2	то же	ℓ=3250	4	26.0кг
				ф14 AIII ГОСТ 5.1459-72		
		3	"	ℓ=1860	8	18.0кг
		4	"	ℓ=1660	24	41.05кг
				ф12 AIII ГОСТ 5.1459-72		
		5	"	ℓ=1460	14	18.19кг
				ф16 AIII ГОСТ 5.1459-72		
		6	"	ℓ=1460	8	18.45кг
				ф10 AIII ГОСТ 5.1459-72		
		7	"	ℓ=1460	10	9.0кг
		8	"	ℓ=4160	12	30.8кг
				ф6 AI ГОСТ 5.1459-72		
		9	"	ℓ=1200	5	1.33кг
		10	"	ℓ=900	42	8.39кг
				ф8 AIII ГОСТ 5.1459-72		
		11	"	ℓ=4180	8	13.21кг
				Ум3		
				Детали		
				ф18 AIII ГОСТ 5.1459-72		
		1	"	ℓ=1860	4	14.88кг
		2	"	ℓ=3250	4	26.00кг
				ф14 AIII ГОСТ 5.1459-72		
		3	"	ℓ=1860	32	72.0кг
			"			
			"	ф12 AIII ГОСТ 5.1459-72		
		5	"	ℓ=1460	14	18.19кг
				ф16 AIII ГОСТ 5.1459-72		
		6	"	ℓ=1460	8	18.45кг
				ф10 AIII ГОСТ 5.1459-72		
		7	"	ℓ=1460	10	9.0 кг
		8	"	ℓ=4160	12	30.8 кг

Спецификация участков монолитных Ум2, Ум3.

Формат	Зона	Поз.	Обозначение	Наименование	Кол.	Примечание
				ф6 AI ГОСТ 5.1459-72		
		9	"	ℓ=120	5	1.33кг
		10	"	ℓ=900	42	8.39кг
				ф8 AIII ГОСТ 5.1459-72		
		11	"	ℓ=4180	8	13.21кг

Ведомость деталей

Поз.	Эскиз
9	572, 213, 215, 400
10	150, 750

Ведомость расхода стали на элемент, кг

Марка элемента	Изделия арматурные									
	Арматура класса									
	AI	AIII								
	ГОСТ 5.1459-72									
	ф6	Итого	ф8	ф10	ф12	ф14	ф16	ф18	Итого	Всего
Ум2	9.0	9.0	13.0	21.0	29.0	25.0	18.45	40.9	147.4	156.4
Ум3	9.0	9.0	13.0	21.0	34.2	47.0	18.45	40.9	174 6	183.6

Инв.№ подл. | Подпись и дата | Взам.инв.№

Привязан:

Инв.№

Разраб.	Полетаева		
Провер.	Сивалов		
Рук.гр.	Сивалов		
Н.контр.	Фрайнович		
Нач.сект.			
Нач.отд.	Лукьяновский		
Гл.инж.пр.	Новиков		06.84

503-6-3 кж

Автозаправочная станция общего пользования на 500 заправок автомобилей в сутки

Сооружения АЗС

Стадия	Лист	Листов
РП	10	

Топливные резервуары
Участки монолитные Ум2, Ум3

Госкомнефтепродукт РСФСР
ГИПРОНЕФТЕТРАНС
г. Куйбышев

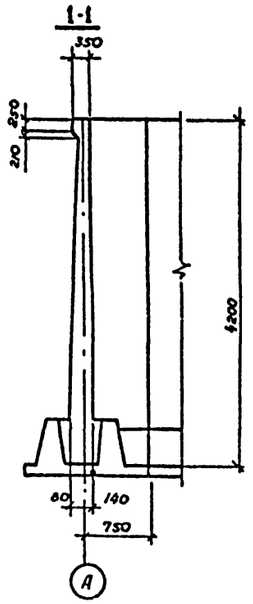

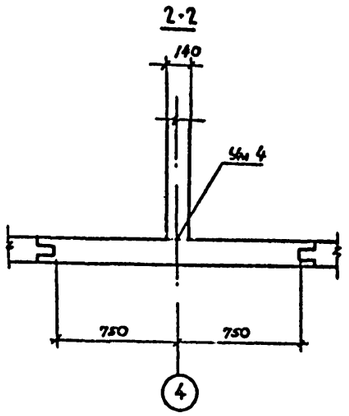

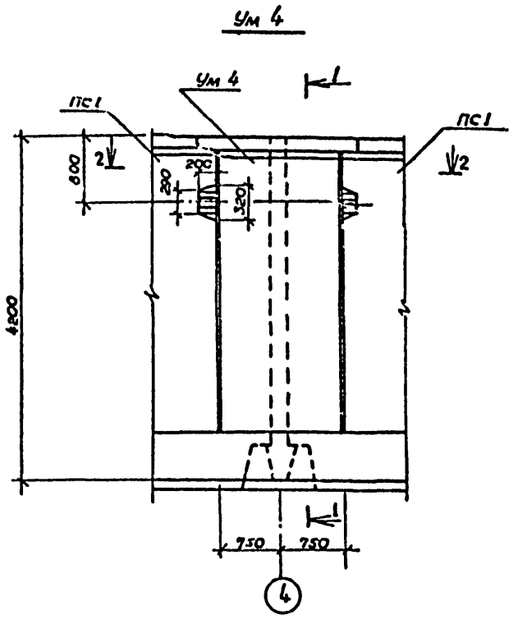

Спецификация участка монолитного Ум 4

Формат	Зона	Поз.	Обозначение	Наименование	Кол.	Примечание
				Ум 4		
				Детали		
				ф 18 А III ГОСТ 5.1459-72		
		1	КЖ-12	ℓ=1860	4	14,88 кг
		2	То же	ℓ=3250	4	26,00 кг
				ф 14 А III ГОСТ 5.1459-72		
		3	"	ℓ=1860	8	18.00 кг
		4	"	ℓ=1460	20	35,33 кг
				ф 16 А III ГОСТ 5.1459-72		
		5	"	ℓ=1460	10	16.18 кг
				ф 12 А III ГОСТ 5.1459-72		
		6	"	ℓ=1460	12	15,56 кг
				ф 10 А III ГОСТ 5.1459-72		
		7	"	ℓ=4160	12	30,80 кг
			"	ф 8 А III ГОСТ 5.1459-72		
		8	"	ℓ=4180	8	13,21 кг
				ф 6 А I ГОСТ 5.1459-72		
		9	"	ℓ=1400	2	0,53 кг
		10	"	ℓ=900	42	3,39 кг

Ведомость Деталей

Поз.	Эскиз
1,3	1860
2	3250
4÷6	1460
8	4180
7	4160
10	150 750
9	213 572 215 400

Ведомость расхода стали на элемент, кг

Марка элемента	Арматурные изделия									
	Арматура класса									
	А I		А III							
	ГОСТ 5.1459-72									
	ф 6	Итого	ф 8	ф 10	ф 12	ф 14	ф 16	ф 18	Итого	Всего
Ум 4	4,5	4,5	13,4	24,4	17,52	40,2	13,8	40,9	150,2	154,7

Разраб.	Прокопчикова		
Пров.	Сивалов		
Рук. гр.	Сивалов		
Н. контр.	Фраймович		
Нач. сект.	—		
Нач. отд.	Лукьяновский		
Гл. инж. пр.	Новиков		

Привязан:

Инв. №

503-6-3 КЖ

Автозаправочная станция общего пользования на 500 заправок автомобилей в сутки

Сооружения АЗС

Стадия	Лист	Листов
РП	11	

Топливные резервуары
Армирование
Участок монолитный Ум 4

Госкомнефтепродукт РСФСР
ГИПРОНЕФТЕТРАНС
г. Волгоград

Копия верна

Альбом III

503-6-3

Типовой проект

Инв. № подл. | Подпись и дата | Взам. инв. №

Копия верна

Альбом III

503-6-3

Типовой проект

Инв. № подл. | Подпись и дата | Взам. инв. №

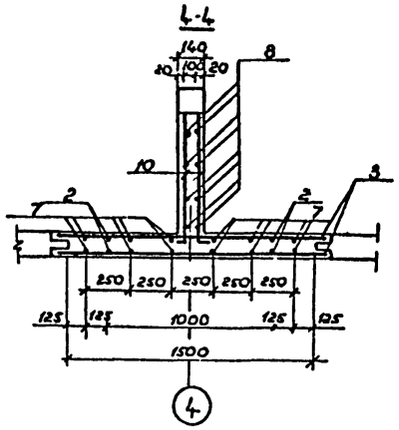

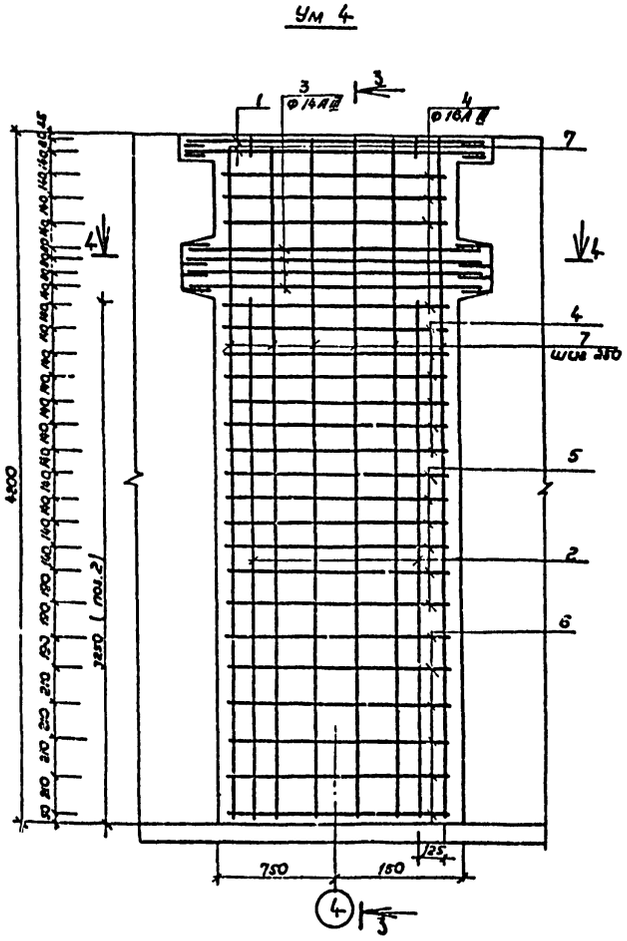

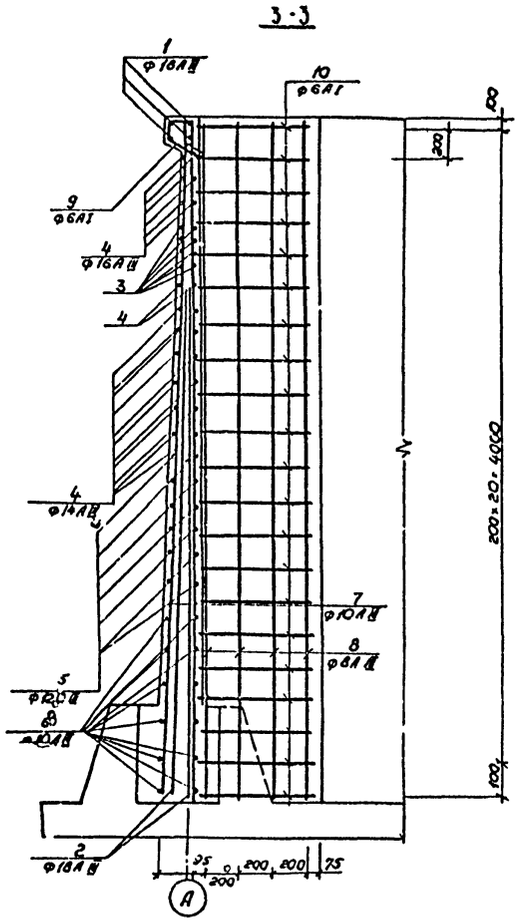

Спецификация участка монолитного Ум 4

Формат	Зона	Поз.	Обозначение	Наименование	Кол.	Примечание
				Ум 4		
				Детали		
		1-10		Стержни одиночные		
				Материалы		
				Бетон М 200	1,60	м³

1. Данный лист читать совместно с чертежом КЖ-3,11
2. Сварку производить электродами Э-42 по ГОСТ 9467-75
3. Защитный слой бетона для рабочей арматуры - 20мм

Разраб.	Прикатовский		503-6-3 КЖ
Пров.	Сивалов		Автозаправочная станция общего фальцевания на 500 заправок автомобилей в сутки
Рук. гр.	Сивалов		
Н. контр.	Фрайнович		
Нач. сект.			
Нач. отд.	Лукьяновский	06.82	Сооружения АЗС — Стадия: РП; Лист: 12; Листов:
Гл. инж. пр.	Новикова		Топливные резервуары. Армирование Ум 4 — Госкомнефтепродукт РСФСР ГИПРОНЕФТЕСТРАНС г. Вологодск

Привязан

Инв. №

Альбом III

Типовой проект 503-6-3

Инв. № подл. | Подпись и дата | Взам. инв. №

Копия верна

Днище РКм1

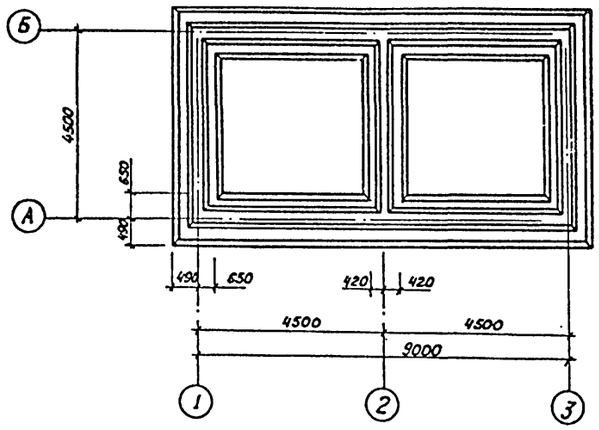

Схема раскладки каркасов днища.

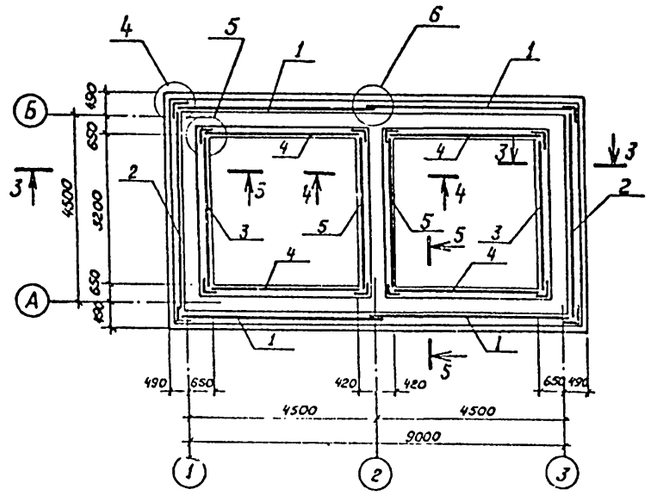

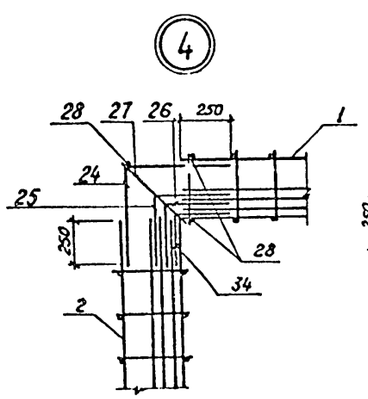

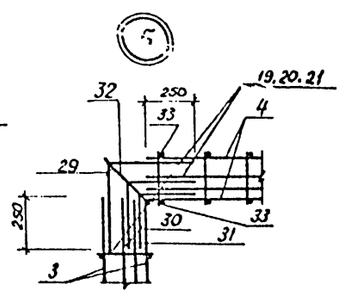

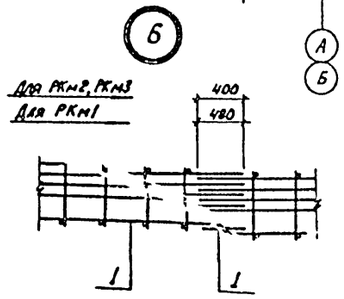

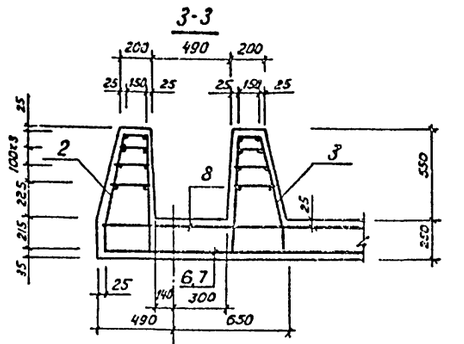

Спецификация днища РКм1.

Формат	Зона	Поз.	Обозначение	Наименование	Кол.	Примечание
				Сборочные единицы		
				Каркасы пространственные		
22		1	КЖ-17	КП1	4	
22		2	То же	КП2	2	
22		3	"	КП3	2	
22		4	"	КП4	4	
		5	"	КП5	2	
22				Сетки арматурные		
		6	ГОСТ 8478-81	Сетка 250/150/5/9 2300×3430 С1	3	51,2 кг
		7	То же	Сетка 250/150/5/9 1700×9930 С2	2	69,6 кг
		8	"	Сетка 100/100/5/5 2900×9930 С3	2	90,5 кг
				Детали.		
				Стержни одиночные		
		19-21	То же	То же		
		24-34	"	То же		
				Материалы:		
				Бетон марки 200 (всего)	20,1	м³
				Бетон марки 300 на замоноличивание панелей	3,5	м³

1. Данный лист читать совместно с чертежами КЖ-3.17.15
2. Сварку стержней в каркасах производить электродами типа Э-42 по ГОСТ 9467-75.

Разраб.	Голубятников		503-6-3 КЖ
Пров.	Сивалов		Автозаправочная станция общего пользования на 500 заправок автомобилей в сутки.
Рук. гр.	Сивалов		
Н. контр.	Фрайманич		
Нач. сект.	—		
Нач. отд.	Лукьяновский		Сооружения АЗС. Стадия: РП; Лист: 13; Листов:
Гл. инж. пр.	Новиков		Топливные резервуары. Днище РКм1. Схема раскладки каркасов днища.
Привязан:			Госкомнефтепродукт РСФСР ГИПРОНЕФТЕТРАНС г. Волгоград
Инв. №			

Копия верна

Альбом II.

Типовой проект 503-6-3

Днище РКм2.

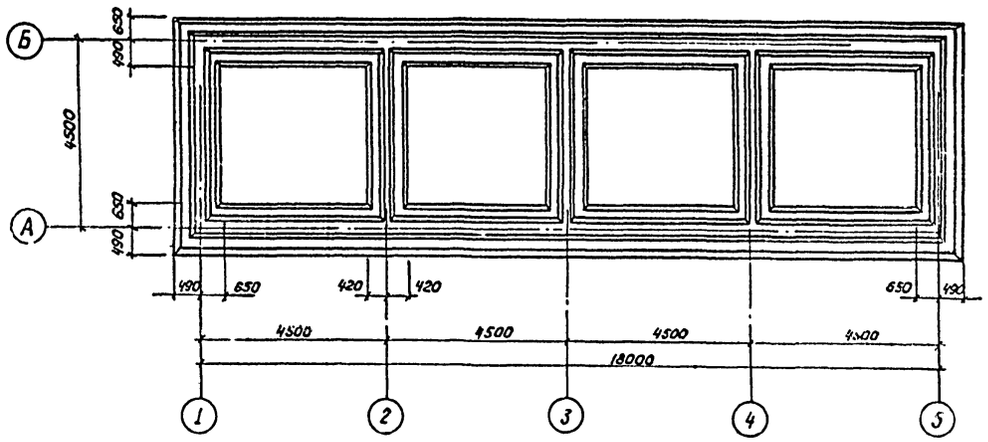

Схема раскладки каркасов

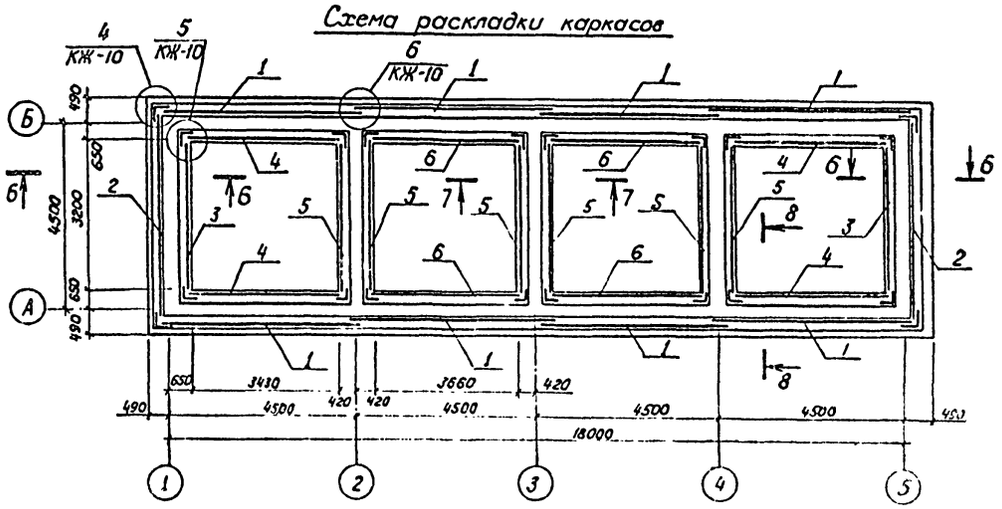

Спецификация днища РКм2.

Формат	Зона	Поз.	Обозначение	Наименование	Кол.	Примечание
				Сборочные единицы.		
				Каркасы пространственные.		
22		1	КЖ-17	КП1	8	
22		2	То же	КП2	2	
22		3	"	КП3	2	
22		4	"	КП4	4	
22		5	"	КП5	6	
22		6	"	КП6	4	
			ГОСТ 8478-81	Сетка $\frac{250/150/5/9}{2300 \times 5430}$ С1	5	51,2 кг
			То же	Сетка $\frac{250/150/5/9}{1700 \times 18930}$ С2	2	133,1 кг
			"	Сетка $\frac{100/100/5/5}{2900 \times 18930}$ С3	2	173,0 кг
				Детали.		
				Стержни одиночные		
		19-21	КЖ-18	То же		
		24-34	КЖ-18			
				Материалы.		
				Бетон марки 200 (всего)	35,8	м³
				Бетон м 300 на замоно-		
				личивание панелей	6,8	м³

Данный лист читать совместно с чертежами КЖ-3,17,18

6-6

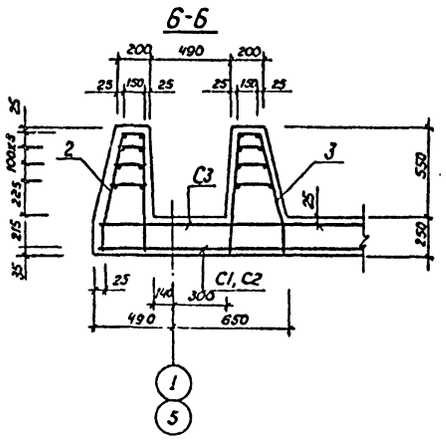

7-7

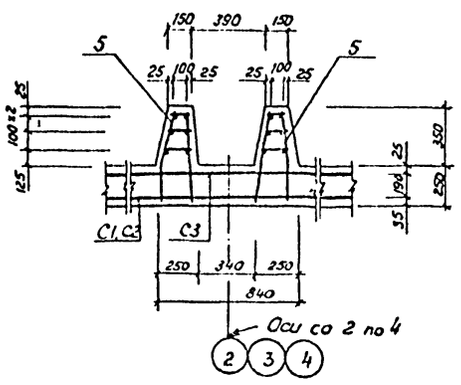

8-8

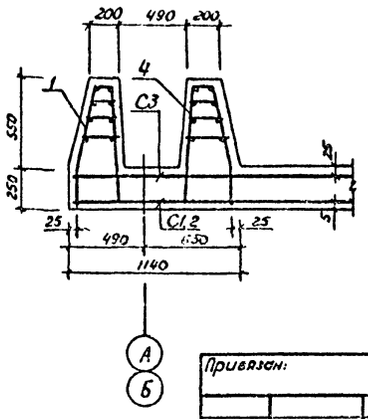

Разраб.	Приказчиков		
Пров.	Сивалов		
Рук. гр.	Сивалов		
Н. контр.	Фраймович		
Нач. сект.	—		
Нач. отд.	Лукьяновский		
Гл. инж. пр.	Новиков		24.39

Привязан:

Инв. №

503-6-3 КЖ

Автозаправочная станция общего пользования на 500 заправок автомобилей в сутки

Сооружения АЗС.

Стадия	Лист	Листов
РП	14	

Топливные резервуары. Днище РКм2. Раскладка каркасов. Сечения

Госкомнефтепродукт РСФСР ГИПРОНЕФТЕТРАНС г. Волгоград

Копия верна

Альбом III

503-6-3

Типовой проект

Инв. № подл. | Подпись и дата | Взам. инв. №

Днище РКМ3

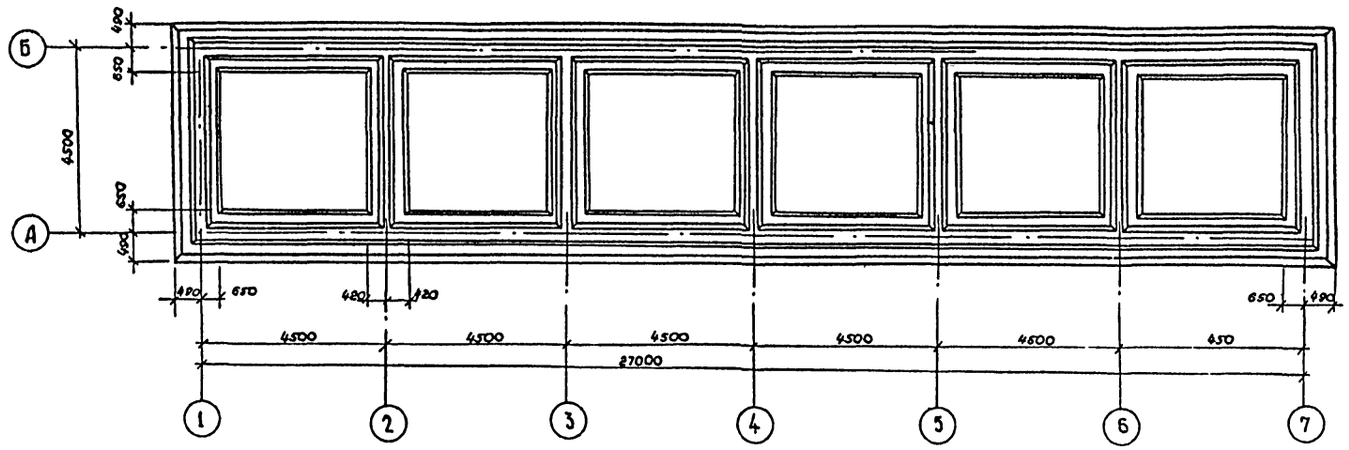

Схема раскладки каркасов

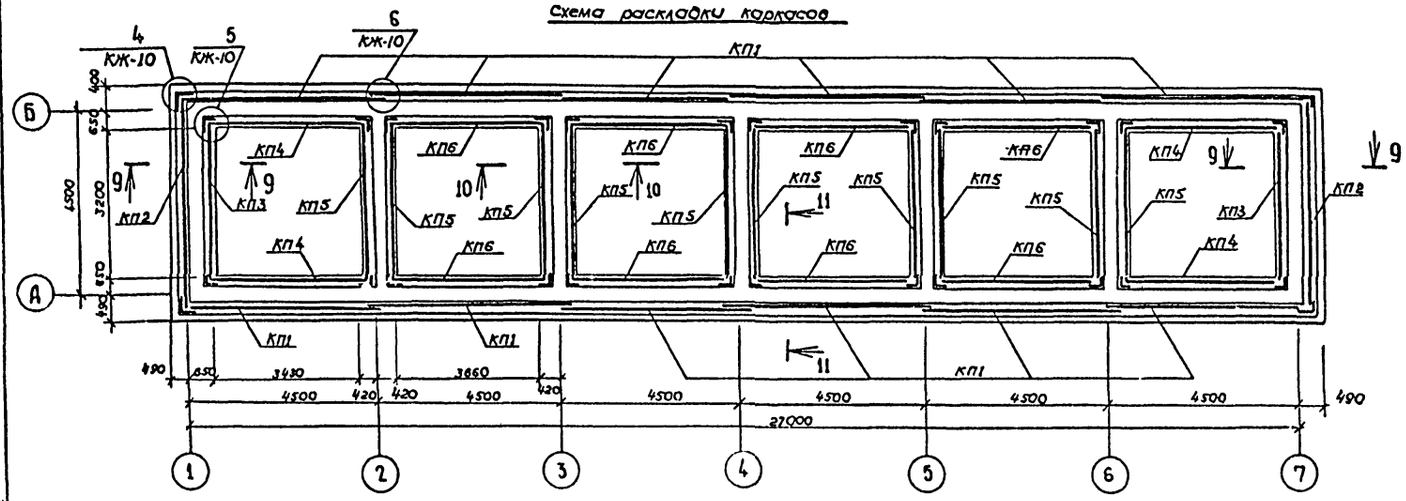

9 - 9

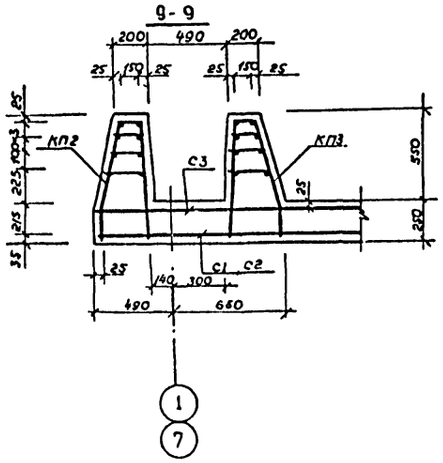

10 - 10

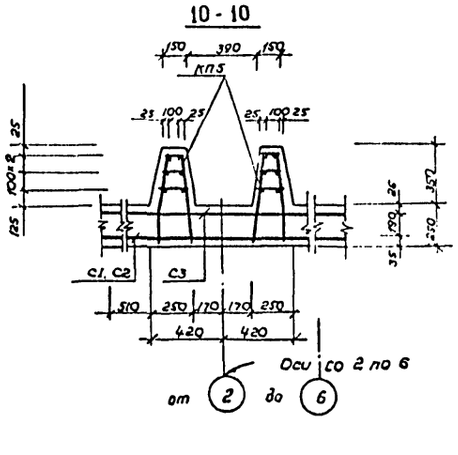

11 - 11

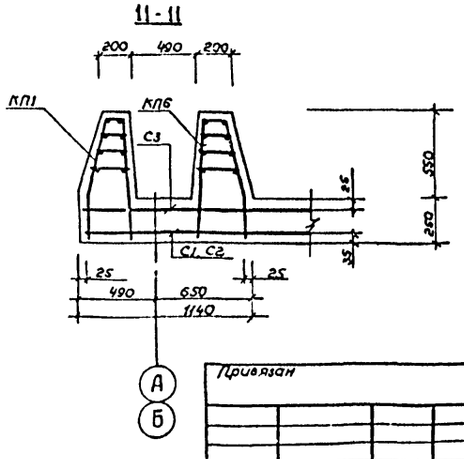

Спецификация днища РКМ3

Формат	Зона	Поз.	Обозначение	Наименование	Кол.	Примечание
				Сборочные единицы		
				Каркасы пространственные		
22			КЖ-17	КП1	12	
22			То же	КП2	8	
22			"	КП3	8	
22			"	КП4	4	
22			"	КП5	10	
22			КЖ-17	КП6	8	
22			ГОСТ 8478-81	Сетка $\frac{250/150/5/9}{2300\times5410}$ С1	7	51,5 кг
22			То же	Сетка $\frac{250/150/5/9}{7100\times21930}$ С2	2	198,45 кг
22			"	Сетка $\frac{100/100/5/8}{2900\times27930}$ С3	2	256,0 кг
				Детали		
				Стержни одиночные		
22		19-21 24-34	КЖ-18	То же		
				Материалы		
				Бетон марки 200 (всего)	546	м³
				Бетон марки 300 на замоноличивание панелей	8,9	м³

1. Данный лист читать совместно с чертежами КЖ-3, 17, 18

Привязан

Инв. №

Разраб.	Болдина		
Пров.	Сивалов		
Рук. гр.	Сивалов		
Н. контр.	Фрайманн		
Нач. сект.	—		
Нач. отд.	Лукьяновский		06.83
Гл. инж. пр.	Новиков		

503-6-3 КЖ

Автозаправочная станция общего пользования на 500 заправок автомобилей в сутки

Сооружения АЗС

Стадия	Лист	Листов
РП	15	

Топливные резервуары
Днище РКМ3. Раскладка каркасов. Сечения

Госкомнефтепродукт РСФСР
ГИПРОНЕФТЕТРАНС
в Волгограде

Копия верна

Типовой проект 503-6-3 Альбом III

Схема раскладки нижних арматурных сеток.

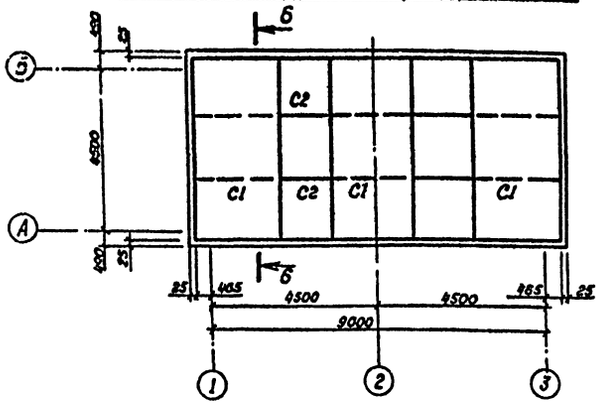

Схема раскладки верхних арматурных сеток.

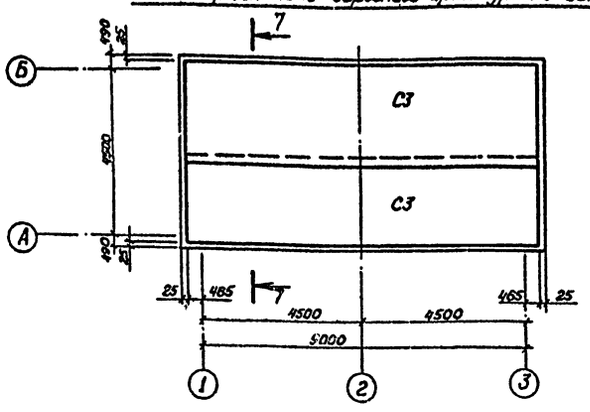

6-6

(верхние сетки условно не показаны)

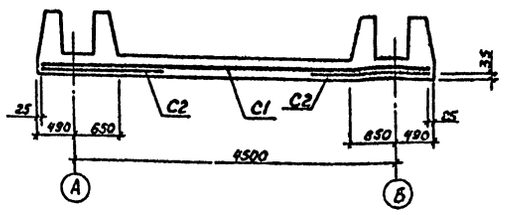

Схема раскладки нижних арматурных сеток. Схема раскладки верхних арматурных сеток.

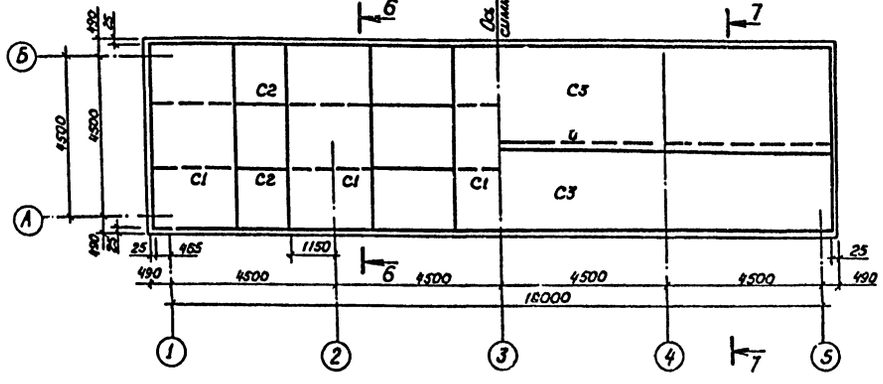

7-7

(нижние сетки условно не показаны)

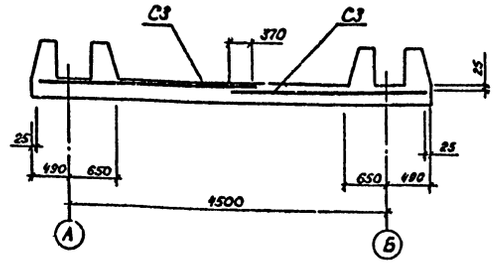

Данный лист читать совместно с чертежами КЖ-14,15.

Схема раскладки нижних арматурных сеток. Схема раскладки верхних арматурных сеток.

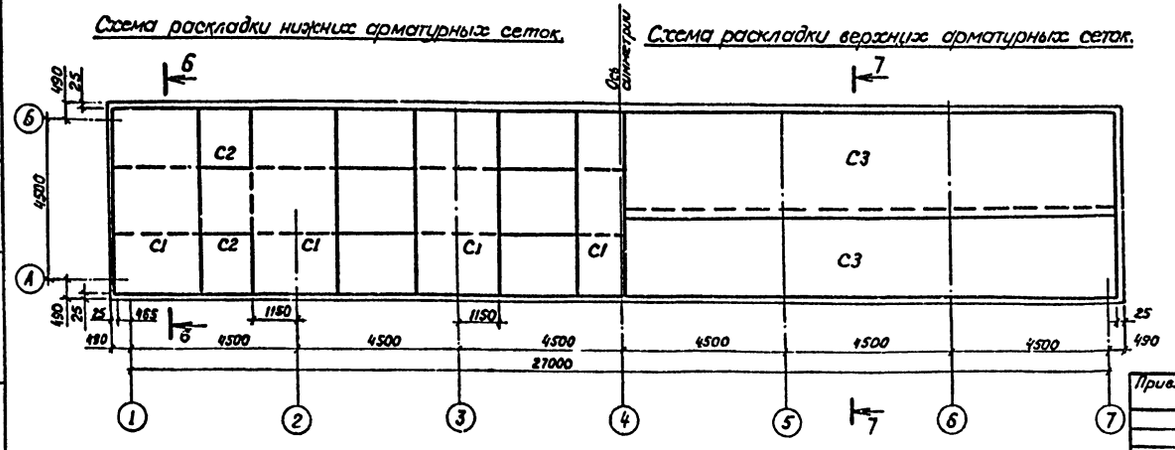

Разраб.	Игнатьева		503-6-3 КЖ	
Провер.	Сивалов		Автозаправочная станция общего пользования на 500 заправок автомобилей в сутки	
Рук. гр.	Сивалов			
Н контр	Фраймович			
Нач сект	—			
Нач. отд.	Лукьяновский		Сооружения АЗС	Стадия: РП; Лист: 16; Листов:
Гл. инж. пр.	Новиков	06.82		
Привязан:			Топливные резервуары. Схемы раскладки верхних и нижних арматурных сеток.	Госкомнефтепродукт РСФСР ГИПРОНЕФТЕТРАНС г. Волгоград
Инв. №				

Инв. № подл. | Подпись и дата | Взам. инв. №

Копия верна

Альбом III

Типовой проект 503-6-3

Инв.№ подл. | Подпись и дата | Взам.инв.№

КП1÷КП4, КП6

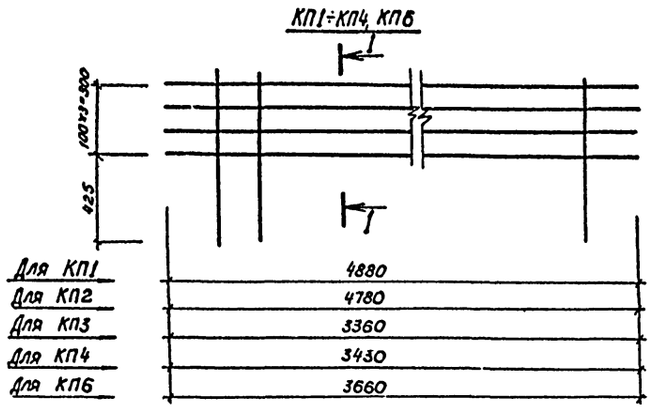

КП5

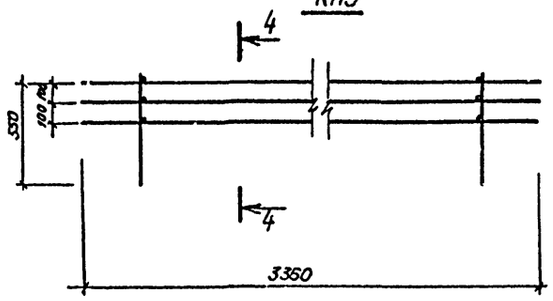

4-4

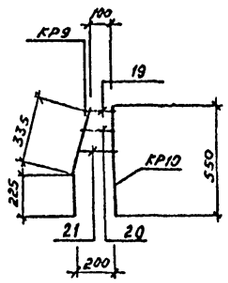

КР1, КР3, КР5, КР7, КР11

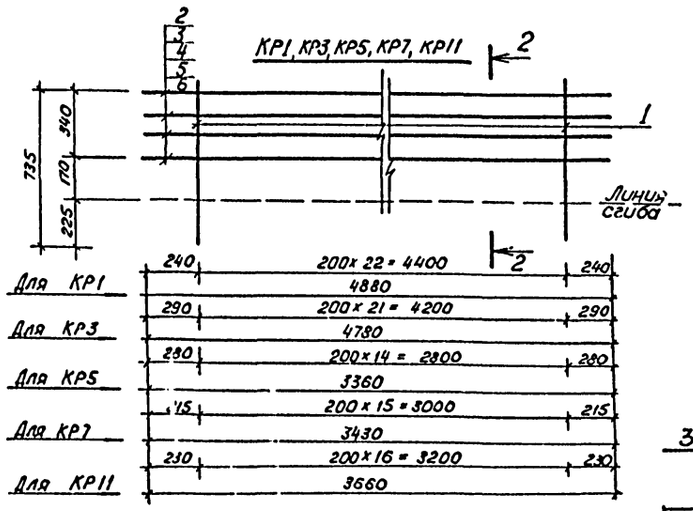

КР9

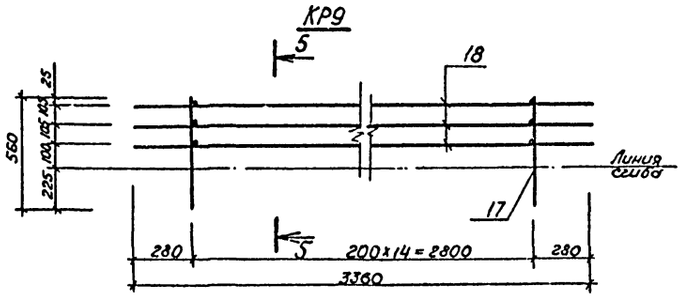

6-6

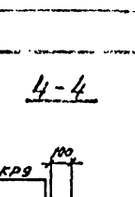

КР10

3-3

КР2, КР4, КР6, КР8, КР12

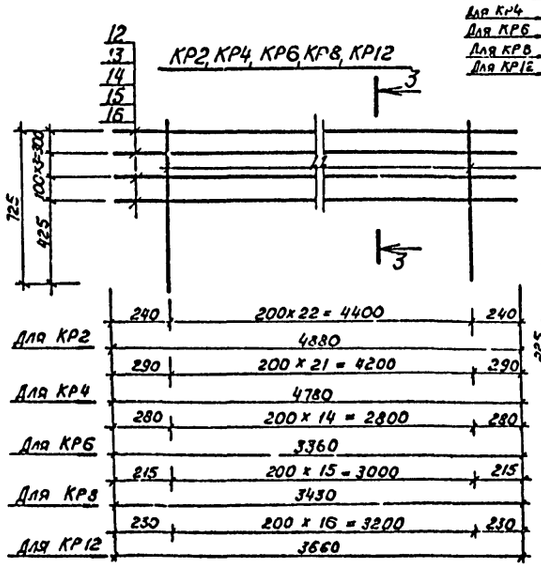

5-5

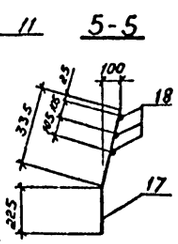

1-1

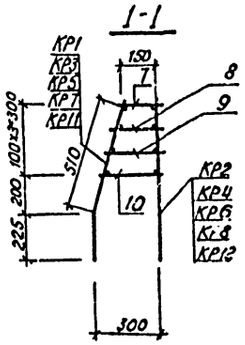

2-2

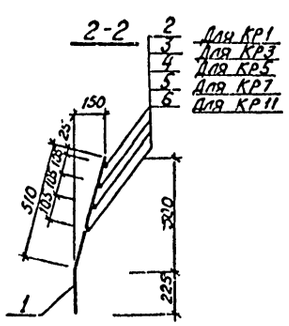

Спецификация пространственных каркасов КП.

Формат	Зона	Поз.	Обозначение	Наименование	Кол.	Примечание
				КП1.		
				Каркас плоский КР1	1	
				То же КР2	1	
		7÷10		Стержни одиночные		
				КП2.		
				Каркас плоский КР3	1	
				То же КР4	1	
		7÷10		Стержни одиночные		
				КП3		
				Каркас плоский КР5	1	
				То же КР6	1	
		7÷10		Стержни одиночные		
				КП4		
				Каркас плоский КР7	1	
				То же КР8	1	
		7÷10		Стержни одиночные		
				КП5		
				Каркас плоский КР9	1	
				То же КР10	1	
		7÷10		Стержни одиночные		
				КП6		
				Каркас плоский КР11	1	
				То же КР12	1	
		7÷10		Стержни одиночные		

1. Данный лист читать совместно с чертежами КЖ-14, 15, 18.
2. Сварку стержней в каркасах производить электродами типа Э-42 по ГОСТ 9467-75.

Разраб.	Кизим		503-6-3 КЖ
Пров.	Сивалов		Автозаправочная станция общего пользования на 500 заправок автомобилей в сутки.
Рук. гр.	Сивалов		
Н.контр.	Фраймович		Сооружения АЗС. Стадия: РП; Лист: 17; Листов:
Нач. сект.	—		
Нач. отд.	Лукьяновский		Топливные резервуары. Каркасы КП 1 ÷ КП 6.
Гл. инж. пр.	Новиков	06.82	Госкомнефтепродукт РСФСР ГИПРОНЕФТЕТРАНС г. Волгоград

Привязан:

Инв.№

Спецификация плоских каркасов.

Формат	Зона	Поз.	Обозначение	Наименование	Кол.	Примечание.
				КР1		
		1		ф 8 А I ℓ = 735	23	0,29 кг
		2		ф 14 А III ℓ = 4880	4	5,90 кг
				КР2		
		11		ф 8 А I ℓ = 735	23	0,29 кг
		12		ф 14 А III ℓ = 4880	4	5,90 кг
				КР3		
		1		ф 8 А I ℓ = 735	15	0,29 кг
		3		ф 14 А III ℓ = 4780	4	5,78 кг
				КР4		
		11		ф 8 А I ℓ = 725	22	0,29 кг
		13		ф 14 А III ℓ = 4780	4	5,78 кг
				КР5		
		1		ф 8 А I ℓ = 735	22	0,29 кг
		4		ф 14 А III ℓ = 3360	4	4,07 кг
				КР6		
		11		ф 8 А I ℓ = 725	16	0,29 кг
		14		ф 14 А III ℓ = 3360	4	4,07 кг
				КР7		
		1		ф 8 А I ℓ = 735	16	0,29 кг
		5		ф 14 А III ℓ = 3430	4	4,15 кг
				КР8		
		11		ф 8 А I ℓ = 725	16	0,29 кг
		15		ф 14 А III ℓ = 3430	4	4,15 кг
				КР9		
		17		ф 8 А I ℓ = 560	15	0,22 кг
		18		ф 14 А III ℓ = 3360	3	4,07 кг
				КР10		
		22		ф 8 А I ℓ = 550	15	0,22 кг
		23		ф 14 А III ℓ = 3380	3	4,09 кг
				КР11		
		1		ф 8 А I ℓ = 735	17	0,29 кг
		6		ф 14 А III ℓ = 3660	4	4,43 кг
				КР12		
		11		ф 8 А I ℓ = 725	17	0,29 кг
		16		ф 14 А III ℓ = 3660	4	4,43 кг

Спецификация стержней одиночных.

Формат	Зона	Поз.	Обозначение	Наименование	Кол.	Примечание
				РКм 1		
				Детали.		
				ф 8 А I ГОСТ 5.1459-72		
		7		ℓ = 170	31	0,07 кг
		8		ℓ = 200	31	0,08 кг
		9		ℓ = 230	31	0,09 кг
		10		ℓ = 270	31	0,11 кг
		19		ℓ = 120	17	0,05 кг
		20		ℓ = 150	17	0,06 кг
		21		ℓ = 210	17	0,08 кг
		24		ℓ = 1100	16	0,43 кг
		25		ℓ = 1000	16	0,4 кг
		26		ℓ = 600	16	0,24 кг
				ф 12 А III ГОСТ 5.1459-72		
		27		ℓ = 590	16	0,52 кг
				ф 8 А I ГОСТ 5.1459-72		
		28		ℓ = 735	16	0,29 кг
		29		ℓ = 600	32	0,24 кг
		30		ℓ = 700	32	0,28 кг
		31		ℓ = 800	32	0,32 кг
				ф 12 А III ГОСТ 5.1459-72		
		32		ℓ = 350	32	0,31 кг
				ф 8 А I ГОСТ 5.1459-72		
		33		ℓ = 540	16	0,21 кг
				РКм 2		
				Детали.		
				ф 8 А I ГОСТ 5.1459-72		
		7		ℓ = 170	69	0,07 кг
		8		ℓ = 200	69	0,08 кг
		9		ℓ = 230	69	0,09 кг
		10		ℓ = 270	69	0,11 кг
		19		ℓ = 120	17	0,05 кг
		20		ℓ = 150	17	0,06 кг
		21		ℓ = 210	17	0,08 кг
		24		ℓ = 1100	16	0,43 кг
		25		ℓ = 1000	16	0,4 кг
		26		ℓ = 600	16	0,24 кг
				ф 12 А III ГОСТ 5.1459-72		
		27		ℓ = 590	16	0,52 кг
				ф 8 А I ГОСТ 5.1459-72		

Спецификация стержней одиночных.

Формат	Зона	Поз.	Обозначение	Наименование	Кол	Примечание.
		28		ℓ = 735	16	0,29 кг
		29		ℓ = 600	64	0,24 кг
		30		ℓ = 700	64	0,28 кг
		31		ℓ = 800	64	0,32 кг
				ф 12 А III ГОСТ 5.1459-72		
		32		ℓ = 350	64	0,31 кг
				ф 8 А I ГОСТ 5.1459-72		
		33		ℓ = 540	16	0,21 кг
				РКм 3		
				Детали.		
				ф 8 А I ГОСТ 5.1459-72		
		7		ℓ = 170	95	0,07 кг
		8		ℓ = 200	95	0,08 кг
		9		ℓ = 230	95	0,09 кг
		10		ℓ = 270	95	0,11 кг
		19		ℓ = 120	17	0,05 кг
		20		ℓ = 150	17	0,06 кг
		21		ℓ = 210	17	0,08 кг
		24		ℓ = 1100	96	0,43 кг
		25		ℓ = 1000	96	0,4 кг
		26		ℓ = 600	96	0,24 кг
				ф 12 А III ГОСТ 5.1459-72		
		27		ℓ = 590	96	0,52 кг
				ф 8 А I ГОСТ 5.1459-72		
		28		ℓ = 735	16	0,29 кг
		29		ℓ = 600	96	0,24 кг
		30		ℓ = 700	96	0,28 кг
		31		ℓ = 800	96	0,32 кг
				ф 12 А III ГОСТ 5.1459-72		
		32		ℓ = 350	96	0,31 кг
				ф 8 А I ГОСТ 5.1459-72		
		33		ℓ = 540	16	0,21 кг

Копия верна

Альбом III

503-6-3

Типовой проект

Инв. № подл. | Подпись и дата | Взам. инв. №

Привязан:

Инв. №

Разраб.	Полегаева		
Провер	Сивалов		
Рук. гр.	Сивалов		
Н. контр.	Фраймович		
Нач. сект.	—		
Нач. отд.	Лукьяновский		
Гл. инж. пр.	Новиков		06.82

503-6-3 КЖ

Автозаправочная станция общего пользования на 500 заправок автомобилей в сутки.

Сооружения АЗС

Стадия	Лист	Листов
РП	18	

Топливные резервуары. Спецификации.

Госкомнефтепродукт РСФСР ГИПРОНЕФТЕТРАНС г. Волгоград.

Типовой проект 503-6-3 Альбом III Копия верна

Согласовано: Нач. техн. отд. Бунтин

Инв. № подл. | Подпись и дата | Взам. инв. №

Фундамент под насосную установку "Нара 31" и 1К 3ДС-25-05-1 ФО1

Фундамент под колонку "воздух-вода" ФО2

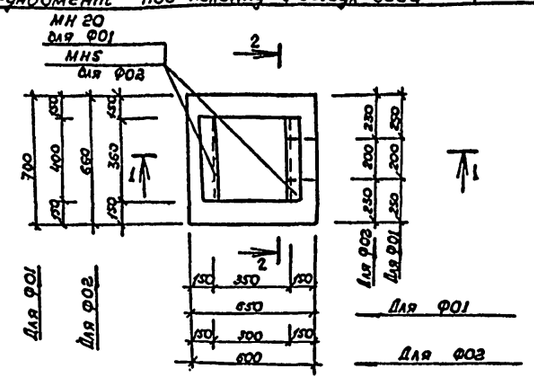

1-1

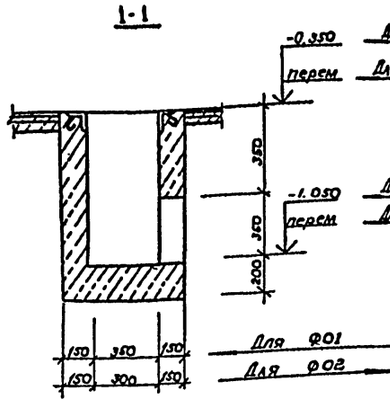

2-2

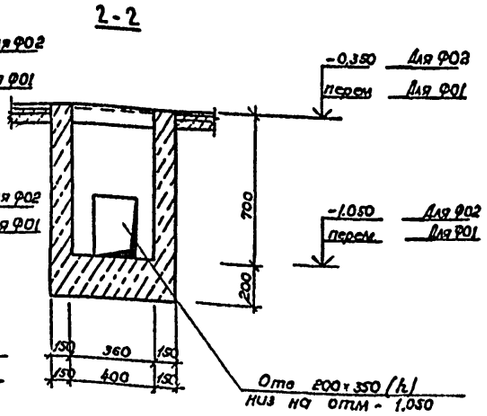

Фундамент под выносной заправочный пункт ФО3

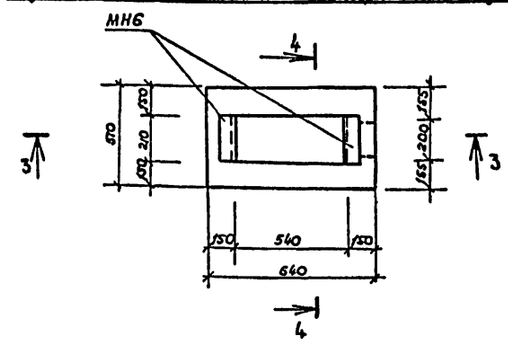

3-3

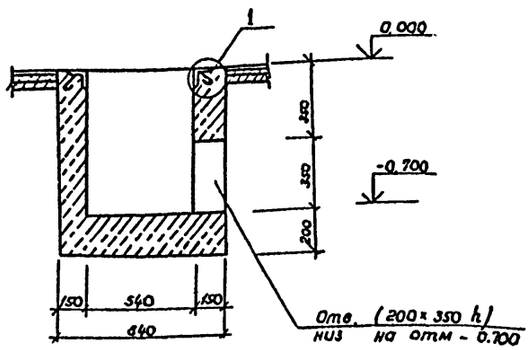

4-4

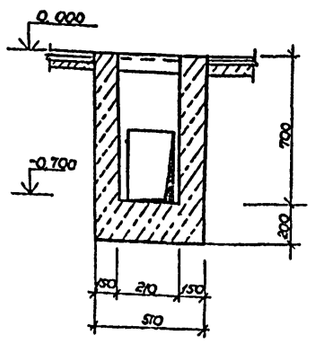

Металлический столик

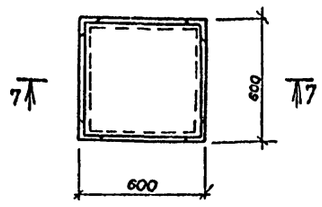

5-5

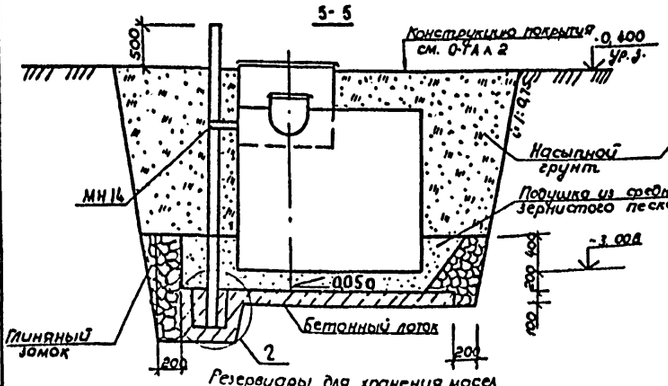

6-6

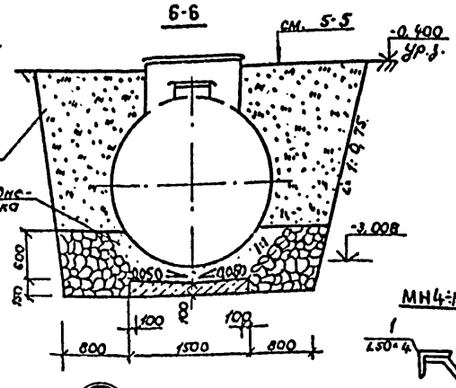

МН4÷МН6

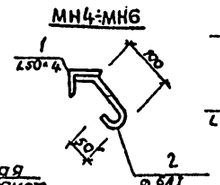

7-7

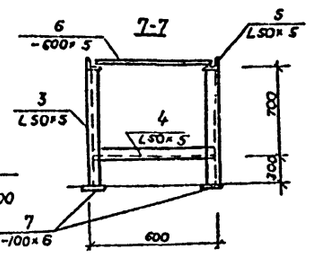

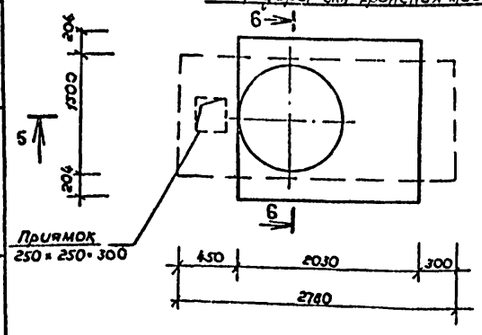

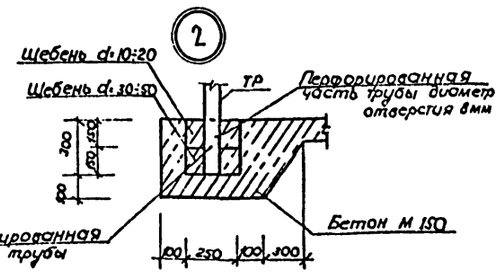

1



Спецификация к схемам элементов расположенным на данном листе

Марка, поз.	Обозначение	Наименование	Кол.	Масса ед, кг	Примечание
		ФО1			
МН20	ГОСТ 8509-72	1. L 50×4; ℓ=400	2	1,0кг	
	ГОСТ 5.1459-72	2. ф 6 А I; ℓ=250	6	0,06кг	
		Бетон М 150		0,3м³	
		ФО2			
МН5	ГОСТ 8509-72	1. L 50×4; ℓ=360	2	0,98кг	
	ГОСТ 5.1459-72	2. ф 6 А I; ℓ=250	4	0,06кг	
		Бетон М 150		0,27м³	
		ФО3			
МН6	ГОСТ 8509-72	1. L 50×4; ℓ=210	2	0,5кг	
	ГОСТ 5.1459-72	2. ф 6 А I; ℓ=250	4	0,06кг	
		Бетон М 150		0,32м³	
		Металлический столик			
		3. L50×5; ℓ=1000	4	2,5кг	
		4. L50×5; ℓ=600	4	1,5кг	
		5. L50×5; ℓ=600	4	1,5кг	
		6. -600×5; ℓ=600	1	2,8кг	
		7. -100×6; ℓ=100	4	0,72кг	
		Резервуар для хранения масел			
ТР	ГОСТ 10704-76	Труба ф=89×3; ℓ=3600	1	32,9кг	
МН14	ГОСТ 103-76	-100×5; ℓ=350	1	1,38кг	

1. Для АЗС 500 ФО1-9шт. ФО2-1шт; ФО3-1шт; для АЗС 750 ФО1-11шт, ФО2-1шт; ФО3-1шт., для АЗС 1000 ФО1-13шт, ФО2-1шт; ФО3-1шт.
2. Данный лист читать совместно с технологической частью проекта и чертежом 0-ГА л. 2.
3. Боковые поверхности фундаментов, соприкасающихся с грунтом покрыть битумом за 2 раза по холодной грунтовке.
4. Сварку производить электродами Э42 по ГОСТ 9467-75.
5. Все металлические конструкции окрасить масляной краской за 2 раза по железному сурику.
6. Обратную засыпку резервуара выполнить из глинистого грунта оптимальной влажности с тщательным послойным трамбованием.
7. Глиняный замок выполнить из мятой глины.
8. Резервуары для хранения масел с наружной стороны покрыть битумно-резиновой мастикой по битумной грунтовке по ГОСТ 9015-74.
9. Закладную деталь МН14 приварить к стенке резервуара.

Разраб.	Голова		
Пров.	Сивалов		
Рук. гр.	Сивалов		
Н. контр.	Фроймович		
Нач. сект.	—		
Нач. отд.	Лукьяновский		
Гл. инж. пр.	Новиков		

Привязан

Инв. №

503-6-3 КЖ

Автозаправочная станция общего пользования на 500 заправок автомобилей в сутки.

Сооружения АЗС

Стадия	Лист.	Листов
РП	19	

Фундамент под насосную установку "Нара 31" и 1К ЗДС-25-05-1 ФО1. "Фундамент под колонку "воздух-вода" ФО2. Фундамент под выносной заправочный пункт ФО3

Госкомнефтепродукт РСФСР ГИПРОНЕФТЕТРАНС г. Волгоград

Копия верна

Типовой проект 503-6-3 Альбом VI

Разрез 1-1

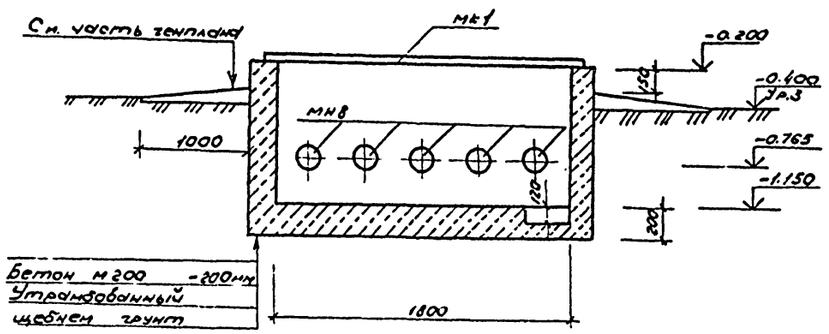

2-2

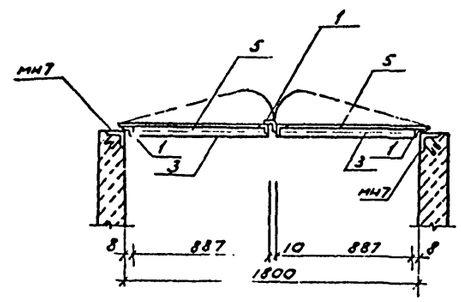

План колодца

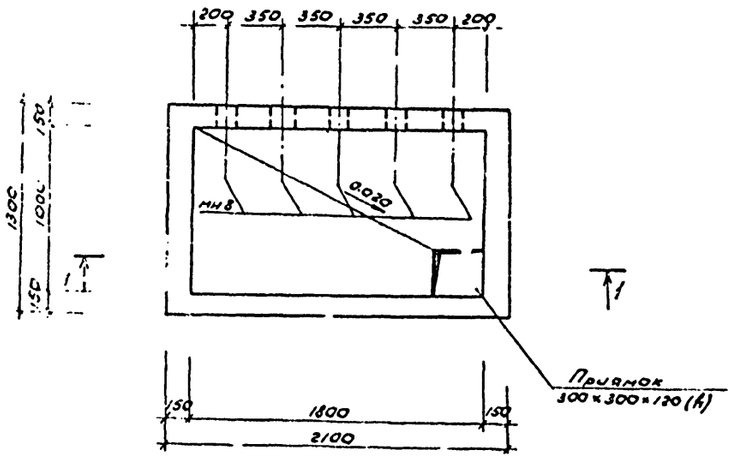

Крышка мк1

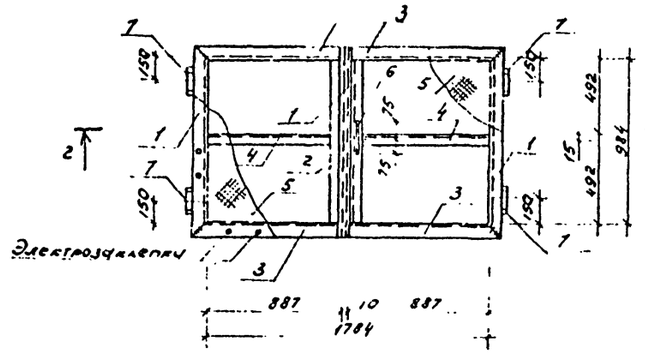

Поз 3

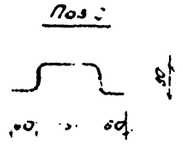

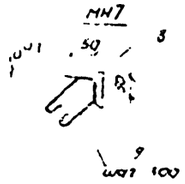

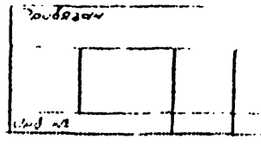

Спецификация к схемам расположения элементов сливного колодца

Марка поз.	Обозначение	Наименование	Кол.	Масса ед, кг	Примечание
мк1		Стальные элементы			
1	ГОСТ 8509-72	L 50×4; ℓ=1084	3	3.30кг	
2	то же	L 50×4; ℓ=984	2	3.0кг	
3	"	L 50×4; ℓ=937	4	2.85кг	
4	"	L 50×4; ℓ=887	2	2.70кг	
5	ГОСТ 19903-74	δ=1мм		13.5кг	
6	ГОСТ 5.1459-72	ф12 AI, ℓ=450	1	0.4кг	
7	ГОСТ 5088-78	Петля ПНЦ 130	4	0.8кг	
мн7 8	ГОСТ 8509-72	L 63×6, ℓ=5768		33.0кг	
9	ГОСТ 5.1459-72	ф6 AI, ℓ=350	16	0.07кг	
мн8	3901-5	Сальник Ду80	5	1.17кг	
		Материалы			
		Бетон м200	1.5	м³	

1. Поз.5 приварить к уголкам газосваркой, сварку других элементов производить электродами Э-42 по ГОСТ 9467-75.
2. Наружные стенки колодца, соприкасающиеся с грунтом, обмазать битумом за 2 раза по холодной грунтовке.
3. Металлические элементы, скрасить масляной краской за 2 раза по железному сырику.
4. Морозостойкость и водопроницаемость бетона смотри на чертеже КЖ-1.

Согласовано:

Инв.№ подл. | Подпись и дата | Взам.инв.№

Нач. группы			503 6-3	КЖ
ГИП			Автозаправочная станция общего пользования на 500 заправок автомобилей в сутки	
Разраб.			Сооружение АЗС	Стадия: РП; Лист: 20; Листов:
Н. контр.			Сливной колодец, для мк. на Плане на отм. 0.000 Разрезы 1-1, 2-2 Крышка мк1.	Госпроектстрой, Госпроектстрой, Госпроектстрой, г. Волгоград
Нач. сект.				
Гл. инж.				

Схема расположения элементов технологических каналов.
Схема 1.

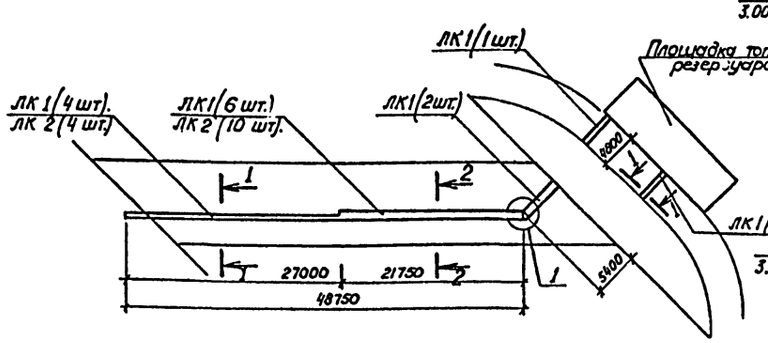

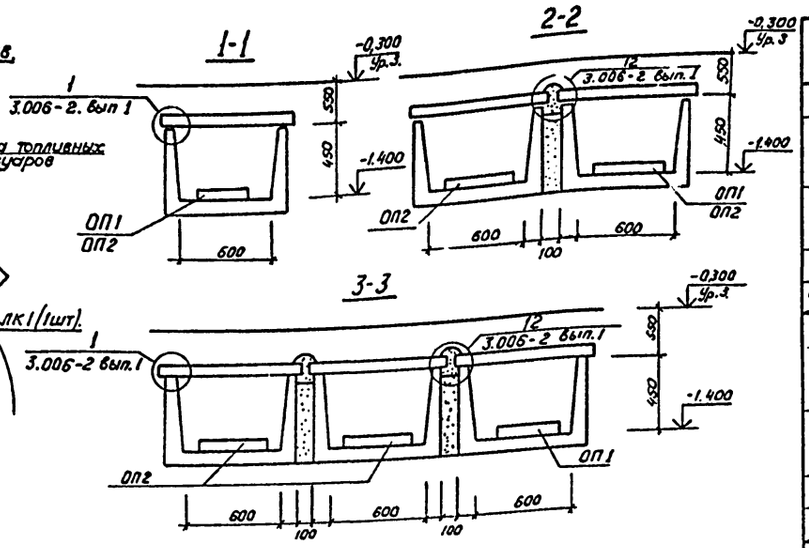

Схема расположения элементов технологических каналов.
Схема 2.

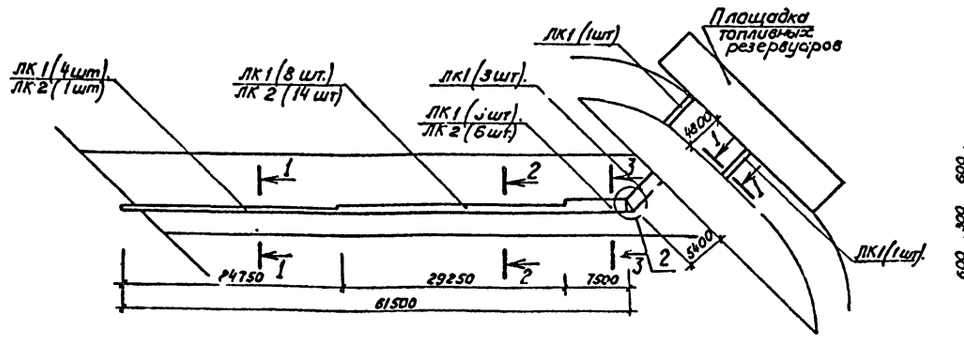

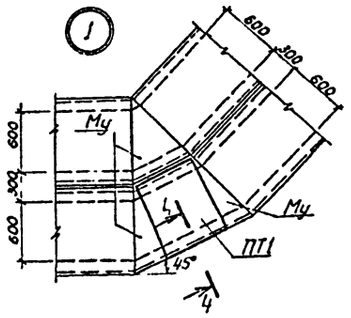

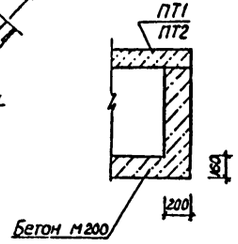

Схема расположения элементов технологических каналов.
Схема 3.

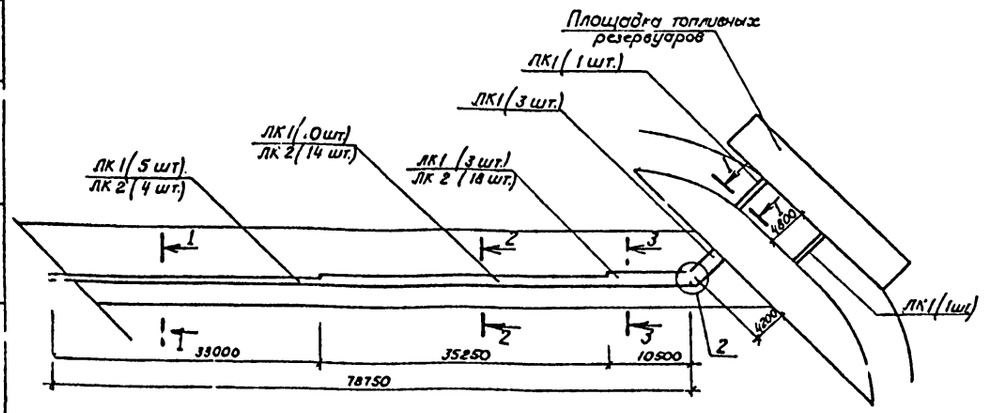

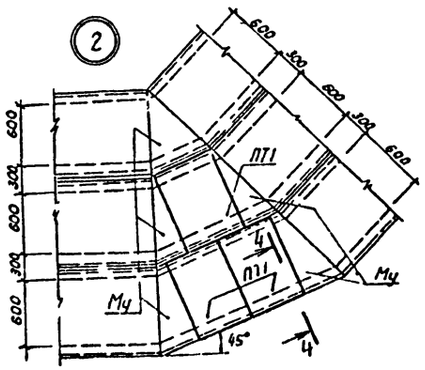

Спецификация к схемам расположения элементов сборной конструкции

Марка, поз.	Обозначение	Наименование	Кол.	Масса ед, кг.	Примечание
		Схема 1.			
ЛК1	3.006-2 вып. II-2,3	Лоток Л4-8	14	1,8т	
	То же вып. II-2,4	Плита П5-8	28	0,41т	
ЛК2	"	Лоток Л4д-8	14	0,23т	
	"	Плита П5д-8	14	0,10т	
ПТ1	"	Плита П5д-8	1	0,10т	
ОП1/ОП2	"	Опорная подушка ОП2/ОП5	4/20	0,013т/0,05т	
		Схема 2			
ЛК1	3.006-2 вып II-2,3	Лоток Л4-8	20	1,8т	
	То же вып II-2,4	Плита П5-8	40	0,41т	
ЛК2	"	Лоток Л4д-8	21	0,23т	
	"	Плита П5д-8	21	0,10т	
ПТ1	"	Плита П5д-8	3	0,10т	
ОП1/ОП2	"	Опорная подушка ОП2/ОП5	13/27	0,013т/0,05т	
		Схема 3.			
ЛК1	3.006-2 вып II-2,3	Лоток Л4-8	23	1,8т	
	То же вып II-2,4	Плита П5-8	46	0,41т	
ЛК2	"	Лоток Л4д-8	36	0,23т	
	"	Плита П5д-8	36	0,10т	
ПТ1	"	Плита П5д-8	3	0,1т	
ОП1/ОП2	"	Опорная подушка ОП2/ОП5	16/29	0,013т/0,05т	
		Участок монолитный Му			
		Бетон М 200	2,2	м³	

1. Данный лист читать совместно с технологической частью проекта.
2. Под всеми каналами устраивается песчаная подушка толщиной 100 мм.
3. Боковые поверхности каналов, плиты покрытия покрыть горячим битумом за 2 раза по холодной грунтовке.
4. Под монолитными углами поворотов каналов устраивается подготовка из щебня, втрамбованного в грунт, толщиной 100мм
5. Морозостойкость и водопроницаемость бетона смотри на чертеже КЖ-1
6. Монолитные участки Му выполнить по месту из бетона М 200

Согласовано:
Нач. технолог. отдела — Бунтин
Взам. инв. 1
Подпись и дата
Инв. № подл.

Привязан:
Инв №

Разраб.	Голова		
Провер	Сивалов		
Рук. гр	Сивалов		
Н контр	Фрадмович		
Нач. сект	—		
Нач. отд.	Лутьяновский		
Гл. инж. пр	Новиков		06.87

503-6-3 КЖ

Автозаправочная станция общего пользования на 500 заправок автомобилей в сутки.

Сооружения АЗС.

Стадия	Лист	Листов
РП	21	

Технологические каналы

Госкомнефтепродукт РСФСР
ГИПРОНЕФТЕТРАНС
г. Волгоград

Типовой проект 503-6-3 Альбом III Копия верна

Масштаб по вертикали 1:50
по горизонтали 1:500

Схема 3

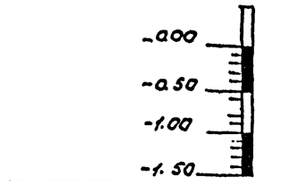

| | | |

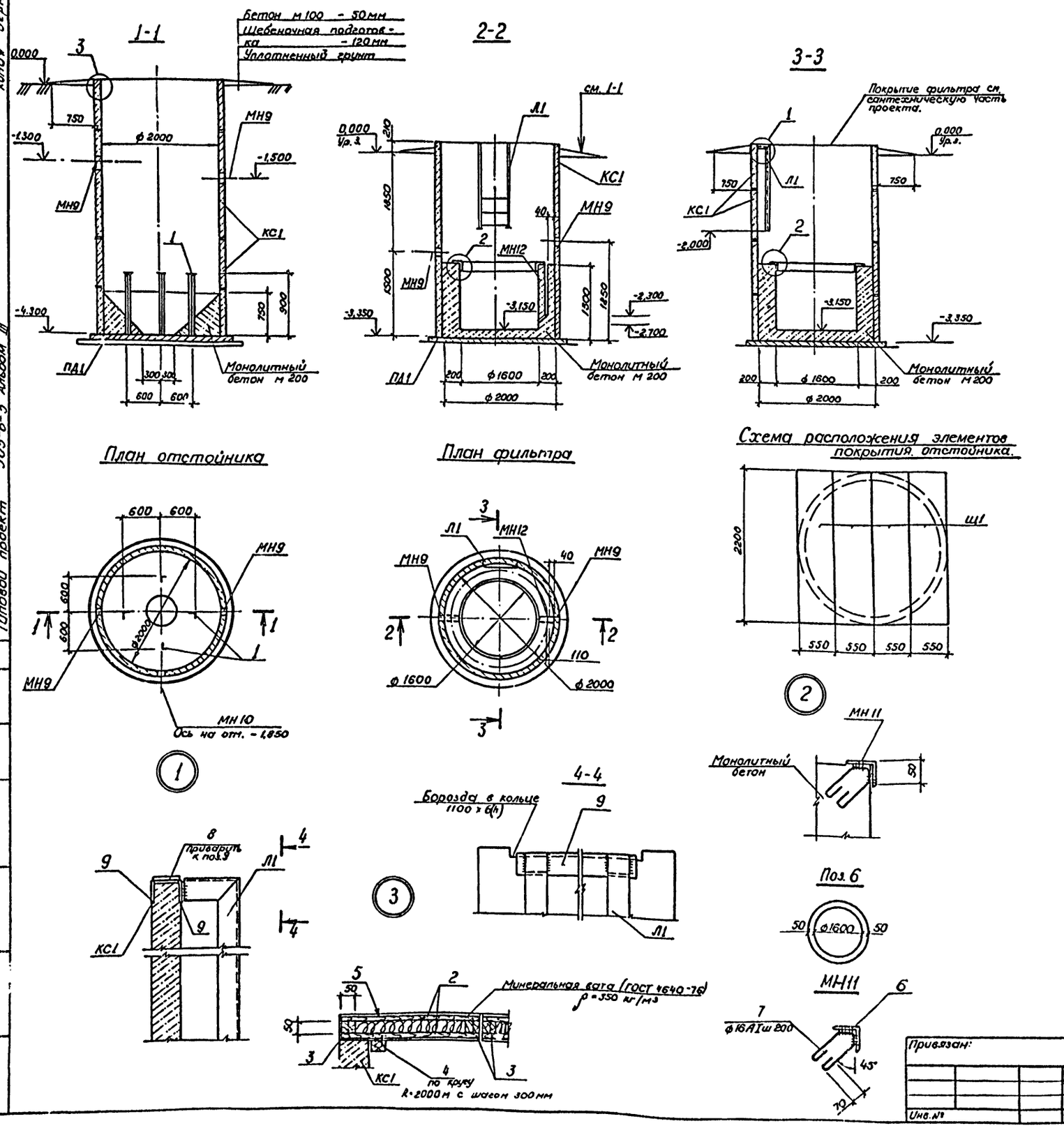

Спецификация к схемам расположения элементов сборных конструкций

Марка поз.	Обозначение	Наименование	Кол.	Масса ед, кг	Примечание
		Отстойник.			
КС1	Серия 3.900-3 вып. 7, ч.1	Кольцо стеновое КЦ-20-5	5	1,50 т	
ПД1	То же	Плита днища КЦД-20	1	1,50 т	
МН9	Серия 3.901-5	Сальник Ду 200 ℓ = 200 мм	2	15,7 кг	
МН10	То же	" Ду 50 ℓ = 200 мм	1	3,3 кг	
	ГОСТ 8509-72	1. L 75×5 ℓ = 900 мм	4	5,2 кг	
		Бетон М 200		1,26 м³	
Щ1 (4 шт.)	ГОСТ 8242-75	2. Доска h = 29 мм 550 (ℓ)			
		3 Брус 50×50×2200 (ℓ)	2		
		4 Брус 5×50×100 (ℓ)	20		
	ГОСТ 8075-56	5 — δ = 1 мм		3,2 м²	
		Фильтр			
КС1	Серия 3.900-3 вып. 7.ч.1	Кольцо стеновое КЦ-20-9	4	1,50 т	
ПД1	То же	Плита днища КЦД-20	1	1,50 т	
МН9	Серия 3.901-5	Сальник Ду 200 ℓ = 200 мм	2	15,7 кг	
МН11	ГОСТ 8509-72	6. L 50×4 ℓ = 5030 мм	1	[illegible] кг	
	ГОСТ 5.1459-72	7. ф 6 А I ℓ = 400 мм	26	0,1 кг	
МН12	ГОСТ 12336-66	Тр □ 200×110×5 ℓ = 1600 мм	1	38,9 кг	
		Бетон М 200		1,87 м³	
Л1	Серия 1.459-2 вып. 3	Стремянка СГ1	1	41 кг	
	ГОСТ 103-76	8. — 60×5 ℓ = 1000 мм	1	3,7 кг	
	То же	9. — 80×5 ℓ = 1000 мм	2	3,1 кг	

1. Данный лист читать совместно с сантехнической частью проекта.
2. Отверстия в кольцах отстойника и фильтра ф 50, ф 200 пробить по месту. Отверстия после установки сальников тщательно заделать бетоном м 200 на мелком заполнителе.
3. Сварку производить электродами Э-42 по ГОСТ 9467-75.
4. Боковые поверхности соприкасающиеся с грунтом покрыть горячим битумом за 2 раза по холодной битумной грунтовке
5. Металлические поверхности окрасить масляной краской за 2 раза по железному сурику.
6. За относительную отметку 0,000 принят уровень земли, что соответствует отм. по генплану ▭.
7. В основании колодцев выполнить песчаную подготовку толщиной 100 мм.
8. Инструкцию по герметизации стыков колодца смотри примечание на листе КЖ-24 п.8.

Разраб.	Болдина		
Провер	Сивалов		
Рук. гр	Сивалов		
Н. контр	Фраймович		
Нач. сект	—		
Нач. отд	Лукьяновский		
Гл. инж пр	Новиков		06.82

503-6-3 КЖ

Автозаправочная станция общего пользования на 500 заправок автомобилей в сутки

Сооружения АЗС

Стадия	Лист	Листов
РП	23	

Отстойник. Фильтр. Планы на отм. 0,000. Сечения. Узлы. План покрытия отстойника.

Госкомнефтепродукт РСФСР ГИПРОНЕФТЕТРАНС г. Волгоград

Согласовано: Нач. сан. тех. отдела Забулонов

Типовой проект 503-6-3 Альбом III

Инв. № подл. | Подпись и дата | Взам. инв. №

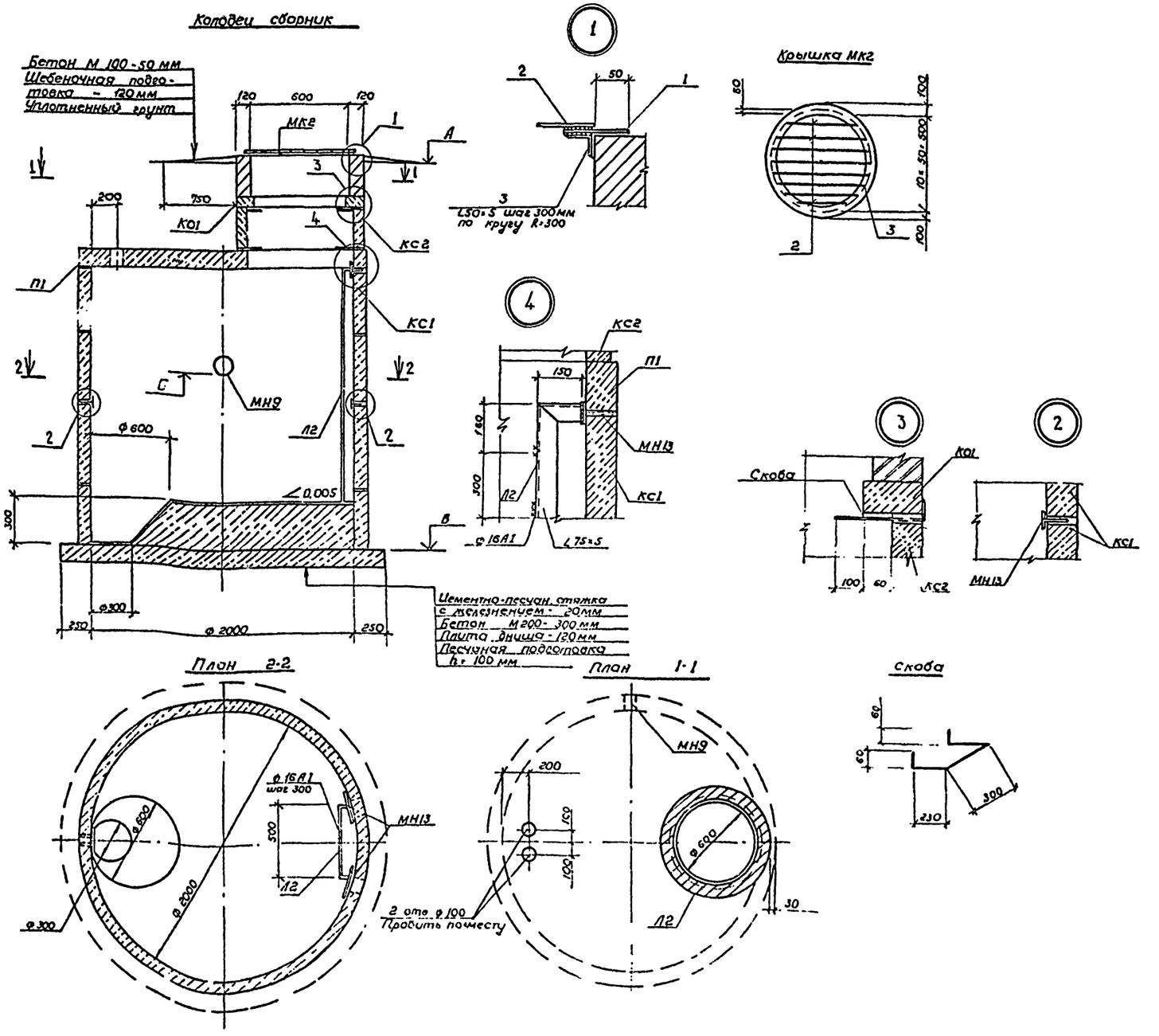

Спецификация к схемам расположения элементов сварной конструкции

Марка, поз.	Обозначение	Наименование	Кол.	Масса, ед, кг.	Примечание
		Сборные железобетонные элементы			
КС1	Серия 3.900-3 вып. 7	Кольцо стеновое КЦ-20-6	4	1,0т	
КС2	То же	Кольцо стеновое КЦ-7-3	1	0,10т	
П1	"	Плита перекрытия			
		КЦ п1-20-1	1	1,30т	
КО1	"	Кольцо опорное КЦО1	1	0,05т	
ПД1	"	Плита днища КЦД-20	1	1,50т	
		Монолитный бетон			
		М 200		1,0 м³	
МК2		Стальные элементы			
1	ГОСТ 103-76	- 100×5 0,18 м²	1	7,7кг	
2	ГОСТ 5.1459-72	ф 16 А1 ℓ = 2400 мм		3,8кг	
3	ГОСТ 8509-72	L 50×5 ℓ = 50 мм	7	0,2кг	
Л2	ГОСТ 8509-72	L 75×5 ℓ = 4800 мм	2	25,7кг	
	ГОСТ 5.1459-72	ф 16 А1 ℓ = 500 мм ш 300	8	0,5кг	
Скоба	ГОСТ 5.1459-72	ф 10 А1 ℓ = 900 мм	4	0,6кг	
МН 13	Серия 3.400-6/76	Закладная деталь МН1-3	5	1,4кг	
МН9	Серия 3.901-5	Сальник Ду 200; ℓ = 200	1	15,7кг	

1. Данный лист читать совместно с сантехнической частью проекта.
2. За относительную отметку 0.000 принят уровень земли, что соответствует отметке по генплану.
3. Отверстие после установки сальника тщательно заделать бетоном М200 на мелком заполнителе.
4. Сварку производить электродами Э-42 по ГОСТ 9467-75.
5. Боковые поверхности соприкасающиеся с грунтом покрыть горячим битумом за 2 раза по холодной битумной грунтовке.
6. Металлические поверхности окрасить масляной краской за 2 раза по железному сурику.
7. Внутренние поверхности колодца покрыть эпоксидной мастикой за 2 раза.
8. Замоноличивание всех стыков выполнить раствором на расширяющемся цементе нормального твердения. С внутренней стороны стыки между кольцами обклеить двумя слоями гидрошола.

№ по генплану	Отметка Н			Глубина укладки трубы
	земли	трубы	дна	
	А	Б	В	

Привязан:

Инв. №

Разраб.	Болдина		
Провер.	Сивалов		
Рук. гр.	Сивалов		
Н. контр.	Фраймович		
Нач. сект.	–		
Нач. отд.	Лукьяновский		
Гл. инж. пр.	Новиков		06.82

503-6-3 КЖ

Автозаправочная станция общего пользования на 500 заправок автомобилей в сутки

Сооружения АЗС

Стадия	Лист	Листов
РП	24	

Колодец - сборник. План по 1-1, 2-2 и Узлы

Гасломбеоргпродуктпроект ГИПРОНЕФТЕТРАНС

Копия верна

Альбом III

503-6-3

Типовой проект

Согласовано:

Нач. сантех. отдела

Забулонов

Взам. инв. №

Подпись и дата

Инв. № подл.

Разрез 1-1

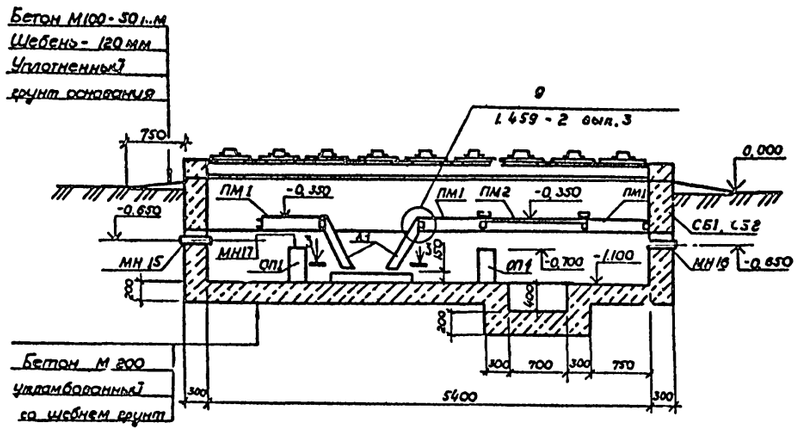

Разрез 2-2

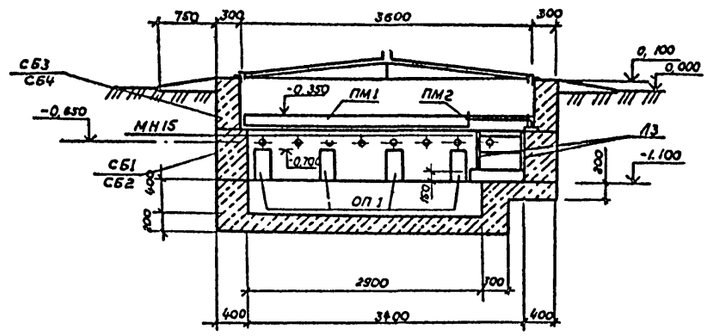

План колодца

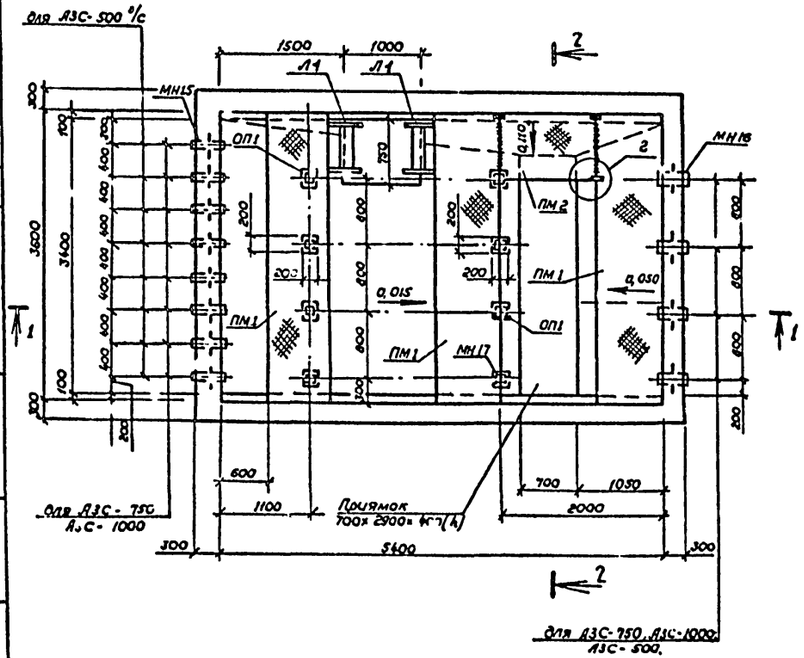

3-3

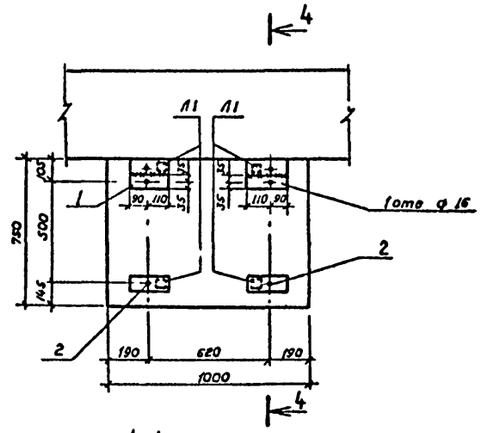

4-4

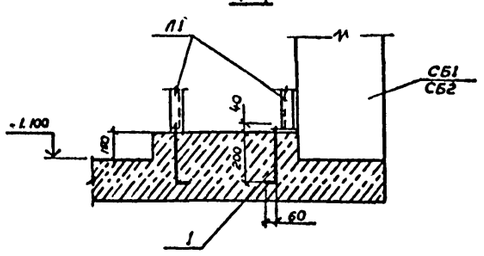

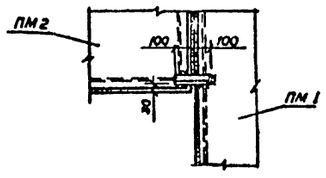

Спецификация к схеме расположения элементов колодца

Марка, поз.	Обозначение	Наименование	Кол.	Масса ед, кг.	Приме-чание
		Бетонные элементы			
СБ1	ГОСТ 13579-78	Блок ФБС 24.4.6-Т	4	1,30т	
СБ2	То же	" ФБС12-4.6-Т	2	0,64т	
СБ3	"	" ФБС24-3.6-Т	6	0,97т	
СБ4	"	ФБС 9.3.6-Т	4	0,35т	
ОП1		Бетон М200	8	0,016м	
Днище		То же		6,21м³	
Монолитные участки стен		"		1,51м³	
		Металлические элементы			
ПМ1	Серия 1.459-2 вып.4	Переходная площадка			
		ПВГ 23	3	173,0кг	
ПМ2	То же	Переходная площадка			
		ПВГ 5	1	63,0кг	
Л1	"	Лестничный марш МВГ1	2	30,0кг	
МН15	Серия 3.901-6	Патрубок Ду80 е=400	6(6)	3,00кг	
МН16	То же	То же Ду100 е=400	4	4,60кг	
МН17	Серия 3.400-6/76	Закладная деталь			
		МИ 1-21	8	1,20кг	
1	ГОСТ 103-76	— 70х6 е=200	2	0,65кг	
2	ГОСТ 5.1459-72	ф 12АI е=300	4	0,27кг	
3	ГОСТ 8509-72	L 50х5 е=200	4	0,75кг	

1. Покрытие колодца см. КЖ-26.
2. Данный лист читать совместно с технологической частью проекта.
3. За относительную отметку 0.000 принят уровень земли, что соответствует отметке по генплану.
4. В спецификации количество закладных деталей МН 15 в скобках дано для АЗС-500 °/с.
5. Марку бетона по морозостойкости см КЖ-1.
6. Боковые поверхности стенок колодца соприкасающихся с грунтом покрыть горячим битумом за 2 раза по холодной битумной грунтовке.
7. Уклоны к приямку выполнить цементно-песчаным раствором
8. Металлические элементы окрасить масляной краской за 2 раза по железному сурику.
9. Сварку металлических конструкций производить электродами Э-42 по ГОСТ 9467-75

Типовой проект 503-6-3 Альбом III

Согласовано:
Нач. технолог. сметного отд. Зуняшин

Инв. № подл. | Подпись и дата | Взам. инв. №

Копия верна

Привязан

Инв. №

Разраб.	Кривоносов			503-6-3 КЖ
Пров.	Моисеев			Автозаправочная станция общего пользования на 500 заправок автомобилей в сутки
Рук. гр.	Моисеев			
Н. контр.	Фраймович			Сооружения АЗС
Нач. сект.	—			
Нач. отд.	Чукьяновский			
Гл. инж. пр.	Новиков		06.82	Колодец подключения АЗС к трубопроводу. План. Разрезы 1-1; 2-2.

Стадия	Лист	Листов
РП	25	

Госкомнефтепродукт РСФСР
СПЕЦНЕФТЕТРАНС
г. Москва

Копия верна

Типовой проект 503-6-3 Альбом III

Инв. № подл. | Подп. и дата | Взам. инв. №

Схема расположения элементов покрытия.

Схема 1.

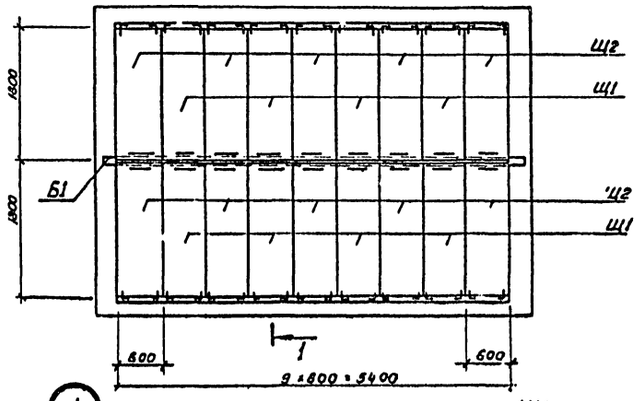

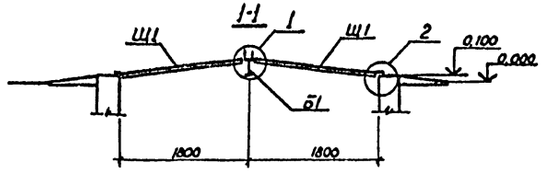

Схема расположения закладных элементов (обрамление колодца). Схема 2.

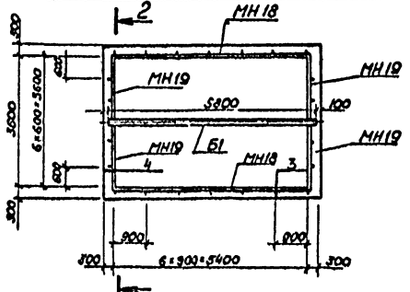

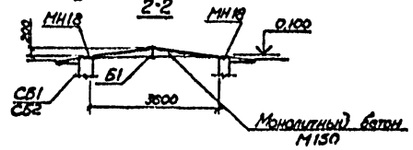

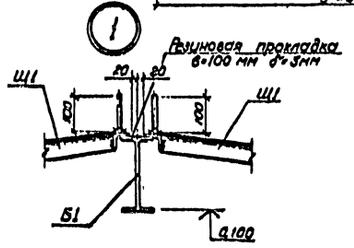

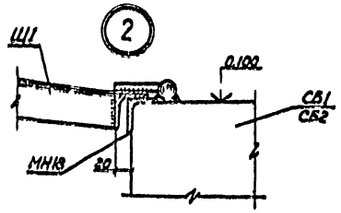

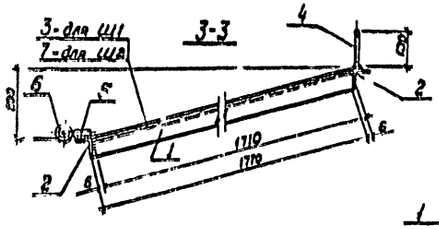

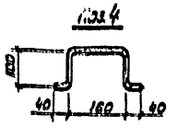

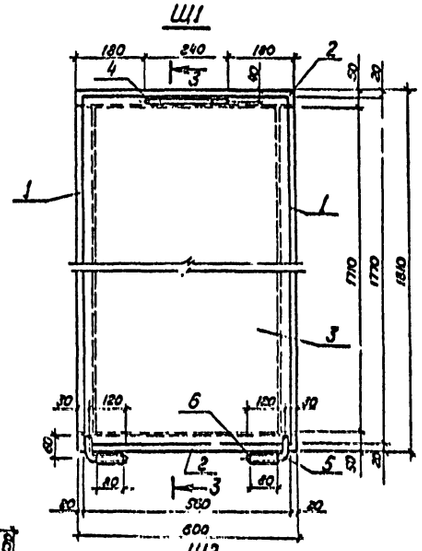

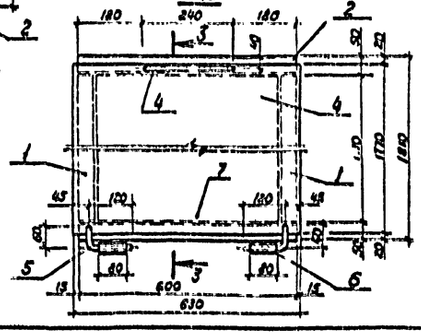

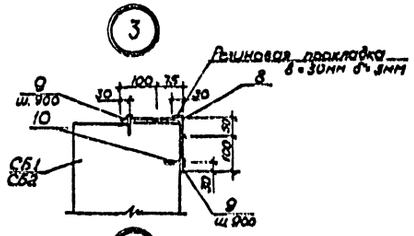

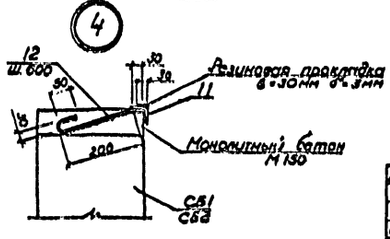

Спецификация к схеме расположения элементов колодца.

Марка, поз.	Обозначение	Наименование	Кол.	Масса ед. кг.	Примечание
		Схема 1			
Ш1			8		
1	ГОСТ 9509-72	L 50×5 ; С = 1710	2	6,45кг	
2	ГОСТ 8509-72	L 50×5 ; С = 600	2	2,26кг	
3	ГОСТ 19903-74	– 560×2 ; С=1770	1	13,56кг	
4	ГОСТ 5.1459-72	ф 12 AI ; С заг. = 440	1	0,39кг	
5	ГОСТ 5.1459-72	ф 18 AI ; С заг. = 200	2	0,40кг	
6	ГОСТ 10704-76	Труба 25×2,5; С=80	2	0,11кг	
Ш2			10		
7	ГОСТ 19903-74	– 630×2 С=1770	1	17,39кг	
1, 2, 4, 5, 6		По марке Ш1			
		Схема 2.			
Б1	ГОСТ 8239-72*	I 20 ; С= 5800	1	121,80кг	
МН18			2		
8	ГОСТ 8510-72	L 75×50×5 ; С=5400	1	83,87кг	
9	ГОСТ 103-76	– 50×5; С = 100	7	0,20кг	
10		Дюбель ДГ-УП (4,5×5,0)	14		
МН19			4		
11	ГОСТ 8509-72	L 50×5; С= 1870	1	7,05кг	
12	ГОСТ 5.1459-72	ф 6 AI ; С заг. = 310	2	0,07кг	
		Бетон М 150 Мрз 50		0,216м³	

1. Данный лист читать совместно с КЖ-25.
2. Поз. 3, 7 приварить к уголкам газосваркой, сварку остальных элементов производить электродами Э 42 по ГОСТ 9467-75.
3. Металлические элементы окрасить масляной краской за 2 раза по железному сурику
4. В местах соприкосновения металлоконструкций наклеить резиновые прокладки δ=30мм.
5. Марка бетона по морозостойкости уточняется при привязке проекта.

Разраб.	Кривоносов			503-6-3 КЖ	
Пров.	Моисеев				
Рук. гр.	Моисеев			Автозаправочная станция общего пользования на 500 заправок автомобилей в сутки	
Н. контр.	Фридмович				
Гл. спец.	—			Сооружения АЗС.	Стадия: РП; Лист: 26; Листов:
Нач. отд.	Лукьяновский				
Гл. инж. пр.	Новиков			Колодец подключения АЗС к трубопроводу. Схема расположения элементов покрытия	Госкомнефтепродукт СССР ГИПРОНЕФТЕТРАНС г. Волгоград

Привязан

Инв. №

Копия верна

Альбом III

Ведомость рабочих чертежей основного комплекта

Лист	Наименование	Примечание
ВКл.1	Общие данные	
ВКл.2	Отстойник. План. Разрезы	
ВКл.3	Фильтр. План. Разрезы	
ВКл.4	Колодец - сборник. План. Разрезы	

Ведомость ссылочных и прилагаемых документов

Обозначение	Наименование	Примечание
	Ссылочные документы	
ГОСТ 8732-78	Трубы стальные бесшовные горячедеформированные	
ГОСТ 18698-79	Рукава резиновые напорные с текстильным каркасом	
ГОСТ 3826-66*	Сетки проволочные тканые с квадратными ячейками для рассева сыпучих материалов	
ГОСТ 103-76	Полоса стальная. горячекатанная	
ГОСТ 2217-76	Головки соединительные напорные для пожарного оборудования.	
ГОСТ 3262-75*	Трубы стальные водогазопроводные	
ГОСТ 17378-77	Детали трубопроводов бесшовные приварные из углеродистой стали на Ру ≤ 10МПа Переходы	
ГОСТ 7798-70*	Болты с шестигранной головкой	
ГОСТ 5915-70*	Гайки шестигранные	
	Прилагаемые документы	
1494-32	Зонты и дефлекторы вентиляционных систем	

Схема очистных сооружений

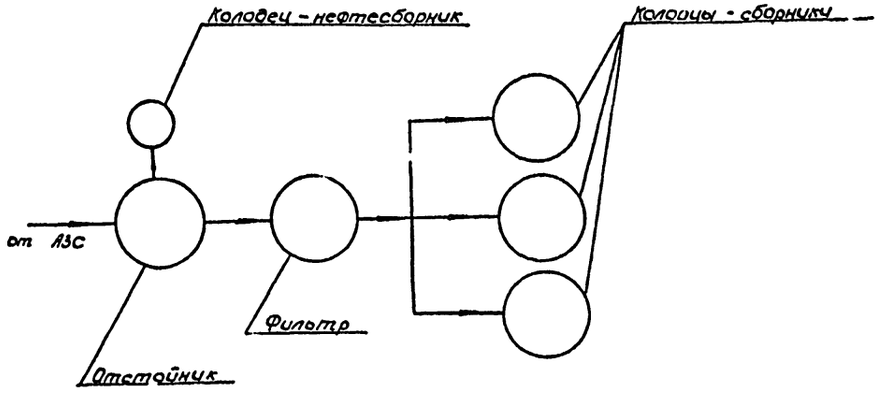

Типовой проект 503-6-3

Инв.№ подл. | Подпись и дата | Взам.инв.№

Архитектурно-строительная часть проекта разработана в соответствии с действующими нормами и правилами и предусматривает мероприятия, обеспечивающие взрывобезопасность и пожаробезопасность при эксплуатации здания

Главный инженер проекта: Новиков

Инв.№			
Разраб	Русина		
Провер	Зарубина		
Рук.гр	Зарубина		
Н.контр	Александрова		
Нач.сект	Голустяник		
Нач.отд	Забулонов		
Гл.инжер	Новиков		

Привязан

503-6-3 ВК

Автозаправочная станция общего пользования на 500 заправок автомобилей в сутки

Стадия	Лист	Листов
РП	1	4

Сооружения АЗС

Общие данные (начало)

Госкомнефтепродукт РСФСР ГИПРОНЕФТЕТРАНС

Копия верна

Альбом III

503-6-3

Типовой проект

Разрез 1-1

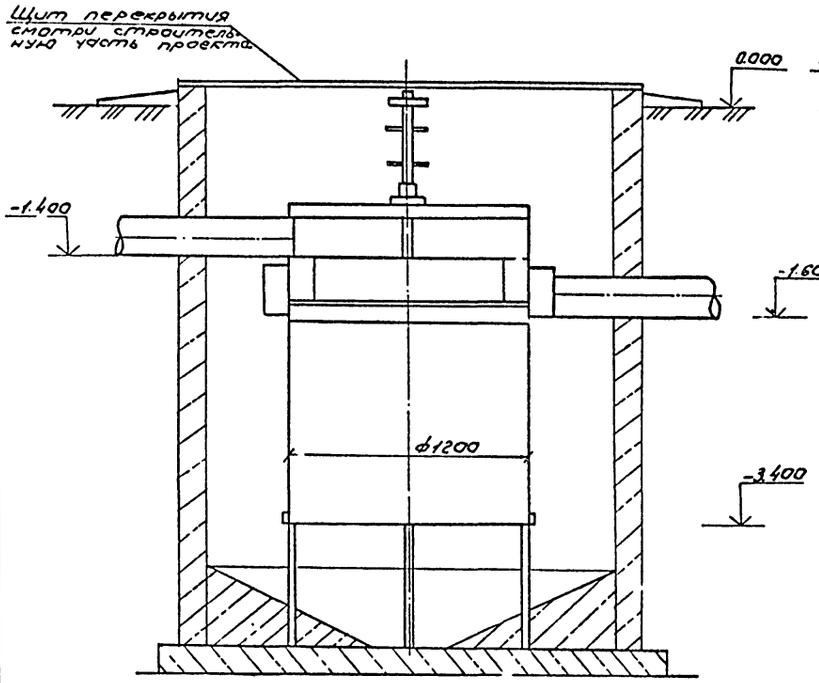

Разрез 2-2

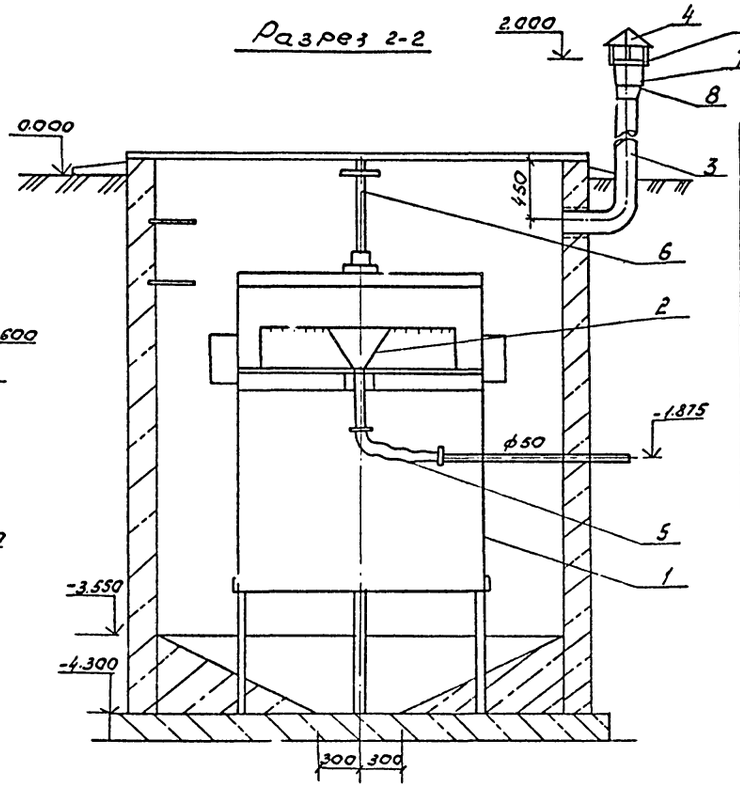

Спецификация

Марка поз.	Обозначение	Наименование	Кол.	Масса ед, кг	Примечание
1	ВК01.00.00.СБ	Полупогружная перегородка ф200 ℓ=2040	1	—	
2	ВК02.00.00.СБ	Нефтесборник ф460 ℓ=550	1	—	
3		Труба стальная ф108×4			
		ГОСТ 8732-78 ℓ=2500	1	—	
4	Серия 1.494-32	Зонт 3к.00.000	1	—	
5		Рукав резино-тканевый			
		ГОСТ 18698-79 ф50, ℓ=1000	1	—	
6	ВК03.00.00.СБ	Привод нефтесборника	1	—	
7		Труба стальная ф219×6			
		ГОСТ 8732-78 ℓ=100	1	—	
8		Переход к219×6-108×4			
		ГОСТ 17378-77. ℓ=200	1	—	
9		Сетка с ячейками 6×6			
		N6 ГОСТ 3826-66*	0,05	—	м²

План на отм.-1.00

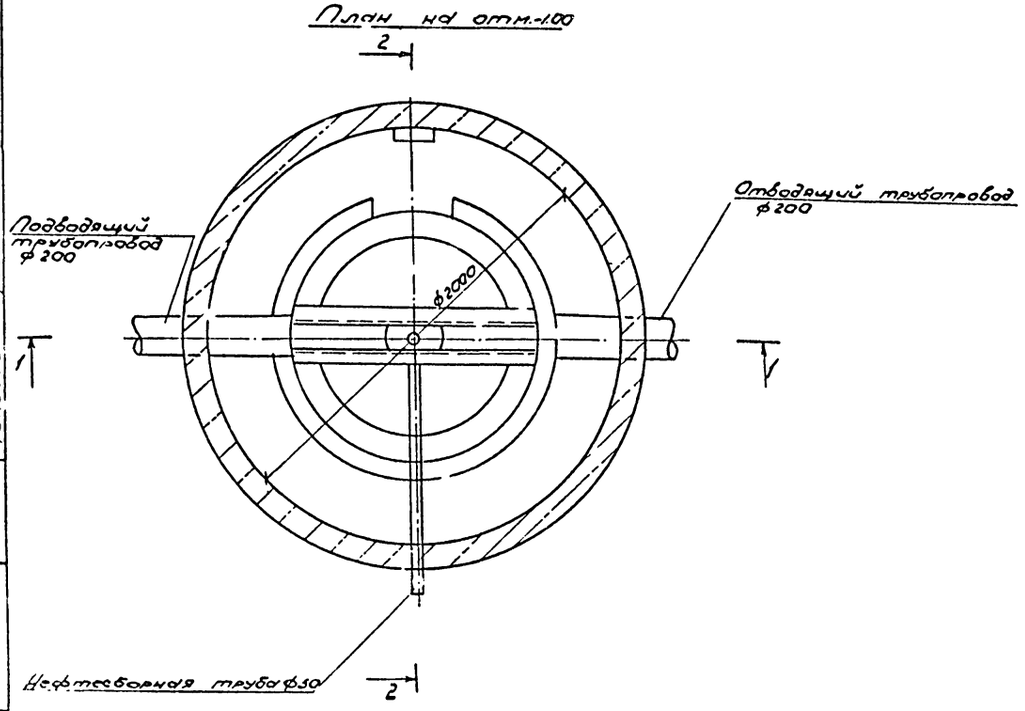

1. Чертежи на нестандартизированное оборудование отстойника смотри альбом IV.

Разраб	Герлингер			503-6-3 ВК
Провер	Голустьян			
Рук.гр	Зарубина			Автозаправочная станция общего пользования на 500 заправок автомобилей в сутки
Н.контр	Александрова			
Нач.сек	Голустьян		03.82	
Нач.отд	Забулонов			Сооружения АЗС — Стадия: РП; Лист: 2; Листов:
Гл.инж.пр	Новиков		06.82	
				Отстойник. План. Разрезы. — Госкомнефтепродуктреферат ГИПРОНЕФТЕТРАНС г. Волгоград

Привязан:

Инв. №:

Инв. № подл. | Подпись и дата | Взам. инв. №

Копия верна

Альбом III

Типовой проект 503-6-3

Инв.№ подл. | Подпись и дата | Взам.инв.№

Разрез 1-1

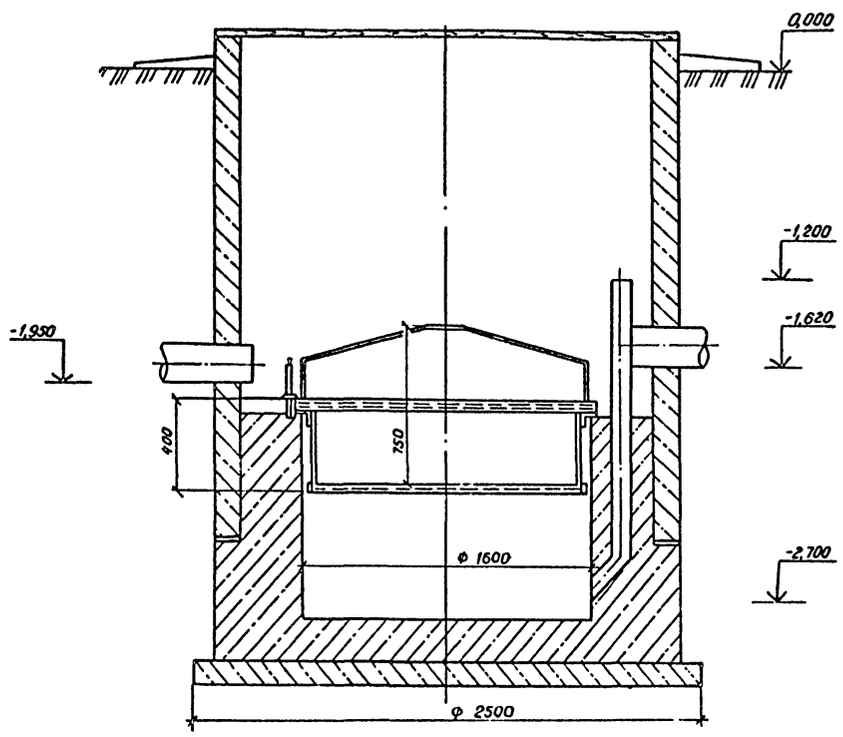

План на отм.-1,200

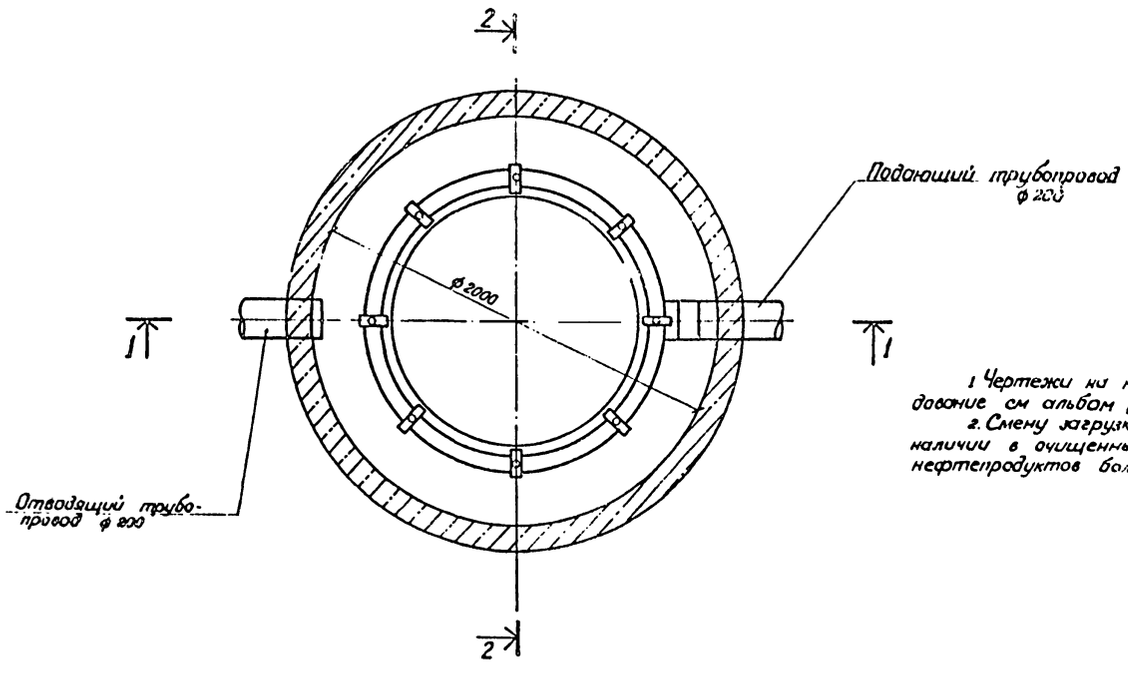

Разрез 2-2

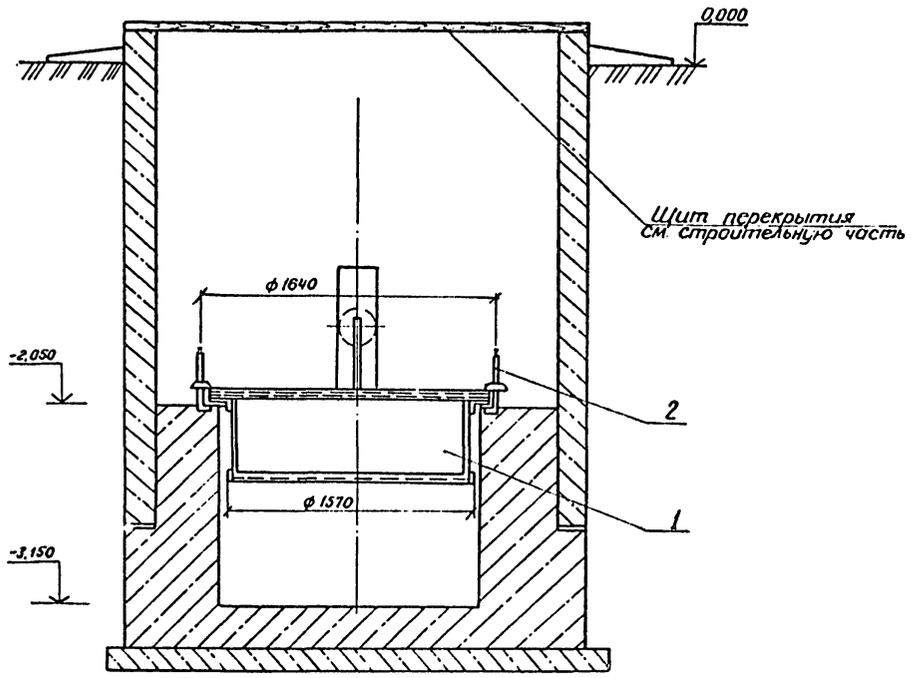

1. Чертежи на нестандартизированное оборудование см альбом IV.
2. Смену загрузки следует производить при наличии в очищенных стоках концентрации нефтепродуктов больше расчетной.

Спецификация

Марка, поз.	Обозначение	Наименование	Кол.	Масса ед, кг	Примечание
1	ВК 04.00.00 СБ	Фильтр ф 1510			
		h = 400	1	—	
2	ВК 05.00.00 СБ	Прижим	8		

Разраб	Герлингер			503-6-3 ВК
Провер	Голустьянц			Автозаправочная станция общего пользования на 500 заправок автомобилей в сутки
Рук. гр	Зарубина			
Н.контр	Александров			
Нач сект	Голустьянц			
Нач отд	Забулонов		05.82	Стадия / Лист / Листов
Гл.инж.пр	Новиков		05.82	Сооружения АЗС. РП / 3 /
				Фильтр План. Разрезы — Госкомнефтепродукт РСФСР ГИПРОНЕФТЕТРАНС г. Волгоград

Привязан:

Инв.№

Копия верна

Альбом III

Типовой проект 503-6-3

Инв. № подл. | Подпись и дата | Взам. инв. №

1-1

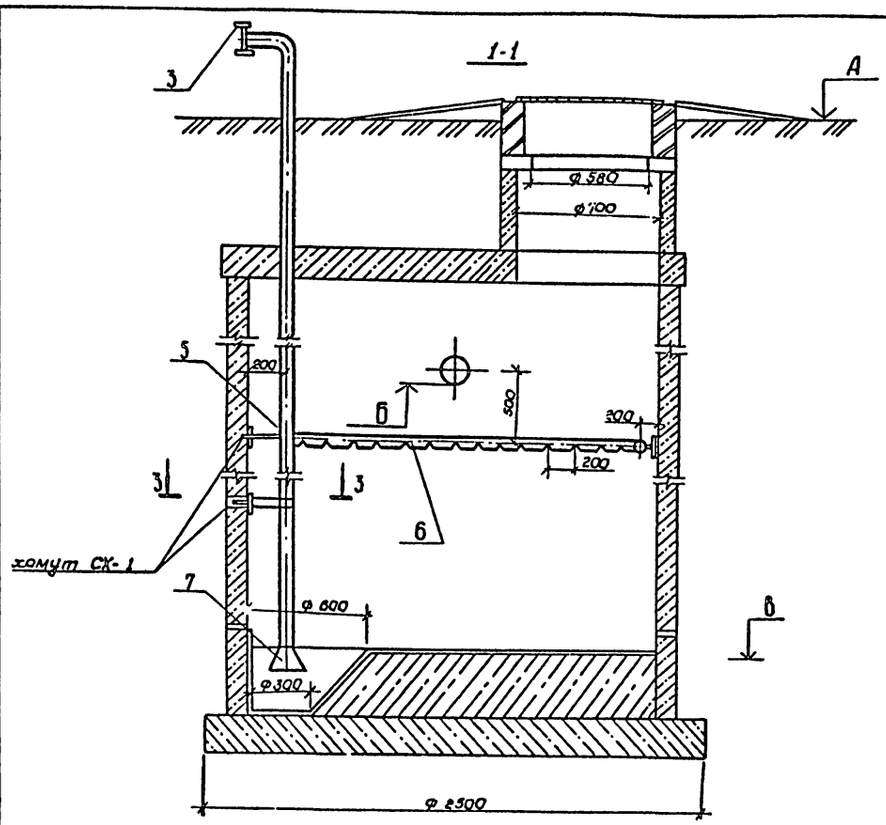

План

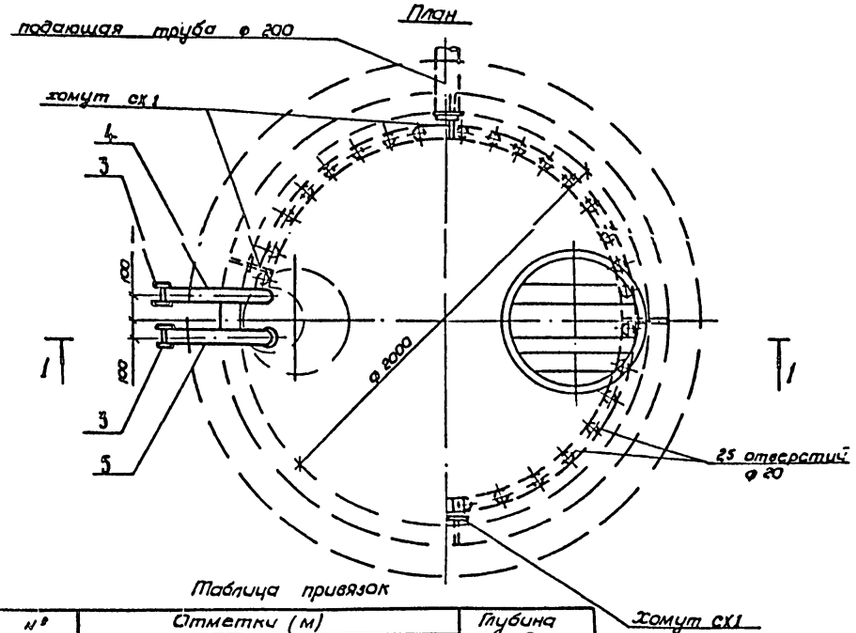

Таблица привязок

№ по генплану	Отметки (м) земли „А"	трубы „Б"	дна „В"	Глубина укладки трубы „h"

3-3

Стальной хомут СХ1

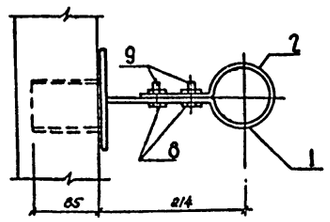

поз. 1
М 1:10

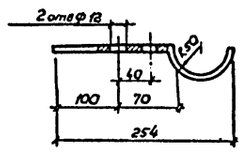

поз. 2
М 1:10

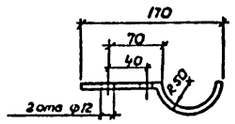

Спецификация

Марка, поз.	Обозначение	Наименование	Кол.	Масса ед, кг.	Примечание
1		Полухомут			
		Полоса $\frac{4\times40\ ГОСТ\ 103-76}{Ст3\ ГОСТ\ 535-79}$	5	0,5	оцинков.
2		Полухомут			
		Полоса $\frac{4\times40\ ГОСТ\ 103-76}{Ст3\ ГОСТ\ 535-79}$	5	0,4	—"—
3		Головка соединительная ГР-80 ГОСТ 2217-76	2	0,38	
4		Напорная труба из стальных водогазопроводных оцинкованных труб ф 89×4			
		ℓ= 3000 ГОСТ 3262-75*	1	25,02	
5		Всасывающая труба из стальных водогазопроводных оцинкованных труб ф 89×4			
		ℓ= 4500 ГОСТ 3262-75*	1	37,53	
6		Труба перфорированная из стальных водогазопроводных оцинкованных труб ф 89×4			
		ℓ 5000 ГОСТ 3262-75*	1	41,7	
7		Переход 219×6-89×3,5 ГОСТ 17378-77	1	4,2	оцинков.
8		Болт М10 ГОСТ 7798-70*	10	0,04	—"—
9		Гайка М10 ГОСТ 5915-70*	10	0,011	—"—

1. Спецификация дана на один колодец - сборник.
Всего колодцев- сборников - 3 шт

Привязан

Инв. №

Разраб.	Русина			503-6-3 ВК
Провер.	Герлингер			Автозаправочная станция общего пользования на 500 заправок автомобилей в сутки
Рук. гр.	Зарубина			
Н. контр.	Александров			
Нач. сект.	Голуствяни			Стадия: Р; Лист: 4; Листов:
Нач. отд.	Забулонов		01.82	Сооружения АЗС
Гл. инж. пр.	Новиков		06.82	Колодец- сборник. План, разрезы, спецификация.

Госкомнефтепродукт РСФСР ГИПРОНЕФТЕТРАНС г. Волгоград

Отпечатано
в Новосибирском филиале ЦИТП
630064 г.Новосибирск, пр. Карла Маркса 1
Выдано в печать: 4" VII 1983г.
Заказ Т-1958 Тираж 3000

gost.e-ecolog.ru