ТИПОВОЙ ПРОЕКТ

503-5-23.86

АВТОВОКЗАЛ ВМЕСТИМОСТЬЮ 300 ЧЕЛОВЕК

АЛЬБОМ VI

ТЕХНИЧЕСКАЯ ДОКУМЕНТАЦИЯ ДЛЯ ЗАВОДОВ-
-ИЗГОТОВИТЕЛЕЙ

				Привязан	
Инв.№					

gost.e-ecolog.ru

Отпечатано
в Новосибирском филиале ЦИТП
630064 г Новосибирск пр. Карла Маркса 1

Выдано в печать "7" II 1988 г
Заказ Т-383 Тираж 430

ТИПОВОЙ ПРОЕКТ

503-5-23.86

АВТОВОКЗАЛ ВМЕСТИМОСТЬЮ 300 ЧЕЛОВЕК

АЛЬБОМ VI

СОСТАВ ПРОЕКТНОЙ ДОКУМЕНТАЦИИ

АЛЬБОМ I – Пояснительная записка. Генеральный план и транспорт. Архитектурные решения.

АЛЬБОМ II – Конструкции железобетонные. Конструкции металлические.

АЛЬБОМ III – Отопление и вентиляция. Водоснабжение и канализация. Электрическое освещение. Силовое электрооборудование. Связь и сигнализация. Автоматизация.

АЛЬБОМ IV – Сборные железобетонные изделия.

АЛЬБОМ V – Стальные арматурные и закладные изделия.

АЛЬБОМ VI – Техническая документация для заводов-изготовителей.

АЛЬБОМ VII – Проектная документация по переводу помещений камеры хранения на режим укрытия.

АЛЬБОМ VIII – Спецификации оборудования.

АЛЬБОМ IX – Сметы: книга 1
книга 2

АЛЬБОМ X – Ведомости потребности в материалах

ПРИМЕНЁННЫЕ ТИПОВЫЕ ПРОЕКТЫ.

ТИП.ПР 503-4-17 – Устройство для ремонта и осмотра грузовых автомобилей и автобусов /Распространяет Новосибирский филиал ЦИТП/.
АЛЬБОМ II

Разработан
Ленинградским филиалом института
Гипроавтотранс
Главный инженер В.Ю. Павлович
Главный инженер проекта Б.К. Чекалов

Инв. №

Привязан

Утверждён и введён в действие Минавтотрансом РСФСР протоколом от 12.09.86 г N 20

Альбом VI

№ строки	Формат	Обозначение	Наименование	Стр.
1				
2	А4	ТП503-5-23.86 АНОВ-001	Содержание альбома	2
3	А4	ТП503-5-23.86 АНОВ-001	Содержание альбома	3
4	А4	ТП503-5-23.86 АНОВ-002	Техническая документация	4
5			для заводов-изготовителей ГМА	
6				
7	А4	ТП503-5-23.86 АНОВ-003	Щит автоматизации П1(П2...П5)	5
8		л.1,2	Общий вид.	
9	А3	ТП503-5-23.86 АНОВ-003 л.3	То же	6
10	А3	ТП503-5-23.86 АНОВ-003 л.4	То же	7
11	А4	ТП503-5-23.86 АНОВ-003 л.5	То же	8
12				
13	А4	ТП503-5-23.86 АНОВ-004 л.1	Щит автоматизации П1(П2...П5)	8
14			Таблица соединений	
15	А4	ТП503-5-23.86 АНОВ-004 л.2,3	То же	9
16	А4	ТП503-5-23.86 АНОВ-004 л.4	То же	
17	А4	ТП503-5-23.86 АНОВ-005 л.1	Щит автоматизации П1 (П2...П5)	10
18			Таблица подключения	
19	А4	ТП503-5-23.86 АНОВ-005 л.2,3	То же	11
20				

Инв. № подл. | Подп. и дата | Взам. инв. №

			ТП503-5-23.86-АНОВ-001
			Автовокзал вместимостью 300 человек
ГИП	Чекалов		Здание автовокзала
Н.контр.	Комова		
Нач.отд.	Хращанов		
Гл.спец.	Фонарёв		Содержание альбома.
Рук.гр.	Комова		

Стадия	Лист	Листов
РП	1	4

ГИПРОАВТОТРАНС
Ленинградский филиал

Альбом VI

№ строки	Формат	Обозначение	Наименование	Стр.
1	А4	ТП503-5-23.86-АН-006	Щит контроля	
2		л.1,2	Общий вид	12
3	А3	ТП503-5-23.86-АНОВ-006	То же	13
4		л.3		
5	А3	ТП503-5-23.86-АНОВ-006	Щит контроля	
6		л.4	Общий вид.	14
7	А4	ТП503-5-23.86-АНОВ-006	То же	15
8		л.5		
9	А4	ТП503-5-23.86-АНОВ-008	Щит контроля	15
10		л.3	Таблица подключения	
11				
12	А4	ТП503-5-23.86-АНОВ-007	Щит контроля	16
13		л.1,2	Таблица соединений	
14				
15	А4	ТП503-5-23.86 АНОВ-008	Щит контроля	
16		л. 1,2	Таблица подключения	17
17				
18	А4	ТП503-5-23.86-АНОВ-009	Пульт управления	
19		л.1,2,3,4,5	Общий вид.	18÷20
20				
21	А4	ТП503-5-23.86-АНОВ-010	Пульт управления	21
22		л.1,2	Таблица соединений.	
23				
24				

Инв. № подл. | Подп. и дата | Взам. инв. №

№ строки	Формат	Обозначение	Наименование	Стр.
1				
2	А4	ТП503-5-23.86-АН08-010	Пульт управления.	
3		л.3,4	Таблица соединений.	22
4	А4	ТП503-5-23.86-АН08-010л.5,6	То же	23
5	А4	ТП503-5-23.86-АН08-010л.7	То же	24
6				
7	А4	ТП503-5-23.86АН08-011л.1	Пульт управления	24
8			Таблица подключения	
9	А4	ТП503-5-23.86-АН08-011л.2,3	То же	25
10	А4	ТП503-5-23.86-АН08-011л.4,5	То же	26
11	А4	ТП503-5-23.86-АН08-011л.6,7	То же	27
12				
13		ТП503-5-23.86-АОВ-С02л.1	Спецификация щитов	28
14			и пультов.	
15		ТП503-5-23.86-АОВС02л.2	То же	29
16		ТП503-5-23.86-л.08-С02л.3	То же	30
17				
18		ТП503-5-23.86-АН08-012	Опросный лист №1 для	
19		л.1.2	заказа дифманометра	
20			расходомера жидкости.	31
21		ТП503-5-23.86-АН02-012	То же	32
22		л.3,4,5,6	То же	33
23				
24				

Инв.№ подл. | Подпись и дата | Взам. инв.№

№ строки	Формат	Обозначение	Наименование	Стр.
1		ТП503-5-23.86-АН08-013	Опросный лист №2 для заказа	
2		л.1.2	дифманометра расходомера	
3			жидкости.	34
4		ТП503-5-23.86-АН08-013	То же	35
5		л.3,4,5,6	То же	36
6		ТП503-5-23.86-АН08-014	Опросный лист на изготовление	
7		л.1	главного распределительного	
8			щита (ГРЩ) из панелей	
9			ЩО-70	37
10				
11				
12				
13				
14				
15				
16				
17				
18				
19				
20				
21				
22				
23				
24				

Инв.№ подл. | Подпись и дата | Взам. инв.№

Альбом 151

Наименование	Обозначение	Кол. листов	Кол. экз.
Техническая документация для заводов-изготовителей ГМА	АНОВ-002		1
Щит автоматизации П1(П2...П5) Общий вид	АНОВ-003	5	7
Щит автоматизации П1(П2...П5) Таблица соединений	АНОВ-004	4	7
Щит автоматизации П1(П2...П5) Таблица подключения	АНОВ-005	3	7
Щит контроля Общий вид	АНОВ-006	5	3
Щит контроля Таблица соединений	АНОВ-007	2	3
Щит контроля Таблица подключения	АНОВ-008	3	3
Пульт управления Общий вид	АНОВ-009	5	3
Пульт управления Таблица соединений	АНОВ-010	7	3

Альбом 151

Наименование	Обозначение	Кол. листов	Кол. экз.
Пульт управления Таблица подключения	АНОВ-011	7	3
Заказная спецификация щитов и пультов	АОВС02	3	3
Перечень чертежей из альбома			
Приточная система П1(П2...П5) Схема электрическая принципиальная управления (начало)	АОВ-5	1	2
Приточная система П1(П2...П5) Схема электрическая принципиальная управления (окончание)	АОВ-6	1	2
Тепловой пункт. Схемы внешних соединений электрических проводок и питания	АОВ-10	1	2
Светофорная сигнализация. Схема электрическая принципиальная.	АОВ-7	1	2

Взам.инв.№ | Подпись и дата | Инв.№подл.

ТП503-5-23.86-АНОВ-002

Автовокзал вместимостью 300 человек

Здание автовокзала

Стадия	Лист	Листов
РП	1	2

ГИП	Чекалов	
Н.контр	Комова	
Нач.отд.	Урищенкович	
Гл.спец.	Фонарев	9.85
Рук.гр.	Комова	

Техническая документация для заводов-изготовителей ГМА

ГИПРОАВТОТРАНС Ленинградский филиал

ТП503-5-23.86-АНОВ-002

Лист 2

АЛЬБОМ VI

Поз.	Обозначение	Наименование	Кол.	Примеч.
		Документация		
	АНОВ-004	Таблица соединений		
	АНОВ-005	Таблица подключения		
		Стандартные изделия		
1		Шкаф щита	1	
		ЩШМ-600х400х250 УХЛ4		
		1Р30 ОСТ 36.13-76		
2		Угольник УЗМ600ТКЗ-128-83	3	
3		Рейка РМ600ТКЗ-101-83	1	
		Прочие изделия		
4		Переключатель УП5312-С86	1	
		ТУ16-524-074-75		

ГИП	Чекалов		
Н.контр.	Фонарев		
Нач.отд.	Кришанович		
Гл.спец.	Фонарев		
Рук.гр.	Комова		

ТП503-5-23.86-АНОВ-003

Автовокзал вместимостью 300 человек

Здание автовокзала

Стадия	Лист	Листов
РП	1	5

Щит автоматизации П1 (П2...П5) Общий вид

ГИПРОАВТОТРАНС Ленинградский филиал

Взам.инв.№ | Подпись и дата | Инв.№ подл.

Формат А4

АЛЬБОМ VI

Поз.	Обозначение	Наименование	Кол.	Примеч.
5	HL2	Арматура типа АС 220	1	
		ТУ16.535.426-70		
		Линза зеленая		
		Реле ~ 220В ТУ16.523.331-71		ТМЗ-13-83
6	К2	РПУ-2-064203	1	
7	К1,К3	РПУ-2-062203	2	
8	К4	РПУ-2-064403	1	
9	КТ	Реле времени ~ 220В/50Вт	1	ТМЗ-13-83
		ТУ16.523.114-72		
		РВП72-3121-00У4		
10	ХТ1...ХТ3	Блок зажимов БЗ-24	3	
11		Упор	2	
12		Перемычка ТУ36.1752-74	2	
13		Рамка 66х26 ТУ36.1130-74	2	
		Материалы		
		Провод 380 ГОСТ 6323-79		
14		ПВ1-1х1,0	50м	
15		ПВ1-1х1,5	5м	
16		Провод НВМ-0,5 IV 500	25м	
		ГОСТ 17515-72		

ТП503-5-23.86-АНОВ-003 Лист 2

Взам.инв.№ | Подпись и дата | Инв.№ подл.

Формат А4

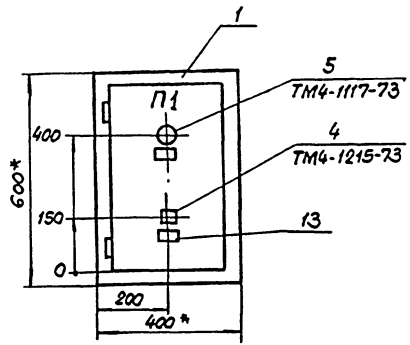

Таблица 1

Обозначение	Наименование	Надпись на фасаде щита	Надписи в рамках.
АНОВ-003	Щит автоматизации П1	П1	Таблица 2
АНОВ-003	Щит автоматизации П2	П2	Таблица 2
АНОВ-003	Щит автоматизации П3	П3	Таблица 2
АНОВ-003	Щит автоматизации П4	П4	Таблица 2
АНОВ-003	Щит автоматизации П5	П5	Таблица 2

1.* Размеры для справок.

2. Покрытие - вариант 7 ОСТ 36.13-76

3. Шрифт ПО-40 выполнить по ГОСТ 2930-62* эмалью ПФ-230 черной ГОСТ 64-66.

Инв.№ подл. | Подпись и дата | Взам.инв.№

Вид на внутренние плоскости (развернуто)

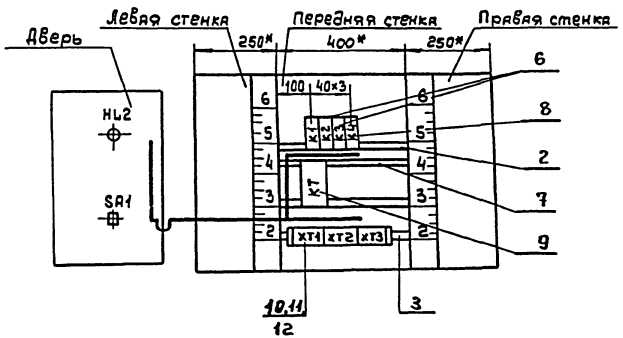

Инв. № подл. | Подпись и дата | Взам. инв. №

Альбом VI

Таблица 2

Надписи на табло и в рамках

№ надписи	Надпись	Кол
	Рамка 66х26	
1	Нормальная работа	1
2	Вентилятор. Выбор управления	
	местн.-О-дистанц.	1

Продолжение табл. 2

№ надписи	Надпись	Кол.

Инв. № подл. | Подпись и дата | Взам. инв. №

ТП503-5-23.86-АН0В-003 Лист 5

Альбом VI

Проводник	Откуда идет	Куда поступает	Данные провода	Примечание
	Технические	требования		
	Таблица соединений выполнена на основании			
	схем АОВ-5; АОВ-6; АОВ-9			
N	К1:8	К2:8		
	К2:8	К3:8		
	К3:8	К4:8		
	К4:8	К4:42		п
	К4:42	К4:64		п
	К4:64	КТ:8		
	КТ:8	ХТ1:7	ПВ1х1,0	
1	К2:54	К2:33		п
	К2:33	К2:21		п
	К2:21	К3:21		
	К3:21	ХТ1:1		
	ХТ1:1	ХТ3:1		
	ХТ3:1	ХТ3:2		п

Инв. № подл. | Подпись и дата | Взам. инв. №

ТП503-5-23.86-АН0В-1-004

Автовокзал вместимостью 300 человек

ГИП	Чекалев		Здание автовокзала	Стадия	Лист	Листов
Н.контр.	Фонарев			РП	1	4
Нач.отд.	Хрящиков		Щит автоматизации Л1 (П2...П5) Таблица соединений	ГИПРОАВТОТРАНС Ленинградский филиал	
Гл.спец.	Фонарев				
Рук.гр.	Комова				

Проводник	Откуда идет	Куда поступает	Данные провода	Примечание
5	К1:44	К1:14		п
	К1:14	К3:14		
	К3:14	КТ:27	ПВ1 1х1,0	
	КТ:27	ХТ3:5		
6	К3:13	К2:14		
7	К2:13	КТ:28		
7	КТ:28	ХТ3:7		
8	КТ:15	К1:13		
9	К1:А	КТ:А		
9	КТ:А	КТ:16		п
10	К1:43	ХТ2:1		
11	К2:А	ХТ2:2		
12	К3:А	ХТ1:2		
13	К2:53	ХТ1:3		
14	К3:22	К2:34		
14	К2:34	ХТ1:6		
15	К2:22	ХТ1:9		
16	К2:43	К2:31		п
16	К2:31	ХТ1:10		
17	К2:44	ХТ2:3		
17	К2:44	К4:13		

Инв. № подл. | Подпись и дата | Взам. инв. №

Проводник	Откуда идет	Куда поступает	Данные провода	Примечание
18	К4:А	ХТ2:4		
19	К4:31	К2:32		
19	К2:32	ХТ2:10		
20	К4:32	ХТ2:5		
21	К4:14	К4:23	ПВ1 1х1,0	п
21	К4:23	К4:51		п
21	К4:51	ХТ2:6		
22	К4:24	Х4:41		п
22	К4:41	ХТ2:7		
23	К4:32	К4:63		п
23	К4:63	ХТ2:8		
Земля	Рейки для установки аппаратов / ⏚	Стойка / ⏚	ПВ1 1х1,5	

Инв. № подл. | Подпись и дата | Взам. инв. №

Проводник	Откуда идет	Куда поступает	Данные провода	Примечание
	Дверь			
N	HL2:2	XT1:8		
10	HL2:1	XT2:1		
			ПВМ-0,5	
2	SA1:1	XT3:3		
3	SA1:2A	XT3:4		
7	SA1:2	XT3:7		
4	SA1:4A	XT3:9	ПВМ-0,5	
5	SA1:4	XT3:5		
1	SA1:6A	XT3:2	ПВ1 1×1,0	п
16	XT1:10	SA1:6		
			ПВМ-0,5	
24	SA1:5	XT2:9		

Инв. № подл. | Подпись и дата | Взам. инв. №

ТП503-5-23.86-АНОВ-004 Лист 4

Таблица подключения

Проводник	Вывод	Вид контакта	Вывод	Проводник
Технические				
схем	А.ОВ-5,		А.ОВ-6; А.ОВ-9	
				АНОВ-004
		К1		
6*	14п	∄	13	8
5	44п	∄	43	10
9	А	К	8	N
		К2		
1*	54п	∄	53	13
1*	33п	∄	34	14*
16	43п	∄	44	17
6	14	∄	13	7
16*	31п	Р	32	19
1	21п	Р	22	15
11	А	К	8	N*

Таблица требования выполнить на основании схем и таблицы соединений

Проводник	Вывод	Вид контакта	Вывод	Проводник
		К3		
5	14	∄	13	6
1	21	Р	22	14
12	А	К	8	N*
		К4		
17	13	∄	14	21
21*	23п	∄	24п	22
19	31	Р	32	20
22*	41п	Р	42п	N
21*	51п	Р	52п	23
23*	63п	∄	64п	N*
18	А	К	3п	N*

Инв. № подл. | Подпись и дата | Взам. инв. №

ТП503-5-23.86-АНОВ-005

Автовокзал вместимостью 300 человек

ГИП	Ускальов		
Н. контр.	Фонярев		
Нач. отд.	Хрищанович		
Гл. спец.	Фонярев		
Рук. гр.	Комова		

Здание автовокзала

Щит автоматизации П1 (П2 ... П5)

Таблица подключения

Стадия	Лист	Листов
РП	1	3

ГИПРОАВТОТРАНС Ленинградский филиал

Проводник	Вывод	Вид контакта	Вывод	Проводник
		КТ		
8	15	Р	16п	9
5	27	З	28	7
9*	Ап	К	В	К*
		ХТ1		
1*	1		2	12
13	3		4	–
–	5		6	14
Nп	7		8	Nп
15	9		10	16
		ХТ2		
10	1		2	11
17	3		4	18
20	5		6	21
22	7		8	23
24	9		10	19
		ХТ3		
1*п	1		2	1п
2	3		4	3
5п	5		6	5п
7	7		8	8
4	9		10	–

Проводник	Вывод	Вид контакта	Вывод	Проводник
	Обор6			
		HL		
10	1		2	N
		SA1		
2	1		2	7
3*	2А			
5	4		4А	4
24	5		6	16
1*	6А			

Взам. инв.№

Инв.№ подл. | Подп. и дата

ТП503-5-23.86.АНОВ-005 Лист 2

Поз. 6
К1, К3

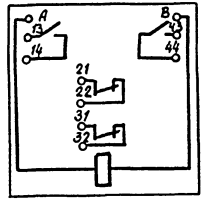

Поз. 8
К4

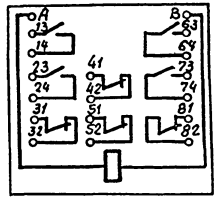

Поз. 9
КТ

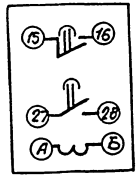

Поз. 7
К2

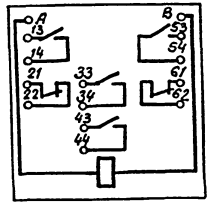

Взам. инв.№

Инв.№ подл. | Подп. и дата

ТП503-5-23.86.АНОВ-005 Лист 3

Альбом VI

Поз.	Обозначение	Наименование	Кол.	Примеч.
		Документация		
	АНОВ-7	Таблица соединений		
	АНОВ-8	Таблица подключения		
		Стандартные изделия		
1		Шкаф щитя		
		ЩШ-3Д-I 800х600 УЧ1Р30		
		ост 36.13-76	1	
2		Рейка	3	ТМ3-1-81
		Прочие изделия		
3	8	Маст показывающий, самопи-		
		шущий на 3точки измере-		
		ния КСМ2-018		
		ТУ25-07-295-68	1	
4	15-3, 14-3	Прибор автоматический		
		для измерения и записи		
		расхода КСД2-002	2	

ГИП	Чекалов		
Н.контр	Комова		
Нач.отд			
Гл.спец	Зонаева		
Рук.гр.	Комова		

ТП503-5-23.86-АНОВ-006

Автовокзал вместимостью 300 человек

Здание автовокзала

Щит контроля. Общий вид

Стадия	Лист	Листов
РП	1	5

ГИПРОАВТОТРАНС Ленинградский филиал

Альбом VI

Поз.	Обозначение	Наименование	Кол.	Примеч.
5	SF; SF1... SF4	Автомат ~ 220В Uн = 0.63А		
		отсечка 1.3Uн, крепленце		
		на панели А63-мТУ16.522.110-74	5	ТМ4-1176-73
6	XT1; XT2	Блок зажимов Б324ТУ16-526.462-79	2	
7		Упор ТУ36.1751-74	2	
8		Зажим наборный с подгоночной		
		катушкой КП-1-25ТУ1750-74	4	
9		Рамка 66х26 ТУ36.1130-74	8	
		Материалы		
		Провод 380 гост 6323-79	80	
10		ПВ1 1х1.0		
11		ПВ1 1х1,5	10м	

ТП503-5-23.86-АНОВ-006 Лист 2

Альбом VI

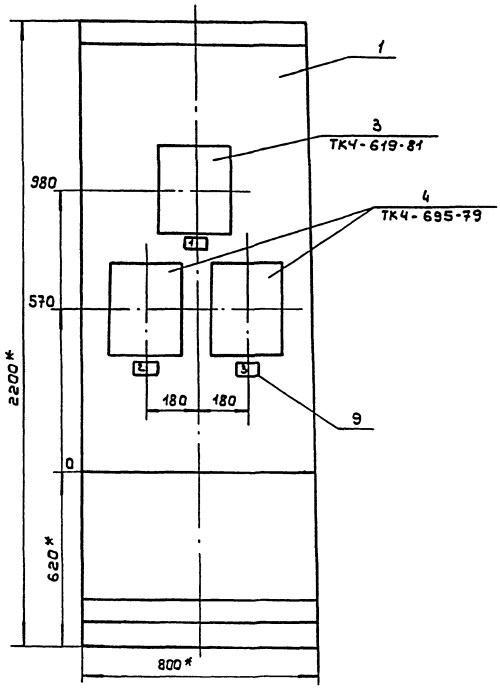

1.* Размеры для справок
2. Покрытие - вариант 7 ост 36.13-76

Инв. № подл.	Подпись и дата	Взам. инв. №

ТП503-5-23.86-АН 08-006 Лист 3

Копировал: Ивбев-

Формат А3

Альбом VII

Вид на внутренние плоскости (развернуто)

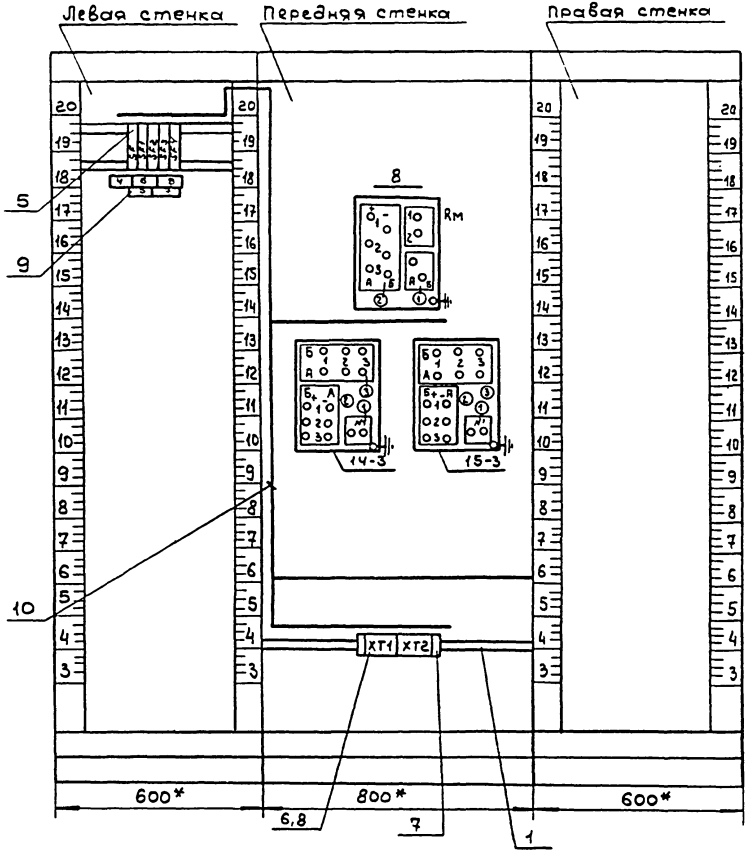

Инв.№подл. | Подпись и дата | Взам.инв.№

ТП503-5-23.86-АН ОВ-ОО6

Лист 4

Таблица 1
Надписи на табло и рамках

Продолжение табл. 1

№ надписей	Надпись	Кол.
	Рамка 66х26	
1	Температура	
	1-прямая вода	
	2-обратная вода	1
2	Расход обратной	
	воды	1
3	Расход прямой	
	воды	1
4	~220В. Ввод питания	1
5	Питание прибора	
	~220В п. 8	1
6	Питание прибора	
	~220В п. 15-3	1
7	Питание прибора	
	~220В п. 14-3	1
8	Питание прибора	
	~220В п. 9	1

Поз. 6.8
3Н23с КП1-2,5

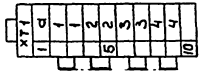

Поз. 5
SF, SF1...SF4



Проводник	Откуда идет	Куда поступает	Данные провода	Примечание
	Технические	требования:		
	Таблица соединений выполнена			
	на основании	схем АОВ-3; АОВ-4		
1	8:К2-А1	ХТ1:2		
2	8:К2-Б1	ХТ1:3		
3	ХТ1:4	8:К2-А2		
4	8:К2-Б2	ХТ1:5	ПВ1 1×1,0	
14-1Б	ХТ1:7	14-3:К2-Б1		
14-2Б	14-3:К2-Б2	ХТ1:8		
14-3А	ХТ1:9	14-3:К2-А3		
14-3Б	14-3:К2-Б3	ХТ1:10		

ТП503-5-23.86-АНОВ-007			
Автовокзал вместимостью 300 человек			
Здание автовокзала	Стадия: РП	Лист: 1	Листов: 2
Щит контроля. Таблица соединений	ГИПРОАВТОТРАНС Ленинградский филиал		

ГИП	Чекалов	
Н.контр.	Комова	
Нач.отд.	Хрищанович	
Гл.спец.	Фонарев	
Рук.гр.	Комова	

Проводник	Откуда идет	Куда поступает	Данные провода	Примечание
15-1Б	15-3:К2-Б1	ХТ2:2		
15-2Б	ХТ2:3	15-3:К2-Б2		
15-3А	15-3:К2-А3	ХТ2:4		
15-3Б	15-3:К2-Б3	ХТ2:5		
а	8:К2-2	ХТ1:1		
N	ХТ2:9	15-3:К1-N		
N	ХТ2:9	14-3:К1-N		
N	ХТ2:8	8:К1-А		
А	ХТ2:10	SF:2		
800	SF:1	SF1:2		
800	SF1:2	SF2:2		
800	SF2:2	SF3:2		
800	SF3:2	SF4:2	ПВ1 1×1,0	
801	SF1:1	8:К1-1		
802	SF2:1	15-3:К1-1		
803	SF3:1	14-3:К1-1		
804	SF4:1	ХТ2:7		
Земля	Рейки для установки аппаратов / ⏚	Стойка / ⏚	ПВ1 1×1,5	

Альбом VII

Проводник	Вывод	Вид контакта	Вывод	Проводник
	Технические			
Таблица			подключения	
основная			схем АОВ-3-4	
		SF		
800	1		2	A
		SF1		
801	1		2	800*
		SF2		
802	1		2	800*
		SF3		
803	1		2	800*
		SF4		
804	1		2	800

Проводник	Вывод	Вид контакта	Вывод	Проводник
1	A1			
2	Б1			
3	A2			
4	Б2			
		Rм		
а	1			
		K1		
N	N			
801	1			

Проводник	Вывод	Вид контакта	Вывод	Проводник
		14-3		
		K2		
14-1Б	Б1			
14-2Б	Б2			
14-3А	А3			
14-3Б	Б3			
		K1		
N	N			
802	1			
		15-3		
		K2		
15-1Б	Б1			
15-2Б	Б2			
15-3А	А3			
15-3Б	Б3			
		K1		
N	N			
803	1			

Проводник	Вывод	Вид контакта	Вывод	Проводник
		XT1		
а	1			
1	2	2,5		
2	3	2,5		
3	4	2,5		
4	5	2,5		
14-1Б	7			
14-2Б	8			
14-3А	9			
14-3Б	10			
		XT2		
15-1Б	2			
15-2Б	3			
15-3А	4			
15-3Б	5			
804	7			
N*	8			
N	9			
A	10			

Взам. инв. №

Подпись и дата

Инв. № подл.

ГИП	Чекалов	
Н. контр.	Комова	
Нач. отд.	Хрущанович	
Гл. спец.	Фонарев	
Рук. гр.	Комова	

ТП503-5-23.86-АН ОВ-ООВ

Автовокзал вместимостью 300 человек

Здание автовокзала

Стадия	Лист	Листов
РП	1	3

Щит контроля

Таблица подключения

ГИПРОАВТОТРАНС

Ленинградский филиал

Копировал:

Формат А4

Альбом VII

Взам. инв. №

Подпись и дата

Инв. № подл.

ТП3-5-23.86-АН ОВ-ООВ

Лист 2

Копировал:

Формат А4

Альбом VII

Поз.	Обозначение	Наименование	Кол.	Примеч.
		Документация		
	503-5-23.86-АНОВ-010	Таблица соединений		
	503-5-23.86-АНОВ-011	Таблица подключения		
		Стандартные изделия		
1		Корпус пульта	1	
		П-600х800 Ухл4 1Р30		
		ОСТ 36.13-76		
2		Рейка Р600 ТК3-101-81	7	
3		Уголок УП42х25 ℓ=580	1	
		ТК4-2222-74		
		Прочие изделия		
4	SB1 ... SB7	Кнопка КЕ-011У3 исп.1		ТМ4.1148-
		толкатель черного цвета	7	-73
5	SB	Кнопка КЕ-011У3 исп. 3		ТМ4-
		толкатель красного цвета	1	-1148-73

Альбом VII

Поз.	Обозначение	Наименование	Кол.	Примеч.
6	S1, S2	Автомат ~220В; Iн=1,6А		
		отсечка 1,3Iн А63-М	2	ТМ3-13-81
				У
7	К1 ... К10	Реле РПУ-2-662223, ~220В	10	ТМ3-13-81
				У204
8	Н2; Н4; Н6; Н8; Н10;	Арматура типа АС-220		ТМ4-
	Н12; Н14; Н15	линза красная	8	1117-73
9	Н1; Н3; Н5; Н7; Н9;	Арматура АС-220		ТМ4-
	Н11; Н13; Н16	линза зеленая	8	1117-73
10	ХТ1 ... ХТ5	Блок зажимов БЗ-24	5	
11		Упор	2	
12		Перемычка П1	2	
13		Рамка РПМ 66х26	9	
		Материалы		
		Провод 380 ГОСТ 6323-79		
		ПВ1 х1,0	50	
		ПВ1 х1,5	5	
		Провод НВМ-0,5 IV 500		
		ГОСТ 17515-72	40	

Взам. инв. №

Подпись и дата

Инв. № подл.

ТП503-5-23.86-АНОВ-009			
Автовокзал вместимостью 300 человек			
ГИП Чекалов	Здание автовокзала	Стадия: РП	Лист: 1	Листов: 5
Н.контр. Комова				
Нач.отд. Хрящиков				
Гл.спец. Фонарев	Пульт управления Общий вид	ГИПРОАВТОТРАНС Ленинградский филиал		
Рук.гр. Комова				
Инж. Полянский				

ТП503-5-23.86-АНОВ-009 Лист 2

Альбом VII

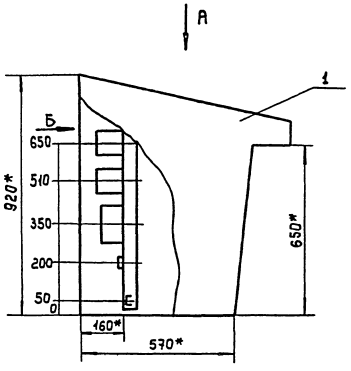

Вид „А" повернуто

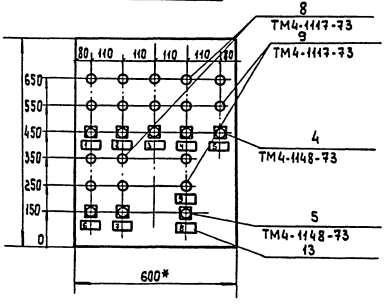

1.* Размеры для справок
2. Покрытие - вариант 7 ОСТ 36.13-76
3. Таблицы соединений и подключений выполнены на основании чертежей АОВ-7, АОВ-12.

Инв.№подл. | Подпись и дата | Взам.инв.№

ТП503-5-23.86-АН ОВ-009 | Лист 3

Копировал: [illegible] Формат А3

Вид на внутреннюю плоскость столешницы

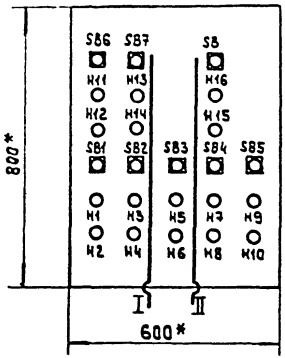

Вид „Б"

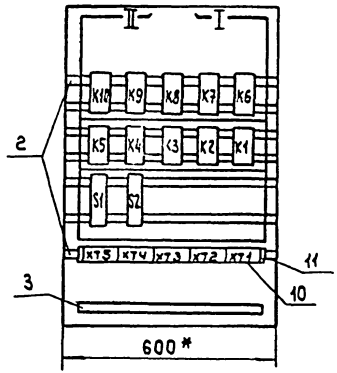

Таблица 1
Надписи на таблоиде рамках

№ надписи	Надпись	Кол.
	Рамка 66х26	
1	Пост №1	
2	Пост №2	
3	Пост №3	
4	Пост №4	
5	Пост №5	
6	Пост №6 транзит	
7	Пост №7 транзит	
8	Сброс сигнала	
9	Входной светофор	

Продолжение таблицы 1

№ надписи	Надпись	Кол

Альбом VI

Проводник	Откуда идет	Куда идет	Данные провода	Примечание
	Технические	требования		
	Таблица соединений	выполнена на осно	вании схем	АОВ-7; АОВ12
А	XT2:1	XT2:2		п
А	XT2:1	S2:1		
А	XT2:2	S1:1		
800	S1:2	XT5:3		
800	S1:2	K5:3A		
800	K5:3A	K5:13A		п
800	K5:13A	K4:13A	ПВ1×1	
800	K4:13A	K4:3A		п
800	K4:3A	K3:3A		
800	K3:3A	K3:13A		п
800	K3:13A	K2:13A		
800	K2:13A	K2:3A		п
800	K2:3A	K1:3A		
800	K1:3A	K1:13A		
800	K1:13A	K6:3A		

Взам. инв. №

Подпись и дата

Инв. № подл.

ГИП	Чекалов		
Н.контр	Комова		
Нач.отд	Крищанов		
Гл.спец	Фонарев		
Рук.гр.	Комова		
Инж.	Полянский		

ТП503-5-23.86-АН ОВ-010

Автовокзал вместимостью 300 человек

Здание автовокзала

Стадия	Лист	Листов
РП	1	7

Пульт управления. Таблица соединений

ГИПРОАВТОТРАНС Ленинградский филиал

Копировал: [signature]

Формат А4

Альбом VI

Проводник	Откуда идет	Куда идет	Данные провода	Примечание
800	K6:3A	K6:13A		
800	K6:13A	K7:13A		
800	K7:13A	K7:3A		
800	K7:3A	K8:11		
800	K8:11	K9:3		
800	K9:3	K9:11		п
800	K9:11	K9:10		п
800	K9:10	K10:10		
800	K10:10	K10:11		п
800	K10:11	K10:3		п
801	S2:2	K5:10		
801	K5:10	K4:10		
801	K4:10	K3:10		
801	K3:10	K2:10	ПВ1×1	
801	K2:10	K1:10		
801	K1:10	K6:10		
801	K6:10	K7:10		
801	K7:10	K8:10		
1	K8:11A	XT3:7		
2	K1:15	K1:2		
2	K1:2	XT1:8		
3	K1:3	XT1:7		
4	K8:10A	K7:13		
4	K7:13	K6:13		

Взам. инв. №

Подпись и дата

Инв. № подл.

ТП503-5-23.86-АН ОВ-010

Лист 2

Копировал: [signature]

Формат А4

Проводник	Откуда идет	Куда идет	Данные провода	Примечание
4	К6:13	К1:13		
4	К1:13	К2:13		
4	К2:13	К3:13		
4	К3:13	К4:13		
4	К4:13	К5:13		
4	К5:13	ХТ4:8		
5	К9:3А	ХТ4:5		
6	К2:15	К2:2		п
6	К2:2	ХТ2:10		
7	К2:3	ХТ2:9		
8	К9:11А	ХТ4:6		
9	К3:15	К3:2		п
9	К3:2	ХТ3:6		
10	К3:3	ХТ3:5	ПВ1х1	
11	К9:12	ХТ3:10		
12	К4:15	К4:2		п
12	К4:2	ХТ4:4		
13	К4:3	ХТ4:3		
14	К10:3А	ХТ5:4		
15	К5:15	К5:2		п
15	К5:2	ХТ5:2		
16	К5:3	ХТ5:1		
17	К10:11А	ХТ5:5		
18	К6:15	К6:2		п

Инв.№подл. | Подпись и дата | Взам.инв.№

Копировал: [illegible] Формат А4

Проводник	Откуда идет	Куда идет	Данные провода	Примечание
18	К6:2	ХТ1:4		
19	К6:3	ХТ1:3		
20	К10:12	ХТ4:7		
21	К7:15	К7:2		п
21	К7:2	ХТ2:6		
22	К7:3	ХТ2:5		
23	К8:5А	ХТ3:8		
24	К8:12А	ХТ3:9		
25	К1:15А	К2:15А		
25	К2:15А	К3:15А		
25	К3:15А	К4:15А		
25	К4:15А	К5:15А		
25	К5:15А	К10:2		
25	К10:2	К9:2	ПВ1х1	
25	К9:2	К8:2		
25	К8:2	К7:15А		
25	К7:15А	К6:15А		
26	К1:5	ХТ1:6		
27	К1:12	ХТ1:5		
28	К2:5	ХТ2:8		
29	К2:12	ХТ2:7		
30	К3:5	ХТ3:4		
31	К3:12	ХТ3:3		
32	К4:5	ХТ4:2		

Инв.№подл. | Подпись и дата | Взам.инв.№

Альбом VI

Проводник	Откуда идет	Куда идет	Данные провода	Примечание
33	K4:12	XT4:1		
34	K5:5	XT4:10		
35	K5:12	XT4:9		
36	K6:5	XT1:2		
37	K6:12	XT1:1		
38	K7:5	XT2:4		
39	K7:12	XT2:3		
40	K8:5	XT3:2		
41	K8:12	XT3:1		
N	XT1:9	XT1:10	ПВ1×1	
N	XT1:9	K1:2A		
N	K1:2A	K2:2A		
N	K2:2A	K3:2A		
N	K3:2A	K4:2A		
N	K4:2A	K5:2A		
N	K5:2A	K10:2A		
N	K10:2A	K9:2A		
N	K9:2A	K8:2A		
N	K8:2A	K7:2A		
N	K7:2A	K6:2A		
Земля	Рейки для установки аппаратов: ⏚	Стойка: ⏚	ПВ1×1,5	

Инв.№ подл. | Подпись и дата | Взам.инв.№

ТП503-5-23.86-АН ОВ-010 Лист 5

Копировал: [illegible] Формат А4

Альбом VI

Проводник	Откуда идет	Куда идет	Данные провода	Примечание
	Столешница			
800	SB:1	XT5:3		
1	SB1:1	XT3:7		
2	SB1:2	H1:1		
2	H1:1	XT1:8		
3	H2:1	XT1:7		
4	SB:2	XT4:8		
5	SB2:1	XT4:5		
6	SB2:2	H3:1		
6	H3:1	XT2:10		
7	H4:1	XT2:9		
8	SB3:1	XT4:6		
9	SB3:2	H5:1		
9	H5:1	XT3:6	НВМ-0,5	
10	H6:1	XT3:5		
11	SB4:1	XT3:10		
12	SB4:2	H7:1		
12	H7:1	XT4:4		
13	H8:1	XT4:3		
14	SB5:1	XT5:4		
15	SB5:2	H9:1		
15	H9:1	XT5:2		
16	H10:1	XT5:1		
17	SB6:1	XT5:5		

Инв.№ подл. | Подпись и дата | Взам.инв.№

ТП503-5-23.86-АН ОВ-010 Лист 6

Копировал: [illegible] Формат А4

Альбом VI

Проводник	Откуда идет	Куда идет	Данные провода	Примечание
18	SB6:2	H11:1		
18	H11:1	XT1:4		
19	H12:1	XT1:3		
20	SB7:1	XT4:7		
21	SB7:2	H13:1		
21	H13:1	XT2:6		
22	H14:1	XT2:5		
23	H15:1	XT3:8		
24	H16:1	XT3:9		
N	H7:2	H8:2	НВМ-0,5	
N	H8:2	H10:2		
N	H10:2	H9:2		
N	H9:2	H15:2		
N	H15:2	H16:2		
N	H16:2	H14:2		
N	H14:2	H13:2		
N	H13:2	H11:2		
N	H11:2	H12:2		
N	H1:2	H2:2		
N	H2:2	H4:2		
N	H4:2	H3:2		
N	H3:2	H5:2		
N	H5:2	H6:2		
N	H6:2	XT1:10		

Инв.№подл. | Подпись и дата | Взам.инв.№

ТП503-5-23.86-АН ОВ-010 | Лист 7

Альбом VI

Проводник	Вывод	Вид контакта	Вывод	Проводник	Проводник	Вывод	Вид контакта	Вывод	Проводник
			Технические		требования				
	Таблица подключения выполнена на								
	основании схем АОВ-7, АОВ-12 и таблицы соединений АНОВ010								
Передняя стенка									
		К10					К9		
25*	2	К	2А	N*	25*	2	К	2А	N*
800	3П	Р	3А	14	800*	3П	Р	3А	5
800*	11П	Р	11А	17	800*	11П	Р	11А	8
20	12	Р	П10	800*	11	12	Р	П10	800*
	5	З				5	З		
	12А	Р	10А			12А	Р	10А	
	5А	З				5А	З		
	13	З	15			13	З	15	
	13А	З	15А			13А	З	15А	

Инв.№подл. | Подпись и дата | Взам.инв.№

ГИП	Чекалов		
Н.контр.	Комова		
Нач.отд.	Хрищанович		
Гл.спец.	Фонарев		22.05
Рук.гр.	Комова		
Инж.	Полянский		

ТП503-5-23.86-АН ОВ-011

Автовокзал вместимостью 300 человек

Здание автовокзала

Стадия	Лист	Листов
РП	1	7

Пульт управления
Таблица подключения

ГИПРОАВТОТРАНС
Ленинградский филиал

Проводник	Вывод	Вид контакта	Вывод	Проводник
		К8		
25*	2	К	2А	N*
	3	Р	3А	
800*	11	Р	11А	1
41	12	Р	10	801
40	5	⅔		
24	12А	Р	10А	4
23	5А	⅔		
	13	⅔	15	
	13А	⅔	15А	
		К7		
21*	2П	К	2А	N*
22	3	Р	П3А	800*
	11	Р	11А	
39	12	Р	10	801*
38	5	⅔		
	12А	Р	10А	
	5А	⅔		
4*	13	⅔	П15	21
800*	13Ап	⅔	15А	25*
		К6		
18*	2П	К	2А	N
19	3	Р	П3А	800*
	11	Р	11А	

Проводник	Вывод	Вид контакта	Вывод	Проводник
37	12	Р	10	801*
36	5	⅔		
	12А	Р	10А	
	5А	⅔		
4*	13	⅔	П15	18
800*	13Ап	⅔	15А	25
		К5		
15*	2п	К	2А	N*
16	3	Р	П3А	800*
	11	Р	11А	
35	12	Р	10	801*
34	5	⅔		
	12А	Р	10А	
	5А	⅔		
4*	13	⅔	П15	15
800*	13Ап	⅔	15А	25*
		К4		
12*	2п	К	2А	N*
13	3	Р	П3А	800*
	11	Р	11А	
33	12	Р	10	801*
32	5	⅔		
	12А	Р	10А	
	5А	⅔		

Инв.№ подл. | Подпись и дата | Взам.инв.№

Проводник	Вывод	Вид контакта	Вывод	Проводник
4*	13	⅔	П15	12
800*	13Ап	⅔	15А	25*
		К3		
9*	2п	К	2А	N*
10	3	Р	П3А	800*
	11	Р	11А	
31	12	Р	10	801*
30	5	⅔		
	12А	Р	10А	
	5А	⅔		
4*	13	⅔	П15	9
800*	13Ап	⅔	15А	25*
		К2		
6*	2П	К	2А	N*
7	3	Р	П3А	800*
	11	Р	11А	
29	12	Р	10	801*
28	5	⅔		
	12А	Р	10А	
	5А	⅔		
4*	13	⅔	П15	6
800*	13Ап	⅔	15А	25*
		К1		
2*	2п	К	2А	N*

Проводник	Вывод	Вид контакта	Вывод	Проводник
3	3	Р	П3А	800*
	11	Р	11А	
27	12	Р	10	801*
26	5	⅔		
	12А	Р	10А	
	5А	⅔		
4*	13	⅔	П15	2
800*	13Ап	⅔	15А	25
		S1		
А	1		2	800*
		S2		
А	1		2	801
		XT5		
16*	1		2	15*
800*	3		4	14*
17*	5		6	
	7		8	
	9		10	
		XT4		
33	1		2	32
13*	3		4	12*
5*	5		6	8*
20*	7		8	4*
35	9		10	34

Инв.№ подл. | Подпись и дата | Взам.инв.№

Проводник	Вывод	Вид контакта	Вывод	Проводник
		XT3		
A1	1		2	40
31	3		4	30
10*	5		6	9*
1*	7		8	23*
24*	9		10	11*
		XT2		
A	1	П	2	A
39	3		4	38
22*	5		6	21*
29	7		8	28
7*	9		10	6*
		XT1		
37	1		2	36
19*	3		4	18*
27	5		6	26
3*	7		8	2*
N	9	П	10	N

Проводник	Вывод	Вид контакта	Вывод	Проводник

Проводник	Вывод	Вид контакта	Вывод	Проводник	Проводник	Вывод	Вид контакта	Вывод	Проводник
		H9							
15*	1		2	N*					
		H2							
3	1		2	N*					
		H4							
7	1		2	N*					
		H6							
10	1		2	N					
		H8							
13	1		2	N*					
		H10							
16	1		2	N*					

Инв.№ подл. | Подпись и дата | Взам.инв.№

Поз. 7
K1 ... K10

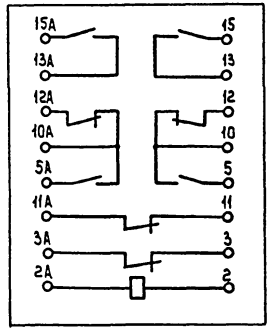

Поз. 4
SB1 ... SB7

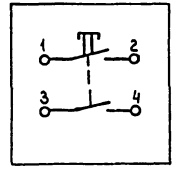

Поз. 5
SB

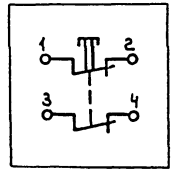

Поз. 6
S1. S2

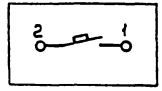

Поз. 8,9
H1 ... H16

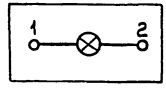

Инв.№ подл. | Подпись и дата | Взам.инв.№

Позиция	Наименование и техническая характеристика оборудования и материалов завод-изготовитель (для импортного оборудования - страна, фирма)	Тип, марка оборудования, обозначение документа и № опросного листа	Единица измерения: Наименование	Единица измерения: Код	Код завода-изготовителя	Код оборудования материалов	Цена единицы тыс. руб.	Количество	Масса единицы оборудования кг
1	2	3	4	5	6	7	8	9	10
	1. Щиты								
	1 Щит автоматизации П1 (П2...П5)	АНОВ-003;	шт	796				5/5	
	состоящий из щита ЩШМ-600×400×250 УХЛ4 1Р30	АНОВ-004; АНОВ-005							
	ОСТ 36.13-76								
	Изделие ГМА								
	2. Щит контроля, состоящий из щита	АНОВ-006; АНОВ-007	шт	796				1/1	
	ЩШ-3Д-Т-800×600 У4 1Р30	АНОВ-008							
	ОСТ 36.13-76								
	3. Пульт управления состоящий из	АНОВ-009;	шт	796				1/1	
	пульта П-600×800 УХЛ4 1Р30	АНОВ-010; АНОВ-011							
	ОСТ 36.13-76								

Инв. № подл. | Подпись и дата | Взам. инв. №

ГИП	Чекалов		Т П503-5-23.86 А ОВ.С 02
Н. контр	Комова		
Нач. отд	Хрищанович		Спецификация щитов и пультов
Гл. спец	Фонарев		Стадия: Р; Лист: 1; Листов: 3
Рук. гр.	Комова		ГИПРОАВТОТРАНС
Инж.	Никитина		Ленинградский филиал

Альбом VI

Позиция	Наименование и техническая характеристика оборудования и материалов завод-изготовитель (для импортного оборудования - страна, фирма)	Тип, марка оборудования обозначение документа и №опросного листа	Единица измерения наименование	Единица измерения код	Код завода-изготовителя	Код оборудования материалов	Цена единицы тыс. руб.	Количество	Масса единицы оборудования кг
1	2	3	4	5	6	7	8	9	10
	2. Аппаратура и приборы, поставляемые комплектно со щитами и пультами								
	1. Переключатель								
		УП5312-С86	шт	796				5	
		ТУ16.524.074-79							
	2. Кнопка, исп. 1, толкатель черного цвета	КЕ-011	шт	796				7	
		УС0.360.049ТУ							
	3. Кнопка, исп.1, толкатель красного цвета	КЕ-011	шт	796				7	
	Арматура сигнальная								
	4. Линза зеленая	АС 220	шт	796				13	
	5. Линза красная	АС 220	шт	796				13	
	6. Реле 220В переменного тока 4з+4р	РПУ-2-064403	шт	796				5	
		ТУ16.523.331-71							
	7. То же 4з+2р	РПУ-2-064203	шт	796				5	
	8. То же 2з+2р	РПУ-2-062203	шт	796				10	
	9. Реле времени 220В переменного тока 50Гц	РВП-72-3121-00У4	шт	796				5	
		ТУ16.523.472-74							

Инв.№подл. | Подпись и дата | Взам.инв.№

Альбом VI

Позиция	Наименование и техническая характеристика оборудования и материалов завод-изготовитель (для импортного оборудования - страна, фирма)	Тип, марка оборудования обозначение документа и № опросного листа	Единица измерения: Наименование	Единица измерения: Код	Код завода-изготовителя	Код оборудования материалов	Цена единицы тыс. руб.	Количество	Масса единицы оборудования кг
1	2	3	4	5	6	7	8	9	10
	Реле ~ 220В	РПУ-2-662223	шт	796				10	
		ТМ3-13-81 У204							
	Автомат ~ 220В								
	10 Ун = 0,63, отсечка 1,3 Ун	А63-м	шт	796				5	
		ТУ16.522.110-74							
	11 Ун = 1,6А, отсечка 1,3 Ун	А63-м	шт	796				2	
	12 Блок зажимов	63-24	шт	796				8	
		ТУ16-526.426-79							
	13 Упор	ТУ36.1751-74	шт	796				4	
	14 Перемычка	ТУ36.1752-74	шт	796				4	
	15 Рамка 66х26	ТУ36.1130-74	шт	796				11	
	16 Зажим нормальный с подгоночной катушкой 2,5 Ома	ЗН-2,5	шт	796				4	
		ТУ36.1094-73							

Инв. № подл. | Подпись и дата | Взам. инв. №

АЛЬБОМ VI

Внимание: прежде чем приступить к заполнению опросного листа внимательно ознакомьтесь с методикой заполнения (МЗ).

1. Заказчик (грузополучатель) _____

2. Почтовый, телеграфный адрес, телефон и телетайп заказчика. _____

3. Подлежит заказу:

3.1. Дифманометр DM 3583 -1 шт (заводское обозначение) (кол-во) — Т1

3.2. Раздельные сосуды ~~да~~, нет (ненужное зачеркнуть)

3.3. Уравнительные конденсационные сосуды (поставляются для пара) да, нет (ненужное зачеркнуть)

3.4. Уравнительные сосуды (поставляются при температуре жидкости 100°С и выше) да, ~~нет~~ ненужное зачеркнуть.

3.5. Вентильный блок да, нет. (ненужное зачеркнуть)

3.6 _____

Объект 1259

Взам.инв. | Подпись и дата | Инв.N подл.

ГИП	Чекалов		
Н.контр.	Комова		
Нач.отд.	Хрищанович		
Гл.спец.	Фонарев		08.85
Рук.гр.	Комова		

ТП 503-5-23.86-АН ОВ-012

Автовокзал вместимостью 300 человек.

Здание автовокзала

Стадия	Лист	Листов
РП	1	6

Опросный лист N1 для заказа дифманометра-расходомера жидкости.

ГИПРОАВТОТРАНС Ленинградский филиал

АЛЬБОМ VI

3.7. Диафрагма DK 16-70 - А-1-а/б-11 - 1 шт (обозначение по ГОСТ 14321-73; ГОСТ 14322-77 (кол-во))

4. Марка материала трубопровода Сталь 20 (МЗ.п.4)

5. Наименование измеряемой среды (МЗ.п.5) вода

5.1. Компоненты газовой смеси. (МЗ.п.5) _____

Т2 объемные доли смеси в %

6. Код единицы измерения расхода -(указывается предприятием-изготовителем _____

7. Код размерности исходных данных (указывается предприятием-изготовителем _____

Наименование параметра	Обозначение	Единица измерения	Данные заказчика
8. Наибольший измеряемый объемный расход (МЗ.п.6)	$Q_{o\,max}$	м³/ч.	Т3
Наибольший измеряемый объемный расход приведенный к нормальному состоянию (МЗ.п.6)	$Q_{ном\,max}$	м³/ч.	
Наибольший измеряемый массовый расход (МЗ п.6)	$Q_{m.max}$	кг/ч.	
	$Q_{m.max}$	т/ч.	

Объект 1259

Взам.инв.N | Подпись и дата | Инв.N подл.

ТП 503-5-23.86-АН ОВ -012 Лист 2

9 Минимальный расход — по п. 8

10 Предельный номинальный перепад давления дифманометра (МЗ п.8) — $\Delta P_н$ кгс/м²; $\Delta P_н$ кПа (по расчету завода-изготовителя)

11. Наибольшая допустимая потеря давления, на сужающем устройстве (МЗ, п9) — $P'_{пд}$ кгс/м²; $P'_{пд}$ кПа

12. Избыточное давление измеряемой среды перед сужающим устройством — $P_н$ кгс/см² 6; $P_н$ МПа 0,6

13. Барометрическое давление в месте установки расходомера. — $P_с$ мм рт.ст.

14. Температура измеряемой среды перед сужающим устройством — t °С 150

15. Внутренний диаметр трубопровода (в свету) перед сужающим устройством при температуре 20°С. — $D_н$ мм 70

16. Величина абсолютной эквивалентной шероховатости стенок трубопровода (МЗ п.10) — К мм

17. Максимально-допустимое значение относительной площади сужающего устройства (МЗ п. 11) — m. Т4

18. Относительная влажность измеряемого газа при рабочих условиях (МЗ п. 12) — в долях единицы

19. Коэффициент сжимаемости газа при рабочих условиях (МЗ. пп. 5,12). — К-

20 Плотность сухого газа (или сухой части влажного газа) в нормальном состоянии (МЗ по 5,13) — $\rho_{ном}$ кг/м³

21. Динамическая вязкость измеряемой среды при рабочих условиях (МЗ. пп.512) — μ кгс·с/м²; μ Па·с

22. Плотность измеряемой среды при рабочих условиях (МЗ пп. 5,12) — ρ кг/м³

23. Показатель адиабаты газа при рабочих условиях (МЗ п.п. 5.12) — К- Т5

24. Плотность разделительной жидкости при атмосферном давлении и температуре разделительных сосудов (МЗ, п14) — $\rho_{рс}$ кг/м³

25. Температура разделительных сосудов (МЗ, п.11) — $t_р$ °С

26. Плотность измеряемой среды при давлении Ри температуре разделительных сосудов (МЗ, п 14) — $\rho_с$ кг/м³ Т6

27. Поправочный множитель на тепловое расширение материала трубопровода при температуре измеряемой среды (МЗ.п4) — K'_1 -

28. Поправочный множитель на тепловое расширение материала сужающего устройства при температуре измеряемой среды (запоминается при необходимости предприятием-изготовителем) — K_1 -

29. Наибольший измеряемый расход при использовании дифманометров на меньшие (дополнительные) пределы измерения (МЗ п. 15) Т7

30. Количество пар отборов давления на одной диафрагме одна пара

(при использовании более одной пары отборов необходимо указать угол между отборами и при необходимости, перепад давления МЗ п. 8)

31. Требуемая заказчиком шкала или диаграмма дифманометра: именованная

(ненужное зачеркнуть)

(МЗ, п 16)

32. Предел измерения дополнительной записи давления (МЗ. п17) кгс/см², МПа

(ненужное зачеркнуть)

33. Дополнительные сведения по усмотрению заказчика и по требованиям, оговоренным в справочных материалах предприятия-изготовителя на заказываемый комплект (МЗ п. 18)

Объект 1259

Инв.№ подл. | Подпись и дата | Взам.инв.№

34. Наименование организации заполнившей опросный лист и её адрес

Проектная организация

Ведущий технолог (фамилия и подпись) (телефон)

Отдел КИП и А (фамилия и подпись) (телефон)

198 г

Заказчик:

М.П. Руководитель предприятия (фамилия и подпись)

Инв.№ подл. | Подпись и дата | Взам.инв.№

Внимание: прежде чем приступить к заполнению опросного листа внимательно ознакомьтесь с методикой заполнения (МЗ).

1. Заказчик (грузополучатель) _____

2. Почтовый, телеграфный адрес, телефон и телетайп заказчика _____

3. Подлежит заказу: Т1

3.1 Дифманометр ДМ 3583 -1 шт
(заводское обозначение) (кол-во)

3.2. Раздельные сосуды да, нет
(ненужное зачеркнуть)

3.3. Уравнительные конденсационные сосуды да, нет
(поставляются для пара) (ненужное зачеркнуть)

3.4. Уравнительные сосуды (поставляются при температуре жидкости 100°С и выше) да, нет
ненужное зачеркнуть.

3.5. Вентильный блок да, нет
(ненужное зачеркнуть)

3.6. _____

Объект 1259

Инв.№ подл. | Подпись и дата | Взам.инв.№

				ТП503-5-23.86-АН.ОВ-013		
				Автовокзал вместимостью 300 человек		
ГИП	Чекалов			Здание автовокзала	Стадия: РП	Лист: 1	Листов: 6
Н.контр.	Комова						
Нач.отд.	Хрящиков			Опросный лист №1 для заказа дифманометра-расходомера жидкости.	ГИПРОАВТОТРАНС Ленинградский филиал	
Гл.спец.	Фонарев					
Рук.гр.	Комова					

3.7. Диафрагма ДК 6-70-А-1-а/б-2 - 1 шт
(обозначение по ГОСТ 14321-73, ГОСТ 14322-77) (кол-во)

4. Марка материала трубопровода сталь 20 (МЗ.п.4) Т2

5. Наименование измеряемой среды (МЗ.п.5) вода

5.1. Компоненты газовой смеси (МЗ.п.5) _____

Объемные доли смеси %

6. Код единицы измерения расхода - (указывается предприятием-изготовителем _____

7. Код размерности исходных данных (указывается предприятием-изготовителем _____

Наименование параметра	Обозначение	Единица измерения	Данные заказчика
8. Наибольший измеряемый объемный расход (МЗ, п.6)	Qo max	м3/ч	Т3
Наибольший измеряемый объемный расход приведенный к нормальному состоянию (МЗ.п.6)	Qном. max	м3/ч	
Наибольший измеряемый массовый расход (МЗ п.6)	Qм.max	кг/ч	
	Qм.max	т/ч	

Объект 1259

Инв.№ подл. | Подпись и дата | Взам.инв.№

ТП503-5-23.86-АН.ОВ-013 Лист 2

9. Минимальный расход — пол. 8 ☐

10. Предельный номинальный перепад давления дифманометра (МЗ п.8) — Δ Рн кгс/м2; Δ Рн кПа

11. Наибольшая допустимая потеря на сужающем устройстве (МЗ. п9). — по расчету завода-изготовителя; Рпд кгс/м2; Рпд кПа

12. Избыточное давление измеряемой среды перед сужающим устройством — Ри кгс/см2 4; Ри МП 0,4

13. Барометрическое давление в месте установки расходомера — Рб мм рт.ст ☐

14. Температура измеряемой среды перед сужающим устройством — t °С 70

15. Внутренний диаметр трубопровода (в свету) перед сужающим устройством при температуре 20°С — Dн мм 70

16. Величина абсолютной эквивалентной шероховатости стенок трубопровода (МЗ п. 10) — К мм

17. Максимально-допустимое значение относительной площади сужающего устройства (МЗ п. 11). — m. Т4

18. Относительная влажность измеряемого газа при рабочих условиях (МЗ п. 12) — φ в долях единицы

19. Коэффициент сжимаемости газа при рабочих условиях (МЗ. пп. 5. 12) — К-

Объект 1259

Инв.№ подл. | Подпись и дата | Взам. инв.№

20. Плотность сухого газа (или сухой части влажного газа) в нормальном состоянии (МЗ пп. 5.13) — ρ ном кг/м3

21. Динамическая вязкость измеряемой среды при рабочих условиях (МЗ.пп.5,12) — μ кгс-с/м2; μ Па.с

22. Плотность измеряемой среды при рабочих условиях (МЗ пп 5.12) — ρ кг/м3

23. Показатель адиабаты газа при рабочих условиях (МЗ.п.п.5.12) — К- Т5

24. Плотность разделительной жидкости при атмосферном давлении и температуре разделительных сосудов (МЗ. п. 14) — ρ дс кг/м3

25. Температура разделительных сосудов (МЗ, п. 11) — tр °С

26. Плотность измеряемой среды при давлении Р и температуре разделительных сосудов (МЗ, п.14) — ρ с кг/м3 Т6

27. Поправочный множитель на тепловое расширение материала трубопровода при температуре измеряемой среды (МЗ,п4) — К1 -

28. Поправочный множитель на тепловое расширение материала служащего устройства при температуре измеряемой среды (заполняется при необходимости предприятием-изготовителем) — К1 -

Объект 1259

Инв.№ подл. | Подпись и дата | Взам. инв.№

29. Наибольший измеряемый расход при использовании диафманометров на меньшие (дополнительные) пределы измерения (МЗ п.15) _____

30. Количество пар отборов давления на одной диафрагме одна пара

(при использовании более одной пары отборов необходимо указать угол между отборами и при необходимости, перепад давления МЗ п.8). _____

31. Требуемая заказчиком шкала или диаграмма дифманометра: именованная _____
(ненужное зачеркнуть)

_____ (МЗ.п.16) _____

32. Предел измерения дополнительной записи давления _____
(МЗ. п.17) _____ кгс/см², МПа
(ненужное зачеркнуть)

33. Дополнительные сведения по усмотрению заказчика и по требованиям, оговоренным в справочных материалах предприятия-изготовителя на заказываемый комплект (МЗ. п.18)

34. Наименование организации заполнившей опросный лист и ее адрес _____

Проектная организация.

Ведущий технолог _____
(фамилия и подпись) (телефон)

Отдел КИПиА _____
(фамилия и подпись) (телефон)

_____ 198 г

Заказчик:

м.п. Руководитель предприятия _____
(фамилия и подпись)

АЛЬБОМ VI

№ п.п.	Запрашиваемые данные			1				2	3	4	5			
1	Порядковый номер панели													
2	Номинальное напряжение	~400/230	В											
3	Номинальный ток и динамическая устойчивость сборных шин	1000												
		30.0	КА											
4	Схема первичных соединений													
5	Материал и сечение нулевой шины	Ст.40×4	мм											
6	Тип панели			Щ070-1-01У3				Щ070-1-30У3	Щ070-1-70У3	Щ070-1-30У3	Щ070-1-0-У3			
7	Номер схемы вторичных соединений							307.16.00.0033		307.16.00.0033				
8	Назначение линии (надпись в рамке)			Щит Щ01	Аварийное электрическое освещение	Щит ШР3	Освещение перрона освещение камер хранения	Ввод	Секционный рубильник	Ввод	Щит ШР 3	Щит ШР1	1МЩ0	Резерв
9	Тип коммутирующе-защитного аппарата	Автомат	Тип											
10			Каталожный н											
11		Рубильник, ток А		250	100	250	100	600	600	600	250	100	250	100
12	Номинальный ток максимального расцепителя автомата или предохранителя			250	100	250	100	600		600	250	100	250	100
13	Пределы уставок по току расцепителей автомата АВМ	Замедленного срабатывания												
14		Мгновенного срабатывания												
15	Выдержка времени защиты от тока короткого замыкания, сек.													
16	Ток плавкой вставки, А			120	31.5	120	31.5	300		300	120	40	120	40
17	Трансформатор тока	Номинальный ток, А						200/5		200/5				
18	Количество и сечение кабелей			АВВГ-4×35	АВВГ4×6	АПВ-3(1×25)+2(1×16) ТВ40	АВВГ-4×4	▭	—	▭	АПВ-3(1×25)+2(1×16) ТВ40	АПВ-3(1×6)+2(1×4) ТВ25	АВВГ-4×35	—
19	Амперметр, шкала, А							0-150		0-150				
20	Вольтметр, шкала, В							0-500		0-500				
21	Реле													
22	Щиток учета							СРУУ-1шт САУУ-1шт		СРУУ-1шт САУУ-1шт				
23	Количество панелей (в том числе торцевых)			7 (в том числе 2 торцевых)										
I	Наименование объекта													
II	Наименование заказчика, его адрес министерства													
III	Наименование проектной организации и ее адрес													

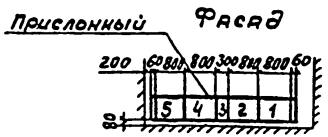

ГИП	Чекалов		
Н.контр	Жунко		
Нач.отд	Хрищанович		
Гл.спец	Фонарев		08.85
Рук.гр.	Жунко		
Ст.инж.	Мерзлякова		

ТП503-5-23.86-АН08-014

Автовокзал вместимостью 300 человек

Здание автовокзала

Стадия	Лист	Листов
РП	1	1

Опросный лист на изготовление главного распределительного щита (ГРЩ) из панелей Щ070

ГИПРОАВТОТРАНС
Ленинградский филиал

Объект 1259

Взам.инв.№

Подп.и дата

Инв.

gost.e-ecolog.ru