ТИПОВОЙ ПРОЕКТ

503-5-23.86

АВТОВОКЗАЛ ВМЕСТИМОСТЬЮ 300 ЧЕЛОВЕК

АЛЬБОМ V

СТАЛЬНЫЕ АРМАТУРНЫЕ И ЗАКЛАДНЫЕ ИЗДЕЛИЯ

Привязан

gost.e-ecolog.ru

ТИПОВОЙ ПРОЕКТ

503-5-23.86

АВТОВОКЗАЛ ВМЕСТИМОСТЬЮ 300 ЧЕЛОВЕК

АЛЬБОМ V

СОСТАВ ПРОЕКТНОЙ ДОКУМЕНТАЦИИ

АЛЬБОМ I Пояснительная записка. Генеральный план и транспорт. Архитектурные решения.

АЛЬБОМ II Конструкции железобетонные. Конструкции металлические.

АЛЬБОМ III Отопление и вентиляция. Водоснабжение и канализация. Электрическое освещение. Силовое электрооборудование. Связь и сигнализация. Автоматизация.

АЛЬБОМ IV Сборные железобетонные изделия.

АЛЬБОМ V Стальные арматурные и закладные изделия.

АЛЬБОМ VI Техническая документация для заводов-изготовителей.

АЛЬБОМ VII Проектная документация по переводу помещений камеры хранения на режим укрытия.

АЛЬБОМ VIII Спецификации оборудования.

АЛЬБОМ IX Сметы: книга 1
книга 2

АЛЬБОМ X Ведомости потребности в материалах.

ПРИМЕНЁННЫЕ ТИПОВЫЕ ПРОЕКТЫ:

ТИП. ПР. 503-4-17 - Устройство для ремонта и осмотра грузовых
АЛЬБОМ II автомобилей и автобусов./Распространяет Новосибирский филиал ЦИТП/.

Разработан
Ленинградским филиалом института „Гипроавтотранс"
Главный инженер В.Ю. Павлович
Главный инженер проекта Б.К. Чекалов

Утверждён и введён в действие Минавтотрансом РСФСР протоколом от 12.09.86 г № 20

АЛЬБОМ V

Обозначение	Наименование	Стр.	Примечание
	Содержание	2,3	
ТП503-5-23.86 КЖИ2-ТТ	Технические требования к изготовлению арматурных и закладных изделий	4	
ТП503-5-23.86 КЖИ2-001	Изделие закладное МН1.	5	
ТП503-5-23.86 КЖИ2-002	Изделие закладное МН2.	6	
ТП503-5-23.86 КЖИ2-003	Изделие закладное МН3.	7	
ТП503-5-23.86 КЖИ2-004	Изделие закладное МН4.	8	
ТП503-5-23.86 КЖИ2-005	Изделие закладное МН5.	9	
ТП503-5-23.86 КЖИ2-006	Изделие закладное МН6.	10	
ТП503-5-23.86 КЖИ2-007	Изделие закладное МН7.	11	
ТП503-5-23.86 КЖИ2-008	Изделие закладное МН8	12	
ТП503-5-23.86 КЖИ2-009	Изделие закладное МН9.	13	
ТП503-5-23.86 КЖИ2-010	Изделие соединительное МС1.	14	
ТП503-5-23.86 КЖИ2-011	Изделие соединительное МС2.	15	
ТП503-5-23.86 КЖИ2-012	Изделие соединительное МС3.	16	
ТП503-5-23.86 КЖИ2-013	Каркас плоский КР1.	17	
ТП503-5-23.86 КЖИ2-014	Каркас плоский КР2.	18	
ТП503-5-23.86 КЖИ2-015	Каркас плоский КР3.	19	
ТП503-5-23.86 КЖИ2-016	Каркас плоский КР4.	20	
ТП503-5-23.86 КЖИ2-017	Каркас плоский КР5.	21	
ТП503-5-23.86 КЖИ2-018	Каркас плоский КР6	22	
ТП503-5-23.86 КЖИ2-019	Каркас плоский КР7	23	
ТП503-5-23.86 КЖИ2-020	Рама металлическая РМ1	24	
ТП503-5-23.86 КЖИ2-021	Рама металлическая РМ2	25	
ТП503-5-23.86 КЖИ2-022	Рама металлическая РМ3	26	

1259

Инв.№ подл. | Подпись и дата | Взам. инв.№

Н. контр.	Помазов	
Нач. отд.	Иванов	
Гл. спец.	Помазов	
Вед. инж.	Поликарпов	
Вед. инж.	Никитина	
Инженер	Пивоварова	

ТП 503-5-23.86-КЖИ2-ДО

Содержание листов выпуска

Стадия	Лист	Листов
РП	1	2

ГИПРОАВТОТРАНС
Ленинградский филиал

Обозначение	Наименование	Стр.	Примечание
ТП503-5-23.86 КЖИ2-023	Рама металлическая РМ4.	27	
ТП503-5-23.86 КЖИ2-024	Рама металлическая РМ5.	28	
ТП503-5-23.86 КЖИ2-025	Стойка Ст1.	29	
ТП503-5-23.86 КЖИ2-026	Стойка Ст2.	30	
ТП503-5-23.86 КЖИ2-027	Стойка Ст3.	31	
ТП503-5-23.86 КЖИ2-028	Стойка Ст4.	32	
ТП503-5-23.86 КЖИ2-029	Стойка Ст5.	33	
ТП503-5-23.86 КЖИ2-030	Стойка Ст6.	34	
ТП503-5-23.86 КЖИ2-031	Стойка Ст7.	35	
ТП503-5-23.86 КЖИ2-032	Стойка Ст8.	36	
ТП503-5-23.86 КЖИ2-033	Стойка Ст9.	37	
ТП503-5-23.86 КЖИ2-034	Стойка Ст10.	38	
ТП503-5-23.86 КЖИ2-035	Установочный чертеж стальной опоры ОП1	39,40	
ТП503-5-23.86 КЖИ2-036	Стальная опора Т1.	41	
ТП503-5-23.86 КЖИ2-037	Связь СВ1	42,43	
ТП503-5-23.86 КЖИ2-038	Труба металлическая ТМ.	44	
ТП503-5-23.86 КЖИ2-039	Металлическое деление часов МД41	45	
ТП503-5-23.86 КЖИ2-040	Металлическое деление часов МД42	46	
ТП503-5-23.86 КЖИ2-041	Металлическое деление часов МД43	47	
ТП503-5-23.86 КЖИ2-042	Буква А	48	
ТП503-5-23.86 КЖИ2-043	Буква В	49	
ТП503-5-23.86 КЖИ2-044	Буква З	50	
ТП503-5-23.86 КЖИ2-045	Буква К	51	
ТП503-5-23.86 КЖИ2-046	Буква Л	52	
ТП503-5-23.86 КЖИ2-047	Буква О	53	
ТП503-5-23.86 КЖИ2-048	Буква П	54	
ТП503-5-23.86 КЖИ2-049	Изделие закладное МН10	55	

Арматурные изделия и закладные детали должны изготовляться в соответствии с требованиями СН 393-78 „Инструкция по сварке соединений арматуры и закладных деталей железобетонных конструкций.

Для сварки металлоконструкций применять электроды типа Э 42 Гост 9467-75

1259

Инв.№ подл. | Подпись и дата | Взам. инв.№

Н.контр.	Ломазов		
Нач. отд.	Иванов		
Гл. конст.	Ломазов		
Вед. инж.	Ломикарпова		
Вед. инж.	Никитина		
Инженер	Ливорова		

ТП 503-5-23.86 - КЖИ 2-ТТ

Технические требования к изготовлению арматурных и закладных изделий

Стадия	Лист	Листов
РП	1	1

ГИПРОАВТОТРАНС
Ленинградский филиал

АЛЬБОМ V

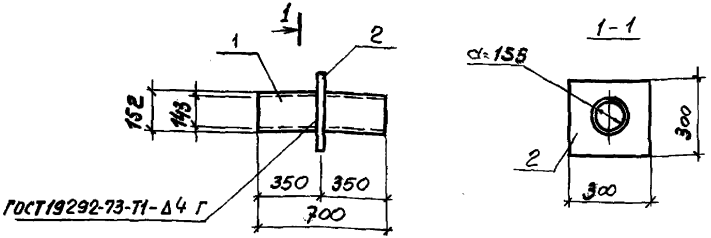

Формат	Зона	Поз.	Обозначение	Наименование	Кол.	Примечание
				Документация		
А4			ТП503-5-23.86 КЖИ-ТТ	Технические требования к изготовлению арматурных и закладных изделий.		
				Детали		
БЧ		1		Труба $\frac{132\ ГОСТ\ 8732-78}{Вст3кП2\ ГОСТ\ 380-71}$		
				$l=700$	1	9,8кг
БЧ		2		Полоса $\frac{6\times300\ ГОСТ\ 103-76}{Вст3кП2\ ГОСТ\ 380-71}$		
				$l=300$	1	2,8кг

1259

Взам. инв. №

Инв. № подл. | Подпись и дата

Н. контр.	Помазов	
Нач. отд.	Иванов	
Гл. констр.	Помазов	
Вед. инж.	Поликарпова	
Вед. инж.	Никитина	
Инженер	Пиворова	

ТП 503-5-23.86- КЖИ2-001

Изделие закладное МН1

Стадия	Масса	Масштаб
РП	12,6кг	1:10
Лист 1	Листов 1	

ГИПРОАВТОТРАНС
Ленинградский филиал

АЛЬБОМ V

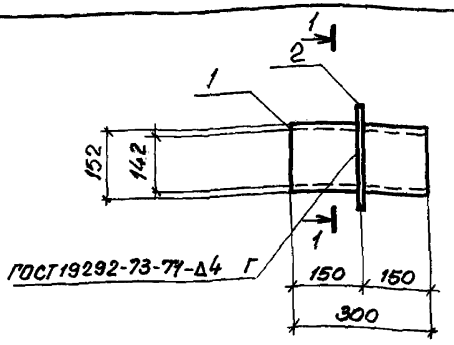

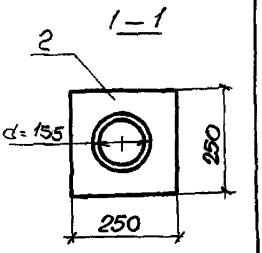

Формат	Зона	Поз.	Обозначение	Наименование	Кол.	Примечание
				Документация.		
А4			ТП503-5-23.86 КЖИ2-ТТ	Технические требования к изготовлению арматурных и закладных изделий		
				Детали.		
Б4		1		Труба 152 ГОСТ 8732-78 (S=5мм) Ст3кп2 ГОСТ 380-71		
				ℓ=300	1	4.9 кг
Б4		2		Полоса 6×250 ГОСТ 103-76 Ст3кп2 ГОСТ 380-71	1	2,9 кг

1259

Инв.№ подл. | Подпись и дата | Взам. инв.№

Н. контр.	Ломазов		
Нач. отд.	Иванов		
Гл. конст.	Ломазов		
Вед. инж.	Макарьева		
Вед. инж.	Никитина		
Инженер	Пивоварова		

ТП503-5-23.86 КЖИ2-002

Изделие закладное МН2

Стадия	Масса	Масштаб
РП	7.8кг	1:10
Лист 1	Листов 1	

ГИПРОАВТОТРАНС
Ленинградский филиал

АЛЬБОМ V

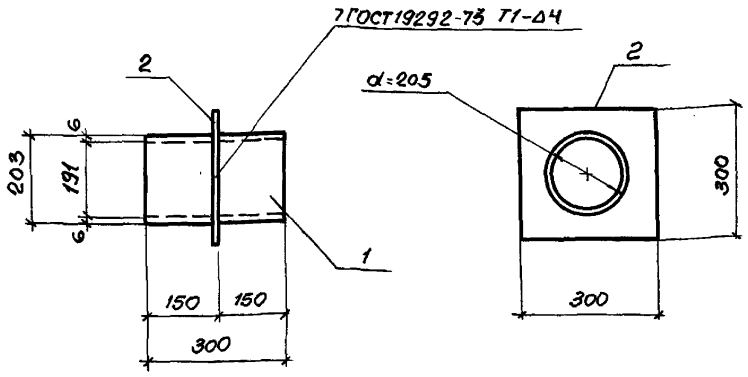

Формат	Зона	Поз.	Обозначение	Наименование	Кол.	Примечание
				Документация		
А4			ТП503-5-23.86 КЖИ2-ТТ	Технические требования к изготовлению арматурных и закладных изделий		
				Детали		
Б4		1		Труба 203 ГОСТ 8732-78 (S=6мм) Ст3 кп2 ГОСТ 380-71		
				ℓ=300	1	8.7кг
Б4		2		Полоса 6×300 ГОСТ 103-76 Ст3 кп2 ГОСТ 380-71	1	2.8кг

Н.контр.	Ломазов	
Нач. отд.	Иванов	
Гл. констр.	Ломазов	
Вед. инж.	Ломкарпов	
Вед. инж.	Никитина	
Инженер	Лаборова	

ТП503-5-23.86- КЖИ2-003

Изделие закладное МН3

Стадия	Масса	Масштаб
РЛ	11.5кг	1:10
Лист 1	Листов 1	

ГИПРОАВТОТРАНС
Ленинградский филиал

Инв.№ подл. | Подпись и дата | Взам. инв.№

Альбом V
12.97

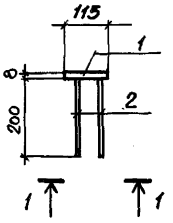

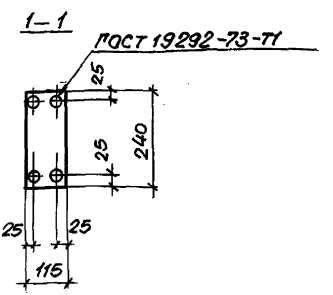

Формат	Зона	Поз.	Обозначение	Наименование	Кол.	Примечание
				Документация		
			ТП503-5-23.86 КЖИ2-ТТ	Технические требования к изготовлению арматурных и закладных изделий		
				Детали		
БЧ		1		Полоса $\frac{8\times115\ ГОСТ\ 103-76}{Вст3кп2\ ГОСТ\ 380-71}$ С-240	1	1,73 кг
БЧ		2		ф8 А-III ГОСТ 5781-82 С=200	4	0,08 кг

ТП503-5-23.86-КЖИ2-004

Н.контр.	Помазов	
Нач. отд.	Иванов	
Гл. конст.	Помазов	
Вед. инж.	Никитина	
Вед. инж.	Полякарпов	
Инжен.	Горуненко	

Изделие закладное МН4

Стадия	Масса	Масштаб
РП	2.05 кг	1:10

Лист 1 Листов 1

ГИПРОАВТОТРАНС
Ленинградский филиал

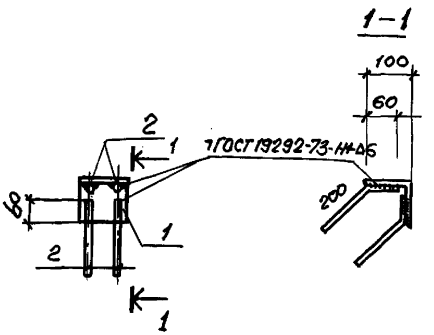

Формат	Зона	Поз.	Обозначение	Наименование	Кол.	Примечание
				Документация		
А4			ТП503-5-23.86 КЖИ2-ТТ	Технические требования к изготовлению арматурных и закладных изделий.		
				Детали.		
Б4		1		Уголок L100×8 ГОСТ 8509-72 Ст3кп2 ГОСТ 380-71 ℓ=100	1	1,22 кг
Б4		2		ФВАIII ГОСТ 5781-82 ℓ=270	4	0,10 кг.

Н. контр.	Помазов	
Нач. отд.	Иванов	
Гл. конст.	Помазов	
Вед. инж.	Никитина	
Вед. инж.	Полицкартов	
Инженер	Ключникова	

ТП503-5-23.86- КЖИ2-005

Изделие закладное МН5

Стадия	Масса	Масштаб
РП	1,62 кг	1:10
Лист 1	Листов 1	

ГИПРОАВТОТРАНС
Ленинградский филиал

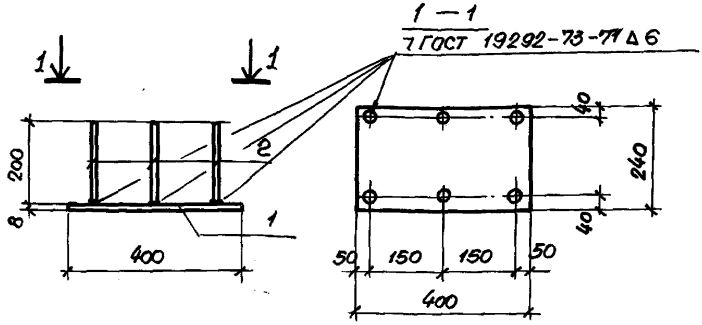

Формат	Зона	Поз.	Обозначение	Наименование	Кол	Примечание
				Документация		
А4			ТП503-5-23.86 КЖИ2-ТТ	Технические требования к изготовлению арматурных и закладных изделий		
				Детали		
Б4		1		Полоса $\frac{в\ 24а\ ГОСТ\ 103-76}{в\ Ст3кп2\ ГОСТ\ 380-71}$		
				$\ell = 400$	1	6.03кг
Б4		2		ФЮАIII ГОСТ 5781-82 $\ell = 200$	6	0.08 кг

Н.контр.	Ломазов	
Нач.отд.	Иванов	
Гл.конст.	Ломазов	
Вед.инж.	Никитина	
Вед.инж.	Поликарпова	
Инж.	Ключникова	

ТП 503-5-23.86-КЖИ2-006

Изделие закладное МН6

Стадия	Масса	Масштаб
Р/Д	6.51кг	1:10
Лист 1	Листов 1	

ГИПРОАВТОТРАНС
Ленинградский филиал

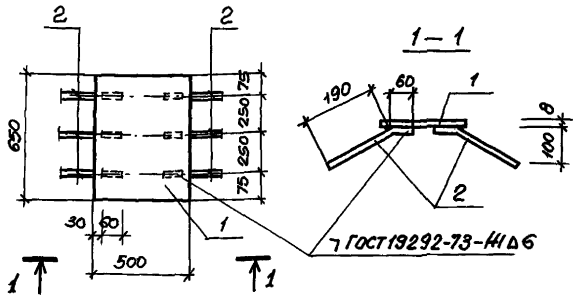

Формат	Зона	Поз.	Обозначение	Наименование	Кол.	Примечание
				Документация		
А4			ТП503-5-23.86 КЖИ2-ТТ	Технические требования к изготовлению арматурных и закладных изделий.		
				Детали.		
Б4		1		Полоса 300х8 ГОСТ 103-76 Ст3кп2 ГОСТ 380-71 l=650	1	20.41 кг
Б4		2		ф8 AIII ГОСТ 5781-82 l=250	6	0.10 кг

Н.контр.	Помазов	
Нач. отд.	Иванов	
Гл. конст.	Помазов	
Вед. инж.	Никитина	
Вед. инж.	Поликарпов	
Инж.	Ключникова	

ТП503-5-23.86 - КЖИ2-007

Изделие закладное МН7

Стадия	Масса	Масштаб
РП	21.0кг	1:20
Лист 1	Листов 1	

ГИПРОАВТОТРАНС
Ленинградский филиал

АЛЬБОМ V

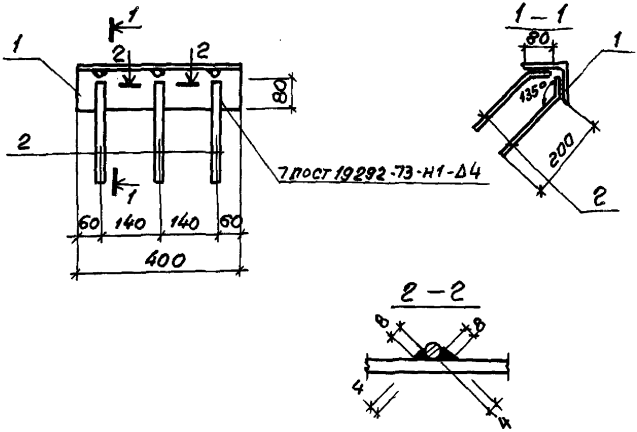

Формат	Зона	Поз.	Обозначение	Наименование	Кол.	Примечание
				Документация		
А4			ТП503-5-23.86 КЖИ2-ТТ	Технические требования к изготовлению арматурных и закладных изделий		
Б4		1		Уголок 100х10 ГОСТ 8509-72 / Ст3кп2 ГОСТ 380-71	1	6,04 кг
А4		2	1.020-1/83.3-3 35	Стержень гнутый СГ-19	6	0,25 кг
				ℓ=280		

1259

Н.контр.	Ломазов	
Нач.отд.	Иванов	
Гл.конс.	Ломазов	
Вед.инж.	Романтрова	
Вед.инж.	Никитина	
Инжен.	Корченко	

ТП 503-5-23.86- КЖИ2-ООВ

Изделие закладное МН8

Стадия	Масса	Масштаб
РП	7.54 кг	1:10
Лист 1	Листов 1	

ГИПРОАВТОТРАНС
Ленинградский филиал

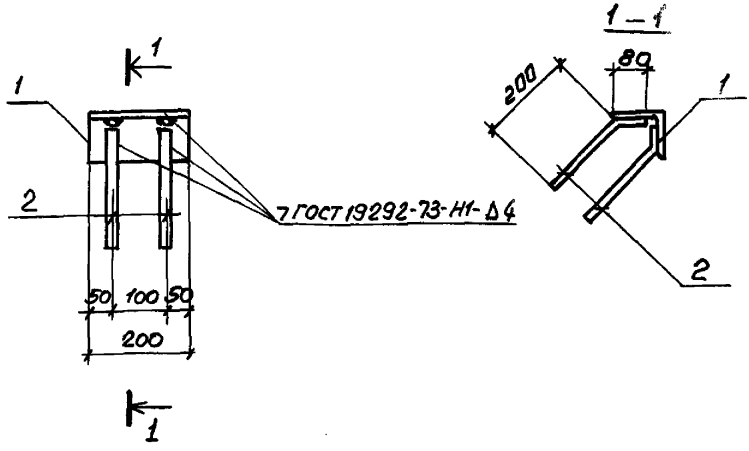

Формат	Зона	Поз.	Обозначение	Наименование	Кол	Примечание
				Документация		
А4			ТП503-5-23.86 КЖИ2-ТТ	Технические требования к изготовлению арматурных и закладных изделий.		
Б4		1		Уголок 100×10 ГОСТ 8509-72 В ст. кп2 ГОСТ 380-71 ℓ=200	1	3.02кг
Б4		2	1.020-1/83. 3-3 35	Стержень гнутый СГ-19 ℓ=280	4	0.25кг

Инв. № подл. | Подпись и дата | Взам. инв. №

Н.контр.	Ломазов	
Нач.отд.	Иванов	
Гл.конст.	Ломазов	
Вед.инж.	Поликарпова	
Вед.инж.	Никитина	
Инженер	Горченко	

ТП 503-5-23.86-КЖИ2-009

Изделие закладное МН9

Стадия	Масса	Масштаб
РП	4.02кг	
Лист 1	Листов 1	

ГИПРОАВТОТРАНС
Ленинградский филиал

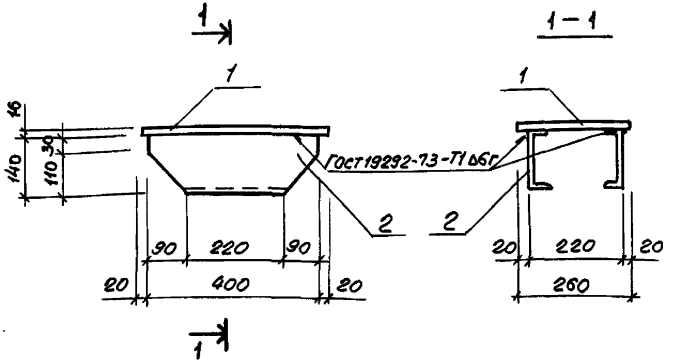

Формат	Зона	Поз.	Обозначение	Наименование	Кол.	Примечание
				Документация		
А4			ТП503-5-23.86 КЖИ2-ТТ	Технические требования к изготовлению арматурных и закладных изделий.		
				Детали.		
БУ		1		Полоса $\frac{260\times16\ ГОСТ\ 103\text{-}76}{Вст3кп2\ ГОСТ\ 380\text{-}71}$ e-440	1	14.37кг
БУ		2		Швеллер $\frac{14\ ГОСТ\ 8240\text{-}72}{Вст3кп2\ ГОСТ\ 380\text{-}71}$ e-400	2	4.92кг

Н.контр.	Ломазов		ТП 503-5-23.86- КЖИ2-010
Нач.отд.	Иванов		Изделие соединительное МС1
Гл.спец.	Ломазов		
Вед.инж.	Политкарпов		
Вед.инж.	Никитина		
Инженер	Горчененко		

Стадия	Масса	Масштаб
РП	24.21кг	1:10
Лист 1	Листов 1	

ГИПРОАВТОТРАНС
Ленинградский филиал

Инв.№ подл. | Подпись и дата | Взам. инв.№

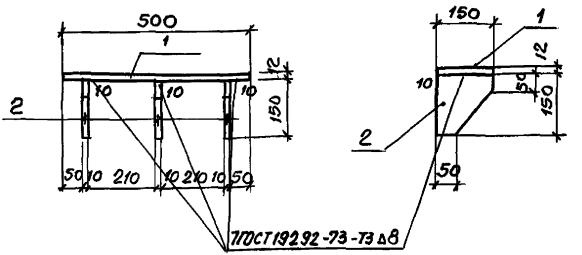

Формат	Зона	Поз.	Обозначение	Наименование	Кол	Примечание
				Документация.		
А4			ТП503-5-23.86 КЖИ2-ТТ	Технические требования к изготовлению арматурных и закладных изделий.		
				Детали		
БУ		1		Полоса 12×150 ГОСТ 103-76 Ст3кп2 ГОСТ 380-71 С-500	1	7.06 кг
БУ		2		Полоса 10×150 ГОСТ 103-76 Ст3кп2 ГОСТ 380-71 С-150	3	5.4 кг

Н. контр.	Помазов	
Нач. отд.	Иванов	
Гл. конст.	Помазов	
Вед. инж.	Доликарпов	
Вед. инж.	Никитина	

ТП 503-5-23.86- КЖИ2-011

Изделие соединительное МС2

Стадия	Масса	Масшт.
РП	23,26 кг	1:10
Лист 1	Листов 1	

ГИПРОАВТОТРАНС
Ленинградский филиал

Инв. № подл. | Подп. и дата | Взам. инв. №
1259

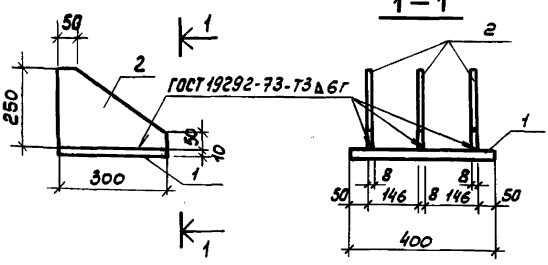

Формат	Зона	Поз.	Обозначение	Наименование	Кол	Примечание
				Документация		
А4			ТП503-5-23.86 КЖИ2-ТТ	Технические требования		
				к изготовлению арматурных		
				и закладных изделий		
				Детали		
		1		Полоса $\frac{300\times10\ ГОСТ\ 103\text{-}76}{Ст3\ кп2\ ГОСТ\ 380\text{-}71}$ ℓ=400	1	9,42
		2		Полоса $\frac{280\times8\ ГОСТ\ 103\text{-}76}{Ст3\ кп2\ ГОСТ\ 380\text{-}71}$ ℓ=300	3	4,71

Инв.№ подл. | Подпись и дата | Взам.инв.№

Н.контр	Помазов	
Нач.отд.	Иванов	
Гл.констр	Помазов	
Ведущ.	Никитина	
Вед.инж.	Поликарпова	
Инж.	Ключникова	

ТП 503-5-23.86 – КЖИ2 – 012

Изделие закладное
МС 3

Стадия	Масса	Масштаб
РП	23,55 кг	1:10
Лист 1	Листов 1	

ГИПРОАВТОТРАНС
Ленинградский филиал

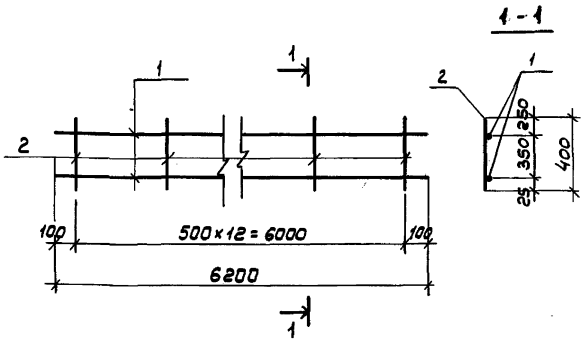

Формат	Зона	Поз.	Обозначение	Наименование	Кол	Примечание
				Документация		
А4			ТП503-5-23.86 КЖИ2-ТТ	Технические требования к изготовлению арматурных и закладных изделий		
				Детали		
БЧ		1		Ф10АIII ГОСТ 5781-82 ℓ=6200	2	3,82кг
БЧ		2		Ф6АI ГОСТ 5781-82 ℓ=400	18	0,09кг

1259

Н. контр.	Помазов	
Нач. отд.	Иванов	
Гл. констр.	Помазов	
Вед. инж.	Никитина	
Вед. инж.	Поликарпова	
Инж.	Ключникова	

ТП 503-5-23.86- КЖИ2-013

Каркас плоский КР1

Стадия	Масса	Масштаб
РП	8,94 кг	1:20
Лист 1	Листов 1	

ГИПРОАВТОТРАНС
Ленинградский филиал

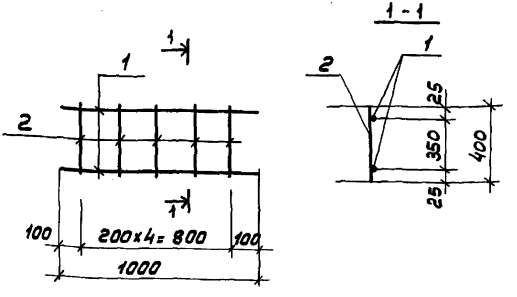

Формат	Зона	Поз.	Обозначение	Наименование	Кол	Примечание
				Документация		
А4			ТП503-5-23.86 КЖИ2-ТТ	Технические требования к изготовлению арматурных и закладных изделий		
				Детали		
БЧ		1		ФВАI ГОСТ 5781-82* Р=1000	2	0,39кг
БЧ		2		ФбАI ГОСТ 5781-82* Р=400	5	0,09кг

1259

Инв.№подл. | Подпись и дата | Взам.инв.№

ТП 503-5-23.86- КЖИ2-014

Каркас плоский КР2

Стадия	Масса	Масштаб
РП	1.23 кг	1:20
Лист 1	Листов 1	

ГИПРОАВТОТРАНС Ленинградский филиал

Н.контр.	Помазов	
Нач.отд.	Иванов	
Гл.констр.	Помазов	
Вед.инж.	Поликарпова	
Вед.инж.	Никитина	
Инж.	Ключникова	

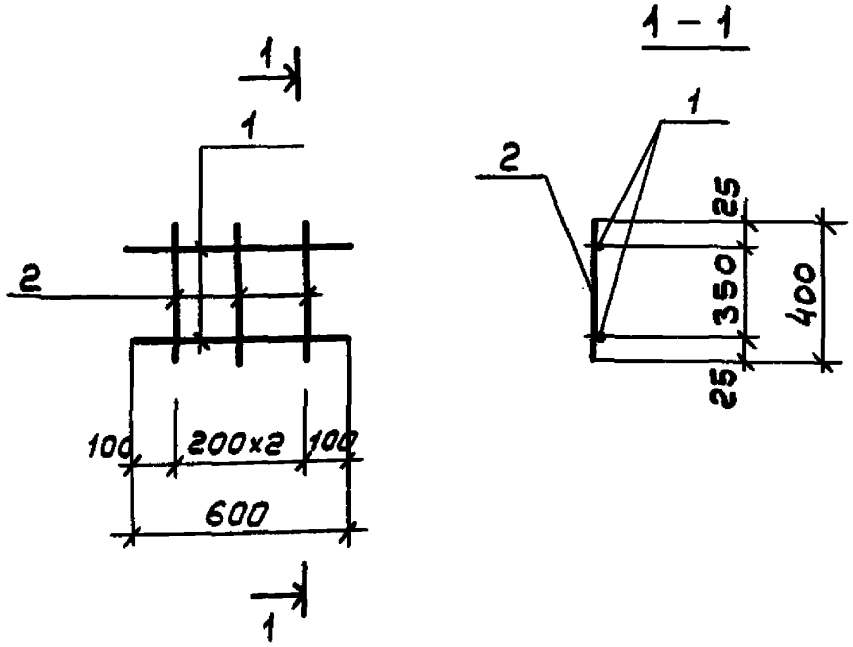

Формат	Зона	Поз.	Обозначение	Наименование	Кол	Примечание
				Документация		
А4			ТП503-5-23.86 КЖИ2-ТТ	Технические требования к изготовлению арматурных и закладных изделий		
				Детали		
Б4		1		Ф8АIгост5781-82* ℓ= 600	2	0,24кг
Б4		2		Ф6АIгост 5781-82* ℓ=400	3	0,09кг

Н.контр	Помазов	
Нач.отд	Иванов	
Гл.конст	Помазов	
Вед.инж	Поликарпова	
Вед.инж	Никитина	
Инж.	Ключникова	

ТП 503-5-23.86- КЖИ2-015

Каркас плоский КР3

Стадия	Масса	Масштаб
РП	0,75 кг	1:20
Лист 1	Листов 1	

ГИПРОАВТОТРАНС
Ленинградский филиал

Инв.№подл. | Подпись и дата | Взам.инв.№

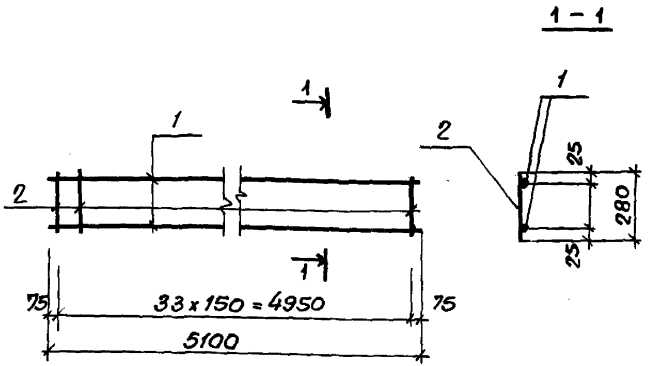

Формат	Зона	Поз.	Обозначение	Наименование	Кол.	Примечание
				Документация		
А4			ТП503-5-23.86 Кжи2-ТТ	Технические требования к изготовлению арматурных и закладных изделий		
				Детали		
БЧ		1		ф18AIII ГОСТ 5781-82* L=5100	2	10,2 кг
БЧ		2		ф8AI ГОСТ 5781-82* L=280	34	0.11 кг

1259

Н. контр.	Ломазов	
Нач. отд.	Иванов	
Гл. конст.	Ломазов	
Вед. инж.	Лодикарпова	
Вед. инж.	Никитина	
Инжен.	Ключникова	

ТП 503-5-23.86- КЖИ2-016

Каркас плоский
Кр 4.

Стадия	Масса	Масштаб
РП	24.14 кг	1:20
Лист 1	Листов 1	

ГИПРОАВТОТРАНС
Ленинградский филиал

АЛЬБОМ V

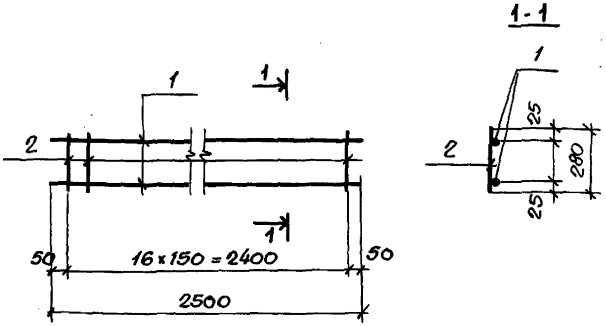

Формат	Зона	Поз.	Обозначение	Наименование	Кол.	Примечание
				Документация.		
АЧ			ТП503-5-23.86 КЖИ2-ТТ	Технические требования к изготовлению арматурных и закладных изделий		
				Детали.		
БЧ		1		ф14АIII ГОСТ5781-82* е=2500	2	3.02 кг
БЧ		2		ф8АI ГОСТ5781-82* е=280	17	0.11 кг.

Н.контр.	Помазов		
Нач.отд.	Иванов		
Гл.конст.	Помазов		
Вед.инж.	Полцкарпов		
Вед.инж.	Никитина		
Инженер	Клюунцкова		

ТП 503-5-23.86 - КЖИ2-017

Каркас плоский КР5

Стадия	Масса	Масштаб
РП	7.91 кг	1:20
Лист 1	Листов 1	

ГИПРОАВТОТРАНС
Ленинградский филиал

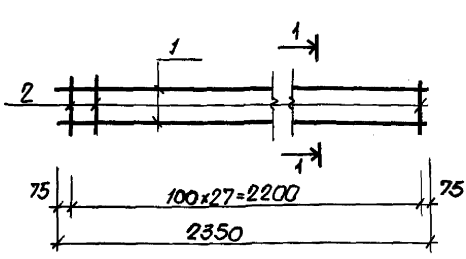

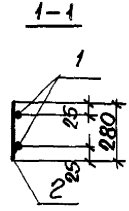

Формат	Зона	Поз.	Обозначение	Наименование	Кол.	Примечание
				Документация.		
А4			ТП503-5-23.86 КЖИ2-ТТ	Технические требования к изготовлению арматурных и закладных изделий.		
				Детали.		
БУ		1		ф14AIII ГОСТ 5781-82 ℓ=2350	2	2.84 кг
БУ		2		ф8AI ГОСТ 5781-82 ℓ=280	23	0.11 кг

ТП 503-5-23.86-КЖИ2-018

Каркас плоский
Кр 6

Стадия	Масса	Масштаб
РП	8.23	1:20

Лист 1 Листов 1

ГИПРОАВТОТРАНС
Ленинградский филиал

Н.контр.	Помазов	
Нач.отд.	Иванов	
Гл.конст.	Помазов	
Вед.инж.	Поликарпова	
Вед.инж.	Никитина	
Инженер	Ключников	

Инв.№ подл. | Подпись и дата | Взам.инв.№

1259

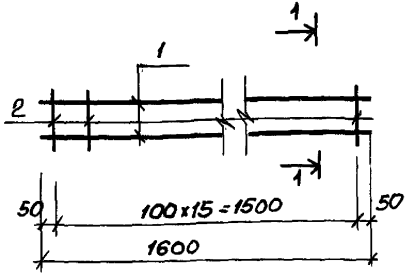

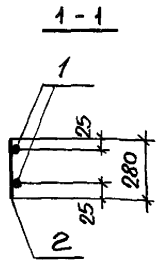

Формат	Зона	Поз	Обозначение	Наименование	Кол.	Примечание
				Документация		
А4			ТП503-5-23.86 КЖИ2-ТТ	Технические требования к изготовлению арматурных и закладных изделий.		
				Детали		
Б4		1		ф14AIII ГОСТ5781-82 ℓ=1500	2	1.94кг
Б4		2		ф8AI ГОСТ5781-82 ℓ=280	16	0.11кг

1259

Инв.№ подл. | Подп. и дата | Взам.инв.№

Н.контр.	Ломазов	
Нач.отд	Иванов	
Гл.конст.	Ломазов	
Вед.инж.	Поликарпов	
Вед.инж.	Никитина	
Инженер	Калочников	

ТП 503-5-23.86 - КЖИ2-019

Каркас плоский КР7

Стадия	Масса	Масштаб
РЛ	5.64 кг	1:20

Лист 1 Листов 1

ГИПРОАВТОТРАНС
Ленинградский филиал

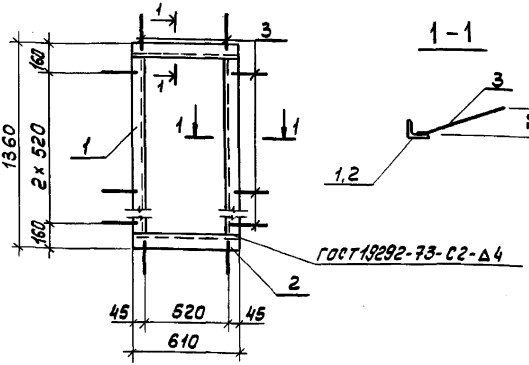

Формат	Зона	Поз.	Обозначение	Наименование	Кол	Примечание
				Документация		
А4			ТП503-5-23.86 КЖИ2-ТТ	Технические требования к изготовлению арматурных и закладных изделий		
				Детали		
БЧ		1		Уголок 50×50×5 ГОСТ 8509-72 / Вст3кп2 ГОСТ 380-71 ℓ=1260	2	4,71 кг
БЧ		2		ℓ=610	2	2,26 кг
БЧ		3		ФВА-III ГОСТ 5781-82 ℓ=240	10	0,10 кг

1259

Инв.№подл. | Подпись и дата | Взам.инв.№

Н.контр.	Помазов	
Нач.отд.	Иванов	
Гл.спец.	Помазов	
Вед.инж.	Никитина	
Вед.инж.	Поликарпова	
Инж.	Горчененко	

ТП 503-5-23.86- КЖИ2- 020

Рама металлическая РМ1

Стадия	Масса	Масштаб
РП	15,0 кг	1:20
Лист 1	Листов 1	

ГИПРОАВТОТРАНС
Ленинградский филиал

АЛЬБОМ V

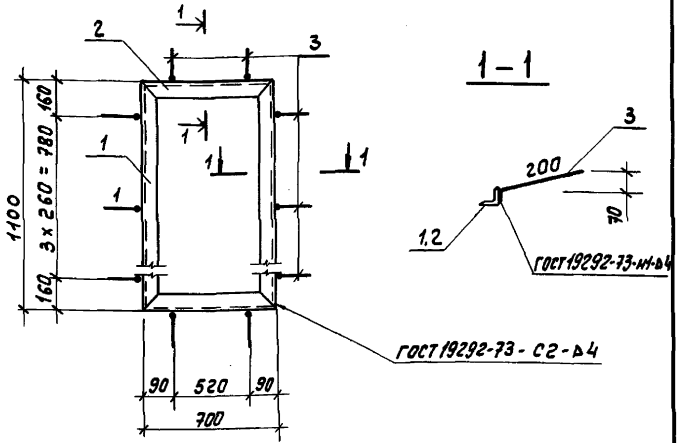

Формат	Зона	Поз.	Обозначение	Наименование	Кол	Примечание
				Документация		
БЧ			ТП503-5-23.86 КЖИ2-ТТ	Технические требования		
				к изготовлению арматур-		
				ных и закладных изделий		
				Детали		
БЧ		1		Уголок $\frac{50\times50\times5\ ГОСТ 8509-72}{ВСТ3кП2\ ГОСТ 380-71}$ ℓ=1100	2	4.15кг
БЧ		2		ℓ=700	2	2,64кГ
БЧ		3		Ф8А-III ГОСТ 5781-82 ℓ=240	12	0.1кг

1259

Н.контр	Помазов		
Нач.отд.	Иванов		
Гл.спец.	Помазов		
Вед.инж.	Никитина		
Вед.инж.	Поликарпова		
Инж.	Горчененко		

ТП 503-5-23.86- КЖИ2 - 021

Рама металлическая РМ2

Стадия	Масса	Масштаб
РП	14,78 кг	1:20
Лист 1	Листов 1	

ГИПРОАВТОТРАНС
Ленинградский филиал

Инв.№ подл. | Подпись и дата | Взам.инв.№

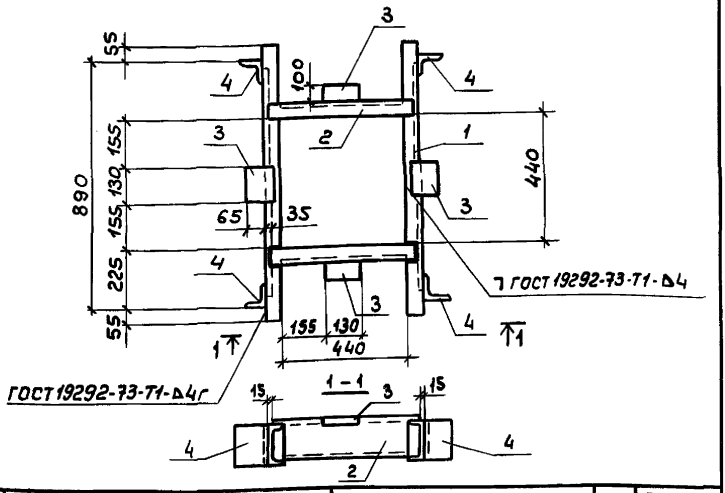

Формат	Зона	Поз	Обозначение	Наименование	Кол.	Примечание
				Документация		
А4			ТП503-5-23.86 КЖИ2-ТТ	Технические требования к изготовлению арматурных и закладных изделий		
				Детали		
Б4		1		Швеллер 10 ГОСТ 8240-72 / Ст3кп2 ГОСТ 380-71 ℓ=1000	2	8,6кг
Б4		2		Швеллер 16 ГОСТ 8240-72 / Ст3кп2 ГОСТ 380-71 ℓ=520	2	4,5кг
Б4		3		Полоса 10х100 ГОСТ 103-76 / Ст3кп2 ГОСТ 380-71 ℓ=130	4	1,0кг
Б4		4		Уголок 75х75х8 ГОСТ 8509-72 / Ст3кп2 ГОСТ 380-71 ℓ=100	4	0,9кг

Н.контр.	Помазов	
Нач.отд.	Иванов	
Гл.констр.	Помазов	
Вед.инж.	Никитина	
Вед.инж.	Комкарова	
Инж.	Пивоварова	

ТП 503-5-23.86- КЖИ2 - 022

Рама металлическая РМ3

Стадия	Масса	Масштаб
РП	33,8 кг	1:20
Лист 1	Листов 1	

ГИПРОАВТОТРАНС
Ленинградский филиал

1259

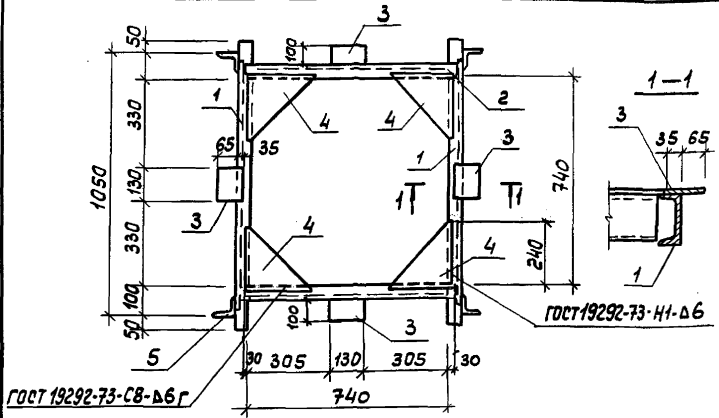

Формат	Зона	Поз.	Обозначение	Наименование	Кол.	Примеч.
				Документация		
А4			ТП503-5-23.86 КЖИ2-ТТ	Технические требования к изготовлению арматурных и закладных изделий		
				Детали		
Б4		1		Швеллер 10 ГОСТ 8240-72 / Вст3кп2 ГОСТ 380-71 ℓ=1150	2	10,3 кг
Б4		2		Швеллер 10 ГОСТ 8240-72 / Вст3кп2 ГОСТ 380-71 ℓ=820	2	7,1 кг
Б4		3		Полоса 10×100 ГОСТ 103-76 / Вст3кп2 ГОСТ 380-71 ℓ=130	4	1,0 кг
Б4		4		Полоса 10×240 ГОСТ 103-76 / Вст3кп2 ГОСТ 380-71 ℓ=240	4	3,5 кг
Б4		5		Уголок 75×75×8 ГОСТ 8509-72 / Вст3кп2 ГОСТ 380-71 ℓ=100	4	0,9 кг

Н. контр.	Помазов	
Нач. отд.	Иванов	
Гл. констр.	Помазов	
Вед. инж.	Никитина	
Вед. инж.	Поликарпова	
Инж.	Пивоварова	

ТП 503-5-23.86 - КЖИ2 - 023

Рама металлическая РМ4

Стадия	Масса	Масштаб
РП	56,4 кг	1:20
Лист 1	Листов 1	

ГИПРОАВТОТРАНС
Ленинградский филиал

Инв. № подл. | Подпись и дата | Взам. инв. №

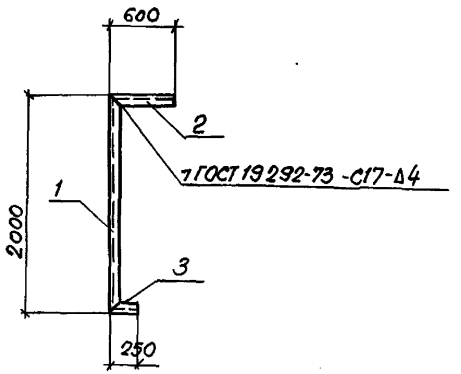

Формат	Зона	Поз.	Обозначение	Наименование	Кол.	Примечание
				Документация		
А4			ТП503-5-23.86 КЖИ2-ТТ	Технические требования		
				к изготовлению арматурных		
				и закладных изделий.		
				Детали.		
Б/ч		1		Швеллер 14 ГОСТ 8240-72 / Вст3кп2 ГОСТ 380-71 ℓ=2000	1	24.6 кг
Б/ч		2		Швеллер 14 ГОСТ 8240-72 / Вст3кп2 ГОСТ 380-71 ℓ=600	1	7.44 кг
Б/ч		3		Швеллер 14 ГОСТ 8240-72 / Вст3кп2 ГОСТ 380-71 ℓ=250	1	3.73 кг

Н.контр.	Помазов	
Нач.отд.	Иванов	
Гл.спец.	Помазов	
Вед.инж.	Поликарпова	
Вед.инж.	Никитина	
Инженер	Павлова	

ТП 503-5-23.86-КЖИ 2-024

Рамка металлическая РМ5

Стадия	Масса	Масштаб
РП	34,77 кг	1:50
Лист 1	Листов 1	

ГИПРОАВТОТРАНС
Ленинградский филиал

Инв.№ подл. | Подпись и дата | Взам.инв.№

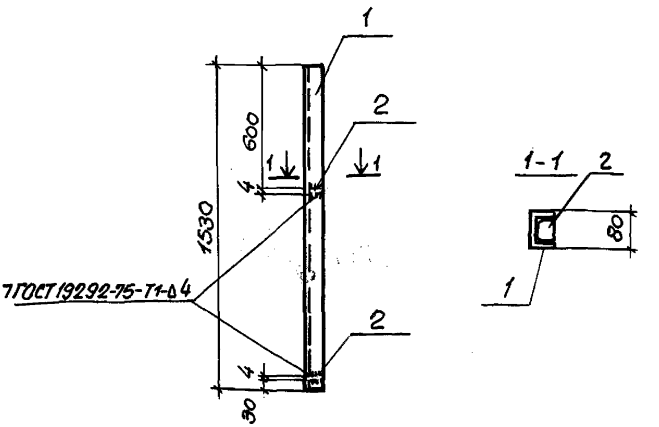

Формат	Зона	Поз.	Обозначение	Наименование	Кол.	Примечание
				Документация		
А4			ТП503-5-23.86 КЖИ2-ТТ	Технические требования к изготовлению арматурных и закладных изделий		
				Детали.		
Б4		1		Швеллер 80х50х4 ГОСТ 8278-75 Вст3кп2 ГОСТ 380-71		
				ℓ=1530	1	7.95кг
Б4		2		Полоса 6х40 ГОСТ 103-76 Вст3кп2 ГОСТ 380-71	2	0.13кг
				ℓ=70		

Н.контр.	Помазов	
Нач.отд.	Иванов	
Гл.конст.	Помазов	
Вед.инж.	Никитина	
Вед.инж.	Поликарпова	
Инженер	Ключникова	

ТП503-5-23.86- КЖИ2-025

Стойка Ст 1

Стадия	Масса	Масштаб
РП	8.21 кг	1:20
Лист 1	Листов 1	

ГИПРОАВТОТРАНС
Ленинградский филиал

Инв.№ подл. | Подпись и дата | Взам.инв.№

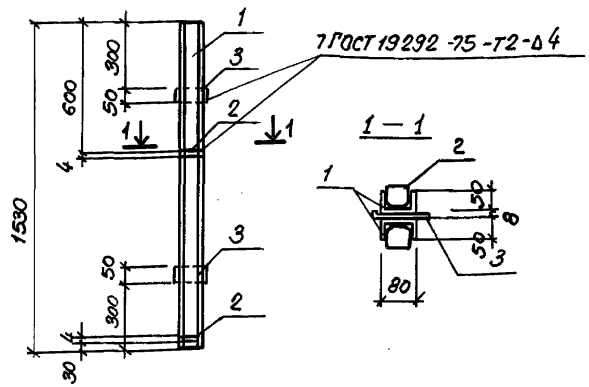

Формат	Зона	Поз.	Обозначение	Наименование	Кол.	Примечание
				Документация.		
А4			ТП503-5-23.86 КЖИ2-ТТ	Технические требования к изготовлению арматурных и закладных изделий.		
				Детали.		
Б4		1		Швеллер 80×50×4 ГОСТ 8278-75 / Вст3кп2 ГОСТ 380-71		
				ℓ=1530	2	7.95 кг
Б4		2		Полоса 6×40 ГОСТ 103-76 / Вст3кп2 ГОСТ 380-71 ℓ=70	2	0.13 кг
Б4		3		Полоса 8×50 ГОСТ 103-76 / Вст3кп2 ГОСТ 380-71 ℓ=130	2	0.41 кг

Н.контр.	Ломазов	
Нач. отд.	Иванов	
Гл. конст.	Ломазов	
Вед. инж.	Никитина	
Вед. инж.	Поликарпова	
Инжен.	Ключникова	

ТП503-5-23.86- КЖИ2-028

Стойка СТ 2.

Стадия	Масса	Масштаб
РП	17.0 кг	1:20

Лист 1 Листов 1

ГИПРОАВТОТРАНС
Ленинградский филиал

Инв.№ подл. | Подпись и дата | Взам. инв.№

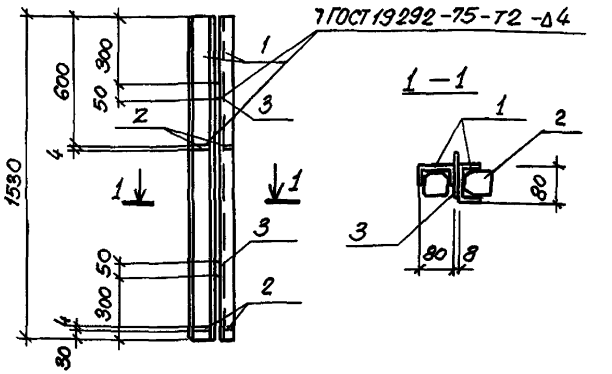

Формат	Зона	Поз.	Обозначение	Наименование	Кол.	Примечание
				Документация		
А4			ТП503-5-23.86 КЖИ2-ТТ	Технические требования к изготовлению арматурных и закладных изделий.		
				Детали.		
Б4		1		Швеллер 80х50х4 ГОСТ 8278-75 Вст3кп2 ГОСТ 380-71		
				ℓ=1530	2	7.95 кг
Б4		2		Полоса 6х140 ГОСТ 103-76 Вст3кп2 ГОСТ 380-71 ℓ=70	4	0.13 кг
Б4		3		Полоса 8х50 ГОСТ 103-76 Вст3кп2 ГОСТ 380-71 ℓ=130	2	0.41 кг

Н.контр.	Помазов	
Нач.отд.	Иванов	
Гл.конст.	Помазов	
Вед.инж.	Никитина	
Вед.инж.	Голикарпов	
Инженер	Ключникова	

ТП 503-5-23.86- КЖИ2-027

Стойка Ст3.

Стадия	Масса	Масштаб
РП	17,26 кг	1:20
Лист 4	Листов 1	

ГИПРОАВТОТРАНС
Ленинградский филиал

Инв.№ подл. | Подпись и дата | Взам.инв.№

1259

АЛЬБОМ V

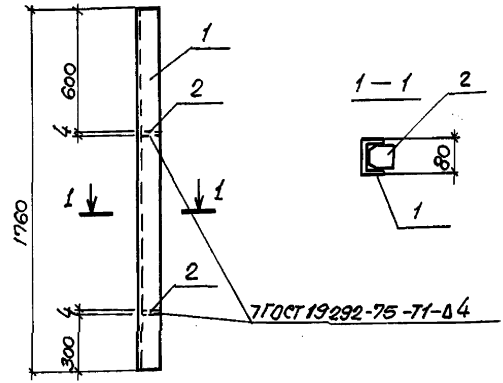

Формат	Зона	Поз.	Обозначение	Наименование	Кол.	Примечание
				Документация.		
А4			ТП503-5-23.86 КЖИ2-ТТ	Технические требования к изготовлению арматурных и закладных изделий		
				Детали.		
Б4		1		Швеллер $\frac{80\times50\times4\ ГОСТ\ 8278\text{-}75}{Вст3\ кп2\ ГОСТ\ 380\text{-}71}$		
				ℓ=1760	1	9.15 кг
Б4		2		Полоса $\frac{6\times40\times70\ ГОСТ\ 103\text{-}76}{Вст3\ кп2\ ГОСТ\ 380\text{-}71}$	2	0.13 кг

1259

Н. контр.	Помазов		
Нач. отд.	Иванов		
Гл. конст.	Помазов		
Вед. инж.	Никитина		
Вед. инж.	Поликарпова		
Инжен.	Клюшникова		

ТП 503-5-23.86-КЖИ2-028

Стойка Ст4

Стадия	Масса	Масштаб
РП	9.40 кг	1:20
Лист 1	Листов 1	

ГИПРОАВТОТРАНС
Ленинградский филиал

Инв. N подл. | Подпись и дата | Взам. инв. N

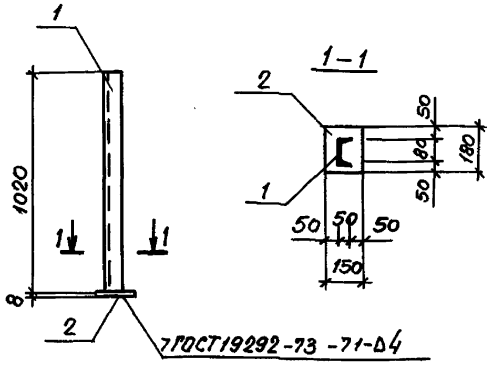

Формат	Зона	Поз.	Обозначение	Наименование	Кол.	Примечание
				Документация		
А4			ТП503-5-23.86 КЖИ2-ТТ	Технические требования к изготовлению арматурных и закладных изделий.		
				Детали.		
Б4		1		Швеллер 80×50×4 ГОСТ8278-75 / Вст3кп2 ГОСТ 380-71 ℓ=1020	1	5,3 кг
Б4		2		Полоса 6×150 ГОСТ103-76 / Вст3кп2 ГОСТ 380-71 ℓ=180	1	1,4 кг

Инв. № подл. | Подпись и дата | Взам. инв. №

ТП 503-5-23.86-КЖИ2-029

Н.контр.	Ломазов	
Нач. отд.	Иванов	
Гл. конст.	Ломазов	
Вед. инж.	Никитина	
Вед. инж.	Поликарпова	
Инженер	Пивоварова	

Стойка СТ5

Стадия	Масса	Масштаб
РП	6,7 кг	1:50
Лист 1	Листов 1	

ГИПРОАВТОТРАНС
Ленинградский филиал

1 – 1

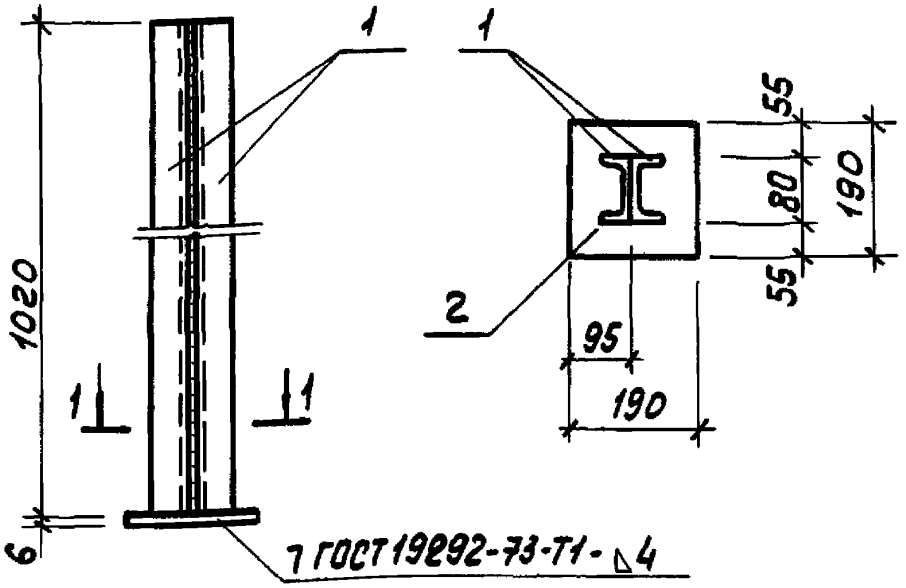

Формат	Зона	Поз	Обозначение	Наименование	Кол	Примечание
				Документация		
А4			ТП503-5-23.86 КЖИ2-ТТ	Технические требования к изготовлению арматурных и закладных изделий		
				Детали		
Б4		1		Швеллер 80х50х4 ГОСТ 8278-83 / ВСт3кп2 ГОСТ 380-71 ℓ=1020	2	5,3 кг
Б4		2		Полоса 6х190 ГОСТ 103-76 / ВСт3кп2 ГОСТ 380-71 ℓ=190	1	1,7 кг

ТП 503-5-23.86- КЖИ2-030

Н.контр.	Помазов	
Нач.отд.	Иванов	
Гл.констр	Помазов	
Вед.инж.	Никитина	
Вед.инж.	Поликарпова	
Инж.	Пивоварова	

Стойка СТ6

Стадия	Масса	Масштаб
РП	12,3 кг	1:10
Лист 1	Листов 1	

ГИПРОАВТОТРАНС
Ленинградский филиал

Инв.№ подл. | Подпись и дата | Взам.инв.№

1259

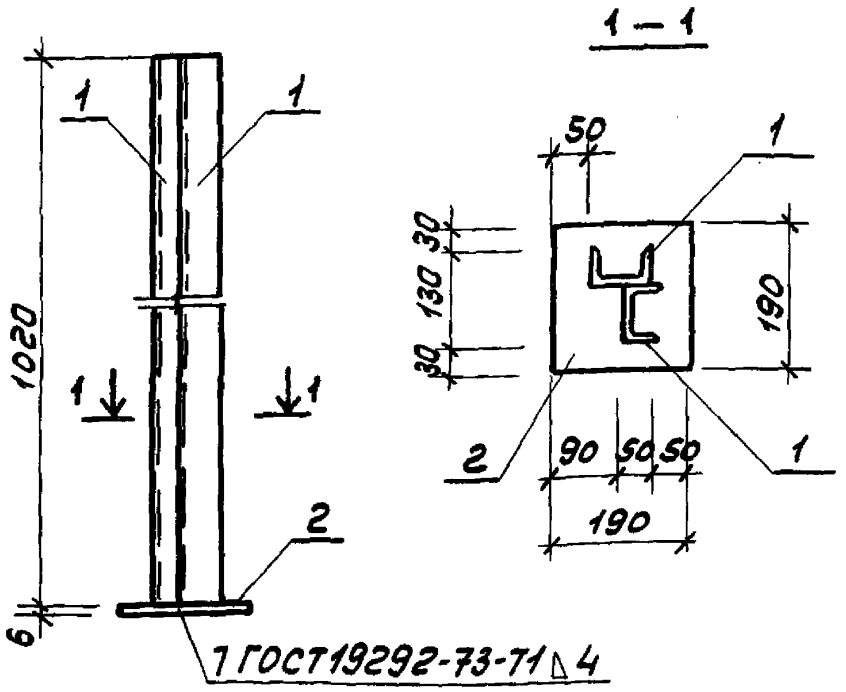

Формат	Зона	Поз	Обозначение	Наименование	Кол.	Примечание
				Документация		
А4			ТП503-5-23.86 КЖИ2-ТТ	Технические требования к изготовлению арматурных и закладных изделий		
				Детали		
БЧ		1		Швеллер $\frac{80\times50\times4\ ГОСТ\ 8278-83}{В\ Ст3кп2\ ГОСТ\ 380-71}$ ℓ=1020	2	5,3 кг
				Полоса $\frac{6\times190\ ГОСТ\ 103-76}{В\ Ст3кп2\ ГОСТ\ 380-71}$ ℓ=190	1	1,7 кг
БЧ		2				

Н.контр.	Помазов	
Нач.отд.	Иванов	
Гл.констр.	Помазов	
Ведущ.	Никитина	
Вед.инж.	Поликарпова	
Инж.	Пивоварова	

ТП 503-5-23.86- КЖИ2-031

Стойка Ст7

Стадия	Масса	Масштаб
РП	12,3 кг	1:10
Лист 1	Листов 1	

ГИПРОАВТОТРАНС
Ленинградский филиал

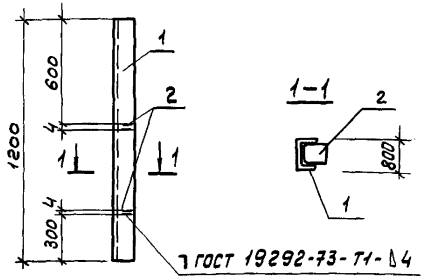

Формат	Зона	Поз.	Обозначение	Наименование	Кол.	Примечание
				Документация		
А4	1		ТП503-5-23.86 КЖИ2-ТТ	Технические требования к изготовлению арматурных и закладных изделий		
				Детали		
Б4	1			Швеллер 80х50х4 ГОСТ 8278-83 Вст3кп2 ГОСТ 380-71 ℓ=1200	1	6,24кг
Б4	2			Полоса 6х4 ГОСТ 103-76 Вст3кп2 ГОСТ 380-71 ℓ=30	2	0,13кг

Н.контр.	Помазов		ТП 503-5-23.86- КЖИ2-032
Нач.отд.	Иванов		Стойка Ст8
Гл.констр.	Помазов		Стадия: РП; Масса: 6,50 кг; Масштаб: 1:20
Вед.инж.	Никитина		Лист 1 Листов 4
Вед.инж.	Поликарпова		ГИПРОАВТОТРАНС Ленинградский филиал
Инж.	Ключникова		

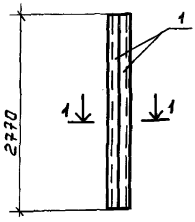

1 - 1

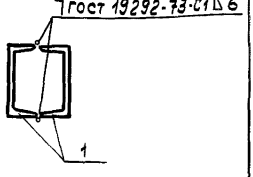

Формат	Зона	Поз	Обозначение	Наименование	Кол.	Примечание
				Документация		
А4			ТП503-5-23.86 КЖИ2-ТТ	Технические требования к изготовлению арматурных и закладных изделий		
				Детали		
Б4		1		Швеллер 20 ГОСТ 8240-72 / В Ст3кп2 ГОСТ 380-71		
				ℓ = 2770	2	102,0кг

		ТП 503-5-23.86-	КЖИ2-033
Н. контр	Помазов	Стойка СТ9	Стадия: РП; Масса: 102,0 кг; Масштаб: 1:20
Нач. отд.	Иванов		Лист 1; Листов 1
Гл. констр	Помазов		
Вед. инж.	Никитина		
Вед. инж.	Поликарпова		ГИПРОАВТОТРАНС Ленинградский филиал
Инж.	Ключникова		

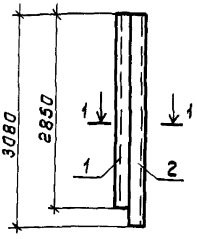

1 – 1

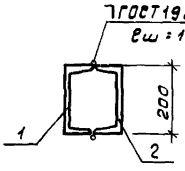

Формат	Зона	Поз.	Обозначение	Наименование	Кол	Примечание
				Документация		
А4			ТП503-5-23.86 КЖИ2-77	Технические требования		
				к изготовлению арматурных		
				и закладных изделий		
				Детали		
				Швеллер 20 ГОСТ 8240-72 Ст3кп2 ГОСТ 380-71		
Б4		1		ℓ = 2850	1	52,44 кг
Б4		2		ℓ = 3080	1	56,70 кг

	ТП 503-5-23.86- КЖИ2-034	
	Стойка СТ 10	Стадия: РП; Масса: 109,14 кг; Масштаб: 1:20
		Лист 1; Листов 1
Н. контр.	Помазов	ГИПРОАВТОТРАНС Ленинградский филиал
Нач. отд.	Иванов	
Гл. констр.	Помазов	
Вед. инж.	Никитина	
Вед. инж.	Поликарпов	
Инж.	Ключникова	

Инв. № подл. | Подпись и дата | Взам. инв. №

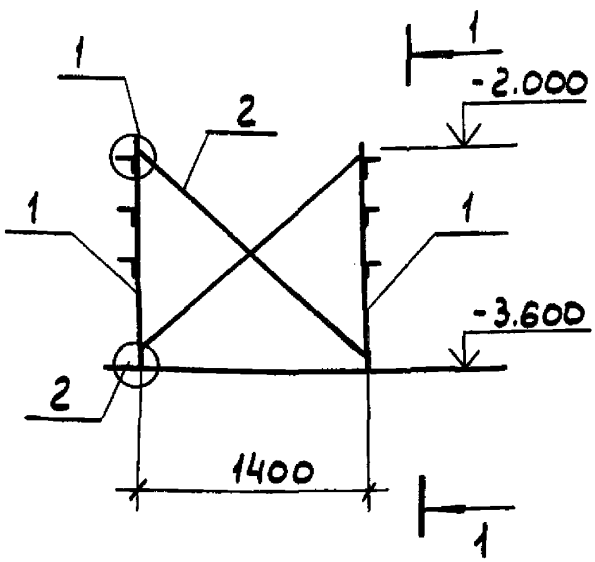

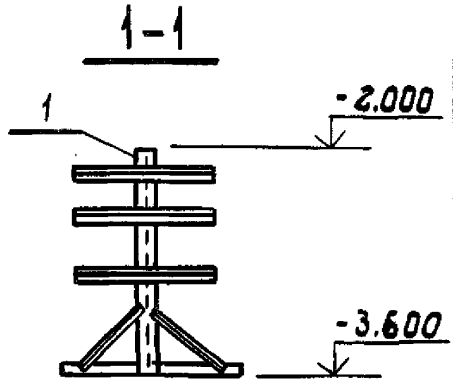

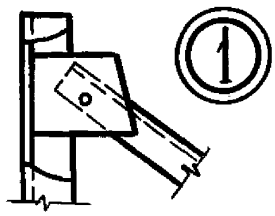

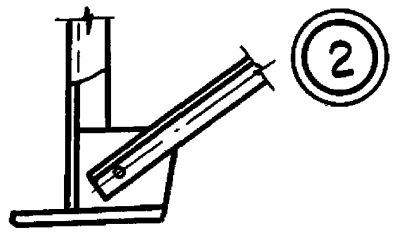

Формат	Зона	Поз	Обозначение	Наименование	Кол	Примечание
				Документация		
А4			ТП503-5-23.86 КЖИ2-ТТ	Технические требования		
				к изготовлению арматурных и закладных изделий		
				Сборочные единицы		
БЧ		1	Т1	Стальная опора Т1	2	
БЧ		2	СВ1	Связь СВ1	1	

Н.контр	Помазов	
Нач.отд	Иванов	
Гл.констр	Помазов	
Вед.инж.	Никитина	
Вед.инж	Поликарпова	
Инж.	Пивоварова	

ТП 503-5-23.86- КЖИ2-035

Установочный чертеж стальной опоры ОП1

Стадия	Масса	Масштаб
РП		-
Лист 1	Листов 1	

ГИПРОАВТОТРАНС
Ленинградский филиал

Инв.№ подл. | Подпись и дата | Взам.инв.№

Альбом V

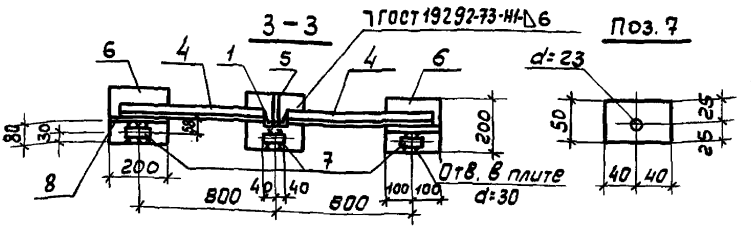

Формат	Зона	Поз.	Обозначение	Наименование	Кол.	Примечание
				Документация		
14			ТП503-5-23.86 КЖИ2-77	Технические требования к изготовлению арматурных изделий		
				Детали		
БЧ		1		Швеллер 10 ГОСТ 8240-72 / В Ст3кп2 ГОСТ 380-71	1	13,8 кг
БЧ		2		Уголок 75х75х5 ГОСТ 8509-72 / В Ст3кп2 ГОСТ 380-71	3	5,4 кг
БЧ		3		Уголок 50х50х5 ГОСТ 8509-72 / В Ст3кп2 ГОСТ 380-71	1	2,7 кг
БЧ		4		Уголок 30х30х5 ГОСТ 8509-72 / В Ст3кп2 ГОСТ 380-71	3	2,4 кг
БЧ		5		Полоса 8х130 ГОСТ 103-76 / В Ст3кп2 ГОСТ 380-71	2	1,1 кг
БЧ		6		Полоса 12х200 ГОСТ 103-76 / В Ст3кп2 ГОСТ 380-71	3	3,8 кг
БЧ		7		Полоса 16х50 ГОСТ 103-76 / В Ст3кп2 ГОСТ 380-71	3	0,5 кг
БЧ		8		Полоса 8х130 ГОСТ 103-76 / В Ст3кп2 ГОСТ 380-71	2	1,9 кг

1. Поз.2 приварить к поз.1 швом толщиной 8мм, все остальные швы принимать равными 6мм.
2. Сварку производить электродами Э42

АЛЬБОМ V

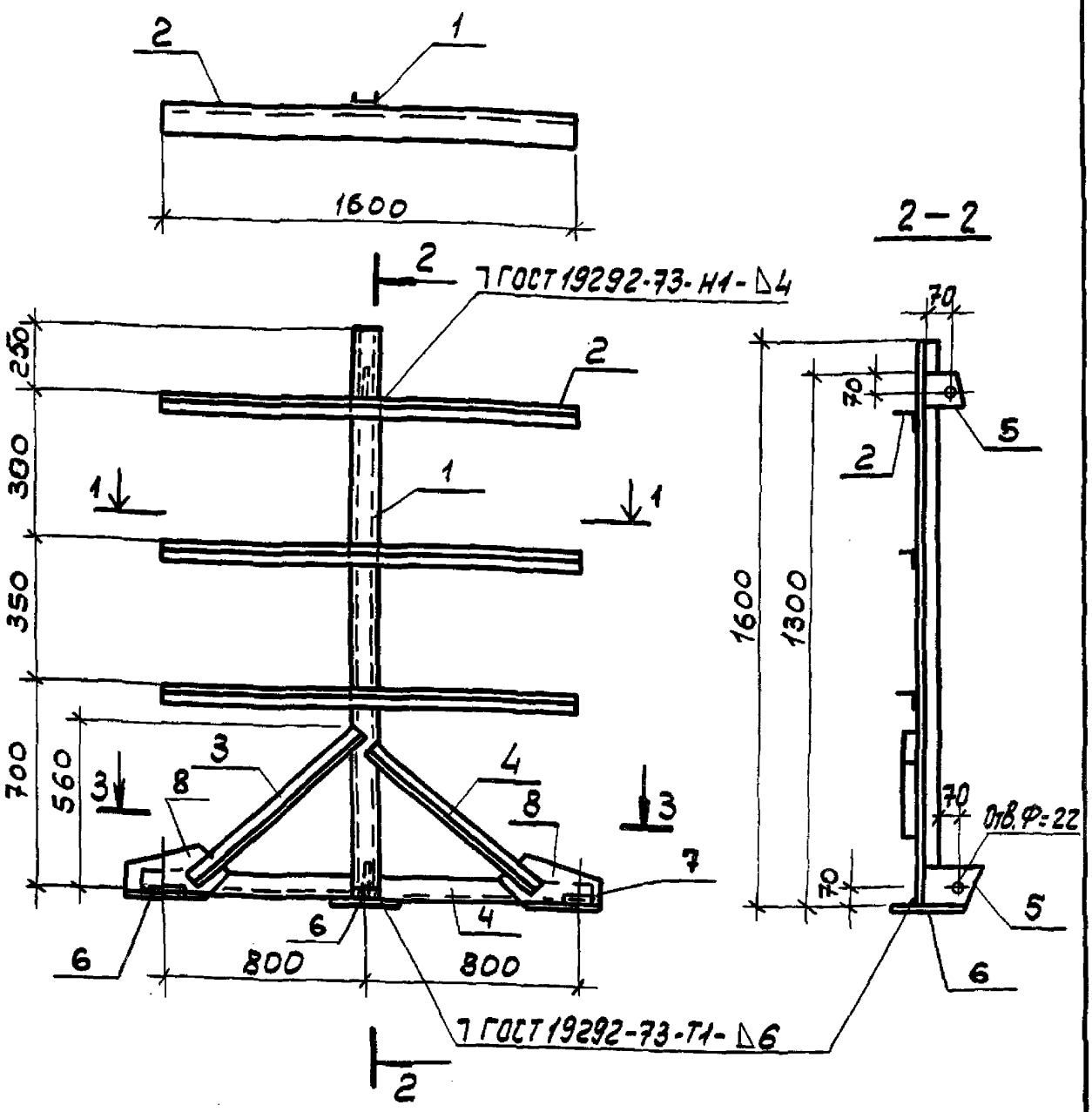

			ТП 503-5-23.86-		КЖИ2-036
			Стальная опора Т1	Стадия	Масса	Масштаб
				РП	68.8 кг	1:20
				Лист 1	Листов 2	
Н.контр	Ломазов			ГИПРОАВТОТРАНС Ленинградский филиал		
Нач.отд.	Иванов					
Гл.констр	Ломазов					
Вед.инж	Никитина					
Вед.инж	Поликарпова					
Инж.	Пивоварова					

Альбом V

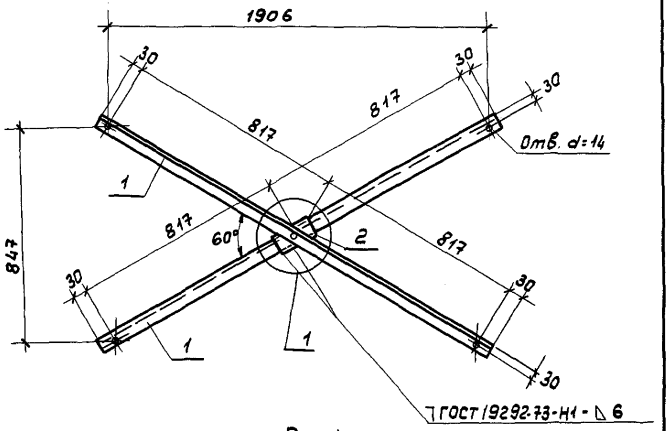

Поз.1

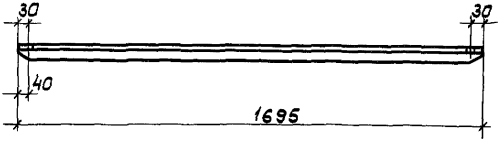

		ТП 503-5-23.86	КЖИ2-037
		Связь СВ1	Стадия: РП; Масса: 13,8 кг; Масштаб: 1:20
			Лист 1; Листов 2
Н.контр.	Помазов		ГИПРОАВТОТРАНС Ленинградский филиал
Нач.отд.	Иванов		
Гл.конс.	Помазов		
Вед.инж.	Никитина		
Вед.инж.	Поликарпова		
Инж.	Пивоварова		

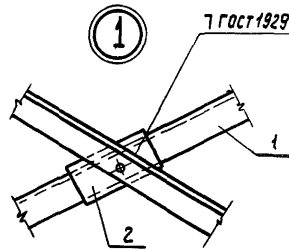

Формат	Зона	Поз	Обозначение	Наименование	Кол.	Примечание
				Документация		
А4			ТП503-5-23.86 КЖИ2-ТТ	Технические требования к изготовлению арматурных и закладных изделий		
				Детали		
Б4		1		Уголок 50х50х5 ГОСТ 8509-72 / ВСт3кп2 ГОСТ 380-71		
				ℓ = 1695	2	6,4кг
Б4		2		Полоса 6х100 ГОСТ 19903-74 / ВСт3кп2 ГОСТ 380-71		
				ℓ = 200	1	1,0кг

1. Толщину швов принимать равной 6мм
2. Монтаж производить на болтах диаметром 12мм

а — а

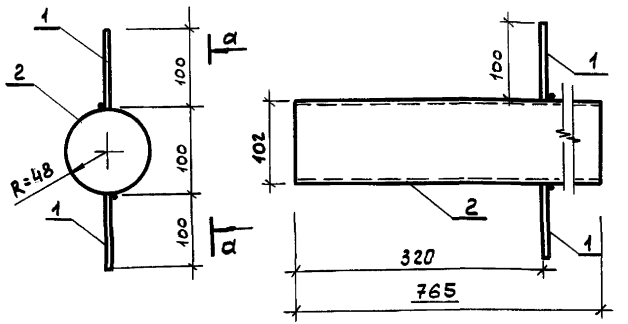

Формат	Зона	Поз	Обозначение	Наименование	Кол.	Примечания
				Документация		
А4			ТП503-5-23.86 КЖИ2-ТТ	Технические требования к изготовлению арматурных и закладных изделий		
				Детали		
БЧ		1		ф 8 AI, ГОСТ 5781-82, ℓ=100	2	0,0395кг
БЧ		2		Труба d102х3,5 ГОСТ 8732-78 δ=3мм / Ст3кп2 ГОСТ 380-71 ℓ=765	1	6,50кг

Н. контр.	Энтелис	
Нач. отд.	Иванов	
Гл. арх.	Энтелис	
Рук. сект.	Самсокова	
Ст. арх.	Никитина	
Вед. инж.	Поликарпова	

ТП 503-5-23.86 - КЖИ2- 03В

Труба металлическая ТМ

Стадия	Масса	Масштаб
РП	6,58 кг	1:5
Лист 1	Листов 1	

ГИПРОАВТОТРАНС
Ленинградский филиал

Инв. № подл. | Подпись и дата | Взам. инв. №

1259

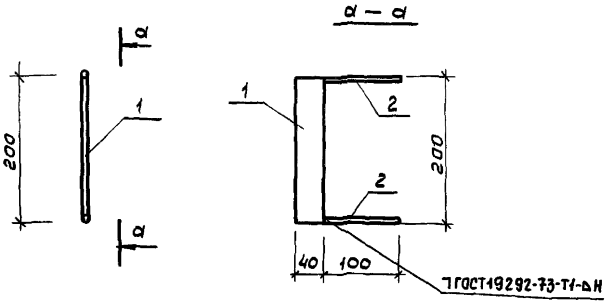

Формат	Зона	Поз.	Обозначение	Наименование	Кол	Примечания
				Документация		
А4			ТП503-5-23.86 КЖИ2-ТТ	Технические требования		
				к изготовлению арматурных		
				и закладных изделий		
				Детали		
БЧ		1		Полоса $\frac{6\times40\ \text{ГОСТ}103\text{-}76}{\text{ВСТ3КП2ГОСТ380-71}}$ ℓ=200	1	0,3768кг
БЧ		2		Ф8 АI ГОСТ 5781-82 ℓ=100	2	0,0222кг

Н.контр	Энтелис		
Нач.отд.	Иванов		
Гл.арх.	Энтелис		
Рук.сект.	Самсонова		
Ст.арх.	Никитина		
Вед.инж.	Поликарпова		
Арх.	Ефремов		

ТП 503-5-23.86- КЖИ2-039

Металлическое деление часов МД 41

Стадия	Масса	Масштаб
РП	0,421 кг	1:5
Лист 1	Листов 1	

ГИПРОАВТОТРАНС
Ленинградский филиал

АЛЬБОМУ

1259

а - а

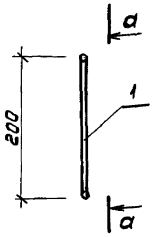

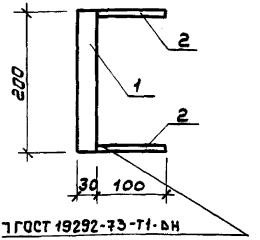

Формат	Зона	Поз.	Обозначение	Наименование	Кол.	Примечания
				Документация		
А4			ТП503-5-23.86 КЖИ2-ТТ	Технические требования к изготовлению арматурных и закладных изделий		
				Детали		
Б4		1		Полоса $\frac{6\times30\ ГОСТ\ 103-76}{Вст3кп2\ ГОСТ\ 380-71}$ ℓ=200	1	0,2826кг
Б4		2		Ф8 АI ГОСТ 5781-82 ℓ=100	2	0,0222кг

Н.контр.	Энтелис		
Нач.отд.	Иванов		
Гл.арх.	Энтелис		
Рук.сект.	Самсонова		
Ст.арх.	Никитина		
Ст.арх.	Поликарпова		
Арх.	Ефремов		

ТП 503-5-23.86- КЖИ2-040

Металлическое деление часов МДЧ 2

Стадия	Масса	Масштаб
РП	0,327 кг	1:5
Лист 1	Листов 1	

ГИПРОАВТОТРАНС
Ленинградский филиал

Инв.№ подл. | Подпись и дата | Взам.инв.№

а - а

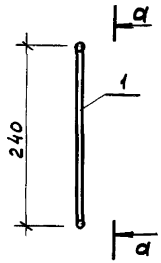

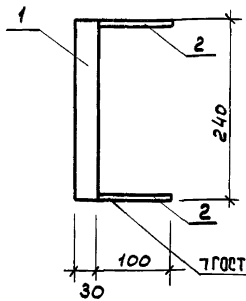

Формат	Зона	Поз.	Обозначение	Наименование	Кол	Примечания
				Документация		
А4			ТП503-5-23.86 КЖИ2-ТТ	Технические требования к изготовлению арматурных и закладных изделий		
				Детали		
БЧ		1		Полоса $\frac{6\times30\ ГОСТ103-76}{Вст3кп2\ ГОСТ380-71}$ ℓ=240	1	0,339
БЧ		2		ФВАI, ГОСТ5781-82, ℓ=100	2	0,0222

Инв.№подл. | Подпись и дата | Взам.инв.№

Н.контр.	Энтелис	
Нач.отд.	Иванов	
Гл.Арх.	Энтелис	
Рук.сект.	Самсонова	
Ст.Арх.	Никитина	
Ст.Арх.	Поликарпова	
Арх.	Ефремов	

ТП 503-5-23.86- КЖИ2-041

Металлическое деление часов МДЧ 3

Стадия	Масса	Масштаб
РП	0,384 кг	1:5
Лист 1	Листов 1	

ГИПРОАВТОТРАНС
Ленинградский филиал

Альбом V

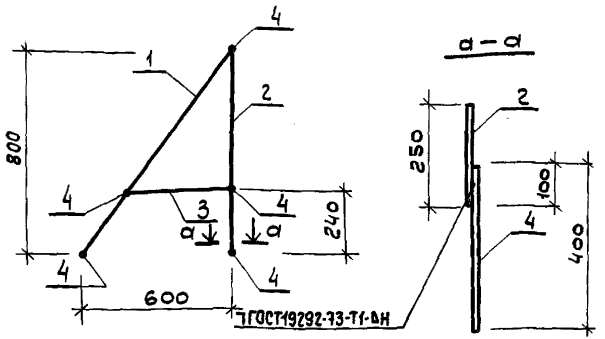

Формат	Зона	Поз	Обозначение	Наименование	Кол	Примечание
				Документация		
А4			ТП503-5-23.86 КЖИ2-ТТ	Технические требования к изготовлению арматурных и закладных изделий		
				Детали		
БЧ		1		Полоса $\frac{6\times250\ ГОСТ\ 103-76}{Ст3кп2\ ГОСТ\ 380-71}$ ℓ=992	1	11,67
БЧ		2		Полоса $\frac{6\times250\ ГОСТ\ 103-76}{Ст3кп2\ ГОСТ\ 380-71}$ ℓ=800	1	9,42
БЧ		3		Полоса $\frac{6\times250\ ГОСТ\ 103-76}{Ст3кп2\ ГОСТ\ 380-71}$ ℓ=416	1	4,9
БЧ		4		Ф10 AI ГОСТ 5781-82 ℓ=400	5	0,246

1259

Инв.№ подл. | Подп. и дата | Взам.инв.№

Н.контр.	Энтелис	
Нач.отд.	Иванов	
Гл.Арх.	Энтелис	
Рук.сект.	Самсонова	
Ст.Арх.	Никитина	
Вед.инж.	Поликарпова	
Арх.	Ефремов	

ТП 503-5-23.86- КЖИ2-042

Буква А

Стадия	Масса	Масштаб
РП	27,22	1:20 1:10
Лист 1	Листов 1	

ГИПРОАВТОТРАНС
Ленинградский филиал

АЛЬБОМ V

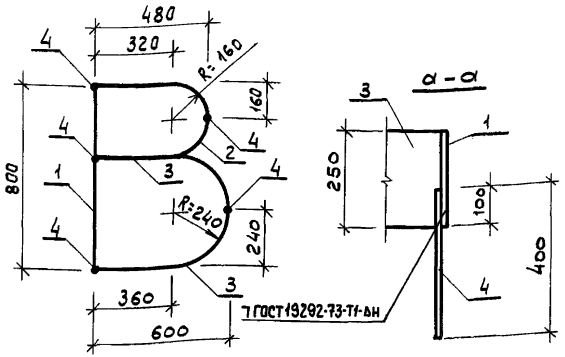

Формат	Зона	Поз	Обозначение	Наименование	Кол.	Примечание
				Документация		
А4			ТП503-5-23.86 КЖИ2-ТТ	Технические требования		
				к изготовлению арматурных		
				и закладных изделий		
				Детали		
Б4		1		Полоса $\frac{6х250\ ГОСТ\ 103-76}{Вст3кп2\ ГОСТ\ 380-71}$ $l=800$	1	9,42
Б4		2		Полоса $\frac{6х250\ ГОСТ\ 103-76}{Вст3кп2\ ГОСТ\ 380-71}$ $l=822$	1	9,67
Б4		3		Полоса $\frac{6х250\ ГОСТ\ 103-76}{Вст3кп2\ ГОСТ\ 380-71}$ $l=1473$	1	17,36
Б4		4		ф 10 АI Гост 5781-82, $l=400$	5	0,246

1259

Н. контр	Энтелис		
Нач. отд.	Иванов		
Гл. арх.	Энтелис		
Рук. сект.	Самсонова		
Ст. арх.	Никитина		
Вед. инж.	Полукарпова		
Арх.	Ефремов		

ТП 503-5-23.86 КЖИ2-043

Буква В

Стадия	Масса	Масштаб
РП	37,68 кг	1:20 1:10
Лист 1	Листов 1	

ГИПРОАВТОТРАНС
Ленинградский филиал

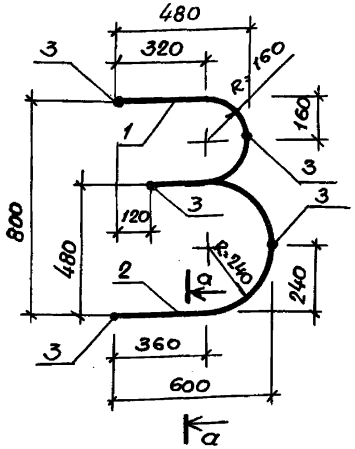

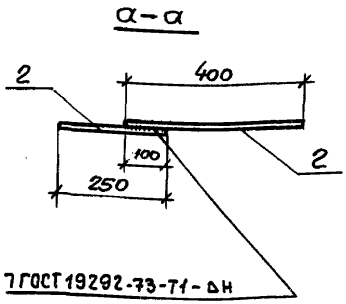

Формат	Зона	Поз.	Обозначение	Наименование	Кол.	Примечание
				Документация		
А4			ТП503-5-23.86КЖИ2-ТТ	Технические требования к изготовлению арматурных и закладных изделий		
				Детали		
Б4		1		Полоса $\frac{6\times250\ ГОСТ103-76}{Вст3кп2\ ГОСТ380-71}$ ℓ=822	1	9.69
Б4		2		Полоса $\frac{6\times250\ ГОСТ103-76}{Вст3кп2\ ГОСТ380-71}$ ℓ=1354	1	15.94
Б4		3		⌀10 AI ГОСТ 5781-82, ℓ=400	5	0.246

Н.контр.	Энтелис	
Нач.отд.	Иванов	
Гл.арх.	Энтелис	
Рук.сект.	Самсонова	
Ст.арх.	Никитина	
Арх.	Ефремов	

ТП 503-5-23.86 - КЖИ2-044

Буква 3

Стадия	Масса	Масштаб
РП	26.86 кг	1:20 1:10
Лист 1	Листов 1	

ГИПРОАВТОТРАНС
Ленинградский филиал

Инв.№ подл. | Подпись и дата | Взам.инв.№ | Инв.№ дубл. | Подпись и дата

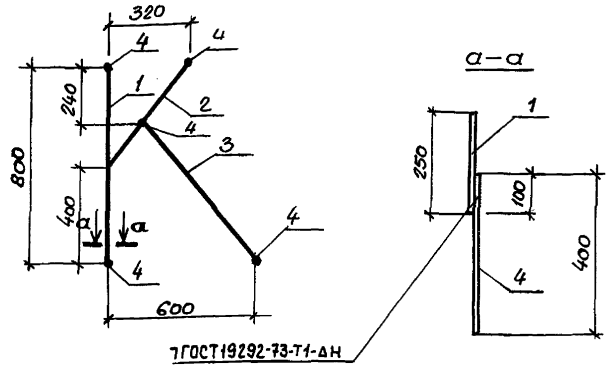

Формат	Зона	Поз.	Обозначение	Наименование	Кол	Примечание
				Документация		
А4			ТП503-5-23.86 КЖИ2-ТТ	Технические требования к изготовлению арматурных и закладных изделий		
				Детали.		
Бу		1		Полоса $\frac{6\times250\ ГОСТ\ 103-76}{Ст3кп2\ ГОСТ\ 380-71}$ ℓ=800	1	9.42
Бу		2		Полоса $\frac{6\times250\ ГОСТ\ 103-76}{Ст3кп2\ ГОСТ\ 380-71}$ ℓ=560	1	6.6
Бу		3		Полоса $\frac{6\times250\ ГОСТ\ 103-76}{Ст3кп2\ ГОСТ\ 380-71}$ ℓ=720	1	8.48
Бу		4		ф10 А1 ГОСТ 5781-82, ℓ=400	5	0.246

Инв. № подл. | Подпись и дата | Взам. инв. №

Н.контр.	Энтелис	
Нач. отд	Иванов	
Гл. арх.	Энтелис	
Рук. сект.	Самсонова	
Ст. арх.	Никитина	
Арх.	Ефремов	

ТП 503-5-23.86 - КЖИ2-045

Буква К.

Стадия	Масса	Масштаб
РП	25,73 кг	1:20 1:10
Лист 1	Листов 1	

ГИПРОАВТОТРАНС
Ленинградский филиал

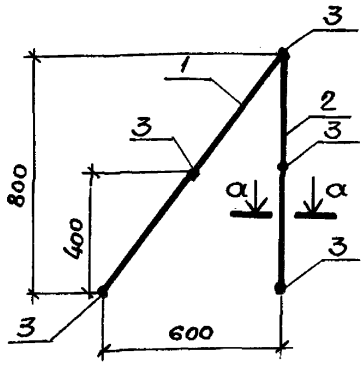

а – а

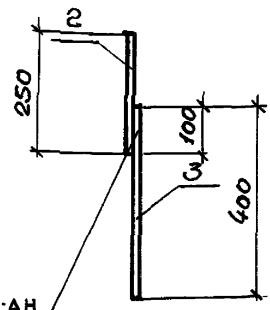

Т ГОСТ 19292-73-Т1-АН

Формат	Зона	Поз.	Обозначение	Наименование	Кол.	Примечание
				Документация		
А4			ТП503-5-23.86 КЖИ2-ТТ	Технические требования к изготовлению арматурных и закладных изделий		
				Детали		
БЧ		1		Полоса $\frac{6\times250\ ГОСТ\ 103-76}{Ст3кп2\ ГОСТ\ 380-71}$ ℓ=992	1	11.69
БЧ		2		Полоса $\frac{6\times250\ ГОСТ\ 103-76}{Ст3кп2\ ГОСТ\ 380-71}$ ℓ=800	1	9.42
БЧ		3		Ф10 AI ГОСТ 5781-82 ℓ=400	5	0.246

Н.контр.	Энтелис	
Нач.отд.	Иванов	
Гл.арх.	Энтелис	
Рук.сек.	Самсонова	
Ст.арх.	Никитина	
Арх.	Ефремов	

ТП 503-5-23.86-КЖИ2-046

Буква Л

Стадия	Масса	Масшт.
РП	2234 кг	1:20 1:10
Лист 1	Листов 1	

ГИПРОАВТОТРАНС
Ленинградский филиал

Инв.№ подл. | Подпись и дата | Взам.инв.№

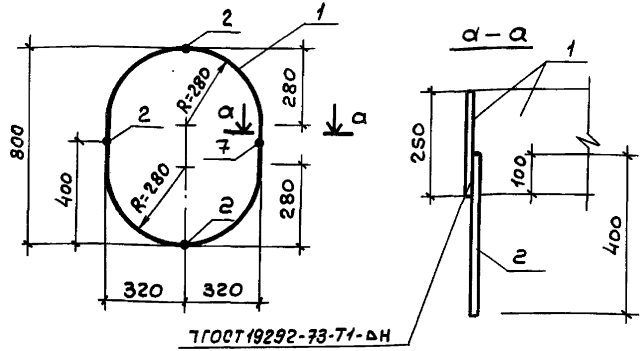

Формат	Зона	Поз.	Обозначение	Наименование	Кол	Примечание
				Документация		
А4			ТП503-5-23.86 КЖИ2-ТТ	Технические требования к изготовлению арматурных и закладных изделий		
				Детали		
БЧ		1		Полоса $\frac{6\times250\ ГОСТ\ 103-76}{Вст3кп2\ ГОСТ\ 380-71}$ ℓ=2170	1	25,56
БЧ		2		Ф10АI ГОСТ 5781-82 ℓ=400	4	0,246

Н.контр.	Энтелис	
Нач.отд.	Иванов	
Гл.арх.	Энтелис	
Рук.сект.	Самсонова	
Ст.арх.	Никитина	
Арх.	Ефремов	

ТП 503-5-23.86 КЖИ2-047

Буква О

Стадия	Масса	Масштаб
РП	26,54 кг	1:20 1:10
Лист 1	Листов 1	

ГИПРОАВТОТРАНС
Ленинградский филиал

Инв.№ подл. | Подпись и дата | Взам.инв.№

АЛЬБОМУ

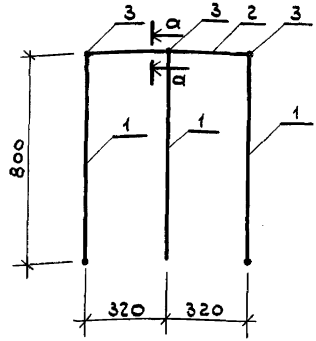

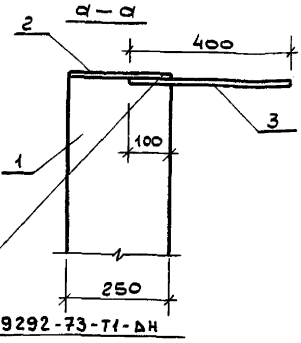

Формат	Зона	Поз.	Обозначение	Наименование	Кол	Примечание
				Документация		
А4			ТП503-5-23.86 КЖИ2-ТТ	Технические требования к изготовлению арматурных и закладных изделий		
				Детали		
Б Ч		1		Полоса $\frac{6\times250\ \text{ГОСТ}\ 103\text{-}76}{\text{Вст3кп2 ГОСТ}\ 380\text{-}71}$ ℓ=800	3	9,42
Б Ч		2		Полоса $\frac{6\times250\ \text{ГОСТ}\ 103\text{-}76}{\text{Вст3кп2 ГОСТ}380\text{-}71}$ ℓ=640	1	7,54
Б Ч		3		Ф10 AI ГОСТ 5781-82 ℓ=400	5	0,246

1259

Инв. № подл. | Подп. и дата | Взам. инв. №

Н. контр.	Энтелис	
Нач. отд.	Иванов	
Гл. Арх.	Энтелис	
Рук. сект.	Самсонова	
Ст. Арх.	Никитина	
Вед. инж.	Поликарпова	
Арх	Ефремов	

ТП 503-5-23.86 - КЖИ2-048

Буквам

Стадия	Масса	Масштаб
Р/Т	37,03 кг	1:20 1:10
Лист 1	Листов 1	

ГИПРОАВТОТРАНС
Ленинградский филиал

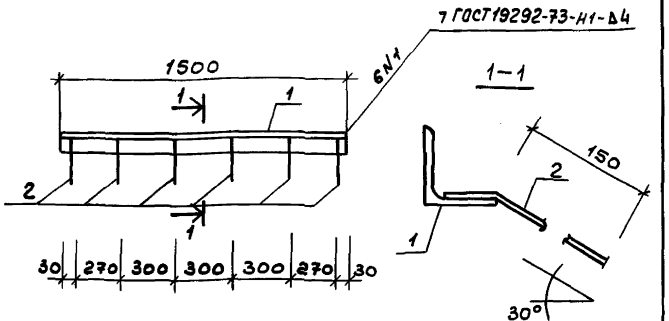

Формат	Зона	Поз.	Обозначение	Наименование	Кол.	Примечание
				Документация		
А4			ТП503-5-23.86 КЖИ2-ТТ	Технические требования на изготовление арм.изделий и закладетлей		
				Детали		
Б4		1		Уголок 50х50х5 ГОСТ 8509-72 Вст3кп2 ГОСТ 380-71		
				ℓ=1500	1	5.7кг
Б4		2		ФВАIII ГОСТ 5781-82 ℓ=200	6	0.04кг

ТП 503-5-23.86 КЖИ2-049

Изделие закладное МН10

Стадия	Масса	Масштаб
РП	5.9	1:20 1:10
Лист 1	Листов 1	

ГИПРОАВТОТРАНС Ленинградский филиал

Н.контр.	Помазов	
Нач.отд.	Цванов	
Гл.арх.	Помазов	
Рук.сект	Самсонова	
Инженер	Пивоварова	

gost.e-ecolog.ru

Инв.№ подл. | Подпись и дата | Взам.инв.№ | Инв.№ дубл. | Подпись и дата

1259